PARTS CATALOGUE

RESERVDELSKATALOG

440-460 series

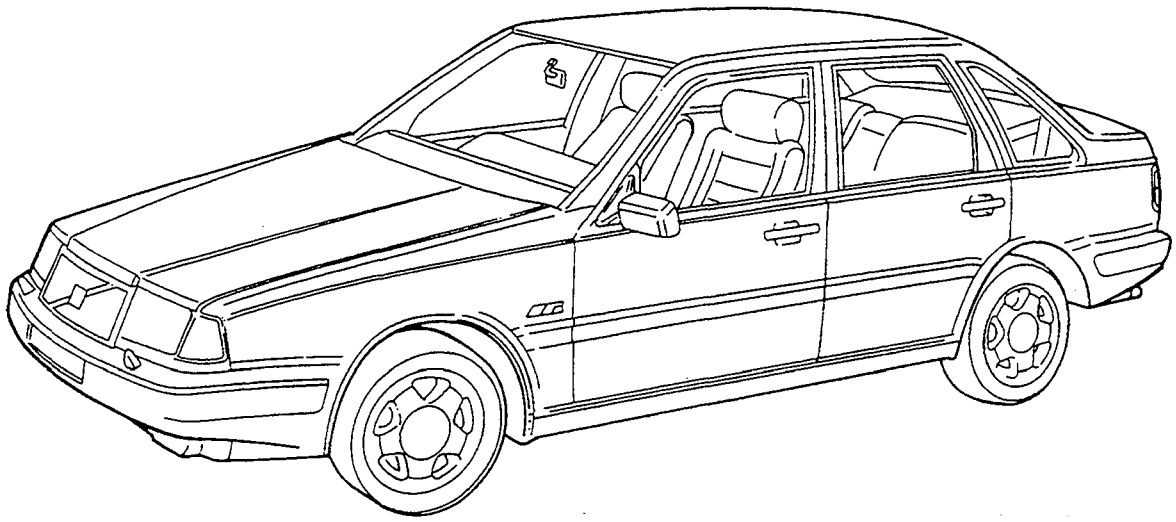

NO 196010(GB /S)

VOLVO

EDITION 08-1995

CATALOGUE AMENDMENT
INFÖRDA ÄNDRINGAR

No. Nr	Inserted on Införd den	No. Nr	Inserted on Införd den	No. Nr	Inserted on Införd den
0	08-1988	7	04-1992	14	03-1995
1	08-1989	8	08-1992	15	08-1995
2	08-1990	9	12-1992		
3	11-1990	10	04-1993		
4	03-1991	11	08-1993		
5	08-1991	12	12-1993		
6	12-1991	13	08-1994		

Volvo Car Corp. Aftersales

Memoid: VCAS:CATVCC

Parts catalogue, Dept. 57932 PVV 2:1

Fax: 46 31 537155

405 08 Göteborg, Sweden

Sender:			Phone:		
Company:			Fax:		
Catalogue:	Issue:	Group:	Page:	Pos:	Ill.no
Title:					

Catalogue. Corrections

Description:

We have received your errors concerning the partscatalogue, and we will be back with a correction within one day.

Reg.no:	Editor:	Phone:

Answer:

Description Benämning	Catalogue group Kataloggrupp		Fiche No Fiche nr	Page No. Sid nr
CATALOGUE INDEX KATALOG INDEX	INDEX			4- 5
CATALOGUE INFORMATION KATALOGTEKNISK INFORMATION	0 0	???		9- 82
ENGINE MOTOR	2 0			89- 317
ELECTRICAL SYSTEM ELSYSTEM	3 0			321- 505
POWER TRANSMISSION KRAFTÖVERFÖRING	4 0			509- 569
BRAKES BROMS	5 0			573- 615
WHEEL SUSPENSION AND STEERING HJULUPPHÄNGNING, STYRNING	6 0			619- 667
SPRINGS AND WHEELS FJÄDRING OCH HJUL	7 0			671- 691
BODY AND INTERIOR KAROSS OCH INREDNING	8 0			695- 1035
	9 0			-

CATALOGUE INDEX

Group		Fiche No	Page
00	CATALOGUE INFORMATION		9
01	Foreword (GB)		9
02	Abbreviations (GB)		27
03	Numerical register		31
04	Register, new parts		71
05	Catalogue instructions		81
20	ENGINE		89
21	Engine		91
22	Lubricating system		127
23	Fuel system		137
25	Inlet system		171
26	Cooling system		253
27	Engine controls		293
28	Ignition and control systems		303
30	ELECTRICAL SYSTEM		321
31	Batteries		323
32	Alternator		327
33	Starter motor		347
35	Lighting		357
36	Other electrical equipment		383
37	Wiring and fuses		411
38	Instrumentation		473
39	Radio system		487
40	POWER TRANSMISSION		509
41	Clutch		511
43	Gearbox		523
50	BRAKES		573
51	Wheel brake		575
52	Vacuum-hydraulic brakes		585
55	Parking brake		613
60	WHEEL SUSPENSION AND STEERING		619
61	Front axle		621
64	Steering		627
65	Rear suspension		665
70	SPRINGS AND WHEELS		671
72	Suspension		673
77	Wheel		687
80	BODY AND INTERIOR		695
81	Body frame		697
82	Front section		713
83	Doors and hatches		723
84	Exterior trim,		757
85	Interior trim		789
86	Bumpers		911
87	Heating and ventilation		921
88	Interior equipment		959
89	Other equipment		993

KATALOG INDEX

Grupp		Fiche nr	Sida
00	KATALOGTEKNISK INFORMATION		9
01	Förord (S)		17
02	Förkortningar (S)		28
03	Nummerregister		31
04	Register, nya artiklar		71
05	Kataloginstruktion		81
20	MOTOR		89
21	Motor		91
22	Smörjsystem		127
23	Bränslesystem		137
25	Inloppssystem		171
26	Kylsystem		253
27	Motorreglage		293
28	Tänd- och reglersystem		303
30	ELSYSTEM		321
31	Batteri		323
32	Generator		327
33	Startmotor		347
35	Belysning		357
36	Övrig elektrisk utrustning		383
37	Ledningar och säkringar		411
38	Instrumentering		473
39	Radiosystem		487
40	KRAFTÖVERFÖRING		509
41	Koppling		511
43	Växellåda		523
50	BROMS		573
51	Hjulbroms		575
52	Vakuumhydraliskt bromssystem		585
55	Parkeringsbroms		613
60	HJULUPPHÄNGNING, STYRNING		619
61	Framaxel		621
64	Styrning		627
65	Bakhjulsupphängning		665
70	FJÄDRING OCH HJUL		671
72	Fjädring		673
77	Hjul		687
80	KAROSS OCH INREDNING		695
81	Karosseristomme		697
82	Framparti		713
83	Dörrar och luckor		723
84	Yttre prydnadsdetaljer,		757
85	Inredning		789
86	Stötfångare		911
87	Klimatanläggning		921
88	Invändig utrustning		959
89	Övrig utrustning		993

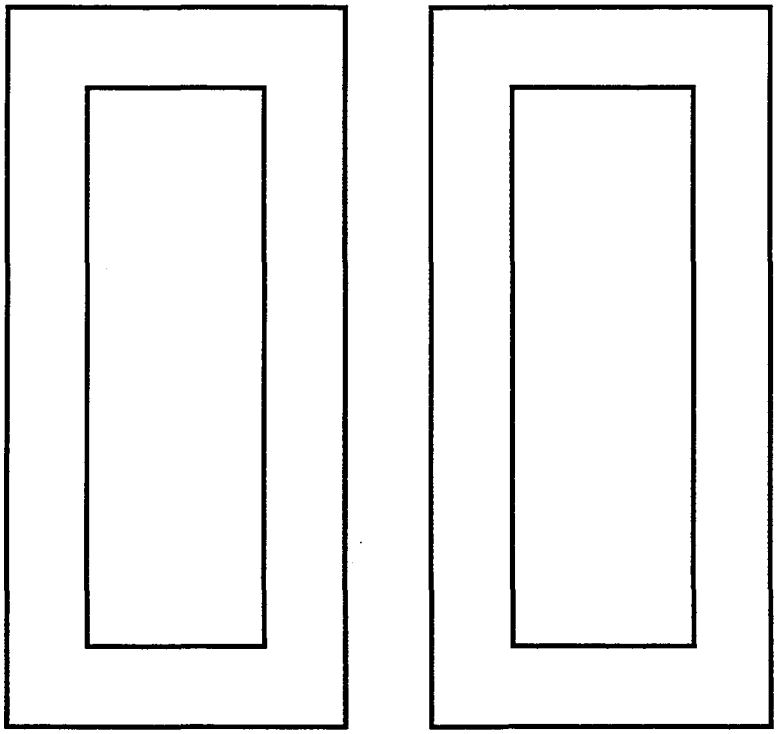

CATALOGUE INFORMATION

		Page
01	Foreword (GB)	9
02	Abbreviations (GB)	27
03	Numerical register	31
04	Register, new parts	71
05	Catalogue instructions	81

KATALOGTEKNISK INFORMATION

		Sida
01	Förord (S)	17
02	Förkortningar (S)	28
03	Nummerregister	31
04	Register, nya artiklar	71
05	Kataloginstruktion	81

FOREWORD (GB) / FÖRORD (S)

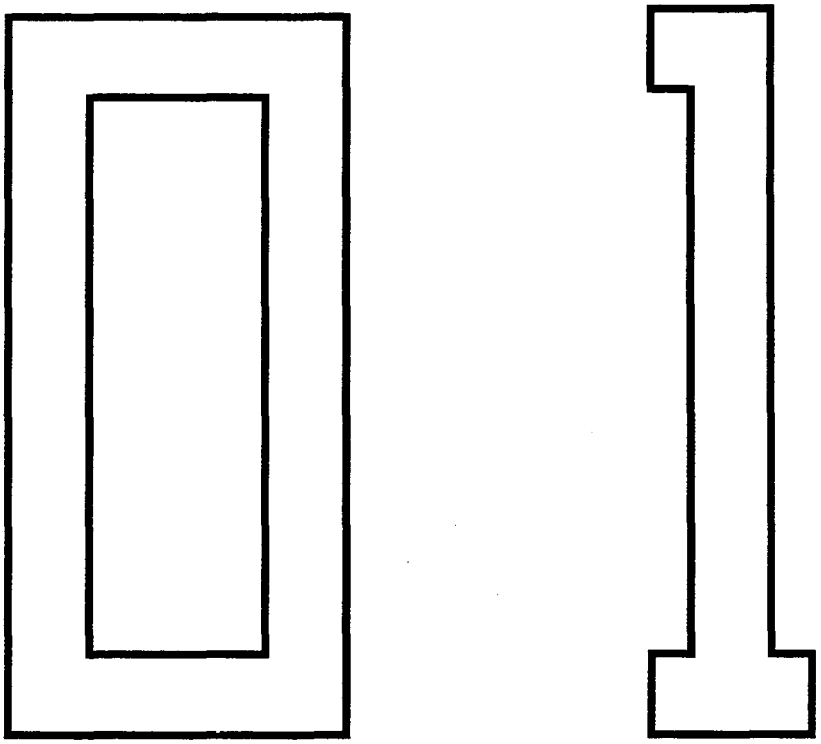

FOREWORD (GB)

This catalogue contains parts for our cars in the 440-460 series

PRODUCT PLATES

Placing and code keys for those product plates which contain important information for ordering parts are illustrated in the following pages

ABBREVIATIONS

Explanation of the abbreviations used in the catalogue are to be found in Group 02.

CHASSIS NUMBER

The first chassis number for each model year is as follow:

1989: CH EKC 000001-
1990: CH ELC 060001-
1991: CH EMC 165501-
1992: CH ENC 250200-
1993: CH EPC 337000-
1994: CH ERC 419000-
1995: CH ESC 600001-
1996: CH ETC 700001-

The Parts catalogue for the 440-460 series can be ordered from
Volvo Transport AB
Publication Store
ARU
S-405 08 Göteborg, Sweden
Order number

Language	Paper	Fiche
English/Swedish	196010	196011
German/French	-	196013
Italian/Spanish	-	196101

Volvo Car Corporation, Aftersales
Dept. 57932, PVV 2:1
S-405 08 Göteborg, Sweden
Tel: 46 - 31593953
Fax: 46 31 537155
Memoid: VCAS.CATVCC

FOREWORD (GB)

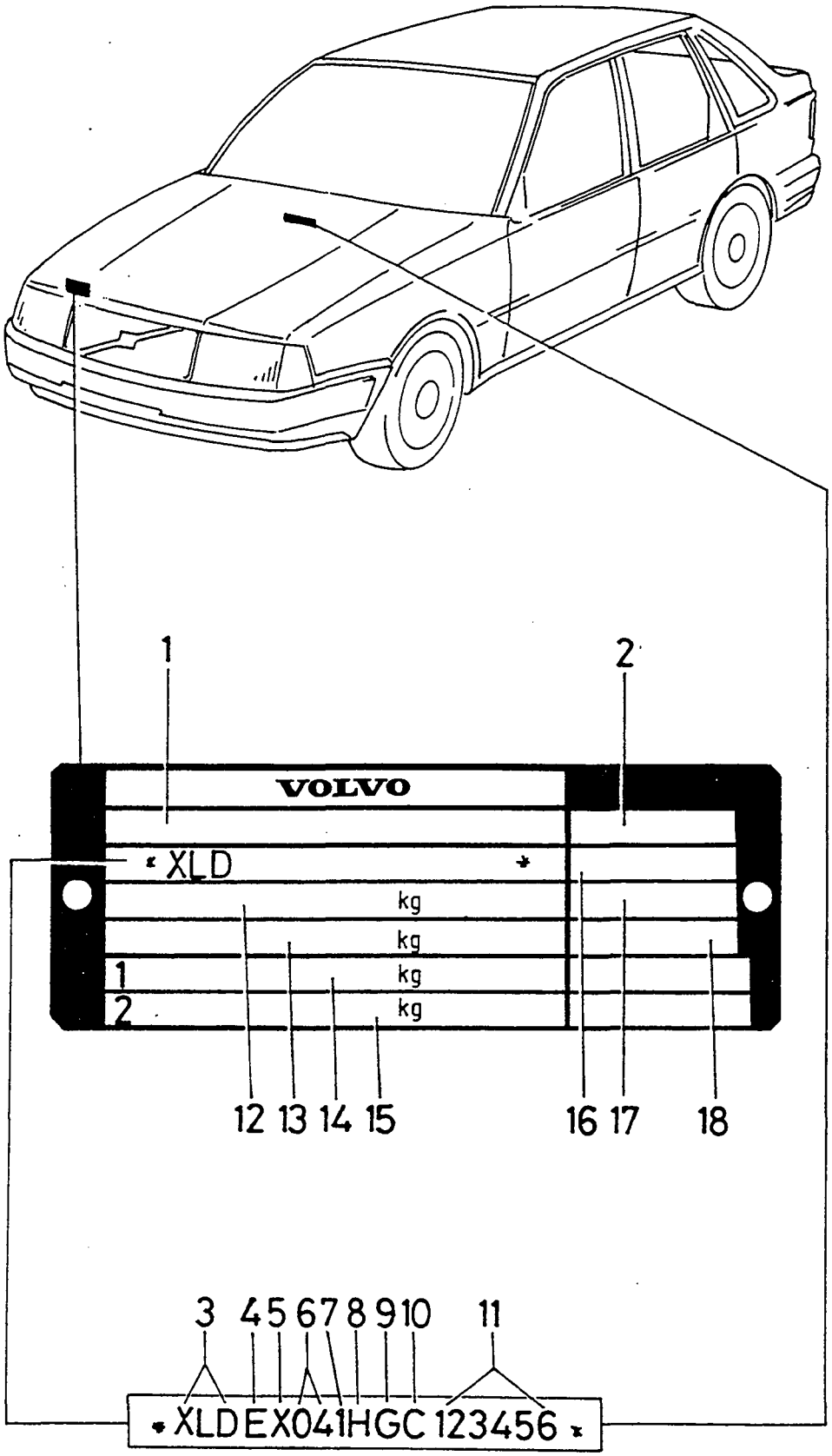
1
2
VOLVO
* XLD *
kg
kg
1
kg
2
kg
12 13 14 15
16 17
18
3 4 5 6 7 8 9 10
11
* XLD EX041HGC 123456 *

Product plate

1. (Type approval No. for certain markets)

2. Special vehicle number

3. (Manufacturer code)

4. Vehicle type

5. Safety equipment

6. Engine type

01 = B18K
02 = B18KP
03 = B18KPD
06 = B18FTM
07 = B18KD
10 = B18U (M)-200/203
12 = B18U (M)-103/113
14 = B18E/EP
15 = B18U-200/203
16 = B18U-103/113
17 = B16F
18 = B18F/FP
19 = B18FT
31 = B20F
32 = B20F (M)
70 = D19T (EGR)
79 = D19T

7. Gear box

3 = manuel gearbox MT-5 (JC5/JB3)
5 = automatic gearbox (AT-4)
6 = CVT

8. Fast digit

9. Model year

K = 1989
L = 1990
M = 1991
N = 1992
P = 1993
R = 1994
S = 1995
T = 1996

10. Works code, Born

11. Chassis number

12. (Max weight of vehicle)

13. (Max train weight of vehicle)

14. (Max front axle load)

15. (Max rear axle load)

16. Market code

17. Colour code

18. Interior fitting code

FOREWORD (GB)

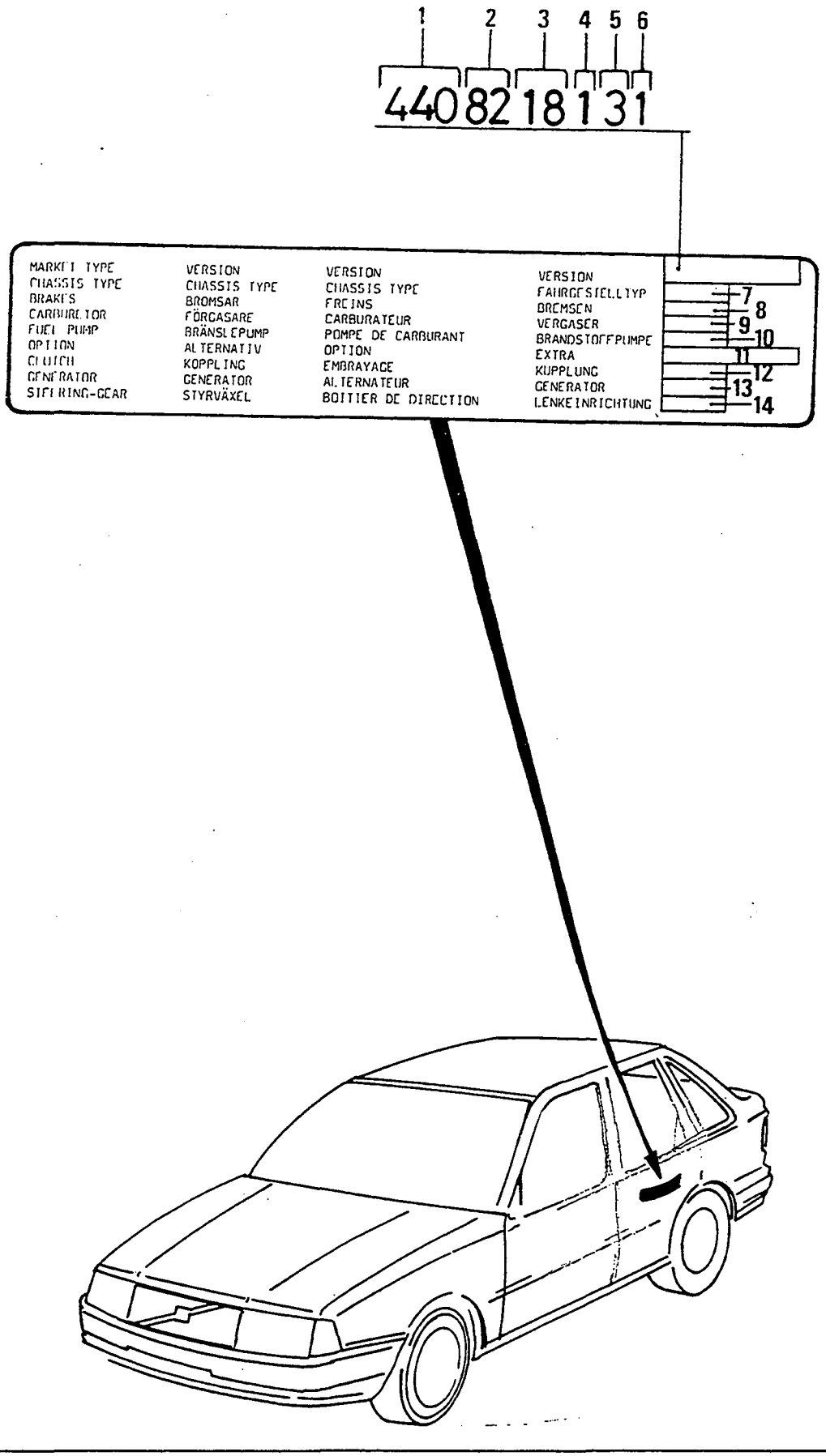
1 2 3 4 5 6
440821813 1
MARKET TYPE
CHASSIS TYPE
BRAKES
CARBURETTOR
FUEL PUMP
OPTION
CLUTCH
GENERATOR
STEERING-GEAR
VERSION
CHASSIS TYPE
BROMSAR
FÖRGASARE
BRÄNSLEPUMP
ALTERNATIV
KOPPLING
GENERATOR
STYRVÄXEL
VERSION
CHASSIS TYPE
FREINS
CARBURATEUR
POMPE DE CARBURANT
OPTION
EMBRAYAGE
ALTERNATEUR
BOITIER DE DIRECTION
VERSION
FAHRGESTELLTYP
BREMSEN
VERGASER
BRANDSTOFFPUMPE
EXTRA
KUPPLUNG
GENERATOR
LENKEINRICHTUNG
7
8
9
10
12
13
14

SERVICE LABEL

1. Vehicle type

2. Engine type

01 = B18K
02 = B18KP
03 = B18KPD
06 = B18FTM
07 = B18KD
10 = B18U (M)-200/203
12 = B18U (M)-103/113
14 = B18E/EP
15 = B18U-200/203
16 = B18U-103/113
17 = B16F
18 = B18F/FP
19 = B18FT
31 = B20F
32 = B20F (M)
70 = D19T (EGR)
79 = D19T

3. Equipment level

20 = BASIC-K/KD
21 = DL-K/KD
22 = GL-K/KD
31 = DL-KP/KPD
32 = GL-KP/KPD
33 = GLE-KP/KPD
34 = GLT-KP/KPD
41 = DL-FP/B16F
42 = GL-FP/B16F
43 = GLE-EP/FP/B16F
44 = GLT-EP/FP/B16F
85 = TURBO-FT/FTM

4. Body

1 = without sunroof
2 = with sunroof

5. Gear box

3 = manuel gearbox MT-5 (JC5/JB3)
5 = automatic gearbox (AT-4)
6 = CVT

6. Steering wheel location

1 = Left hand drive
2 = Right hand drive

7. Chassis type

8. Brakes (front, rear, hydraulic control unit)

1 = Girling, ATE, DBA
2 = Girling, ATE, ATE
3 = Girling, Girling, DBA

9. Fuel system

1 = Renix = injection
2 = Bosch = injection
3 = Solex = carburettor

10. Fuel pump

1 = Bosch
2 = Sofabex

11. Option

12. Clutch

3 = Valeo
5 = ZF

13. Alternator

1 = Valeo
2 = Bosch

14. Steering mechanism

1 = Cam gear
2 = Volvo

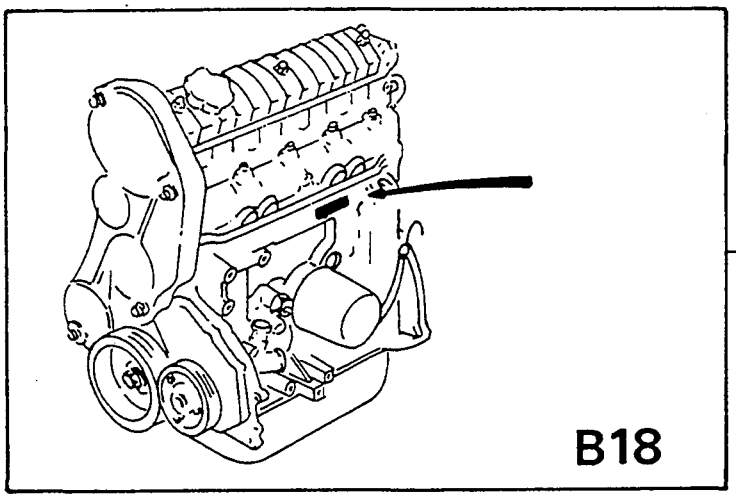

1

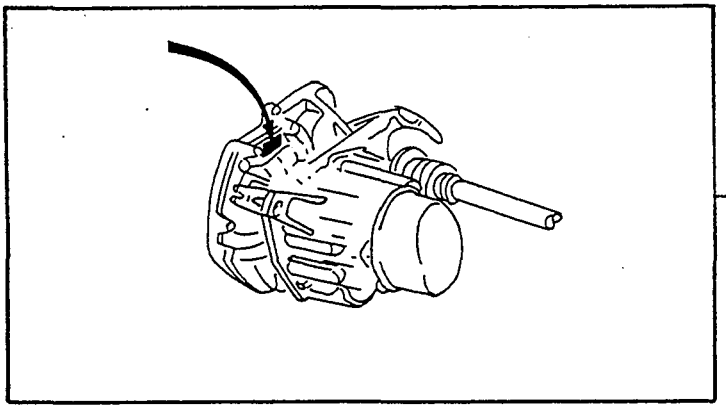

2

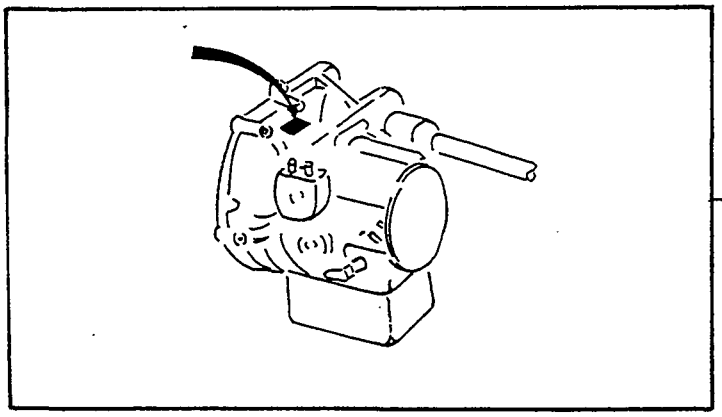

3

Plates on engine, gearbox

1. Position engine number
2. Position manuel gearbox
3. Position automatic gearbox

FÖRORD (S)

Denna katalog upptar reservdelar för våra personvagnar i 440-460 serien

SKYLTAR

Placering och kodnycklar för de skyltar som är väsentliga vid reservdelsbeställning är illustrerade på följande sidor.

FÖRKORTNINGAR

Förklaring till använda förkortningar i katalogen finns i Grupp 02.

CHASSINUMMER

Första chassinummer för varje årsmodell framgår av nedanstående tabell:

1989: CH EKC 000001-
1990: CH ELC 060001-
1991: CH EMC 165501-
1992: CH ENC 250200-
1993: CH EPC 337000-
1994: CH ERC 419000-
1995: CH ESC 600001-
1996: CH ETC 700001-

Reservdelskatalog 440-460 kan beställas från
Volvo Transport AB
Publikationsförrådet
ARU
405 08 Göteborg
under nummer

Språk	Papper	Fiche
Engelska/Svenska	196010	196011
Tyska/Franska	-	196013
Italienska/Spanska	-	196101

Volvo Personvagnar AB, Aftersales
Avd. 57932, PVV 2:1
40508 Göteborg
Tel: 46 - 31593953
Fax: 46 31 537155
Memoid: VCAS.CATVCC

Grupp 01
Sida 18

FÖRORD (S)

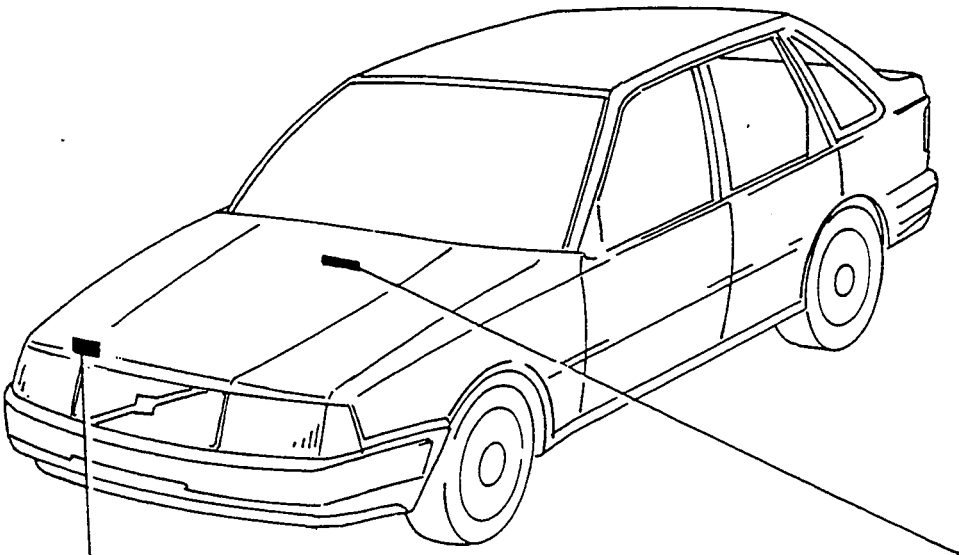

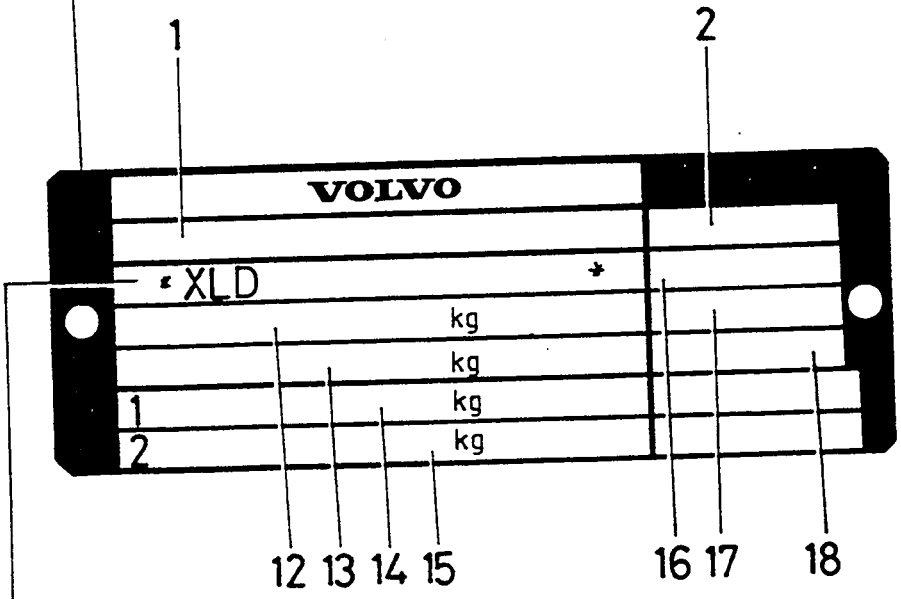

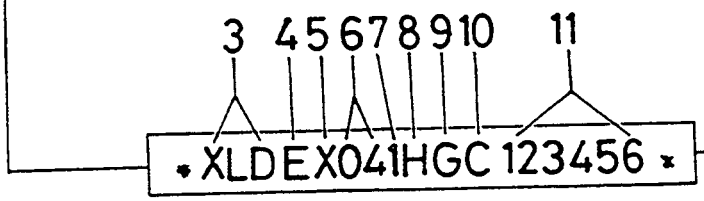

Produktskylt

1. (Typgodkännande; för vissa marknader)

2. Specialvagnsnummer

3. (Tillverkarkod)

4. Fordonstyp

5. Säkerhetsutrustning

6. Motortyp

01 = B18K
02 = B18KP
03 = B18KPD
06 = B18FTM
07 = B18KD
10 = B18U (M)-200/203
12 = B18U (M)-103/113
14 = B18E/EP
15 = B18U-200/203
16 = B18U-103/113
17 = B16F
18 = B18F/FP
19 = B18FT
31 = B20F
32 = B20F (M)
70 = D19T (EGR)
79 = D19T

7. Växellåda

3 = manuell transmission MT-5 (JC5/JB3)
5 = automatisk transmisson (AT-4)
6 = CVT

8. Fast siffra

9. Årsmodell

K = 1989
L = 1990
M = 1991
N = 1992
P = 1993
R = 1994
S = 1995
T = 1996

10. Fabrikskod, Born

11. Chassinummer

12. (Fordonets max. vikt)

13. (Max. tågvikt)

14. (Max. framaxelbelastning)

15. (Max. bakaxelbelastning)

16. Marknadskod

17. Färgkod

18. Inredningskod

FÖRORD (S)

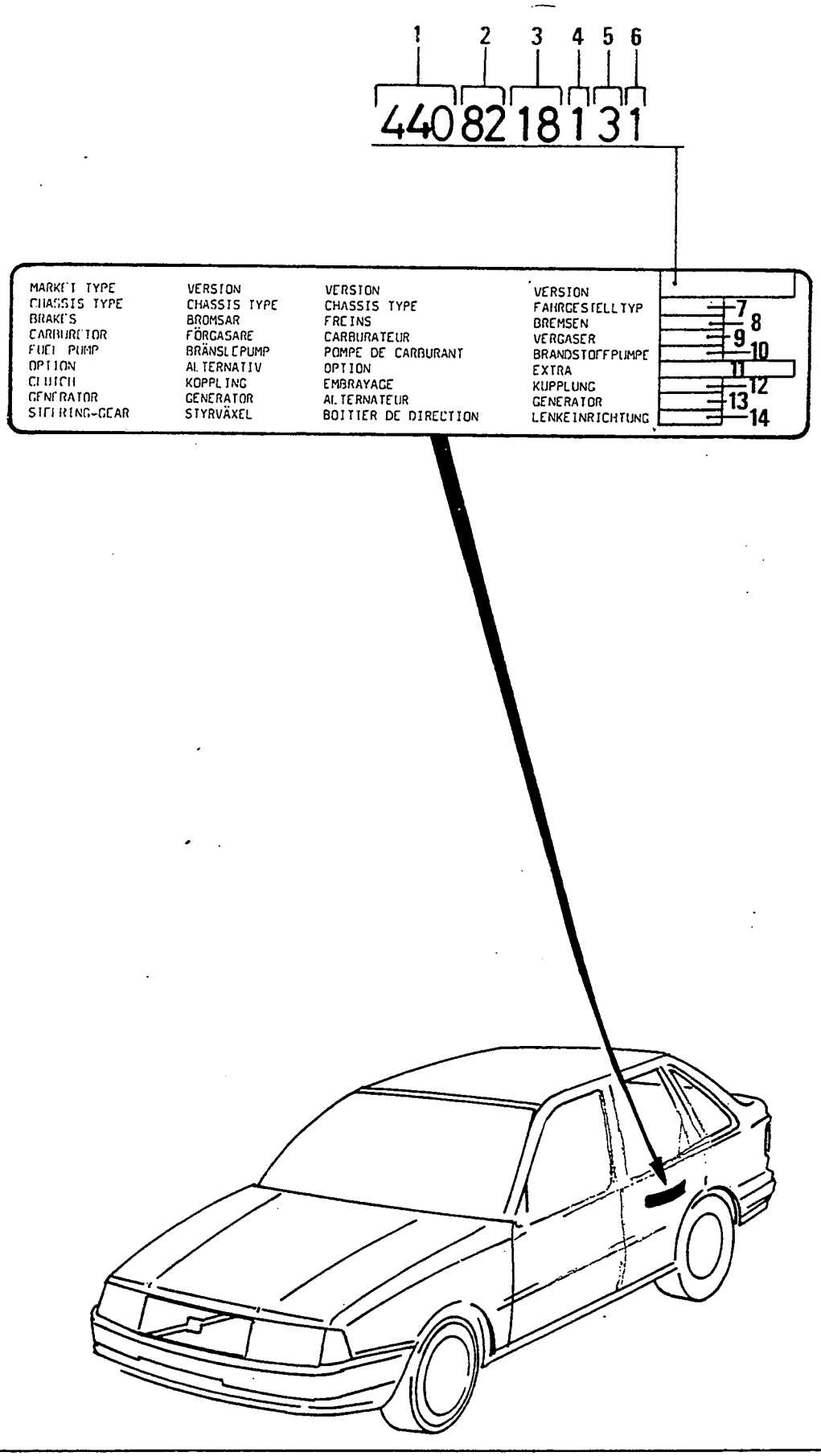
1 2 3 4 5 6
440 82 18 1 31
MARKET TYPE
CHASSIS TYPE
BRAKES
CARBURETOR
FUEL PUMP
OPTION
CLUTCH
GENERATOR
STEERING-GEAR
VERSION
CHASSIS TYPE
BROMSAR
FÖRGASARE
BRÄNSLEPUMP
ALTERNATIV
KOPPLING
GENERATOR
STYRVÄXEL
VERSION
CHASSIS TYPE
FREINS
CARBURATEUR
POMPE DE CARBURANT
OPTION
EMBRAYAGE
ALTERNATEUR
BOITIER DE DIRECTION
VERSION
FAHRGESTELLTYP
BREMSEN
VERGASER
BRANDSTOFFPUMPE
EXTRA
KUPPLUNG
GENERATOR
LENKEINRICHTUNG
7
8
9
10
11
12
13
14

SERVICESKYLT

1. Fordonstyp

2. Motortyp

01 = B18K
02 = B18KP
03 = B18KPD
06 = B18FTM
07 = B18KD
10 = B18U (M)-200/203
12 = B18U (M)-103/113
14 = B18E/EP
15 = B18U-200/203
16 = B18U-103/113
17 = B16F
18 = B18F/FP
19 = B18FT
31 = B20F
32 = B20F (M)
70 = D19T (EGR)
79 = D19T

3. Utrustningsnivå

20 = BASIC-K/KD
21 = DL-K/KD
22 = GL-K/KD
31 = DL-KP/KPD
32 = GL-KP/KPD
33 = GLE-KP/KPD
34 = GLT-KP/KPD
41 = DL-FP/B16F
42 = GL-FP/B16F
43 = GLE-EP/FP/B16F
44 = GLT-EP/FP/B16F
85 = TURBO-FT/FTM

4. Kaross

1 = utan taklucka
2 = med taklucka

5. Växellåda

3 = manuell växellåda MT-5 (JC5/JB3)
5 = automatisk växellåda (AT-4)
6 = CVT

6. Rattplacering

1 = vänsterstyrd
2 = högerstyrd

7. Chassityp

8. Bromsar (fram, bak, hydralkontrolldon)

1 = Girling, ATE, DBA
2 = Girling, ATE, ATE
3 = Girling, Girling, DBA

9. Bränslesystem

1 = Renix = injection
2 = Bosch = injection
3 = Solex = förgasare

10. Bränslepump

1 = Bosch
2 = Sofabex

11. Option

12. Koppling

3 = Valeo
5 = ZF

13. Generator

1 = Valeo
2 = Bosch

14. Styrväxel

1 = Cam gear
2 = Volvo

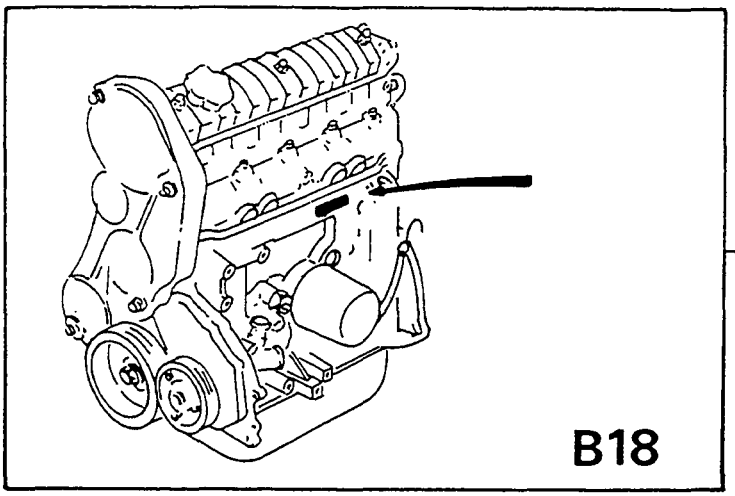

1

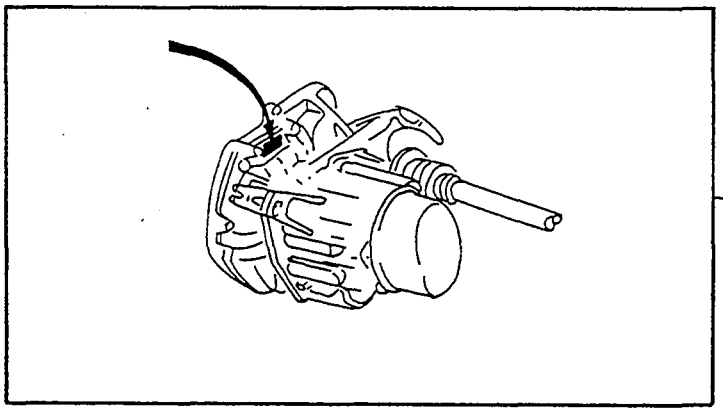

2

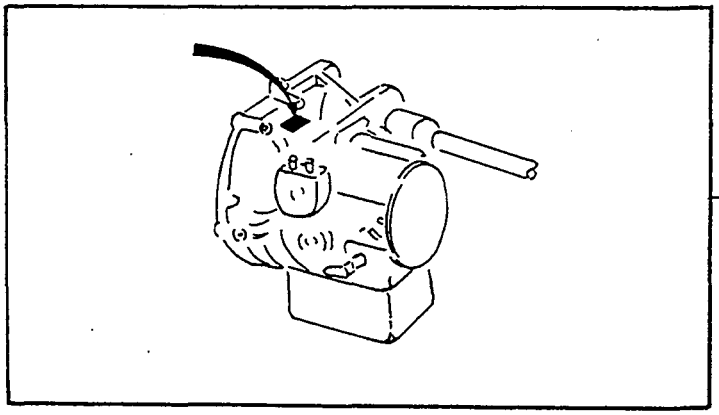

3

FÖRORD (S)

Grupp 01
Sida 23

Skyltar på motor, växellåda

1. Placering motornummer
2. Placering manuell växellåda
3. Placering automatisk växellåda

ABBREVIATIONS (GB) / FÖRKORTNINGAR (S)

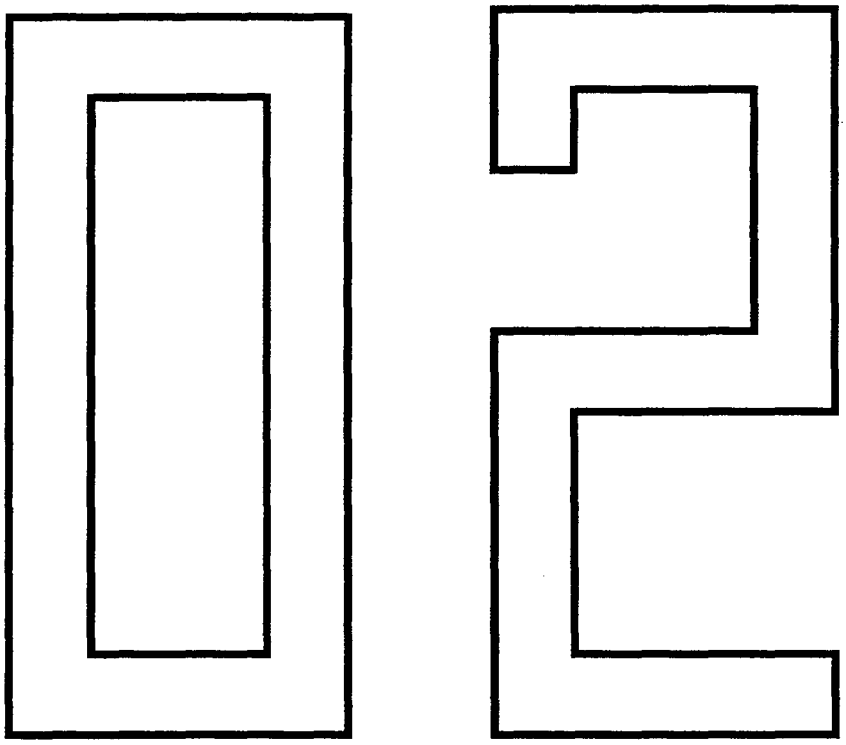

ABBREVIATIONS (GB)

A	=	ampere
ABS	=	anti-skid brake system
A.C	=	air conditioning
Ah	=	amperehours
ALTER	=	alternative
AUTO.TRANS	=	automatic gearbox
BODY -XXXX	=	up to body NO
BODY XXXX-	=	from body NO
CARB	=	carburettor engine
CH -XXXXX	=	up to chassis NO
CH XXXX-	=	from chassis NO
CH -APP XXXX	=	up to approx chassi NO
CH APP XXXX-	=	from approx chassi NO
CHMSL	=	central high mounted stop light
CLS	=	central locking system
CH TYPE	=	chassis type
CODE	=	code (trim code, paint code)
COMBU	=	heater combinable with air conditioning
COMPL	=	complete
CVT	=	continuous, shifting transmisson
DSL	=	diesel
E.G.R	=	exhaust gas recirculation
ENG -XXXX	=	up to engine NO
ENG XXXX-	=	from engine NO
EXC	=	excluding
ETC	=	electronic traction control
FOR	=	for
F.STAB	=	front stabilizer
F.S.B	=	fixed seat belt
F.I	=	injection engine (petrol)
H.L.WIPER	=	headlamp wiper
I.DIA	=	inner diameter
IN.BELT	=	inertia belt
INCL	=	inclusive
km	=	kilometre
l	=	litre
LG	=	length
L.H.	=	left
L.H.D	=	left hand drive
L.H.T	=	traffic driving on the left
MAN.TRANS	=	manual gearbox
MARKED	=	marked
mm	=	millimetre
M.W	=	manual windows
NO	=	number
O.DIA	=	outer diameter
O.S	=	oversize
PCS	=	piece(s)
P.S	=	power steering
P.W	=	power windows
R.AX	=	rear axle
RATIO	=	gear ratio
REPL	=	replaced by
R.H.	=	right
R.H.D	=	right hand drive
R.H.T	=	traffic driving on the right
R.R	=	raised roof
R.STAB	=	rear stabilizer
SEE	=	see
SEE FIG	=	see fig
SPCL	=	special version
S.R	=	sun roof
S.R.S	=	supplemental restaint system
STD	=	standard
STD.DIM	=	standard dimension
S.W	=	station wagon
THK	=	thickness
TYPE	=	type
U.S	=	undersize
V	=	volt
VAN	=	van
W	=	watt
WI	=	width
W/O	=	without
X	=	order as required, state required length
4CYL	=	petrol engine, four cylinders
6CYL	=	petrol engine, six cylinders
4DRS	=	4-door car
5DRS	=	5-door car

"Country code":

e.g.(S)(F) = When the section is specific to a market or markets the nationality symbols for the market(s) concerned are utilized

"PS"-kod:

EU	=	exchange unit (see Exchange System Catalogue for further information)
IK	=	included in parts kit
KL	=	included in parts kit + LS
KN	=	included in parts kit + NS
LS	=	stocked only in countries of assembly, not stocked by Volvo Central Warehouses C1, C2
NS	=	not stocked as spare part
OP	=	no longer stocked by Volvo Central Warehouses C1, C2
SP	=	superseeded part

"SR"-kod:

1-6 = denote the stocking grade

FÖRKORTNINGAR (S)

A	=	ampere
ABS	=	låsningsfria bromsar
A.C	=	med luftkonditionering
Ah	=	amperetimmar
ALTER	=	alternativ
AUTO.TRANS	=	automatväxellåda
BODY -XXXX	=	t.o.m. kaross nr
BODY XXXX-	=	fr.o.m. kaross nr
CARB	=	förgasarmotor
CH -XXXXX	=	t.o.m. chassi nr
CH XXXX-	=	fr.o.m. chassi nr
CH -APP XXXX	=	t.o.m. chassi nr omkring
CH APP XXXX-	=	fr.o.m. chassi nr omkring
CHMSL	=	extra bromsljus
CLS	=	centrallåsning
CVT	=	fortlöpande, väx. transmission
CH TYPE	=	chassityp
CODE	=	kod (klädselkod, färgkod)
COMBU	=	värmare kombinerbar med A.C
COMPL	=	komplett
DSL	=	diesel
E.G.R	=	returledning för avgaser
ENG -XXXX	=	t.o.m. motor nr
ENG XXXX-	=	fr.o.m. motor nr
ETC	=	elektronisk spinnreglering
EXC	=	exklusive
F.STAB	=	främre krängningshämmare
F.S.B	=	säkerhetsbälte utan rullar
F.I	=	insprutningsmotor (bensin)
H.L.WIPER	=	strålkastartorkare
I.DIA	=	diameter, inre
IN.BELT	=	säkerhetsbälte med rullar
INCL	=	inklusive
km	=	kilometer
l	=	liter
LG	=	längd
L.H.	=	vänster
L.H.D	=	vänsterstyrd
L.H.T	=	vänstertrafik
MAN.TRANS	=	manuell växellåda
MARKED	=	märkt med
mm	=	millimeter
M.W	=	mekaniska fönsterhissar
NO	=	nummer
O.DIA	=	diameter, yttre
O.S	=	överdimension
PCS	=	styck
P.S	=	servostyrning
P.W	=	elektriska fönsterhissar
R.AX	=	bakaxel
RATIO	=	utväxlingsförhållande
REPL	=	ersätts av
R.H.	=	höger
R.H.D	=	högerstyrning
R.H.T	=	högertrafik
R.R	=	höjt tak
R.STAB	=	bakre krängningshämmare
SEE	=	se
SEE FIG	=	se pos
SPCL	=	specialutförande
S.R	=	taklucka
S.R.S	=	med bältesförsträckare
STD	=	standardutförande
STD.DIM	=	standarddimension
S.W	=	herrgårdsvagn
THK	=	tjocklek
TRANS	=	växellåda
U.S	=	underdimension
V	=	volt
VAN	=	skåpvagn
W	=	watt
WI	=	bredd
W/O	=	utan
X	=	erforderligt antal, erforderlig längd
4CYL	=	bensinmotor 4 cylindrar
6CYL	=	bensinmotor 6 cylindrar
4DRS	=	4-dörrars personvagn
5DRS	=	5-dörrars personvagn

"Landsymbol":

t.ex. (S)(F)	=	som symbol för land används de internationellt vedertagna symbolerna för motorfordon

"PS"-kod:

EU	=	utbytesenhet (kompletterande upplysningar, se Volvo bytessystemkatalog)
IK	=	ingår i sats
KL	=	ingår i sats + LS
KN	=	ingår i sats + NS
LS	=	lagerföres endast i respektive monteringsland, lagerföres ej av Volvo centrallager C1, C2
NS	=	lagerföres ej som reservdel
OP	=	utgått ur sortimentet, lagerföres ej av Volvo centrallager C1, C2
SP	=	ersatt artikel

"SR"-kod:

1-6	=	anger artikelns lagerhållningsgrad

NUMERICAL REGISTER / NUMMERREGISTER

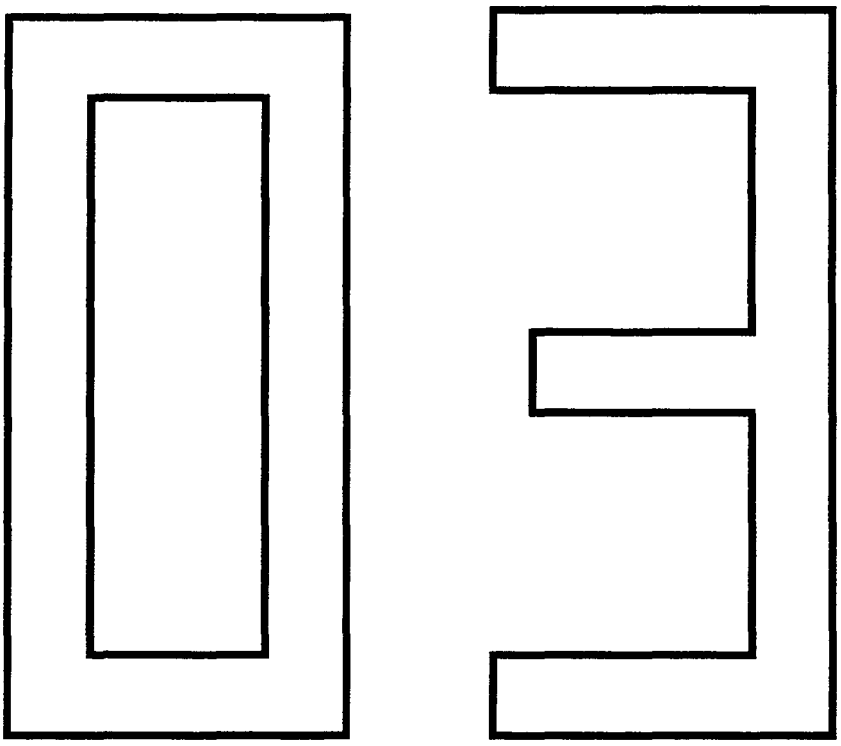

NUMERICAL REGISTER

NUMMERREGISTER

Foreword (GB)

Group 03, number register containing all parts in the catalogue.

The parts are in numerical order, with references to the appropriate group and page.

Parts numbers are shown as follows:
907861-9 = Stocked by VCC Aftersales.
8884106-0 = Stocked only in country of assembly. Not stocked by VCC Aftersales.
253295 = Not stocked by VCC Aftersales.
(264612) = Superseded part.

Standard parts, e.g. screws, nuts etc. (function group 1100-1159) are taken up only once, without group and page references, are marked with *.

Förord (S)

Grupp 03, nummerregister innehåller alla artiklar i katalogen.

Artiklarna är i nummerordning och är hänvisade till respektive grupp och sida.

Artikelnumren redovisas enligt följande:
907861-9 = Lagerföres av VCC Aftersales.
8884106-0 = Lagerföres endast i respektive monteringsland. Lagerföres ej av VCC Aftersales.
253295 = Lagerföres ej av VCC Aftersales.
(264612) = Artikeln är ersatt.

Standardartiklar, t.ex. skruv, mutter m.m (funktionsgrupp 1100-1159) är endast upptagna en gång och utan hänvisning till grupp och sida, är märkta med *.

NUMERICAL REGISTER

NUMMERREGISTER

Part No. Artikel nr	Gr Gr	Page Sida
11998-2	43	525
	43	529
	43	555
18677-5	26	255
	26	259
	26	261
	26	267
	26	269
	26	271
76614-7	32	341
* 120265-4		
182039-8	35	377
* 190364-0		
* 191695-6		
192451-3	35	365
	35	369
240602-3	33	351
244110-3	33	351
(270928)	35	379
271780-9	35	379
273503-3	32	341
(277747)	36	395
	43	567
603760-0	39	493
604528-0	39	493
604529-8	39	493
604530-6	39	493
616270-5	39	489
667503-7	25	205
	25	207
	25	211
	25	217
	25	219
	25	223
	25	225
	25	227
	25	229
680906-5	52	611
* 907847-8		
912483-5	35	381
* 914525-1		
* 914532-7		
* 914535-0		
(919211)	37	447
* 924050-8		
* 924060-7		
925052-3	37	463
(925054)	43	561
* 940101-9		
* 940109-2		
* *(940132)*		
* 940199-3		
940341-1	37	459
941266-9	87	953
941426-9	25	237
941730-4	37	459
* 941905-2		
* 941907-8		
* 941911-0		
942327-8	36	395
	36	397
	36	399
	43	567
	64	631
	64	635
	87	931
942571-1	38	477
* 942605-7		
942754-3	83	743
* 942767-5		
942888-9	37	459
* 942915-0		
(943447)	38	483
943469-7	23	145
	23	147
	23	151
	23	167
	25	183
	25	245
	28	309
	43	537
	87	949
	87	951
(943470)	23	149
	23	155
	23	157
	28	309
943471-3	26	255
	26	259
	26	261
	26	265
	26	269
	26	271
	26	273
	26	277
	26	279
	26	281
	26	283
	26	285
	26	287
	26	289
	28	309
	36	391
	43	569
	52	591
	52	593
	52	605
	64	649
	64	653
	64	655
943472-1	25	175
	25	177
	25	183
	25	185
	25	195
	25	199
	26	255
	26	257
	26	259
	26	261
	26	265
	26	271
	26	273
	26	279
	26	281
	26	283
	26	285
	26	289
	52	587
	64	657
943473-9	26	255
	26	259
	26	261
	26	265
	26	269
	26	273
	26	277
	26	279
	26	281
	26	283
	26	285
	28	307
	64	647
	64	649
	64	655
943474-7	23	149
	23	155
	23	157
	25	245
	26	255
	26	259
	26	261
	26	265
	26	269
	26	271
	26	279
	26	283
	26	287
	26	289
	28	309
	28	313
	64	647
	64	649
	64	651
	64	653
	64	657
943475-4	25	175
	25	177
	26	255
943476-2	25	243
	25	245
	25	249
	26	255
	26	259
	26	261
	26	265
	26	269
	26	271
943478-8	25	237
943479-6	25	249
(943481)	23	167
	25	239
	25	241
	25	243
	25	247
	25	251
(943483)	25	239
943722-9	36	393
(943727)	36	389
	36	391
943799-7	37	459
(944222)	37	459
944265-8	35	359
	35	361
	35	381
944306-0	37	459
(945082)	37	459
* 945358-0		
* 945407-5		
* 945408-3		
* *(945409)*		
* 945444-8		
* 945542-9		
945718-5	38	483
* 945761-5		
945828-2	37	441
945829-0	37	441
* 945912-4		
* 945970-2		
946038-7	37	445
	37	459
946040-3	37	459
946041-1	37	441
	37	459
* 946173-2		
* 946177-3		
946198	37	459
* 946215-1		
* 946329-0		
* *(946418)*		
* 946440-5		
* 946441-3		
* *(946452)*		
* 946470-2		
* 946471-0		
* 946472-8		
* 946485-0		
* 946515-4		
* 946544-4		
(946640)	37	443
	37	445
	37	447
	37	449
	37	451
	37	459
* 946671-5		
* 946752-3		
946777-0	35	371
* 946810-9		
946813-3	39	491
946841-4	25	237
* 946934-7		
* 947107-9		
* 947246-5		
* 947515-3		
* 947542-7		
(947588)	37	443
	37	445
	37	447
	37	459
947621-9	23	149
	25	183
	43	555
	43	569
947622-7	25	183
	64	649
	64	653
* 947760-5		
* 947790-2		
* 947818-1		
* 948069-0		
* 948081-5		
948189-6	37	459
948211-8	23	155
	23	157
	23	167
	26	255
	26	259
	26	261
	26	265
	27	299
	36	403
	36	407
	36	409
	39	505
	64	655
* 948217-5		
948289-4	37	441
	37	447
	37	459
948291-0	37	459
948293-6	37	443
	37	459
948294-4	37	439
948296-9	37	439
948297-7	37	439
* 948356-1		
948404-9	25	205
* 948571-5		
* 948645-7		
* 948663-0		
948855-2	37	441
948995-6	37	439
948996-4	37	439
949002-0	37	459
* 949017-8		
949201-8	37	443
949206-7	37	459
* 949278-6		
* *(949279)*		
* *(949280)*		
* *(949366)*		
949400-6	37	439
	37	443
	37	445
	37	447
	37	449
(949401)	37	459
949404-8	37	459
949489-9	37	441
	37	445
	37	447
949490-7	37	439
	37	441
	37	443
	37	459
949671-2	35	359
	35	361
	35	377
* 949734-8		

*) Standard part, occurs elsewhere in this catalogue. /Standardartikel, förekommer på flera sidor i denna katalog.

NUMERICAL REGISTER — NUMMERREGISTER

Group / Grupp 03

Page / Sida 33

Part No. Artikel nr	Gr Gr	Page Sida
* 949874-2		
949931-0	36	389
	36	391
	36	393
	83	729
	83	731
* 951085-0		
* 951669-1		
* *951952*		
* 951967-9		
952627-8	41	513
952643-5	87	949
* 952995-9		
(954430)	37	459
(954432)	37	459
(954435)	37	459
(954437)	37	459
(954439)	37	459
(954440)	37	459
(954442)	37	459
(954443)	37	459
(954444)	37	459
(954445)	37	459
(954446)	37	459
(954447)	37	459
(954448)	37	461
(954450)	37	461
(954453)	37	461
(954454)	37	461
(954461)	37	461
(954469)	37	461
* 955114-4		
* 955122-7		
* *(955123)*		
* 955126-8		
* 955127-6		
* 955129-2		
* 955130-0		
* 955131-8		
* 955132-6		
* 955140-9		
* 955145-8		
* 955154-0		
* 955226-6		
* 955244-9		
* 955268-8		
* 955269-6		
* 955271-2		
* 955272-0		
* 955274-6		
* 955276-1		
* 955278-7		
* *(955279)*		
* 955281-1		
* 955295-1		
* 955296-9		
* *(955297)*		
* *(955298)*		
* 955300-9		
* *(955301)*		
* 955302-5		
* 955307-4		
* *(955318)*		
* *(955320)*		
* *(955321)*		
* *(955323)*		
* *(955325)*		
* 955779-4		
* 955780-2		
* 955781-0		
* 955782-8		
* 955802-4		
* 955891-7		
* 955892-5		
* 955894-1		
* 955895-8		
* 955897-4		
* 955919-6		
* 955920-4		
* 955921-2		
* 955945-1		
* 955946-9		
* 955948-5		
* 955949-3		
* 956044-2		
(956049)	84	769
* 956058-2		
* 956059-0		
* *(956066)*		
* 956075-6		
* 956092-1		
* 956093-9		
* 956163-0		
956928-6	37	459
956929-4	37	459
956930-2	36	407
	37	459
956934-4	37	459
(956945)	37	459
956946-8	36	407
956947	37	459
(956948)	37	459
957173-8	43	559
957184-5	43	559
958201-6	37	459
* 958247-9		
* *(958281)*		
* 959219-7		
* 959220-5		
* 959222-1		
* 959240-3		
959241-1	21	97
	21	99
	87	937
	87	939
	87	941
* 959243-7		
* 959244-5		
* 960137-8		
* *(960139)*		
* 960140-2		
* *(960141)*		
* 960147-7		
* 960148-5		
* 960871-2		
961676-4	25	239
	87	949
	87	951
* *(961989)*		
* *961991*		
* 963105-2		
* 963106-0		
* *(963107)*		
* 963119-3		
963187-0	35	365
	35	369
* 963221-7		
* 963222-5		
* 963243-1		
963370-2	35	365
	35	369
964166-3	37	439
964167-1	37	439
964195-2	36	407
964212-5	35	371
965107-6	37	443
	37	447
	37	449
(965110)	37	443
	37	445
	37	449
* 965175-3		
* 965180-3		
* 965185-2		
* 965186-0		
* 965187-8		
* 965189-4		
* 965216-5		
* 965220-7		
* 965221-5		
* 965222-3		
* 965223-1		
* *(965267)*		
* 965269-4		
* *965285*		
* 965287-6		
* 965354-4		
* 965374-2		
* 965391-6		
* 965393-2		
* *(965395)*		
* 965396-5		
* 965483-1		
965768-5	43	557
	43	559
965822-0	37	439
	37	441
	37	443
	37	447
	37	449
	37	451
	37	459
965824-6	37	439
	37	443
	37	451
	37	459
965825-3	37	441
	37	459
965826-1	35	359
	35	371
	35	373
	35	375
965828-7	35	373
965831-1	35	371
	35	373
	35	377
966326-1	38	475
	38	477
	38	479
(966329)	37	465
966330-3	37	465
	87	949
(966825)	64	637
966850-0	35	377
967545-5	37	465
(967570)	37	445
* 967760-0		
967764-2	23	167
	25	239
	25	241
	25	243
	25	247
	25	251
967808-7	37	443
967851-7	36	407
967919-2	23	149
	23	151
	23	155
	28	309
	28	313
	38	483
	64	637
968388-9	37	441
968389-7	37	441
* 968479-6		
968547-0	37	463
	37	465
969115-5	37	463
* 969147-8		
969160-1	37	463
	37	465
969161-9	37	463
969162-7	37	463
	37	465
(969163)	37	465
	87	949
969164-3	37	463
	37	465
969197-3	37	463
	37	465
* 969278-1		
* 969466-2		
* 969478-7		
* 969489-4		
* 969518-0		
970554-2	37	459
970556-7	37	459
970587-2	37	459
970589-8	37	459
970592-2	37	459
970593-0	37	459
970596-3	37	459
970624-3	37	459
970625-0	37	459
970626-8	37	459
970628-4	37	459
970629-2	37	459
970630-0	37	461
970633-4	37	461
970663-1	37	461
970665-6	37	461
970700-1	37	461
970711-8	37	461
970744-9	35	381
* 970948-6		
* 970950-2		
* 970951-0		
* 970953-6		
* 971082-3		
* 971089-8		
* 971095-5		
* 971098-9		
* 971099-7		
* 972034-3		
* 972079-8		
* 972133-3		
* 972409-7		
* 973096-1		
973117-5	36	407
973150-6	36	407
* 973246-2		
* 973519-2		
* 974607-4		
976033-1	43	561
976733-6	23	145
	23	147
	25	243
	25	245
	38	475
	87	927
976734-4	23	139
	23	145
	28	307
* 976944-9		
978151-9	37	445
978257-4	36	407
	37	443
	37	445
	37	447
	37	449
	37	451
	37	459
978924-9	37	441
979001-5	37	443
	37	445
	37	447
	37	459
979002-3	36	407
1128398-3	87	955
(1129295)	87	955
(1129296)	87	955
1129306-5	87	955
1161231-4	22	131
1188706-4	35	381
(1202237)	82	715
	83	729
	83	731
* 1204775-9		
1206468-9	25	205
	25	207

*) Standard part, occurs elsewhere in this catalogue. /Standardartikel, förekommer på flera sidor i denna katalog.

NUMERICAL REGISTER

NUMMERREGISTER

Part No. Artikel nr	Gr Gr	Page Sida
	25	211
	25	215
	25	219
	25	223
	25	227
	25	229
1218114-5	22	129
	22	133
	43	537
1219852-9	32	341
1220513-4	43	565
1229350-2	52	599
	52	601
	52	603
	52	605
1234599-7	36	403
	36	409
	37	471
1235933-7	32	337
1255989-4	81	705
	85	877
1259559-1	32	341
1264999-2	36	395
1266870-3	87	949
	87	951
1270005-0	23	161
1270007-6	23	159
(1270051)	23	159
1270096-9	23	161
1270102-5	23	159
1270105-8	23	159
1270106-6	23	159
1270119-9	23	161
1270180-1	23	159
1276069-0	23	149
1276863-6	23	149
(1277567)	89	1011
1297814-4	89	1007
(1306702)	23	145
	23	147
	25	243
	25	245
	87	927
(1306703)	23	139
	23	145
	28	307
1307048-7	37	447
1307053-7	37	441
1307600-5	37	445
1312262-7	26	259
	26	261
	26	265
1324250-8	31	325
1324263-1	36	401
(1324617)	32	341
1324620-2	32	341
1325751-4	82	717
	82	719
	82	721
1339513-2	43	559
1339514-0	43	559
1339524-9	43	559
1339705-4	43	559
1339717-9	43	565
1339733-6	43	557
	43	559
1339745-0	43	565
1339922-5	43	565
1342554-1	36	393
1347063-8	36	401
1347064-6	36	401
1356443-0	84	765
1357335-7	33	351
1362295-6	39	493
1362374-9	39	493
1362546-2	36	401
1362710-4	32	341
1362790-6	38	477
1363536-2	33	351
(1363538)	33	351
1363544-6	33	351
1363545-3	33	351
1363682-4	36	401
1363683-2	36	401
1363684-0	36	401
(1363719)	36	401
1363720-2	36	401
1363923-2	28	315
1367375-1	33	351
1373079-1	39	489
1373080-9	39	489
1373082-5	39	495
1382135-0	82	715
	83	729
	83	731
1384583-9	39	489
	39	493
1384593-8	39	493
1384664-7	39	493
1384799-1	39	493
1387782-4	52	587
1394370-9	35	381
1394371-7	35	381
1573118-5	88	977
	88	979
* 1697033-7		
1698179-7	32	341
1698188-8	32	341
3100195-1	25	243
	28	313
	28	315
3101782-5	21	111
3101804-7	23	167
(3102232)	43	537
3102647-9	55	615
(3102768)	37	469
3102808-7	23	155
	23	157
3102849-1	43	537
3102858-2	21	111
	25	191
3102863-2	21	111
* 3103770-8		
* *3103820*		
* 3103860-7		
3103872-2	21	101
	21	107
* 3104031-4		
* 3104616-2		
* 3104765-7		
* *(3105246)*		
3105284-8	27	297
3105479-4	85	887
	85	893
	85	897
3105591-6	22	129
	22	133
	25	195
	26	273
	26	277
	26	279
	26	281
	26	283
	26	285
3107742-3	37	445
3107781-1	61	623
3120013-2	88	983
3120014-0	88	983
* 3120017-3		
* 3120018-1		
* 3120019-9		
(3120028)	36	403
	37	471
3120101-5	83	733
	83	739
3120111-4	37	447
3120149-4	88	969
3120150-2	61	623
	65	667
3120153-6	51	577
	51	579
3120158-5	84	767
3120161-9	43	525
	43	529
3120162-7	43	525
	43	529
(3120165)	37	439
(3120170)	26	255
	26	259
	26	261
	26	267
	26	269
	26	271
3120179-1	86	917
	88	961
3120183-3	85	867
	85	869
3120184-1	88	963
3120188-2	37	459
3120210-4	83	725
3120215-3	85	879
	85	883
	89	1001
3120217-9	37	459
3120235-1	37	447
3120243-5	25	243
3120254-2	84	761
3120258-3	64	629
	64	633
(3120262)	26	259
	26	261
	26	265
3120267-4	37	455
3120276-5	37	445
3120277-3	37	441
3120278-1	37	439
3120288-0	23	155
	52	599
	86	917
3120291-4	43	567
3120295-5	43	551
(3120306)	37	439
	37	441
3120328-4	37	465
3120329	37	465
3120332-6	26	259
	26	261
	26	265
	36	409
	37	455
3120334-2	37	455
3120336-7	86	917
3120340-9	35	359
	35	361
3120349-0	25	249
3120353-2	37	441
3120354-0	37	441
3120361-5	37	447
3120366-4	37	443
3120376-3	37	445
3120379-7	88	965
	88	969
3120381-3	83	737
	83	741
* 3120415-9		
3120425-8	89	1001
3120433-2	27	299
3120435-7	41	513
3120437-3	25	189
	38	475
3120438-1	23	155
3120446-4	37	455
(3120447)	27	297
3120476-1	86	917
3120479-5	25	249
	28	309
	86	913
* 3120493-6		
3120495-1	26	255
* 3120499-3		
3120529-7	37	455
3120530-5	39	505
	85	903
(3120532)	72	675
3120535-4	26	255
	27	299
(3120538)	83	733
	83	739
3120548-7	85	879
	85	883
3120550-3	37	455
3120551-1	36	391
3120553-7	43	525
	43	529
3120559-4	55	615
3120560-2	28	307
3120567-7	72	675
3120572-7	41	515
	52	587
	87	939
	87	941
	87	957
3120573-5	23	167
	25	245
	25	249
3120581-8	41	513
	41	515
3120586-7	85	893
	85	897
3120587-5	85	893
	85	897
(3120590)	37	441
	37	443
	37	459
3120591-7	37	439
	37	441
	37	443
	37	451
	37	453
	37	459
3120592-5	37	455
3120598-2	25	249
	43	569
3120601-4	64	649
	64	653
3120605-5	87	927
3120611-3	89	1007
3120613-9	89	1007
3120615-4	23	145
	25	237
	25	245
	25	247
	25	251
3120616-2	36	391
	36	393
3120626-1	25	193
3120628-7	37	453
(3120629)	52	599
3120638-6	87	923
3120640-2	87	925
3120641-0	87	923
3120642-8	37	441
3120645-1	85	881
	85	885
	85	901
3120646-9	85	901
3120655-0	87	927
3120657-6	87	927
3120672-5	89	1007
3120673-3	89	1007
* 3120677-4		
3120684-0	89	1007
3120692-3	26	289
* 3120695-6		
(3120809)	85	889
3120822-6	23	157
	83	743
3120833-3	37	445

*) Standard part, occurs elsewhere in this catalogue. /Standardartikel, förekommer på flera sidor i denna katalog.

NUMERICAL REGISTER — NUMMERREGISTER

Group / Grupp 03

Page / Sida 35

Part No. / Artikel nr	Gr / Gr	Page / Sida
3120849-9	43	527
	43	529
3120850-7	23	139
3120851-5	64	647
	64	651
3120857-2	43	567
3120859-8	86	913
	86	915
(3120860)	85	893
3120869-7	61	625
3120888-7	83	735
	87	931
3120895-2	36	387
3120908-3	37	469
3120909-1	43	551
3120916-6	25	183
3120922-4	25	197
3120931-5	43	561
3120933-1	25	193
3120934-9	25	193
	25	197
3120941-4	85	903
	86	917
	87	935
(3120949)	89	1007
3120956-2	22	135
	35	359
3120969-5	55	615
3120974-5	61	623
3120976-0	41	515
3120988-5	23	167
	28	313
	83	729
	83	731
	85	901
3120989-3	89	1007
3120990-1	26	257
3120999-2	87	927
3121000-8	43	551
3121006-5	86	913
	86	915
(3121013)	25	239
	25	245
3121014-9	64	649
3121016-4	27	295
3121025-5	28	307
	28	309
	36	389
	37	455
	84	761
	85	879
	85	883
	85	895
	85	897
	86	913
	88	965
	88	969
3121029-7	89	1007
* *(3121030)*		
3121043-8	43	567
3121044-6	43	567
3121048-7	27	301
3121076-8	43	567
3121077-6	64	629
(3121087)	38	485
3121089-1	25	183
3121097-4	28	307
	28	309
3121098-2	28	307
3121099-0	28	307
	28	309
3121110-5	43	537
	43	555
	43	559
3121111-3	23	167
	36	391
	36	393
3121116-2	37	455
	82	717
3121120-4	36	391
	36	393
	37	457
3121121-2	37	421
	64	649
3121124-6	87	931
3121125-3	87	923
* 3121129-5		
3121132-9	37	469
3121138-6	32	329
	32	331
3121141-0	64	647
	64	649
	64	651
3121143-6	37	455
3121146-9	26	255
(3121147)	26	255
	26	261
	26	265
3121160-0	37	457
3121163-4	85	871
	85	875
3121167-5	25	183
3121170-9	25	195
	25	199
3121172-5	52	599
	52	601
	52	603
	52	605
3121174-1	41	513
	41	517
3121182-4	38	485
3121187-3	61	623
3121192-3	27	301
	52	595
3121200-4	38	485
3121209-5	43	551
3121210-3	23	145
3121212-9	27	297
	82	715
3121226-9	37	447
(3121228)	25	183
	25	245
3121229-3	37	455
	89	1007
3121230-1	36	389
3121234	37	445
3121235-0	23	139
3121241-8	85	901
3121243-4	23	139
(3121245)	52	603
	85	901
3121247-5	52	587
3121251-7	27	297
3121272-3	37	457
3121274-9	85	901
3121298-8	37	455
3121299-6	21	119
	88	979
	88	985
3121312-7	87	925
	87	927
3121317-6	37	449
3121318-4	37	447
3121319-2	37	447
	37	449
	37	459
3121321-8	25	205
3121327-5	28	309
(3121331)	43	537
3121341-6	37	455
3121342-4	37	443
3121363-0	85	839
	85	841
	85	901
3121364-8	52	603
	85	839
	85	901
3121366-3	88	983
3121367-1	88	977
	88	979
	88	983
3121387-9	37	455
3121404-2	26	255
3121406-7	43	559
3121411-7	85	893
3121414-1	85	895
	85	897
3121418-2	37	423
	37	433
	87	935
3121425-7	37	447
3121432	89	1031
3121435-6	64	649
3121436-4	25	213
	25	215
	25	221
3121439-8	23	149
	23	153
3121446-3	27	295
	52	597
3121447-1	87	937
	87	939
3121448-9	37	445
3121452-1	37	445
3121456-2	37	443
3121462-0	25	199
3121463-8	25	197
3121470-3	89	995
3121471-1	89	995
3121486-9	22	131
	22	133
3121487-7	37	457
3121491-9	85	901
3121494-3	83	725
(3121495)	37	465
3121499-2	37	443
3121505-6	84	761
3121511-4	27	297
* 3121518-9		
* 3121519-7		
3121520-5	84	761
	89	1007
3121534-6	89	1007
3121540-3	61	623
	61	625
3121545-2	27	297
3121546-0	89	1007
3121558-5	83	737
	83	741
3121559-3	27	295
3121561-9	88	961
3121569-2	25	183
(3121570)	88	983
3121577-5	83	733
3121581-7	89	1007
(3121583)	77	689
3121590-8	88	961
3121593-2	43	525
	43	533
	43	555
3121602-1	88	977
	88	979
	88	981
	88	983
3121608-8	88	977
	88	979
3121614-6	23	155
3121619-5	43	555
	43	559
3121620-3	26	255
3121625-2	88	961
3121633-6	43	567
3121634-4	89	1001
3121637-7	33	355
3121639-3	23	151
3121642-7	85	879
	85	883
3121644-3	85	901
3121645-0	85	901
3121649-2	61	623
3121650-0	51	577
	51	581
	51	583
3121651-8	65	667
3121654-2	25	195
	25	197
	25	203
3121657-5	37	463
3121658-3	37	463
3121661-7	83	733
	83	739
3121662-5	52	595
	52	597
	65	667
	86	913
3121673-2	89	1007
3121678-1	25	207
3121679-9	25	237
3121680-7	23	151
* 3121687-2		
3121694-8	89	1007
3121696-3	88	963
3121740-9	83	731
3121741-7	28	315
	82	715
3121776-3	27	297
3121780-5	87	929
* 3121786-2		
* 3121787-0		
3121791-2	65	667
3121792-0	65	667
3121794-6	27	295
	52	593
3121798-7	89	1007
3121809-2	37	441
	37	451
3121818-3	43	561
3121824-1	36	391
	36	393
3121825-8	36	391
	36	393
3121834-0	23	167
3121837-3	88	961
3121841-5	82	715
3121849-8	37	457
3121850-6	23	167
3121854-8	83	747
3121857-1	85	881
	85	885
3121858-9	85	881
	85	885
3121864-7	33	355
	65	667
3121865-4	31	325
3121866	89	1007
3121867-0	22	129
	22	133
	43	537
3121869-6	52	599
	52	601
	52	603
	52	605
3121878-7	23	143
	23	149
	23	151
	23	153
(3121880)	61	623
* 3121887-8		
3121892-8	89	1007
3121893-6	89	1007
3121907-4	83	747
3121928-0	39	499
	85	877
3121942-1	85	877
3121943-9	28	305
3121948-8	23	167
3121961-1	23	143
	25	193
	25	197
	25	203

*) Standard part, occurs elsewhere in this catalogue. /Standardartikel, förekommer på flera sidor i denna katalog.

NUMERICAL REGISTER

NUMMERREGISTER

Part No. Artikel nr	Gr Gr	Page Sida
	86	913
	86	915
3121963-7	83	747
3121974-4	82	721
(3121999)	23	167
3122023-9	41	513
3122085-8	37	443
(3122111)	37	441
(3122124)	37	439
3122134-4	37	441
	37	459
3122168-2	85	879
	85	883
3122176-5	21	113
	21	117
3122177-3	65	667
(3122178)	65	667
3122181-5	37	453
3122182-3	37	453
3122187-2	28	313
3122195-5	88	973
	88	975
3122198-9	25	193
	25	197
	25	201
	25	203
	25	205
	25	207
	25	211
	25	215
	25	219
	25	223
	25	225
	25	227
	25	229
3122208-6	37	441
3122209-4	37	441
(3122212)	37	459
3122217-7	25	209
	37	443
3122219-3	37	443
3122220-1	37	439
3122221-9	37	451
3122222-7	37	443
	37	445
	37	451
	37	459
(3122223)	37	451
	37	453
3122231-8	65	667
(3122233)	61	623
(3122234)	61	625
3122235-9	52	597
(3122238)	35	359
	35	363
	35	369
	83	739
	86	913
3122239-1	25	189
	35	363
	35	367
	36	387
	81	705
	82	715
	82	717
	83	729
	83	731
	86	913
	86	915
3122243-3	35	359
3122247-4	33	355
3122258-1	37	443
3122262-3	37	443
3122264-9	37	443
3122267-2	37	441
3122268-0	37	445
	37	447
3122270-6	37	439
(3122271)	37	443
	37	459
3122272-2	37	445
3122285-4	82	715
3122290-4	37	443
3122296-1	51	581
3122297-9	26	255
	26	259
	26	261
	26	265
3122301-9	37	441
	37	443
	37	459
3122303-5	28	315
	37	451
3122304-3	37	445
3122306-8	37	439
	37	445
	37	453
(3122311)	37	439
3122312-6	37	451
3122313-4	37	451
3122321-7	37	441
3122322-5	37	441
3122325-8	25	193
3122327-4	25	193
3122329-0		
3122340-7	37	445
3122347-2	37	439
	37	441
	37	447
	37	451
	37	453
(3122348)	37	447
3122349-8	37	459
3122351-4	37	441
3122352-2	37	439
	37	441
3122355-5	37	453
3122357-1	37	439
3122358-9	37	439
3122360-5	87	931
(3122374)	43	551
3122376-1	88	961
3122379-5	28	307
	28	313
3122387-8	88	963
3122396-9	32	329
3122397-7	85	877
	86	917
3122408-2	28	307
	28	315
	41	515
3122409-0	85	887
3122413-2	25	239
	25	241
	25	243
	25	245
	25	247
	27	299
	52	593
(3122414)	37	445
3122416-5	37	443
3122419-9	37	445
3122420-7	37	445
	37	459
3122437-1	87	927
3122448-8	83	729
	83	733
	83	739
3122454-6	32	329
(3122455)	37	455
3122456-1	86	917
3122459-5	26	255
	26	259
	26	261
	26	265
	26	269
	26	271
	89	1003
3122463-7	37	459
3122464-5	37	447
3122465-2	37	441
3122472-8	39	505
	86	917
3122476-9	86	913
3122480-1	37	445
3122482-7	37	443
3122486-8	37	455
3122488-4	37	447
(3122489)	87	931
3122491-8	37	443
3122492-6	37	455
3122493-4	37	445
3122494-2	37	447
3122495-9	37	443
3122496-7	37	443
	37	447
3122499-1	23	167
	37	471
3122500-6	37	439
3122516-2	37	443
3122517-0	85	907
	87	927
3122518-8	85	907
3122521-2	37	441
	37	451
	37	459
3122527-9	87	923
3122529-5	37	455
3122530-3	83	733
	83	739
3122533-7	37	471
	43	537
	43	563
3122536-0		
3122538-6	64	629
	64	633
3122539-4	64	629
	64	633
3122545-1	37	455
3122546-9	37	455
3122548-5	31	325
3122549-3	37	447
3123000-6	61	623
3123004-8	25	195
	25	199
	64	657
3123006-3	84	767
3123007-1	85	873
	85	875
3123008-9	26	255
	26	261
	26	265
3123015-4	25	195
	25	197
	25	203
3123027-9	26	267
3123028-7	86	913
	86	915
3123029-5	86	913
	86	915
3123032-9	41	515
	89	1007
3123040-2	81	705
3123048-5	77	689
3123082-4	72	675
3123083-2	61	623
3123084-0	61	623
3123085-7	65	667
3123086-5	65	667
3123089-9	41	515
3123101-2	39	497
3123104-6		
3123106-1	23	167
3123111-1	25	215
3123112-9	27	299
3123120-2	27	299
3123125-1	85	881
	85	885
3123133-5	88	961
3123136-8	86	913
	86	915
3123137-6	89	1007
3123162-4	23	149
3200060-6	26	273
	26	277
	26	281
	26	285
3200206-5	85	839
	85	841
(3200212)	26	269
	26	271
3200223	37	423
	37	433
(3200498)	37	443
	37	445
	37	449
(3200502)	37	459
3200525-8	88	965
	88	969
3200526-6	88	965
	88	969
3200597-7	37	445
3200626-4	37	441
3200663-7	27	299
3200807-0	26	255
	26	265
3200866-6	37	459
(3200867)	37	459
(3200869)	37	459
(3200920)	37	459
3200922-7	26	255
	26	259
	26	261
	26	265
	26	269
	26	271
3201124-9	37	441
3201385-6	88	983
3201671-9	36	395
	36	397
	43	567
(3201829)	37	463
3202399-6	89	1007
(3202817)	21	97
	32	329
	64	641
	64	647
	64	651
	65	667
3202842-5	83	731
3202879	31	325
3203708-7	38	485
3205311-8	37	447
3205588-1	36	391
3205671-5	36	399
3205854-7	52	599
	52	601
3206766-2	88	971
3206949-4	52	597
3207321-5	36	399
	36	401
3207322-3	36	399
	36	401
3208409-7	37	471
3208417-0	28	307
3208495-6	41	515
3208937-7	84	761
3210042-2	87	933
3210050-5	87	931
3210208-9	25	179
3211114-8	23	151
3211385-4	64	641
(3211739)	28	307
	28	309
	28	315
3211794-7	41	513
3211988-5	37	471
3212245-9	52	605

*) Standard part, occurs elsewhere in this catalogue. /Standardartikel, förekommer på flera sidor i denna katalog.

NUMERICAL REGISTER

NUMMERREGISTER

Group
Grupp
03

Page
Sida
37

Part No. Artikel nr	Gr Gr	Page Sida
3212504-9	84	777
3212940-5	35	375
3212984-3	89	995
3223711-7	86	917
3224662-1	43	525
	43	529
3251574-4	87	937
3262631-9	89	1007
3265934-4	85	887
3265993-0	31	325
3266644-8	43	555
3267246-1	21	119
	21	121
3267983-9	21	111
3268473-0	82	717
3268775-8	37	463
	37	465
	37	471
3269012-5	52	599
	52	601
	52	603
3269016-6	23	167
	25	189
	25	243
	27	299
* 3269355-8		
3269408-5	37	447
3269546-2	83	729
3269555-3	25	197
3269776-5	85	889
3269812-8	83	733
	83	739
(3270010)	43	525
3270116-1	23	155
3270137-7	27	297
3270138-5	52	595
3270150-0	36	387
* *(3270154)*		
3270174-0	64	641
3270186-4	25	205
	25	211
	25	217
	25	219
	25	223
	25	225
	25	229
	64	631
	64	633
3270193-0	43	551
3270196-3	36	393
(3270217)	64	633
3270222-7	85	901
3270235-9	41	513
3270326-6	65	667
3270333-2	35	359
	35	361
3270334-0	38	475
3270344-9	23	153
	23	157
	86	919
3270374-6	36	391
	36	393
	43	531
(3270381)	35	369
	52	599
	52	601
	52	603
	52	605
	82	715
3270389-4	83	725
3270393-6	36	407
	86	915
	87	929
3270407-4	85	879
	85	883
	88	965
3270409-0	35	377
	38	477
	38	479
	39	501
	85	879
	85	883
	85	901
	86	913
	88	965
	88	969
3270419-9	36	389
	36	391
	38	485
	83	729
	83	731
	85	871
	85	875
	86	919
	88	961
	88	965
3270448-8	41	515
	64	647
	64	649
	64	651
	64	653
	64	655
	64	657
(3270451)	52	605
3270510-5	21	125
3270514-7	21	125
3270515-4	41	521
(3272028)	37	459
(3272305)	27	299
3272306-6	41	515
	83	747
(3272438)	37	459
3272548-3	36	407
3272725-7	85	839
	85	841
3272742-2	64	647
	64	649
	64	651
	64	653
	83	747
(3273046)	37	459
3273047-5	89	1007
(3273106)	36	399
3273329-7	55	615
	83	731
	89	1007
3273610-0	27	295
	36	391
3273644-9	37	441
	37	445
	37	451
3273653-0	35	359
(3273901)	37	459
3273902-1	37	439
	37	441
	37	453
	37	459
3273903-9	37	439
	37	441
	37	453
	37	459
3273904-7	37	439
3273905-4	37	439
3274601-8	28	313
	35	375
	83	729
	83	731
	85	901
3275339-4	23	145
3275345-1	27	295
	36	391
	52	593
3275381-6	36	395
	36	397
3276220-5	85	887
3276810-3	35	377
(3276850)	35	377
3276939-0	85	901
3276946-5	89	1007
3277158-6	25	193
3277558	32	337
	32	339
3277770-8	51	577
3277790-6	52	587
3277820-1	25	191
	25	201
3277837-5	51	583
(3277965)	25	179
3277986-0	21	95
	21	99
	22	129
	22	133
	25	181
	26	273
	26	277
	26	279
	26	281
	26	283
	26	285
	26	287
	26	289
(3278128)	36	395
3278139-5	86	915
3278234-4	85	887
(3278344)	35	359
3278719-4	87	931
3278991-9	84	767
	84	771
3279455-4	23	153
	26	259
	26	261
	26	265
	26	269
3279559-3	88	971
3279585-8	23	167
	36	407
(3279732)	37	441
(3282431)	37	439
3282481-5	36	391
	36	393
3282963-2	23	149
	41	515
	55	615
	64	647
	64	649
	64	655
	64	657
3283065-5	23	145
	36	385
(3283083)	85	839
	85	841
	85	871
	85	875
	85	877
	85	879
	85	883
3283108-3	89	1007
3283167-9	31	325
	43	525
	43	559
(3283168)	32	329
	64	643
3283236-2	25	175
	25	245
	26	259
	26	269
	26	271
	26	273
	26	277
	26	281
	26	283
	26	285
	26	287
	28	313
3283390-7	23	147
3284126-4	23	157
	38	483
(3284332)	88	965
(3284548)	26	277
3284867-3	52	599
	52	601
	52	603
3284899-6	23	155
3285423-4	25	239
	25	245
	25	249
3285642-9	35	363
	35	367
3285778-1	43	525
	43	533
(3286028)	37	455
3286506-5	25	249
(3286724)	36	399
3286890-3	37	471
3287131-1	35	363
3287210	32	333
3287214-5	32	333
	32	337
	32	339
	32	343
(3287215)	32	337
3287218-6	32	333
	32	337
	32	343
3287274-9	21	111
3287312-7	33	349
3287314-3	33	349
3287315	33	349
3287319	33	349
3287382-0	89	1011
3287516-3	21	103
	21	107
3287517-1	21	103
	21	107
3287518-9	21	103
	21	107
3287519-7	21	103
	21	107
3287520-5	21	103
	21	107
3287521-3	21	103
	21	107
3287522-1	21	103
	21	107
3287523-9	21	103
	21	107
3287524-7	21	103
	21	107
3287525-4	21	103
	21	107
3287526-2	21	103
	21	107
3287527-0	21	103
	21	107
3287528-8	21	101
	21	107
3287529-6	21	101
	21	107
3287530-4	21	101
	21	107
3287531-2	21	101
	21	107
3287532-0	21	101
	21	107
3287533-8	21	101
	21	107
3287534-6	21	101
	21	107
3287535-3	21	101
	21	107
3287536-1	21	103
	21	107
3287537-9	21	103
	21	107
3287538-7	21	103
	21	107
3287539-5	21	103
	21	107

*) Standard part, occurs elsewhere in this catalogue. /Standardartikel, förekommer på flera sidor i denna katalog.

NUMERICAL REGISTER

NUMMERREGISTER

Part No. Artikel nr	Gr Gr	Page Sida
3287542-9	21	111
3287543-7	21	111
3287544-5	21	111
(3287548)	26	273
3287553-6	21	101
	21	107
3287556-9	21	101
	21	107
(3287615)	83	725
3287633-6	21	113
	21	117
3287636-9	23	143
3287637-7	23	143
3287638-5	23	143
3287639-3	23	143
3287640-1	23	143
3287641-9	23	143
3287642-7	23	143
3287643-5	23	143
3287644-3	23	143
3287677-3	28	307
	28	313
3287691-4	38	479
3287711-0	21	113
	21	117
3287712-8	21	113
	21	117
3287713-6	21	113
	21	117
3287714-4	21	113
	21	117
3287715-1	21	113
	21	117
3287716-9	21	113
	21	117
3287717-7	21	113
	21	117
(3287718)	21	113
	21	117
(3287719)	21	111
3287720-1	21	111
(3287721)	21	111
3287723-5	21	111
3287724-3	21	111
3287725-0	21	111
3287728-4	21	111
3287730-0	21	95
	21	99
3287732-6	22	129
	22	133
3287735-9	21	113
	21	117
3287747-4	22	129
3287748-2	22	129
	22	133
3287749-0	22	129
	22	133
(3287753)	26	273
3287755-7	26	273
	26	277
	26	279
	26	281
	26	283
	26	285
	26	287
3287757-3	21	105
	21	111
3287760-7	21	101
	21	107
	25	193
	25	197
3287762-3	21	105
	21	109
3287763-1	21	105
	21	109
3287782-1	21	105
	21	109
3287783-9	21	105
3287797-9	23	143
3287798-7	23	143
3287799-5	23	143
(3287807)	23	143
3287873-8	23	143
3287874-6	23	143
3287900-9	89	1011
(3287901)	89	1011
3287902-5	89	1011
(3287903)	89	1011
3287906-6	89	1011
(3287907)	89	1011
3287956-1	21	111
* 3287963-7		
3287964-5	43	537
3287965-2	21	101
	21	107
* 3287968-6		
3287969-4	23	153
3287970-2	23	153
3287971-0	23	143
3287972-8	23	143
(3287979)	22	133
(3287999)	22	129
3290289-2	55	615
3290290-0	55	615
3290291-8	55	615
3290968-1	64	629
	64	633
3290990-5	52	599
	52	601
	52	603
	52	605
3290997-0	28	307
* 3291524-1		
3291747-8	37	423
	37	433
3291810-4	32	333
	32	337
	32	343
3291871-6	43	551
3292396-3	21	113
3292861-6	52	599
3292944-0	25	243
3292959-8	27	299
3292974-7	52	595
3293015-8	82	715
3293328-5	23	147
	41	515
	86	917
3293423-4	52	599
3293851-6	41	513
	41	517
3293853-2	41	513
	41	517
3293897-9	38	485
3294589-1	25	239
	25	241
	25	243
	25	245
	25	247
(3294687)	41	513
3294787-1	41	513
3296238-3	41	513
	52	595
	52	597
3296455-3	25	213
	25	221
3296579-0	23	145
	23	167
	25	245
	36	391
	36	393
	38	475
	87	927
3296800-0	37	463
	37	465
3296801-8	35	381
	37	463
	37	465
	37	471
3298020-3	23	139
3298093-0	37	471
	38	477
	38	479
	43	551
	43	567
	88	965
	88	969
3298714-1	37	445
3298715-8	37	445
3298716-6	36	407
3298717-4	36	407
	37	439
	37	441
	37	443
	37	445
	37	447
	37	449
3298723-2	36	407
	37	439
	37	443
	37	445
	37	447
3298797-6	36	393
* 3319163-6		
* 3319501-7		
3326316-1	23	149
	25	183
3340026-8	84	777
3340027-6	84	777
3340033-4	84	787
3342022-5	64	629
	64	633
	83	753
3342023-3	64	629
	64	633
	83	753
3342065-4	21	111
3342066-2	21	111
3342069-6	21	113
	21	117
3342071-2	21	113
3342072-0	21	113
	21	117
3342083-7	22	129
* 3342089-4		
(3342090)	21	101
	21	107
3342095-1	21	119
	28	307
3342100-9	21	105
3342101-7	21	105
	21	109
3342106-6	21	105
3342107-4	21	105
	21	109
(3342108)	21	105
	21	109
(3342110)	21	99
	25	193
	25	195
	25	197
3342119-9	27	297
(3342128)	23	151
3342132-2	25	175
	25	177
	25	179
3342133-0	25	179
(3342134)	25	179
3342142-1	28	305
3342144-7	21	119
	21	121
3342162-9	28	305
3342166-0	81	705
3342167-8	81	705
3342180-1	81	709
3342191-8	81	701
3342193-4	81	701
3342194-2	81	701
	81	703
3342198-3	81	701
3342200-7	81	701
3342207-2	81	701
3342208-0	81	701
3342210-6	81	701
3342212-2	81	701
(3342213)	81	701
3342215-5	81	701
(3342217)	81	701
3342218-9	81	701
3342223-9	81	707
3342224-7	81	707
3342226-2	81	705
3342239	32	333
	32	337
3342278-3	21	105
	21	109
3342281-7	32	343
(3342289)	26	279
3342291-6	32	333
	32	337
3342296-5	32	333
	32	337
	32	343
3342309	33	349
3342310-4	33	349
3342311-2	33	349
3342312	33	349
3342313	33	349
3342314-6	33	349
3342315-3	33	349
3342337-7	85	889
3342338-5	85	889
3342339-3	85	889
3342340-1	85	889
(3342343)	85	889
3342349-2	85	889
3342350-0	85	889
3342351-8	85	889
3342352-6	85	889
3342353-4	85	889
(3342363)	21	93
3342365-8	21	123
3342366-6	21	111
3342371-6	21	111
	22	129
3342373-2	22	129
3342376-5	21	113
	21	117
(3342377)	21	113
	21	115
3342380-7	21	113
3342381-5	21	113
3342382-3	21	113
3342383-1	22	129
3342384-9	22	129
3342385-6	22	129
3342386-4	22	129
3342387-2	22	129
(3342388)	26	273
	26	277
	26	281
(3342389)	26	273
	26	277
	26	281
	26	283
	26	285
3342390-6	26	273
	26	277
	26	279
	26	281
	26	283
	26	285
	26	287
3342397-1	21	105
3342398-9	21	105
	21	109
3342400-3	25	193
	25	197
(3342404)	25	193
	25	197

*) Standard part, occurs elsewhere in this catalogue. /Standardartikel, förekommer på flera sidor i denna katalog.

NUMERICAL REGISTER

NUMMERREGISTER

Part No. Artikel nr	Gr Gr	Page Sida
3342405-2	25	195
3342406-0	25	193
	25	197
(3342407)	25	183
	25	191
	25	197
	25	201
	25	203
	27	297
	28	307
3342411-0	25	193
3342412-8	28	307
3342413-6	27	295
3342414-4	23	139
	27	295
3342418-5	26	273
3342419-3	26	273
	26	277
	26	279
3342421-9	23	139
3342423-5	23	139
3342424-3	23	139
3342425-0	23	139
3342428-4	25	175
3342437-5	23	139
	23	153
3342438-3	43	529
3342449-0	88	965
3342450-8	88	965
3342467-2	43	537
3342471-4	43	539
3342482-1	43	541
3342486-2	43	539
3342487-0	43	539
3342489-6	43	541
3342513-3	23	161
3342519-0	23	159
3342522-4	23	159
3342526-5	51	581
3342527-3	51	581
3342528-1	51	577
3342530-7	51	577
3342531-5	51	577
3342532-3	51	577
3342533-1	51	581
3342534-9	51	581
3342535-6	51	581
3342536-4	51	581
3342537-2	51	581
3342538-0	51	581
3342539-8	51	579
	51	581
3342540-6	51	579
	51	581
3342541-4	51	579
	51	581
3342547-1	28	305
3342548-9	28	305
3342549-7	28	305
3342577-8	26	255
	26	259
	26	261
	26	265
	26	269
3342578-6	26	255
	26	259
	26	261
	26	265
	26	269
3342604-0	38	477
3342605-7	38	477
3342608-1	38	477
3342610-7	38	481
3342614-9	38	477
	38	479
3342615-6	38	477
	38	479
3342617-2	22	129
	22	135
3342620-6	36	387
3342630-5	89	1011
(3342631)	89	1011
3342636-2	89	1015
(3342637)	89	1015
3342638-8	89	1015
3342639-6	89	1015
3342642-0	64	645
3342644-6	64	645
3342645-3	64	645
3342646-1	64	645
3342647-9	64	645
3342648-7	64	645
3342649-5	64	645
3342650-3	64	645
3342651-1	64	645
3342652-9	64	645
3342653	64	645
3342654-5	64	645
3342656-0	64	645
3342657-8	64	645
3342658-6	64	645
3342671-9	43	537
3342672-7	43	537
3342673-5	43	537
3342684-2	43	543
	43	545
3342685-9	43	543
	43	545
3342687-5	43	541
	43	545
(3342688)	43	541
(3342689)	43	541
3342690-9	43	541
	43	545
3342691-7	43	539
3342693-3	43	539
(3342694)	43	539
3342695-8	43	539
3342696-6	43	539
3342697-4	43	539
3342698-2	43	539
3342700-6	43	539
3342701-4	43	539
3342702-2	43	539
3342703-0	43	539
3342704-8	43	539
3342705-5	43	547
	43	549
3342709-7	43	547
	43	549
3342711-3	43	547
	43	549
3342712-1	43	547
	43	549
3342713-9	43	547
3342714-7	43	547
	43	549
(3342715)	41	513
(3342716)	43	547
3342717-0	43	547
3342719-6	43	547
	43	549
3342722-0	43	547
	43	549
3342729-5	43	537
3342730-3	43	537
(3342733)	43	537
3342736-0	43	537
3342737-8	43	537
3342738-6	43	537
3342739-4	43	537
(3342740)	41	513
3342743-6	43	537
3342744-4	43	537
3342745-1	33	355
	43	537
3342750-1	43	541
3342752-7	43	541
	43	545
3342753-5	43	541
	43	545
3342754-3	43	541
3342755-0	43	541
	43	543
3342756-8	43	541
3342758-4	43	541
3342760-0	43	547
	43	549
3342763-4	43	547
	43	549
3342765-9	43	537
3342766-7	43	537
3342767-5	43	547
3342768-3	43	547
3342770-9	23	161
3342780-8	51	577
3342781-6	51	577
(3342786)	22	131
	43	537
3342787-3	23	159
(3342795)	64	637
3342797-2	64	637
3342798-0	64	637
3342804-6	64	637
(3342805)	64	637
3342810-3	64	637
3342818-6	64	637
3342819-4	64	637
3342820-2	64	637
3342824-4	64	637
3342827-7	51	581
3342828-5	51	581
3342839-2	36	387
3342841-8	81	705
3342843-4	81	705
3342846-7	28	305
3342854-1	23	143
3342862-4	28	305
(3342863)	28	305
3342864-0	28	305
3342872-3	64	659
(3342891)	64	637
(3342892)	64	663
3342893-9	64	663
3342894-7	64	663
3342895-4	64	637
(3342896)	64	637
3342897-0	64	637
(3342898)	64	637
3342903	32	333
	32	337
3342904-4	32	333
	32	337
3342918-4	55	615
3342920-0	21	113
3342921-8	21	113
3342922-6	21	113
(3342935)	25	197
(3342946)	25	193
3342947-3	25	193
(3342954)	52	587
3342955-6	52	587
3342960-6	87	931
	87	957
3342982-0	43	547
	43	549
3342997-8	83	753
3342998-6	83	753
3342999-4	89	1013
(3343000)	89	1013
3343008-3	38	477
3343009-1	43	541
	43	545
3343010-9	43	537
3343011-7	43	537
3343017-4	21	113
(3343018)	21	113
(3343019)	21	113
3343029-9	28	307
(3343032)	28	309
3343035-6	26	273
(3343036)	21	101
	25	193
3343037-2	25	193
3343040-6	21	111
3343041-4	21	111
3343043-0	25	183
3343044-8	21	113
	21	115
3343045-5	21	113
3343046-3	21	113
3343047-1	21	113
3343048-9	21	113
3343049-7	21	113
3343050-5	21	113
3343051-3	26	277
(3343054)	21	95
3343056-2	21	101
	21	107
3343057-0	28	305
3343058-8	21	105
3343059-6	21	105
3343060-4	25	197
3343061-2	25	193
	25	197
	25	203
3343062-0	28	309
(3343064)	26	277
	26	285
3343066-1	26	273
	26	277
	26	279
(3343067)	26	273
	26	277
	26	279
	26	283
	26	285
3343069-5	23	139
3343070-3	23	139
3343071-1	23	139
3343077-8	43	541
3343079-4	43	541
3343080-2	43	541
(3343083)	43	539
3343084-4	43	547
	43	549
3343085-1	43	547
	43	549
3343088-5	21	111
3343089-3	43	567
(3343090)	43	567
3343091-9	43	567
3343097-6	85	889
3343105-7	26	289
3343110-7	52	587
3343111-5	26	257
3343129-7	43	559
(3343130)	43	559
3343131-3	43	559
3343133-9	43	559
3343135-4	43	559
3343139-6	43	559
3343140-4	43	559
3343141-2	43	559
3343142-0	43	557
(3343145)	22	129
3343146-1	43	565
3343147-9	43	565
3343148-7	43	565
3343149-5	43	565
3343150-3	43	565
3343152-9	43	565
3343154-5	43	565
3343155-2	43	565
3343156-0	43	565
3343157-8	43	565
3343158-6	43	565
3343159-4	43	565
3343160-2	43	559

*) Standard part, occurs elsewhere in this catalogue. /Standardartikel, förekommer på flera sidor i denna katalog.

NUMERICAL REGISTER

NUMMERREGISTER

Part No. Artikel nr	Gr Gr	Page Sida
	43	565
3343161-0	43	563
3343162-8	43	565
3343164-4	43	563
3343165-1	43	563
3343166-9	43	563
3343168-5	43	557
3343169-3	43	559
3343171-9	43	563
3343172-7	43	563
3343173-5	43	563
3343174-3	43	563
3343175-0	43	563
(3343177)	43	559
3343181-8	43	559
3343191-7	43	557
3343192-5	43	565
3343194-1	43	565
3343195-8	43	565
3343196-6	43	565
3343197-4	43	565
3343199-0	43	565
3343200-6	43	565
3343201-4	43	565
3343202-2	43	565
3343203-0	43	565
3343206-3	43	565
3343207-1	43	565
3343208-9	43	565
3343210-5	43	559
3343211-3	43	559
3343212-1	43	559
3343216-2	43	559
3343217-0	43	559
3343218-8	43	559
3343219-6	43	559
3343223-8	81	705
3343224-6	81	705
3343230-3	25	175
3343237-8	37	469
(3343240)	21	93
(3343247)	21	113
	21	115
(3343248)	21	113
	21	115
3343249-3	21	113
	21	115
3343250-1	21	113
	21	115
(3343259)	21	93
3343261-8	81	701
3343262-6	81	701
3343263-4	81	701
3343264-2	81	709
3343265-9	81	709
3343268-3	81	709
3343269-1	81	709
3343270-9	81	705
3343271-7	81	705
3343272-5	81	709
3343273-3	82	715
(3343274)	83	725
(3343275)	83	725
(3343276)	83	725
(3343277)	83	725
3343278-2	81	705
3343279-0	81	705
3343280-8	81	705
3343281-6	81	705
3343282-4	81	703
3343283-2	81	703
3343284-0	81	705
3343285-7	81	705
3343286-5	81	703
3343287-3	81	703
3343288-1	81	705
3343289-9	81	705
(3343290)	81	705
(3343292)	81	705
(3343293)	81	705
(3343294)	81	705
3343295-6	81	711
3343296-4	81	711
3343298-0	81	711
3343299-8	81	711
3343301-2	81	701
3343302-0	81	701
3343303-8	81	701
3343304-6	81	701
3343305-3	81	701
3343306-1	81	709
3343307-9	83	727
3343308-7	83	725
3343309-5	83	725
3343310-3	83	725
3343311-1	83	725
3343312-9	81	701
3343313-7	81	701
3343314-5	81	701
3343315-2	81	701
3343316-0	81	701
3343317-8	81	701
3343318-6	81	705
3343319-4	81	705
3343320-2	81	711
3343321-0	81	711
3343322-8	81	711
3343323-6	83	727
3343324-4	81	701
3343325-1	81	701
3343326-9	81	701
3343327-7	81	701
3343328-5	81	701
3343329-3	81	701
3343331-9	81	701
3343337-6	21	95
	21	99
3343341-8	25	183
3343342-6	25	183
	25	187
3343343-4	25	195
3343346-7	81	711
3343347-5	81	701
3343348-3	84	771
	84	773
3343353-3	84	767
3343354-1	84	767
3343355-8	84	767
3343356-6	84	767
3343357-4	84	767
3343360-8	37	445
	39	491
3343361-6	39	491
3343364-0	43	539
3343365-7	52	587
(3343368)	43	547
(3343369)	43	543
3343370-7	43	543
3343371-5	43	541
3343372-3	43	543
3343373-1	52	609
3343374-9	52	609
3343375-6	52	609
3343376-4	52	609
3343377-2	52	609
3343378-0	52	609
3343379-8	52	609
3343380-6	52	609
3343381-4	52	609
(3343382)	52	609
(3343383)	52	609
3343385-5	52	609
3343387-1	52	609
3343398-8	23	139
3343410-1	83	753
3343411-9	83	753
3343412-7	83	753
3343413-5	83	753
(3343414)	83	753
3343415-0	83	753
3343416-8	83	753
3343418-4	83	749
3343419-2	83	749
3343420-0	83	749
3343421-8	83	749
3343422-6	83	749
3343423-4	83	751
(3343424)	83	751
(3343425)	83	751
3343427-5	37	469
3343433-3	51	577
(3343434)	51	583
(3343435)	51	583
3343436-6	51	583
3343437-4	51	583
3343438-2	51	583
3343439-0	51	583
3343440-8	51	583
3343441-6	51	583
3343442-4	51	583
3343443-2	51	583
3343445-7	38	477
3343446-5	38	477
(3343447)	38	477
3343451-5	38	477
3343455-6	38	477
3343456-4	38	477
3343457-2	38	481
3343458-0	38	481
3343468-9	21	105
	21	109
3343500-9	43	567
3343502-5	81	711
3343503-3	81	711
3343513-2	81	705
3343514-0	81	705
(3343562)	26	255
3343569-4	64	629
	64	633
3343573-6	36	391
	36	393
3343576	32	333
	32	337
(3343577)	32	333
(3343580)	32	333
	32	337
(3343581)	32	333
	32	337
3343582-7	32	333
	32	337
3343583-5	32	333
	32	337
3343584	32	333
	32	337
3343585	32	333
	32	337
3343586-8	21	113
(3343587)	21	113
(3343588)	21	113
3343589-2	89	1013
(3343590)	89	1013
3343591-8	89	1015
3343592-6	89	1015
3343593-4	89	1017
(3343594)	89	1017
3343595-9	89	1013
(3343596)	89	1013
3343598-3	87	931
(3343600)	43	537
3343601-5	43	537
3343602-3	43	541
3343603-1	43	541
3343604-9	43	541
(3343605)	43	541
3343606-4	43	541
3343607-2	43	539
3343608-0	43	539
3343609-8	43	539
	43	555
3343610-6	43	539
(3343623)	21	101
	21	107
3343624-7	21	101
	21	107
3343626-2	21	105
	21	109
3343628-8	21	95
3343629-6	85	889
3343632-0	85	889
3343641-1	64	661
3343642-9	64	661
3343643-7	64	661
3343647-8	26	273
	26	277
	26	279
	26	283
	26	285
(3343648)	26	273
	26	277
	26	279
	26	283
	26	285
3343649-4	26	273
3343650-2	26	273
3343652-8	83	737
	83	741
3343654-4	81	705
3343655-1	25	179
(3343658)	88	977
(3343659)	88	977
3343660-1	88	983
3343661-9	88	983
3343662-7	88	983
3343663-5	88	983
3343668-4	25	239
	25	245
	25	247
3343671-8	21	105
	21	109
	23	139
3343672-6	23	139
3343673-4	23	139
3343674-2	23	139
3343675-9	23	139
3343678-3	25	237
3343679-1	25	237
3343680-9	25	237
3343681-7	25	237
(3343682)	25	237
(3343683)	25	237
3343684-1	25	237
(3343696)	28	307
3343697-3	55	615
3343698-1	55	615
(3343699)	85	889
(3343700)	85	889
3343702-1	21	113
(3343703)	21	113
(3343704)	21	113
3343705-4	21	113
(3343706)	21	113
(3343708)	23	159
(3343711)	81	705
3343717-9	21	101
	21	107
(3343718)	21	101
3343719-5	21	101
3343720-3	21	119
(3343721)	21	93
(3343722)	21	111
(3343723)	22	129
3343724-5	21	111
	37	469
3343725-2	37	469
3343726-0	21	101
(3343727)	21	95
	21	101
	21	107
3343728-6	21	101
	21	105

*) Standard part, occurs elsewhere in this catalogue. /Standardartikel, förekommer på flera sidor i denna katalog.

NUMERICAL REGISTER — NUMMERREGISTER

Group / Grupp 03

Page / Sida 41

Part No. / Artikel nr	Gr / Gr	Page / Sida
	21	109
(3343729)	21	95
3343730-2	21	95
3343731-0	21	119
3343732-8	21	119
3343733-6	21	119
3343734-4	21	119
3343735-1	21	119
3343736-9	21	119
3343737-7	21	119
3343738-5	21	103
	21	107
3343739-3	21	105
	21	109
3343740-1	21	119
	21	121
3343741-9	21	119
	21	121
3343742-7	21	119
	21	121
(3343743)	21	119
(3343745)	25	191
3343746-8	25	191
3343747-6	27	297
3343748-4	27	297
3343749-2	27	297
3343750-0	26	273
3343751-8	26	273
3343753-4	21	105
3343754-2	21	103
3343756-7	21	95
	23	139
3343757-5	25	195
3343760-9	89	1015
(3343761)	89	1015
3343762-5	89	1015
3343763-3	89	1015
3343764-1	35	363
3343765-8	35	363
3343766-6	35	363
3343767-4	35	363
3343772-4	21	101
	21	107
(3343773)	38	479
3343774-0	38	479
(3343776)	38	479
3343777-3	38	479
3343778-1	38	479
* 3343779-9		
* 3343780-7		
* 3343781-5		
3343782-3	38	479
3343783-1	38	479
3343785-6	38	481
3343786-4	38	479
3343787-2	38	479
3343788-0	38	479
(3343789)	38	479
3343790-6	38	481
(3343791)	38	481
3343792-2	38	479
3343793-0	21	95
	21	99
3343798-9	36	395
	36	397
3343800-3	83	753
	88	961
3343801-1	43	547
	43	549
3343803-7	83	737
	83	741
3343804-5	83	737
3343805-2	83	727
3343818-5	23	161
3343819-3	23	161
3343821-9	23	159
(3343822)	23	161
3343823-5	23	161
(3343824)	23	161
3343827-6	23	159
3343828-4	23	159
3343830-0	23	163
3343831-8	23	163
3343832-6	23	163
3343833-4	37	471
3343837-5	83	737
	83	741
3343839-1	38	475
3343840-9	38	475
3343845-8	84	767
	84	771
(3343847)	35	363
(3343848)	35	363
3343849-0	35	363
	35	367
3343850-8	35	363
3343851-6	35	363
	35	367
3343852-4	35	363
	35	367
3343853-2	35	363
	35	367
3343859-9	37	469
	43	537
3343885-4	26	273
	26	277
	26	279
	26	281
	26	283
	26	285
	26	287
3343893-8	21	121
3343894-6	21	105
3343904-3	23	149
3343905-0	21	119
(3343906)	23	149
3343907-6	23	149
3343911-8	32	333
	32	337
3343912	32	333
	32	337
3343913-4	32	333
	32	337
	32	339
	32	343
3343914-2	32	333
	32	337
	32	339
	32	343
3343917-5	26	257
3343918-3	21	113
	21	115
3343919-1	31	325
3343922-5	43	535
(3343927)	43	547
3343928-2	43	547
3343935	33	351
3343936	33	351
3343937-3	33	351
3343938	33	351
3343939	33	351
3343940	33	351
3343941	33	351
3343942	33	351
3343943	33	351
3343944-9	33	351
3343945-6	33	351
(3343946)	33	351
3343947	33	351
3343948	33	351
3343949	32	341
3343950-6	32	341
3343951	32	341
3343952-2	32	341
3343953	32	341
3343954-8	32	341
3343955	32	341
3343956	32	341
3343957	32	341
3343958	32	341
3343959	32	341
3343960	32	341
3343961-3	32	341
3343963-9	32	333
	32	337
3343964	32	333
	32	337
3343976-1	25	237
3343977-9	25	237
3343978-7	25	237
3343979-5	25	237
3343980-3	25	237
3343982-9	43	543
(3343983)	43	541
3343984-5	43	541
3343985-2	43	541
3343986-0	43	541
3343987-8	43	541
(3343988)	43	541
3343990-2	43	541
(3343992)	43	541
3343993-6	43	543
3343994-4	43	541
3343995-1	43	543
	43	545
3343996-9	43	541
	43	545
3343997-7	21	95
	21	99
3343998-5	21	95
	21	99
3344007-4	32	341
3344008-2	52	587
(3344009)	21	93
(3344024)	38	483
3344027-2	72	681
3344036-3	35	363
3344037-1	35	363
3344038-9	35	363
3344039-7	35	363
3344041-3	21	123
3344042-1	21	123
3344043-9	21	123
3344044-7	21	123
(3344047)	21	123
(3344048)	21	123
(3344049)	21	123
(3344050)	21	123
(3344053)	64	661
(3344055)	28	309
3344058-7	51	577
3344059-5	51	577
3344060-3	51	577
(3344061)	51	577
3344062-9	52	587
3344065-2	43	547
	43	549
3344066-0	26	257
3344067-8	26	273
3344069-4	25	193
(3344071)	52	609
(3344072)	52	609
3344076-9	51	583
3344078-5	39	491
3344080-1	38	477
3344082-7	77	689
3344083-5	77	689
3344084-3	38	477
3344085-0	38	477
3344086-8	38	481
3344087-6	38	477
3344091-8	43	543
	43	545
3344094-2	26	273
	26	277
	26	279
	26	281
	26	283
	26	285
	26	287
3344095-9	26	273
	26	281
(3344098)	52	587
3344099-1	39	505
* 3344114-8		
3344115-5	23	161
3344124-7	38	479
3344131-2	89	1013
3344132-0	89	1013
3344133-8	89	1017
(3344134)	89	1017
3344135-3	25	199
3344137-9	84	771
3344138-7	84	771
3344142-9	43	559
3344143-7	43	563
3344145-2	43	559
3344148-6	43	559
3344150-2	43	565
3344151-0	21	117
3344153-6	43	559
3344154-4	43	559
(3344155)	83	753
3344156-9	83	753
3344157-7	83	753
3344158-5	83	753
(3344159)	81	705
(3344160)	25	197
(3344161)	81	705
3344162-7	83	753
3344163-5	37	463
3344165-0	38	479
3344166-8	38	479
3344168-4	41	513
3344169-2	37	469
3344170-0	43	541
	43	545
3344171-8	21	93
3344174-2	37	469
(3344176)	41	517
3344178-3	43	537
3344179-1	43	541
3344180-9	43	541
(3344181)	43	541
3344182-5	43	541
3344183-3	43	541
3344184-1	43	539
3344185-8	43	539
3344186-6	43	547
	43	549
3344187-4	43	547
	43	549
(3344202)	23	159
3344203-9	23	161
(3344204)	43	537
3344205-4	41	513
3344208-8	43	561
3344209-6	21	123
3344216-1	83	743
3344217-9	83	743
3344218-7	83	743
3344219-5	83	743
3344220-3	83	743
3344221-1	83	743
3344222-9	83	743
3344223-7	83	743
3344224-5	83	743
3344225-2	83	743
3344226-0	83	743
3344227-8	83	743
3344228-6	83	743
3344229-4	83	743
3344231-0	33	351
3344232-8	33	351
3344247-6	28	309
(3344251)	26	273
	26	277
	26	279
	26	281
	26	283

*) Standard part, occurs elsewhere in this catalogue. /Standardartikel, förekommer på flera sidor i denna katalog.

NUMERICAL REGISTER

NUMMERREGISTER

Part No. Artikel nr	Gr Gr	Page Sida
	26	285
	26	291
3344254-2	23	151
(3344255)	84	765
3344256-7	83	733
3344257-5	25	199
3344258-3	43	539
3344259-1	43	541
3344261-7	21	101
	21	107
	21	123
3344262-5	81	705
3344263-3	81	705
3344264-1	27	295
3344265-8	25	239
	25	241
	25	243
	25	245
	25	247
3344267-4	43	567
3344268-2	81	701
3344269-0	88	977
3344270-8	88	977
3344271-6	88	977
3344272-4	88	977
3344275-7	25	191
(3344276)	23	159
3344277-3	21	93
3344278-1	21	111
3344280-7	35	359
3344281-5	85	889
(3344282)	21	93
3344286-4	41	521
3344287-2	41	521
3344288-0	41	521
3344291-4	38	477
3344294-8	21	111
3344295-5	21	115
3344296-3	21	115
3344297-1	21	115
3344298-9	21	115
(3344299)	21	115
(3344300)	21	115
3344302-9	26	273
	26	277
	26	279
	26	281
	26	283
	26	285
	26	287
	26	289
3344303-7	21	95
3344304-5	22	129
	22	133
3344305-2	21	109
3344307-8	83	755
3344308-6	83	755
3344309-4	83	755
(3344313)	25	191
	25	193
3344314-4	25	193
	25	197
3344317-7	26	273
3344320-1	23	167
3344325-0	83	753
3344326-8	25	191
3344327-6	25	191
3344328	25	199
3344332-6	88	983
3344333-4	88	983
3344334-2	88	983
3344335-9	88	983
(3344340)	21	111
3344352-4	83	727
(3344353)	35	363
(3344354)	35	363
(3344355)	35	363
(3344356)	35	363
3344358-1	81	701
3344359-9	81	701
3344360-7	81	701
3344361-5	81	701
3344362-3	81	701
3344364-9	81	701
3344365-6	81	711
3344366-4	81	711
3344367-2	81	709
3344368-0	81	711
3344369-8	81	711
3344370-6	81	701
3344371-4	81	701
(3344373)	83	731
(3344374)	83	731
(3344376)	23	159
3344377-1	21	99
	25	193
	25	195
	25	197
	25	203
3344383-9	35	363
(3344384)	35	363
(3344385)	35	363
(3344386)	35	363
3344389-6	21	119
	21	121
3344391-2	23	143
	25	195
3344392-0	81	701
3344393-8	81	701
3344394-6	81	701
3344395-3	83	727
3344396-1	83	727
3344397-9	21	101
	21	107
3344399-5	35	363
	35	367
3344400-1	35	363
3344401-9	35	363
3344402-7	35	363
3344403-5	35	363
3344404-3	35	363
3344405-0	35	363
3344407-6	36	389
3344408-4	83	739
3344410-0	26	255
	26	259
	26	261
	26	265
3344417-5	81	701
	81	705
3344418-3	81	701
	81	705
(3344420)	25	183
3344421-7	21	111
(3344422)	21	93
3344429-0	85	839
	85	841
3344430-8	85	839
	85	841
3344433-2	89	1027
3344434-0	89	1027
3344441-5	43	541
3344442-3	43	541
3344443-1	43	541
3344444-9	43	541
(3344445)	43	543
3344449-8	21	101
	21	107
(3344450)	26	273
	26	281
	26	283
3344452-2	43	537
3344455-5	23	143
	52	607
3344457-1	36	399
3344458-9	23	149
3344459-7	21	115
3344460-5	21	111
3344461-3	43	541
3344462-1	43	541
3344463-9	43	541
3344464-7	43	541
3344465-4	43	537
3344471-2	43	543
3344473-8	28	305
3344474-6	25	193
(3344500)	25	191
3344509-9	85	889
3344510-7	85	889
3344514-9	39	499
3344515-6	39	501
3344520-6	23	159
3344521-4	23	159
3344522-2	23	159
3344523-0	28	305
3344524-8	23	161
3344527-1	51	583
3344528-9	51	583
(3344530)	43	559
3344531-3	43	559
3344532-1	43	565
3344533-9	43	565
3344535-4	23	139
	23	141
3344536-2	38	481
3344537-0	38	481
3344542-0	21	113
	21	117
3344543-8	21	111
3344549-5	43	537
*) 3344551-1		
3344552-9	21	119
3344553-7	26	273
	26	277
	26	279
	26	281
	26	283
	26	285
	26	287
	26	289
3344555-2	21	121
3344556-0	23	165
3344557-8	23	161
	23	165
3344561-0	31	325
3344562-8	83	743
*) 3344563-6		
*) 3344564-4		
3344565-1	83	743
3344566-9	83	743
3344567-7	83	743
*) 3344568-5		
3344569-3	83	743
3344570-1	83	743
*) 3344571-9		
*) 3344572-7		
3344573-5	83	743
*) 3344574-3		
*) 3344575-0		
3344576-8	83	745
(3344583)	64	637
(3344584)	64	637
(3344585)	64	641
(3344586)	64	641
3344588-3	38	477
3344589-1	38	477
3344592-5	38	477
3344593-3	38	477
3344594-1	38	479
3344595-8	38	479
3344596-6	38	479
3344598-2	38	479
(3344600)	38	479
3344601-4	38	479
3344602-2	23	159
3344611-3	23	159
3344616-2	26	273
	26	277
	26	281
	26	283
	26	287
3344617-0	26	277
	26	279
	26	285
(3344618)	84	765
(3344619)	84	765
3344620-4	83	743
3344621-2	83	743
3344623-8	83	747
3344624-6	83	747
3344625-3	83	747
3344626-1	83	747
3344627-9	83	747
3344628-7	83	747
3344629-5	83	747
3344630-3	83	747
3344631-1	83	747
3344632-9	83	747
3344633-7	83	747
3344634-5	83	747
3344635-2	83	747
3344636-0	83	747
3344637-8	83	747
3344638-6	83	747
3344639-4	83	747
3344640-2	83	747
3344641-0	83	747
3344642-8	83	747
3344643-6	83	747
3344644-4	83	747
3344649-3	35	363
	35	367
3344650-1	83	743
3344651-9	77	689
3344652-7	25	183
3344655-0	38	477
3344656-8	38	479
(3344657)	38	479
(3344658)	41	517
3344669-1	52	587
3344671-7	27	301
	38	479
3344672-5	25	191
3344673-3	25	191
3344674-1	25	191
3344675-8	25	191
(3344676)	89	1017
3344677-4	89	1017
(3344678)	89	1017
3344679-0	89	1017
(3344680)	89	1017
3344681-6	89	1017
(3344682)	89	1019
3344683-2	89	1019
3344684-0	51	579
3344685-7	51	579
3344686-5	51	579
3344687-3	51	579
3344688-1	51	579
3344689-9	51	579
3344702-0	51	579
3344703-8	51	579
3344706-1	43	543
3344707-9	43	543
3344711-1	43	559
3344712-9	88	967
	88	969
3344713-7	88	967
(3344716)	88	967
(3344717)	88	967
3344733-5	81	709
3344734-3	81	709
(3344737)	25	179
3344739-2	43	537
3344748-3	43	545
3344754-1	43	545
3344756-6	43	543
3344759-0	43	549
3344761-6	43	549
3344762-4	32	333

*) Standard part, occurs elsewhere in this catalogue. /Standardartikel, förekommer på flera sidor i denna katalog.

NUMERICAL REGISTER

NUMMERREGISTER

Group / Grupp 03

Page / Sida 43

Part No. / Artikel nr	Gr / Gr	Page / Sida
	32	337
3344763-2	84	769
3344764-0	84	769
3344766-5	84	769
3344767-3	84	773
3344768-1	84	773
3344770-7	84	773
3344771-5	32	333
	32	337
(3344775)	65	667
3344776-4	21	101
	21	107
3344777-2	83	747
3344780-6	37	463
3344787-1	51	577
(3344789)	87	927
3344790-5	31	325
(3344791)	85	839
	85	841
3344792-1	84	769
3344795-4	25	243
3344796-2	25	243
3344800-2	35	367
3344801-0	81	709
3344804-4	89	1013
(3344805)	89	1013
(3344811)	27	301
	38	479
(3344812)	27	301
3344815-0	21	93
3344816-8	25	193
3344817-6	25	193
3344818-4	25	197
	25	203
3344822-6	23	161
3344826-7	21	115
3344827-5	26	281
	26	287
	26	289
	26	291
3344829-1	22	129
(3344830)	22	129
(3344831)	26	281
	26	287
3344832-5	21	109
3344833-3	33	353
(3344834)	33	353
3344835-8	33	353
3344836-6	21	111
3344837-4	22	129
	22	133
3344838-2	21	107
3344839-0	33	353
3344840-8	33	353
3344841-6	21	109
3344842-4	21	109
3344843-2	25	193
3344844-0	21	115
3344845-7	21	115
3344846-5	21	115
3344847-3	25	197
(3344848)	43	543
(3344849)	21	93
3344850-7	26	261
	26	265
3344851-5	28	305
3344854-9	41	517
3344856-4	41	517
3344859-8	41	521
3344860-6	23	169
(3344861)	25	201
3344862-2	25	201
3344863-0	25	201
3344864-8	25	201
(3344865)	25	201
(3344866)	25	201
	25	203
3344867-1	25	201
3344870-5	55	615
(3344871)	87	943
3344872-1	83	751
3344873-9	83	751
3344875-4	23	149
3344876-2	23	149
3344877-0	23	149
3344879-6	26	265
	26	269
3344880-4	26	259
	26	261
	26	265
	26	269
3344881-2	87	943
(3344882)	87	943
3344883-8	64	661
3344886-1	21	113
3344887-9	21	113
3344888-7	84	759
3344889-5	84	759
3344890-3	84	771
3344891-1	84	771
3344892-9	84	771
3344893-7	84	771
3344894-5	85	839
	85	841
3344895-2	21	123
3344897-8	21	109
3344899-4	28	305
3344900-0	36	387
3344901-8	81	711
3344902-6	81	711
3344905-9	35	367
3344906-7	35	363
	35	367
3344907-5	35	363
	35	367
3344908-3	35	363
	35	367
(3344909)	35	367
(3344910)	35	367
3344911-7	89	1027
3344912-5	35	367
3344913-3	35	367
3344915-8	25	183
3344923-2	83	747
3344925-7	43	539
3344927-3	36	405
3344928-1	35	371
	35	373
3344929-9	38	481
3344931-5	21	115
3344935-6	81	711
3344936-4	81	711
3344937-2	72	681
3344938-0	72	681
3344940-6	77	691
3344941-4	32	337
3344942-2	32	337
3344943-0	32	337
	32	339
3344944-8	32	337
3344945-5	32	337
3344946-3	21	123
3344947-1	83	733
3344948-9	27	297
(3344949)	84	783
3344950-5	84	783
3344951-3	83	725
3344952-1	83	725
3344953-9	82	715
3344954-7	25	185
3344955-4	43	559
3344956-2	43	559
3344959-6	43	555
3344960-4	89	1019
(3344961)	89	1019
3344962-0	89	1021
3344966-1	43	565
(3344978)	21	93
3344979-4	52	587
	52	603
	52	605
3344980-2	81	711
3344981-0	52	611
3344982-8	52	611
3344983-6	52	611
3344984-4	52	611
3344985-1	52	611
3344986-9	52	611
3344987-7	52	593
3344988-5	52	611
3344989-3	52	591
3344990-1	52	611
3344991-9	52	603
	52	605
3344992-7	52	603
3344994-3	84	785
(3344995)	84	785
(3344997)	43	567
3344998-4	43	567
3344999-2	43	567
3345000-8	52	591
3345001-6	52	591
3345002-4	52	593
3345003-2	52	593
3345012-3	38	479
3345013-1	27	301
	38	479
3345014-9	27	301
	38	479
3345017-2	38	479
3345019-8	38	477
3345021-4	38	479
3345025-5	21	111
3345026-3	21	117
3345027-1	21	115
3345028-9	21	115
3345029-7	21	115
3345030-5	21	115
3345031-3	22	131
3345032-1	22	129
3345033-9	21	107
3345034-7	25	201
*) 3345035-4		
3345036-2	25	197
	25	203
3345037-0	25	203
3345038-8	25	203
3345039-6	28	313
*) 3345040-4		
*) 3345041-2		
3345042-0	23	141
3345043-8	23	141
*) 3345044-6		
3345045-3	21	123
3345046-1	43	541
3345047-9	43	543
(3345048)	81	705
	81	707
(3345049)	81	705
3345050-3	81	705
3345051-1	81	705
3345054-5	88	967
3345056-0	83	733
3345057-8	83	735
	83	739
3345058-6	83	733
3345059-4	83	733
	83	739
3345060-2	83	733
3345061-0	83	739
3345062-8	83	739
3345065-1	64	637
3345066-9	64	637
3345067-7	64	637
3345068-5	64	637
3345069-3	64	663
3345070-1	81	705
3345071-9	81	705
3345073-5	83	731
3345074-3	83	731
3345075-0	33	353
3345076-8	33	353
3345077-6	89	1019
3345081-8	43	547
3345083-4	43	547
3345084-2	43	547
	43	549
3345085-9	43	537
3345086-7	87	949
3345094-1	87	941
	87	957
3345095-8	83	751
3345097-4	81	711
3345098-2	81	711
3345101-4	22	129
	22	133
(3345102)	22	129
3345103-0	22	129
3345104-8	84	769
	84	773
3345105-5	84	769
	84	773
3345111-3	52	587
3345113-9	81	711
3345114-7	81	711
3345115-4	81	711
3345116-2	81	711
3345121-2	81	701
3345122-0	81	701
3345123-8	89	1019
3345125-3	89	1019
(3345126)	89	1019
3345127-9	35	373
3345128-7	35	373
3345129-5	35	373
3345130-3	35	373
3345133-7	35	361
	35	373
3345134-5	36	401
3345135-2	36	401
3345136-0	36	397
3345137-8	36	397
3345138-6	36	397
3345139-4	36	397
3345141-0	86	915
3345142-8	86	915
3345143-6	86	915
3345144-4	36	393
3345145-1	36	393
3345146-9	36	393
3345147-7	39	499
3345148-5	39	499
3345149-3	52	593
3345150-1	52	593
3345151-9	84	773
3345152-7	87	937
	87	939
	87	941
3345155-0	38	477
3345156-8	38	477
3345157-6	38	477
3345159-2	38	477
3345160-0	38	479
3345161-8	38	479
3345162-6	38	479
3345163-4	38	479
3345167-5	38	481
3345168-3	35	367
3345169-1	35	367
3345170-9	35	367
3345171-7	35	367
3345172-5	35	367
3345173-3	35	367
3345174-1	35	367
3345175-8	35	367
(3345176)	35	367
(3345177)	35	367
3345178-2	35	367
3345179-0	35	367
3345180-8	21	117

*) Standard part, occurs elsewhere in this catalogue. /Standardartikel, förekommer på flera sidor i denna katalog.

NUMERICAL REGISTER

NUMMERREGISTER

Part No. Artikel nr	Gr Gr	Page Sida
3345181-6	83	725
3345182-4	83	725
3345187-3	21	115
3345188-1	21	101
	21	107
3345189-9	21	101
	21	107
	21	111
3345190-7	21	111
3345191-5	21	101
	21	107
	21	111
3345192-3	21	111
3345193-1	87	933
3345194-9	87	933
3345195-6	87	933
3345196-4	87	933
3345197-2	87	933
3345198-0	87	933
3345199-8	87	933
3345200-4	87	933
3345201-2	87	933
3345202-0	35	367
3345203-8	35	367
3345204-6	35	369
3345205-3	43	565
3345208-7	72	681
3345209-5	72	681
3345210-3	43	567
	83	733
3345211-1	43	567
3345212-9	88	961
3345213-7	88	961
3345214-5	43	543
	43	545
(3345215)	21	93
3345219-4	87	925
3345220-2	87	925
3345221-0	21	115
3345222-8	21	115
3345223-6	21	115
3345224-4	21	117
3345227-7	23	169
3345228-5	23	169
3345229-3	23	169
3345230-1	23	169
3345231-9	23	169
3345232-7	81	701
3345233-5	81	701
3345234-3	26	265
	26	269
	26	271
3345235-0	26	265
	26	269
	26	271
3345236-8	52	591
	52	611
3345237-6	21	101
	21	107
	21	111
3345243-4	23	141
3345245-9	88	981
3345246-7	87	947
3345248-3	87	943
3345249-1	87	943
3345250-9	84	769
3345251-7	84	773
3345252-5	38	481
3345253-3	38	481
3345258-2	87	939
	87	941
3345267-3	31	325
3345269-9	21	93
3345270-7	21	101
3345272-3	23	143
3345273-1	81	703
3345274-9	81	703
(3345275)	81	703
3345276-4	64	657
(3345278)	81	707
3345279-8	23	143
(3345280)	23	143
3345281-4	23	153
3345282-2	23	153
3345283-0	21	99
3345284-8	21	99
3345285-5	21	99
3345286-3	25	187
3345287-1	21	101
	21	107
3345288-9	43	537
3345289-7	43	537
3345290-5	43	529
3345291-3	43	545
3345292-1	43	545
3345293-9	43	545
3345294-7	43	545
3345295-4	43	545
3345296-2	43	545
3345297-0	43	545
3345298-8	43	545
3345299-6	43	545
3345300-2	43	545
3345301-0	43	545
3345302-8	43	553
3345303-6	43	539
3345304-4	43	549
3345305-1	25	187
3345306-9	25	187
3345307-7	25	187
3345308-5	25	187
3345309-3	25	187
3345310-1	25	187
3345311-9	25	187
3345312-7	25	187
3345313-5	43	549
3345314-3	43	549
3345315-0	52	607
3345316-8	25	189
3345317-6	25	189
3345318-4	25	189
3345319-2	25	189
3345320-0	25	189
3345321-8	25	189
3345322-6	25	181
3345323-4	25	181
3345324-2	25	181
3345325-9	25	181
3345326-7	25	181
3345327-5	25	181
3345328-3	25	181
3345329-1	21	111
3345330-9	21	111
3345331-7	22	131
	22	133
3345332-5	21	117
3345333-3	21	117
3345334-1	21	117
3345335-8	22	133
3345336-6	22	133
3345337-4	22	133
3345338-2	26	289
3345339-0	21	105
3345340-8	21	105
3345341-6	23	143
3345342-4	23	143
3345343-2	23	143
3345344-0	23	143
3345345-7	23	143
3345346-5	23	143
3345347-3	28	317
3345348-1	21	99
3345349-9	21	99
3345350-7	21	99
3345351-5	21	105
3345352-3	21	99
3345353-1	21	121
3345354-9	21	121
3345355-6	21	121
3345356-4	21	121
3345357-2	21	121
3345358-0	23	153
3345359-8	21	105
3345360-6	21	105
3345361-4	21	105
3345362-2	21	103
3345363-0	22	133
3345364-8	26	289
3345365-5	37	469
3345367-1	26	289
3345368-9	41	513
3345369-7	41	515
(3345370)	23	153
3345371-3	23	153
3345372-1	23	153
3345373-9	23	153
3345374-7	23	153
3345375-4	23	153
(3345376)	23	153
	25	189
3345377-0	32	343
3345389-5	21	115
3345390-3	21	115
3345391-1	21	115
3345419-0	22	133
3345420-8	21	111
3345421-6	22	131
3345422-4	22	131
3345423-2	22	131
3345424-0	87	957
3345425-7	43	559
3345426-5	43	559
3345427-3	43	559
3345428-1	43	559
3345429-9	43	563
3345430-7	43	563
3345431-5	43	563
3345432-3	87	937
	87	947
3345433-1	33	353
3345434-9	33	353
3345435-6	33	353
3345436-4	32	343
3345437-2	32	343
3345438-0	77	691
3345439-8	35	367
3345440-6	87	945
3345441-4	87	945
3345442-2	87	945
3345443-0	87	943
	87	945
3345447-1	84	781
3345448-9	84	781
3345449-7	84	781
3345450-5	84	781
3345451-3	87	943
3345455-4	87	945
3345456-2	87	945
3345457-0	87	945
3345461-2	89	1021
3345462-0	89	1021
3345463-8	89	1021
3345464-6	89	1023
3345465-3	89	1023
3345481-0	21	99
3345483-6	26	273
	26	277
	26	279
	26	283
3345486-9	36	407
3345487-7	83	753
3345488-5	83	753
3345490-1	85	899
3345491-9	85	899
3345492-7	85	899
3345493-5	85	899
3345494-3	85	899
3345495-0	85	899
3345496-8	85	891
3345497-6	85	891
3345498-4	85	891
3345499-2	21	99
3345500-7	25	187
3345501-5	21	99
3345502-3	21	99
3345503-1	23	153
3345504-9	23	153
3345505-6	25	187
3345506-4	23	153
3345507-2	21	93
3345508-0	21	111
3345509-8	21	115
3345510-6	21	115
3345511-4	26	289
	37	469
3345513-0	21	101
3345514-8	21	93
3345515-5	21	105
3345516-3	21	103
3345518-9	25	189
3345519-7	25	189
3345520-5	25	189
3345521-3	85	899
3345522-1	85	899
3345524-7	38	479
3345525-4	35	373
3345526-2	35	373
3345527-0	35	373
3345528-8	35	373
3345529-6	22	135
3345533-8	32	343
3345535-3	21	103
3345536-1	21	103
3345537-9	21	103
3345538-7	21	103
3345539-5	21	103
3345540-3	21	103
3345541-1	21	103
3345542-9	21	103
3345543-7	21	103
3345544-5	21	103
3345545-2	21	103
3345546-0	21	103
3345547-8	21	103
3345548-6	21	103
3345549-4	21	103
3345550-2	21	103
3345551-0	21	103
3345552-8	21	103
3345553-6	21	103
3345554-4	21	103
3345555-1	21	103
3345556-9	21	103
3345557-7	21	103
3345558-5	21	103
3345559-3	21	103
3345560-1	21	103
3345566-8	26	289
3345567-6	21	105
3345571-8	21	115
3345572-6	21	115
3345573-4	22	133
3345574-2	22	135
3345575-9	22	135
3345576-7	22	135
3345577-5	21	105
3345578-3	21	105
3345579-1	25	187
3345580-9	23	143
3345581-7	23	153
3345582-5	23	153
3345583-3	23	153
3345584-1	23	153
3345585-8	23	153
3345594-0	43	563
3345595-7	43	563
3345596-5	43	563
3345597-3	43	563
3345607-0	35	359
	35	361

*) Standard part, occurs elsewhere in this catalogue. /Standardartikel, förekommer på flera sidor i denna katalog.

NUMERICAL REGISTER

NUMMERREGISTER

Part No. Artikel nr	Gr Gr	Page Sida
3345608-8	35	359
	35	361
3345609-6	72	681
3345610-4	85	899
3345626-0	26	273
	26	277
	26	279
	26	281
	26	283
	26	285
	26	291
3345627-8	83	753
3345628-6	26	285
	26	289
(3345629)	26	289
3345640-1	37	463
	37	465
3345642-7	81	703
3345643-5	81	703
3345646-8	23	153
3345647-6	23	153
3345648-4	55	615
3345649-2	21	115
3345650-0	21	115
3345655-9	43	541
3345656-7	87	957
3345658-3	21	93
3345659-1	21	117
3345661-7	21	111
3345664-1	21	115
3345665-8	21	115
3345666-6	21	115
(3345771)	25	205
3352203-8	32	329
3401230-2	85	887
3401234-4	85	889
3401272-4	85	887
3401275-7	85	887
3401554-5	85	887
3401555-2	85	887
3402081-8	88	965
	88	969
3402175-8	27	301
3402205-3	36	391
3402206-1	36	391
3402213-7	36	391
3402215-2	36	391
	36	393
3402339-0	87	927
3402340-8	87	927
3402363-0	87	927
3402364-8	87	927
3402367-1	87	929
3402371-3	87	937
	87	939
	87	941
3402375-4	87	923
(3402376)	87	927
3402377-0	87	923
3402397-8	87	931
3402541-1	36	391
	36	393
3402588-2	88	965
3402616-1	87	925
3402625-2	87	925
3402631-0	87	923
3402632-8	87	925
	87	927
3402633-6	87	925
3402634-4	87	925
3402635-1	87	927
3402636-9	87	925
3402637-7	87	925
(3402641)	38	483
3406031-9	28	307
3410143-6	85	887
3410145-1	85	887
3410146-9	85	887
(3410294)	51	577
3410369-7	64	641
3410417-4	72	675
3410419-0	43	527
	43	529
3410422-4	43	527
	43	529
(3410457)	85	893
3410467-9	36	391
(3410519)	61	623
3410656-7	55	615
3410661-7	55	615
3410681-5	85	841
3410690-6	23	155
	23	157
3410692-2	86	917
3410694-8	87	923
3410695-5	85	879
3410696-3	85	879
3410709-4	72	677
3410711-0	72	675
(3410721)	61	623
3410735-9	51	577
	51	579
3410738-3	72	675
3410739-1	72	675
3410756-5	51	583
	72	681
3410784-7	85	905
(3410792)	85	901
3410793-8	85	901
(3410798)	85	901
(3410799)	85	901
3410834-0	65	667
3410905-8	25	249
	26	255
	26	259
	26	261
	26	265
	26	269
	26	271
	43	569
	87	937
	87	939
	87	941
(3411056)	61	623
3411070-0	72	675
3411088-2	89	1007
3411089-0	89	1007
3411093-2	35	359
3411094-0	35	359
3411116-1	21	113
	21	117
(3411119)	41	513
3411257-3	88	961
(3411326)	23	155
3411388-6	28	307
	28	309
3411400-9	28	307
	28	315
3411402-5	28	307
	28	313
3411426-4	23	155
3411434-8	87	935
3411435-5	87	935
3411447-0	87	925
3411461-1	87	927
3411476-9	43	533
3411488-4	85	871
	85	875
3411536-0	85	893
3411550-1	85	893
	85	897
3411556-8	85	893
3411568-3	85	895
3411569-1	85	895
3411591-5	88	971
3411592-3	85	889
3411595-6	85	889
(3411617)	32	329
3411644-2	85	879
3411645-9	85	879
(3411683)	37	463
3411690-5	37	423
3411699-6	72	675
3411768-9	84	783
3411769-7	84	783
3411770-5	84	783
3411771-3	84	783
3411772-1	84	783
3411803-4	64	631
	64	633
3411804-2	72	681
3411805-9	72	681
(3411807)	65	667
3411810-9	61	623
3411817-4	43	525
3411839-8	43	551
	43	567
3411840-6	43	551
3411886-9	65	667
3411904-0	65	667
3411906-5	25	239
	25	245
3411935-4	52	595
3411944-6	64	629
3412015-4	64	629
	64	633
3412066-7	27	295
3412092-3	87	927
3412182-2	36	387
3412183-0	36	387
3412185-5	36	387
3412189-7	36	387
3412194-7	36	387
3412253-1	84	783
3412254-9	84	783
3412255-6	84	783
3412256-4	84	783
3412263-0	84	783
3412281-2	64	629
	64	633
(3412290)	25	239
	25	241
	25	245
3412295-2	25	239
	25	247
3412302-6	26	255
	26	259
	26	261
	26	265
	26	269
	26	271
3412303-4	26	255
	26	259
	26	261
	26	265
	26	269
	26	271
(3412304)	26	255
	26	261
	26	265
(3412346)	84	785
(3412347)	84	785
(3412348)	84	785
(3412349)	84	785
3412352-1	83	729
3412377-8	85	887
3412378-6	85	887
3412387-7	84	785
3412388-5	84	785
3412389-3	84	785
3412390-1	84	785
3412439-6	27	295
3412452-9	28	307
	28	313
(3412455)	33	349
	33	351
3412510-4	84	785
3412512-0	84	785
(3412524)	83	729
3412576-5	38	483
3412682-1	52	595
	52	597
3412683-9	52	587
	52	591
	52	593
3412685-4	52	603
	52	605
3412717-5	35	359
	35	361
3412718-3	35	359
	35	361
3412719-1	35	359
3412720-9	35	359
3412723-3	35	359
3412729-0	35	359
3412730-8	35	359
3412732-4	35	359
3412733-2	35	359
3412752-2	87	925
3412761-3	36	395
3412766-2	27	301
	52	595
3412768-8	43	551
3412769-6	43	551
3412773-8	27	301
3412832-2	23	155
	23	157
3412890-0	25	239
	25	241
	25	243
	25	245
	25	247
3412970-0	36	395
	36	397
3412976-7	87	931
3412977-5	87	935
3412997-3	87	925
3412998-1	87	925
3412999-9	87	925
3413004-7	87	937
3413073-2	82	717
3413090-6	43	551
3413093-0	43	551
3413147-4	52	595
3413158-1	37	423
	37	431
3413161-5	35	359
3413162-3	35	359
3413169-8	28	307
3413171-4	28	307
3413185-4	65	667
3413208-4	85	905
3413312-4	88	971
3413320-7	32	329
3413355-3	88	965
3413358-7	87	931
3413426-2	37	467
	37	471
(3413428)	37	423
3413436-1	36	395
	36	397
3413437-9	36	399
3413440-3	85	887
3413441-1	85	889
3413444-5	37	423
3413464-3	36	395
3413466-8	36	395
3413471-8	36	399
3413472-6	36	399
3413473-4	36	399
3413474-2	88	967
3413482-5	36	399
3413497-3	26	255
	26	259
	26	261
	26	265
	26	269
	26	271
	87	937

*) Standard part, occurs elsewhere in this catalogue. /Standardartikel, förekommer på flera sidor i denna katalog.

NUMERICAL REGISTER

NUMMERREGISTER

Part No. Artikel nr	Gr Gr	Page Sida	Part No. Artikel nr	Gr Gr	Page Sida	Part No. Artikel nr	Gr Gr	Page Sida	Part No. Artikel nr	Gr Gr	Page Sida	Part No. Artikel nr	Gr Gr	Page Sida
	87	939	3414533-4	81	705	3415867-5	84	783	3416868-2	85	887	3417294-0	37	455
	87	941	3414540-9	37	423	3415868-3	84	783	3416876-5	85	887	*(3417314)*	32	341
	87	957	*(3414541)*	37	413	3415898-0	85	893	3416882-3	88	973	*(3417316)*	32	341
3413502-0	88	971	3414542-5	37	413		85	897		88	975	3417323-7	31	325
3413539-2	36	385	3414543-3	37	413	3415970-7	85	905	3416891-4	37	463	3417339-3	43	551
3413568-1	36	391	3414555-7	43	551	3415972-3	85	905		37	465	3417346-8	84	763
	36	393	3414581-3	87	931	3415973-1	85	905	3416898-9	88	977	3417359-1	83	737
3413578-0	37	455	*(3414582)*	87	931	3415975-6	85	905	3416899-7	88	977	3417360-9	83	737
3413583-0	89	995	3414588-8	87	931	3416011-9	32	329	3416931-8	37	455	3417381-5	35	363
(3413584)	89	995	3414611-8	83	729	3416017-6	35	377	*3416932*	37	455	3417382-3	35	359
3413612	37	447	3414613-4	55	615	*(3416052)*	64	643	*(3416960)*	72	675	3417383-1	35	359
3413626-7	43	551	*(3414659)*	25	207	3416053-1	64	643	3416965-6	89	1007	3417384-9	35	359
3413634-1	25	239	*(3414709)*	25	239	3416084-6	37	463	3417000-1	37	469	3417396-3	23	155
3413725-7	64	645		25	241		37	465	3417001-9	37	469	3417407-8	64	629
3413744-8	37	471	3414731-4	85	871	3416102-6	37	471	3417016-7	85	901	3417416-9	72	681
3413802-4	36	395	3414732-2	85	871	3416117-4	89	1001		88	989	3417442-5	64	643
3413863-6	88	965		85	875	*(3416129)*	72	675	3417029-0	27	295	3417443-3	64	643
	88	969	3414785-0	82	715	*(3416130)*	72	675	3417031-6	85	901	3417444-1	21	97
3413865-1	88	965		82	717	3416131-5	87	937		88	989		21	99
	88	969	*(3414800)*	27	295		87	939	3417032-4	23	149		64	643
(3413866)	88	965	3414845-2	88	963		87	941	*(3417037)*	83	733	3417448-2	26	255
	88	969	*(3414848)*	43	551		87	957	3417044-9	83	739		26	265
3413867-7	88	967	3414858-5	77	689	3416133-1	85	889	3417047-2	83	739	3417489-6	88	963
3413881-8	88	971	*(3414867)*	89	995	3416203-2	88	965	3417048-0	83	739	3417497-9	36	395
3413882-6	88	971	*(3414882)*	25	205	3416204-0	88	965	3417049-8	83	739	3417573-7	85	879
(3413903)	23	149		25	207	3416207-3	83	725	3417050-6	83	739	3417574-5	85	879
3413974-1	26	255		25	211	3416235-4	28	305	3417051-4	83	739	3417575-2	85	879
	26	259		25	215		37	457	3417052-2	83	733		85	883
	26	261	3414899-9	37	463		87	957	3417053-0	83	739	3417576-0	85	879
	26	265		37	465	3416245-3	37	455	3417055-5	83	739		85	883
	26	269	3414911-2	28	307	3416255-2	43	525	3417056-3	83	739	3417604-0	37	455
	26	271		28	309		43	529	3417057-1	83	733	3417605-7	37	455
(3413998)	88	971	3414933-6	87	931	3416274-3	36	399		83	739	3417615-6	88	971
3414027-7	36	399	*(3414950)*	85	889	3416276-8	36	387	3417058-9	83	733	3417616-4	88	971
(3414035)	85	879	3414952-6	85	889	3416304-8	23	149		83	739	*(3417630)*	35	377
3414056-6	85	879	3415019-3	35	381	3416307-1	23	149	*(3417109)*	82	715	*(3417631)*	35	377
3414057-4	85	879		36	399	*(3416371)*	25	183	3417112-4	83	733	3417655-2	88	971
3414058-2	85	879	*(3415020)*	85	887		64	649	3417113-2	83	733	3417657-8	26	255
3414059-0	85	879	3415120-9	87	925		64	653	3417114-0	83	733	*(3417678)*	64	649
3414060-8	85	879	*(3415270)*	37	423	3416373-3	25	193	3417115-7	83	733	*(3417684)*	64	647
3414061-6	85	879	*(3415271)*	37	423	*(3416416)*	43	551	3417116-5	83	733	*(3417778)*	64	643
3414070-7	26	255	*(3415277)*	37	423	3416438-4	87	927	3417117-3	83	733	3417781-6	87	931
	26	259	3415286-8	88	969	3416475-6	55	615	3417118-1	83	733	3417782-4	87	931
	26	261	3415306-4	38	483	3416476-4	55	615	*(3417119)*	83	733	3417805-3	85	893
	26	265	*(3415313)*	87	929	3416493-9	37	471	3417120-7	83	733	3417810-3	85	893
	26	269	3415315-5	87	923	3416507-6	77	689	3417123-1	83	733		85	897
	26	271		87	925		77	691	3417125-6	83	729	3417811-1	85	893
3414302-4	25	207		87	927	3416551-4	87	929		83	731		85	897
3414336-2	35	359	3415316-3	87	925	3416569-6	88	983	3417145-4	72	675	3417812-9	85	893
3414365-1	83	729		87	927	3416571-2	88	983	3417146-2	72	675	3417821-0	85	893
	83	731	3415466-6	87	925	3416626-4	88	961	3417160-3	64	629		85	897
3414380-0	37	445	3415471-6	27	295	3416641-3	36	397		64	633	3417850-9	43	525
3414442-8	26	255	3415484-9	87	931		87	933	3417190-0	52	599	3417855-8	43	525
	26	259	3415485-6	87	931	3416733-8	37	455		52	603	3417856-6	25	175
	26	261	*(3415725)*	43	535	3416796-5	37	463		52	605	3417857-4	25	175
	26	265	3415774-3	27	295	3416802-1	37	455	3417249-4	36	387		25	177
	26	269	3415781-8	43	525		87	925	3417250-2	36	387	*(3417907)*	85	887
	26	271		43	529	3416803-9	37	455	3417251-0	36	387	3417922-6	85	879
3414454-3	23	155		43	533		87	925	3417253-6	36	387		85	883
	23	157	3415783-4	43	551	3416811-2	88	965	3417256-9	36	387	3417923-4	85	879
3414455-0	23	155	3415801-4	43	525	3416814-6	43	551	3417257-7	36	387		85	883
	23	157		43	529	3416831-0	35	377	3417258-5	43	525	3417934-1	85	879
3414529-2	37	423	3415865-9	84	783	3416845-0	37	465	3417259-3	21	95		85	883
	37	431	3415866-7	84	783	3416867-4	85	887		43	525	3417935-8	85	879

*) Standard part, occurs elsewhere in this catalogue. /Standardartikel, förekommer på flera sidor i denna katalog.

NUMERICAL REGISTER

NUMMERREGISTER

Part No. Artikel nr	Gr Gr	Page Sida
	85	883
3417938-2	85	887
(3417939)	85	887
3417946-5	85	889
3418027-3	25	239
3418028-1	25	239
3418029-9	25	175
3418030-7	25	175
3418057-0	72	681
(3418073)	83	741
(3418074)	83	741
(3418076)	83	741
(3418077)	83	737
3418078-6	83	737
3418121-4	43	551
3418154-5	28	305
3418172-7	82	715
(3418175)	83	741
3418176-8	85	879
3418177-6	85	879
3418224-6	26	255
3418231-1	43	551
(3418243)	25	237
3418244-4	25	237
3418245-1	25	237
3418264-2	85	871
	85	875
3418398-8	85	839
3418399-6	85	839
(3418406)	85	901
(3418407)	85	901
(3418428)	85	901
3418429-1	85	901
(3418435)	85	901
(3418437)	85	901
3418570-2	25	193
3418577-7	23	139
(3418753)	25	183
3418756-7	25	245
3418791-4	25	183
	25	207
	25	215
	25	219
3418801-1	25	183
3418813-6	25	199
3418821-9	21	105
	21	109
3418823-5	25	183
3418824-3	25	183
3418845-8	25	197
3419088-4	31	325
(3419367)	61	623
(3419530)	61	623
3419861-4	65	667
3419863-0	72	681
3419865-5	65	667
3420298-6	88	973
3420299-4	88	973
3420300-0	88	973
3420367-9	88	973
3420368-7	88	973
3420369-5	88	973
3420370-3	88	973
3420424-8	85	849
	85	851
3420427-1	85	849
	85	851
3420430-5	85	849
	85	851
3420433-9	85	849
	85	851
3420436-2	85	849
	85	851
3420439-6	85	849
	85	851
3420515-3	85	857
3420518-7	85	857
3420521-1	85	857
	85	859
3420524-5	85	857
	85	859
(3420527)	85	847
3420530-2	85	847
3420832-2	88	973
3420833-0	88	973
3420886-8	88	973
3420887-6	88	973
3420994-0	88	975
3420995-7	88	975
3421025-2	88	973
3421026-0	88	973
(3421047)	85	849
(3421050)	85	849
3421053-4	85	849
	85	851
3421056-7	85	849
	85	851
(3421059)	85	849
(3421062)	85	849
3421065-8	85	849
	85	851
3421068-2	85	849
	85	851
3421071-6	85	849
3421074-0	85	849
3421077-3	85	849
3421080-7	85	849
3421083-1	85	849
	85	851
3421086-4	85	849
	85	851
3421089-8	85	849
	85	851
	85	855
3421092-2	85	849
	85	851
	85	855
3421169-8	85	857
(3421172)	85	857
(3421177)	85	857
3421180-5	85	857
3421318-1	85	847
3421321-5	85	847
3421324-9	85	847
3421327-2	85	847
3421393-4	61	623
3421396-7	61	623
3422339-6	65	667
3422533-4	88	973
3422534-2	88	973
3422535-9	88	973
3422536-7	88	973
3422607-6	88	975
3422608-4	88	975
3422609-2	88	975
3422610-0	88	975
(3423000)	85	861
3423003-7	85	861
3423006-0	85	861
	85	863
3423009-4	85	861
	85	863
(3423012)	85	861
(3423015)	85	861
3423018-5	85	861
	85	863
	85	865
3423021-9	85	861
	85	863
	85	865
3423036-7	85	861
3423039-1	85	861
	85	863
3423042-5	85	861
3423045-8	85	861
3423048-2	85	861
	85	863
3423051-6	85	861
	85	863
	85	865
3423054-0	85	861
	85	863
	85	865
3423057-3	85	861
	85	863
	85	865
(3423121)	85	859
(3423124)	85	859
3423127-4	85	859
3423130-8	85	859
(3423133)	85	851
(3423136)	85	851
(3423139)	85	851
3423142-3	85	851
(3423145)	85	851
(3423148)	85	851
3423151-4	85	851
3423154-8	85	851
3423157-1	85	851
3423160-5	85	851
3423163-9	85	851
3423166-2	85	851
3423169-6	85	851
(3423172)	85	851
3423175-3	85	851
3423178-7	85	851
3423181-1	85	851
3423184-5	85	851
(3423187)	85	851
(3423190)	85	851
3423229-8	85	863
(3423232)	85	863
(3423235)	85	863
(3423238)	85	863
(3423241)	85	863
(3423244)	85	863
(3423247)	85	863
(3423250)	85	863
3423417-9	88	973
3423526-7	85	851
	85	855
3423529-1	85	851
	85	855
3424195-0	41	515
3424463-2	85	853
3424466-5	85	853
3424469-9	85	853
3424472-3	85	853
3424475-6	85	853
3424478-0	85	853
3424481-4	85	853
3424484-8	85	853
3424658-7	85	853
3424661-1	85	853
3424676-9	85	853
3424679-3	85	853
3424706-4	85	859
	85	863
	85	865
	85	867
3424709-8	85	859
	85	863
	85	865
	85	867
3424712-2	85	853
(3424715)	85	853
3424724-7	85	853
3424727-0	85	853
3424736-1	85	853
3424739-5	85	853
3424742-9	85	853
3424745-2	85	853
3424766-8	85	865
3424769-2	85	865
3426369-9	85	859
	85	863
3426370-7	85	859
	85	863
3426371-5	85	863
	85	865
3426372-3	85	863
	85	865
3426373-1	85	859
	85	865
	85	867
3426374-9	85	859
	85	865
	85	867
3426375-6	85	853
3426378-0	85	853
3426381-4	85	855
3426384-8	85	855
3426387-1	85	853
3426390-5	85	853
3426393-9	85	855
3426396-2	85	855
3426429-1	88	973
3426430-9	88	973
3426431-7	88	973
3426432-5	88	973
3426433-3	88	973
3426434-1	88	973
3426435-8	88	973
3426789-8	61	623
3426817-7	52	603
3426819-3	52	603
3426823-5	52	603
	52	605
3426825-0	52	605
3426828-4	52	603
	52	605
3426829-2	52	603
	52	605
3427026-4	88	973
3427038-9	88	975
3427611-3	61	623
3427974-5	82	717
3428033-9	61	623
3429175-7	61	623
3429176-5	61	623
3429177-3	61	623
(3430013)	64	647
	64	649
(3430025)	26	255
(3430032)	51	581
3430033-5	61	623
3430045-9	89	995
3430064-0	83	737
3430068-1	83	741
3430069-9	83	741
3430081-4	85	879
3430082-2	85	879
3430090-5	85	879
	85	883
3430091-3	85	879
	85	883
3430096-2	85	879
	85	883
3430097-0	85	879
	85	883
(3430114)	38	483
3430115-0	38	483
3430116-8	38	483
3430117-6	38	483
(3430120)	83	733
3430121-8	83	733
3430145-7	83	741
3430146-5	83	741
3430154-9	85	871
3430155-6	85	871
	85	875
(3430160)	82	715
(3430161)	82	715
3430162-2	82	715
3430165-5	83	729
	83	731
3430166-3	83	729
	83	731
3430170-5	83	737
3430171-3	83	737
3430172-1	83	741

*) Standard part, occurs elsewhere in this catalogue. /Standardartikel, förekommer på flera sidor i denna katalog.

Group / Grupp 03

Page / Sida 48

NUMERICAL REGISTER — NUMMERREGISTER

Part No. / Artikel nr	Gr / Gr	Page / Sida
3430185-3	55	615
(3430190)	89	1007
3430218-2	23	145
	64	655
	64	657
3430221-6	36	385
3430226-5	43	525
	43	529
3430232-3	35	359
3430243-0	35	359
3430244-8	35	359
	35	361
3430263-8	23	139
	23	141
(3430280)	37	413
3430293-5	83	729
	83	731
3430294-3	64	643
3430295-0	64	643
3430325-5	85	871
	85	875
	85	877
3430346-1	43	551
3430351-1	86	917
(3430352)	86	917
3430396-6	43	525
	43	527
	43	529
3430408-9	52	599
3430412-1	41	515
3430427-9	23	139
3430428-7	23	139
3430431-1	25	249
3430432-9	25	249
(3430433)	25	249
3430436-0	25	245
3430440-2	89	1001
3430441-0	89	1001
3430443-6	89	1001
3430444-4	89	1001
(3430464)	86	917
(3430465)	86	917
3430485-7	85	887
3430486-5	85	889
3430515-1	23	139
3430516-9	23	139
3430517-7	23	139
3430518-5	23	139
3430519-3	26	259
	26	261
	26	265
	26	269
	26	271
	26	281
	26	287
3430535-9	88	965
3430556-5	87	935
3430561-5	88	961
3430593-8	87	935
3430594-6	87	935
3430642-3	89	997
3430653-0	28	307
3430712-4	85	893
	85	897

Part No. / Artikel nr	Gr / Gr	Page / Sida
3430713-2	85	893
	85	897
3430747-0	28	307
	28	313
3430782-7	25	249
	43	569
3430783-5	25	249
3430788-4	72	681
3430810-6	64	629
	64	633
3430838-7	25	249
(3430904)	28	307
(3430905)	28	309
3430918-7	87	927
(3430924)	25	249
3430933-6	89	997
(3430943)	25	193
3430959-1	85	889
3430963-3	72	679
3430968-2	26	255
	26	267
3430983-1	87	927
3430984-9	87	925
3430993-0	23	155
(3431043)	35	377
(3431044)	35	377
3431054-0	83	735
3431171-2	88	963
3431175-3	88	961
3431176-1	88	961
3431180-3	88	961
3431181-1	88	963
3431182-9	88	963
(3431251)	85	839
	85	841
(3431282)	85	901
3431283-5	85	901
3431288-4	85	839
	85	841
3431294-2	89	1001
3431295-9	89	1001
3431296-7	89	1007
(3431397)	38	475
(3431427)	86	917
(3431429)	86	917
3431442-7	84	759
3431443-5	84	759
(3431462)	82	715
(3431542)	83	725
(3431543)	83	725
3431569-7	88	961
(3431570)	88	961
3431595-2	88	961
3431605-9	88	961
(3431611)	28	307
(3431632)	37	423
3431665-3	88	963
3431668-7	85	871
3431669-5	85	871
	85	875
(3431670)	85	871
(3431671)	85	871
3431672-9	85	871
3431673-7	85	871

Part No. / Artikel nr	Gr / Gr	Page / Sida
3431702-4	85	871
3431703-2	85	871
3431800-6	35	377
(3431810)	84	761
3431813-9	84	761
3431818-8	36	395
(3431819)	37	463
3431821-2	87	935
(3431855)	84	783
(3431856)	84	783
3431894-9	83	737
	83	741
3431897-2	83	737
	83	741
3431904-6	84	759
3431905-3	84	759
(3431923)	84	783
(3431924)	84	783
(3431925)	84	761
(3431926)	84	761
3431942-6	83	737
	83	741
3431945-9	83	737
	83	741
3431948-3	88	961
3431956-6	88	961
3431961-6	88	961
3431962-4	88	963
3431963-2	88	963
3431977-2	88	961
3431978-0	88	963
3431991-3	88	961
3431992-1	88	961
3431996-2	88	961
3431997-0	88	961
3432004-4	77	689
3432009-3	72	681
3432010-1	72	681
3432017-6	52	599
3432027-5	26	255
	26	265
	26	269
3432028-3	26	255
	26	265
3432048-1	28	315
3432079-6	87	927
	87	931
3432080-4	25	207
	25	211
	25	221
3432147-1	61	623
3432263-6	38	483
(3432266)	64	647
3432281-8	43	567
3432292-5	43	551
3432329-5	43	567
3432334-5	89	997
3432370-9	25	239
	25	245
3432373-3	85	887
3432414-5	84	759
3432423-6	88	983
3432439-2	43	525
	43	533

Part No. / Artikel nr	Gr / Gr	Page / Sida
3432509-2	43	525
	43	529
(3432575)	28	305
3432587-8	36	385
3432595-1	65	667
(3432596)	43	525
(3432598)	43	525
3432610-8	51	581
(3432616)	51	581
3432617-3	43	525
	43	527
	43	529
	43	533
3432618-1	51	581
(3432630)	85	893
3432631-4	85	893
3432651-2	43	533
3432653-8	43	533
3432664-5	61	623
3432705-6	85	881
3432706-4	85	881
3432709-8	85	901
3432710-6	85	901
(3432717)	43	561
3432718-9	43	559
3432744-5	85	841
3432768-4	86	913
(3432769)	86	913
3432790-8	87	927
3432791-6	87	927
3432801-3	41	513
	41	517
3432802-1	27	295
3432811-2	72	675
3432814-6	43	551
3432815-3	43	551
3432818-7	43	551
3432863-3	64	631
	64	633
3432864-1	61	623
3432902-9	25	193
	25	197
(3432903)	25	193
	25	197
3432905-2	43	547
3432909-4	43	533
3432913-6	87	929
3432978-9	25	183
3432986-2	89	1007
(3433037)	84	783
(3433038)	84	783
3433090-2	25	183
3433093-6	43	561
3433094-4	43	561
3433101-7	43	525
	43	527
	43	533
3433105-8	43	525
	43	527
	43	529
3433113-2	43	533
3433122-3	28	307
	28	309
	28	315

Part No. / Artikel nr	Gr / Gr	Page / Sida
	37	469
3433123-1	43	561
3433133-0	26	257
	26	261
	26	265
3433140-5	25	207
3433172-8	25	215
	25	219
(3433176)	64	629
	64	633
3433178-5	28	309
(3433186)	43	537
	43	563
3433189-2	52	589
	52	609
3433196-7	52	601
3433197-5	85	895
	85	897
3433198-3	85	895
	85	897
3433204-9	86	913
3433205-6	86	913
3433206-4	86	913
3433207-2	86	913
3433208-0	86	913
3433209-8	86	913
(3433214)	86	913
(3433215)	86	913
3433219-7	86	913
3433220-5	86	913
3433230-4	25	183
3433254-4	52	597
(3433286)	43	567
3433301-3	52	589
	52	609
(3433304)	43	533
3433309-6	87	929
3433338-5	21	113
(3433346)	28	309
3433347-6	28	307
	28	309
	28	315
	37	469
3433349-2	28	309
(3433360)	26	257
3433362-5	28	305
(3433363)	28	309
3433366-6	25	245
3433370-8	38	485
3433371-6	38	485
3433373-2	52	601
3433374-0	52	601
(3433376)	31	325
3433379-9	85	887
3433380-7	85	887
3433399-7	87	937
	87	939
	87	941
	87	957
(3433453)	83	731
3433477-1	28	307
	28	309
	37	469
3433504-2	23	139

*) Standard part, occurs elsewhere in this catalogue. /Standardartikel, förekommer på flera sidor i denna katalog.

NUMERICAL REGISTER

NUMMERREGISTER

Group / Grupp 03

Page / Sida 49

Part No. / Artikel nr	Gr / Gr	Page / Sida
3433521-6	85	901
(3433528)	26	255
3433562-0	86	917
3433563-8	86	917
3433572-9	85	905
3433573-7	85	905
3433574-5	85	907
3433575-2	85	907
3433578-6	85	907
3433579-4	85	907
3433588-5	36	399
3433591-9	87	923
3433635-4	36	399
3433708-9	87	927
(3433711)	87	923
3433712-1	87	923
3433715-4	87	925
(3433718)	64	643
3433719-6	25	207
3433738-6	26	259
	26	261
	26	269
3433742-8	26	259
	26	261
	26	265
	26	269
(3433755)	25	239
	25	245
3433761-8	37	469
3433764-2	87	925
3433765-9	87	925
3433807-9	36	395
3433809-5	64	629
	64	633
3433810-3	87	937
	87	939
3433811-1	87	937
	87	939
3433837-6	26	257
3433845-9	25	245
(3433933)	43	557
3433937-4	37	421
	64	649
(3433958)	37	463
	37	465
3433963-0	43	567
3434029-9	26	257
3434134-7	88	975
3434204-8	36	395
	36	397
3434214-7	85	897
3434217-0	85	897
3434219-6	85	897
(3434221)	85	897
3434239-4	84	783
3434240-2	84	763
3434241-0	84	763
3434242-8	84	763
	84	783
3434243-6	84	783
3434250-1	83	731
3434255-0	23	145
(3434256)	23	145
(3434257)	23	145
3434295-6	25	245
3434316-0	87	937
	87	939
(3434334)	43	551
3434339-2	25	193
3434344-2	26	275
	26	277
	26	279
3434347-5	85	881
	85	885
3434349-1	85	881
	85	885
3434355-8	85	901
3434357-4	85	901
3434359-0	85	901
3434364-0	86	913
3434366-5	86	913
3434368-1	86	913
(3434370)	25	245
(3434372)	26	277
(3434374)	26	255
	26	261
	26	265
(3434381)	65	667
(3434396)	23	155
3434404-4	52	589
	52	597
3434419-2	25	207
3434421-8	85	839
(3434424)	26	283
3434433-3	37	471
	52	609
(3434442)	26	273
	26	277
	26	279
	26	283
(3434443)	26	273
	26	277
	26	279
	26	283
3434444-0	64	649
(3434445)	64	649
(3434446)	32	329
(3434461)	77	689
3434484-6	22	129
3434489-5	26	273
	26	277
	26	279
	26	281
	26	283
	26	287
3434495-2	25	239
	25	241
	25	243
	25	245
3434500-9	85	895
	85	897
3434501-7	85	895
	85	897
3434519-9	55	615
3434544-7	52	601
	52	603
(3434545)	52	601
(3434652)	26	277
	26	285
(3434653)	26	277
	26	285
3434654-4	26	277
	26	285
(3434655)	26	265
3434656-9	26	255
3434657-7	25	207
	25	215
	25	219
3434669-2	81	705
	81	707
3434670-0	81	707
3434673-4	86	913
3434675-9	86	913
3434678-3	84	759
3434679-1	84	759
(3434715)	64	647
3434834-2	64	649
	64	653
3434835-9	64	649
	64	653
3434854-0	88	983
3434855-7	88	983
(3434858)	43	557
3434859-9	43	565
3434867-2	32	329
3434868-0	72	681
3434892-0	37	469
3434905-0	43	525
	43	527
	43	533
3434928-2	64	641
3434941-5	84	759
3434943-1	84	759
3434944-9	84	759
3434945-6	84	759
3434946-4	84	759
3434947-2	84	761
(3434961)	77	689
3434982-9	84	785
3434988-6	84	759
3434995-1	43	537
3434996-9	43	537
(3435002)	43	525
3435007-4	25	183
3435124-7	25	195
	25	197
3435126-2	87	937
	87	939
	87	941
	87	957
3435133-8	87	937
	87	939
	87	941
	87	957
3435140-3	52	601
3435142-9	52	599
3435161-9	25	183
(3435166)	85	907
3435167-6	25	193
	25	197
	25	203
3435169-2	25	197
3435172-6	37	469
3435175-9	85	893
(3435176)	52	595
(3435177)	52	595
3435201-3	86	917
(3435204)	86	917
3435206-2	52	595
3435230-2	87	931
3435233-6	83	755
3435238-5	25	207
	25	213
	25	215
	25	221
(3435240)	84	783
(3435241)	84	783
3435251-8	84	783
(3435261)	41	513
3435269-0	28	309
3435273-2	37	469
3435274-0	37	471
3435281-5	88	977
	88	979
3435282-3	88	977
	88	979
3435303-7	64	629
	64	633
3435307-8	28	305
	28	309
3435346-6	87	925
3435349-0	87	927
(3435350)	52	599
(3435351)	52	599
(3435386)	84	759
3435422-5	88	971
3435424-1	88	971
3435425-8	88	971
3435426-6	88	971
3435427-4	88	971
3435428-2	88	971
3435454-8	52	587
3435525-5	85	893
	85	897
3435529-7	25	205
	25	209
	25	211
	25	217
(3435530)	87	931
3435532-1	87	931
3435533-9	87	931
3435535-4	87	931
(3435538)	87	931
(3435546)	38	475
3435574-3	85	871
3435575-0	85	871
3435576-8	85	871
3435577-6	85	871
3435578-4	88	971
3435579-2	88	971
3435580-0	88	971
3435581-8	88	971
3435582-6	88	971
3435583-4	88	971
3435584-2	88	971
3435585-9	88	971
3435634-5	84	759
3435635-2	84	759
3435636-0	84	759
3435637-8	84	759
3435640-2	84	759
3435641-0	84	759
3435642-8	84	759
3435643-6	84	759
3435704-6	41	513
3435786-3	85	881
3435787-1	85	881
3435788-9	85	881
	85	885
3435789-7	85	881
	85	885
3435792-1	28	307
(3435797)	25	205
	25	211
(3435799)	25	207
	25	219
3435820-0	89	1001
3435823-4	89	1001
3435833-3	36	387
3435871-3	26	257
3435872-1	26	257
(3435874)	37	463
	37	465
3435875-4	36	395
3435879-6	52	595
3435900-0	88	963
(3435902)	72	675
3435911-7	88	965
3435913-3	88	965
3435914-1	88	965
3435915-8	88	965
3435916-6	88	965
3435920-8	88	965
3435921-6	88	965
3435922-4	88	965
3435934-9	83	747
3435958-8	61	623
3435959-6	61	623
3435976-0	84	771
3435977-8	84	771
(3435991)	77	689
3435993-5	36	387
(3436002)	87	923
(3436009)	43	525
(3436010)	43	525
3436036-2	72	679
(3436045)	36	385
3436071-9	43	525
	43	533
3436075-0	43	525
3436084-2	88	983
3436085-9	88	983
(3436088)	88	983
3436089-1	88	983
(3436097)	43	557
3436100-6	27	297

*) Standard part, occurs elsewhere in this catalogue. /Standardartikel, förekommer på flera sidor i denna katalog.

NUMERICAL REGISTER

NUMMERREGISTER

Part No. Artikel nr	Gr Gr	Page Sida	Part No. Artikel nr	Gr Gr	Page Sida	Part No. Artikel nr	Gr Gr	Page Sida	Part No. Artikel nr	Gr Gr	Page Sida	Part No. Artikel nr	Gr Gr	Page Sida
3436101-4	36	399	*(3436635)*	41	513	3442689-0	85	823	3443078-5	85	849	3445169-0	84	771
3436104-8	88	965	*(3436664)*	83	729	3442690-8	85	823		85	851		84	773
3436105-5	88	965	*3436666*	64	637	3442691-6	85	825	3443081-9	85	849	3445170-8	84	767
3436108-9	87	955	*(3436667)*	64	637	3442692-4	85	825		85	851	3445174-0	83	729
3436110-5	87	955	*(3436668)*	64	637	3442693-2	85	827	3443084-3	85	847	3445176-5	84	759
3436119-6	28	307	*(3436672)*	25	193	3442694-0	85	827	*(3443087)*	85	847	3445177-3	84	759
	28	309	*(3436674)*	84	761	3442695-7	85	827	3443090-0	85	847	3445178-1	84	759
	28	315	3436684-9	82	719	3442696-5	85	823	3443093-4	85	847	3445179-9	84	759
3436121-2	28	307	3436685-6	86	913	3442697-3	85	823	*(3443096)*	85	847	3445180-7	84	759
3436127-9	36	395	3436699-7	61	623	3442698-1	85	823	*(3443099)*	85	847	3445181-5	84	759
	36	397	3436700-3	61	623	3442699-9	85	825	3443102-3	85	847	3445182-3	84	759
3436133-7	85	901	3436705-2	88	965	3442700-5	85	825	3443105-6	85	847	3445183-1	84	759
3436134-5	85	901		88	969	3442701-3	85	827	3443144-5	85	849	3445184-9	84	759
3436152-7	28	307	3436706-0	36	399	3442702-1	85	827	3443147-8	85	849	3445185-6	84	759
	28	309	*(3436751)*	25	205	3442704-7	85	823	3443156-9	85	849	3445186-4	84	759
	28	315	3436753-2	31	325	3442705-4	85	823	3443159-3	85	849	3445187-2	84	759
(3436166)	38	485	3436754-0	31	325	3442706-2	85	823	3443168-4	85	849	3445196-3	35	377
(3436168)	26	257	3436763-1	39	501	3442707-0	85	825	3443171-8	85	849	3445197-1	35	377
3436175-8	83	731	3436765-6	85	873	3442708-8	85	825	3443474-6	85	847	3445208-6	83	733
(3436317)	87	925		85	875	3442709-6	85	827	3443477-9	85	847		83	739
3436319-2	87	925	3436766-4	39	499	3442710-4	85	827	3443486-0	85	847	3445209-4	83	733
3436326-7	87	927	3436785-4	37	413	3442711-2	85	827	3443489-4	85	847		83	739
3436327-5	87	927	3436790-4	85	879	3442712-0	85	823	3443764-0	88	973	*(3445210)*	83	739
3436328-3	87	927		85	883	3442713-8	85	823	3443765-7	88	973	3445211-0	83	733
3436330-9	87	925	*(3436791)*	88	963	3442714-6	85	823	3443766-5	88	973		83	739
3436332-5	87	925	*(3436834)*	85	879	3442716-1	85	827	3443767-3	88	973	3445212-8	83	729
3436335-8	87	925		85	883	3442717-9	85	827	3443768-1	88	973		83	731
3436337-4	87	929	3436835-7	85	879	3442718-7	85	827	3443769-9	88	973	3445213-6	83	729
3436338-2	87	929		85	883	3442719-5	85	823	3443770-7	88	975		83	731
3436339-0	87	929	3436844-9	27	295	3442720-3	85	823	3443771-5	88	975	3445214-4	83	729
3436340-8	87	929		52	593	3442721-1	85	823	3443772-3	88	975	3445225-0	85	873
3436341-6	87	925	3436882-9	85	907	3442723-7	85	823	3443773-1	88	975	*(3445226)*	85	873
3436342-4	87	925	3436884-5	39	505	3442724-5	85	823	3443933-1	61	623	3445229-2	27	297
3436343-2	87	937		85	893	3442725-2	85	823	3443998-4	61	623	3445235-9	87	935
	87	939		85	897	3442727-8	85	893	3443999-2	61	623	3445236-7	82	715
	87	941	3436899-3	37	423	3442728-6	85	893	3445012-2	84	759	3445266-4	86	913
3436344-0	87	925		37	429	3442729-4	85	893	3445013-0	84	759	3445278-9	86	913
(3436364)	28	309	*(3436965)*	64	647	3442730-2	85	893	3445016-3	84	759	3445295-3	72	675
3436395-2	61	623	*(3436969)*	64	649	3442731-0	88	973	3445017-1	84	759	3445298-7	38	479
(3436407)	37	413	3436987-6	84	783	3442732-8	88	973	3445021-3	84	761		43	555
3436408-3	37	413	3436988-4	84	783	3442733-6	88	973	3445023-9	84	761	3445299-5	38	479
3436455-4	36	387	3438156-6	85	887	3442934-0	85	893	3445065-0	64	659	*(3445305)*	86	917
3436456-2	36	387	3438182-2	85	801		85	897	3445066-8	64	659	3445314-2	88	963
3436457-0	36	387	3438184-8	85	801	3443000-9	85	857	3445077-5	81	705	3445316-7	88	963
(3436458)	36	387	3438190-5	85	801		85	861	3445078-3	81	707	3445317-5	88	963
(3436465)	25	207	3438192-1	85	801	3443003-3	85	857	3445110-4	81	711	3445322-5	88	963
	25	213	3440558-9	85	801	3443006-6	85	857	3445111-2	81	711	3445324-1	88	963
	25	215	3440559-7	85	801		85	859	3445130-2	83	739	3445325-8	88	963
3436476-0	83	737	3440564-7	85	801	3443009-0	85	857	3445131-0	83	739	3445336-5	25	249
	83	741	3440565-4	85	801		85	859	3445135-1	89	1001	3445343-1	83	725
3436477-8	83	737	3441235-3	65	667	3443048-8	85	849	3445138-5	83	729	3445366-2	36	395
	83	741	3442667-6	85	799	3443051-2	85	849	3445141-9	89	1001	3445367-0	36	395
3436478-6	83	737	3442668-4	85	799	3443054-6	85	849	3445142-7	82	719	*(3445368)*	36	399
	83	741	3442669-2	85	799		85	851	3445145-0	82	719	*(3445373)*	36	395
3436479-4	83	737	3442673-4	85	799	3443057-9	85	849	*(3445154)*	82	715	3445374-6	36	395
	83	741	3442674-2	85	799		85	851	3445155-9	87	929		36	397
(3436507)	28	307	3442675-9	85	799	*(3443060)*	85	849	3445160-9	84	767	3445380-3	37	463
(3436559)	61	623	3442679-1	85	799	*(3443063)*	85	849	3445161-7	84	767	3445381-1	37	463
3436562-7	43	533	3442680-9	85	799	3443066-0	85	849	3445162-5	84	767	*(3445383)*	36	395
(3436563)	26	259	3442681-7	85	799		85	851	3445163-3	84	767	3445384-5	36	395
3436567-6	72	675	3442685-8	85	827	3443069-4	85	849	3445166-6	84	767	3445401-7	89	1001
3436575-9	87	937	3442686-6	85	827		85	851	3445167-4	84	767	3445406-6	36	395
3436629-4	36	389	3442687-4	85	827	3443072-8	85	849	3445168-2	84	771	3445410-8	36	389
3436633-6	41	513	3442688-2	85	823	*(3443075)*	85	849		84	773	*(3445411)*	36	389

*) Standard part, occurs elsewhere in this catalogue. /Standardartikel, förekommer på flera sidor i denna katalog.

NUMERICAL REGISTER — NUMMERREGISTER

Group / Grupp 03

Page / Sida 51

Part No. / Artikel nr	Gr / Gr	Page / Sida
3445413-2	35	371
	35	373
3445446-2	87	935
3445447-0	87	935
(3445458)	88	961
3445478-5	88	977
	88	979
	88	981
3445534-5	83	729
(3445584)	37	423
(3445594)	37	423
3445638-4	84	759
3445663-2	25	205
(3445690)	26	273
3445691-3	26	273
	26	277
	26	279
	26	283
	26	285
3445696-2	25	249
3445709-3	85	871
3445710-1	85	871
3445711-9	85	871
3445712-7	85	871
3445725-9	23	151
3445741-6	86	917
3445742-4	86	917
(3445746)	25	179
(3445757)	43	557
(3445764)	32	333
3445768-9	37	423
3445803-4	32	329
3445804-2	83	733
3445805-9	83	733
	83	735
3445822-4	83	733
3445852-1	23	151
(3445853)	23	151
3445857-0	23	151
(3445871)	27	297
(3445876)	25	207
	25	211
	25	215
	25	219
(3445877)	27	297
3445878-6	64	633
(3445879)	64	629
3445885-1	85	871
	85	875
3445887-7	27	297
3445888-5	27	297
3445896-8	25	209
	25	223
	25	225
	25	229
3445902-4	64	649
3445920-6	72	679
3445921-4	72	681
(3445926)	72	681
3445927-1	72	681
3445928-9	72	681
	72	683
3445943-8	64	633
3445947-9	64	629
	64	633
(3445953)	32	329
3445954-5	32	329
	32	331
3445956-0	89	1007
3445957-8	89	1007
3445959-4	81	703
3445960-2	81	703
(3445975)	83	733
	83	739
3445976-8	82	715
3446517-9	77	689
3446521-1	52	599
	52	601
	52	603
	52	605
3446522-9	52	599
	52	601
	52	603
	52	605
3446535-1	27	297
3446537-7	27	297
(3446540)	64	641
3446541-9	64	631
	64	633
3446543-5	64	629
	64	633
3446544-3	64	631
	64	633
3446569-0	52	599
	52	601
3446572-4	25	213
	25	215
	25	221
3446573-2	25	205
	25	213
	25	215
	25	221
(3446574)	25	205
(3446577)	25	205
3446579-9	38	479
(3446588)	32	329
(3446589)	52	599
(3446590)	52	599
(3446591)	52	599
	52	601
3446592-2	52	601
3446593-0	52	601
3446601-1	64	629
	64	633
(3446611)	25	205
	25	207
3446614-4	27	295
3446626-8	52	597
3446628-4	52	597
3446643-3	64	631
	64	633
3446644-1	25	237
3446650-8	25	237
3446654-0	25	237
3446656-5	25	237
3446657-3	27	297
(3446671)	77	689
(3446672)	72	679
(3446674)	72	679
(3446675)	72	679
3446676-3	64	631
	64	633
3446688-8	52	597
3446697-9	52	597
3446699-5	52	597
3446700-1	52	587
3446705-0	55	615
(3446714)	25	249
(3446716)	52	597
3446727-4	52	597
(3446728)	61	623
(3446729)	61	623
3446730-8	52	597
(3446733)	26	255
3446760-5	23	155
3446761-3	25	179
3446762-1	51	577
(3446770)	38	485
(3446771)	38	485
(3446776)	43	535
(3446778)	43	535
(3446780)	43	535
3446793-6	64	659
3446794-4	64	659
3446816-5	25	205
(3446818)	52	597
3446823-1	25	191
3446827-2	89	1007
3446878-5	64	629
(3446880)	72	679
3446898-3	72	679
3446910-6	72	679
3446930-4	55	615
3446931-2	55	615
3446950-2	52	599
	52	603
	52	605
3446953-6	64	631
	64	633
3446995-7	64	641
3447006-2	37	471
(3447015)	52	599
3447016-1	52	599
(3447018)	52	599
3447019-5	26	273
	26	277
	26	279
	26	281
	26	283
	26	285
3447028-6	26	255
	26	265
(3447030)	26	277
	26	279
	26	283
	26	285
(3447031)	38	475
3447032-8	38	475
(3447033)	38	475
(3447037)	38	479
(3447095)	87	955
3447134-2	64	631
3447137-5	64	629
(3447138)	88	963
3447166-4	52	599
(3447167)	52	599
3447188-8	87	955
3447203-5	37	471
3447204-3	37	463
(3447227)	26	273
	26	277
	26	279
3447239-9	35	359
3447240-7	35	359
3447253-0	85	893
3447254-8	85	893
3447258-9	87	931
3447273-8	26	275
	26	277
	26	279
3447274-6	26	273
	26	277
	26	279
3447276-1	85	889
3447277-9	85	889
3447278-7	23	155
	23	157
(3447285)	81	703
3447286-0	81	703
3447295-1	87	937
	87	939
	87	941
	87	957
3447298-5	26	257
3447306-6	25	177
3447312-4	52	589
3447360-3	25	207
	25	211
	25	215
	25	219
	25	225
	25	229
(3447391)	65	667
3447396-7	36	387
3447398-3	84	763
3447399-1	84	763
3447400-7	84	763
3447401-5	84	763
3447402-3	84	761
3447403-1	84	761
3447404-9	84	761
3447405-6	84	761
3447407-2	85	901
(3447408)	52	601
(3447409)	52	601
3447410-6	52	599
	52	601
3447411-4	89	1031
(3447432)	52	599
	52	601
	52	603
	52	605
3447454-4	84	761
3447455-1	84	761
3447458-5	88	963
3447465-0	41	513
3447466-8	52	595
3447467-6	41	513
	52	595
	52	597
3447491-6	41	513
(3447494)	88	965
3447495-7	88	965
(3447527)	88	971
3447563-2	87	955
3447584-8	52	587
	52	591
3447595-4	89	1027
3447610-1	88	973
	88	975
3447625-9	25	207
3447626-7	25	207
	25	211
	25	215
	25	219
3447661-4	85	827
3447662-2	85	827
3447663-0	85	827
3447670-5	25	197
3447677-0	88	975
3447678-8	88	975
3447684-6	25	177
3447691-1	25	193
3447714-1	89	1007
3447721-6	43	525
	43	529
(3447745)	32	329
3447758-8	32	329
3447761-2	52	597
(3447771)	87	923
3447825-5	85	893
3447826-3	85	893
3447827-1	85	893
	85	897
3447828-9	85	893
	85	897
3447829-7	85	893
3447832-1	26	277
3447854-5	36	395
3447868-5	83	725
(3447881)	28	307
	28	315
3447882-6	28	307
	28	315
	37	469
3447886-7	85	879
	85	883
3447887-5	85	879
	85	883
3447894-1	41	515
3447913-9	85	887
3447914-7	85	889
3447915-4	85	889
3447916-2	85	889
3447917-0	85	889
3447918-8	85	889
3447919-6	85	889
3447920-4	85	889
3447921-2	85	889
3447922-0	85	889

*) Standard part, occurs elsewhere in this catalogue. /Standardartikel, förekommer på flera sidor i denna katalog.

NUMERICAL REGISTER

NUMMERREGISTER

Part No. Artikel nr	Gr Gr	Page Sida
(3447937)	64	629
(3447938)	64	629
	64	633
3447939-4	36	391
3447940-2	36	391
3447949-3	85	893
3447950-1	85	893
3447954-3	43	559
3448004-6	35	371
3448013-7	35	371
3448015-2	35	371
3448016-0	35	371
3448022-8	64	629
3448024-4	89	1031
3448036-8	64	629
	64	633
3448042-6	26	273
	26	277
	26	279
	26	281
	26	283
	26	285
3448060-8	85	893
3448078-0	85	839
	85	841
3448079-8	85	839
3448081-4	25	241
3448082-2	25	241
3448083-0	25	175
3448084-8	28	313
3448100-2	25	183
3448101-0	25	183
3448102-8	25	197
3448129-1	37	467
3448130-9	37	467
(3448133)	41	513
3448140-8	55	615
3448142-4	64	629
(3448162)	64	647
	64	649
3448166-3	89	1001
3448170-5	77	689
3448221-6	43	551
3448222-4	43	551
(3448256)	87	923
(3448257)	87	923
3448278-6	84	761
3448279-4	84	761
3448280-2	84	761
(3448281)	83	729
3448309-9	64	641
3448310-7	64	641
3448311-5	64	641
3448312-3	64	641
3448313-1	64	641
3448314-9	64	641
(3448315)	64	641
3448317-2	64	641
3448318-0	64	641
3448414-7	21	95
3448417-0	89	995
3448425-3	64	647
	64	649
	64	651
	64	653
	64	655
	64	657
(3448441)	31	325
3448484-0	87	923
(3448485)	88	975
3448501-1	89	1001
(3448512)	38	475
3448548-2	37	463
	37	465
3448556-5	85	905
3448557-3	85	905
3448610-0	39	499
3448688-6	88	965
3448690-2	88	967
3448691-0	88	961
3448717-3	88	971
3448737-1	26	257
	26	263
	26	267
3448743-9	21	105
3448756-1	82	715
	82	717
3448757-9	82	715
	82	717
3448811-4	85	905
3448812-2	85	905
3448813-0	85	905
3448814-8	85	905
3448815-5	23	145
3448819	87	937
3448824-7	25	199
3448827-0	85	887
3448828-8	85	889
3448829-6	85	889
3448835-3	38	485
3448837-9	88	961
(3448847)	25	207
	25	215
	25	219
3448853-6	85	887
3448879-1	37	469
(3448886)	64	647
	64	649
3448916-1	26	255
	26	259
	26	261
3448918-7	87	937
	87	939
3448920-3	25	183
(3448923)	25	183
3448962-5	84	761
3448965-8	25	193
3448966-6	35	375
3448970-8	43	557
3448977-3	38	485
3448980-7	88	987
3448998-9	83	729
3449059-9	64	629
3449062-3	37	471
(3449069)	87	943
3449087-0	88	977
	88	979
	88	983
3449088-8	88	977
	88	979
	88	983
3449103-5	84	783
3449104-3	84	783
3449111-8	88	961
3449114-2	87	937
	87	939
(3449123)	26	255
3449124-1	26	257
	26	261
	26	265
3449126-6	87	929
3449128-2	87	929
3449134-0	88	963
3449137-3	43	551
3449138-1	25	177
(3449140)	25	245
(3449141)	25	197
3449172-0	25	183
(3449179)	83	739
3449224-9	52	597
3449237-1	87	929
3449239-7	87	929
(3449247)	41	513
3449354-4	86	913
	86	915
3449357-7	84	761
3449361-9	84	759
3449362-7	84	759
3449392-4	26	277
	26	285
3449393-2	26	277
	26	285
3449412-0	87	935
3449413-8	87	935
3449414-6	87	935
3449445-0	28	307
	28	309
3449447-6	87	923
3449448-4	87	923
3449483-1	85	879
3449484-9	85	879
	85	883
3449498-9	84	761
3449509-3	35	359
3449510-1	35	363
	35	367
3449511-9	35	363
	35	367
3449512-7	35	363
	35	367
3449513-5	35	363
	35	367
(3449514)	35	363
(3449515)	35	363
3449523-4	37	469
3449539-0	88	963
3449566-3	88	961
3449567-1	88	961
3449606-7	25	207
3449615-8	28	307
3449620-8	28	305
(3449621)	26	277
(3449655)	89	1001
3449696-8	85	901
3449697-6	85	901
3449699-2	35	375
3449702-4	21	95
3449703-2	21	95
	21	99
3449763-6	84	761
3449772-7	87	939
3449810-5	23	145
	23	147
	25	189
	27	299
3449830-3	31	325
3449831-1	87	939
	87	941
	87	957
3449832-9	87	939
(3449836)	26	277
3449853-5	26	277
3449858-4	36	395
(3449863)	84	785
(3449864)	84	785
3449869-1	86	913
3449870-9	84	783
3449875-8	89	1001
3449876-6	89	1001
3449878-2	41	517
3449907-9	84	783
3449908-7	84	783
3449909-5	23	149
3449912-9	43	525
	43	531
	43	533
	43	555
3449921-0	64	643
3449922-8	64	643
3449925-1	28	305
(3449929)	64	629
	64	633
(3449940)	84	761
(3449941)	84	761
(3449942)	84	761
3449943-4	84	761
3449945-9	88	983
(3449966)	28	309
3449967-3	85	839
	85	841
3449986-3	38	483
3450007-4	39	501
3450008-2	39	501
(3450016)	43	535
3450022-3	25	207
	25	215
	25	219
3450024-9	64	629
3450030-6	28	313
3450051-2	25	249
3450052-0	25	249
3450053-8	26	257
	26	261
	26	265
3450071-0	23	155
(3450072)	23	149
3450073-6	87	937
3450074-4	32	329
3450075-1	41	513
3450092-6	43	559
3450116-3	26	255
(3450154)	25	193
3450158-5	25	175
3450164-3	26	255
3450181-7	28	313
3450192-4	64	647
	64	649
	64	651
	64	653
	64	655
	64	657
3450200-5	25	209
	25	221
3450204-7	37	413
3450206-2	37	413
3450207-0	38	483
3450208-8	38	483
(3450276)	28	309
3450284-9	77	689
3450326-8	85	907
(3450330)	84	785
3450336-7	32	329
3450339-1	89	1001
3450340-9	89	1001
3450341-7	89	1001
3450342-5	89	1001
3450349-0	36	395
	36	397
3450350-8	36	395
	36	397
3450363-1	83	733
	83	739
3450364-9	83	733
	83	739
3450381-3	43	567
3450386-2	51	581
3450387-0	51	583
(3450389)	32	329
(3450390)	32	329
3450416-7	88	961
3450417-5	88	961
3450428-2	88	963
3450429-0	88	963
3450445-6	85	895
	85	897
3450446-4	85	895
	85	897
(3450453)	83	733
(3450454)	83	733
3450469-6	83	733
	83	739
3450470-4	83	733
	83	739
3450472-0	88	963
3450474-6	88	963
3450482-9	88	963
3450483-7	88	963
3450504-0	85	881
	85	883
(3450524)	65	667

*) Standard part, occurs elsewhere in this catalogue. /Standardartikel, förekommer på flera sidor i denna katalog.

NUMERICAL REGISTER

NUMMERREGISTER

Group
Grupp
03

Page
Sida
53

Part No. Artikel nr	Gr Gr	Page Sida
3450537-0	37	413
3450538-8	83	729
3450554-5	87	929
3450589-1	43	557
3450621-2	37	423
3450622-0	37	423
3450623-8	37	425
3450624-6	37	425
3450633-7	25	175
3450634-5	26	255
	26	259
	26	261
	26	265
	26	269
	26	271
3450635-2	84	767
3450642-8	64	631
	64	633
(3450686)	25	183
3450697-2	87	931
3450712-9	85	893
3450715-2	52	597
(3450723)	84	785
3450742-6	28	307
3450745-9	83	729
3450747-5	37	425
3450748-3	37	425
3450749-1	37	425
3450750-9	37	425
3450759-0	72	675
3450760-8	72	675
3450762-4	89	997
3450788-9	37	423
(3450809)	52	587
3450810-1	52	587
	52	593
3450830-9	41	513
3450839-0	25	175
3450856-4	88	961
3450857-2	88	961
(3450878)	51	577
(3450908)	83	729
(3450915)	41	517
(3450920)	37	413
3450925-7	85	903
3450926-5	85	903
3450927-3	85	903
3450932-3	39	505
3450950-5	39	503
3450958-8	52	587
3450963-8	84	761
(3450964)	84	783
3450974-5	39	503
3450975-2	89	1001
(3450980)	23	149
3450992-7	21	95
3450993-5	89	1001
3450994-3	89	1001
3450995-0	89	1001
3450997-6	87	937
(3451004)	88	971
3451043-8	85	801
3451044-6	85	801
3451049-5	85	801
3451050-3	85	801
3451053-7	85	801
3451054-5	85	801
3451059-4	85	801
3451060-2	85	801
3451075-0	85	803
3451077-6	85	803
3451079-2	85	799
3451081-8	85	799
3451083-4	85	799
3451085-9	85	803
3451086-7	85	803
3451087-5	85	803
3451088-3	85	803
3451089-1	85	799
3451090-9	85	799
3451091-7	85	799
3451092-5	85	799
3451093-3	85	799
3451094-1	85	799
3451129-5	28	309
3451138-6	77	689
(3451142)	51	579
3451216-0	26	255
	26	265
3451221-0	25	177
3451222-8	72	681
3451223-6	28	313
3451224-4	28	313
3451239-2	37	423
3451263-2	41	515
3451277-2	25	207
3451278-0	25	215
	25	219
	25	221
3451301-0	28	307
3451303-6	26	257
	26	259
	26	261
	26	265
	26	269
	26	271
3451327-5	86	913
(3451373)	85	879
	85	883
3451375-4	85	879
	85	883
3451382-0	85	879
	85	883
3451383-8	85	879
	85	883
(3451385)	39	503
3451387-9	39	491
3451388-7	39	491
(3451394)	22	129
3451414-1	25	245
3451420-8	25	249
3451437-2	25	239
	25	241
	25	245
3451439-8	83	747
3451441-4	83	747
(3451442)	83	747
3451455-4	72	679
3451456-2	72	679
3451497-6	37	413
3451499-2	37	413
3451518-9	23	147
(3451519)	23	147
3451531-2	87	923
3451532-0	87	923
(3451557)	23	155
3451585-8	27	295
3451590-8	25	193
	25	197
(3451671)	28	313
3451673-2	85	825
3451674-0	85	825
3451675-7	85	825
(3451676)	85	825
(3451677)	85	825
(3451678)	85	825
3451697-1	85	803
3451698-9	85	803
3451699-7	85	803
3451701-1	85	801
3451702-9	85	801
3451703-7	85	801
3451704-5	85	801
3451708-6	65	667
3451727-6	82	721
(3451739)	37	469
3451742-5	36	389
	36	391
	36	393
3451747-4	23	139
3451752-4	85	897
(3451767)	64	643
3451796-1	82	721
3451808-4	88	971
3451809-2	88	971
3451810-0	88	971
3451811-8	88	971
3451812-6	88	971
3451813-4	88	971
3451814-2	88	971
3451815-9	88	971
3451824-1	88	963
3451853-0	26	283
3451854-8	26	283
	26	285
3451855-5	26	283
	26	285
3451858-9	26	273
	26	277
	26	279
	26	283
	26	285
(3451859)	26	257
	26	265
3451863-9	32	329
3451864-7	32	329
(3451877)	52	599
(3451878)	52	601
(3451879)	52	599
3451885-2	83	747
3451886-0	83	747
3451887-8	83	747
3451890-2	43	527
3451891-0	43	527
3451897-7	83	747
3451933-0	85	821
3451934-8	85	821
3451935-5	85	821
3451936-3	85	821
3451937-1	85	821
3451938-9	85	821
3451939-7	37	425
3451940-5	37	413
3451941-3	37	413
3451959-5	26	283
3451961-1	85	801
3451962-9	85	801
3451963-7	85	801
3451964-5	85	801
3451967-8	85	821
3451968-6	85	821
3451969-4	85	821
3451970-2	85	821
3451971-0	85	821
3451979	85	797
3451980	85	797
3451981	85	797
3451982	85	797
3451990-0	85	821
3451991-8	85	821
3451992-6	85	821
3451993-4	85	821
3451994-2	85	821
3452007-2	85	825
3452008-0	85	825
3452009-8	85	821
	85	825
	85	827
	85	831
3452010-6	85	821
	85	825
	85	827
	85	831
3452011-4	85	825
3452012-2	85	821
	85	825
	85	831
3452024-7	85	821
3452025-4	85	821
3452026	85	821
3452027-0	85	821
3452028-8	85	821
3452029-6	85	821
3452031-2	85	801
3452032-0	85	801
3452033-8	85	801
3452034-6	85	801
3452036-1	85	825
3452037-9	85	825
3452038-7	85	821
	85	825
3452039-5	85	821
	85	825
3452040-3	85	825
3452041-1	85	821
	85	825
3452043-7	85	797
3452044-5	85	797
3452045-2	85	797
3452046-0	85	797
3452064-3	25	239
	25	241
	25	243
	25	245
	25	247
3452068-4	25	175
3452069-2	25	175
3452172-4	64	631
	64	633
3452176-5	39	505
3452207-8	37	423
3452208-6	37	425
3452219-3	39	503
	39	505
3452221-9	85	901
3452222-7	85	901
(3452226)	37	423
3452227-6	37	425
3452228-4	37	425
3452233-4	88	961
(3452234)	43	525
(3452249)	23	155
(3452355)	32	329
3452364-7	37	423
3452365-4	37	423
(3452368)	85	887
3452401-7	85	887
3452402-5	85	887
3452458-7	26	283
	26	285
	26	287
3452459-5	26	277
	26	285
3452461-1	77	689
(3452463)	72	675
(3452464)	72	675
3452470-2	39	503
(3452471)	43	551
3452473-6	88	985
3452489-2	43	551
3452514-7	26	259
	26	265
	26	269
3452550-1	43	551
3452553-5	26	273
	26	281
(3452554)	26	273
	26	277
	26	279
3452561-8	25	211
	25	215
	25	219
3452562-6	25	211
3452584-0	36	399
3452585-7	36	399
3452590-7	39	503
	39	505
3452592-3	39	505
3452604-6	21	95
3452606-1	37	415

*) Standard part, occurs elsewhere in this catalogue. /Standardartikel, förekommer på flera sidor i denna katalog.

NUMERICAL REGISTER

NUMMERREGISTER

Part No. Artikel nr	Gr Gr	Page Sida
3452607-9	37	415
3452617-8	26	281
3452630-1	84	765
3452635-0	23	161
3452636-8	23	159
3452641-8	88	977
	88	979
3452664-0	25	215
	25	219
(3452692)	84	785
3452705-1	26	279
	26	283
(3452749)	84	785
(3452752)	83	737
(3452753)	83	737
3452756-4	85	901
3452757-2	85	901
3452758-0	39	505
3452827-3	23	151
3452884-4	87	927
3452885-1	87	927
3452886-9	87	927
(3452913)	25	207
3452918-0	89	997
3452925-5	37	423
3452926-3	37	423
3452970-1	84	769
	84	773
3452971-9	84	769
	84	773
3452983-4	84	773
3452984-2	84	773
3452985-9	84	773
3452986-7	84	773
3452991-7	84	769
3452992-5	84	769
3452993-3	84	769
3452994-1	84	769
3453000-6	84	769
	84	773
3453001-4	84	769
	84	773
3453016-2	43	551
3453034-5	88	965
	88	969
3453037-8	52	597
3453039-4	26	279
3453040-2	23	167
3453042-8	23	167
(3453043)	23	167
3453044-4	23	167
3453060-0	36	389
3453072-5	86	917
3453081-6	35	363
	35	367
3453097-2	37	415
	37	421
3453098-0	37	415
	37	421
3453102-0	23	167
3453122-8	38	485
3453139-2	23	155
3453140-0	23	155
3453153-3	23	167
3453172-3	26	285
(3453178)	23	167
3453184-8	87	931
3453185-5	87	931
3453186-3	87	931
(3453211)	25	211
	25	215
3453253-1	87	935
3453258-0	37	471
	43	537
	43	563
3453261-4	37	413
3453280-4	36	391
	36	393
3453281-2	36	391
	36	393
(3453343)	25	211
	25	219
(3453345)	25	211
	25	219
(3453368)	25	207
	25	215
3453376-0	85	799
3453378-6	85	799
3453379-4	85	799
3453382-8	85	823
3453383-6	85	823
3453384-4	85	823
3453385-1	85	823
3453386-9	85	823
3453387-7	85	823
3453398-4	25	205
3453414	89	997
3453419-8	85	799
3453421-4	85	799
3453422-2	85	799
3453426-3	85	823
3453427-1	85	823
3453428-9	85	823
3453429-7	85	823
3453430-5	85	823
3453431-3	85	823
3453455-2	41	513
3453457-8	37	425
3453458-6	37	425
3453459-4	37	425
3453460-2	37	425
3453461-0	37	425
3453521-1	27	295
3453522-9	27	295
3453523-7	52	587
	52	593
3453527-8	39	495
(3453578)	33	355
3453581-5	28	315
3453586-4	27	297
3453608-6	23	151
3453635-9	39	491
3453660-7	27	295
3453665-6	37	413
3453666-4	37	413
3453667-2	37	413
3453668-0	37	413
3453669-8	37	413
3453670-6	37	413
3453671-4	37	413
3453672-2	37	413
3453673-0	21	115
3453674-8	21	115
3453675-5	21	95
3453685-4	25	211
	25	219
3453689-6	41	513
3453690-4	41	513
3453711-8	82	715
3453713-4	82	715
3453716-7	64	629
	64	633
3453722-5	37	423
(3453735)	88	965
3453750-6	87	929
3453753-0	25	193
	25	197
	25	203
(3453764)	21	95
	21	99
3453771-2	85	887
3453772-0	85	887
3453775-3	25	197
3453782-9	32	329
(3453783)	21	95
	21	99
3453788-6	41	517
3453797-7	37	413
(3453799)	39	499
3453808-2	52	601
	52	603
	52	605
3453809-0	52	601
	52	603
	52	605
3453820-7	85	879
3453821-5	85	879
(3453839)	88	977
3453847-0	38	483
3453859-5	25	183
	28	309
(3453869)	26	261
3453883-5	37	413
3453885-0	38	485
3453886-8	37	413
3453887-6	37	423
3453911-4	83	731
3453976-7	37	423
3453981-7	83	729
3453982-5	87	929
3453989-0	26	257
	26	261
3453990-8	26	255
	26	265
3453992-4	26	255
	26	259
	26	269
3454000-5	39	505
(3454003)	39	505
3454004-7	21	113
	21	117
(3454019)	37	425
(3454025)	65	667
3454055-9	43	563
3454056-7	43	563
3454062-5	43	565
3454085-6	84	761
3454086-4	84	761
3454087-2	84	761
3454102-9	52	597
3454108-6	83	743
3454109-4	83	743
3454116-9	83	743
3454121-9	83	743
3454123-5	27	295
(3454146)	37	425
(3454148)	37	425
(3454149)	37	425
(3454150)	37	425
3454154-0	37	413
(3454162)	26	255
3454166-4	85	797
3454167-2	85	797
3454168-0	85	797
3454169-8	85	797
3454170-6	85	797
3454171-4	85	797
3454172-2	85	797
3454173-0	85	797
3454182-1	26	255
	26	259
	26	261
	26	265
	26	269
(3454186)	26	261
	26	265
3454193-8	87	937
3454197-9	61	623
3454207-6	52	587
3454209-2	32	329
3454210-0	82	715
(3454226)	89	997
3454230-8	43	525
	43	527
	43	533
3454231-6	43	525
	43	527
	43	529
(3454241)	87	925
3454242-3	87	927
3454243-1	87	927
3454244-9	87	927
3454260-5	64	629
	64	633
3454261-3	88	963
3454262-1	88	963
(3454267)	84	785
3454303-3	83	747
3454316-5	25	193
3454321-5	64	629
	64	633
3454330-6	35	371
3454331-4	35	371
(3454337)	25	197
3454386-8	85	861
	85	863
	85	865
3454387-6	85	861
	85	863
	85	865
3454388-4	85	861
	85	863
	85	865
3454389-2	85	861
	85	863
	85	865
3454394-2	85	861
	85	863
	85	865
3454395-9	85	861
	85	863
	85	865
3454396-7	85	861
	85	863
	85	865
3454397-5	85	861
	85	863
	85	865
(3454405)	32	329
3454418-9	88	967
3454419-7	88	967
3454441-1	28	309
3454442-9	25	245
3454452-8	55	615
(3454455)	23	155
(3454456)	23	155
(3454457)	23	155
(3454458)	23	155
3454465-0	25	197
	25	203
3454466-8	25	199
3454467-6	52	587
3454486-6	83	743
3454676-2	52	597
3454677-0	52	597
3454705-9	37	413
3454706-7	23	167
3454769-5	85	871
3454770-3	85	871
3454771-1	85	871
3454772-9	85	871
3454773-7	85	871
	85	875
3454774-5	85	871
	85	875
3454775-2	85	871
	85	875
3454776-0	85	871
	85	875
3454781-0	43	563
3454782-8	43	563
3454783-6	43	563
3454799-2	43	565
3454809-9	85	861
	85	863
	85	865
3454810-7	85	861
	85	863
	85	865
3454811-5	85	861

*) Standard part, occurs elsewhere in this catalogue. /Standardartikel, förekommer på flera sidor i denna katalog.

NUMERICAL REGISTER — NUMMERREGISTER

Group / Grupp 03

Page / Sida 55

Part No. / Artikel nr	Gr / Gr	Page / Sida
	85	863
	85	865
3454812-3	85	861
	85	863
	85	865
3454817-2	85	861
	85	863
	85	865
3454818-0	85	861
	85	863
	85	865
3454819-8	85	861
	85	863
	85	865
3454820-6	85	861
	85	863
	85	865
3454840-4	32	329
3454890-9	23	167
3454891-7	23	167
3454893-3	72	679
3454894-1	72	679
3454914-7	22	129
3454922-0	83	731
(3455171)	37	469
3455175-4	84	761
3455177-0	77	689
3455242-2	37	423
3455246-3	88	961
3455247-1	88	961
3455250-5	83	733
3455251-3	83	733
3455269-5	39	505
3455271-1	89	997
(3455306)	64	659
3455307-3	64	659
3455379-2	25	197
3455384-2	43	557
3455392-5	43	559
3455393-3	43	559
3455410-5	43	559
(3455418)	64	649
(3455439)	88	963
3455451-9	37	413
(3455511)	26	269
(3455512)	26	269
3455517-7	85	893
	85	897
3455518-5	85	893
	85	897
3455527-6	83	747
3455560-7	35	365
	35	367
3455630-8	52	599
3455631-6	52	599
3455635-7	38	483
3455649-8	52	601
3455653-0	25	205
3455658-9	25	205
3455687-8	26	259
	26	261
	26	265
	26	269
	26	275
	26	277
	26	279
	26	281
	26	283
	26	285
	26	287
(3455689)	83	725
3455719-9	51	579
(3455725)	25	211
	25	219
3455731-4	33	355
3455749-6	88	961
3455763-7	85	873
3455764-5	85	873
3455765-2	85	875
3455766-0	85	875
3455769-4	85	901
3455770-2	85	901
3455773-6	85	901
3455774-4	85	901
3455783-5	23	167
3455784-3	64	647
	64	649
	64	651
	64	653
3455812-2	85	903
3455813-0	85	903
3455827-0	61	623
3455878-3	88	979
(3455879)	88	979
3455880-9	88	979
3455881-7	88	979
3455884-1	88	979
3455885-8	88	979
(3455917)	43	535
3455952-6	41	513
3455955-9	41	513
3455957-5	41	515
3455969-0	27	299
3455974-0	88	961
3455990-6	43	537
(3456001)	25	243
3456003-7	25	243
(3456021)	25	183
3456027-6	23	139
	25	197
3456031-8	89	997
3456040-9	37	471
3456050-8	28	305
3456058-1	23	167
3456092-0	23	159
3456096-1	37	413
(3456106)	37	423
	37	429
(3456108)	23	167
3456137-3	35	375
3456183-7	41	515
(3456210)	38	485
3456215-7	89	997
3456309-8	37	413
3456310-6	37	413
3456311-4	82	715
(3456383)	82	715
3456385-8	35	375
3456407-0	37	423
3456439-3	28	307
3456471-6	37	413
3456472-4	37	413
3456486-4	37	437
(3456550)	84	785
3456571-3	28	307
3456581-2	27	299
3456584-6	27	299
3456685-1	41	515
3456700-8	38	485
3456708-1	83	741
3456709-9	83	741
3456710-7	85	875
3456711-5	85	875
3456717-2	23	151
3456723-0	39	501
3456724-8	39	501
3456725-5	43	565
3456727-1	27	295
3456734-7	83	733
	83	739
(3456754)	88	961
3456755-2	88	961
3456757-8	88	961
3456812-1	43	565
3456814-7	43	557
3456824-6	25	211
	25	219
3456843-6	85	873
	85	875
3456844-4	85	873
	85	875
3456845-1	85	871
3456846-9	85	875
3456847-7	85	871
3456848-5	85	875
3456871-7	85	875
3456872-5	85	875
(3456889)	82	721
(3456893)	37	425
(3456894)	37	425
(3456895)	37	425
3456896-4	37	425
3456897-2	37	425
3456898-0	37	425
3456899-8	37	425
3456901-2	37	423
3456906-1	85	873
	85	875
3456918-6	31	325
(3456947)	89	1003
3456958-2	25	249
3456968-1	25	245
3456969-9	64	629
3456977-2	39	505
3456981-4	55	615
3457010-1	37	425
3457011-9	37	425
3457012-7	37	425
3457013-5	37	425
3457014-3	37	413
3457016-8	37	423
	37	429
3457017-6	37	425
3457018-4	37	425
3457019-2	37	425
3457020-0	37	425
3457021-8	37	413
3457022-6	37	423
	37	429
3457065-5	39	501
(3457069)	86	919
3457098-6	85	879
3457099-4	85	879
3457100-0	85	879
	85	883
3457101-8	85	879
	85	883
3457181-0	77	691
3457182-8	77	691
3457197-6	64	631
	64	633
(3457210)	25	201
3457229-7	55	615
3457230-5	88	965
3457231-3	88	965
3457261-0	39	499
3457267-7	43	545
3457268-5	43	545
3457269-3	43	545
3457305-5	26	289
	28	307
	28	309
	28	315
	37	469
3457338-6	87	927
(3457340)	28	309
3457341-0	25	245
3457342-8	84	763
3457343-6	84	763
3457345-1	84	785
3457346-9	84	785
(3457354)	64	643
3457374-1	77	689
3457398-0	84	763
3457399-8	84	763
3457402-0	84	759
3457403-8	84	759
3457404-6	84	759
3457405-3	84	759
3457432-7	84	759
3457433-5	84	759
3457434-3	84	759
3457435-0	84	759
(3457440)	84	763
(3457441)	84	783
3457442-6	84	783
3457443-4	84	759
3457444-2	84	759
3457445-9	84	759
3457446-7	84	759
3457456-6	85	885
3457461-6	25	191
3457463-2	25	203
3457464-0	38	485
3457467-3	21	101
	21	107
3457472-3	28	315
3457506-8	38	475
(3457507)	38	475
3457537-3	41	513
3457538-1	82	715
3457539-9	82	715
3457578-7	89	1029
3457585-2	25	191
3457586-0	25	191
3457587-8	25	191
3457605-8	39	499
(3457606)	39	499
3457614-0	89	1029
3457617-3	37	437
3457624-9	37	413
3457625-6	37	413
3457629-8	37	413
3457630-6	37	413
(3457631)	37	423
(3457632)	37	423
(3457652)	87	923
(3457653)	87	923
3457656-1	27	295
3457669-4	86	917
3457697-5	87	937
(3457698)	87	937
	87	941
	87	943
3457699-1	87	941
	87	957
3457700-7	87	941
	87	957
3457703-1	87	941
3457705-6	87	941
	87	957
3457708-0	72	681
3457723-9	77	691
3457767-6	27	295
3457768-4	27	295
3457782-5	39	499
3457783-3	23	161
3457790-8	87	937
3457803-9	88	985
3457804-7	88	985
3457805-4	88	985
3457808-8	37	469
3457816-1	23	145
(3457826)	25	193
3457842-7	37	437
3457845-0	43	565
(3457849)	83	737
(3457850)	83	737
(3457851)	83	741
3457852-6	83	741
3457867-4	89	997
3457931-8	83	731
3457984-7	25	243
(3458020)	83	729
	84	783
3458025-8	25	179
3458026-6	25	179
3458044-9	37	423
3458058-9	25	223
3458180-1	25	203

*) Standard part, occurs elsewhere in this catalogue. /Standardartikel, förekommer på flera sidor i denna katalog.

NUMERICAL REGISTER

NUMMERREGISTER

Part No. Artikel nr	Gr Gr	Page Sida
	28	309
3458197-5	84	769
3458198-3	84	769
3458200-7	87	927
3458204-9	88	979
3458206-4	83	739
3458220-5	64	631
3458228-8	83	729
3458230-4	77	689
3458235-3	88	971
3458236-1	88	971
(3458252)	23	149
3458259-3	83	725
3458356-7	84	769
3458362-5	85	871
3458363-3	85	871
	85	875
3458504-2	85	879
3458505-9	85	879
3458506-7	85	879
3458507-5	85	879
3458510-9	25	223
3458521-6	85	803
3458522-4	85	803
3458523-2	85	803
3458526-5	21	115
(3458527)	21	115
3458528-1	72	675
3458531-5	28	309
3458532-3	37	425
3458533-1	37	425
3458534-9	37	425
3458535-6	37	425
3458573-7	72	681
(3458581)	89	995
3458601-6	37	463
	37	465
3458602-4	37	463
	37	465
3458606-5	37	471
3458612-3	22	131
	22	133
3458614-9	84	783
3458627-1	84	783
3458637-0	89	997
3458652-9	21	95
3458701-4	38	485
3458702-2	25	205
3458725-3	86	915
3458761-8	25	243
(3458772)	52	595
3458773-3	52	597
3458786-5	26	259
	26	261
	26	265
3458787-3	26	259
	26	261
(3458792)	38	483
3458793-1	38	483
(3458866)	87	955
3458867-3	22	129
3458877-2	87	931
3458881-4	38	483
3458882-2	38	483
3458899-6	37	423
3458900-2	37	423
3458901-0	37	423
3458902-8	37	423
3458903-6	37	423
3458945-7	41	517
3458970-5	21	95
3458982-0	25	205
3459018-2	26	283
	26	287
3459041-4	86	913
	86	915
(3459042)	52	595
3459043-0	41	513
3459044-8	41	513
3459066-1	84	761
(3459086)	36	387
3459088-5	25	203
3459091-9	87	931
3459092-7	87	931
3459093-5	87	931
3459094-3	87	931
3459099-2	25	183
(3459100)	25	183
3459104-0	39	499
3459105-7	39	499
3459109-9	25	215
3459111-5	25	215
3459140-4	27	295
3459142-0	27	295
3459186-7	25	215
3459188-3	25	239
	25	241
	25	243
	25	245
	25	247
3459189-1	25	215
3459191-7	25	215
3459213-9	43	567
3459222-0	25	175
3459272-5	39	499
3459273	39	499
3459274-1	39	499
3459275	39	499
(3459282)	39	501
3459283-2	39	501
3459292-3	85	797
3459293-1	85	797
3459294-9	85	797
3459295-6	85	797
3459298-0	85	797
3459299-8	85	797
3459300-4	85	797
3459301-2	85	797
3459309-5	88	985
3459310-3	88	985
3459316-0	85	799
3459318-6	85	799
3459324-4	43	533
3459335-0	41	517
3459337-6	89	1029
3459342-6	25	215
3459354-1	83	731
	84	765
3459419-2	33	355
3459432-5	85	821
3459433-3	85	821
3459434-1	85	821
3459435-8	85	821
3459436-6	85	821
3459437-4	85	821
3459440-8	85	797
3459441-6	85	797
3459442-4	85	797
3459443-2	85	797
3459444-0	85	797
3459445-7	85	797
3459446-5	85	797
3459447-3	85	797
3459450-7	84	763
(3459460)	23	149
3459464-8	38	483
3459467-1	85	885
* 3459483-8		
3459534-8	89	997
(3459535)	85	907
3459602-3	89	997
3459603-1	89	997
3459604-9	89	997
(3459609)	43	555
3459614-8	64	647
	64	651
3459615-5	64	647
	64	651
3459617-1	23	167
(3459629)	26	281
(3459630)	26	281
3459632-0	25	197
3459639-5	37	413
3459640-3	37	413
3459641-1	37	413
	37	421
3459642-9	37	413
	37	421
3459645-2	37	437
3459661-9	51	577
(3459671)	25	205
	25	207
	25	211
	25	215
	25	223
(3459672)	25	205
	25	211
	25	219
	25	223
3459679-1	25	243
3459681-7	43	555
3459714-6	85	879
3459715-3	85	879
3459716-1	85	879
	85	883
3459717-9	85	879
	85	883
3459731-0	85	887
(3459761)	21	109
3459770	25	215
3459829-2	52	605
3459831-8	52	587
	52	591
3459832-6	52	587
	52	593
3459837-5	25	195
	25	197
3459847-4	85	821
3459848-2	85	821
3459850-8	85	797
3459851-6	85	797
3459852-4	85	797
3459853-2	85	797
(3459868)	41	517
3459869-8	41	517
3459870-6	89	1029
3459962-1	85	905
3459966-2	85	905
3459968-8	85	905
3459972-0	85	905
3459973-8	85	905
3459974-6	85	905
3459977-9	85	907
3459978-7	85	907
3459979-5	85	905
3459980-3	85	905
3459983-7	85	905
3459984-5	85	905
3460103-9	85	901
3460121-1	36	391
	36	393
3460129-4	25	203
3460130-2	84	783
(3460155)	38	479
3460176-5	38	475
3460177-3	38	475
3460185-6	37	413
	37	421
3460186-4	37	415
3460220-1	28	309
(3460277)	85	879
	85	883
(3460278)	83	747
(3460279)	83	747
3460293	85	893
3460294-6	85	893
3460295-3	85	893
	85	897
(3460361)	25	197
3460362-1	25	193
	25	197
3460364-7	37	421
(3460372)	52	595
(3460373)	52	595
3460374-6	52	597
3460420-7	64	647
	64	649
	64	651
	64	655
3460421-5	64	647
	64	651
3460422-3	64	653
3460423-1	64	653
3460426-4	64	651
	64	653
3460428-0	64	653
3460452-0	23	169
3460458-7	43	569
3460473-6	43	551
3460475-1	88	965
3460478-5	22	129
3460479-3	35	377
3460502-2	28	309
3460530-3	89	1027
3460531-1	89	1029
3460533-7	52	587
3460534-5	52	587
3460557-6	83	739
3460558-4	83	739
3460599-8	83	747
(3460600)	32	333
(3460604)	32	337
3460606-1	64	643
3460607-9	64	643
3460612-9	84	785
3460625-1	36	393
3460626-9	36	393
3460642-6	52	597
3460678-0	37	423
3460679-8	25	245
3460682-2	37	417
3460683-0	37	417
3460684-8	37	417
3460686-3	37	419
3460687-1	37	419
3460688-9	37	417
3460699-6	85	875
3460700-2	85	873
	85	875
3460718-4	25	225
3460721-8	22	129
	22	133
3460722-6	22	129
3460726-7	86	917
3460727-5	86	917
3460734-1	28	307
	28	309
3460735-8	32	329
(3460736)	41	517
(3460737)	41	517
3460740-8	43	545
3460742-4	52	597
3460743-2	86	917
3460748-1	72	685
3460749-9	72	685
3460750-7	72	685
3460751-5	72	685
3460752-3	72	685
3460789-5	43	545
(3460833)	85	871
	85	875
3460834-9	85	871
	85	875
(3460849)	43	557
(3460851)	43	557
(3460853)	43	557
3460874-5	26	287
3460899-2	88	967
3460900-8	88	967
3460933-9	88	967

*) Standard part, occurs elsewhere in this catalogue. /Standardartikel, förekommer på flera sidor i denna katalog.

NUMERICAL REGISTER — NUMMERREGISTER

Part No. Artikel nr	Gr Gr	Page Sida	Part No. Artikel nr	Gr Gr	Page Sida	Part No. Artikel nr	Gr Gr	Page Sida	Part No. Artikel nr	Gr Gr	Page Sida	Part No. Artikel nr	Gr Gr	Page Sida
3460934-7	88	967	3461339-8	88	963	3461669-8	84	775	*(3462264)*	43	557	3462651-5	88	961
3460950-3	25	243	3461341-4	64	649	3461670-6	84	775	3462287-8	25	223	3462681-2	37	413
3460961-0	83	729		64	651	3461671-4	84	775		25	225	3462682-0	37	413
3460967-7	86	915		64	653	3461672-2	84	775		25	229	3462685-3	25	207
3460968-5	86	915	3461343-0	27	299	3461673-0	84	775	3462289-4	52	593		25	213
3460969-3	86	915	3461347-1	23	167	3461674-8	84	775	3462330-6	23	149		25	215
3460983-4	88	977	*(3461363)*	37	465	3461675-5	84	775	3462331-4	23	149		25	221
	88	979	3461364-6	27	299	3461676-3	84	775	3462335-5	43	567		25	223
3460984-2	88	977	3461365-3	25	193	3461703-5	23	145	3462338-9	64	647		25	225
	88	979	3461366-1	23	167		23	147		64	649		25	229
(3460988)	25	243	3461367-9	39	503	3461717-5	39	495		64	651	3462720-8	64	649
3460993-3	87	931		39	505	3461721-7	83	737	3462342-1	36	401		64	653
3460994-1	87	931	3461368-7	39	503	3461740-7	25	223	3462359-5	87	927	3462721-6	36	397
(3460997)	25	183	3461399-2	23	151		25	225	3462365-2	27	299	3462722-4	36	397
3461027-9	25	215	3461408-1	87	941		25	229	3462374-4	84	785	3462724-0	36	397
	25	221		87	957	*(3461742)*	23	149	3462433-8	37	417	3462725-7	36	397
3461028-7	25	215	3461410-7	85	905	3461745-6	87	929	3462434-6	37	419	*(3462728)*	83	739
	25	219	3461412-3	85	905	3461778-7	89	1007	3462435-3	37	419	*(3462729)*	83	739
3461029-5	25	215	3461414-9	85	905	3461788-6	65	667	3462436-1	37	417	3462739-8	77	691
	25	219	3461416-4	85	905	3461804-1	52	605	3462437-9	37	417	3462740-6	77	691
3461030-3	25	215	3461418-0	85	905	3461809-0	43	557	3462438-7	37	417	3462745-5	89	997
3461032-9	39	497	3461420-6	85	905	*(3461810)*	43	557	3462450-2	82	715	3462755-4	64	653
3461044-4	39	497	3461426-3	86	917	3461815-7	64	641	3462459-3	84	763	3462760-4	21	117
3461071-7	84	785	3461438-8	86	915	3461839-7	83	733	3462514-5	27	295	3462777-8	23	169
3461072-5	84	785	3461445-3	43	569	3461840-5	83	739	3462521-0	25	207	3462795-0	85	877
3461078-2	25	223	3461506-2	26	259	3461868-6	23	167		25	217	3462796-8	85	877
	25	225		26	261	3461990-8	85	827	3462522-8	25	207	*(3462810)*	21	101
	25	229		26	265	3461991-6	85	827		25	219		21	107
(3461080)	25	223		26	269	3461993-2	85	803	*(3462523)*	25	211	3462835-4	85	883
(3461081)	25	223		26	271	3461994-0	85	803		25	215	3462848-7	85	901
3461089-9	35	361	3461507-0	26	259	3461995-7	83	725		25	223	3462849-5	85	901
3461090-7	35	361		26	261	3462034-4	85	827		25	229	3462858-6	85	901
3461112-9	87	929		26	265	3462035-1	85	827	*(3462524)*	25	211	3462860-2	85	903
3461113-7	87	929		26	269	3462036-9	85	827		25	219	3462866-9	85	901
3461114-5	87	929		26	271	3462037-7	85	827		25	223	3462868-5	85	901
3461119-4	87	929	3461509-6	82	717	3462038-5	85	827		25	229	3462870-1	85	885
3461124-4	88	981	3461510-4	82	717	3462039-3	85	827	3462525-1	25	225	3462871-9	85	885
3461125-1	88	981	3461511-2	81	707	3462040-1	85	897	3462526-9	25	225	3462873-5	85	885
3461134-3	38	485	3461512-0	81	707	3462049-2	87	943	3462541-8	85	887	3462874-3	85	885
3461148-3	87	923	3461521-1	84	761	3462050-0	87	943	3462542-6	85	887	3462876-8	85	901
3461149-1	87	925	3461522-9	84	761	*(3462052)*	87	943	3462543-4	85	893	*(3462878)*	85	901
3461152-5	87	923	*(3461523)*	83	737	3462085-6	85	803		85	897	*(3462879)*	85	883
3461153-3	87	925	*(3461524)*	83	737	3462088-0	25	223	3462544-2	85	893	3462880-0	85	901
3461191-3	87	929	3461561-7	38	485	3462107-8	84	759	3462545-9	85	893	3462883-4	85	883
3461193-9	41	515	3461562-5	38	485	3462108-6	84	759	3462546-7	85	897	3462884-2	85	883
3461222-6	85	877	3461563-3	38	485	3462117-7	86	919	3462547-5	85	895	3462887-5	85	883
3461223-4	85	877	3461566-6	25	243	3462118-5	86	919	*(3462548)*	85	893	3462888-3	85	883
3461240-8	77	691	3461573-2	35	367	3462130-0	25	203		85	897	3462891-7	85	883
3461241-6	77	691	3461574-0	35	367		28	309	*(3462549)*	85	893	3462892-5	85	883
3461274-7	36	393	3461575-7	35	361	3462131-8	21	101		85	897	3462894-1	85	901
3461277-0	36	393	3461576-5	35	361		21	107	3462554-1	88	963	*(3462898)*	85	883
3461279-6	36	393	3461598-9	87	929		23	151	3462556-6	88	961	3462901-4	85	883
3461282-0	88	961	3461599-7	87	925	3462135-9	43	551	3462558-2	88	961	3462902-2	85	883
3461290-3	88	961	3461601-1	87	927	3462159-9	84	783	3462563-2	25	205	3462905-5	85	883
3461298-6	88	963	3461605-2	87	925	3462160-7	84	783	*(3462576)*	26	255	3462906-3	85	883
3461299-4	88	963	3461613-6	84	775	3462161-5	84	783		26	259	3462909-7	85	883
3461305-9	88	969	3461614-4	84	775	3462162-3	84	783		26	261	3462910-5	85	883
3461306-7	88	969	3461615-1	84	775	3462173-0	27	297		26	265	*(3462915)*	43	535
3461314-1	87	935	3461616-9	84	775	3462176-3	38	483		26	269	*(3462916)*	43	535
3461315-8	87	935	3461620-1	84	775	3462177-1	38	483	*(3462638)*	23	141	*(3462918)*	43	535
3461319-0	26	265	3461645-8	84	775	3462179-7	25	183	3462646-5	21	111	*(3462921)*	43	535
3461321-6	82	715	*(3461658)*	64	629	3462226-6	25	225	3462647-3	26	273	3462935-2	38	475
3461334-9	88	961		64	633		25	229		26	281	3462936-0	38	475
3461338-0	88	963	*(3461664)*	31	325	3462262-1	87	925	3462650-7	88	961	3462950-1	85	887

*) Standard part, occurs elsewhere in this catalogue. /Standardartikel, förekommer på flera sidor i denna katalog.

NUMERICAL REGISTER

NUMMERREGISTER

Part No. Artikel nr	Gr Gr	Page Sida
3462951-9	85	889
3462960-0	85	887
3462961-8	85	887
3462962-6	85	889
3462963-4	85	889
3462964-2	85	889
(3462965)	85	889
(3462966)	85	889
3462967-5	85	889
3462972-5	85	897
3462974-1	85	893
	85	897
3462975-8	85	893
	85	897
3462976-6	85	893
3462977-4	85	893
3462984-0	88	973
	88	975
(3462987)	38	485
3462996-4	38	485
3463000-4	26	273
	26	277
	26	279
	26	283
	26	285
3463013-7	87	933
	87	957
3463030-1	85	893
3463031-9	85	893
3463047-5	88	965
3463048-3	88	965
3463049-1	88	965
	88	969
3463050-9	88	965
	88	969
3463051-7	88	965
3463052-5	88	965
	88	969
3463062-4	88	965
3463078-0	36	397
	87	933
3463079-8	87	933
3463080-6	87	933
3463081-4	87	933
3463083-0	88	965
	88	969
3463090-5	88	961
3463091-3	88	961
3463098-8	88	961
3463099-6	88	961
3463102-8	88	961
3463103-6	88	961
3463105-1	88	963
3463106-9	88	963
3463107-7	88	963
3463108-5	88	963
3463109-3	88	963
3463110-1	87	935
3463121-8	87	935
3463122-6	87	935
3463161-4	25	241
3463169-7	88	977
3463170-5	88	977
3463173-9	88	979
3463174-7	88	979
3463175-4	88	983
3463176-2	88	983
(3463177)	88	983
(3463178)	88	983
3463179-6	88	983
3463180-4	88	983
3463183-8	88	977
	88	979
3463185-3	88	983
3463187-9	88	983
3463193-7	88	977
	88	979
	88	981
3463194-5	88	977
	88	979
	88	983
(3463228)	43	535
(3463229)	43	535
3463315-6	85	875
3463317-2	85	875
3463321-4	85	875
3463322-2	85	875
3463325-5	85	875
3463326-3	85	875
3463327-1	85	875
3463328-9	85	875
3463333-9	85	875
3463334-7	85	875
3463337-0	83	733
3463338-8	83	733
3463339-6	83	733
3463341-2	26	259
	26	261
	26	269
3463348-7	83	741
3463351-1	83	741
3463352-9	83	741
3463353-7	83	741
3463375-0	87	935
3463376-8	87	935
(3463402)	83	733
3463403-0	83	735
(3463410)	52	595
(3463411)	52	595
3463468-3	82	717
3463474-1	37	431
3463477-4	37	431
3463478-2	37	431
3463480-8	37	433
3463481-6	37	433
3463482-4	37	433
3463489-9	25	183
	25	185
	25	187
3463492-3	27	299
3463502-9	35	371
3463509-4	35	371
3463511-0	36	399
3463534-2	39	499
3463536-7	26	255
	26	259
	26	261
	26	265
	26	269
	26	271
3463540-9	25	183
3463541-7	25	183
3463543-3	26	287
3463544-1	26	287
(3463577)	27	295
(3463579)	27	297
(3463580)	27	297
3463649-8	25	183
	25	185
3463651-4	25	185
3463667-0	43	525
3463668-8	43	533
3463671-2	85	901
	88	989
3463684-5	88	967
	88	969
3463686-0	88	967
	88	969
3463730-6	26	259
	26	261
	26	269
	26	271
3463731-4	26	265
(3463732)	25	205
	25	209
	25	211
	25	217
	25	219
	25	223
	25	225
	25	229
3463733-0	25	205
	25	207
	25	209
	25	211
	25	217
	25	219
	25	223
	25	225
	25	229
3463745-4	85	879
	85	883
3463747-0	83	747
3463748-8	83	747
(3463753)	21	95
3463757-9	21	109
3463760-3	21	119
3463762-9	21	119
3463763-7	21	119
3463767-8	23	141
3463770-2	23	141
3463784-3	85	803
3463790-0	85	801
3463791-8	85	801
3463792-6	85	801
3463793-4	85	801
(3463866)	87	927
3463895-7	85	839
(3463926)	37	433
(3463927)	37	433
(3463928)	37	433
(3463930)	37	421
(3463931)	37	421
(3463932)	37	421
(3463937)	25	183
3463975-7	43	527
	43	533
3463977-3	43	533
3464008-6	39	495
3464032-6	41	513
3464033-4	41	515
3464050-8	43	569
3464060-7	35	359
3464061-5	35	359
3464070-6	35	367
3464071-4	35	367
3464076-3	37	417
3464077-1	37	417
3464078-9	37	437
(3464079)	37	437
3464089-6	81	711
3464101-9	88	987
3464104-3	37	471
(3464112)	37	467
3464114-2	37	465
3464140-7	26	255
	26	259
	26	261
	26	265
	26	269
3464145-6	86	917
(3464146)	37	419
3464169-6	31	325
3464172-0	27	295
3464177-9	21	95
3464210-8	37	431
3464211-6	37	431
3464214-0	37	431
3464215-7	37	433
3464216-5	37	431
3464218-1	37	431
3464219-9	37	433
3464246-2	27	301
3464273-6	26	287
3464325-4	81	711
3464326-2	81	711
3464327-0	81	711
3464328-8	81	711
3464329-6	81	711
3464330-4	81	711
3464331-2	26	261
	26	265
	26	269
(3464332)	26	261
	26	265
	26	269
3464333-8	22	129
	22	133
3464336-1	84	759
3464337-9	84	759
3464341-1	37	417
3464342-9	37	419
3464345-2	37	417
3464347-8	37	419
3464360-1	38	475
3464361-9	38	475
(3464362)	38	475
(3464363)	38	475
3464364-3	25	243
3464365-0	25	239
	25	241
	25	245
(3464379)	37	429
(3464381)	37	429
(3464382)	37	429
3464391-6	37	431
(3464392)	37	429
(3464394)	37	429
(3464396)	37	431
3464405-4	35	359
3464406-2	36	395
	36	397
3464407-0	36	395
3464411-2	35	377
3464412-0	35	377
3464413-8	35	377
3464414-6	35	377
3464427-8	77	691
3464439-3	37	417
3464440-1	37	417
3464447-6	23	141
3464452-6	52	597
3464453-4	52	597
3464458-3	86	917
3464465-8	27	301
3464466-6	27	301
(3464475)	38	485
(3464492)	28	309
3464493-0	28	309
(3464498)	37	429
3464499-7	37	423
	37	431
3464509-3	84	761
3464539-0	84	773
3464540-8	84	773
3464541-6	84	773
3464542-4	84	773
3464543-2	84	769
3464544-0	84	769
(3464545)	83	741
(3464546)	83	741
(3464547)	83	737
(3464548)	83	737
3464565-5	27	301
3464566-3	27	301
3464568-9	27	301
3464574-7	86	917
3464578-8	84	761
3464579-6	84	761
3464580-4	84	761
(3464582)	83	733
	83	739
3464583-8	83	729
	83	731
3464584-6	83	739
3464585-3	83	739
3464593-7	52	605
3464600-0	82	715
3464603-4	82	715
3464604-2	82	715

*) Standard part, occurs elsewhere in this catalogue. /Standardartikel, förekommer på flera sidor i denna katalog.

NUMERICAL REGISTER

NUMMERREGISTER

Part No. Artikel nr	Gr Gr	Page Sida
3464616-6	37	465
(3464621)	35	359
(3464622)	35	359
(3464623)	35	359
(3464624)	35	359
3464629-9	64	659
3464652-1	27	295
3464653-9	27	295
3464654-7	27	295
3464656-2	36	393
3464661-2	77	691
3464662-0	26	257
	26	265
3464664-6	88	967
3464669-5	85	883
3464670-3	85	883
(3464700)	22	129
3464705-7	89	997
(3464707)	89	997
3464708-1	39	503
	39	505
3464709-9	83	737
3464710-7	83	737
3464711-5	83	741
3464712-3	83	741
(3464713)	64	651
3464726-3	27	301
3464748-7	26	281
3464749-5	26	281
3464750-3	26	281
3464751-1	26	283
	26	285
	26	287
3464784-2	87	935
3464790-9	52	595
3464791-7	52	595
3464867-5	84	761
3464893-1	52	597
3464894-9	52	597
3464903-8	27	301
	52	595
3464904-6	27	301
3464907-9	35	367
3464908-7	35	367
(3464909)	35	367
(3464910)	35	367
3464919-4	87	943
3464920-2	64	629
(3464925)	84	783
3464979-8	38	483
3464992-1	89	1003
3464995-4	22	131
3465037-4	82	717
3465038-2	82	715
	82	717
3465039-0	82	717
3465081-2	87	927
3465082-0	77	691
3465086-1	83	737
3465087-9	83	737
3465098-6	88	969
3465099	88	969
3465110-9	85	883
3465111-7	85	883
3465112-5	85	883
3465113-3	85	883
3465116-6	52	591
(3465128)	23	155
3465139-8	88	987
3465140-6	88	987
3465159-6	88	987
(3465160)	88	987
3465183-6	64	637
3465184-4	64	637
3465187-7	77	689
	77	691
3465189-3	77	689
	77	691
3465192-7	26	287
3465193-5	61	623
3465198-4	37	421
3465202-4	25	201
	25	203
3465210-7	84	785
3465211-5	84	785
3465212-3	84	785
3465213-1	84	785
3465217-2	26	273
	26	281
3465218-0	26	273
	26	281
(3465233)	38	479
	43	555
3465270-1	43	551
3465277-6	64	651
	64	655
3465278-4	64	653
3465279-2	64	651
	64	655
3465280-0	64	653
3465281-8	64	651
3465282-6	64	653
	64	655
3465283-4	64	651
3465284-2	64	653
	64	655
3465285-9	52	595
3465286-7	52	595
3465289-1	64	629
	64	633
3465291-7	64	631
	64	633
3465301-4	52	591
3465321-2	25	243
3465322-0	22	129
3465329-5	85	907
3465330-3	85	907
3465333-7	23	141
3465418-6	87	923
3465419-4	87	923
3465440-0	82	715
3465441-8	86	917
3465442-6	86	917
3465445-9	86	917
3465446-7	86	917
3465465-7	85	797
3465466-5	85	797
3465467-3	85	797
3465468-1	85	797
3465482-2	61	623
3465493-9	43	567
3465497-0	27	301
3465504-3	25	193
	25	197
	25	203
	33	355
3465515-9	23	167
3465542-3	37	417
3465543-1	37	417
3465544-9	37	417
3465545-6	37	417
3465547-2	37	417
3465548-0	37	417
3465549-8	37	419
3465550-6	37	419
3465551-4	37	417
3465552-2	37	417
3465554-8	37	419
3465555-5	37	419
(3465556)	37	421
3465558-9	37	421
3465579-5	37	431
3465580-3	37	431
3465581-1	37	433
3465582-9	37	433
3465583-7	37	433
3465584-5	37	465
3465588-6	25	195
	25	197
3465593-6	52	593
3465595-1	31	325
3465596-9	37	421
3465631-4	27	301
3465663-7	37	433
3465664-5	37	433
3465665-2	37	429
3465667-8	37	433
3465669-4	37	433
3465670-2	37	429
(3465671)	37	429
(3465672)	37	429
(3465673)	37	429
3465688-4	37	421
3465689-2	37	421
(3465695)	32	337
(3465696)	32	337
3465711-4	23	155
	23	157
3465712-2	23	155
	23	157
3465715-5	23	155
	23	157
3465716-3	23	155
	23	157
3465754-4	39	501
(3465755)	82	715
3465781-7	38	475
3465782-5	38	475
3465785-8	36	403
	36	409
3465846-8	85	805
3465847-6	85	805
3465848-4	85	805
3465851-8	85	803
	85	805
3465852-6	85	805
3465853-4	85	805
3465863-3	85	829
3465864-1	85	829
3465865-8	85	829
3465866-6	85	829
3465867-4	85	829
3465868-2	85	829
3465869-0	85	829
3465870-8	85	829
3465871-6	85	829
3465872-4	85	829
3465873-2	85	829
3465874-0	85	829
3465875-7	85	829
3465876-5	85	829
3465879-9	86	917
3465880-7	86	917
(3465883)	88	977
	88	979
(3465885)	88	979
3465900-3	35	377
3465901-1	35	377
3465908-6	84	761
3465909-4	84	761
3465911-0	84	783
3465912-8	84	783
3465931-8	39	499
3465932-6	39	499
3465958-1	85	803
3465959-9	85	803
3465960-7	85	803
3465968-0	25	191
	25	193
3465982-1	38	485
3465983-9	38	485
3466003-5	43	527
	43	533
3466006-8	39	499
3466071-2	52	591
	52	593
3466072-0	52	591
	52	593
3466137-1	88	971
3466145-4	25	245
3466146-2	25	245
3466148-8	83	729
	84	783
3466149-6	89	1001
3466166-0	85	895
3466204-9	25	203
(3466205)	25	203
3466229-6	85	883
3466230-4	85	883
3466231-2	85	883
3466232-0	85	883
3466263-5	25	193
3466293-2	85	877
3466385-6	85	877
3466386-4	85	877
3466389-8	85	877
3466390-6	85	877
3466397-1	85	877
3466398-9	85	877
3466401-1	85	877
3466402-9	85	877
3466409-4	85	877
3466410-2	85	877
3466414-4	85	877
3466416-9	85	877
3466418-5	85	877
3466420-1	85	877
3466426-8	85	877
3466427-6	85	877
3466430-0	26	287
3466431-8	26	287
3466432-6	26	287
3466455-7	25	225
3466456-5	25	225
3466461-5	25	225
3466506-7	35	367
3466507-5	35	367
3466516-6	87	937
	87	939
	87	941
3466528-1	43	533
3466532-3	88	969
3466533-1	88	969
3466540-6	52	587
	52	591
3466541-4	52	587
3466542-2	52	593
3466553-9	25	243
3466617-2	25	201
	25	203
3466679-2	77	691
3466680-0	77	691
3466686-7	38	475
3466687-5	36	397
3466689-1	88	963
3466696-6	25	231
	25	233
	25	235
3466697-4	25	231
	25	233
	25	235
3466698-2	25	231
	25	233
	25	235
3466699-0	25	231
	25	233
	25	235
3466700-6	25	231
	25	233
	25	235
3466701-4	25	231
	25	233
	25	235
3466703-0	82	717
3466706-3	81	711
3466707-1	81	711
3466708-9	81	711
3466709-7	81	711
3466751-9	84	763
3466753-5	37	431

*) Standard part, occurs elsewhere in this catalogue. /Standardartikel, förekommer på flera sidor i denna katalog.

NUMERICAL REGISTER

NUMMERREGISTER

Part No. Artikel nr	Gr Gr	Page Sida
3466754-3	37	431
3466757-6	37	433
3466758-4	37	433
3466759-2	37	431
3466761-8	37	431
3466762-6	37	433
3466766-7	37	417
3466767-5	37	419
3466768-3	37	419
3466769-1	37	417
3466770-9	37	417
3466771-7	37	417
3466776-6	37	417
3466777-4	37	419
3466778-2	37	417
3466779-0	37	419
3466780-8	37	417
3466781-6	37	417
3466783-2	38	485
3466784-0	38	485
3466787-3	37	421
3466788-1	37	421
3466789-9	37	421
3466797-2	37	429
3466800-4	37	429
3466804-6	37	431
3466805-3	37	429
3466806-1	37	429
3466808-7	37	429
3466810-3	37	429
3466811-1	37	437
3466812-9	37	421
3466813-7	37	421
3466814-5	37	423
	37	429
3466840-0	37	433
3466842-6	37	433
3466845-9	37	429
3466865-7	35	375
3466891-3	22	129
3466904-4	84	785
3466905-1	84	785
3466906-9	84	785
3466908-5	25	183
3466913-5	25	185
3466916-8	21	117
3466927-5	38	475
3466929-1	38	475
3466941-6	37	433
	37	435
3466943-2	87	941
	87	957
3466944-0	87	937
	87	941
	87	957
3466945-7	28	313
3466967-1	38	475
3466968-9	38	475
3466971-3	27	295
	27	297
	52	593
3466980-4	85	877
3466981-2	85	877
3466982-0	85	877
3466983-8	85	877
3466984-6	85	877
3466985-3	85	877
3466986-1	85	877
3466999-4	84	783
3467016-6	38	483
3467023-2	43	565
3467024-0	83	725
3467035-6	72	683
3467037-2	37	465
	37	467
3467038-0	37	465
(3467039)	41	513
3467042-2	43	555
3467064-6	82	717
3467114-9	83	737
3467115-6	83	737
(3467116)	83	741
3467117-2	83	741
3467124-8	41	513
(3467130)	26	281
3467138-8	25	207
	25	215
	25	219
	25	231
	25	233
	25	235
3467139-6	25	205
	25	207
	25	211
	25	215
	25	219
	25	223
	25	229
	25	231
	25	233
	25	235
3467142-0	84	783
3467143-8	84	783
3467146-1	84	783
3467147-9	84	783
3467165-1	41	513
3467186-7	72	683
3467216-2	83	741
3467217-0	83	741
3467218-8	83	741
3467219-6	83	741
3467220-4	21	95
	21	99
3467222-0	85	807
3467223-8	85	807
3467224-6	85	807
3467258-4	87	939
3467278-2	41	513
3467279-0	37	437
3467282-4	86	919
3467283-2	86	919
3467284-0	86	919
3467285-7	86	919
3467286-5	27	297
3467287-3	27	297
3467304-6	82	717
3467305-3	84	785
3467307-9	25	193
	25	197
	25	203
3467322-8	25	203
3467323-6	25	203
3467337-6	41	515
(3467339)	41	517
3467340-0	64	643
3467356-6	27	301
3467357-4	35	359
3467358-2	35	359
3467359-0	35	359
3467360-8	35	359
3467402-8	85	865
3467403-6	85	865
3467408-5	85	865
3467409-3	85	865
3467413-5	85	807
3467414-3	85	807
3467415-0	85	807
3467418-4	85	831
3467419-2	85	831
3467420-0	85	831
3467421-8	85	831
3467422-6	85	831
3467423-4	85	831
3467439-0	85	887
3467450-7	84	783
3467451-5	84	783
3467452-3	84	783
3467453-1	84	783
3467455-6	88	981
3467458-0	88	981
(3467473)	23	149
3467474-7	23	151
(3467475)	23	149
3467476-2	23	149
3467502-5	22	129
3467519-9	21	111
(3467520)	72	675
(3467521)	72	675
3467523-1	27	301
3467524-9	27	301
(3467531)	26	273
	26	277
	26	279
	26	283
3467533-0	27	301
3467534-8	27	301
3467539-7	86	913
	86	915
3467590-0	37	469
3467598-3	87	937
3467602-3	37	469
3467605-6	21	95
3467632-0	22	129
3467634-6	81	699
3467635-3	81	699
3467636-1	81	699
3467637-9	81	699
3467638-7	81	699
3467639-5	81	699
3467640-3	81	699
3467641-1	81	699
3467656-9	23	155
3467657	23	147
3467672-6	84	779
3467673-4	84	779
(3467675)	84	765
3467682-5	25	223
	25	229
3467694-0	27	301
3467698-1	72	683
3467701-3	37	429
3467702-1	37	429
3467712-0	82	715
3467713-8	72	675
3467714-6	72	675
3467728-6	85	905
3467729-4	85	905
3467730-2	85	905
3467731-0	85	905
3467740-1	43	565
3467743-5	43	565
3467744-3	38	485
3467745-0	38	485
3467750-0	21	109
3467757-5	84	779
3467758-3	84	779
3467762-5	21	109
3467765-8	37	471
3467766-6	37	471
3467767-4	25	243
3467775-7	82	717
(3467779)	83	741
3467780-7	83	741
3467781-5	25	193
3467785-6	43	559
3467787-2	43	561
3467812-8	88	969
3467813-6	28	307
	28	315
3467815-1	61	623
3467826-8	36	397
3467828-4	88	963
3467846-6	37	471
3467866-4	89	997
3467867-2	89	997
3468050-4	28	309
3468060-3	25	193
3468248-4	85	871
	85	875
3468249-2	85	875
3468261-7	65	667
3468267-4	37	419
	37	421
3468284-9	85	877
3468285-6	85	877
3468286-4	85	877
(3468287)	31	325
3468288-0	37	421
3468291-4	37	429
3468293-0	37	429
3468296-3	64	659
3468316-9	43	557
(3468317)	43	557
3468318-5	23	155
	23	157
(3468321)	37	429
3468343-3	84	765
(3468346)	37	421
3468355-7	21	109
3468366-4	27	301
3468492-8	27	301
3468493-6	27	301
3468496-9	84	773
3468497-7	84	773
3468498-5	84	773
3468499-3	84	773
3468502-4	41	517
3468503-2	82	721
3468507-3	85	889
3468508-1	85	889
3468510-7	85	889
(3468532)	33	353
3468549-5	37	437
3468553-7	25	245
3468557-8	83	735
	83	739
3468594-1	84	785
3468638-6	86	913
	86	915
3468639-4	86	913
	86	915
3468640-2	87	941
	87	957
(3468646)	86	917
3468654-3	64	653
3468661-8	85	877
3468925-7	38	485
3468941-4	64	629
	64	633
3468950-5	86	917
3468951-3	86	917
3468952-1	83	735
3468962-0	82	715
3468969-5	43	555
3468997-6	77	689
3470026-0	28	309
3470029-4	86	917
3470030-2	86	919
3470031-0	64	645
3470032-8	64	643
3470033-6	64	643
3470048-4	38	479
	43	555
3470051-8	89	995
3470064-1	36	387
3470066-6	87	939
3470067-4	87	937
	87	939
3470068-2	37	431
3470069-0	37	417
3470072-4	84	787
3470073-2	84	787
3470184-7	88	981
3470186-2	83	741
3470187-0	83	741
3470188-8	82	715
	82	717
3470189-6	82	715
	82	717

*) Standard part, occurs elsewhere in this catalogue. /Standardartikel, förekommer på flera sidor i denna katalog.

NUMERICAL REGISTER

NUMMERREGISTER

Part No. Artikel nr	Gr Gr	Page Sida
3470192-0	27	301
3470193-8	88	967
3470257-1	81	707
3470258-9	81	707
3470260-5	85	905
3470261-3	85	905
3470262-1	85	905
3470263-9	85	905
3470278-7	28	317
3470280-3	32	329
3470284-5	64	645
3470286-0	85	841
3470291-0	36	399
3470294-4	36	399
3470307-4	85	841
3470316-5	23	155
	23	157
3470318-1	88	967
3470320-7	88	967
3470325-6	88	969
3470333-0	38	475
3470334-8	38	475
3470340-5	43	527
	43	529
3470348-8	83	729
3470350-4	83	729
(3470365)	64	637
3470366-0	64	637
3470372-8	41	517
3470373-6	41	517
3470374-4	41	517
3470381-9	38	479
	43	555
3470389-2	26	289
3470390-0	26	289
3470391-8	26	289
3470463-5	26	281
3470486-6	27	301
3470488-2	52	587
3470499-9	87	927
3470523-6	81	705
3470524-4	81	705
3470537-6	31	325
3470623-4	77	689
3470626-7	89	997
(3470633)	28	305
	28	309
3470641-6	85	877
3470642-4	85	877
(3470664)	85	843
(3470667)	85	843
3470670-5	85	843
(3470673)	85	843
(3470700)	85	843
(3470703)	85	843
(3470706)	85	843
3470709-1	85	843
3471128-3	85	869
3471129-1	85	869
3471132-5	85	869
3471133-3	85	869
3471147-3	84	781
3471148-1	84	781
3471268-7	88	985
3471269-5	23	157
(3471272)	36	403
3471290-1	36	403
3471309-9	37	417
3471310-7	37	417
3471311-5	37	417
3471312-3	37	417
3471313-1	37	417
3471314-9	37	417
3471315-6	37	419
3471316-4	37	419
3471317-2	37	417
3471318-0	37	417
3471319-8	37	419
3471320-6	37	419
3471324-8	37	431
3471325-5	37	431
3471326-3	37	433
3471327-1	37	433
3471328-9	37	433
3471329-7	37	465
3471332-1	37	429
3471336-2	36	403
3471337-0	36	403
3471343-8	88	991
3471344-6	36	405
3471345-3	84	763
3471347-9	35	361
3471352-9	77	691
3471355-2	25	175
3471375-0	87	927
3471378-4	27	295
3471379-2	27	295
3471380-0	27	295
3471381-8	27	295
3471388-3	88	985
3471389-1	89	1027
3471391-7	89	1027
3471399-0	83	737
3471400-6	84	773
3471401-4	84	773
3471402-2	84	773
3471403-0	84	773
3471411-3	36	387
3471412-1	36	387
3471422-0	87	955
3471425-3	64	659
3471427-9	64	659
3471432-9	89	997
3471433-7	89	997
3471436-0	86	917
	86	919
3471437-8	86	917
	86	919
3471441-0	89	995
3471461-8	85	867
3471462-6	85	867
3471463-4	85	867
3471464-2	85	867
3471479-0	83	737
3471480-8	83	737
3471481-6	83	741
3471495-6	21	117
3471500-3	85	831
3471501-1	85	831
3471502-9	85	831
3471510-2	85	807
3471511-0	85	807
3471512-8	85	807
3471513-6	85	831
3471514-4	85	831
3471515-1	85	831
3471516-9	88	973
3471517-7	88	975
3471595-3	85	897
3471596-1	85	893
3471597-9	85	893
3471600-1	85	887
3471601-9	85	887
3471610-0	88	973
3471611-8	88	975
3471612-6	85	809
3471613-4	85	809
3471614-2	85	809
3471615-9	85	833
3471616-7	85	833
3471617-5	85	833
3471618-3	85	833
3471619-1	85	833
3471620-9	85	833
3471621-7	85	833
3471622-5	88	973
3471623-3	88	975
3471624-1	85	809
3471625-8	85	809
3471626-6	85	809
3471627-4	85	833
3471628-2	85	833
3471629-0	85	833
3471630-8	85	833
3471631-6	85	833
3471632-4	85	833
3471633-2	85	833
3471634-0	88	973
3471635-7	88	975
3471636-5	85	809
3471637-3	85	809
3471638-1	85	809
3471639-9	85	833
3471640-7	85	835
3471641-5	85	835
3471642-3	85	835
3471643-1	85	835
3471644-9	85	835
3471645-6	88	973
3471646-4	88	975
3471647-2	85	809
3471648-0	85	809
3471649-8	85	809
3471650-6	85	833
3471651-4	85	835
3471652-2	85	835
3471653-0	85	835
3471654-8	85	835
3471655-5	85	835
3471656-3	88	973
3471657-1	88	975
3471658-9	85	809
3471659-7	85	811
3471660-5	85	811
3471661-3	85	835
3471662-1	85	835
3471663-9	85	835
(3471664)	85	835
(3471665)	85	835
3471666-2	85	835
3471678-7	88	973
3471679-5	88	975
3471680-3	85	813
3471681-1	85	813
3471682-9	85	813
3471683-7	85	835
3471684-5	85	835
3471685-2	85	835
3471686-0	85	835
3471687-8	85	835
3471688-6	85	835
3471717-3	27	295
3471801-5	25	211
	25	219
3471827-0	87	941
	87	945
	87	957
3471845-2	87	957
3471890-8	22	129
3471915-3	87	927
3471919-5	88	985
3471920-3	35	361
3471925-2	88	969
3471926-0	87	929
3471927-8	39	499
3471928-6	39	499
3471929-4	36	401
3471930-2	87	927
3471931-0	83	735
3471940-1	85	883
3471941-9	85	883
3471955-9	88	969
3471957-5	88	969
3471962-5	88	969
3471963-3	88	969
3471966-6	88	969
3471967-4	88	969
3471974-0	89	1033
3471976-5	89	1033
3471978-1	89	1033
3471979-9	89	1033
3471980-7	89	1033
3471981-5	89	1033
3471982-3	89	1033
3471983-1	89	1033
3471984-9	89	1033
3471986-4	85	901
3471987-2	85	901
3472020-1	72	681
3472031-8	21	95
3472032-6	21	95
3472038-3	81	709
(3472042)	84	759
3472043-3	84	761
3472044-1	84	761
3472045-8	84	761
3472046-6	84	761
3472047-4	84	761
3472048-2	84	761
3472049-0	84	761
3472050-8	84	761
3472051-6	84	761
3472052-4	84	761
3472082-1	22	133
3472084-7	36	403
3472085-4	36	403
	36	409
3472095-3	87	923
3472096-1	87	923
3472104-3	85	841
3472107-6	85	841
3472118-3	36	403
3472120-9	36	403
	36	409
3472121-7	89	1025
3472148-0	43	557
(3472149)	43	557
3472154-8	84	785
3472162-1	36	403
	36	409
3472163-9	36	403
3472164-7	36	403
	36	409
3472165-4	77	691
3472180-3	43	529
3472184-5	43	567
3472189-4	86	915
3472190-2	86	915
3472193-6	87	941
	87	957
(3472195)	87	955
3472201-7	38	479
3472204-1	37	431
3472209-0	23	153
3472210-8	35	381
	36	403
	36	409
	37	463
	37	465
	37	467
	37	471
3472215-7	35	381
3472221-5	83	741
3472225-6	38	479
(3472226)	89	1025
3472228-0	89	1025
3472267-8	86	915
3472271-0	37	433
3472272-8	37	433
3472274-4	37	429
3472276-9	37	429
3472277-7	84	785
3472278-5	84	785
3472279-3	84	785
3472280-1	84	785
3472288-4	83	751
3472289-2	83	751
3472293-4	88	969
3472294-2	88	969
3472318-9	37	431

*) Standard part, occurs elsewhere in this catalogue. /Standardartikel, förekommer på flera sidor i denna katalog.

NUMERICAL REGISTER

NUMMERREGISTER

Part No. Artikel nr	Gr Gr	Page Sida
(3472320)	41	519
3472334-6	64	649
	64	651
	64	653
3472335-3	64	651
	64	653
	64	655
3472341-1	27	295
3472342-9	85	879
	85	883
3472344-5	85	879
	85	883
3472485-6	89	1027
3472496-3	35	381
3472497-1	35	381
3472498-9	82	715
3472523-4	43	551
3472526-7	51	577
	51	579
3472533-3	83	725
3472535-8	64	657
3472540-8	35	367
3472570-5	86	917
3472577-0	83	739
3472578-8	36	403
3472579-6	36	403
3472597-8	88	971
3472605-9	84	761
3472619-0	88	961
3472648-9	25	203
3472650-5	83	733
3472659-6	85	843
3472660-4	85	843
3472661-2	85	843
3472662-0	85	843
3472663-8	85	843
3472664-6	85	843
3472665-3	85	845
	85	869
3472666-1	85	845
	85	869
3472667-9	85	843
3472668-7	85	843
3472669-5	85	843
3472670-3	85	843
3472671-1	85	843
3472672-9	85	843
3472673-7	85	845
	85	869
3472674-5	85	845
	85	869
3472684-4	25	231
	25	233
	25	235
3472685-1	25	231
	25	233
	25	235
3472686-9	25	231
	25	233
	25	235
3472687-7	25	231
	25	233
	25	235
3472689-3	37	431
3472690-1	36	397
3472710-7	26	255
	26	259
	26	261
	26	265
	26	267
	26	269
	26	271
3472712-3	43	551
3472713-1	26	267
	26	269
	26	271
3472734-7	84	769
3472735-4	84	773
3472743-8	72	675
3472744-6	72	675
3472760-2	37	421
(3472801)	23	149
3472802-2	22	131
3472813-9	36	403
3472820-4	89	999
3472821-2	89	999
3472822-0	89	999
3472827-9	64	657
3472828-7	64	657
3472836-0	85	845
3472839-4	85	845
3472842-8	85	845
3472845-1	85	845
3472891-5	41	513
3472898-0	23	157
3472961-6	26	281
3472963-2	83	725
3472964-0	83	725
3472967-3	83	725
3472968-1	83	725
3472979-8	89	999
3472995-4	25	233
3472996-2	25	233
	25	235
3472997-0	25	233
	25	235
3473002-8	25	233
	25	235
3473003-6	25	233
3473004-4	25	233
	25	235
3473005-1	25	233
	25	235
3473006-9	25	233
	25	235
3473007-7	25	233
	25	235
3473008-5	25	205
	25	233
	25	235
3473009-3	25	207
	25	211
	25	233
	25	235
3473010-1	25	207
	25	233
	25	235
3473011-9	25	233
	25	235
3473025-9	85	843
3473028-3	85	843
3473031-7	88	975
3473032-5	21	95
	21	99
3473034-1	87	941
3473035-8	87	941
3473039-0	87	941
3473042-4	89	997
3473049-9	64	657
3473053-1	64	657
3473059-8	64	657
3473067-1	89	1027
3473195-0	32	329
3473196-8	32	329
(3473197)	32	329
3473198-4	32	329
3473211-5	37	465
3473213-1	28	305
3473221-4	87	929
3473270-1	25	233
	25	235
3473308-9	23	149
3473329-5	87	941
3473369-1	25	223
	25	225
3473405-3	77	691
3473406-1	88	963
3473407-9	88	963
3473414-5	26	289
3473431-9	88	983
3473432-7	88	983
3473433-5	88	983
3473434-3	88	983
3473435-0	88	983
3473438-4	88	981
3473439-2	88	981
3473479-8	26	289
3473480-6	26	289
3473481-4	26	289
3473482-2	26	289
3473483-0	26	289
3473484-8	26	289
(3473485)	37	417
3473486-3	87	929
3473492-1	85	877
3473493-9	85	877
3473496-2	85	877
3473497-0	85	877
3473506-8	26	271
3473507-6	26	289
3473508-4	26	289
3473509-2	64	629
	64	633
3473554-8	85	845
3473555-5	85	845
3473556-3	85	845
3473557-1	85	845
3473559-7	25	251
(3473583)	37	419
3473584-5	37	433
3473618-1	85	843
3473619-9	85	843
3473622-3	85	877
3473623-1	85	877
3473626-4	85	843
3473627-2	85	843
3473628-0	85	845
3473629-8	85	845
3473632-2	25	187
3473637-1	28	317
3473645-4	22	133
3473648-8	41	519
3473657-9	86	917
3473662-9	85	809
3473663-7	85	809
3473664-5	85	809
3473665-2	85	809
3473666-0	85	809
3473667-8	85	809
3473668-6	85	809
3473669-4	85	809
3473670-2	85	809
3473671-0	85	833
3473672-8	85	835
3473673-6	85	835
3473674-4	85	809
3473675-1	85	809
3473676-9	85	809
3473677-7	85	833
3473678-5	85	835
3473679-3	85	835
3473680-1	85	809
3473681-9	85	809
3473682-7	85	809
3473683-5	85	809
3473684-3	88	973
3473685-0	88	973
3473686-8	85	833
3473687-6	85	833
3473688-4	85	833
3473689-2	85	833
3473690-0	88	975
3473691-8	88	975
3473699-1	85	809
3473700-7	85	809
3473701-5	85	809
3473702-3	88	973
3473703-1	85	833
3473704-9	85	833
3473705-6	85	833
3473706-4	85	833
3473707-2	85	833
3473708-0	85	833
3473709-8	88	975
3473710-6	85	809
3473711-4	85	809
3473712-2	85	809
3473713-0	88	973
3473714-8	85	833
3473715-5	85	833
3473716-3	85	833
3473717-1	85	833
3473718-9	85	833
3473719-7	85	837
3473720-5	85	837
3473721-3	85	837
3473722-1	85	833
3473723-9	85	833
3473724-7	88	975
3473725-4	85	809
3473726-2	85	809
3473727-0	85	809
3473728-8	88	973
3473729-6	85	833
3473730-4	85	833
3473731-2	85	833
3473732-0	85	833
3473733-8	85	833
3473734-6	85	837
3473735-3	85	837
3473736-1	85	837
3473737-9	85	833
3473738-7	85	833
3473739-5	88	975
3473740-3	85	809
3473741-1	85	809
3473742-9	85	809
3473743-7	88	973
3473744-5	85	835
3473745-2	85	835
3473746-0	85	835
3473747-8	85	833
3473748-6	85	837
3473749-4	85	837
3473750-2	85	837
3473751-0	85	835
3473752-8	85	835
3473753-6	88	975
3473754-4	85	811
3473755-1	85	811
3473756-9	85	809
3473757-7	85	809
3473758-5	85	809
3473759-3	88	973
3473760-1	85	833
3473761-9	85	833
3473762-7	85	833
3473763-5	85	833
3473764-3	85	837
3473765-0	85	837
3473766-8	85	837
3473767-6	85	833
3473768-4	85	833
3473769-2	88	975
3473770-0	85	811
3473771-8	85	811
3473772-6	85	809
3473773-4	85	809
3473774-2	85	809
3473775-9	88	973
3473776-7	85	833
3473777-5	85	833
3473778-3	85	833
3473779-1	85	837
3473780-9	85	837
3473781-7	85	837
3473782-5	85	833
3473783-3	85	833
3473784-1	88	975
3473785-8	85	837

*) Standard part, occurs elsewhere in this catalogue. /Standardartikel, förekommer på flera sidor i denna katalog.

NUMERICAL REGISTER

NUMMERREGISTER

Group
Grupp
03

Page
Sida
63

Part No. Artikel nr	Gr Gr	Page Sida
3473786-6	85	837
3473787-4	85	837
3473788-2	85	811
	85	813
3473789-0	85	811
	85	813
3473790-8	85	837
3473791-6	85	837
3473792-4	85	837
3473815-3	37	471
3473857-5	88	969
3473892-2	85	845
3473893-0	85	845
3473894-8	85	845
3473895-5	85	845
3473897-1	64	657
3473910-2	23	143
(3473911)	85	843
(3473912)	85	843
3473929-2	64	657
3473935-9	37	433
3473936-7	26	289
3473937-5	81	703
3473947-4	64	657
3473951-6	84	785
3473969-8	87	955
3473975-5	89	997
3473978-9	89	999
3473980-5	89	997
3473981-3	22	135
3473982-1	22	135
3473983-9	22	135
3473986-2	25	189
3473987-0	25	189
3473989-6	25	187
3473991-2	22	135
3473992-0	22	135
3473996-1	85	843
3473999-5	85	843
3474011-8	85	893
	85	897
3474012-6	85	893
	85	897
3474013-4	85	893
	85	897
3474020-9	25	187
(3474022)	37	417
3474024-1	36	407
3474025-8	36	407
3474026-6	26	271
3474027-4	26	289
3474028-2	26	271
3474032-4	89	1033
3474034-0	85	891
3474036-5	88	987
3474038-1	36	407
3474073-8	37	429
3474074-6	37	429
3474075-3	37	429
3474076-1	37	429
3474079-5	85	893
	85	897
3474084-5	36	407
(3474086)	32	343
3474087-8	37	433
3474098-5	36	407
3474109-0	88	987
3474110-8	88	987
3474111-6	84	765
3474114-0	37	471
3474117-3	52	587
	52	591
3474128-0	88	985
3474130-6	35	377
3474131-4	35	377
3474136-3	37	429
3474137-1	37	429
3474140-5	72	679
3474142-1	85	891
3474170-2	88	987
3474173-6	83	733
3474174-4	83	733
3474175-1	84	761
3474176-9	84	761
3474177-7	84	761
3474178-5	84	761
3474179-3	38	485
3474180-1	38	485
3474181-9	37	455
3474188-4	21	105
3474189-2	23	153
3474193-4	43	549
3474194-2	43	551
3474200-7	35	361
3474201-5	35	361
3474260-1	85	845
3474261-9	85	845
3474262-7	85	843
3474263-5	85	843
3474265-0	85	843
3474356-7	84	761
3474357-5	84	761
3474358-3	84	761
3474369-0	27	295
3474396-3	37	433
(3474397)	89	1005
3474417-7	89	1005
3474418-5	85	843
3474419-3	85	843
3474420-1	85	843
3474421-9	85	843
3474436-7	52	587
	52	593
3474443-3	36	403
3474444-1	36	403
3474448-2	37	431
3474449-0	37	431
3474450-8	37	431
3474453-2	37	433
3474454-0	37	433
3474455-7	37	433
3474457-3	25	207
	25	213
	25	215
	25	221
	25	223
	25	225
	25	229
3474461-5	85	901
3474462-3	85	901
3474466-4	36	403
	36	409
3474476-3	81	707
3474477-1	81	707
3474480-5	36	403
3474481-3	36	403
3474482-1	36	403
3474515-8	23	141
3474516-6	23	141
3474517-4	23	153
	25	189
3474518-2	25	187
3474549-7	85	899
3474550-5	85	899
3474552-1	85	899
3474553-9	85	899
3474555-4	85	899
3474556-2	85	899
3474597-6	89	1005
3474598-4	32	329
3474643-8	37	421
3474659-4	37	417
3474660-2	37	419
3474705-5	36	403
	36	409
3474707-1	36	403
	36	409
3474712-1	88	981
3474713-9	88	981
3474755-0	43	555
3474756-8	23	149
3474757-6	23	149
3474758-4	37	417
3474759-2	37	417
3474760-0	37	417
3474761-8	37	465
3474763-4	36	403
	36	409
3474764-2	36	403
3474765-9	36	403
	36	409
	37	471
3474766-7	36	403
3474769-1	36	403
3474771-7	36	403
3474772-5	36	403
3474774-1	36	403
3474776-6	36	403
3474779-0	36	403
3474811-1	37	429
3474812-9	37	429
3474841-8	37	421
3474895-4	35	375
3474896-2	35	375
3474973-9	37	467
3474977-0	36	409
3474979-6	36	409
3474980-4	36	409
3475000-0	84	765
3475404-4	33	355
3475415-0	25	189
(3475424)	27	295
(3475425)	27	295
3475427-5	89	1003
3475428-3	25	189
3475437-4	23	143
3475439-0	81	703
3475447-3	23	143
3475450-7	26	289
3475457-2	26	289
3475458-0	23	143
3475463-0	27	295
3475464-8	27	295
3475466-3	41	517
3475471-3	36	393
3475473-9	36	393
3475506-6	37	417
3475507-4	43	529
3475508-2	43	529
(3475510)	25	251
3475515-7	25	251
3475516-5	25	251
3475522-3	26	271
3475524-9	26	289
3475525-6	26	271
3475528-0	26	271
3475536-3	64	655
3475540-5	25	247
3475548-8	86	915
3475550-4	37	433
(3475556)	36	393
3475559-5	43	551
3475582-7	25	189
	26	289
3475584-3	52	587
	52	591
3475595-9	25	227
3475603-1	23	143
	23	153
3475604-9	23	143
	23	153
3475647-8	89	1003
3475651-0	38	479
3475652-8	38	479
3475657-7	21	99
3475658-5	21	99
3475659-3	21	99
3475661-9	43	529
3475662-7	43	529
3475663-5	43	529
3475664-3	43	529
3475669-2	64	655
3475671-8	25	247
3475689-0	25	251
3475694-0	26	271
3475701-3	25	251
3475706-2	25	247
3475707-0	28	317
3475723-7	25	227
3475727-8	25	251
(3475759)	32	343
(3475768)	37	465
3475774-0	43	531
3475780-7	43	529
3475795-5	38	483
3475801-1	25	189
3475806-0	25	247
3475807-8	25	247
3475808-6	25	247
3475809-4	25	247
3475821	89	1003
3475859-9	25	189
3475860-7	86	917
(3475866)	33	353
3475876-3	26	289
3475882-1	26	289
3475884-7	25	227
3475887-0	25	227
3475889-6	25	227
3475890-4	25	227
(3475891)	27	295
3475892-0	89	1003
3475894-6	89	1003
3475895-3	89	1003
3475896-1	89	1003
(3475897)	89	1003
3475899-5	89	1003
3475900-1	89	1003
3475901-9	89	1005
3475906-8	64	643
3475909-2	25	251
3475913-4	25	227
3475921-7	25	227
3475929-0	25	181
	25	247
3475931-6	25	247
3475932-4	41	515
3475934-0	25	251
3475935-7	25	227
3475942-3	89	1005
3475944-9	31	325
3475945-6	31	325
3475948-0	89	1005
(3475949)	89	1005
3475950-6	23	143
3475953-0	36	393
3475954-8	37	419
3475955-5	37	433
3475966-2	23	143
3475968-8	23	143
3475974-6	89	1003
3475977-9	89	1003
3475997-7	25	189
(3477646)	36	391
(3477985)	28	307
	28	309
	28	315
3478239-1	85	901
(3480000)	64	641
(3480001)	64	641
3480003-7	64	641
(3480004)	64	641
3480012-8	64	637
	64	641
3480016-9	64	641
3480017-7	64	641
3480018-5	64	641
3480020-1	64	641
3480021-9	64	641
3480022-7	64	641

*) Standard part, occurs elsewhere in this catalogue. /Standardartikel, förekommer på flera sidor i denna katalog.

NUMERICAL REGISTER

NUMMERREGISTER

Part No. Artikel nr	Gr Gr	Page Sida
3480023-5	64	641
3481017-6	43	555
3481173-7	43	555
3481189-3	43	555
3481210-7	43	555
3481245-3	43	555
3481248-7	43	555
3481249-5	43	555
3481250-3	43	555
3481254-5	43	555
3481255-2	43	555
3481256-0	43	555
3481257-8	43	555
3481258-6	43	555
3481274-3	43	555
3481275-0	43	555
3481295-8	43	555
3481329-5	43	555
3481430-1	43	555
(3481438)	43	555
3481441-8	43	555
3481453-3	43	555
3481479-8	43	555
3481482-2	43	555
3481483-0	43	555
3481497-0	43	555
3481665-2	43	555
3485001-6	23	157
3485003-2	23	157
3485013-1	37	433
3485014-9	37	433
3485015-6	37	429
3485016-4	37	429
3485027-1	23	143
3485041-2	25	251
3485043-8	52	599
	52	601
	52	603
	52	605
3485058-6	37	421
3485060-2	36	403
3485061-0	36	403
3485067-7	25	225
3485069-3	37	429
3485070-1	37	431
3485071-9	37	429
3485072-7	37	431
3485078-4	84	763
3485079-2	84	763
3485081-8	84	763
3485082-6	84	763
3485085-9	32	335
	32	339
3485086-7	32	329
3485087-5	87	941
	87	945
	87	957
3485088-3	21	95
	21	99
3485092-5	23	157
3485094-1	36	403
	36	409
3485095-8	36	403
	36	409

Part No. Artikel nr	Gr Gr	Page Sida
3485122-0	23	143
3485123-8	23	143
3485124-6	23	143
	36	403
	36	409
3485126-1	77	691
3485133-7	88	983
3485134-5	88	983
3485135-2	88	983
3485136-0	88	983
3485137-8	88	983
3485138-6	88	983
3485139-4	88	983
3485140-2	88	983
3485203-8	26	289
3485210-3	36	403
	36	409
	37	471
3485273-1	36	407
3485289-7	85	845
3485290-5	85	845
3485291-3	85	845
3485292-1	85	845
3485297-0	21	95
3485332-5	32	335
3485334-1	32	329
3485335-8	21	95
	87	945
3485338-2	36	403
	36	409
3485352-3	21	97
3485356-4	85	869
3485357-2	85	869
3485358-0	85	869
3485359-8	85	869
3485544-5	89	1033
3485546-0	89	1033
3485547-8	89	1033
3485548-6	89	1033
3485549-4	89	1033
3485550-2	89	1033
3485551-0	77	691
3485555-1	85	813
3485556-9	85	813
3485557-7	85	813
3485558-5	88	973
3485559-3	85	835
3485560-1	85	835
3485561-9	85	835
3485562-7	85	837
3485563-5	85	837
3485564-3	85	837
3485565-0	88	975
3485566-8	85	809
3485567-6	85	809
3485568-4	85	809
3485569-2	88	973
3485570-0	85	835
3485571-8	85	835
3485572-6	85	835
3485573-4	85	835
3485574-2	85	837
3485575-9	85	837
3485576-7	85	837

Part No. Artikel nr	Gr Gr	Page Sida
3485577-5	88	975
3485578-3	85	835
3485579-1	85	835
3485580-9	85	811
3485581-7	85	811
3485590-8	85	809
3485749-0	36	403
3485804-3	39	503
3485805-0	39	503
3497400-6	36	407
3497403-0	36	407
3512149-0	84	759
3514545-7	25	183
	25	185
3515189-3	31	325
3521725-6	85	887
3523710-6	32	341
3523825-2	36	401
3523826-0	36	401
3529272-1	87	955
(3529410)	85	909
3529421-4	85	909
3529427-1	85	909
3533014-1	39	497
(3533015)	39	497
(3533022)	39	497
3533109-9	39	497
3533176-8	39	495
3533258-4	39	495
3533267-5	39	489
3533396-2	39	489
3533410-1	39	497
3533411-9	39	497
3533783-1	39	489
3542293-0	36	409
3544828-1	33	351
3545022-0	36	401
(3545693)	25	207
(3557917)	84	761
3560027-9	21	101
	21	107
	21	111
	26	289
3560124-4	37	445
3560177-2	21	113
	21	117
3560507-0	26	255
	26	281
3560509-6	31	325
3580010-1	37	441
3712729-7	87	953
3713854-2	87	953
3713880-7	87	953
(3713900)	87	949
3713994-6	87	949
	87	951
3714076-1	87	953
3714078-7	87	953
3714201-5	87	953
3714208-0	87	953
3714210-6	87	953
3714212-2	87	953
3714220-5	87	953
3714223-9	87	949

Part No. Artikel nr	Gr Gr	Page Sida
	87	951
3714224-7	87	953
* *3714229*		
3714334-4	87	953
3714366-6	87	953
3714412-8	87	949
	87	951
3714415	87	949
3714678-4	87	953
3714779-0	87	949
	87	951
(3714830)	87	949
3714839-2	87	953
3716101-5	87	953
3716109-8	87	953
3716336-7	87	953
3728637-4	87	953
3728685-3	87	951
3728740-6	87	951
3728767-9	87	951
3728774-5	87	949
	87	951
3920544-8	37	443
3920575-2	85	877
3920805-3	88	987
* 3920909-3		
(3920945)	86	915
3920946-5	37	439
3921081-0	37	449
3921083-6	37	443
3921084-4	37	447
3921085-1	37	443
3921086-9	37	447
3921112-3	37	451
3921113-1	37	451
3921122-2	37	453
3921123-0	37	453
(3921162)	37	441
3921227-9	37	449
3921262-6	37	453
3921263-4	37	453
3921303-8	37	441
3921304-6	37	441
3921305-3	37	449
3921307-9	37	451
3921323-6	37	451
3921359-0	37	453
3921379-8	37	445
3921383-0	37	447
3921395-4	37	449
3921396-2	37	449
3921459-8	37	449
3921467-1	52	591
	52	593
3921515-7	37	449
3921538-9	37	451
3921539-7	37	451
3921611-4	37	449
3921699-9	37	439
3921703-9	37	439
3921730-2	37	443
3921747-6	37	439
3921749-2	37	439
3921755-9	37	451

Part No. Artikel nr	Gr Gr	Page Sida
3921801-1	37	457
3921803-7	37	443
3921816-9	37	445
	37	447
	37	449
	37	451
3921890-4	37	439
3921900-1	41	515
3921930-8	37	451
3921933-2	37	451
3921965-4	37	447
3921967-0	37	447
3921985-2	37	441
	37	449
3921990-2	37	449
3921991-0	37	449
3921992-8	37	447
3921993-6	37	447
3921997-7	85	895
3922108	37	441
3922137-9	37	449
3922307-8	37	439
	37	451
	37	453
3922341-7	37	445
3922353-2	37	439
	37	453
3922407-6	52	587
3922415-9	37	445
3922417-5	37	443
	37	445
3922466-2	37	441
3923036-2	37	449
3923073-5	26	259
	26	261
	26	267
3923074-3	37	449
3923075-0	64	647
	64	649
	64	651
	64	653
3923105-5	37	449
3923116-2	37	449
3923127-9	23	149
3923150-1	37	451
3923151-9	37	451
3923154-3	37	439
	37	451
3923155-0	37	439
	37	451
3923156-8	27	297
3923157-6	89	1007
3923161-8	25	243
3923163-4	38	485
3923172-5	23	167
3923175-8	26	281
3923179-0	85	889
3923182-4	37	449
3923188-1	37	449
3923190-7	37	439
3923191-5	37	439
3923196-4	23	155
	23	157
3923202-0	36	393

*) Standard part, occurs elsewhere in this catalogue. /Standardartikel, förekommer på flera sidor i denna katalog.

NUMERICAL REGISTER — NUMMERREGISTER

Group / Grupp 03

Page / Sida 65

Part No. Artikel nr	Gr Gr	Page Sida
3923203-8	36	407
	37	463
3923205-3	37	449
3923210-3	85	901
3923211-1	85	839
3923213-7	25	205
	25	223
	25	225
	25	229
3923218-6	37	467
3923219-4	37	467
3923220-2	36	407
3923221-0	37	467
3923222-8	37	467
(3923230)	37	443
3923235-0	84	763
3923240-0	37	447
3923241-8	37	447
3923242-6	37	449
3923248-3	37	443
	37	451
	37	453
3923250-9	37	451
	37	453
3923252-5	37	443
3923257-4	37	451
3923258-2	37	451
3923260-8	37	451
3923261-6	37	443
3923283-0	64	653
3923284-8	41	519
3923291-3	37	449
3923295-4	37	451
3923296-2	37	451
3923297-0	37	451
3923298-8	37	451
3923299-6	37	453
3923300-2	37	453
3923306-9	37	439
	37	451
	37	453
3923307-7	37	439
	37	451
	37	453
3923315-0	37	449
3923316-8	23	147
	37	471
3923321-8	25	243
3923322-6	37	449
3923330-9	21	95
	21	101
	21	107
3923332-5	21	95
	21	99
3923333-3	89	1007
* 3923338-2		
3923344-0	43	555
3923345-7	25	223
	25	225
	25	229
	25	231
3923346-5	37	449
3923347-3	37	447
3923348-1	26	283
3923368-9	37	453
3923369-7	37	453
3923371-3	37	451
3923372-1	37	451
3923393-7	43	555
3923394-5	37	449
3923399-4	52	605
3923401-8	85	877
3923404-2	37	447
3923405-9	37	449
3923410-9	37	447
3923411-7	37	447
(3923417)	82	717
3923418-2	37	451
3923419-0	37	451
3923424-0	84	765
3923425-7	23	143
	23	149
	23	151
3923427-3	33	355
(3923429)	83	735
3923432-3	84	785
3923433-1	36	407
3923441-4	25	205
	25	207
	25	211
	25	217
	25	219
	25	223
	25	229
3923442-2	25	207
	25	217
	25	219
	25	227
3923444-8	83	725
3923446-3	25	231
(3923447)	25	231
3923473-7	33	355
3923475-2	35	361
	86	915
3923487-7	85	839
	85	841
	85	871
	85	875
	85	877
	85	879
	85	883
3923488-5	41	515
3923493-5	86	917
3923523-9	41	515
3923524-7	37	457
3923530-4	41	515
3923531-2	85	885
3923583-3	82	717
3923595-7	43	533
3923596-5	82	717
3923601-3	55	615
	64	651
	64	653
	64	655
	64	657
3923642-7	43	529
3923655-9	84	759
	84	763
3923656-7	84	783
3923658-3	84	759
3923665-8	25	189
3923670-8	41	515
3923671-6	25	251
	41	515
3923677-3	83	725
3923679-9	89	1005
3923680-7	89	1005
3923685-6	89	1003
3923700-3	25	189
3923720-1	23	143
3923721-9	23	143
3923724-3	85	883
3923737-5	36	403
	36	409
(6843347)	87	927
8406922-8	21	111
* 8409474-7		
8409638-7	21	111
8414241-3	21	95
	21	99
* 8415526-6		
* 8416195-9		
* 8416222-1		
* *(8416252)*		
* 8416255-1		
* 8416560-4		
* 8416584-4		
(8416664)	23	151
8416766-7	21	105
	21	109
	21	113
	21	117
	21	121
	22	129
	22	133
(8416855)	21	101
	21	107
	21	111
8418952-1	23	143
8418955-4	23	153
8420256-3	22	129
	22	133
8420352-0	21	101
	21	107
* *(8420411)*		
* 8420571-5		
8420594-7	23	143
8420595-4	23	143
8420632-5	23	143
8420818-0	22	129
	22	133
* 8421040-0		
(8421176)	21	111
(8421211)	21	101
	21	107
* 8422112-6		
(8424004)	26	273
	26	277
	26	279
	26	281
	26	283
	26	285
8426098-3	28	307
	28	313
8427028-9	21	113
	21	117
	41	513
	41	519
8427159-2	25	205
	25	223
	25	227
8429339-8	23	143
8429340-6	23	143
8431237-0	25	205
8432125-6	25	227
* 8441734-4		
* 8441861-5		
* 8441863-1		
8443658-3	25	201
(8443817)	25	189
8443823-3	25	189
8451799-4	25	201
8451802-6	25	201
8451815-8	25	179
* 8451945-3		
8451946-1	25	201
8460107-9	25	179
9031082-2	33	349
	33	351
9031106-9	51	577
9031107-7	51	577
9031108-5	51	581
9031109-3	51	581
9031124-2	21	93
9031125-9	21	93
9031133-3	21	93
9031138-2	32	333
	32	337
9031144-0	43	557
(9031146)	32	337
(9031147)	32	333
	32	337
9031152-3	21	93
9031153-1	21	93
9031154-9	21	93
9031155-6	21	93
9031159-8	51	577
9031160-6	51	577
9031162-2	26	255
	26	259
	26	261
	26	269
9031163-0	26	255
	26	259
	26	261
	26	265
	26	269
	26	271
9031164-8	43	557
9031165-5	43	557
9031166-3	43	557
9031167-1	43	557
9031169-7	21	93
9031175-4	43	525
9031177-0	43	525
9031180-4	43	525
9031181-2	43	525
(9031189)	64	637
(9031190)	64	637
9031192-9	43	535
9031193-7	43	535
(9031194)	28	313
	43	535
9031195-2	43	535
9031196-0	43	535
9031197-8	43	535
9031198-6	43	535
9031210-9	21	105
9031216-6	21	109
9031217-4	21	105
9031218-2	21	105
9031219-0	21	105
9031220-8	21	105
9031221-6	21	105
9031222-4	21	105
(9031224)	21	105
9031225-7	21	109
9031226-5	21	109
9031227-3	21	109
9031228-1	21	105
9031229-9	21	101
	21	105
9031231-5	23	143
9031232-3	23	143
9031236-4	23	153
9031237-2	23	153
9031238-0	23	153
9031240-6	21	93
9031241-4	21	93
9031242-2	21	93
9031243-0	21	93
9031244-8	21	93
9031245-5	21	93
9031246-3	21	93
9031247-1	21	93
9031249-7	21	93
9031250-5	25	183
9031251-3	25	183
9031252-1	25	183
(9031253)	25	183
(9031254)	25	183
(9031255)	25	183
9031256-2	25	187
9031257-0	25	187
9031272-9	28	313
9031273-7	28	313
9031274-5	28	313
9031276-0	28	313
(9031277)	28	313
9031278-6	28	313
9031279-4	28	313
9031282-8	28	307
(9031285)	28	313
(9031287)	28	313
9031290-1	28	307
9031291-9	28	309
9031292-7	28	309
9031293-5	28	309
(9031295)	28	313
9031296-8	28	309

*) Standard part, occurs elsewhere in this catalogue. /Standardartikel, förekommer på flera sidor i denna katalog.

Group
Grupp
03

Page
Sida
66

NUMERICAL REGISTER

NUMMERREGISTER

Part No. Artikel nr	Gr Gr	Page Sida
(9031297)	28	313
(9031301)	33	353
9031302-4	33	353
9031303-2	33	353
9031311-5	32	333
	32	337
	32	341
9031312-3	32	333
	32	337
	32	341
9031313-1	32	343
9031314-9	32	345
9031315-6	32	343
9031316-4	32	335
9031317-2	32	339
9031318-0	32	335
9031319-8	32	335
(9031320)	28	313
9031321-4	28	313
9031322-2	28	313
9031323-0	28	313
9031324-8	28	313
9031325-5	28	313
9031326-3	28	313
9031401-4	43	557
9031403-0	43	557
9031405-5	43	557
9031406-3	43	557
9031407-1	43	557
9031408-9	43	557
9031409-7	43	557
9031410-5	43	557
9031411-3	43	557
9031412-1	43	557
9031413-9	43	557
9031420-4	43	535
9031421-2	43	535
9031422-0	43	535
9031432-9	43	533
9031433-7	43	533
9031434-5	43	533
9031435-2	43	533
9031436-0	43	529
9031437-8	43	529
9031440-2	43	555
9031501-1	51	579
9031502-9	51	579
9031601-9	64	637
9031602-7	64	637
9031603-5	64	637
9031604-3	64	637
9031703-3	36	403
9031704-1	32	335
9122179-6	89	1021
9122180	89	1021
9130426-1	36	401
9131818-8	87	927
9134338-4	87	955
9134339-2	87	955
9134344-2	87	947
9134345-9	87	947
9134550-4	85	909
9134551-2	85	909
9140405-3	77	691
9166090-2	35	381
9430130-6	89	997
(9600141)	25	223
30810438-9	25	189
30810799-4	25	189

*) Standard part, occurs elsewhere in this catalogue. /Standardartikel, förekommer på flera sidor i denna katalog.

REGISTER, NEW PARTS / REGISTER, NYA ARTIKLAR

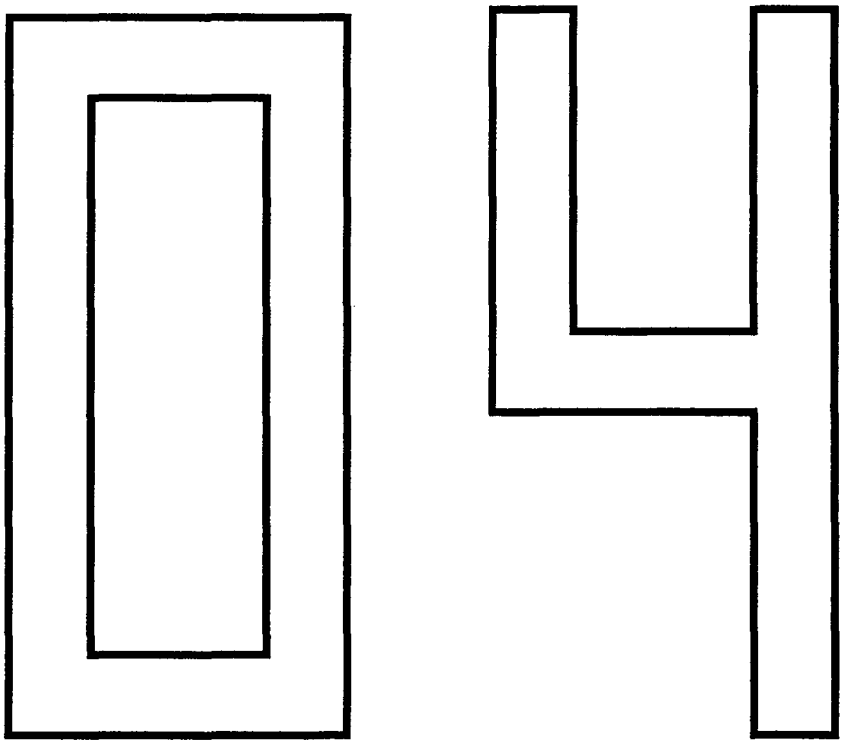

REGISTER, NEW PARTS

REGISTER, NYA ARTIKLAR

Foreword (GB)

Group 04, number register of new parts, containing all part numbers entered in the catalogue since the previous edition.

New parts in Volvo Parts Divisions product range are indicated by an asterisk in the NR column.
In the first edition of the catalogue, group 04 contains new parts only.
The parts are arranged in the catalogue in groups, and within each group they are arranged in order of page and position number.
Standard parts, e.g. screws, nuts etc. (function group 1100-1159) appear first, and are taken up only once, without group and page references.

(For further information, see catalogue instructions, Group 05)

Förord (S)

Grupp 04, nummerregister nya artiklar, innehåller alla artikelnummer som är införda i katalogen sedan föregående utgåva.

Nya artiklar i Volvo Reservdelars sortiment är markerade med fylld stjärna i NR-kolumnen.
Vid första utgåvan av katalogen innehåller grupp 04 endast nya artiklar.
Artiklarna är ordnade i kataloggrupper, inom varje grupp är de sorterade i sid- och positionsnummerordning.
Standardartiklar, t.ex. skruv, mutter m.m (funktionsgrupp 1100-1159) förekommer först och är endast upptagna en gång och utan hänvisning till grupp och sida.

(För ytterligare information, se kataloginstruktion Grupp 05)

REGISTER, NEW PARTS — REGISTER, NYA ARTIKLAR

NR	Page Sida	Fig	Part No. Artikel nr	P S	Description	Benämning	Notes Anmärkning	Fgrp	S R
								10	
			955278-7		Hexagon screw	Sexkantsskruv		1122	2
			955891-7		Washer	Bricka		1152	2
			956163-0		Screw	Skruv		1124	2
			965483-1		Flange nut	Flänsmutter		1142	2
★			969518-0		Screw	Skruv		1124	2
			970953-6		Screw	Skruv		1122	2
			972409-7		Screw	Skruv		1124	2
			973519-2		Flange screw	Flänsskruv		1124	2
★			3920909-3		Screw 6 track pulley	Skruv 6 spår remskiva		1124	3
								20	
★	93		3345658-3		Engine	Motor	1) B16F,B18U	2101	5
★	93		9031249-7	EU	Engine	Motor	1) B16F,B18U	2101	5
★	95		3485088-3		Pulley	Remskiva	1) EXC D19T	8749	4
★	95		3485335-8		Pulley 6 track pulley	Remskiva 6 spår remskiva	1) EXC D19T	8749	4
★	95		3485297-0		Bracket 6 track pulley	Konsol 6 spår remskiva	1) EXC D19T	8749	4
★	97		3485352-3		Washer 6 track pulley	Bricka 6 spår remskiva	EXC D19T	8749	4
★	99		3485088-3		Pulley	Remskiva	1) D19T	8749	4
★	103		3345560-1		Adjusting washer kit	Justerbricksats	1) D19T	2149	3
★	103		3345539-5		Adjusting washer	Justerbricka	1) D19T	2149	2
★	103		3345540-3		Adjusting washer	Justerbricka	1) D19T	2149	2
★	103		3345541-1		Adjusting washer	Justerbricka	1) D19T	2149	2
★	103		3345542-9		Adjusting washer	Justerbricka	1) D19T	2149	2
★	103		3345543-7		Adjusting washer	Justerbricka	1) D19T	2149	2
★	103		3345544-5		Adjusting washer	Justerbricka	1) D19T	2149	2
★	103		3345545-2		Adjusting washer	Justerbricka	1) D19T	2149	2
★	103		3345546-0		Adjusting washer	Justerbricka	1) D19T	2149	2
★	103		3345547-8		Adjusting washer	Justerbricka	1) D19T	2149	2
★	103		3345548-6		Adjusting washer	Justerbricka	1) D19T	2149	2
★	103		3345549-4		Adjusting washer	Justerbricka	1) D19T	2149	2
★	103		3345550-2		Adjusting washer	Justerbricka	1) D19T	2149	2
★	103		3345551-0		Adjusting washer	Justerbricka	1) D19T	2149	2
★	103		3345552-8		Adjusting washer	Justerbricka	1) D19T	2149	2
★	103		3345553-6		Adjusting washer	Justerbricka	1) D19T	2149	2
★	103		3345554-4		Adjusting washer	Justerbricka	1) D19T	2149	2
★	103		3345535-3		Adjusting washer	Justerbricka	1) D19T	2149	2
★	103		3345536-1		Adjusting washer	Justerbricka	1) D19T	2149	2
★	103		3345537-9		Adjusting washer	Justerbricka	1) D19T	2149	2
★	103		3345538-7		Adjusting washer	Justerbricka	1) D19T	2149	2
★	103		3345555-1		Adjusting washer	Justerbricka	1) D19T	2149	2
★	103		3345556-9		Adjusting washer	Justerbricka	1) D19T	2149	2
★	103		3345557-7		Adjusting washer	Justerbricka	1) D19T	2149	2
★	103		3345558-5		Adjusting washer	Justerbricka	1) D19T	2149	2
★	103		3345559-3		Adjusting washer	Justerbricka	1) D19T	2149	2
★	105		3345578-3		Tappet	Ventillyftare	1) D19T	2149	2
★	105		3345567-6		Valve spring	Ventilfjäder	1) D19T	2144	2
★	105	49a	3345577-5		Plug	Propp	1) D19T	2119	5
★	111		3345661-7		Cylinder block	Cylinderblock	1)	2121	5
★	115		3345649-2		Piston	Kolv	1) B16F,B18EP,FP,U,B20F,D19T	2132	2
★	115		3345664-1		Piston	Kolv	1) B16F,B18EP,FP,U,B20F,D19T	2132	2
★	115		3345665-8		Piston	Kolv	1) B16F,B18EP,FP,U,B20F,D19T	2132	2
★	115		3345666-6		Piston	Kolv	1) B16F,B18EP,FP,U,B20F,D19T	2132	2
★	115		3345650-0		Piston	Kolv	1) B16F,B18EP,FP,U,B20F,D19T	2132	2
★	117		3345659-1		Crankshaft	Vevaxel	1) B16F,B18EP,FP,U,B20F,D19T	2161	5
★	133	22a	3345573-4		Nipple	Nippel	1) D19T	2229	3
★	143	18	3473910-2		Filter	Filter	1) D19T	2335	2
★	143		3485122-0		Hose with immobilizer	Slang med immobilizer	1) D19T	2347	3
★	143		3485123-8		Hose with immobilizer	Slang med immobilizer	1) D19T	2347	3
★	143		3485124-6		Valve	Ventil	1) D19T	2349	3
★	143		3485027-1		Bracket	Konsol	1) D19T	2338	3
★	149	4	3473308-9		Filter	Filter	1)	2334	3
★	149		3474756-8		Hose	Slang	1)	2347	3

1)For further info, see catalogue. /För vidare informaiton, se katalog.

REGISTER, NEW PARTS — REGISTER, NYA ARTIKLAR

Group Grupp 04

NR	Page Sida	Fig	Part No. Artikel nr	PS	Description	Benämning	Notes Anmärkning	Fgrp	SR
★	149		3474757-6		Hose	Slang	1)	2347	3
★	153	2	3345646-8		Valve	Ventil	1) D19T	2362	3
★	153		3345647-6		Valve	Ventil	1) D19T	2362	3
★	157		3485092-5		Filler pipe	Påfyllningsrör	1) DSL	2344	4
★	157		3485003-2		Fuel tank	Bränsletank	1)	2341	3
★	157	20	3485001-6		Rubber spacer	Gummimellanlägg	1)	2349	3
★	225		3485067-7		Exhaust pipe	Avgasrör	1) B20F	2523	1
★	251	2	3485041-2		Hose	Slang	1) D19T	2652	3
★	273	1	3345626-0		Water pump kit	Vattenpumpsats	1)	2621	2
★	277	1	3345626-0		Water pump kit	Vattenpumpsats	1)	2621	2
★	279	1	3345626-0		Water pump kit	Vattenpumpsats	1) B18EP,B18FP	2621	2
★	281	1	3345626-0		Water pump kit	Vattenpumpsats	1) CH 072258-. CARB,B18U	2621	2
★	283	19	3345626-0		Water pump kit	Vattenpumpsats	1) CH 072258-. B18EP,FP,B16F	2621	2
★	285	19	3345626-0		Water pump kit	Vattenpumpsats	1)	2621	2
★	289	20	3345566-8		Sealing ring	Tätningsring	D19T	2629	2
★	289		3473483-0		Hose	Slang	1) D19T	2615	3
★	289		3473483-0		Hose	Slang	1) D19T	2615	3
★	289	33	3473484-8		Hose	Slang	D19T	2615	3
★	291	1	3345626-0		Water pump kit	Vattenpumpsats	1)	2621	2
	301	4	3464465-8		Control unit	Automatikenhet	1)	2756	6
	301		3464466-6		Control unit	Automatikenhet	1)	2756	6
	301	9	3464903-8		Bracket	Bärjärn	1)	2759	6
	301		3467524-9		Bracket	Bärjärn	1)	2759	6
	301		3467523-1		Bracket	Bärjärn	1)	2759	6
	301	12	3464246-2		Vacuum valve	Vakuumventil		2755	6
	301		3465631-4		Rod	Stång	1)	2759	6
	301	14	3464568-9		Link	Länk		2759	6
	301	16	3468366-4		Bracket	Bärjärn	1)	2759	6
	301	17	3467356-6		Bracket	Bärjärn	1)	2759	6
	301	18	3467694-0		Throttle control	Gasreglage		2754	6
	301	19	3467533-0		Bracket	Bärjärn		2759	6
	301	20	3467534-8		Bracket	Bärjärn		2759	6
	301	21	3468492-8		Bracket	Bärjärn		2759	6
	301	22	3468493-6		Cap	Överfall	1)	2759	6
								30	
★	329		3474598-4		Drive belt 3 track	Drivrem 3 spår	1) INCL A.C.	1223	2
★	329		3473198-4		Drive belt 6 track	Drivrem 6 spår	1) INCL A.C.	1223	2
★	329		3485334-1		Drive belt 6 track	Drivrem 6 spår	1) INCL A.C.	1223	2
★	329		3485086-7		Drive belt 4 track	Drivrem 4 spår	1) INCL A.C.	1223	2
★	335	1	9031316-4	EU	Alternator	Generator	1) A13VI122	3211	3
★	335		9031318-0	EU	Alternator	Generator	1) A13VI148	3211	3
★	335		9031319-8	EU	Alternator	Generator	1) A13VI139	3211	3
★	335		9031704-1	EU	Alternator	Generator	1) A13VI149	3211	3
★	335		3485085-9		Pulley	Remskiva	1)	3212	2
★	335		3485332-5		Pulley	Remskiva	1) A13VI139	3212	2
★	339	1	9031317-2	EU	Alternator	Generator	1) A13N289	3211	3
★	339	3	3485085-9		Pulley	Remskiva	1) A13N289	3212	2
	375	8	3456385-8		Stop light	Stopplykta	1) 460	8915	2
★	375	9	3466865-7		Cable harness	Ledningsmatta	1) 460	3711	5
	381	4	9166090-2		Spot lamp	Fjärrstrålkastare	1)	3562	3
	381	10	970744-9		Bulb	Glödlampa	1)	3513	2
★	403		9031703-3	EU	Electronic unit	Elektronikenhet	1)	3669	4
★	403	3	3923737-5		Screw	Skruv		3669	2
★	403	6a	3485749-0		Battery	Batteri		3869	1
★	403	7	3474707-1		Electronic unit	Elektronikenhet		3662	4
★	403		3474705-5		Horn	Signalhorn	1)	3621	4
★	403		3485060-2		Cable harness	Ledningsmatta	1)	3662	5
★	403		3485338-2		Cable harness	Ledningsmatta	1)	3711	3
★	403		3485061-0		Cable harness	Ledningsmatta	1)	3662	5
★	403		3485094-1		Cable harness	Ledningsmatta	1)	3662	3
★	403		3485095-8		Cable harness	Ledningsmatta	1)	3662	3
★	403	21	3474763-4		Horn	Signalhorn	1)	3621	3
★	403	22	3474765-9		Relay fuel control unit	Relä bränslestyrenhet	1)	3669	3

1)For further info, see catalogue. /För vidare informaiton, se katalog.

Group / Grupp 04

Page / Sida 74

REGISTER, NEW PARTS — REGISTER, NYA ARTIKLAR

NR	Page / Sida	Fig	Part No. / Artikel nr	P S	Description	Benämning	Notes / Anmärkning	Fgrp	S R
★	403		3474765-9		Relay fuel pump	Relä bränslepump	1)	3669	3
★	403		3485210-3		Relay fuel pump	Relä bränslepump	1)	3669	3
★	403		3485210-3		Relay fuel valve	Relä bränsleventil	1)	3669	3
★	403	23	3485124-6		Valve	Ventil	1)	2349	3
	405	2	3344927-3		Sensor	Givare		3861	6
	407	1	3474024-1		Immobilizer set	Immobilizer sats	1) EXC (NL)	3662	6
★	407		3485273-1		Immobilizer set	Immobilizer sats	1) (NL)	3662	6
★	407	2	3474038-1		Immobilizer	Immobilizer	1) EXC (NL)	3662	6
★	407	3	3474098-5		Key socket	Nyckelsockel	1)	3662	6
★	407	4	3474025-8		Immobilizer key	Immobilizer key	1) EXC (NL)	3662	6
	407	5	973150-6		Cable terminal	Ledningssko	1)	3713	1
	407	6	973117-5		Cable terminal	Ledningssko	1)	3713	1
	407	7	956946-8		Cable terminal	Ledningssko	1)	3713	1
	407	8	979002-3		Cable terminal	Ledningssko	1)	3713	2
	407	12	964195-2		Tab housing	Stiftisolator	1)	3717	2
	407	13	3272548-3		Sleeve	Hylsa	1)	3717	6
★	407	14	3298716-6		Connector	Anslutning	1)	3713	6
	407	16	3923220-2		Contact	Kontakt	1)	3713	6
	407	17	3923433-1		Scotch lock	Scotch lock	1)	2759	6
	407	19	967851-7		Blade fuse	Bladsäkring	1)	3722	1
★	407	20	3497400-6		Label	Etikett	1)	1968	6
★	407	21	3497403-0		Sticker	Sticker	1)	1968	6
★	407	23	3474084-5		Fuel cut off valve	Fuel cut off valve	1)	3662	6
	407	27	956946-8		Cable terminal	Ledningssko	1)	3713	1
	407	28	964195-2		Tab housing	Stiftisolator	1)	3717	2
★	407	30	3298716-6		Connector	Anslutning	1)	3713	6
★	407	33	3345486-9		Fuel cut off valve	Fuel cut off valve	1)	3662	6
★	409	1	3474977-0		Immobilizer set	Immobilizer sats	"VOLVO GUARD 4"	3662	6
★	409	2	3474765-9		Relay	Relä	1) "VOLVO GUARD 4"	3669	3
★	409	4	3485210-3		Relay	Relä	1) "VOLVO GUARD 4"	3669	3
★	409	6	3485338-2		Cable harness immobilizer	Ledningsmatta immobilizer	"VOLVO GUARD 4"	3711	3
★	409	7	3485094-1		Cable harness immobilizer	Ledningsmatta immobilizer	"VOLVO GUARD 4"	3662	3
★	409	10	3923737-5		Screw	Skruv	"VOLVO GUARD 4"	3669	2
★	409	11	3474979-6		Burglar alarm set	Tjuvlarm sats	"VOLVO GUARD 4"	3662	3
★	409	12	3474707-1		Electronic unit	Elektronikenhet	"VOLVO GUARD 4"	3662	4
	409	20	3542293-0		Sign	Skylt	"VOLVO GUARD 4"	3669	6
★	409	22	3474980-4		Horn set	Signalhorn sats	"VOLVO GUARD 4"	3662	3
★	409	23	3474763-4		Horn	Signalhorn	"VOLVO GUARD 4"	3621	3
★	409	27	3474705-5		Horn	Signalhorn	1) "VOLVO GUARD 4"	3621	4
★	409	28	3485124-6		Valve	Ventil	1) "VOLVO GUARD 4"	2349	3
★	409	29	3485094-1		Cable harness immobilizer	Ledningsmatta immobilizer	1) "VOLVO GUARD 4"	3662	3
★	409		3485095-8		Cable harness immobilizer	Ledningsmatta immobilizer	1) "VOLVO GUARD 4"	3662	3
★	429		3485015-6		Cable harness	Ledningsmatta	1) 1992-	3711	5
★	429		3485016-4		Cable harness	Ledningsmatta	1) 1992-	3711	5
★	429		3485069-3		Cable harness	Ledningsmatta	1) 1992-	3711	5
★	429		3485071-9		Cable harness	Ledningsmatta	1) 1992-	3711	5
★	431		3485070-1		Cable harness	Ledningsmatta	1) 1992-	3711	5
★	431		3485072-7		Cable harness	Ledningsmatta	1) 1992-	3711	5
★	433		3485013-1		Cable harness	Ledningsmatta	1) 1992-	3711	5
★	433		3485014-9		Cable harness	Ledningsmatta	1) 1992-	3711	5
	441		3121809-2		Terminal	Anslutningsstift		3713	6
	443	7	967808-7		Socket housing	Hylsisolator	1)	3717	6
	443		948293-6		Cable terminal	Ledningssko	1)	3713	1
	451		3121809-2		Terminal	Anslutningsstift		3713	6
	459		949206-7		Cable terminal	Ledningssko	1)	3713	1
	459		948293-6		Cable terminal	Ledningssko	1)	3713	1
★	459		970628-4		Electric cable	Elledning	1)	3712	2
★	463	15	3345640-1		Seal	Tätning	1) -1991	3729	3
★	463		3345640-1		Seal	Tätning	1) -1991	3729	3
★	465		3474761-8		Box grey	Dosa grå	1)	3721	4
	465		966330-3		Blade fuse	Bladsäkring	1)	3722	1
★	465	11	3345640-1		Seal	Tätning	1)	3729	3
★	465		3345640-1		Seal	Tätning	1)	3729	3
★	467		3474973-9		Buzzer	Summer	1)	3649	2
★	471	17	3474765-9		Relay	Relä	1)	3669	3

1)For further info, see catalogue. /För vidare informaiton, se katalog.

REGISTER, NEW PARTS — REGISTER, NYA ARTIKLAR

Group Grupp 04

NR	Page Sida	Fig	Part No. Artikel nr	P S	Description	Benämning	Notes Anmärkning	Fgrp	S R
★	471		3474765-9		Relay fuel pump	Relä bränslepump	1)	3669	3
★	471		3485210-3		Relay	Relä	1)	3669	3
★	471		3485210-3		Relay fuel valve	Relä bränsleventil	1)	3669	3
	489		3533267-5		Cr-802 etr	Cr-802 etr		3931	3
	489		3533783-1			Cr-906 rds eon/pty		3931	3
	489	2	616270-5		Knob-a	Ratt-a		3955	3
	495	1	3533176-8		Ha-2120 2x20w	Ha-2120 2x20w	1) HA 2120	3956	6
	495	4	3461717-5		Cable harness	Ledningsmatta	1) HA 2120	3959	2
	495	5	1373082-5		Amplifier	Förstärkare	1) HA 4140	3956	6
	495	8	3464008-6		Cable harness	Ledningsmatta	1) HA 4140	3959	1
	495	8	3533258-4		Ha-4120 4x20w amplifier	Ha-4120 4x20w amplifier	1) HA 4120	3956	3
	495	12	3464008-6		Cable harness	Ledningsmatta	1) HA 4120	3959	1
	497	3	3533014-1		Cable cd-cd remote	Kabel cd-cd remote		3959	3
	497	4	3533109-9		Cd magazine	Cd-magasin		3959	3
	497	5	3461044-4		Mounting kit	Monteringssats		3951	2
	497	7	3123101-2		Nut	Mutter		8919	6
	497	8	3461032-9		Bracket	Bärjärn		3951	6
	499	10	3463534-2		Tweeter kit	Tweeter kit	1)	3953	1
	503	1	3450950-5		Antenna	Antenn	1) 440	3952	1
	503		3450974-5		Antenna	Antenn	1) 460	3952	1
★	503		3485804-3		Antenna base	Antennfot	1) 440	3959	3
	503		3461368-7		Antenna base	Antennfot	1) 460	3952	6
	503		3461367-9		Antenna base	Antennfot	1) 460	3952	6
★	503		3485805-0		Antenna base	Antennfot	1) 460	3952	3
	503	5	3452590-7		Key	Nyckel	1)	3959	6
	505		3454000-5		Antenna	Antenn	1) 460	3952	1
	505		3455269-5		Bracket	Bärjärn	1) 460	3955	6
	505		3461367-9		Antenna base	Antennfot	1) 460	3952	6
	505	9	3452590-7		Key	Nyckel	1)	3959	6
								40	
★	517		3475466-3		Clutch cable kit	Kopplingswiresats	1) L.H.D	4138	1
★	519	1	3473648-8		Disc	Lamell	1)	4117	2
★	541	17	3345655-9		Washer	Bricka	1) EXC JC5	4319	3
★	549	23	3474193-4		Spring	Fjäder	JC5	4325	3
★	551	25	3474194-2		Lock plate	Låsplåt	1)	4325	3
								50	
	595	17	3464903-8		Bracket	Bärjärn	1) MAN.TRANS	2759	6
	595	20	3435879-6		Spring	Fjäder	1) MAN.TRANS	2759	6
★	599	14	3485043-8		Brake hose	Bromsslang	1)	5222	2
★	601	16	3485043-8		Brake hose	Bromsslang	1)	5222	2
★	603	19	3485043-8		Brake hose	Bromsslang	1) ABS, L.H.D. 1993-	5222	2
★	605	8	3485043-8		Brake hose	Bromsslang	1) ABS, R.H.D. 1993-	5222	2
★	615		3345648-4		Rubber bellows disk brake	Gummibälg skivbroms	1)	5519	3
								70	
★	679		3474140-5		Spring red	Fjäder röd		7231	3
	683	1	3467035-6		Helper spring	Hjälpfjäder	1)	7224	3
	683		3467698-1		Helper spring	Hjälpfjäder	1)	7224	6
	683	3	3467186-7		Mounting kit	Monteringssats		7224	6
	685	2	3460751-5		Shock absorber	Stötdämpare		7611	6
	685	4	3460749-9		Spring	Fjäder		7231	6
	685	5	3460750-7		Spring	Fjäder		7241	6
	685	6	3460752-3		Shock absorber	Stötdämpare		7612	6
	689	17	3465187-7		Aluminium wheel	Aluminiumhjul		7711	2
	689	18	3465189-3		Hub cap	Navkapsel		7718	4
	691	8	3457723-9		Wheel	Hjul	1)	7711	2
	691	9	3457181-0		Stop screw	Anslagsskruv		7719	5
	691	10	3466679-2		Wheel cap	Hjulkapsel		7718	2
	691		3466680-0		Wheel cap	Hjulkapsel		7718	2
	691	11	3457182-8		Wrench	Nyckel		7719	5

1)For further info, see catalogue. /För vidare informaiton, se katalog.

Group / Grupp 04

Page / Sida 76

REGISTER, NEW PARTS — REGISTER, NYA ARTIKLAR

NR	Page Sida	Fig	Part No. Artikel nr	PS	Description	Benämning	Notes Anmärkning	Fgrp	SR
	691	12	3465187-7		Aluminium wheel	Aluminiumhjul	1)	7711	2
	691	13	3465189-3		Hub cap	Navkapsel		7718	4
	691	16	3462739-8		Aluminium wheel	Aluminiumhjul	1)	7711	2
	691	17	3462740-6		Hub cap	Navkapsel		7718	4
	691	18	3465082-0		Aluminium wheel	Aluminiumhjul	1)	7711	2
★	691	21	3485551-0		Aluminium wheel	Aluminiumhjul	1)	7711	2
★	691	21	3485126-1		Hub cap	Navkapsel		7718	4
								80	
★	703	40	3345642-7		Crossmember front	Tvärbalk främre	1)	8115	4
★	703	41	3345643-5		Crossmember rear	Tvärbalk bakre	1)	8115	4
★	711		3466706-3		Outer panel, l.h.	Ytterplåt, v	1) 440	8131	5
★	711		3466707-1		Outer panel, r.h.	Ytterplåt, h	1) 440	8131	5
★	711		3466708-9		Outer panel, l.h.	Ytterplåt, v	1) 460	8131	5
★	711		3466709-7		Outer panel, r.h.	Ytterplåt, h	1) 460	8131	5
	731		3459354-1		Spring	Fjäder	1)	8919	1
★	733		3474173-6		Contact unit driver's side	Kontaktenhet förarsida	1)	8349	3
★	733		3474174-4		Contact unit driver's side	Kontaktenhet förarsida	1)	8349	3
★	737		3471479-0		Window lift, l.h.	Fönsterhiss, v	1) M.W	8351	3
★	737		3471480-8		Window lift, r.h.	Fönsterhiss, h	1) M.W	8351	3
★	741		3471481-6		Window lift, l.h.	Fönsterhiss, v	1)	8351	3
★	753		3345627-8		Lock kit	Låssats	1)	8342	6
	763	34	3462459-3		Sill moulding	Tröskelskoning	1)	8429	1
★	763		3485078-4		Sill moulding front	Tröskelskoning främre	1)	8429	1
★	763		3485081-8		Sill moulding front	Tröskelskoning främre	1)	8429	1
★	763		3485079-2		Sill moulding rear	Tröskelskoning bakre	1)	8429	1
★	763		3485082-6		Sill moulding rear	Tröskelskoning bakre	1)	8429	1
	765	11	3459354-1	IK	Spring	Fjäder	1) 460	8919	1
★	765	12	3475000-0	IK	Cover	Huv	1) 460	3621	5
★	809		3485590-8		Upholstery	Klädsel	1) CODE 6143,6543,6449,6549	8525	5
★	809		3485566-8		Upholstery	Klädsel	1) CODE 6421,6642	8525	5
★	809		3485567-6		Upholstery, l.h.	Klädsel, v	1) CODE 6421,6642	8525	5
★	809		3485568-4		Upholstery, r.h.	Klädsel, h	1) CODE 6421,6642	8525	5
★	811		3485580-9		Upholstery, l.h.	Klädsel, v	1) CODE 6421,6642	8525	5
★	811		3485581-7		Upholstery, r.h.	Klädsel, h	1) CODE 6421,6642	8525	5
★	813		3485555-1		Upholstery	Klädsel		8525	5
★	813		3485556-9		Upholstery, l.h.	Klädsel, v		8525	5
★	813		3485557-7		Upholstery, r.h.	Klädsel, h		8525	5
★	835		3485573-4		Upholstery	Klädsel	1) CODE 6143,6543,6549,6642	8525	5
★	835		3485571-8		Upholstery	Klädsel	1) CODE 6143,6543,6549,6642	8525	5
★	835		3485570-0		Upholstery	Klädsel	1) CODE 6143,6543,6549,6642	8525	5
★	835		3485578-3		Upholstery, l.h.	Klädsel, v	1) CODE 6143,6543,6549,6642	8525	5
★	835		3485579-1		Upholstery, r.h.	Klädsel, h	1) CODE 6143,6543,6549,6642	8525	5
★	835		3485572-6		Upholstery	Klädsel	1) CODE 6143,6543,6549,6642	8525	5
★	835		3485561-9		Upholstery	Klädsel	1) CODE 6345,6421	8525	5
★	835		3485560-1		Upholstery	Klädsel	1) CODE 6345,6421	8525	5
★	835		3485559-3		Upholstery	Klädsel	1) CODE 6345,6421	8525	5
★	837		3485562-7		Upholstery	Klädsel	1)	8525	5
★	837		3485574-2		Upholstery	Klädsel	1)	8525	5
★	837		3485563-5		Upholstery, l.h.	Klädsel, v	1)	8525	5
★	837		3485564-3		Upholstery, r.h.	Klädsel, h	1)	8525	5
★	837		3485575-9		Upholstery, l.h.	Klädsel, v	1)	8525	5
★	837		3485576-7		Upholstery, r.h.	Klädsel, h	1)	8525	5
★	845		3485289-7		Door panel, l.h.	Dörrpanel, v	1) CODE 6642	8511	5
★	845		3485290-5		Door panel, r.h.	Dörrpanel, h	1) CODE 6642	8511	5
★	845		3485291-3		Door panel, l.h.	Dörrpanel, v	1) CODE 6642	8511	5
★	845		3485292-1		Door panel, r.h.	Dörrpanel, h	1) CODE 6642	8511	5
★	869		3485356-4		Mirror plate, l.h.	Spegelplatta, v	1) CODE 6346	8511	5
★	869		3485357-2		Mirror plate, r.h.	Spegelplatta, h	1) CODE 6346	8511	5
★	869		3485358-0		Mirror plate, l.h.	Spegelplatta, v	1) CODE 6346	8511	5
★	869		3485359-8		Mirror plate, r.h.	Spegelplatta, h	1) CODE 6346	8511	5
★	877	16	3468286-4		Bracket	Bärjärn	1994-	8821	4
★	883		3923724-3		Clip	Clips	1)	8519	3
★	901		3474462-3		Panel grey	Panel grå	1) 440	8519	5

1)For further info, see catalogue. /För vidare informaiton, se katalog.

REGISTER, NEW PARTS

REGISTER, NYA ARTIKLAR

Group
Grupp
04

Page
Sida
77

NR	Page Sida	Fig	Part No. Artikel nr	P S	Description	Benämning	Notes Anmärkning	Fgrp	S R
★	901		3474461-5		Panel grey	Panel grå	1) 460	8519	5
	909	1	*(3529410)*	SP	Child cushion	Barnkudde	1)	8541	3
★	909		9134550-4		Child cushion	Barnkudde		8541	3
	909	3	3529421-4		Backrest	Ryggstöd		8541	3
★	909		9134551-2		Backrest	Ryggstöd		8541	3
	909	4	3529427-1		Upholstery back	Klädsel rygg	1)	8549	3
★	917	6	3923493-5		Rivet	Nit		8639	3
	923	22	3465419-4		Housing	Hus	1)	8723	6
★	923	23	3465418-6		Particulate filter	Partikelfilter		8729	6
★	937	44	3466516-6		O-ring	O-ring	EP,FP,FT.-1991, CARB.-1992 TYPE R12	8748	3
★	939	34	3466516-6		O-ring	O-ring	EP,FP,FT.1992-1993, TYPE R12 T	8748	3
★	941		3485087-5		Compressor	Kompressor	1) 1994-. TYPE R134	8743	2
★	941	33	3466516-6		O-ring	O-ring	1994-. TYPE R134	8748	3
★	945		3485087-5		Compressor 4 track	Kompressor 4 spår	SANDEN	8743	2
★	945		3485335-8		Pulley	Remskiva	SANDEN	8749	4
	949	20	966330-3		Blade fuse	Bladsäkring	1) 091-B "3714830"	3722	1
	951	1	3728740-6		Parking heater	Parkeringsvärmare	091-B "3728740"	8752	3
	951		3728767-9		Fuel pump	Bränslepump	1) 091-B "3728740"	8756	4
	951		3728685-3		Fitting kit	Förskruvningsats	091-B "3728740"	8753	4
	953	4	3716109-8		Sleeve	Hylsa		8759	3
	953	5	3714220-5		Fuel pipe	Bränslerör		8759	3
	953	7	3714212-2		Insulating washer	Isolerbricka		8759	3
	953	9	3714334-4		Fuel nozzle	Bränslespridare		8759	3
	953	10	3716336-7		Outer cup	Ytterkopp		8759	6
	953	12	3713880-7		Turbulator	Turbulator		8759	4
	953	14	3714678-4		Fan motor	Fläktmotor		8759	3
	953	15	3714210-6		Combustion chamber	Brännkammare		8759	5
	953	17	3728637-4		Cable harness	Ledningsmatta		8759	6
	953	18	3714078-7		Washer	Bricka		8759	4
	953	19	3713854-2		Spring	Fjäder		8759	3
	953	20	3714839-2		Thermostat	Termostat	1)	8757	3
	953	21	3712729-7		Thermostat against overheating	Termostat mot överhettning	1)	8757	3
	953	22	3714201-5		Fan shroud	Fläktkåpa		8759	5
	953	24	3714224-7		Anchorage	Fäste		8759	5
	953	26	3714208-0		Bushing	Bussning		8759	3
	953	27	3716101-5		Fan inlet	Fläktinlopp		8759	3
	953	29	3714366-6		Brace	Bygel		8759	2
	953	30	3714076-1		Glow plug	Glödstift		8755	5
	953	32	941266-9		Grommet	Genomföring		1516	4
	955		*(3458866)*	SP	Engine heater	Motorvärmare	1)	9311	1
★	957	1	3345424-0		Air conditioning unit kit	Luftkonditioneringssats	1) CH 419000-656032	8741	6
★	957		3345656-7		Air conditioning unit kit	Luftkonditioneringssats	1) CH 656033-	8741	6
★	957		3485087-5		Compressor	Kompressor	1) CH 656033-	8743	2
★	957	31	3471845-2		Label	Etikett	1)	8971	3
	967		*(3344716)*	SP	Lid kit grey	Lid kit grå	1) -1993	8825	4
	967		*(3344717)*	SP	Lid kit beige	Lid kit beige	1) -1993	8825	4
★	973		3485558-5		Head restraint	Nackskydd	1)	8525	5
★	973		3485569-2		Head restraint	Nackskydd	1)	8525	5
★	975		3485565-0		Head restraint	Nackskydd	1)	8525	5
★	975		3485577-5		Head restraint	Nackskydd	1)	8525	5
★	981		3474712-1		Seat belt, l.h. grey	Bilbälte, v grå	1) 1994-	8841	3
★	981		3474713-9		Seat belt, r.h. grey	Bilbälte, h grå	1) 1994-	8841	3
★	983		3485133-7		Seat belt, l.h. grey	Bilbälte, v grå	1) 1992-	8842	5
★	983		3485137-8		Seat belt, l.h. grey	Bilbälte, v grå	1) 1992-	8842	5
★	983		3485134-5		Seat belt, r.h. grey	Bilbälte, h grå	1) 1992-	8842	5
★	983		3485138-6		Seat belt, r.h. grey	Bilbälte, h grå	1) 1992-	8842	5
★	983		3485135-2		Seat belt, l.h. green	Bilbälte, v grön	1) 1992-	8842	5
★	983		3485139-4		Seat belt, l.h. green	Bilbälte, v grön	1) 1992-	8842	5
★	983		3485136-0		Seat belt, r.h. green	Bilbälte, h grön	1) 1992-	8842	5
★	983		3485140-2		Seat belt, r.h. green	Bilbälte, h grön	1) 1992-	8842	5
	987		*(3465160)*	SP	Suncurtain	Suncurtain	1) 460. -1994	8828	2
	987	7	3465139-8		Bracket, l.h.	Bärjärn, v	1) 460. -1994	8829	6
	987		3465140-6		Bracket, r.h.	Bärjärn, h	1) 460. -1994	8829	6

1)For further info, see catalogue. /För vidare informaiton, se katalog.

Group / Grupp 04

Page / Sida 78

REGISTER, NEW PARTS — REGISTER, NYA ARTIKLAR

NR	Page / Sida	Fig	Part No. / Artikel nr	P S	Description	Benämning	Notes / Anmärkning	Fgrp	S R
★	1005	5	3474597-6		Bracket	Konsol	1) D19T	8999	5
	1027		3460530-3		Cable harness	Ledningsmatta	1)	3711	6
	1027	8	3344911-7		Relay	Relä	1)	3645	6
★	1027		3473067-1		Relay	Relä	1)	3645	6
	1029	1	3457578-7		Roof rack	Takräcke		8911	1
	1029	2	3457614-0		Cap	Överfall		8919	5
	1029	3	3459337-6		Plug	Plugg		8919	5
	1029	6	3460531-1		Lock kit	Låssats		8919	3
★	1033		3485546-0		Strap black-grey	Stropp svart-grå		8825	5
★	1033		3485548-6		Net black-grey	Nät svart-grå		8949	5
★	1033		3485547-8		Strap black-grey	Stropp svart-grå		8949	5
★	1033		3485549-4		Strap black-grey	Stropp svart-grå		8949	5
★	1033		3485544-5		Strap black-grey	Stropp svart-grå		8949	5
★	1033		3485550-2		Strap black-grey	Stropp svart-grå		8949	5

1)For further info, see catalogue. /För vidare informaiton, se katalog.

CATALOGUE INSTRUCTIONS / KATALOGINSTRUKTION

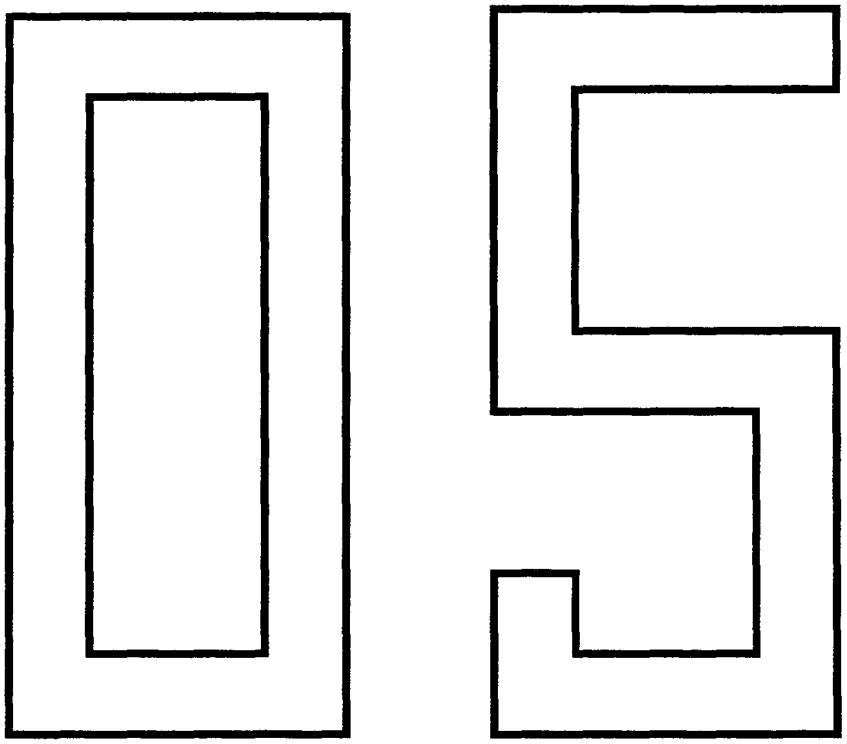

CATALOGUE INSTRUCTIONS

KATALOGINSTRUKTION

Foreword (GB)

This is a condensed catalogue instruction and deals with the more elementary questions that can arise when reading a parts catalogue, and is relevant to both microfiche and paper catalogues.

If you require more detailed information, you can obtain it from our Publication Stores under the following publication numbers:

Catalogue manual	(S)	Pub.No.	549-31205
"	(GB)	"	549-31206
"	(F)	"	549-31207
"	(D)	"	549-31208
"	(E)	"	549-31259
"	(I)	"	549-31260
"	(P)	"	549-31261

Förord (S)

Kataloginstruktionen är förkortad och behandlar de mest elementära frågor som kan uppstå i samband med katalogläsning. Instruktionen är gemensam för microfiche- och papperskataloger.

De som önskar en mer detaljerad beskrivning, kan beställa denna på följande artikelnummer:

Kataloghandbok	(S)	Artikelnr	549-31205
"	(GB)	"	549-31206
"	(F)	"	549-31207
"	(D)	"	549-31208
"	(E)	"	549-31259
"	(I)	"	549-31260
"	(P)	"	549-31261

CATALOGUE INSTRUCTIONS

KATALOGINSTRUKTION

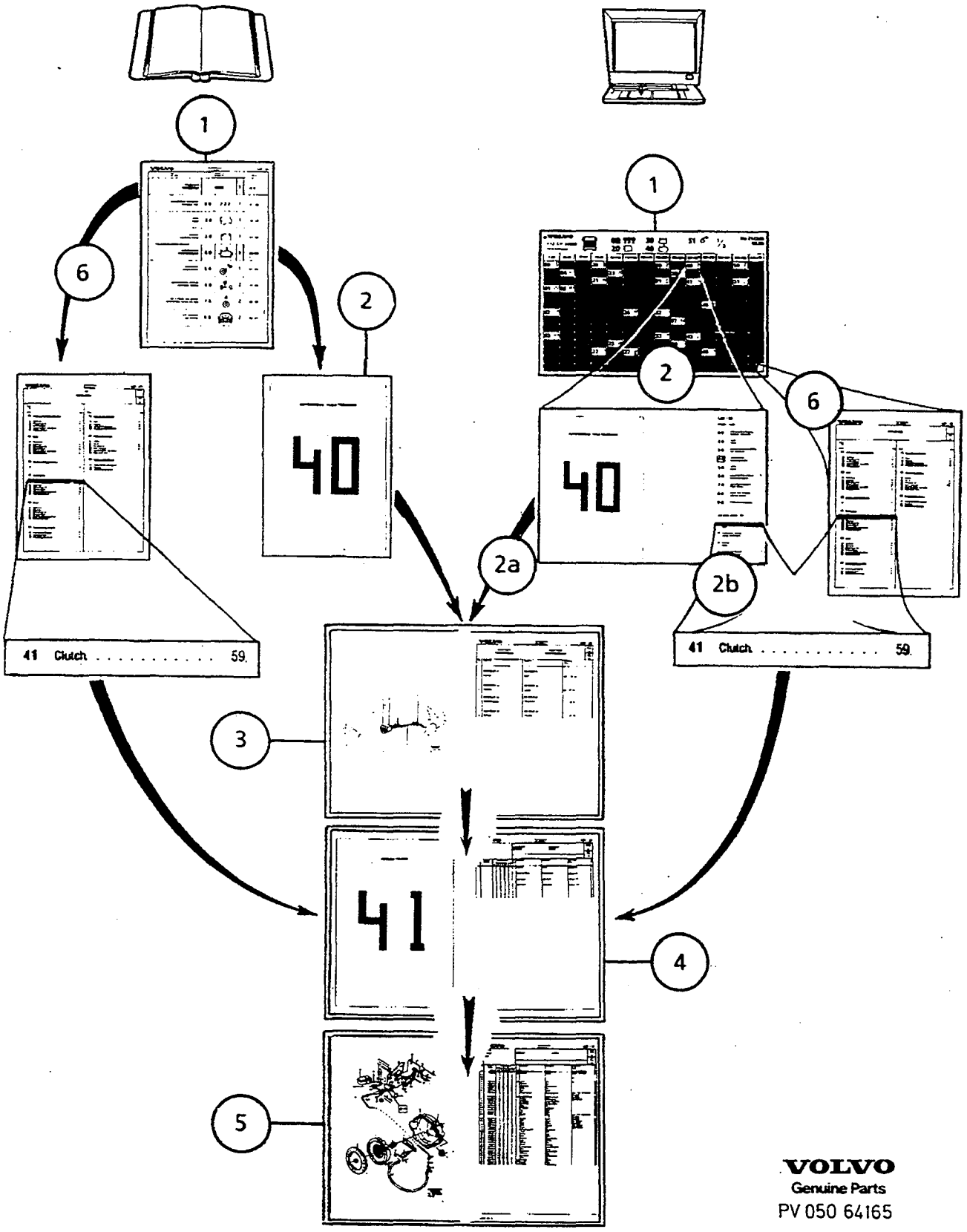

VOLVO
Genuine Parts
PV 050 64165

CATALOGUE INSTRUCTIONS

KATALOGINSTRUKTION

The composition and use of a parts catalogue.

Paper catalogue

1. Main register. Identify relevant catalogue group-page number.
2. Title page for catalogue group-turn page.
3. Catalogue group index (illustrated). Identify subgroup-page number.
4. Subgroup index. Identify section-page number for part concerned.
5. Catalogue section. Trace part number via illustration.

Alternative method

6. Catalogue index. Identify catalogue group-subgroup and page number. Go on to point 4.

Fiche catalogue

1. Identify relevant catalogue group via microfiche title strip.
2. Put microfiche reader. Identify relevant catalogue group-2nd image row.

2a. Move to following image (vertical direction) catalogue catalogue group index. Go on to point 3.

2b. *Or...*identify subgroup via fiche index-page number. (Page number sequence in columns, see top row of images.) Go on to point 4.

3. Catalogue group index (illustrated). Identify subgroup-page number. (Page number sequence in columns, see top row of images.)
4. Subgroup index. Identify catalogue section-page number.
5. Catalogue section. Identify part number via illustration.

Alternative method

6. Catalogue index. Location (all fiche): last image in right-hand column. Identify catalogue group and subgroup. Go on to point4.

Reservdelskatalogens struktur och sökvägar

Papperskatalog

1. Registerblad. Sök berörd kataloggrupp - sidnummer.
2. Försättsblad för kataloggrupp - vänd sida.
3. Kataloggruppindex (illustrerat). Sök undergrupp - sidnummer.
4. Index undergrupp. Sök katalogavsnitt - sidnummer för berörd artikel.
5. Katalogavsnitt. Via illustration sök artikelnummer.

Alternativ sökväg

6. Katalogindex. Sök artikelns kataloggrupp - undergrupp och sid nr. Forts. 4.

Fichekatalog

1. Via microficherubrikerna - sök artikelns kataloggrupp
2. Sätt fichen i läsaren. Sök berörd kataloggrupp, 2:a ficheraden.

2a. Gå till efterföljande ficheruta - kataloggruppindex (lodrät sökriktning). Forts. 3.

2b. *Alt.*Via ficheindex sök undergrupp - sidnummer. (Sidnumrering är kolumnvis, se övre ficheraden.)

3. Kataloggruppindex (illustrerat). Sök undergrupp - sidnummer. (Sidnummrering ör kolumnvis, se övre ficeraden.)
4. Index undergrupp. Sök katalogavsnitt - sidnummer.
5. Katalogavsnitt. Via illustration sök artikelnummer.

Alternativ sökväg

6. Katalogindex. Placering (alla fiche), höger kolumn sista rutan. Sök katalog- och undergrupp. Forts. 4.

CATALOGUE INSTRUCTIONS

KATALOGINSTRUKTION

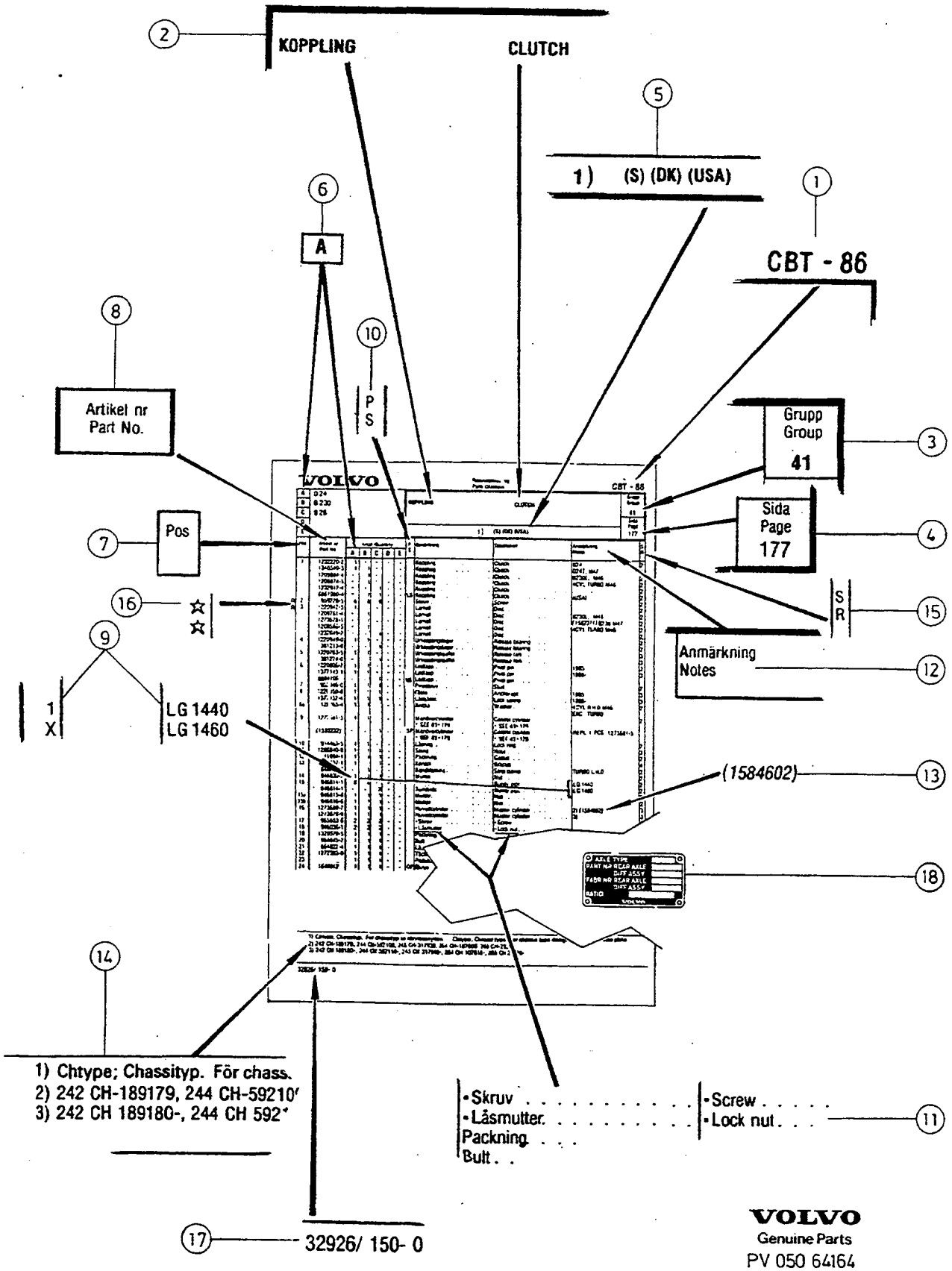

VOLVO
Genuine Parts
PV 050 64164

CATALOGUE INSTRUCTIONS

KATALOGINSTRUKTION

Catalogue page with clarifications

(When it regards items such as the Numerical Register, Group 03 and the Numerical Register for New Parts, group 04 see the Foreword for the relevant group.)

Page heading

1. Catalogue designation.
2. Catalogue section designation.
3. Catalogue group. First digit catalogue group, second digit subgroup.
4. Page No. In sequence throughout the whole of the catalogue.
5. Subheading. Abbreviations (see group 02) and and footnote numbers can appear.
6. Quantity column identification letters. A corresponds with quantity column A, B with column B, etc.

The columns

7. Pos No. Referece number between the illustration and the parts list.
8. Part No. Can appear in *italics*, see Group 03.
9. Qty columns A-E. X = state requisite length/qty. Dimentions and lengths in Notes column.
10. PS (Parts Status) column. Codes, see group 02.
11. Description column. Parts preceded by a point or points is included in the major component.
12. Notes column. Complementary information.
13. Superseded part number.
14. Footnote, at bottom of page.
15. SR (Stock Recommendation) column. Movement rate in scale of 1-6. 1 representing very fast moving.
16. Star. New part, listed in Group 04.
17. Administrative code. NoteThe final digit is the issue number 0 = new catalogue.
18. Designation plates. See Group 01.

Katalogsida med förklaringar

(Övriga textsidor som nummerregister grupp 03 och nummerregister nya artiklar grupp 04, se respektive grupps förord).

Rubrikinformation

1. Katalogens beteckning.
2. Katalogavsnittets benämning.
3. Kataloggrupp. Första siffran kataloggrupp, andra undergrupp.
4. Sidnummer. Löpande genom hel katalogen.
5. Underrubrik. Förkortningar (se grupp 02) och fotnotsiffra kan förekomma.
6. Rubrik antalskolumn A-E. A korresponderar med antalskolumn A, B med B, osv.

Kolumninformation

7. Pos nr. Referensnummer mellan illustration och text.
8. Artikel nr. Kan förekomma i *kursiv*text, se grupp 03.
9. Antalskolumn, A-E. Antal per enhet. X = erfoderlig längd/antal. Mått och volymer i anmärkningskolumn.
10. Ps-kolumn (PS = Parts Status). Koder, se grupp 02.
11. Benämningskolumn. Benämning som föregås av punkt ingår i överordnad artikel.
12. Anmärkningskolumn. Kompletterande uppgifter.
13. Ersatt artikelnummer.
14. Fotnot, nederst på textsidan.
15. SR-kolumn (SR = Stock Recommendation). Lagerförslagssiffror i skala 1-6. 1 = mest fekvent artikel osv.
16. Stjärnmarkering. Artikeln är ny, förekommer i grupp 04.
17. Administrativt nr. OBS Sista siffran är katalogens löpande ändringsnummer, 0 = ny katalog.
18. Olika skyltar för modell- och chassinr m m. Se grupp 01.

ENGINE / MOTOR

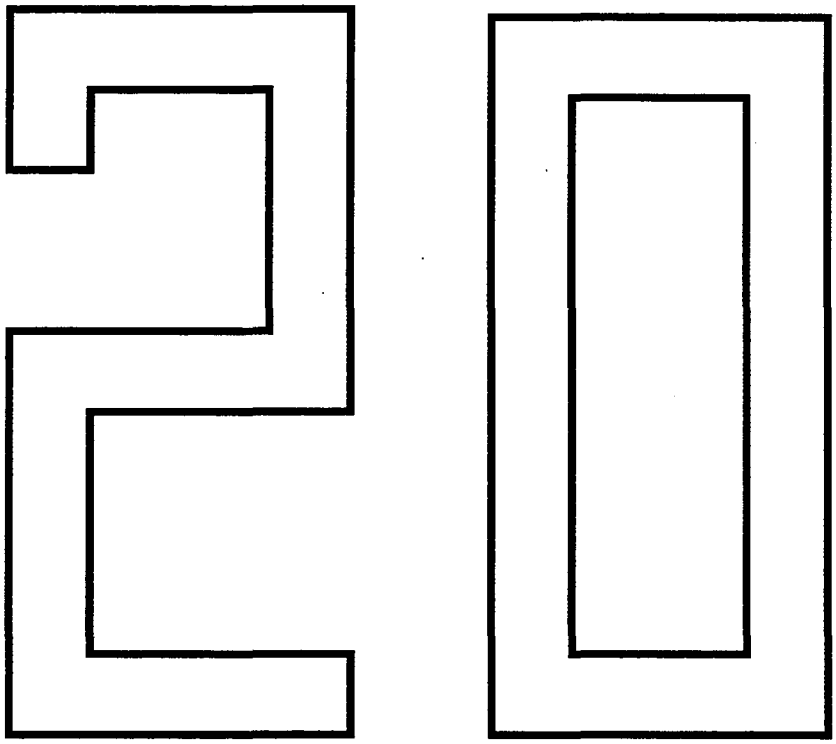

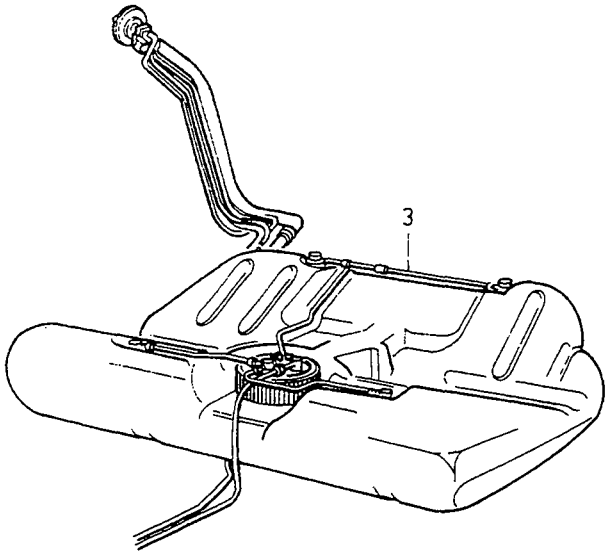
3

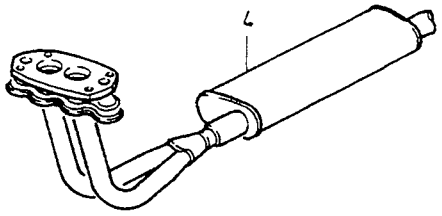
4

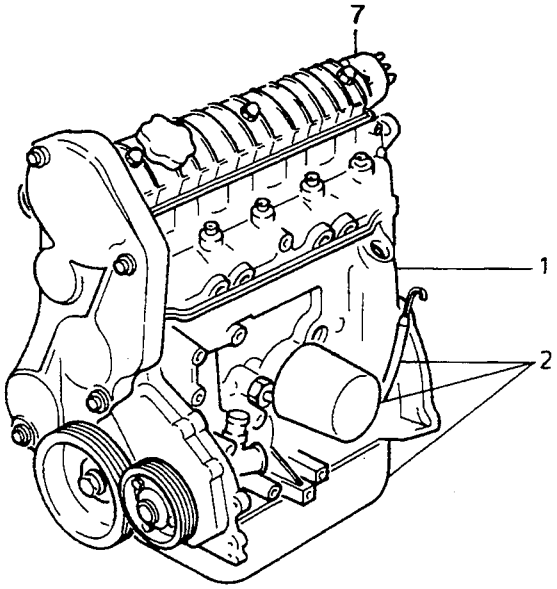
7
1
2

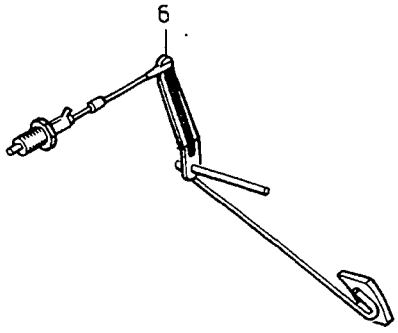
6

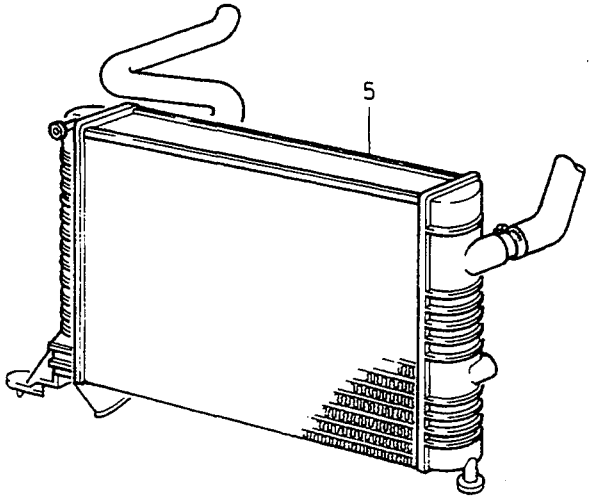
5

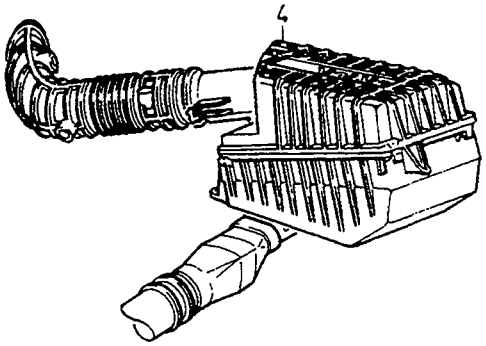
4

GROUP INDEX
ENGINE

GRUPP INDEX
MOTOR

Fig	Description	Benämning	Notes Anmärkning
	SUB GROUP 21	**UNDERGRUPP 21**	
1	Engine	Motor	SEE 21 • 91
	SUB GROUP 22	**UNDERGRUPP 22**	
2	Lubricating system	Smörjsystem	SEE 22 • 127
	SUB GROUP 23	**UNDERGRUPP 23**	
3	Fuel system	Bränslesystem	SEE 23 • 137
	SUB GROUP 25	**UNDERGRUPP 25**	
4	Inlet system Exhaust system	Inloppssystem Avgassystem	SEE 25 • 171
	SUB GROUP 26	**UNDERGRUPP 26**	
5	Cooling system	Kylsystem	SEE 26 • 253
	SUB GROUP 27	**UNDERGRUPP 27**	
6	Engine controls	Motorreglage	SEE 27 • 293
	SUB GROUP 28	**UNDERGRUPP 28**	
7	Ignition and control systems	Tänd- och reglersystem	SEE 28 • 303

ENGINE / MOTOR

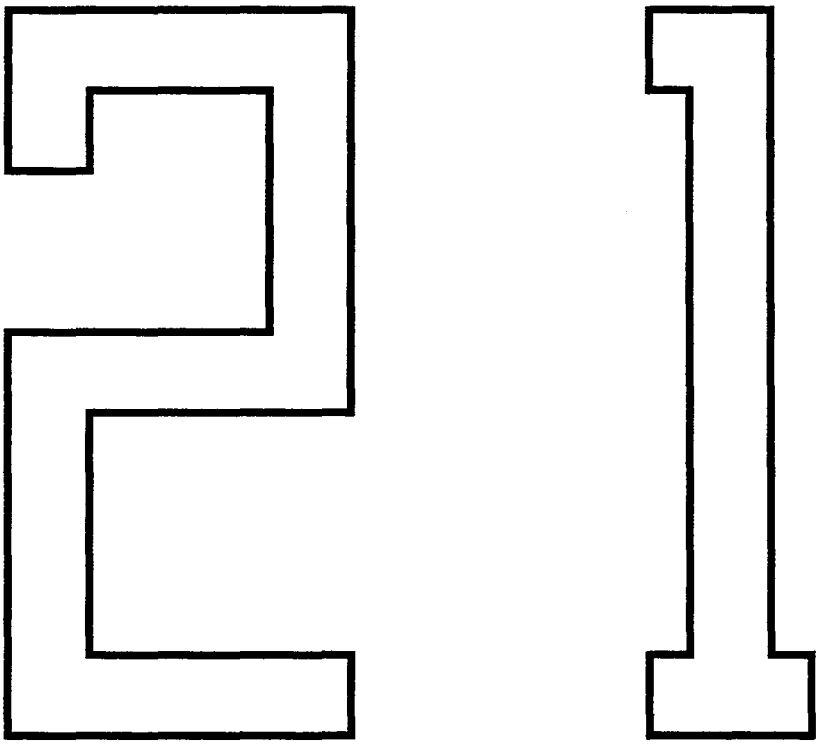

A		SUB GROUP ENGINE	UNDERGRUPP MOTOR	Group Grupp 21
B				
C				
D				Page Sida 91
E				

Fig	Part No. Artikel nr	Quantity / Antal A	B	C	D	E	PS	Description	Benämning	Notes Anmärkning	SR
		-	-	-	-	-		Engines replacement engines .	Motorer och reservdelsmotorer	SEE 21-93	
		-	-	-	-	-		Engine with fittings ..... EXC D19T D19T	Motor med monteringsdetaljer EXC D19T D19T	 SEE 21-95 SEE 21-99	
		-	-	-	-	-		• Cylinder head B18E,ED,F,FT,FTD,CARB, D19T B16F,B18U,B18EP/FP,B20F	• Cylinderhuvud B18E,ED,F,FT,FTD,CARB, D19T B16F,B18U,B18EP/FP,B20F	 SEE 21-101 SEE 21-107	
		-	-	-	-	-		• Engine block	• Cylinderblock	SEE 21-111	
		-	-	-	-	-		• Crank mechanism B18E/F/FT,CARB B16F,B18U/B,B18EP/FP, B20F,D19T	• Vevmekanism B18E/F/FT,CARB B16F,B18U/B,B18EP/FP, B20F,D19T	 SEE 21-113 SEE 21-115	
		-	-	-	-	-		• Belt transmission ..... EXC D19T D19T	• Remtransmission ..... EXC D19T D19T	 SEE 21-119 SEE 21-121	
		-	-	-	-	-		• Repair kits	• Reparationssats	SEE 21-123	
		-	-	-	-	-		• Service kits	• Servicesatser	SEE 21-125	

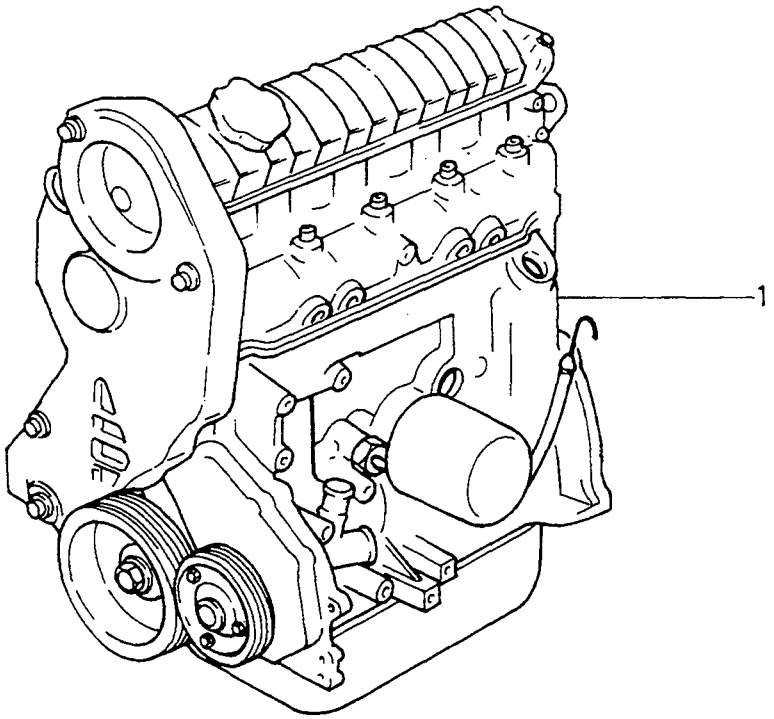
1

A	CARB,D19T
B	B18E,F
C	B16F,B18U
D	B18EP,FP,B20F
E	B18 TURBO

ENGINES REPLACEMENT ENGINES MOTORER OCH RESERVDELSMOTORER

Group Grupp 21

Page Sida 93

Fig	Part No. Artikel nr	Quantity / Antal A	B	C	D	E	P S	Description	Benämning	Notes Anmärkning	S R
1	3344277-3	1	-	-	-	-		Engine	Motor	CARB,B18K/KD	5
	9031155-6	1	-	-	-	-	EU	Engine	Motor		5
	9031133-3	1	-	-	-	-	EU	Engine	Motor	(3343721) CARB.B18KP,KPD	6
	3345269-9	1	-	-	-	-		Engine	Motor	D19T. -1994	5
	9031245-5	1	-	-	-	-	EU	Engine	Motor		5
	3345514-8	1	-	-	-	-		Engine	Motor	D19T, EXC A.C. 1995-	5
	9031247-1	1	-	-	-	-	EU	Engine	Motor		5
	3345507-2	1	-	-	-	-		Engine	Motor	D19T, A.C. 1995-	5
	9031246-3	1	-	-	-	-	EU	Engine	Motor		5
	9031169-7	-	1	-	-	-	EU	Engine	Motor	(3342363) B18E	6
	9031125-9	-	1	-	-	-	EU	Engine	Motor	(3343240) B18F, CH -016858	6
	3344171-8	-	1	-	-	-		Engine	Motor	B18F, CH 016859-	5
	9031153-1	-	1	-	-	-	EU	Engine	Motor		5
	9031241-4	-	-	1	-	-	EU	Engine	Motor	(3344422) B16F CH -358975	5
	9031241-4	-	-	1	-	-	EU	Engine	Motor		5
	9031243-0	-	-	1	-	-	EU	Engine	Motor	(3344849) B16F, CH 358976-	5
	3344815-0	-	-	1	-	-		Engine	Motor	B18U	5
	9031240-6	-	-	1	-	-	EU	Engine	Motor		5
☆	3345658-3	-	-	1	-	-		Engine	Motor	B18U-200/203	5
☆	9031249-7	-	-	1	-	-	EU	Engine	Motor		5
	9031152-3	-	-	-	1	-	EU	Engine	Motor	(3344282) B18EP/FP	5
	9031242-2	-	-	-	1	-	EU	Engine	Motor	(3344978) B20F -1993	5
	9031244-8	-	-	-	1	-	EU	Engine	Motor	(3345215) B20F 1994-	5
	9031124-2	-	-	-	-	1	EU	Engine	Motor	(3343259) CH -013837	6
	9031124-2	-	-	-	-	1	EU	Engine	Motor		6
	9031154-9	-	-	-	-	1	EU	Engine	Motor	(3344009) CH 013838-	5

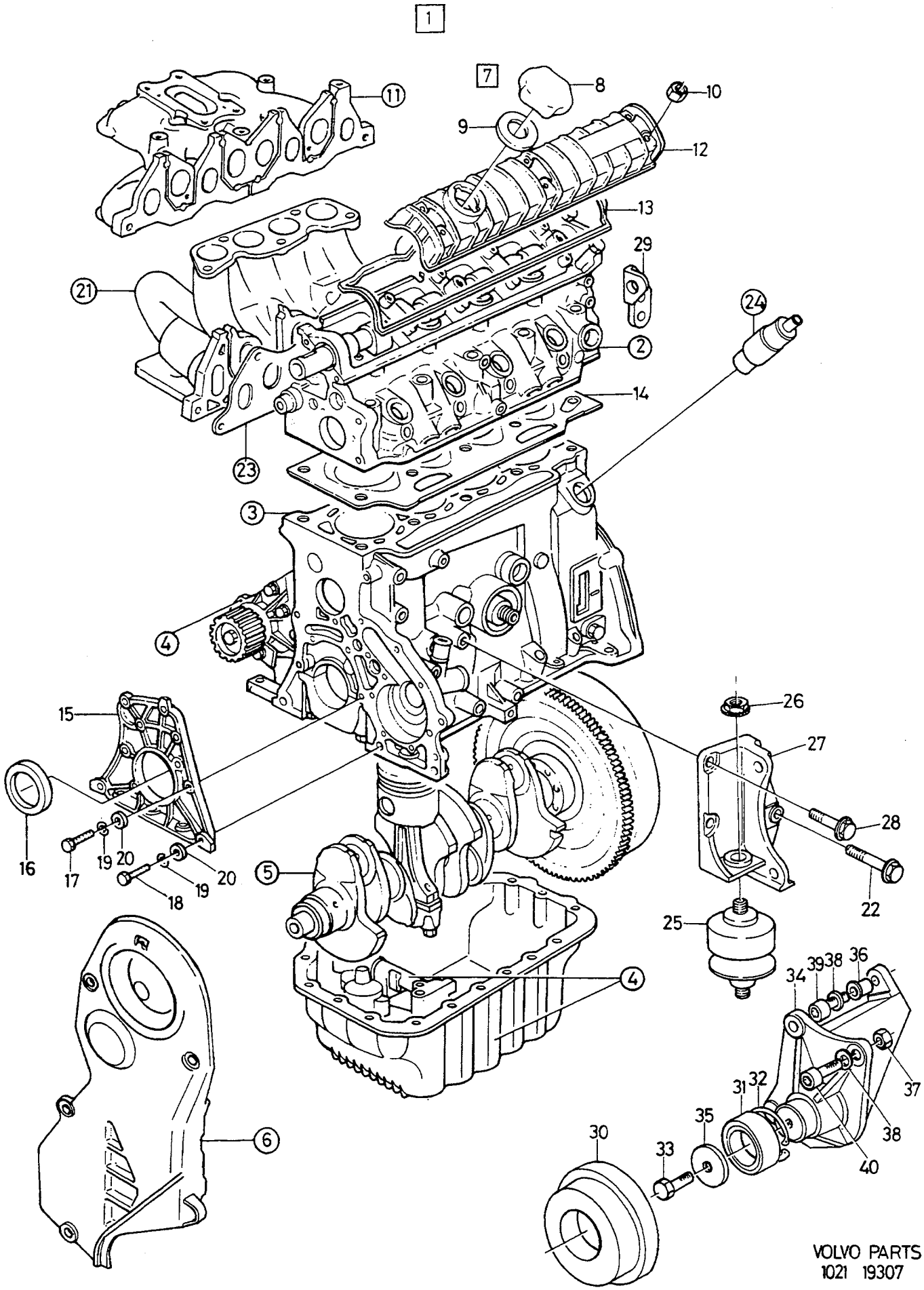
1
7
8
10
9
12
11
13
29
21
24
2
14
23
3
4
15
26
27
28
16
17
19
20
18
19
20
22
5
25
4
34
39
38
36
37
31
32
35
38
40
30
33
6
VOLVO PARTS
1021 19307

A B C D E

ENGINE WITH FITTINGS — MOTOR MED MONTERINGSDETALJER

Group Grupp 21

Page Sida 95

EXC D19T

Fig	Part No. Artikel nr	Quantity / Antal A	B	C	D	E	PS	Description	Benämning	Notes Anmärkning	SR
1		-	-	-	-	-		Engine	Motor	SEE 21•93	
		-	-	-	-	-		Engine exchange unit	Motor utbytesenhet	SEE 21•93	
2		-	-	-	-	-		•Cylinder head	•Cylinderhuvud	SEE 21•101	
3		-	-	-	-	-		•Cylinder block	•Cylinderblock	SEE 21•111	
4		-	-	-	-	-		•Lubricating system	•Smörjsystem	SEE 22•129	
5		-	-	-	-	-		•Crank mechanism	•Vevmekanism	SEE 21•113	
6		-	-	-	-	-		•Belt transmission	•Remtransmission	SEE 21•119	
7	3343337-6	1	-	-	-	-		•Filler cap	•Påfyllningslock		2
8		-	-	-	-	-	NS	••Cover	••Kåpa		
9		-	-	-	-	-	NS	••Gasket	••Packning		
10	3343730-2	6	-	-	-	-		•Nut	•Mutter	M7, CH -225797	2
	3923332-5	6	-	-	-	-		•Nut	•Mutter	M6, CH 225798-	2
	(3343727)	6	-	-	-	-	SP	•Bolt	•Bult	M7, CH -225797 REPL 1 PCS 3923330-9, 1 PCS 3923332-5.	5
	3923330-9	6	-	-	-	-		•Stop screw	•Anslagsskruv	M6, CH 225798-	5
11		-	-	-	-	-		Induction and exhaust manifold	Insugnings- och avgassamlarrör	SEE 25•175	
12	*(3343729)*	1	-	-	-	-	SP	•Valve housing	•Ventilhus	REPL 1 PCS 3345100-6, 6 PCS 3923330-9, 6 PCS 3923332-5.	4
13	3343793-0	1	-	-	-	-		•Gasket	•Packning		1
14	3344303-7	1	-	-	-	-		•Gasket	•Packning	EXC B18 TURBO	1
	3452604-6	1	-	-	-	-		•Gasket	•Packning	(3343054) B18 TURBO	3
	3453675-5	1	-	-	-	-		•Gasket	•Packning	B16F	1
	3467605-6	1	-	-	-	-		•Gasket	•Packning	(3463753) B18U	1
	3467605-6	1	-	-	-	-		•Gasket	•Packning	B20F	1
15	3287730-0	1	-	-	-	-		•Cap	•Överfall		5
16	8414241-3	1	-	-	-	-		•Seal	•Tätning		5
17	8416195-9	7	-	-	-	-		•Screw	•Skruv		5
18	8416255-1	2	-	-	-	-		•Screw	•Skruv		5
19	3277986-0	9	-	-	-	-		•Washer	•Bricka		2
20	960147-7	9	-	-	-	-		•Washer	•Bricka		2
21		-	-	-	-	-		Induction and exhaust manifold	Insugnings- och avgassamlarrör	SEE 25•175	
22	965186-0	1	-	-	-	-		Flange screw	Flänsskruv		2
23		-	-	-	-	-		Gasket	Packning	SEE 25•175	
24		-	-	-	-	-		Crankcase ventilation	Vevhusventilation	SEE 25•175	
25	3417259-3	1	-	-	-	-		Engine pad	Motorkudde	MAN.TRANS/CVT	2
	3448414-7	1	-	-	-	-		Engine pad	Motorkudde	AUTO.TRANS. -1992	2
	3464177-9	1	-	-	-	-		Engine pad	Motorkudde	AUTO.TRANS. 1993-	2
26	971099-7	2	-	-	-	-		Flange lock nut	Flänslåsmutter	(949280)	2
27	3458970-5	1	-	-	-	-		Engine anchorage	Motorfäste	MAN.TRANS/CVT CH -621493	3
	3472031-8	1	-	-	-	-		Engine bracket	Motorkonsol	MAN.TRANS/CVT CH 621494-	3
	3458652-9	1	-	-	-	-		Engine anchorage	Motorfäste	AUTO.TRANS. CH -621493	3
	3472032-6	1	-	-	-	-		Engine bracket	Motorkonsol	AUTO.TRANS. CH 621494-	3
28	946752-3	2	-	-	-	-		Flange screw	Flänsskruv		2
29	3343628-8	1	-	-	-	-		Lifting eye	Lyftögla		4
	3343756-7	1	-	-	-	-		Lifting eye	Lyftögla	B18EP,FP,U. B16F	4
30	3450992-7	1	-	-	-	-		Pulley	Remskiva	CH -60000	4
	3473032-5	1	-	-	-	-		Pulley	Remskiva	(3453764) CH 60001-656031	4
☆	3485088-3	1	-	-	-	-		Pulley	Remskiva	CH 656032-	4
☆	3485335-8	1	-	-	-	-		Pulley 6 track pulley	Remskiva 6 spår remskiva	CH 648862-	4
31	3343997-7	1	-	-	-	-		•Bearing	•Lager	-1989	3
32	3343998-5	1	-	-	-	-		•Lock ring	•Låsring	-1989	3
33	970948-6	1	-	-	-	-		Screw	Skruv	(955318)	2
	959243-7	1	-	-	-	-		Screw 6 track pulley	Skruv 6 spår remskiva	CH 648862-	2
34	3449702-4	1	-	-	-	-		Bracket	Konsol	-1989	4
	3467220-4	1	-	-	-	-		Bracket	Konsol	(3453783) -1989	4
☆	3485297-0	1	-	-	-	-		Bracket 6 track pulley	Konsol 6 spår remskiva	CH 648862-	4
35	3449703-2	1	-	-	-	-		Washer	Bricka		4

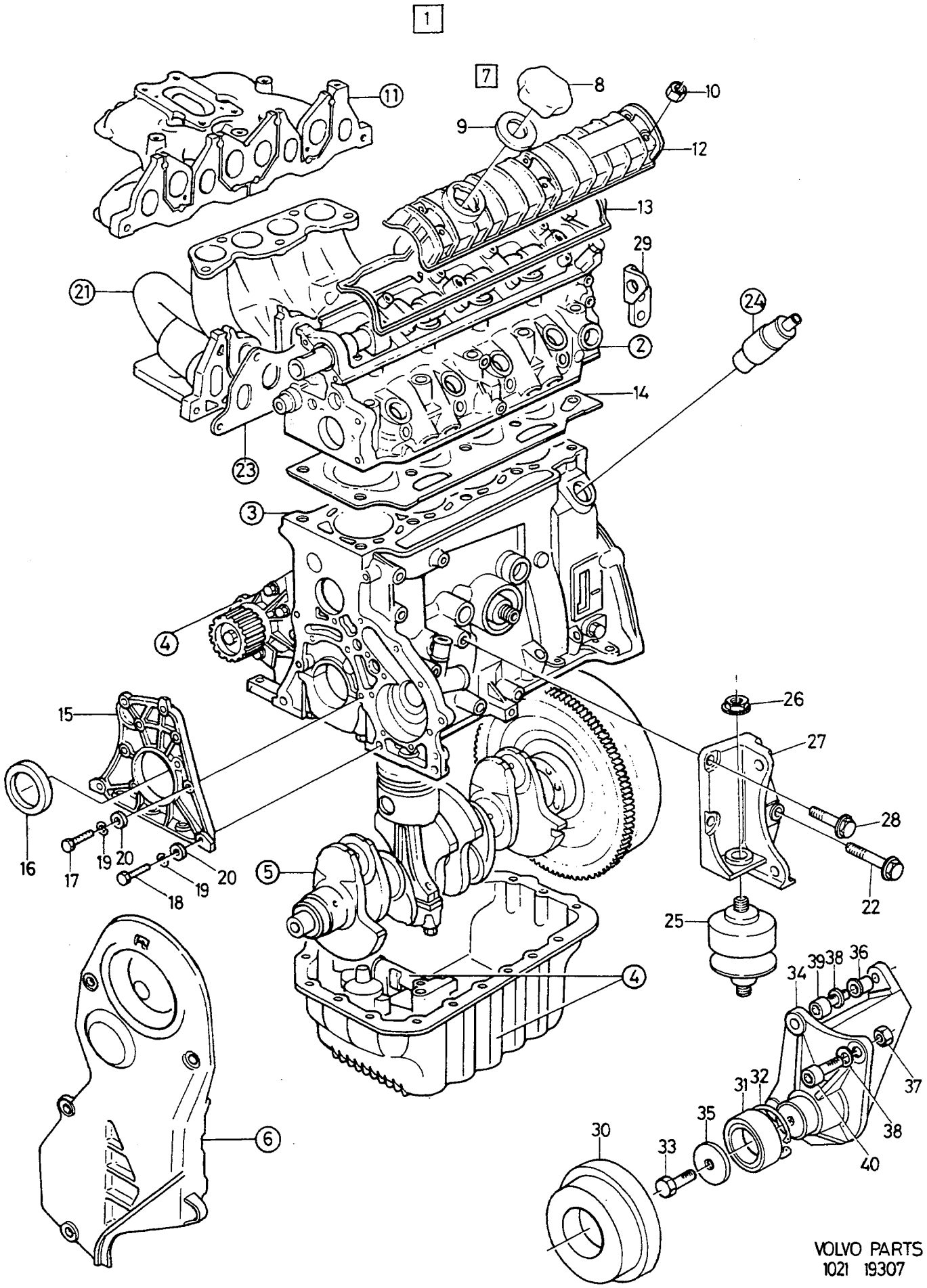
1
7
8
10
9
12
11
13
29
21
24
2
14
23
3
4
15
26
27
28
16
17
19
20
18
19
20
5
22
25
4
39
38
36
34
37
31
32
38
35
40
30
33
6
VOLVO PARTS
1021 19307

A
B
C
D
E

ENGINE WITH FITTINGS — MOTOR MED MONTERINGSDETALJER

Group / Grupp 21

Page / Sida 97

EXC D19T

Fig	Part No. Artikel nr	Quantity / Antal A	B	C	D	E	PS	Description	Benämning	Notes Anmärkning	SR
☆	3485352-3	1	-	-	-	-		Washer 6 track pulley	Bricka 6 spår remskiva		4
36	3417444-1	2	-	-	-	-		Sliding sleeve	Glidhylsa		3
37	971098-9	4	-	-	-	-		Flange lock nut	Flänslåsmutter	(949279)	2
38	960148-5	4	-	-	-	-		Washer	Bricka	(3202817)	2
39	959243-7	1	-	-	-	-		Screw	Skruv		2
40	959241-1	3	-	-	-	-		Screw	Skruv		3
☆	3920909-3	2	-	-	-	-		Screw 6 track pulley	Skruv 6 spår remskiva	CH 648862-	3

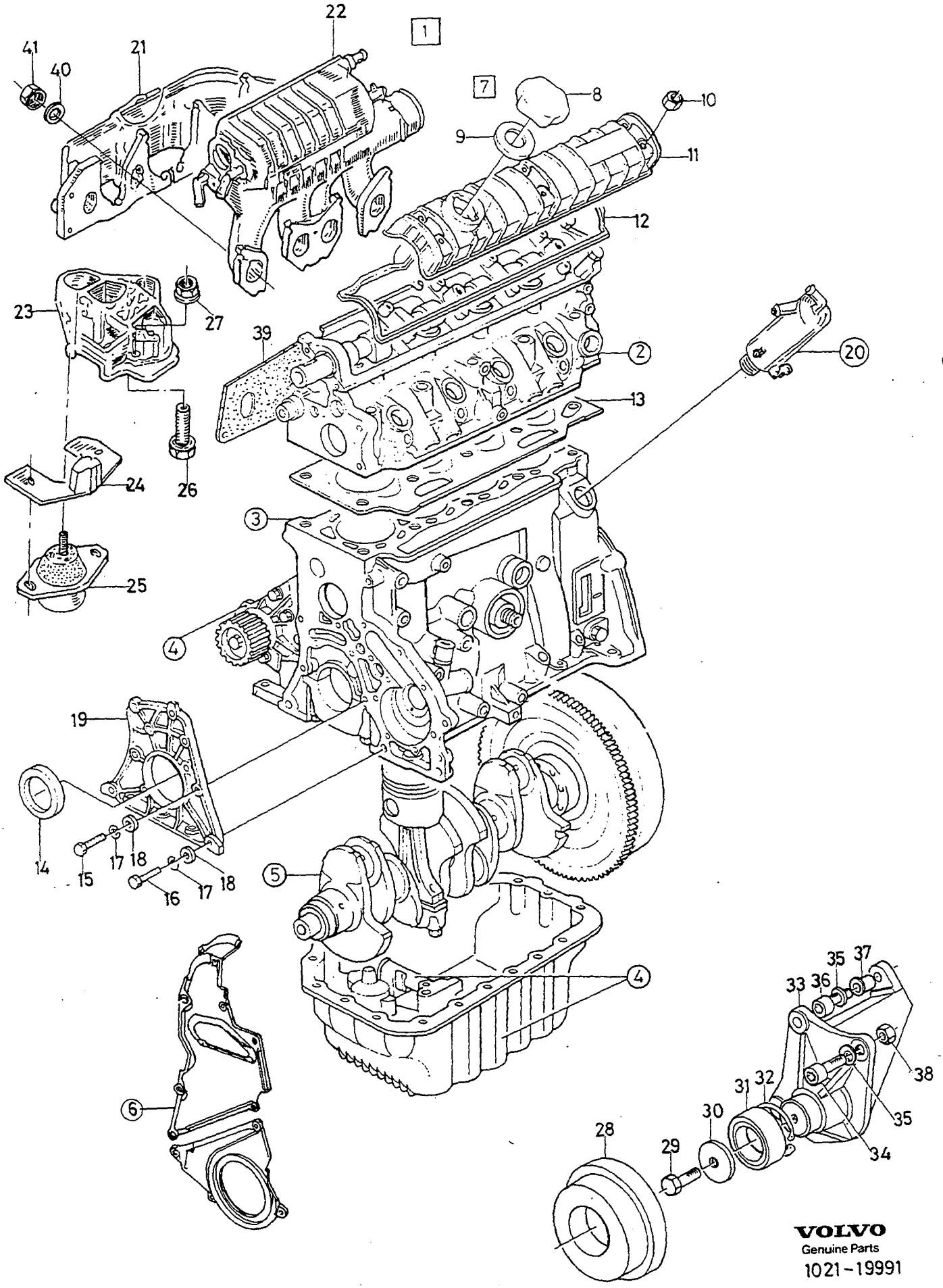

VOLVO
Genuine Parts
1021-19991

A
B
C
D
E

ENGINE WITH FITTINGS — MOTOR MED MONTERINGSDETALJER

Group / Grupp 21

Page / Sida 99

D19T

Fig	Part No. Artikel nr	Quantity / Antal A	B	C	D	E	PS	Description	Benämning	Notes Anmärkning	SR
1		-	-	-	-	-		Engine	Motor	SEE 21 • 93	
2		-	-	-	-	-		• Cylinder head	• Cylinderhuvud	SEE 21 • 101	
3		-	-	-	-	-		• Cylinder block	• Cylinderblock	SEE 21 • 111	
4		-	-	-	-	-		• Lubricating system	• Smörjsystem	SEE 22 • 133	
5		-	-	-	-	-		• Crank mechanism	• Vevmekanism	SEE 21 • 115	
6		-	-	-	-	-		• Belt transmission	• Remtransmission	SEE 21 • 121	
7	3343337-6	1	-	-	-	-		• Filler cap	• Påfyllningslock		2
8		-	-	-	-	-	NS	• • Cover	• • Kåpa		
9		-	-	-	-	-	NS	• • Gasket	• • Packning		
10	3923332-5	6	-	-	-	-		• Nut	• Mutter		2
11	3345352-3	1	-	-	-	-		• Valve housing	• Ventilhus		4
12	3343793-0	1	-	-	-	-		• Gasket	• Packning		1
13	3345348-1	1	-	-	-	-		• Gasket	• Packning	THK 1,4mm	1
	3345349-9	1	-	-	-	-		• Gasket	• Packning	THK 1,5mm	1
	3345350-7	1	-	-	-	-		• Gasket	• Packning	THK 1,6mm	1
14	8414241-3	1	-	-	-	-		• Seal	• Tätning		5
15	8416195-9	7	-	-	-	-		• Screw	• Skruv		5
16	8416255-1	2	-	-	-	-		• Screw	• Skruv		5
17	3277986-0	9	-	-	-	-		• Washer	• Bricka		2
18	960147-7	9	-	-	-	-		• Washer	• Bricka		2
19	3287730-0	1	-	-	-	-		• Cap	• Överfall		5
20		-	-	-	-	-		Crankcase ventilation	Vevhusventilation	SEE 25 • 181	
21	3345284-8	1	-	-	-	-		Exhaust manifold	Avgasgrenrör	-1994	4
	3345502-3	1	-	-	-	-		Exhaust manifold	Avgasgrenrör	EXC E.G.R. 1995-	4
	3345499-2	1	-	-	-	-		Exhaust manifold	Avgasgrenrör	E.G.R. 1995-	4
22	3345283-0	1	-	-	-	-		Inlet manifold	Inloppsrör	-1994	4
	3345501-5	1	-	-	-	-		Inlet manifold	Inloppsrör	EXC E.G.R. 1995-	4
	3345481-0	1	-	-	-	-		Inlet manifold	Inloppsrör	E.G.R. 1995-	4
23	3475657-7	1	-	-	-	-		Bracket	Konsol		3
24	3475658-5	1	-	-	-	-		Limiter	Begränsare		3
25	3475659-3	1	-	-	-	-		Engine pad	Motorkudde		2
26	946752-3	3	-	-	-	-		Flange screw	Flänsskruv		2
27	971098-9	3	-	-	-	-		Flange lock nut	Flänslåsmutter		2
28	*(3453764)*	1	-	-	-	-	SP	Pulley	Remskiva	CH -487046	4
	3473032-5	1	-	-	-	-		Pulley	Remskiva	CH 487047-656031	4
☆	3485088-3	1	-	-	-	-		Pulley	Remskiva	CH 656032-	4
29	970948-6	1	-	-	-	-		Screw	Skruv	(955318)	2
30	3449703-2	1	-	-	-	-		Washer	Bricka		4
31	3343997-7	1	-	-	-	-		Bearing	Lager		3
32	3343998-5	1	-	-	-	-		Lock ring	Låsring		3
33	3467220-4	1	-	-	-	-		Bracket	Konsol	(3453783)	4
34	959241-1	3	-	-	-	-		Screw	Skruv		3
35	960148-5	4	-	-	-	-		Washer	Bricka		2
36	959243-7	1	-	-	-	-		Screw	Skruv		2
37	3417444-1	2	-	-	-	-		Sliding sleeve	Glidhylsa		3
38	971098-9	4	-	-	-	-		Flange lock nut	Flänslåsmutter		2
39	3345285-5	1	-	-	-	-		Gasket	Packning		4
40	3104616-2	12	-	-	-	-		Washer	Bricka		2
41	3344377-1	12	-	-	-	-		Nut	Mutter	(3342110)	2

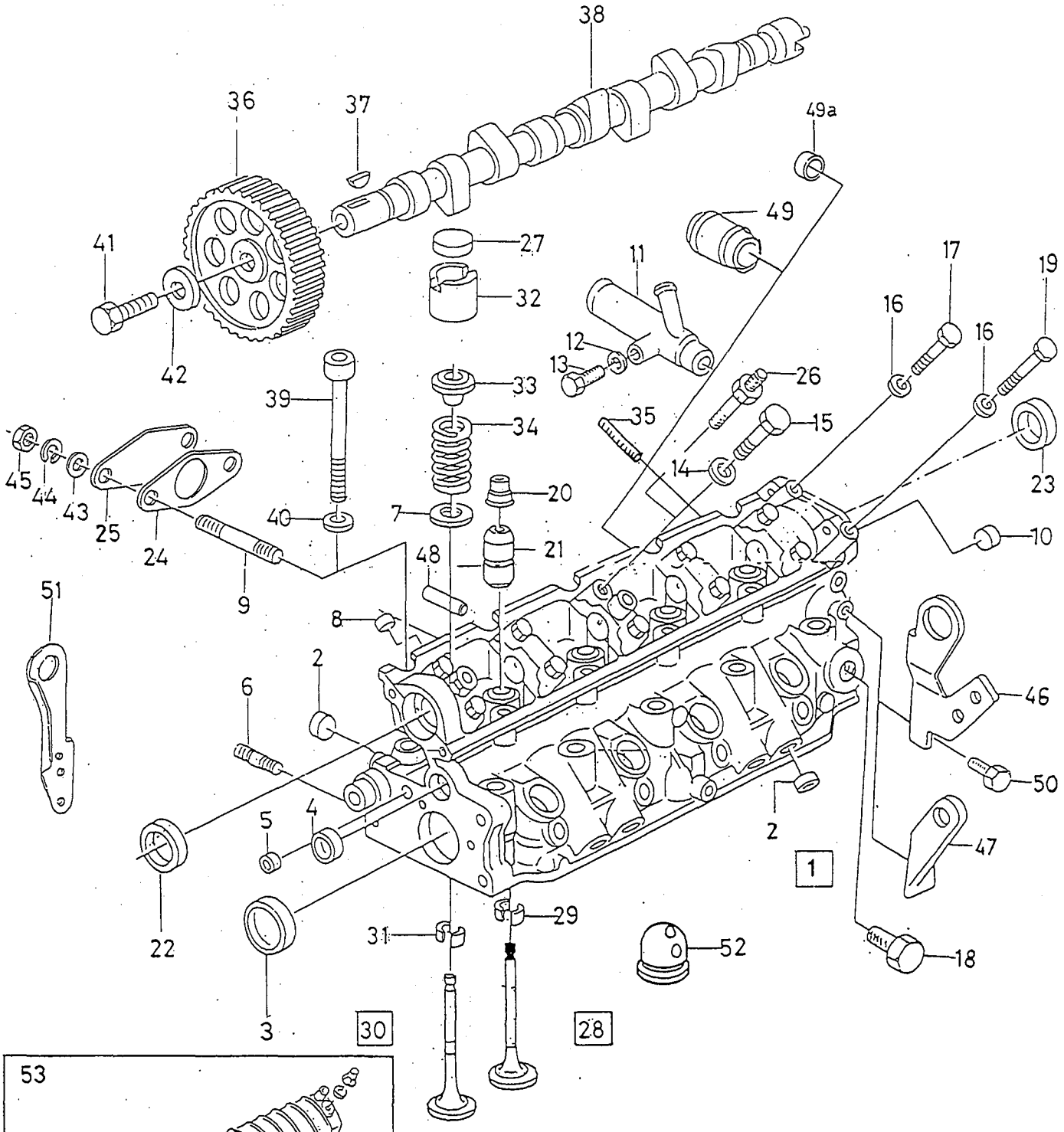

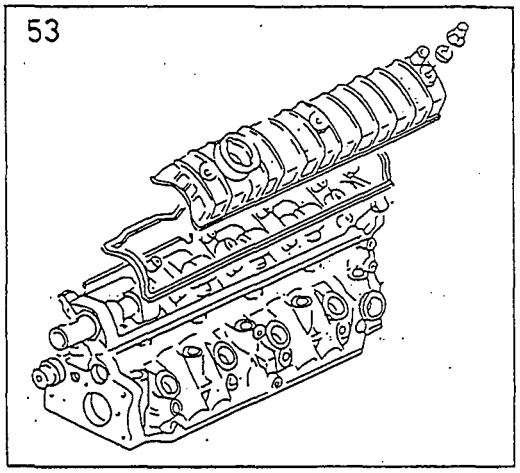

VOLVO
Genuine Parts
NL 210 20036

A	CARB
B	B18E
C	B18F
D	B18 TURBO
E	D19T

CYLINDER HEAD — CYLINDERHUVUD

Group / Grupp 21

Page / Sida 101

Fig	Part No. / Artikel nr	Quantity / Antal A	B	C	D	E	PS	Description	Benämning	Notes / Anmärkning	SR
1	3343726-0	1	-	-	-	-		Cylinder head	Cylinderhuvud		3
	3343717-9	-	1	-	-	-		Cylinder head	Cylinderhuvud		3
	3343717-9	-	-	1	-	-		Cylinder head	Cylinderhuvud		3
	3343719-5	-	-	1	1	-		Cylinder head	Cylinderhuvud	(3343718)	3
	3345270-7	-	-	-	-	1		Cylinder head	Cylinderhuvud	-1994	3
	3345513-0	-	-	-	-	1		Cylinder head	Cylinderhuvud	1995-	3
	9031229-9	-	-	-	-	1	EU	Cylinder head	Cylinderhuvud		4
2	3345189-9	8	8	8	8	8		• Plug	• Propp	(8416855)	5
3	3345191-5	1	1	1	1	1		• Plug	• Propp	I.DIA 38mm	3
	3345287-1	1	1	1	1	1		• Plug	• Propp	(8421211) I.DIA 45.4mm	5
4	3287553-6	1	1	1	1	1		• Cover	• Huv		3
5	3345188-1	1	1	1	1	1		• Plug	• Propp		3
6	3342089-4	10	-	-	-	-		• Stud	• Pinnskruv		2
	3287760-7	-	10	-	-	10		• Stud	• Pinnskruv		2
	3287760-7	-	-	10	10	-		• Stud	• Pinnskruv	(3343036)	2
7	3459483-8	8	8	8	8	8		• Washer	• Bricka	(8416855)	2
8	3345237-6	1	1	1	1	1		• Plug	• Propp		3
9	3103872-2	2	2	2	2	2		• Stud	• Pinnskruv		2
10	3345237-6	1	1	1	1	1		• Plug	• Propp		3
11	3343056-2	-	1	1	-	-		• Pipe	• Rör		4
	3343056-2	-	-	-	1	-		• Pipe	• Rör	CH -067752	4
	3344449-8	-	-	-	1	-		• Pipe	• Rör	CH 067753-226846	4
	3344776-4	-	-	-	1	-		• Pipe	• Rör	CH 226847-384018	4
	3343728-6	-	-	-	1	-		• Pipe	• Rör	CH 384019-	4
12	3457467-3	-	-	-	1	-		• Gasket	• Packning	CH 067753-	2
13	3104031-4	-	-	-	1	-		• Screw	• Skruv	CH 067753-226846	2
	3104031-4	-	-	-	1	-		• Screw	• Skruv	(3462810) CH 226847-	2
14	120265-4	8	8	8	8	8		• Washer	• Bricka		2
15	963222-5	8	8	8	8	8		• Screw	• Skruv		5
16	8422112-6	2	2	2	2	2		• Washer	• Bricka		5
17	940101-9	1	1	1	1	1		• Screw	• Skruv		2
18	3560027-9	1	-	-	-	-		• Plug	• Propp		2
19	948081-5	1	1	1	1	1		• Lock screw	• Låsskruv	(955279)	2
20	3344261-7	1	1	1	1	1		• Valve seal kit	• Ventiltätningsats	(3343623)	2
21	3343624-7	8	8	8	8	-		• Valve guide	• Ventilstyrning	O.S 13.09mm	2
	3343772-4	8	8	8	8	8		• Valve guide	• Ventilstyrning	O.S 13,36mm	2
22	3287556-9	1	1	1	1	1		• Sealing ring	• Tätningsring		2
23	3344397-9	1	1	1	1	-		• Sealing ring	• Tätningsring	(3342090)	2
24	3462131-8	1	-	-	-	-		• Gasket	• Packning		5
25	8420352-0	1	-	-	-	-		• Plug	• Plugg		5
26	*(3343727)*	6	-	-	-	6	SP	• Bolt	• Bult	M7 REPL 1 PCS 3923330-9, 1 PCS 3923332-5.	5
	3923330-9	6	-	-	-	-		• Stop screw	• Anslagsskruv	M6	5
27	3287965-2	1	1	1	1	-		• Adjusting washer kit	• Justerbricksats		3
	3287965-2	-	-	-	-	1		• Adjusting washer kit	• Justerbricksats	-1994	3
	3287535-3	X	X	X	X	-		• • Adjusting washer	• • Justerbricka	THK 3.45mm.	2
	3287535-3	-	-	-	-	X		• • Adjusting washer	• • Justerbricka	THK 3.45mm. -1994	2
	3287534-6	X	X	X	X	-		• • Adjusting washer	• • Justerbricka	THK 3.50mm.	2
	3287534-6	-	-	-	-	X		• • Adjusting washer	• • Justerbricka	THK 3.50mm. -1994	2
	3287533-8	X	X	X	X	-		• • Adjusting washer	• • Justerbricka	THK 3.55mm.	2
	3287533-8	-	-	-	-	X		• • Adjusting washer	• • Justerbricka	THK 3.55mm. -1994	2
	3287532-0	X	X	X	X	-		• • Adjusting washer	• • Justerbricka	THK 3.60mm.	2
	3287532-0	-	-	-	-	X		• • Adjusting washer	• • Justerbricka	THK 3.60mm. -1994	2
	3287531-2	X	X	X	X	-		• • Adjusting washer	• • Justerbricka	THK 3.65mm.	2
	3287531-2	-	-	-	-	X		• • Adjusting washer	• • Justerbricka	THK 3.65mm. -1994	2
	3287530-4	X	X	X	X	-		• • Adjusting washer	• • Justerbricka	THK 3.70mm.	2
	3287530-4	-	-	-	-	X		• • Adjusting washer	• • Justerbricka	THK 3.70mm. -1994	2
	3287529-6	X	X	X	X	-		• • Adjusting washer	• • Justerbricka	THK 3.75mm.	2
	3287529-6	-	-	-	-	X		• • Adjusting washer	• • Justerbricka	THK 3.75mm. -1994	2
	3287528-8	X	X	X	X	-		• • Adjusting washer	• • Justerbricka	THK 3.80mm. -1994	2
	3287528-8	-	-	-	-	X		• • Adjusting washer	• • Justerbricka	THK 3.80mm. -1994	2

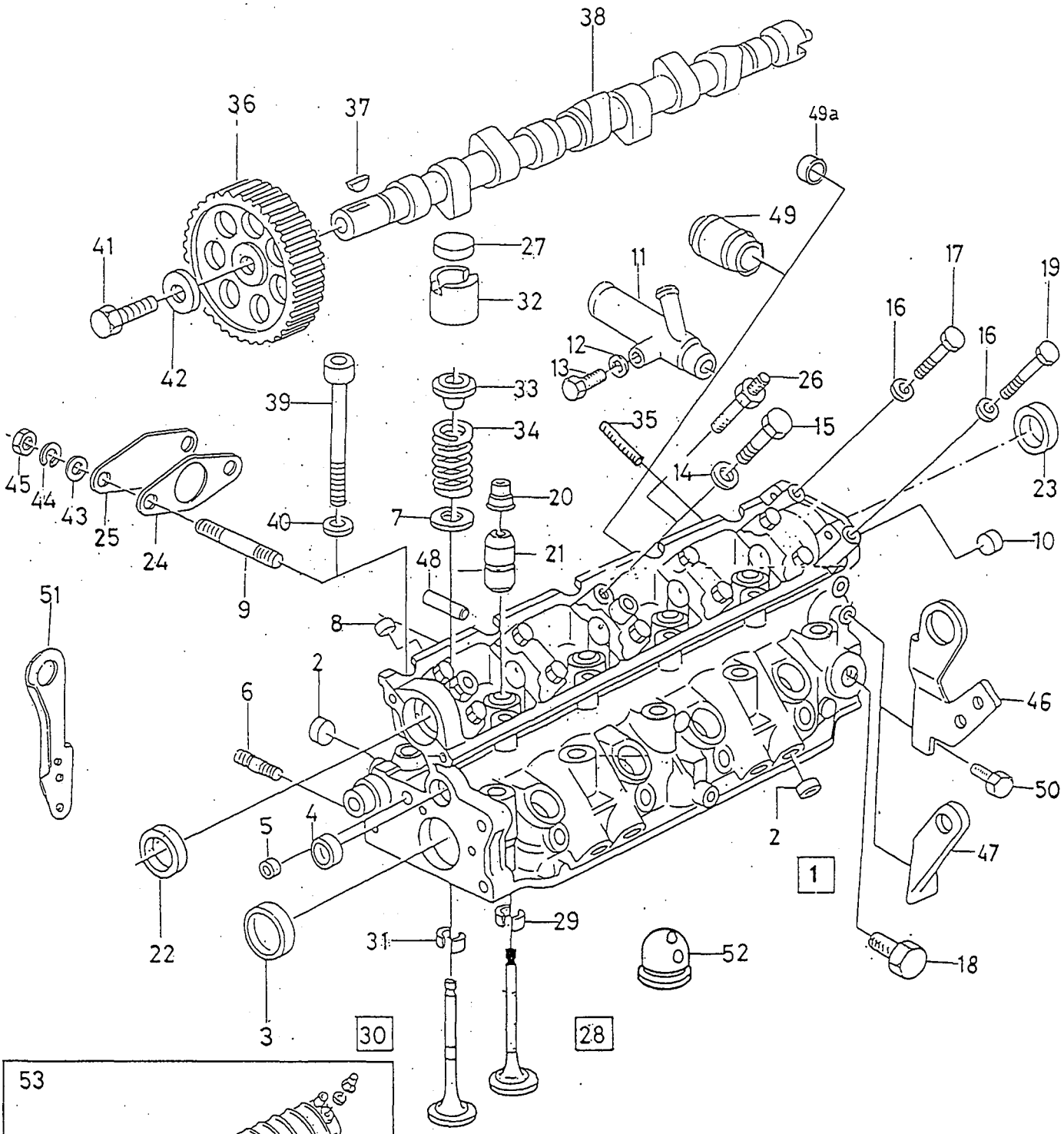

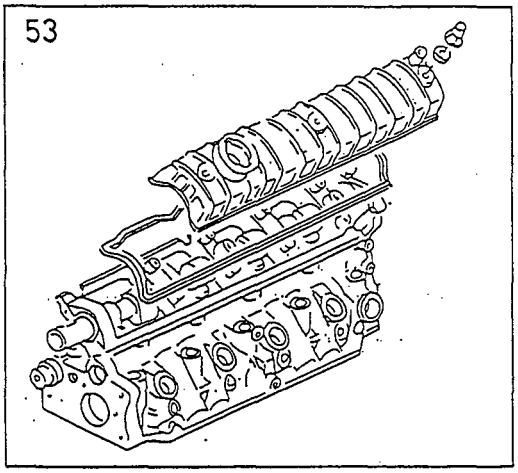

VOLVO
Genuine Parts
NL 210 20036

A	CARB
B	B18E
C	B18F
D	B18 TURBO
E	D19T

CYLINDER HEAD — CYLINDERHUVUD

Group / Grupp 21

Page / Sida 103

Fig	Part No. / Artikel nr	Quantity / Antal A	B	C	D	E	PS	Description	Benämning	Notes / Anmärkning	SR
	3287527-0	X	X	X	X	-		••Adjusting washer	••Justerbricka	THK 3.85mm.	2
	3287527-0	-	-	-	-	X		••Adjusting washer	••Justerbricka	THK 3.85mm. -1994	2
	3287526-2	X	X	X	X	-		••Adjusting washer	••Justerbricka	THK 3.90mm.	2
	3287526-2	-	-	-	-	X		••Adjusting washer	••Justerbricka	THK 3.90mm. -1994	2
	3287525-4	X	X	X	X	-		••Adjusting washer	••Justerbricka	THK 3.95mm.	2
	3287525-4	-	-	-	-	X		••Adjusting washer	••Justerbricka	THK 3.95mm. -1994	2
	3287524-7	X	X	X	X	-		••Adjusting washer	••Justerbricka	THK 4.00mm.	2
	3287524-7	-	-	-	-	X		••Adjusting washer	••Justerbricka	THK 4.00mm. -1994	2
	3287523-9	X	X	X	X	X		••Adjusting washer	••Justerbricka	THK 4.05mm.	2
	3287523-9	-	-	-	-	X		••Adjusting washer	••Justerbricka	THK 4.05mm. -1994	2
	3287522-1	X	X	X	X	-		••Adjusting washer	••Justerbricka	THK 4.10mm.	2
	3287522-1	-	-	-	-	X		••Adjusting washer	••Justerbricka	THK 4.10mm. -1994	2
	3287539-5	X	X	X	X	-		•Adjusting washer	•Justerbricka	THK 3.25mm.	2
	3287539-5	-	-	-	-	X		•Adjusting washer	•Justerbricka	THK 3.25mm. -1994	2
	3287538-7	X	X	X	X	X		•Adjusting washer	•Justerbricka	THK 3.30mm.	2
	3287538-7	-	-	-	-	X		•Adjusting washer	•Justerbricka	THK 3.30mm. -1994	2
	3287537-9	X	X	X	X	-		•Adjusting washer	•Justerbricka	THK 3.35mm.	2
	3287537-9	-	-	-	-	X		•Adjusting washer	•Justerbricka	THK 3.35mm. -1994	2
	3287536-1	X	X	X	X	-		•Adjusting washer	•Justerbricka	THK 3.40mm.	2
	3287536-1	-	-	-	-	X		•Adjusting washer	•Justerbricka	THK 3.40mm. -1994	2
	3287521-3	X	X	X	X	-		•Adjusting washer	•Justerbricka	THK 4.15mm.	2
	3287521-3	-	-	-	-	X		•Adjusting washer	•Justerbricka	THK 4.15mm. -1994	2
	3287520-5	X	X	X	X	-		•Adjusting washer	•Justerbricka	THK 4.20mm.	2
	3287520-5	-	-	-	-	X		•Adjusting washer	•Justerbricka	THK 4.20mm. -1994	2
	3287519-7	X	X	X	X	-		•Adjusting washer	•Justerbricka	THK 4.25mm.	2
	3287519-7	-	-	-	-	X		•Adjusting washer	•Justerbricka	THK 4.25mm. -1994	2
	3287518-9	X	X	X	X	-		•Adjusting washer	•Justerbricka	THK 4.30mm.	2
	3287518-9	-	-	-	-	X		•Adjusting washer	•Justerbricka	THK 4.30mm. -1994	2
	3287517-1	X	X	X	X	-		•Adjusting washer	•Justerbricka	THK 4.40mm.	2
	3287517-1	-	-	-	-	X		•Adjusting washer	•Justerbricka	THK 4.40mm. -1994	2
	3287516-3	X	X	X	X	-		•Adjusting washer	•Justerbricka	THK 4.50mm.	2
	3287516-3	-	-	-	-	X		•Adjusting washer	•Justerbricka	THK 4.50mm. -1994	2
☆	3345560-1	-	-	-	-	X		•Adjusting washer kit	•Justerbricksats	1995-	3
☆	3345539-5	-	-	-	-	X		••Adjusting washer	••Justerbricka	THK 2.70mm. 1995-	2
☆	3345540-3	-	-	-	-	X		••Adjusting washer	••Justerbricka	THK 2.75mm. 1995-	2
☆	3345541-1	-	-	-	-	X		••Adjusting washer	••Justerbricka	THK 2.80mm. 1995-	2
☆	3345542-9	-	-	-	-	X		••Adjusting washer	••Justerbricka	THK 2.85mm. 1995-	2
☆	3345543-7	-	-	-	-	X		••Adjusting washer	••Justerbricka	THK 2.90mm. 1995-	2
☆	3345544-5	-	-	-	-	X		••Adjusting washer	••Justerbricka	THK 2.95mm. 1995-	2
☆	3345545-2	-	-	-	-	X		••Adjusting washer	••Justerbricka	THK 3.00mm. 1995-	2
☆	3345546-0	-	-	-	-	X		••Adjusting washer	••Justerbricka	THK 3.05mm. 1995-	2
☆	3345547-8	-	-	-	-	X		••Adjusting washer	••Justerbricka	THK 3.10mm. 1995-	2
☆	3345548-6	-	-	-	-	X		••Adjusting washer	••Justerbricka	THK 3.15mm. 1995-	2
☆	3345549-4	-	-	-	-	X		••Adjusting washer	••Justerbricka	THK 3.20mm. 1995-	2
☆	3345550-2	-	-	-	-	X		••Adjusting washer	••Justerbricka	THK 3.25mm. 1995-	2
☆	3345551-0	-	-	-	-	X		••Adjusting washer	••Justerbricka	THK 3.30mm. 1995-	2
☆	3345552-8	-	-	-	-	X		••Adjusting washer	••Justerbricka	THK 3.35mm. 1995-	2
☆	3345553-6	-	-	-	-	X		••Adjusting washer	••Justerbricka	THK 3.40mm. 1995-	2
☆	3345554-4	-	-	-	-	X		••Adjusting washer	••Justerbricka	THK 3.45mm. 1995-	2
☆	3345535-3	-	-	-	-	X		•Adjusting washer	•Justerbricka	THK 2.50mm. 1995-	2
☆	3345536-1	-	-	-	-	X		•Adjusting washer	•Justerbricka	THK 2.55mm. 1995-	2
☆	3345537-9	-	-	-	-	X		•Adjusting washer	•Justerbricka	THK 2.60mm. 1995-	2
☆	3345538-7	-	-	-	-	X		•Adjusting washer	•Justerbricka	THK 2.65mm. 1995-	2
☆	3345555-1	-	-	-	-	X		•Adjusting washer	•Justerbricka	THK 3.50mm. 1995-	2
☆	3345556-9	-	-	-	-	X		•Adjusting washer	•Justerbricka	THK 3.55mm. 1995-	2
☆	3345557-7	-	-	-	-	X		•Adjusting washer	•Justerbricka	THK 3.60mm. 1995-	2
☆	3345558-5	-	-	-	-	X		•Adjusting washer	•Justerbricka	THK 3.65mm. 1995-	2
☆	3345559-3	-	-	-	-	X		•Adjusting washer	•Justerbricka	THK 3.70mm. 1995-	2
28	3343738-5	4	4	4	-	-		•Exhaust valve	•Avgasventil		2
	3343754-2	-	-	-	4	-		•Exhaust valve	•Avgasventil		2
	3345362-2	-	-	-	-	4		•Exhaust valve	•Avgasventil	-1994	2
	3345516-3	-	-	-	-	4		•Exhaust valve	•Avgasventil	1995-	2

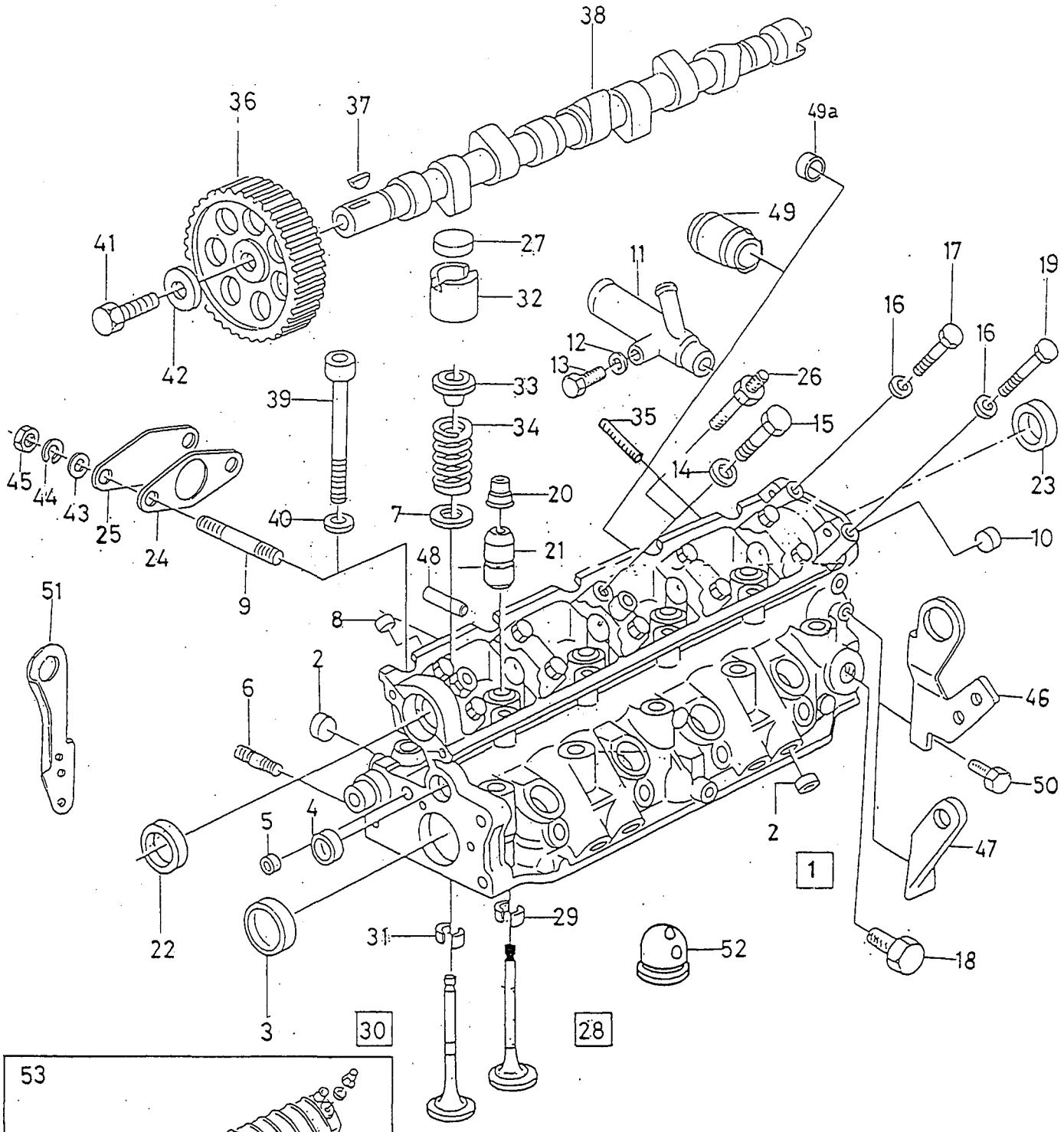

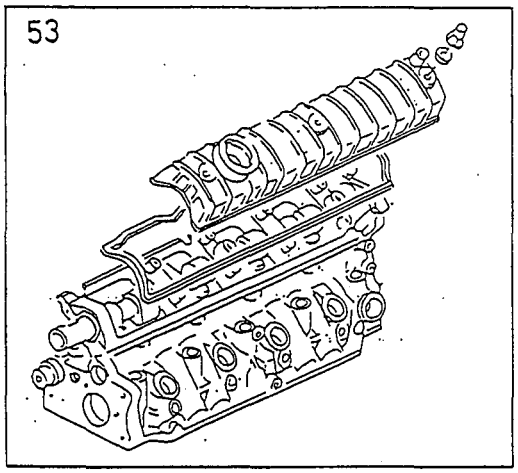

VOLVO
Genuine Parts
NL 210 20036

A	CARB
B	B18E
C	B18F
D	B18 TURBO
E	D19T

CYLINDER HEAD — CYLINDERHUVUD

Group / Grupp 21

Page / Sida 105

Fig	Part No. / Artikel nr	Quantity / Antal A	B	C	D	E	PS	Description	Benämning	Notes / Anmärkning	SR
29	3343739-3	4	4	4	4	-		••Lock	••Lås	(3342108)	5
	3343739-3	-	-	-	-	4		••Lock	••Lås		5
30	3342278-3	4	4	4	-	-		•Inlet valve	•Inloppsventil		2
	3343753-4	-	-	-	4	-		•Inlet valve	•Inloppsventil		2
	3345361-4	-	-	-	-	4		•Inlet valve	•Inloppsventil	-1994	2
	3345515-5	-	-	-	-	4		•Inlet valve	•Inloppsventil	1995-	2
31	3343739-3	4	4	4	4	-		••Lock	••Lås	(3342108)	5
	3343739-3	-	-	-	-	4		••Lock	••Lås		5
32	3342107-4	8	8	8	8	-		•Tappet	•Ventillyftare		2
	3287783-9	-	-	-	-	8		•Tappet	•Ventillyftare	-1994	2
☆	3345578-3	-	-	-	-	8		•Tappet	•Ventillyftare	1995-	2
33	3287782-1	8	8	8	8	8		•Washer	•Bricka		2
34	3342106-6	8	-	-	8	-		•Valve spring	•Ventilfjäder		2
	3342398-9	-	8	8	-	-		•Valve spring	•Ventilfjäder		2
	3345360-6	-	-	-	-	8		•Valve spring	•Ventilfjäder	-1994	2
☆	3345567-6	-	-	-	-	8		•Valve spring	•Ventilfjäder	1995-	2
35	924050-8	1	-	-	-	-		Screw	Skruv		2
36	3342101-7	1	1	1	1	-		Pulley	Remskiva		3
	3343894-6	-	-	-	-	1		Gear	Växel		3
37	8416766-7	1	1	1	1	1		Wedge	Kil		5
38	3343058-8	-	-	1	-	-		Camshaft	Kamaxel		2
	3342100-9	1	-	-	-	-		Camshaft	Kamaxel	B18K,KD	2
	3343058-8	1	-	-	-	-		Camshaft	Kamaxel	B18KP,KPD	2
	3342397-1	-	1	-	-	-		Camshaft	Kamaxel		2
	3343059-6	-	-	-	1	-		Camshaft	Kamaxel	CH -013837	2
	3448743-9	-	-	-	1	-		Camshaft	Kamaxel	CH 013838-	2
	3345359-8	-	-	-	-	1		Camshaft	Kamaxel	-1994	2
	3474188-4	-	-	-	-	1		Camshaft	Kamaxel	1995-	2
39	3287762-3	10	10	10	10	-		Screw	Skruv		2
	3345351-5	-	-	-	-	10		Screw	Skruv		2
40	3287763-1	10	10	10	10	10		Washer	Bricka		2
41	3287963-7	1	1	1	1	1		Screw	Skruv		5
42	8416584-4	1	1	1	1	1		Washer	Bricka		5
43	955894-1	2	-	-	-	-		Washer	Bricka		2
44	955921-2	2	-	-	-	-		Spring washer	Fjäderbricka		2
45	*961991*	2	-	-	-	-	OP	Nut	Mutter		2
46	3343468-9	-	1	1	1	-		Lifting eye	Lyftögla		4
47	3343626-2	1	-	-	-	-		Lifting eye	Lyftögla	CH 067753-	4
48	3418821-9	-	-	-	4	-		Locating pin	Styrpinne		3
	3287757-3	-	-	-	-	4		Pin	Stift		3
49	3343728-6	1	-	-	-	1		Pipe	Rör		4
☆	49a 3345577-5	-	-	-	-	1		Plug	Propp		5
50	946515-4	2	2	2	2	-		Screw	Skruv		2
51	3343671-8	-	1	1	1	-		Lifting eye	Lyftögla		4
52	3345339-0	-	-	-	-	4		Precombustion chambe	Forkammare	O.DIA 37.5mm	4
	3345340-8	-	-	-	-	4		Precombustion chambe	Forkammare	O.DIA 37.7mm	4
53	9031210-9	1	-	-	-	-	EU	Cylinder head	Cylinderhuvud	B18K,KD	6
	9031219-0	1	-	-	-	-	EU	Cylinder head	Cylinderhuvud	B18KP,KPD	4
	9031220-8	-	1	-	-	-	EU	Cylinder head	Cylinderhuvud	(9031224)	6
	9031221-6	-	-	1	-	-	EU	Cylinder head	Cylinderhuvud	CH -016858	6
	9031218-2	-	-	1	-	-	EU	Cylinder head	Cylinderhuvud	CH 016859-	4
	9031222-4	-	-	-	1	-	EU	Cylinder head	Cylinderhuvud	CH -013837	6
	9031217-4	-	-	-	1	-	EU	Cylinder head	Cylinderhuvud	CH 013838-	4
	9031228-1	-	-	-	-	1	EU	Cylinder head	Cylinderhuvud	-1994	4
	9031229-9	-	-	-	-	1	EU	Cylinder head	Cylinderhuvud	1995-	4

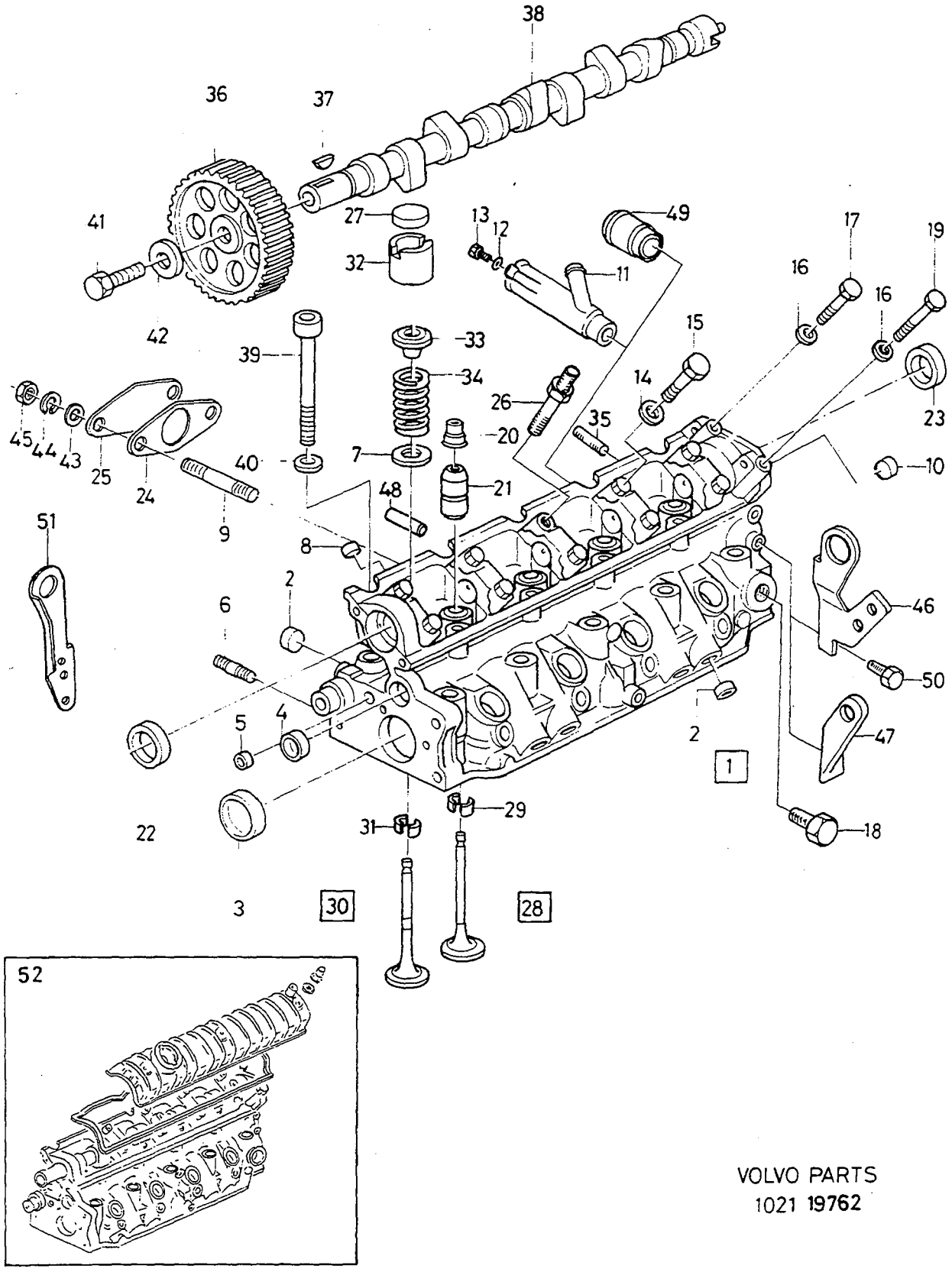

VOLVO PARTS
1021 **19762**

A
B
C
D
E

CYLINDER HEAD — CYLINDERHUVUD

Group / Grupp 21

Page / Sida 107

B18EP,FP,U,B16F,B20F

Fig	Part No. Artikel nr	Quantity / Antal A	B	C	D	E	PS	Description	Benämning	Notes Anmärkning	SR
1	3343717-9	1	-	-	-	-		Cylinder head	Cylinderhuvud	B18EP,FP.B16F	3
	3344838-2	1	-	-	-	-		Cylinder head	Cylinderhuvud	B18U	3
	3345033-9	1	-	-	-	-		Cylinder head	Cylinderhuvud	B20F	3
2	3345189-9	4	-	-	-	-		• Plug	• Propp	(8416855)	5
3	3345287-1	1	-	-	-	-		• Plug	• Propp	(8421211) EXC B20F	5
	3345191-5	1	-	-	-	-		• Plug	• Propp	B20F	3
4	3287553-6	1	-	-	-	-		• Cover	• Huv		3
5	3345188-1	1	-	-	-	-		• Plug	• Propp		3
6	3287760-7	10	-	-	-	-		• Stud	• Pinnskruv		2
7	3459483-8	8	-	-	-	-		• Washer	• Bricka	(8416855)	2
8	3345237-6	1	-	-	-	-		• Plug	• Propp		3
9	3103872-2	2	-	-	-	-		• Stud	• Pinnskruv		2
10	3345237-6	1	-	-	-	-		• Plug	• Propp		3
11	3343056-2	1	-	-	-	-		• Pipe	• Rör	CH -067752	4
	3344449-8	1	-	-	-	-		• Pipe	• Rör	CH 067753-226846	4
	3344776-4	1	-	-	-	-		• Pipe	• Rör	CH 226847-	4
12	3457467-3	1	-	-	-	-		• Gasket	• Packning	CH 067753-	2
13	3104031-4	1	-	-	-	-		• Screw	• Skruv	CH 067753-226846	2
	3104031-4	1	-	-	-	-		• Screw	• Skruv	(3462810) CH 226847-	2
14	120265-4	8	-	-	-	-		• Washer	• Bricka		2
15	963222-5	8	-	-	-	-		• Screw	• Skruv		5
16	8422112-6	2	-	-	-	-		• Washer	• Bricka		5
17	940101-9	1	-	-	-	-		• Screw	• Skruv		2
18	3560027-9	1	-	-	-	-		• Plug	• Propp		2
19	948081-5	1	-	-	-	-		• Lock screw	• Låsskruv	(955279)	2
20	3344261-7	1	-	-	-	-		• Valve seal kit	• Ventiltätningsats	(3343623)	2
21	3343624-7	8	-	-	-	-		• Valve guide	• Ventilstyrning	O.S 13.09mm	2
	3343772-4	8	-	-	-	-		• Valve guide	• Ventilstyrning	O.S 13.36 mm	2
22	3287556-9	1	-	-	-	-		• Sealing ring	• Tätningsring		2
23	3344397-9	1	-	-	-	-		• Sealing ring	• Tätningsring	(3342090)	2
24	3462131-8	1	-	-	-	-		• Gasket	• Packning		5
25	8420352-0	1	-	-	-	-		• Plug	• Plugg		5
26	*(3343727)*	6	-	-	-	-	SP	• Bolt	• Bult	M7 REPL 1 PCS 3923330-9, 1 PCS 3923332-5.	5
	3923330-9	1	-	-	-	-		• Stop screw	• Anslagsskruv	M6	5
27	3287965-2	1	-	-	-	-		• Adjusting washer kit	• Justerbricksats		3
	3287539-5	X	-	-	-	-		• Adjusting washer	• Justerbricka	THK 3.25mm	2
	3287538-7	X	-	-	-	-		• Adjusting washer	• Justerbricka	THK 3.30mm	2
	3287537-9	X	-	-	-	-		• Adjusting washer	• Justerbricka	THK 3.35mm	2
	3287536-1	X	-	-	-	-		• Adjusting washer	• Justerbricka	THK 3.40mm	2
	3287535-3	X	-	-	-	-		• Adjusting washer	• Justerbricka	THK 3.45mm	2
	3287534-6	X	-	-	-	-		• Adjusting washer	• Justerbricka	THK 3.50mm	2
	3287533-8	X	-	-	-	-		• Adjusting washer	• Justerbricka	THK 3.55mm	2
	3287532-0	X	-	-	-	-		• Adjusting washer	• Justerbricka	THK 3.60mm	2
	3287531-2	X	-	-	-	-		• Adjusting washer	• Justerbricka	THK 3.65mm	2
	3287530-4	X	-	-	-	-		• Adjusting washer	• Justerbricka	THK 3.70mm	2
	3287529-6	X	-	-	-	-		• Adjusting washer	• Justerbricka	THK 3.75mm	2
	3287528-8	X	-	-	-	-		• Adjusting washer	• Justerbricka	THK 3.80mm	2
	3287527-0	X	-	-	-	-		• Adjusting washer	• Justerbricka	THK 3.85mm	2
	3287526-2	X	-	-	-	-		• Adjusting washer	• Justerbricka	THK 3.90mm	2
	3287525-4	X	-	-	-	-		• Adjusting washer	• Justerbricka	THK 3.95mm	2
	3287524-7	X	-	-	-	-		• Adjusting washer	• Justerbricka	THK 4.00mm	2
	3287523-9	X	-	-	-	-		• Adjusting washer	• Justerbricka	THK 4.05mm	2
	3287522-1	X	-	-	-	-		• Adjusting washer	• Justerbricka	THK 4.10mm	2
	3287521-3	X	-	-	-	-		• Adjusting washer	• Justerbricka	THK 4.15mm	2
	3287520-5	X	-	-	-	-		• Adjusting washer	• Justerbricka	THK 4.20mm	2
	3287519-7	X	-	-	-	-		• Adjusting washer	• Justerbricka	THK 4.25mm	2
	3287518-9	X	-	-	-	-		• Adjusting washer	• Justerbricka	THK 4.30mm	2
	3287517-1	X	-	-	-	-		• Adjusting washer	• Justerbricka	THK 4.40mm	2
	3287516-3	X	-	-	-	-		• Adjusting washer	• Justerbricka	THK 4.50mm	2
28	3343738-5	4	-	-	-	-		• Exhaust valve	• Avgasventil	B18EP/FP,B16F	2

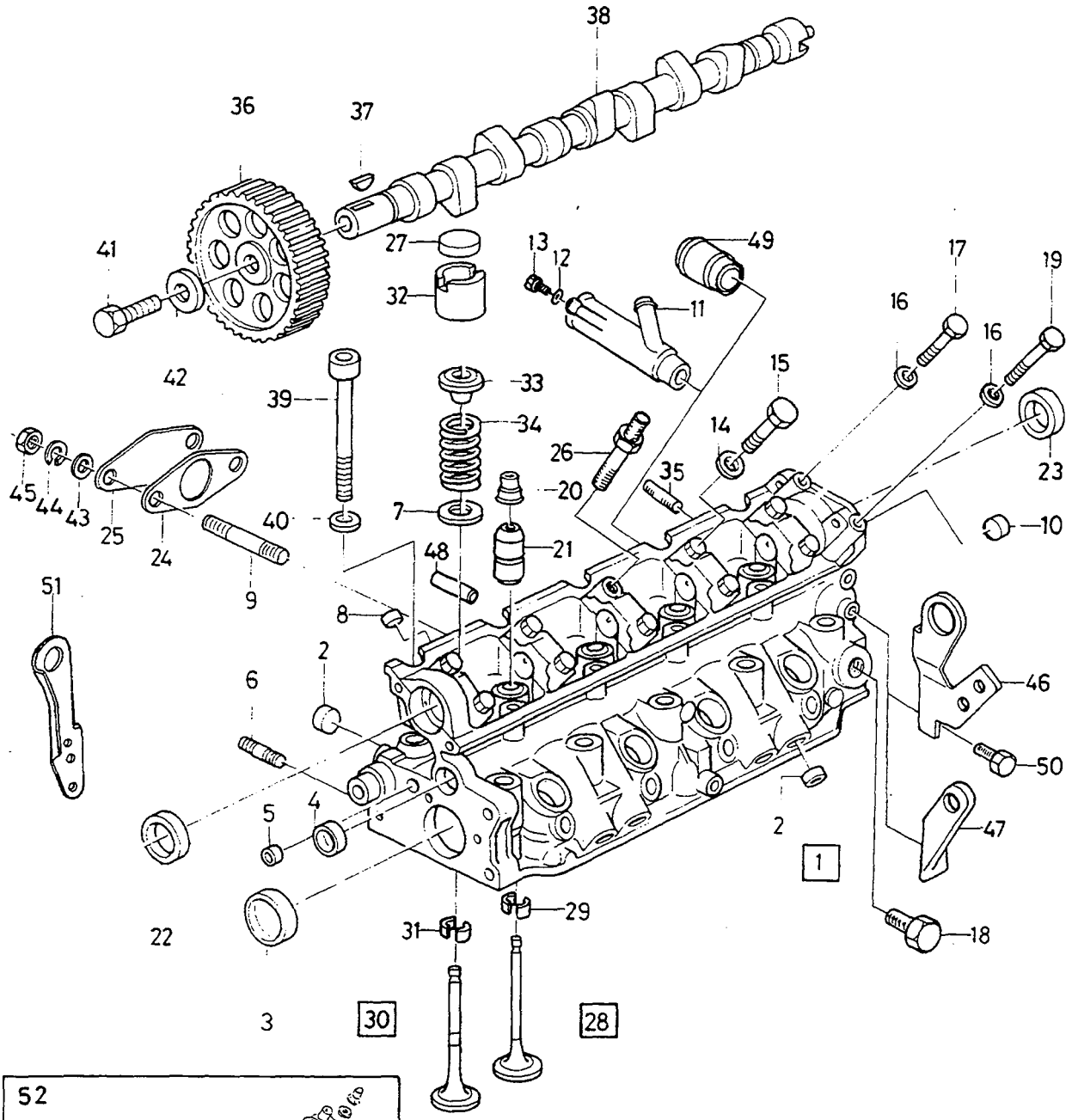

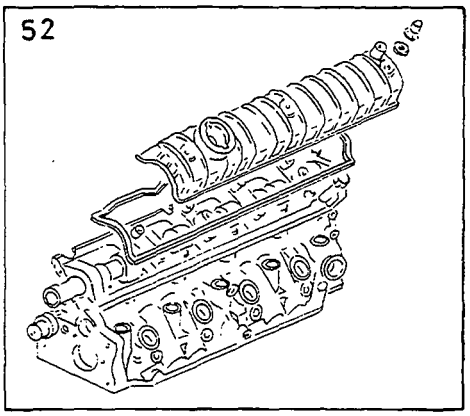

VOLVO PARTS
1021 **19762**

A
B
C
D
E

CYLINDER HEAD — CYLINDERHUVUD

Group / Grupp 21

Page / Sida 109

B18EP,FP,U,B16F,B20F

Fig	Part No. Artikel nr	Quantity / Antal A	B	C	D	E	PS	Description	Benämning	Notes Anmärkning	SR
	3344842-4	4	-	-	-	-		• Exhaust valve	• Avgasventil	B18U,B20F	2
29	3343739-3	4	-	-	-	-		•• Lock	•• Lås	(3342108)	5
30	3342278-3	4	-	-	-	-		• Inlet valve	• Inloppsventil	B18EP,FP.B16F	2
	3344841-6	4	-	-	-	-		• Inlet valve	• Inloppsventil	B18U,B20F	2
31	3343739-3	4	-	-	-	-		•• Lock	•• Lås	(3342108)	5
32	3342107-4	8	-	-	-	-		• Tappet	• Ventillyftare		2
33	3287782-1	8	-	-	-	-		• Washer	• Bricka	B18EP,FP.B16F	2
	3463757-9	8	-	-	-	-		• Washer	• Bricka	B18U,B20F	2
34	3342398-9	8	-	-	-	-		• Valve spring	• Ventilfjäder	B18EP,FP.B16F	2
	3344897-8	8	-	-	-	-		• Valve spring	• Ventilfjäder	(3459761) B18U	2
	3467750-0	8	-	-	-	-		• Valve spring	• Ventilfjäder	B20F	2
35	924050-8	1	-	-	-	-		Screw	Skruv		2
36	3342101-7	1	-	-	-	-		Pulley	Remskiva	EXC B16F	3
	3342101-7	1	-	-	-	-		Pulley	Remskiva	B16F, CH -358975	3
	3468355-7	1	-	-	-	-		Pulley	Remskiva	B16F, CH 358976-	4
37	8416766-7	1	-	-	-	-		Wedge	Kil		5
38	3344305-2	1	-	-	-	-		Camshaft	Kamaxel	EXC B18U, B20F	2
	3344305-2	1	-	-	-	-		Camshaft	Kamaxel	B20F. -1993	2
	3467762-5	1	-	-	-	-		Camshaft	Kamaxel	B20F. 1994-	2
	3344832-5	1	-	-	-	-		Camshaft	Kamaxel	B18U	2
39	3287762-3	10	-	-	-	-		Screw	Skruv		2
40	3287763-1	10	-	-	-	-		Washer	Bricka		2
41	3287963-7	1	-	-	-	-		Screw	Skruv		5
42	8416584-4	1	-	-	-	-		Washer	Bricka		5
43	955894-1	2	-	-	-	-		Washer	Bricka		2
44	955921-2	2	-	-	-	-		Spring washer	Fjäderbricka		2
45	*961991*	2	-	-	-	-	OP	Nut	Mutter		2
46	3343468-9	1	-	-	-	-		Lifting eye	Lyftögla		4
47	3343626-2	1	-	-	-	-		Lifting eye	Lyftögla	CH 067753-	4
48	3418821-9	1	-	-	-	-		Locating pin	Styrpinne		3
49	3343728-6	1	-	-	-	-		Pipe	Rör	B18U	4
										B20F, CH 384019-	
50	946515-4	1	-	-	-	-		Screw	Skruv		2
51	3343671-8	1	-	-	-	-		Lifting eye	Lyftögla		4
52	9031225-7	1	-	-	-	-	EU	Cylinder head	Cylinderhuvud	B18U	3
	9031216-6	1	-	-	-	-	EU	Cylinder head	Cylinderhuvud	B18EP,FP.B16F	4
	9031226-5	1	-	-	-	-	EU	Cylinder head	Cylinderhuvud	B20F. -1993	3
	9031227-3	1	-	-	-	-	EU	Cylinder head	Cylinderhuvud	B20F. 1994-	3

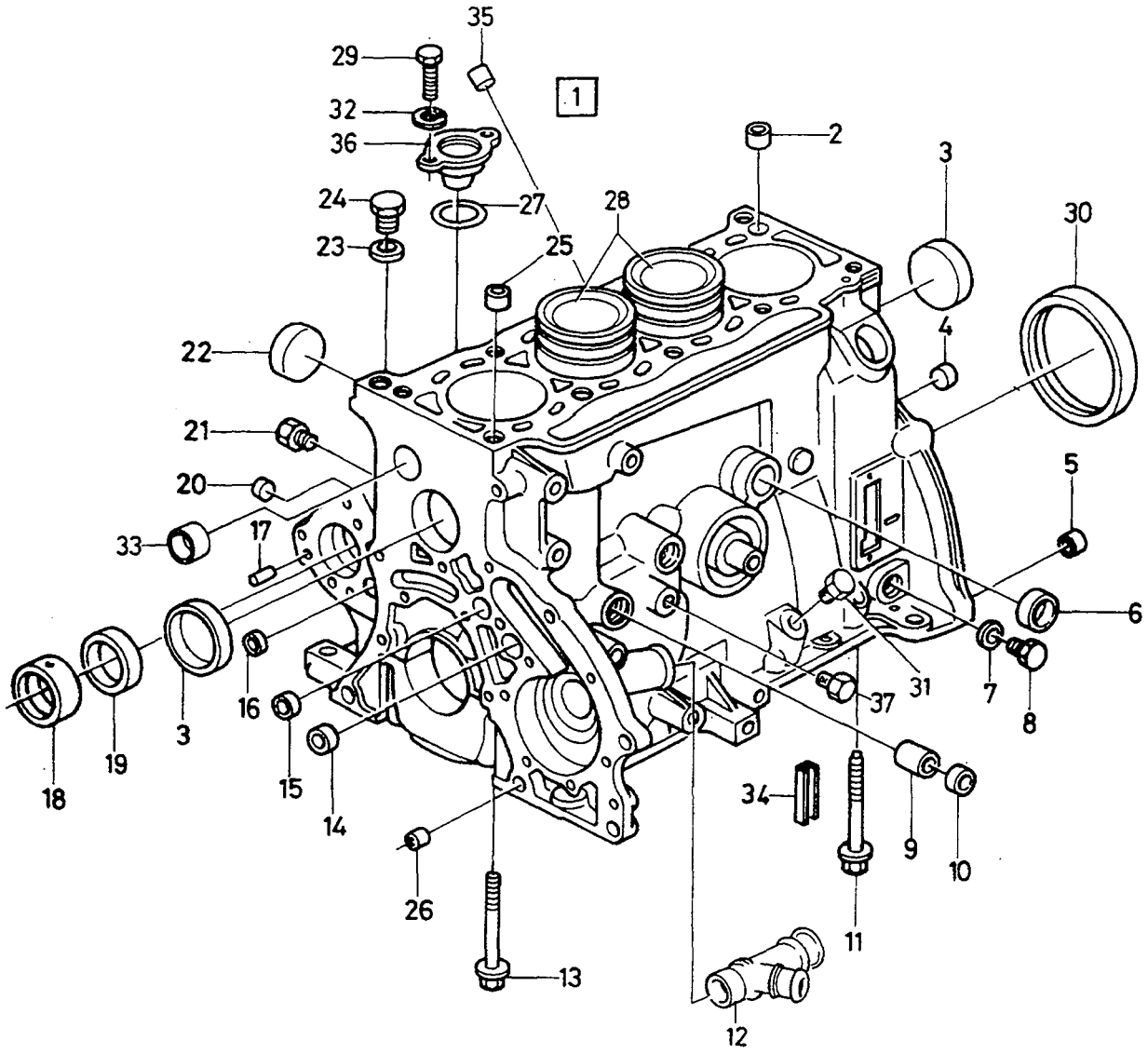

VOLVO PARTS
1021 19495

A
B
C
D
E

ENGINE BLOCK — CYLINDERBLOCK

Group / Grupp 21

Page / Sida 111

Fig	Part No. / Artikel nr	Quantity / Antal A	B	C	D	E	PS	Description	Benämning	Notes / Anmärkning	SR
1	3344460-5	1	-	-	-	-		Cylinder block	Cylinderblock	B16F	5
	3343088-5	1	-	-	-	-		Cylinder block	Cylinderblock	B18K	5
	3342366-6	1	-	-	-	-		Cylinder block	Cylinderblock	B18E	5
	3343040-6	1	-	-	-	-		Cylinder block	Cylinderblock	(3343722) B18KP/F	5
	3344294-8	1	-	-	-	-		Cylinder block	Cylinderblock	B18EP/FP	5
	3343041-4	1	-	-	-	-		Cylinder block	Cylinderblock	B18 TURBO	5
	3344836-6	1	-	-	-	-		Cylinder block	Cylinderblock	B18U	5
☆	3345661-7	1	-	-	-	-		Cylinder block	Cylinderblock	B18U-200/203	5
	3345025-5	1	-	-	-	-		Cylinder block	Cylinderblock	B20F. -1993	5
	3345420-8	1	-	-	-	-		Cylinder block	Cylinderblock	B20F. 1994-	5
	3345329-1	1	-	-	-	-		Cylinder block	Cylinderblock	D19T. -1994	5
	3345508-0	1	-	-	-	-		Cylinder block	Cylinderblock	D19T. 1995-	5
2	3102863-2	1	-	-	-	-		• Guide bushing	• Styrbussning		2
3	3345192-3	1	-	-	-	-		• Plug	• Propp	(3287721) I.DIA 50mm	3
	3345192-3	1	-	-	-	-		• Plug	• Propp	I.DIA 50,2mm	3
4	3267983-9	1	-	-	-	-		• Plug	• Propp		3
5	3101782-5	2	-	-	-	-		• Guide bushing	• Styrbussning		3
6	3345190-7	1	-	-	-	-		• Plug	• Propp		5
7	3344421-7	1	-	-	-	-		• Gasket	• Packning	(8421176)	5
8	3287723-5	1	-	-	-	-		• Plug	• Propp		2
9	3287728-4	1	-	-	-	-		• Bushing	• Bussning		5
10	3345189-9	1	-	-	-	-		• Plug	• Propp	(8416855)	5
11	3287720-1	2	-	-	-	-		• Screw	• Skruv		2
12	3467519-9	1	-	-	-	-		• Pipe	• Rör	(3344340) EXC B18U EXC B20F,D19T	4
	3462646-5	1	-	-	-	-		• Pipe	• Rör	B18U,B20F	4
	3345330-9	1	-	-	-	-		• Pipe	• Rör	D19T	4
13	3344543-8	10	-	-	-	-		• Screw	• Skruv	(3287719)	2
14	3345189-9	1	-	-	-	-		• Plug	• Propp	(8416855)	5
15	3267983-9	1	-	-	-	-		• Plug	• Propp		3
16	3345237-6	1	-	-	-	-		• Plug	• Propp		3
17	3287757-3	1	-	-	-	-		• Pin	• Stift		3
18	3287725-0	1	-	-	-	-		• Bushing	• Bussning		5
19	3287724-3	1	-	-	-	-		• Bushing	• Bussning		5
20	3345237-6	2	-	-	-	-		• Plug	• Propp		3
21	3102858-2	1	-	-	-	-		• Plug	• Propp		2
22	3345191-5	3	-	-	-	-		• Plug	• Propp		3
23	3343724-5	1	-	-	-	-		• Gasket	• Packning		2
24	3287274-9	1	-	-	-	-		• Plug	• Propp		3
25	3102863-2	1	-	-	-	-		• Guide bushing	• Styrbussning		2
26	8409638-7	1	-	-	-	-		• Guide sleeve	• Styrhylsa		5
27	3287544-5	1	-	-	-	-		• Sealing ring	• Tätningsring		4
28		-	-	-	-	-		• Piston complete	• Kolv komplett		
		-	-	-	-	-		B18CARB.E,F,TURBO	B18CARB.E,F,TURBO	SEE 21 • 113	
		-	-	-	-	-		B18EP,FP,U.B16F.D19T.B20F	B18EP,FP,U.B16F.D19T.B20F	SEE 21 • 115	
29	8415526-6	2	-	-	-	-		Screw	Skruv		5
30	3287542-9	1	-	-	-	-		Seal	Tätning		2
31	3560027-9	1	-	-	-	-		Plug	Propp		2
32	3342371-6	2	-	-	-	-		Washer	Bricka		3
33	3342066-2	1	-	-	-	-		Plug	Propp		5
34	8406922-8	1	-	-	-	-		Seal	Tätning	THK 5.10	5
	3287956-1	1	-	-	-	-		Seal	Tätning	THK 6.00	3
35	3342065-4	1	-	-	-	-		Plug	Propp		5
36	3287543-7	1	-	-	-	-		Lock plate	Låsplåt		5
37	3344278-1	1	-	-	-	-		Plug	Propp	B18K	2

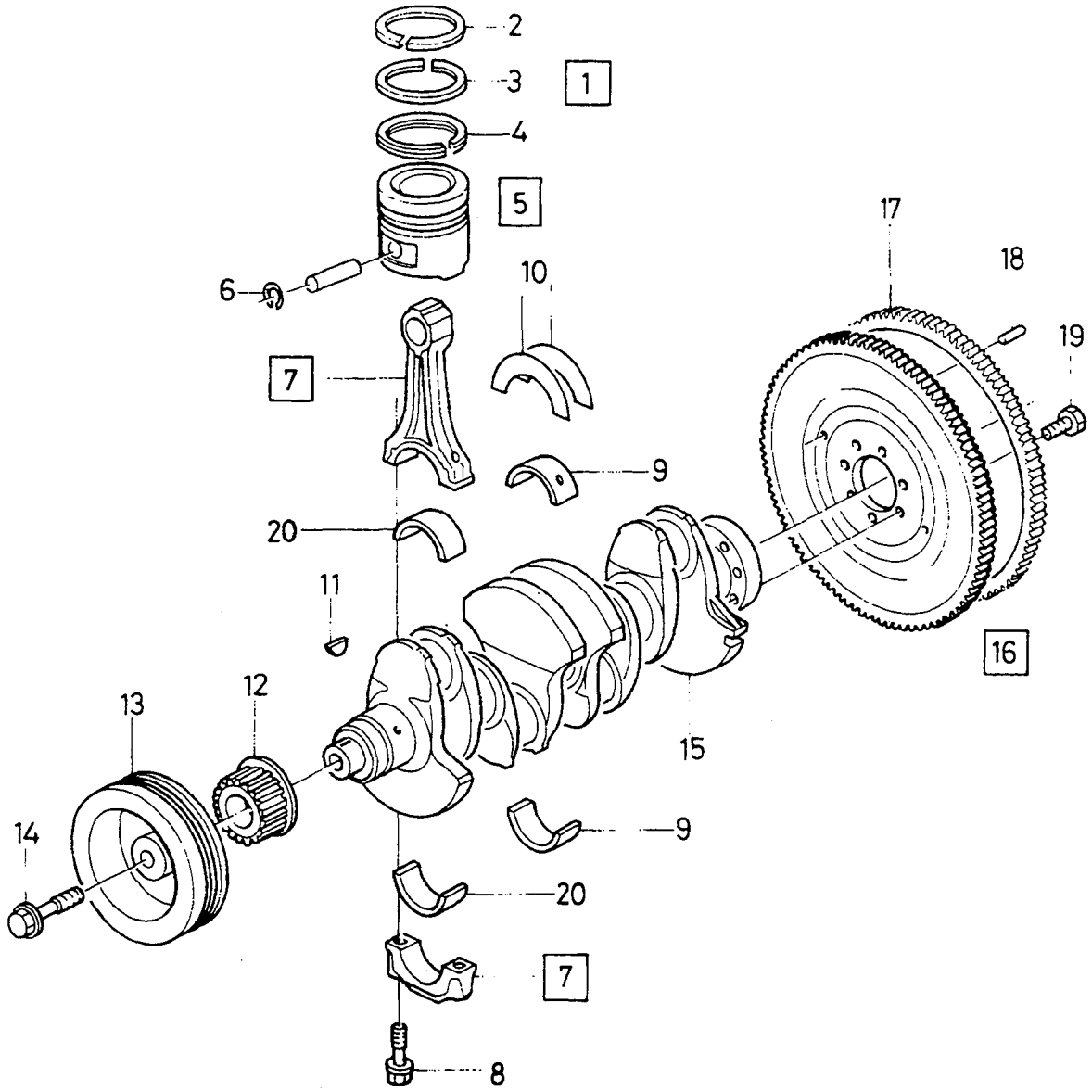

VOLVO PARTS
1021 19250

A	B18K,KD
B	B18KP,KPD
C	B18E
D	B18F
E	B18 TURBO

CRANK MECHANISM — VEVMEKANISM

Group / Grupp 21

Page / Sida 113

Fig	Part No. / Artikel nr	Quantity / Antal A	B	C	D	E	PS	Description	Benämning	Notes / Anmärkning	SR
1	3343250-1	4	4	4	4	4		Piston ring kit	Kolvringsats	(3343248) STD	5
	3343249-3	4	4	4	4	4		Piston ring kit	Kolvringsats	(3343247) O.S 0.25mm	5
2		-	-	-	-	-	KN	• Piston ring	• Kolvring		
3		-	-	-	-	-	KN	• Piston ring	• Kolvring		
4		-	-	-	-	-	KN	• Oil scraper ring	• Oljeskrapring		
5	3342380-7	-	-	4	-	-		Piston	Kolv	STD MARKED A	2
	3342381-5	-	-	4	-	-		Piston	Kolv	STD MARKED B	2
	3342382-3	-	-	4	-	-		Piston	Kolv	STD MARKED C	2
	3343045-5	-	4	-	4	-		Piston	Kolv	STD MARKED A	2
	3342920-0	4	-	-	-	-		Piston	Kolv	STD MARKED A	2
	3343047-1	-	4	-	4	-		Piston	Kolv	STD MARKED B	2
	3342921-8	4	-	-	-	-		Piston	Kolv	STD MARKED B	2
	3343049-7	-	4	-	4	-		Piston	Kolv	STD MARKED C	2
	3342922-6	4	-	-	-	-		Piston	Kolv	STD MARKED C	2
	3343046-3	-	-	-	-	4		Piston	Kolv	STD MARKED A	2
	3343048-9	-	-	-	-	4		Piston	Kolv	STD MARKED B	2
	3343050-5	-	-	-	-	4		Piston	Kolv	STD MARKED C	2
	3343586-8	-	-	4	-	-		Piston	Kolv	O.S MARKED U	2
	3343586-8	-	-	4	-	-		Piston	Kolv	(3343587) O.S MARKED V	2
	3343586-8	-	-	4	-	-		Piston	Kolv	(3343588) O.S MARKED W	2
	3343702-1	-	4	-	4	-		Piston	Kolv	(3343703) O.S MARKED U	2
	3343017-4	4	-	-	-	-		Piston	Kolv	O.S MARKED U	2
	3343017-4	4	-	-	-	-		Piston	Kolv	(3343018) O.S MARKED V	2
	3343702-1	-	4	-	4	-		Piston	Kolv	(3343704) O.S MARKED W	2
	3344886-1	-	4	-	4	-		Piston, cpl	Kolv,kmpl.	O.S 81,50mm	2
	3343017-4	4	-	-	-	-		Piston	Kolv	(3343019) O.S MARKED W	2
	3344887-9	4	-	-	-	-		Piston, cpl	Kolv,kmpl.	O.S 81.50mm	2
	3343705-4	-	-	-	-	4		Piston	Kolv	(3343706) O.S MARKED U	2
6	3343918-3	8	8	8	8	8		• Lock ring	• Låsring		2
7	3343044-8	-	1	1	1	1		Connecting rod kit	Vevstaksats	(3342377)	3
	3342071-2	1	-	-	-	-		Connecting rod kit	Vevstaksats		3
8	3342072-0	8	8	8	8	8		• Screw	• Skruv		2
9	3287711-0	1	1	1	1	1		Main bearing kit	Ramlagersats	I.DIA 54.55mm	5
	3287712-8	1	1	1	1	1		Main bearing kit	Ramlagersats	I.DIA 54.80mm	5
10	3287713-6	1	1	1	1	1		Thrust washer kit	Tryckbricksats	THK 2.30mm	2
	3287714-4	1	1	1	1	1		Thrust washer kit	Tryckbricksats	THK 2.35mm	2
	3287715-1	1	1	1	1	1		Thrust washer kit	Tryckbricksats	THK 2.40mm	2
	3287716-9	1	1	1	1	1		Thrust washer kit	Tryckbricksats	THK 2.45mm	2
11	8416766-7	1	1	1	1	1		Wedge	Kil		5
12	3342069-6	1	1	1	1	1		Gear	Växel		3
13	3342376-5	1	1	1	1	1		Pulley	Remskiva		3
14	3287633-6	1	1	1	1	1		Screw	Skruv		2
15	3287735-9	1	1	1	1	1		Crankshaft	Vevaxel		5
16	3411116-1	1	1	1	1	-		Flywheel	Svänghjul		4
	3433338-5	-	-	-	-	1		Flywheel	Svänghjul	CH -205699	4
	3454004-7	-	-	-	-	1		Flywheel	Svänghjul	CH 205700-	4
17	3560177-2	1	1	1	1	1		• Gear ring	• Kuggkrans		4
18	8427028-9	3	3	3	3	-		• Pin	• Stift		5
	3292396-3	-	-	-	-	3		• Pin	• Stift		2
19	3122176-5	7	7	7	7	7		Screw	Skruv		2
20	3287717-7	1	1	1	1	1		Big end bearing kit	Vevstakslagersats	I.DIA 47.75mm	2
	3344542-0	1	1	1	1	1		Main bearing kit	Ramlagersats	(3287718) I.DIA 48.00mm	5

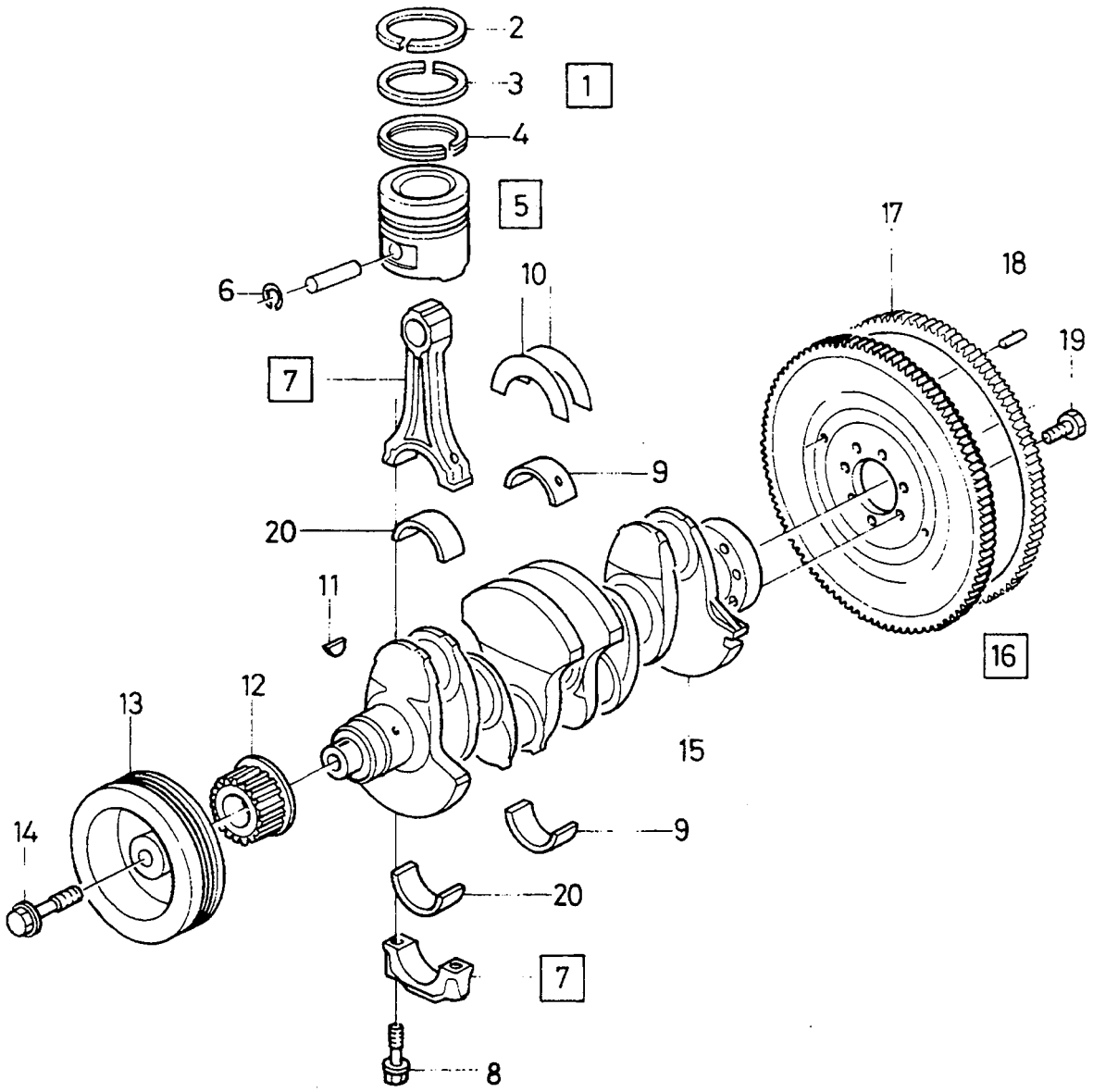

VOLVO PARTS
1021 19250

A
B
C
D
E

CRANK MECHANISM — VEVMEKANISM

Group / Grupp 21

Page / Sida 115

B16F,B18EP,FP,U,B20F,D19T

Fig	Part No. Artikel nr	Quantity / Antal A	B	C	D	E	PS	Description	Benämning	Notes Anmärkning	SR
1	3343250-1	4	-	-	-	-		Piston ring kit	Kolvringsats	(3343248) B18EP/FP. STD	5
	3343249-3	4	-	-	-	-		Piston ring kit	Kolvringsats	(3343247) B18EP/FP O.S 0,25mm	5
	3344459-7	4	-	-	-	-		Piston ring kit	Kolvringsats	B16F, STD	5
	3344931-5	4	-	-	-	-		Piston ring kit	Kolvringsats	B16F, O.S 0,25mm	5
	3345187-3	4	-	-	-	-		Piston ring kit	Kolvringsats	B20F,B18U. STD	5
	3345572-6	4	-	-	-	-		Piston ring kit	Kolvringsats	B20F,B18U, O.S 0.25mm. -1993	5
	3345390-3	4	-	-	-	-		Piston ring kit	Kolvringsats	D19T. STD -1994	5
	3345510-6	4	-	-	-	-		Piston ring kit	Kolvringsats	D19T. STD 1995-	5
2		-	-	-	-	-	KN	• Compression ring	• Kompressionsring		
3		-	-	-	-	-	KN	• Compression ring	• Kompressionsring		
4		-	-	-	-	-	KN	• Oil scraper ring	• Oljeskrapring		
5		-	-	-	-	-		Piston	Kolv		
								B16F	B16F		
	3453673-0	4	-	-	-	-		Piston	Kolv	STD MARKED A	2
	3453674-8	4	-	-	-	-		Piston	Kolv	STD MARKED B	2
	3458526-5	4	-	-	-	-		Piston	Kolv	(3458527) O.S MARKED U	2
								B18EP/FP	B18EP/FP		
	3344295-5	4	-	-	-	-		Piston	Kolv	STD MARKED A	2
	3344296-3	4	-	-	-	-		Piston	Kolv	STD MARKED B	2
	3344297-1	4	-	-	-	-		Piston	Kolv	STD MARKED C	2
	3344298-9	4	-	-	-	-		Piston	Kolv	O.S MARKED U	2
	3344298-9	4	-	-	-	-		Piston	Kolv	(3344299) O.S MARKED V	2
	3344298-9	4	-	-	-	-		Piston	Kolv	(3344300) O.S MARKED W	2
								B18U	B18U		
	3344844-0	4	-	-	-	-		Piston	Kolv	STD MARKED A	2
	3344845-7	4	-	-	-	-		Piston	Kolv	STD MARKED B	2
	3344846-5	4	-	-	-	-		Piston	Kolv	STD MARKED C	2
☆	3345649-2	4	-	-	-	-		Piston	Kolv	O.S. O.DIA 82.9 mm	2
								B18U-200/203	B18U-200/203		
☆	3345664-1	4	-	-	-	-		Piston	Kolv	MARKED A	2
☆	3345665-8	4	-	-	-	-		Piston	Kolv	MARKED B	2
☆	3345666-6	4	-	-	-	-		Piston	Kolv	MARKED C	2
								B20F	B20F		
	3345028-9	4	-	-	-	-		Piston	Kolv	STD MARKED A. -1993	2
	3345029-7	4	-	-	-	-		Piston	Kolv	STD MARKED B. -1993	2
	3345571-8	4	-	-	-	-		Piston	Kolv	O.S. -1993	2
	3345030-5	4	-	-	-	-		Piston	Kolv	STD MARKED C. -1993	2
	3345221-0	4	-	-	-	-		Piston	Kolv	STD MARKED A. 1994-	2
	3345222-8	4	-	-	-	-		Piston	Kolv	STD MARKED B. 1994-	2
	3345223-6	4	-	-	-	-		Piston	Kolv	STD MARKED C. 1994-	2
☆	3345650-0	4	-	-	-	-		Piston	Kolv	O.S. O.DIA 82.9 mm	2
								D19T	D19T		
	3345389-5	4	-	-	-	-		Piston	Kolv	STD. -1994	2
	3345509-8	4	-	-	-	-		Piston	Kolv	STD. 1995-	2
6	3343918-3	8	-	-	-	-		• Lock ring	• Låsring	EXC D19T	2
	3345391-1	8	-	-	-	-		• Circlip	• Lasring	D19T	2
7	3343044-8	1	-	-	-	-		Connecting rod kit	Vevstaksats	(3342377) EXC B18U, B20F, D19T	3
	3344826-7	1	-	-	-	-		Connecting rod kit	Vevstaksats	B18U	3
	3345027-1	1	-	-	-	-		Connecting rod kit	Vevstaksats	B20F. -1993	3

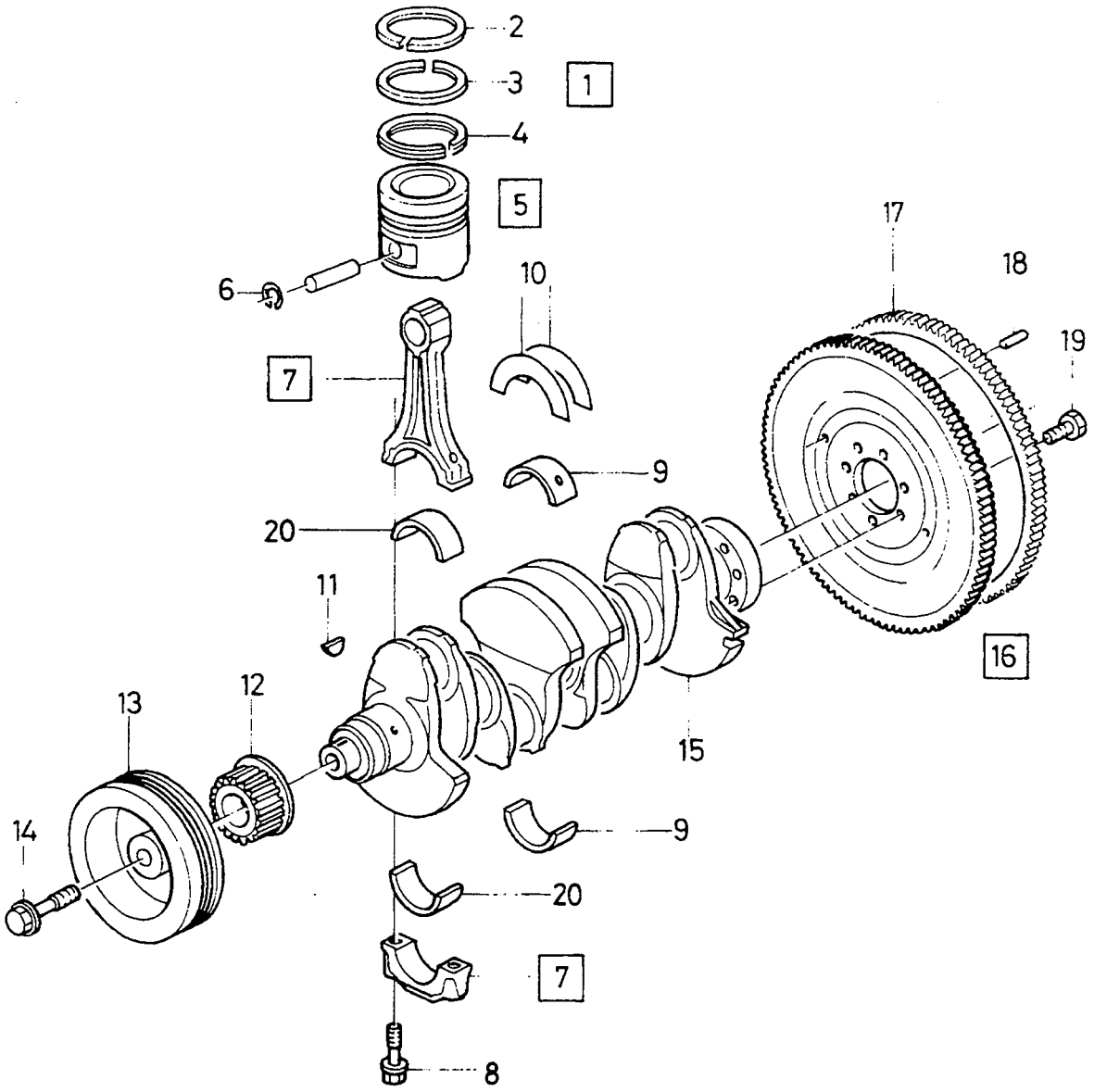

VOLVO PARTS
1021 19250

A
B
C
D
E

CRANK MECHANISM — VEVMEKANISM

Group / Grupp 21

Page / Sida 117

B16F,B18EP,FP,U,B20F,D19T

Fig	Part No. Artikel nr	Quantity / Antal A	B	C	D	E	PS	Description	Benämning	Notes Anmärkning	SR
	3345224-4	1	-	-	-	-		Connecting rod kit	Vevstaksats	B20F. 1994-	3
	3345334-1	1	-	-	-	-		Connecting rod kit	Vevstaksats	D19T	3
8	3342072-0	8	-	-	-	-		•Screw	•Skruv		2
9	3287711-0	1	-	-	-	-		Main bearing kit	Ramlagersats	I.DIA 54.55mm	5
	3287712-8	1	-	-	-	-		Main bearing kit	Ramlagersats	I.DIA 54.80mm	5
10	3287713-6	1	-	-	-	-		Thrust washer kit	Tryckbricksats	THK 2.30mm	2
	3287714-4	1	-	-	-	-		Thrust washer kit	Tryckbricksats	THK 2.35mm	2
	3287715-1	1	-	-	-	-		Thrust washer kit	Tryckbricksats	THK 2.40mm	2
	3287716-9	1	-	-	-	-		Thrust washer kit	Tryckbricksats	THK 2.45mm	2
11	8416766-7	1	-	-	-	-		Wedge	Kil		5
12	3342069-6	1	-	-	-	-		Gear	Växel	EXC D19T	3
	3344151-0	1	-	-	-	-		Gear	Växel	D19T	3
13	3342376-5	1	-	-	-	-		Pulley	Remskiva	EXC B20F,D19T	3
	3345026-3	1	-	-	-	-		Pulley	Remskiva	B20F	3
	3345333-3	1	-	-	-	-		Pulley	Remskiva	D19T	3
14	3287633-6	1	-	-	-	-		Screw	Skruv		2
15	3287735-9	1	-	-	-	-		Crankshaft	Vevaxel	EXC B20F,D19T	5
	3345659-1	1	-	-	-	-		Crankshaft	Vevaxel	B18U-200/203	5
	3462760-4	1	-	-	-	-		Crankshaft	Vevaxel	B20F,D19T	5
16	3411116-1	1	-	-	-	-		Flywheel	Svänghjul	EXC B18U,B20F,D19T	4
	3411116-1	1	-	-	-	-		Flywheel	Svänghjul	B18U MAN.TRANS CH -471441	4
	3345180-8	1	-	-	-	-		Flywheel	Svänghjul	B18U MAN.TRANS CH 471442-	4
	3454004-7	1	-	-	-	-		Flywheel	Svänghjul	B20F	4
	3466916-8	1	-	-	-	-		Flywheel	Svänghjul	CVT, CH -471441	4
	3471495-6	1	-	-	-	-		Flywheel	Svänghjul	CVT, CH 471442-	4
	3345332-5	1	-	-	-	-		Flywheel	Svänghjul	D19T	4
17	3560177-2	1	-	-	-	-		•Gear ring	•Kuggkrans		4
18	8427028-9	3	-	-	-	-		•Pin	•Stift		5
19	3122176-5	7	-	-	-	-		Screw	Skruv		2
20	3287717-7	1	-	-	-	-		Big end bearing kit	Vevstakslagersats	I.DIA 47.75mm	2
	3344542-0	1	-	-	-	-		Main bearing kit	Ramlagersats	(3287718) I.DIA 48.00mm	5

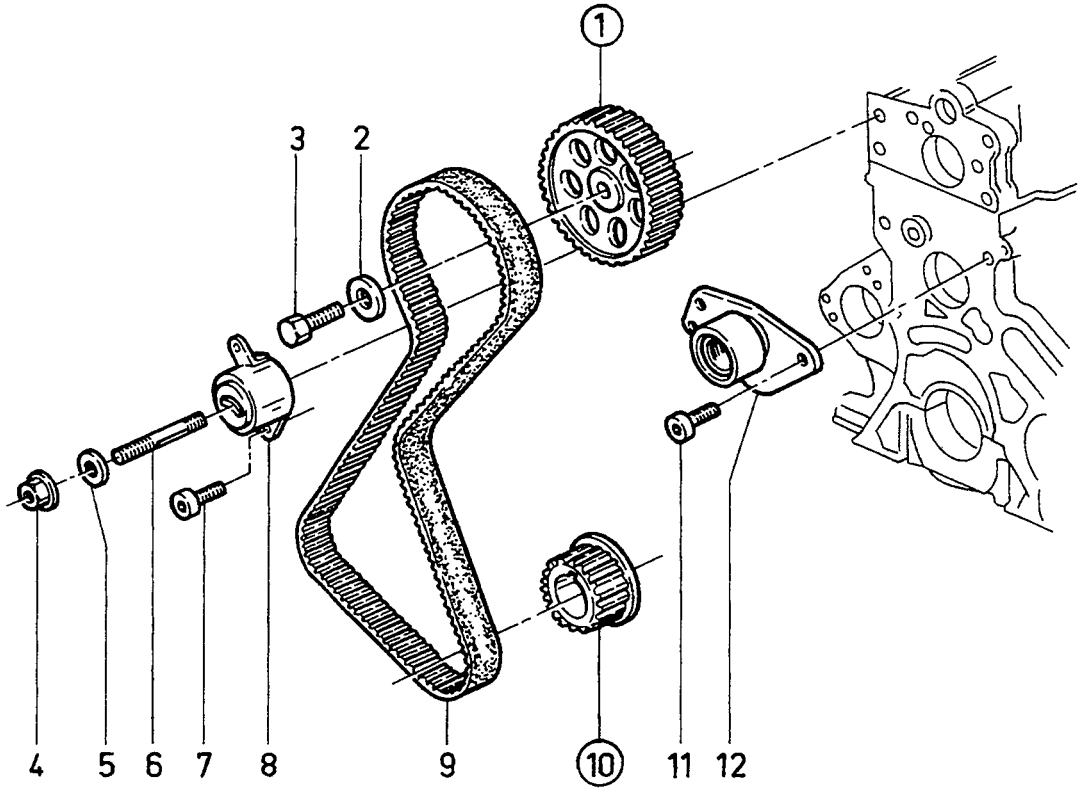
1
3
2
4
5
6
7
8
9
10
11
12

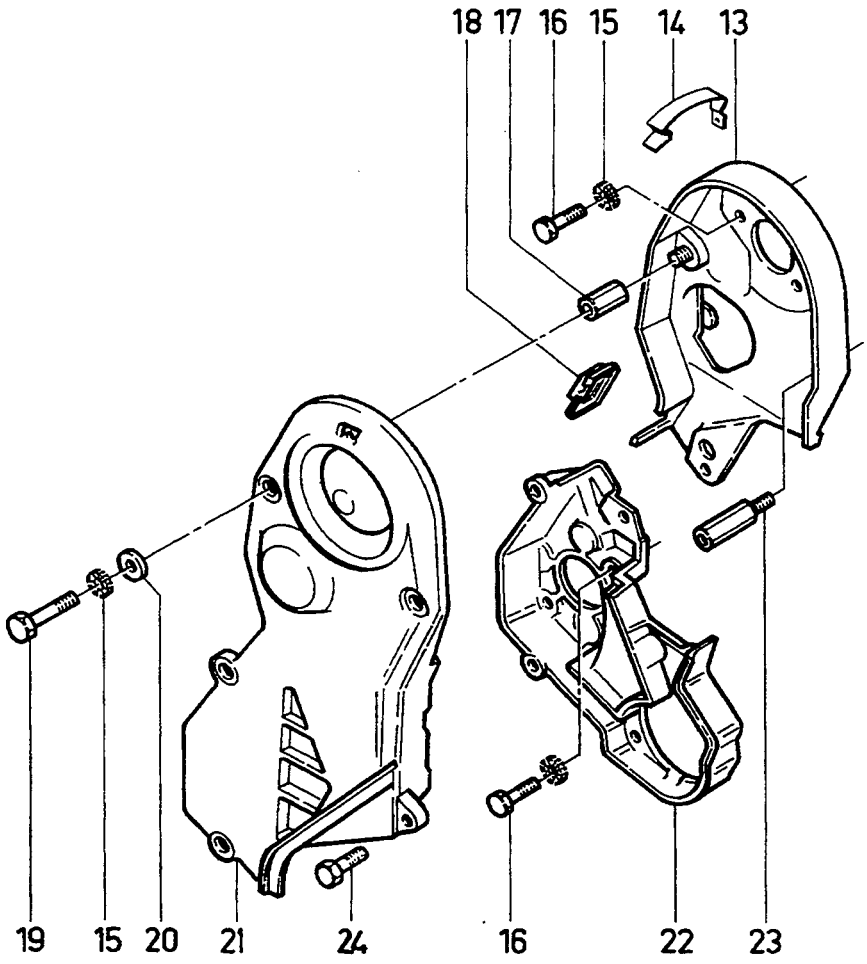
18
17
16
15
14
13
19
15
20
21
24
16
22
23

A
B
C
D
E

BELT TRANSMISSION — REMTRANSMISSION

Group / Grupp 21

Page / Sida 119

EXC D19T

Fig	Part No. Artikel nr	Quantity / Antal A	B	C	D	E	PS	Description	Benämning	Notes Anmärkning	SR
1		1	-	-	-	-		Pulley	Kuggremhjul	SEE 21-101	
2	3287536-1	1	-	-	-	-		Adjusting washer	Justerbricka		2
3	3287963-7	1	-	-	-	-		Screw	Skruv		5
4	3343742-7	1	-	-	-	-		Nut	Mutter		3
5	955895-8	1	-	-	-	-		Washer	Bricka		2
6	3343905-0	1	-	-	-	-		Stud	Pinnskruv	M10	3
	3344389-6	1	-	-	-	-		Stud	Pinnskruv	M12	3
7	3344552-9	1	-	-	-	-		Screw	Skruv	(3343743)	4
8	3343741-9	1	-	-	-	-		Roller	Rulle		3
9	3343720-3	1	-	-	-	-		Tooth belt	Kuggrem	EXC B20F	2
	3463763-7	1	-	-	-	-		Tooth belt	Kuggrem	B20F	2
10		1	-	-	-	-		Pulley	Kuggremhjul	SEE 21-113	
11	3342144-7	2	-	-	-	-		Screw	Skruv		2
12	3343740-1	1	-	-	-	-		Roller	Rulle		3
13	3343731-0	1	-	-	-	-		Casing, upper	Kåpa, övre	EXC B20F	4
	3463760-3	1	-	-	-	-		Casing, upper	Kåpa, övre	B20F	4
14	3343737-7	1	-	-	-	-		Clip	Clips		3
15	955948-5	10	-	-	-	-		Lock washer	Låsbricka		2
16	3267246-1	6	-	-	-	-		Screw	Skruv		2
17	3343733-6	1	-	-	-	-		Bolt	Bult		3
18	3343736-9	1	-	-	-	-		Cover	Huv		3
19	955272-0	4	-	-	-	-		Screw	Skruv	EXC B20F	2
	3267246-1	4	-	-	-	-		Screw	Skruv	B20F	2
20	3342095-1	4	-	-	-	-		Washer	Bricka		3
21	3343732-8	1	-	-	-	-		Cover	Huv	EXC B20F	4
	3463762-9	1	-	-	-	-		Cover	Huv	B20F	4
22	3343735-1	1	-	-	-	-		Casing, lower	Kåpa, undre		4
23	3343734-4	1	-	-	-	-		Bolt	Bult		3
24	3121299-6	1	-	-	-	-		Bolt	Bult		3

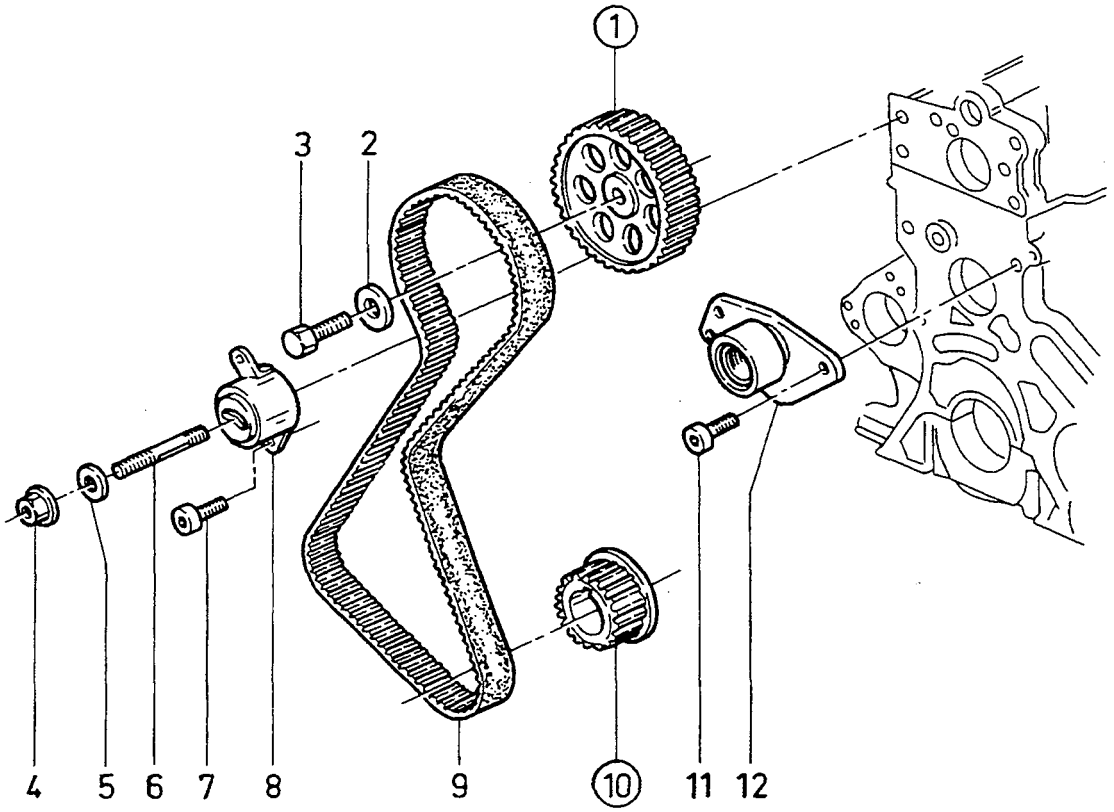
1
3
2
4
5
6
7
8
9
10
11
12

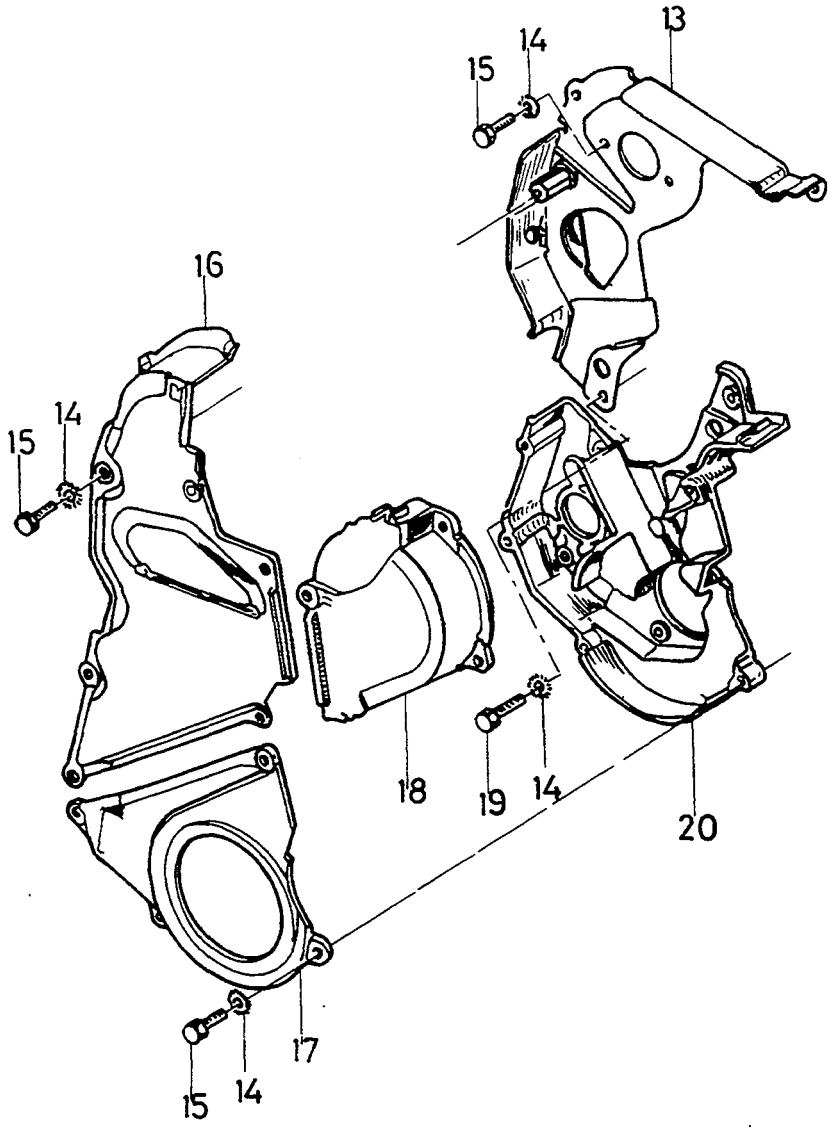
13
14
15
16
14
15
18
19
14
20
17
15
14

A
B
C
D
E

BELT TRANSMISSION — REMTRANSMISSION

Group / Grupp: 21

Page / Sida: 121

D19T

Fig	Part No. Artikel nr	Quantity / Antal A	B	C	D	E	PS	Description	Benämning	Notes Anmärkning	SR
1		1	-	-	-	-		Pulley	Kuggremhjul	SEE 21•101	
2	8416766-7	1	-	-	-	-		Wedge	Kil		5
3	3287963-7	1	-	-	-	-		Screw	Skruv		5
4	3343742-7	1	-	-	-	-		Nut	Mutter		3
5	955895-8	1	-	-	-	-		Washer	Bricka		2
6	3344389-6	1	-	-	-	-		Stud	Pinnskruv		3
7	3344555-2	1	-	-	-	-		Bolt	Bult		3
8	3343741-9	1	-	-	-	-		Roller	Rulle		3
9	3343893-8	1	-	-	-	-		Tooth belt	Kuggrem		2
10		1	-	-	-	-		Pulley	Kuggremhjul	SEE 21•115	
11	3342144-7	2	-	-	-	-		Screw	Skruv		2
12	3343740-1	1	-	-	-	-		Roller	Rulle		3
13	3345353-1	1	-	-	-	-		Casing, upper	Kåpa, övre		4
14	955948-5	X	-	-	-	-		Lock washer	Låsbricka		2
15	3267246-1	X	-	-	-	-		Screw	Skruv		2
16	3345357-2	1	-	-	-	-		Cover	Huv		4
17	3345354-9	1	-	-	-	-		Cover	Huv		4
18	3345355-6	1	-	-	-	-		Cover	Huv		4
19	8421040-0	6	-	-	-	-		Screw	Skruv		5
20	3345356-4	1	-	-	-	-		Casing, lower	Kåpa, undre		4

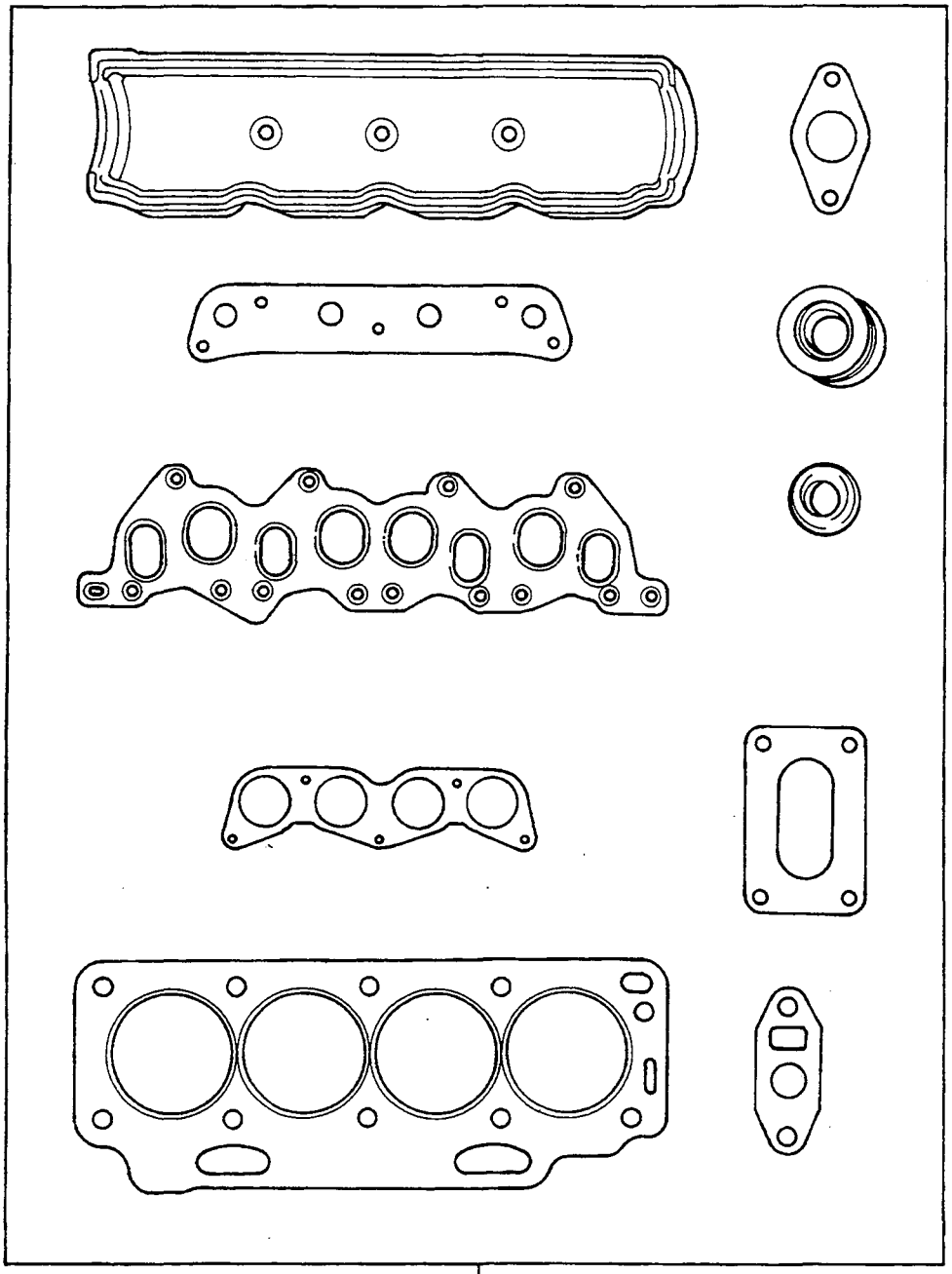

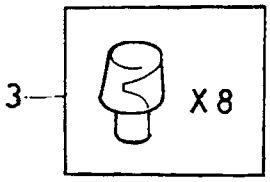

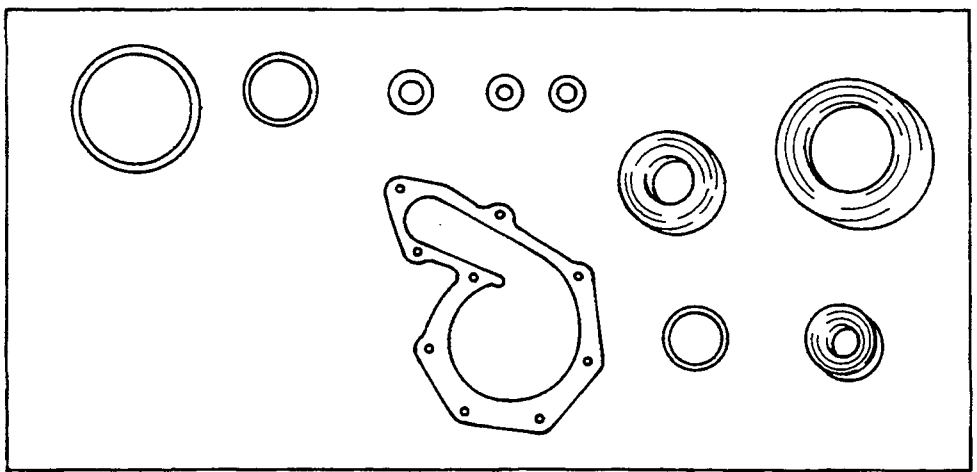

2

A	CARB.
B	B18E
C	B18F
D	B18TURBO,B20F
E	B18EP,FP,U,B16F

REPAIR KITS — REPARATIONSSATS

Group / Grupp 21

Page / Sida 123

Fig	Part No. / Artikel nr	Quantity / Antal A	B	C	D	E	PS	Description	Benämning	Notes / Anmärkning	SR
1	3344041-3	1	-	-	-	-		Gasket kit	Packningsats	(3344047)	2
	3344042-1	-	1	-	-	-		Gasket kit	Packningsats	(3344048)	2
	3344043-9	-	-	1	-	-		Gasket kit	Packningsats	(3344049)	2
	3344044-7	-	-	-	1	-		Gasket kit	Packningsats	(3344050) TURBO	2
	3345045-3	-	-	-	1	-		Gasket kit	Packningsats	B20F	2
	3344209-6	-	-	-	-	1		Gasket kit	Packningsats	B18EP/FP	2
	3344895-2	-	-	-	-	1		Gasket kit	Packningsats	B18U	2
	3344946-3	-	-	-	-	1		Gasket kit	Packningsats	B16F	2
2	3342365-8	1	1	1	1	1		Gasket kit	Packningsats		2
3	3344261-7	1	1	1	1	1		Valve seal kit	Ventiltätningsats		2

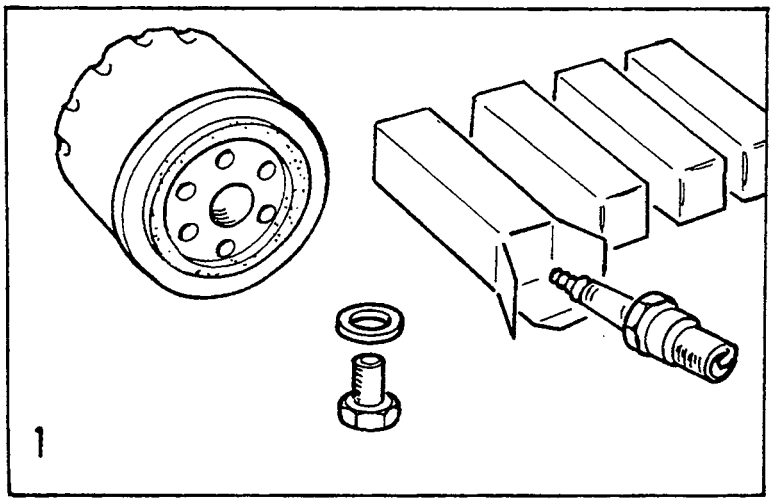
1

A		SERVICE KITS SERVICESATSER	Group Grupp 21
B			
C			Page Sida 125
D			
E			

Fig	Part No. Artikel nr	Quantity / Antal A	B	C	D	E	PS	Description	Benämning	Notes Anmärkning	SR
1	3270510-5	1	-	-	-	-		Service kit B18K,KD,KP,KPD,F,EP,FP,U	Servicesats B18K,KD,KP,KPD,F,EP,FP,U		1
	3270514-7	1	-	-	-	-		Service kit B18E,ED,TURBO,B20F	Servicesats B18E,ED,TURBO,B20F		1

LUBRICATING SYSTEM / SMÖRJSYSTEM

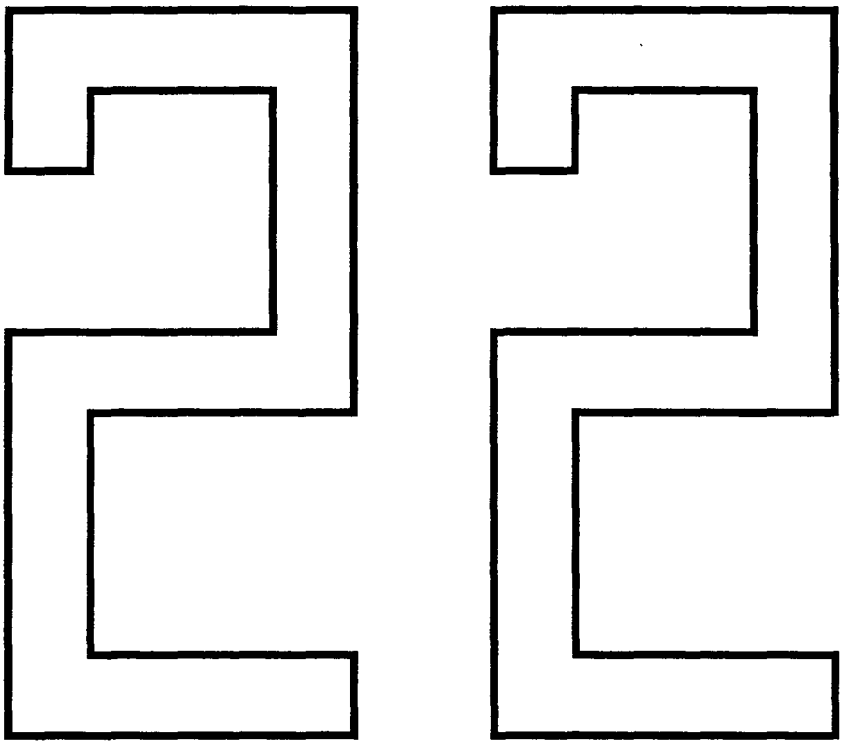

A		SUB GROUP LUBRICATING SYSTEM	UNDERGRUPP SMÖRJSYSTEM	Group Grupp 22
B				
C				Page Sida 127
D				
E				

Fig	Part No. Artikel nr	Quantity / Antal A	B	C	D	E	P S	Description	Benämning	Notes Anmärkning	S R
		-	-	-	-	-		Lubricating system ..... EXC D19T D19T	Smörjsystem ..... EXC D19T D19T	 SEE 22•129 SEE 22•133	
		-	-	-	-	-		Oil cooling ..... D19T, A.C	Oljekylning ..... D19T, A.C	SEE 22•135	

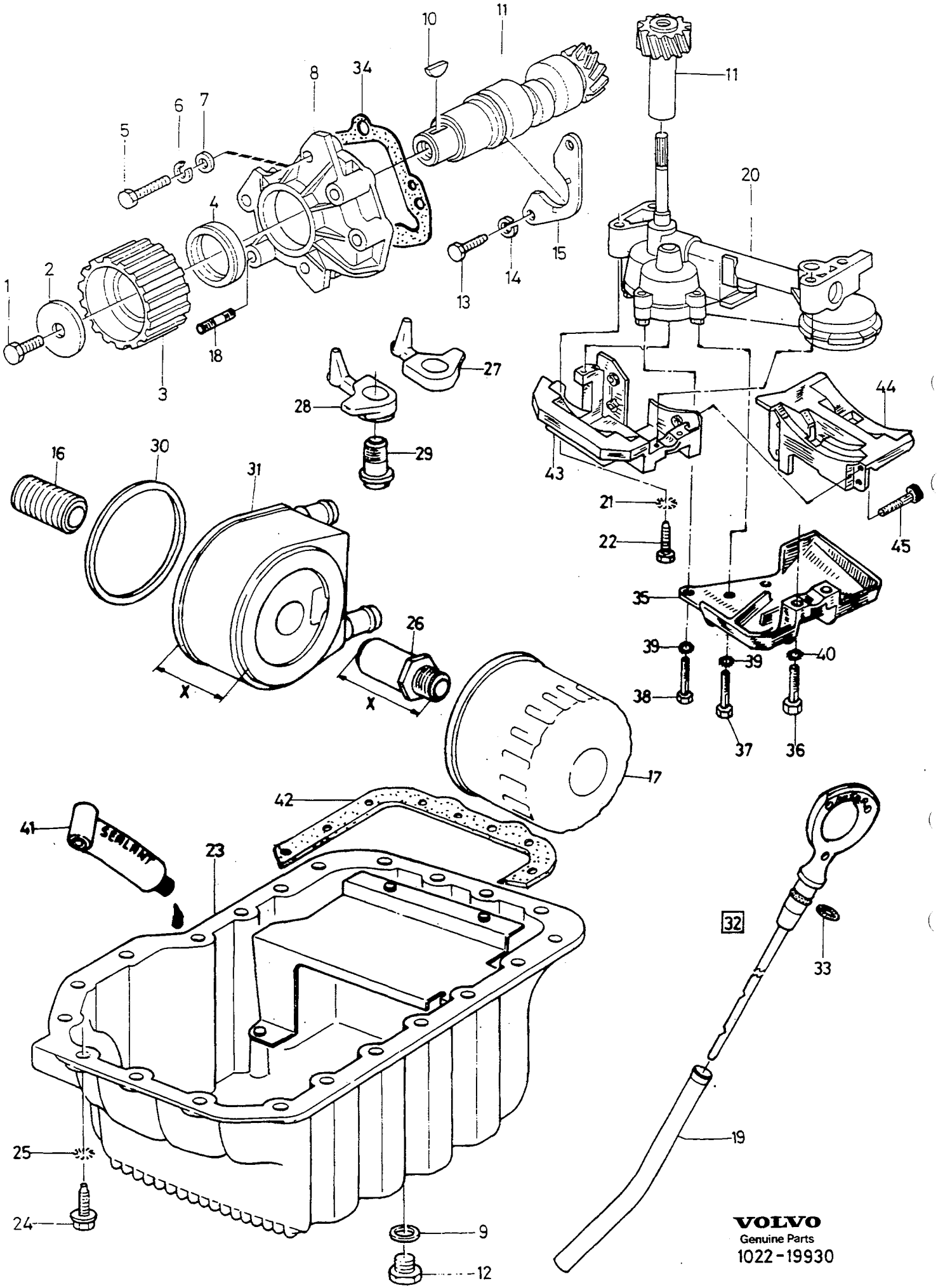

VOLVO
Genuine Parts
1022-19930

A
B
C
D
E

LUBRICATING SYSTEM — SMÖRJSYSTEM

Group / Grupp 22

Page / Sida 129

EXC D19T

Fig	Part No. Artikel nr	Quantity / Antal A	B	C	D	E	PS	Description	Benämning	Notes Anmärkning	SR
1	963243-1	1	-	-	-	-		Screw	Skruv		5
2	8416560-4	1	-	-	-	-		Washer	Bricka		5
3	3342083-7	1	-	-	-	-		Gear	Växel	ENG -36174	4
	3344829-1	1	-	-	-	-		Gear	Kuggdrev	ENG 36175-	4
4	8420818-0	1	-	-	-	-		Seal	Tätning		5
5	3344114-8	4	-	-	-	-		Screw	Skruv	(8416252)	5
6	3277986-0	4	-	-	-	-		Washer	Bricka		2
7	960147-7	4	-	-	-	-		Washer	Bricka		2
8	3287749-0	1	-	-	-	-		Cover	Huv		4
9	3121867-0	1	-	-	-	-		Gasket	Packning		1
10	8416766-7	1	-	-	-	-		Wedge	Kil		5
11	3287747-4	1	-	-	-	-		Gear set	Kugghjulsats	ENG -36174	3
	3344837-4	1	-	-	-	-		Gear set	Kugghjulsats	ENG 36175-	3
12	1218114-5	1	-	-	-	-		Plug	Propp		1
13	955272-0	2	-	-	-	-		Screw	Skruv		2
14	3105591-6	2	-	-	-	-		Washer	Bricka		2
15	3287748-2	1	-	-	-	-		Bracket	Konsol		4
16	8420256-3	1	-	-	-	-		Nipple	Nippel		5
17	3467632-0	1	-	-	-	-		Oil filter	Oljefilter	(3287999)	1
18	924050-8	2	-	-	-	-		Screw	Skruv		2
19	*(3343145)*	1	-	-	-	-	SP	Pipe	Rör	LG 379mm REPL 1 PCS 3471890-8, 1 PCS 3465322-0.	3
	3287732-6	1	-	-	-	-		Tube	Rör	LG 246mm	3
	3466891-3	1	-	-	-	-		Pipe silver	Rör silver	(3464700) EXC FT. LG 304mm	3
	3466891-3	1	-	-	-	-		Pipe black	Rör svart	EXC FT. LG 304mm	3
	3471890-8	1	-	-	-	-		Pipe black	Rör svart	FT. LG 304mm	3
20	3345101-4	1	-	-	-	-		Oil pump	Oljepump	(3343723) EXC B18U/B20F CH -398993	2
	3345101-4	1	-	-	-	-		Oil pump	Oljepump	EXC B18U/B20F CH 398994-	2
	3345103-0	1	-	-	-	-		Oil pump	Oljepump	(3344830) B18U, CH -398993	2
	3345103-0	1	-	-	-	-		Oil pump	Oljepump	B18U, CH 398994-	2
	3467502-5	1	-	-	-	-		Oil pump	Oljepump	B20F, CH -398993	2
	3345103-0	1	-	-	-	-		Oil pump	Oljepump	(3345102) B20F, CH 398994-	2
21	955949-3	4	-	-	-	-		Lock washer	Låsbricka		2
22	963222-5	4	-	-	-	-		Screw	Skruv		5
23	3342373-2	1	-	-	-	-		Sump	Oljesump	CH -398993	4
	3464333-8	1	-	-	-	-		Sump	Oljesump	CH 398994-	4
24	8416222-1	21	-	-	-	-		Bolt	Bult		5
25	3342371-6	21	-	-	-	-		Washer	Bricka		3
26	3342387-2	1	-	-	-	-		Nipple	Nippel	X=70.0mm, CH -222928	3
	3460722-6	1	-	-	-	-		Nipple	Nippel	X=70.0mm, CH 222929-	3
	3345032-1	1	-	-	-	-		Nipple	Nippel	B20F	3
	3454914-7	1	-	-	-	-		Nipple	Nippel	X=46.6mm	3
27	3342383-1	2	-	-	-	-		Piston cooling jet	Kolvkylningsmunstycke	EXC B18U	5
28	3342384-9	2	-	-	-	-		Piston cooling jet	Kolvkylningsmunstycke	EXC B18U	5
29	3342385-6	4	-	-	-	-		Screw	Skruv	EXC B18U	4
30	3342617-2	1	-	-	-	-		Gasket	Packning	POS.31, X=56,6mm	4
	3344304-5	1	-	-	-	-		Gasket	Packning	POS.31, X=29,2mm	4
31	3342386-4	1	-	-	-	-		Oil cooler	Oljekylare	X=56.6mm, CH -222928	5
	3460721-8	1	-	-	-	-		Oil cooler	Oljekylare	X=56,6mm, CH 222929-	5
	3460478-5	1	-	-	-	-		Oil cooler	Oljekylare	(3451394) X=29.2mm, CH -222928	5
	3460478-5	1	-	-	-	-		Oil cooler	Oljekylare	X=29,2mm, CH 222929-	5
32	3434484-6	1	-	-	-	-		Dipstick	Mätsticka	LG 379mm	3
	3458867-3	1	-	-	-	-		Dipstick	Mätsticka	LG 246mm	3
	3465322-0	1	-	-	-	-		Dipstick	Mätsticka	LG 304mm	3
	3465322-0	1	-	-	-	-		Dipstick	Mätsticka	B20F. -1993	3

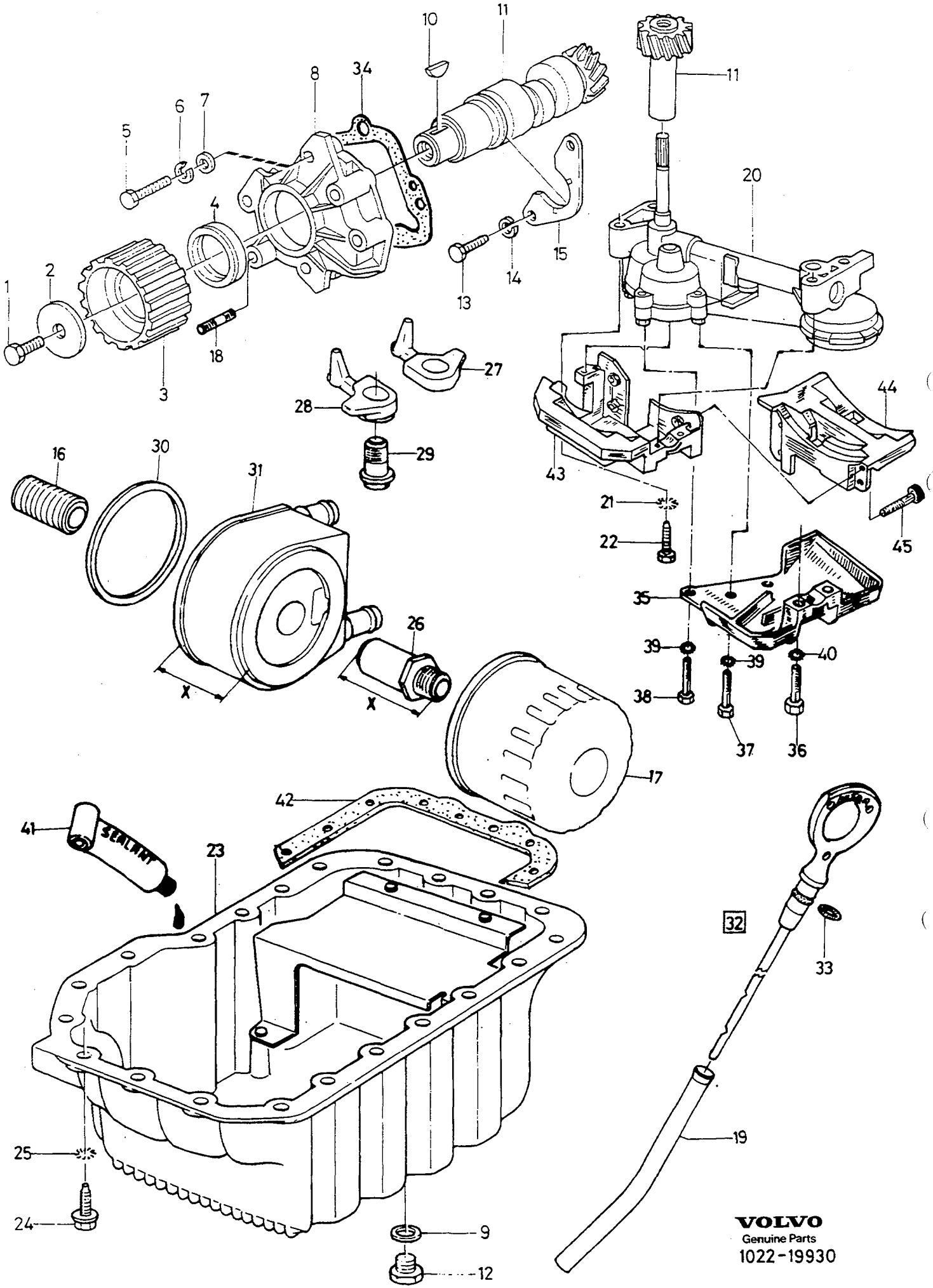
SEALANT
X
X
VOLVO
Genuine Parts
1022-19930

A
B
C
D
E

LUBRICATING SYSTEM SMÖRJSYSTEM

Group Grupp 22

Page Sida 131

EXC D19T

Fig	Part No. Artikel nr	Quantity / Antal A	B	C	D	E	PS	Description	Benämning	Notes Anmärkning	SR
	3472802-2	1	-	-	-	-		Dipstick	Mätsticka	B20F. 1994-	3
33	3121486-9	1	-	-	-	-		•O-ring	•O-ring		2
34	3458612-3	1	-	-	-	-		Gasket	Packning		4
35	3464995-4	1	-	-	-	-		Oil collector	Oljefångare	B20F	2
36	963221-7	1	-	-	-	-		Screw	Skruv	(3342786) B20F	2
37	3345031-3	2	-	-	-	-		Screw	Skruv	B20F	5
38	955276-1	1	-	-	-	-		Screw	Skruv	(3105246) B20F	2
39	955948-5	2	-	-	-	-		Lock washer	Låsbricka	B20F	2
40	955949-3	1	-	-	-	-		Lock washer	Låsbricka	B20F	2
41	1161231-4	1	-	-	-	-		Sealing agent silicon	Tätn medel silikon		6
42	3345331-7	1	-	-	-	-		Gasket	Packning		1
43	3345421-6	1	-	-	-	-		Plate	Platta		2
44	3345422-4	1	-	-	-	-		Plate	Platta		2
45	3345423-2	4	-	-	-	-		Bolt	Bult		3

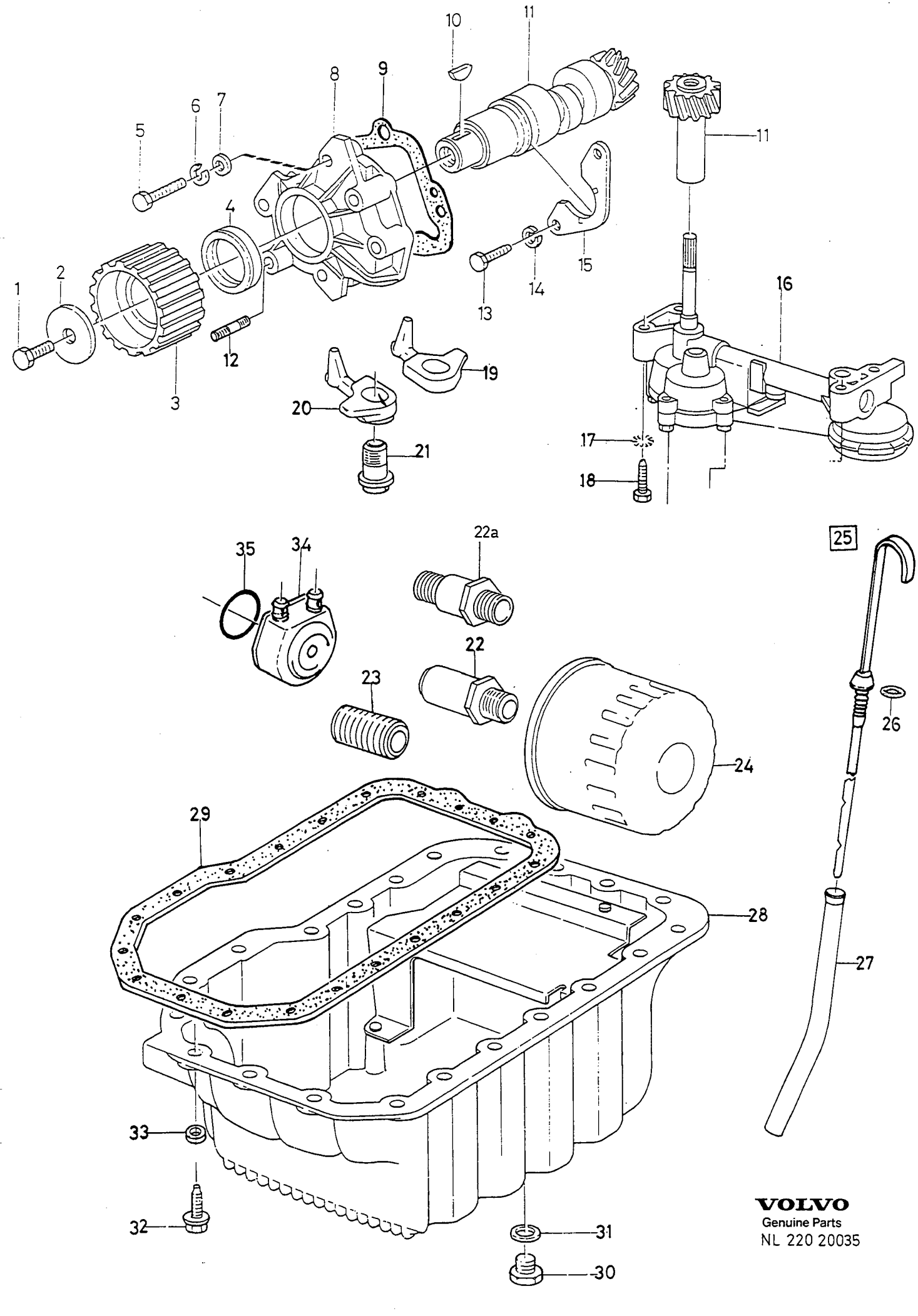

VOLVO
Genuine Parts
NL 220 20035

A
B
C
D
E

LUBRICATING SYSTEM — SMÖRJSYSTEM

Group / Grupp 22

Page / Sida 133

D19T

Fig	Part No. Artikel nr	Quantity / Antal A	B	C	D	E	PS	Description	Benämning	Notes Anmärkning	SR
1	963243-1	1	-	-	-	-		Screw	Skruv		5
2	8416560-4	1	-	-	-	-		Washer	Bricka		5
3	3345363-0	1	-	-	-	-		Gear	Kuggdrev		4
4	8420818-0	1	-	-	-	-		Seal	Tätning		5
5	3344114-8	4	-	-	-	-		Screw	Skruv	(8416252)	5
6	3277986-0	4	-	-	-	-		Washer	Bricka		2
7		4	-	-	-	-	NS	Washer	Bricka		
8	3287749-0	1	-	-	-	-		Cover	Huv		4
9	3458612-3	1	-	-	-	-		Gasket	Packning	(3287979)	4
10	8416766-7	1	-	-	-	-		Wedge	Kil		5
11	3344837-4	1	-	-	-	-		Gear set	Kugghjulsats		3
12	924050-8	2	-	-	-	-		Screw	Skruv		2
13	955272-0	2	-	-	-	-		Screw	Skruv		2
14	3105591-6	2	-	-	-	-		Washer	Bricka		2
15	3287748-2	1	-	-	-	-		Bracket	Konsol		4
16	3345101-4	1	-	-	-	-		Oil pump	Oljepump		2
17	955949-3	4	-	-	-	-		Lock washer	Låsbricka		2
18	963222-5	4	-	-	-	-		Screw	Skruv		5
19	3345337-4	2	-	-	-	-		Piston cooling jet	Kolvkylningsmunstycke		5
20	3345336-6	2	-	-	-	-		Piston cooling jet	Kolvkylningsmunstycke		5
21	3345335-8	4	-	-	-	-		Screw	Skruv		4
22	3472082-1	1	-	-	-	-		Nipple	Nippel	EXC AIRCO	3
☆ 22a	3345573-4	1	-	-	-	-		Nipple	Nippel	AIRCO	3
23	8420256-3	1	-	-	-	-		Nipple	Nippel		5
24	3473645-4	1	-	-	-	-		Oil filter	Oljefilter		1
25	3345419-0	1	-	-	-	-		Dipstick	Mätsticka		3
26	3121486-9	1	-	-	-	-		•O-ring	•O-ring		2
27	3287732-6	1	-	-	-	-		Tube	Rör		3
28	3464333-8	1	-	-	-	-		Sump	Oljesump		4
29	3345331-7	1	-	-	-	-		Gasket	Packning		1
30	1218114-5	1	-	-	-	-		Plug	Propp		1
31	3121867-0	1	-	-	-	-		Gasket	Packning		1
32	8416222-1	22	-	-	-	-		Bolt	Bult		5
33		22	-	-	-	-	NS	Washer	Bricka		
34	3460721-8	1	-	-	-	-		Oil cooler	Oljekylare		5
35	3344304-5	1	-	-	-	-		Gasket	Packning		4

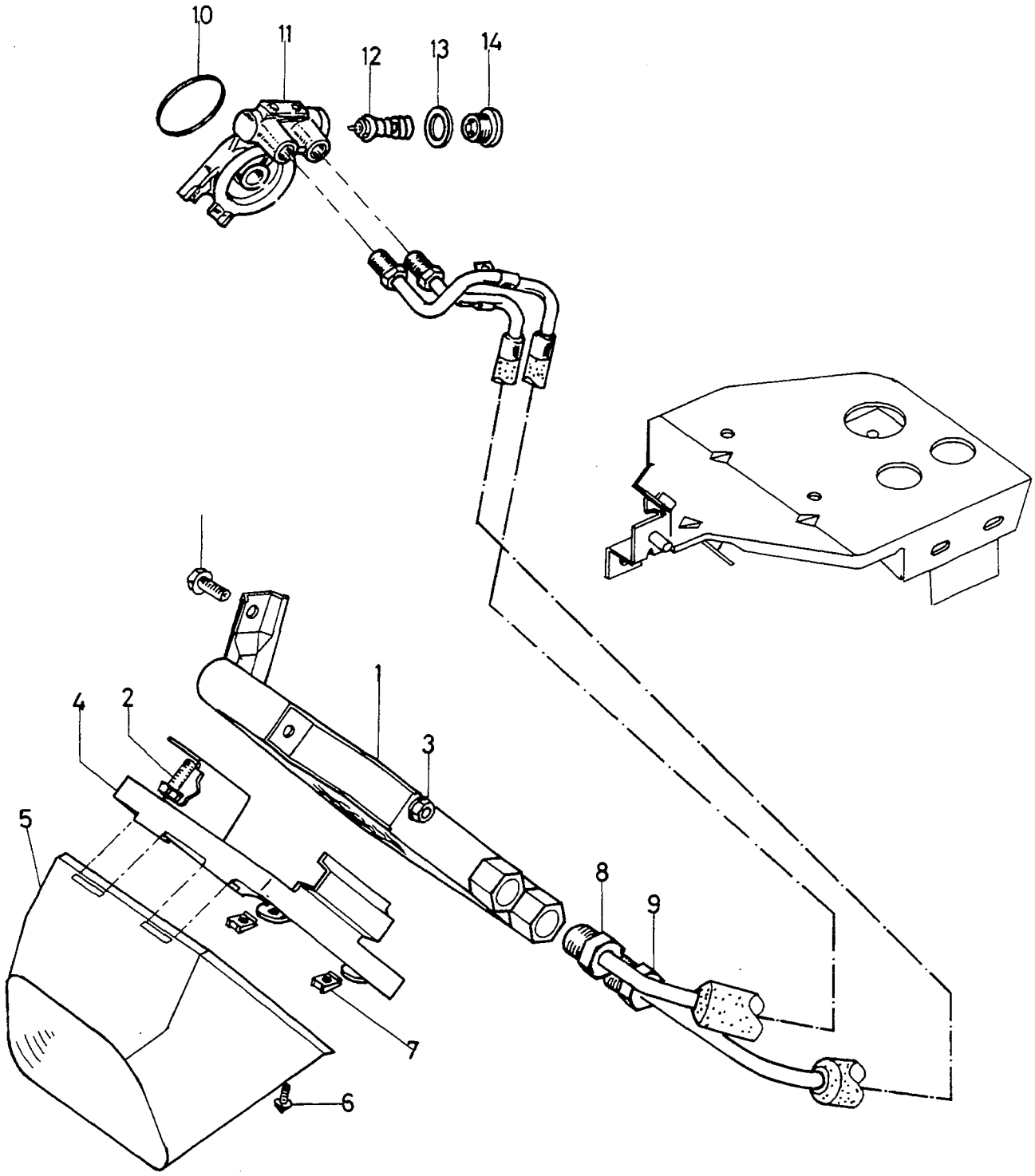

VOLVO
Genuine Parts
1022-19977

A		OIL COOLING	OLJEKYLNING	Group Grupp 22
B				
C				Page Sida 135
D				
E		D19T, A.C.		

Fig	Part No. Artikel nr	Quantity / Antal					P S	Description	Benämning	Notes Anmärkning	S R
		A	B	C	D	E					
1	3473981-3	1	-	-	-	-		Oil cooler	Oljekylare		1
2	946173-2	3	-	-	-	-		Flange screw	Flänsskruv		2
3	945408-3	1	-	-	-	-		Flange nut	Flänsmutter		2
4	3473992-0	1	-	-	-	-		Bracket	Konsol		1
5	3473991-2	1	-	-	-	-		Air duct	Luftkanal		1
6	965393-2	2	-	-	-	-		Screw	Skruv		2
7	3120956-2	2	-	-	-	-		Nut	Mutter		3
8	3473982-1	1	-	-	-	-		Oil hose	Oljeslang		3
9	3473983-9	1	-	-	-	-		Oil hose	Oljeslang		3
10	3342617-2	1	-	-	-	-		Gasket	Packning		4
11	3345529-6	1	-	-	-	-		Adapter	Adapter		3
12	3345574-2	1	-	-	-	-		• Thermostat	• Termostat		1
13	3345575-9	1	-	-	-	-		• Gasket	• Packning		1
14	3345576-7	1	-	-	-	-		• Plug	• Propp		1

FUEL SYSTEM / BRÄNSLESYSTEM

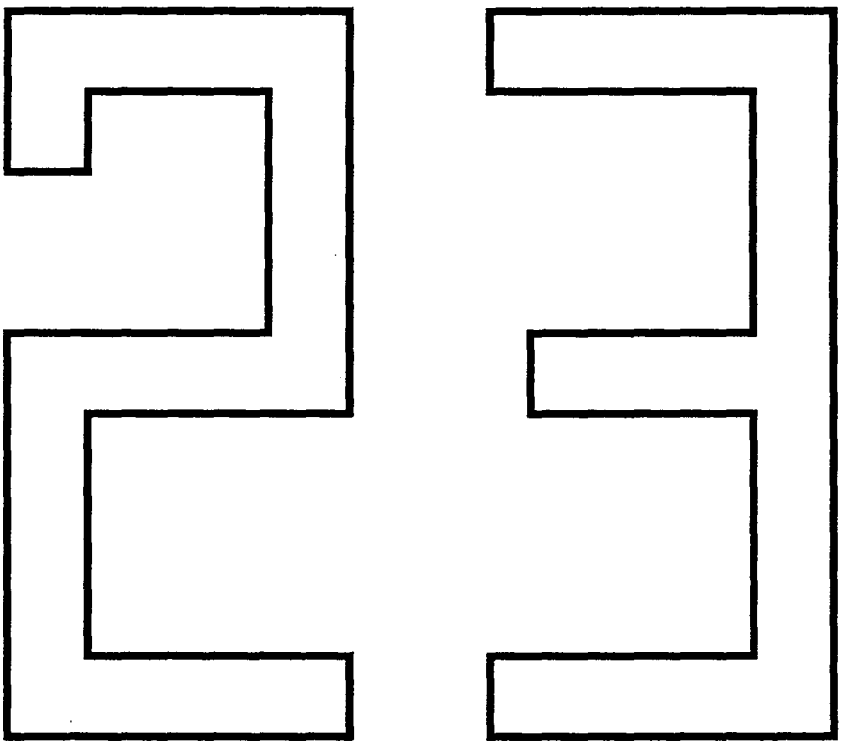

A
B
C
D
E

SUB GROUP
FUEL SYSTEM

UNDERGRUPP
BRÄNSLESYSTEM

Group
Grupp
23

Page
Sida
137

Fig	Part No. Artikel nr	Quantity / Antal A	B	C	D	E	PS	Description	Benämning	Notes Anmärkning	SR
		-	-	-	-	-		Fuel pressure pipes with fittings	Bränslefördelningsrör med monteringsdetaljer	SEE 23•139	
								EXC B20F	EXC B20F		
		-	-	-	-	-		Fuel pressure pipes with fittings	Bränslefördelningsrör med monteringsdetaljer	SEE 23•141	
								B20F	B20F		
		-	-	-	-	-		Injector with engine fuel pipes and fuel filter	Insprutare med bränslerör motor, bränslefilter	SEE 23•143	
								D19T	D19T		
		-	-	-	-	-		Carbon filter with fittings	Kolfilter med monterings-detaljer		
								B18F,TURBO	B18F,TURBO	SEE 23•145	
								B18EP,FP,U,B16F,B20F	B18EP,FP,U,B16F,B20F	SEE 23•147	
		-	-	-	-	-		Fuel pipes from tank to engine	Bränsleledningar från tank till motor	SEE 23•149	
		-	-	-	-	-		Fuel pump with fittings	Bränslepump med monterings-detaljer		
								CARB	CARB	SEE 23•151	
								D19T	D19T	SEE 23•153	
		-	-	-	-	-		Fuel tank and connecting parts	Bränsletank och anslutningsdetaljer		
								-1992	-1992	SEE 23•155	
								1993-	1993-	SEE 23•157	
		-	-	-	-	-		Carburettor	Förgasare	SEE 23•159	
		-	-	-	-	-		Repair kits carburettor	Reparationssats förgasare	SEE 23•163	
		-	-	-	-	-		Cooling, carburettor float chamber ventilation	Kylning förgasare flottörkammareventilation	SEE 23•167	
		-	-	-	-	-		Fuel injection system	Bränsleinsprutningssystem	SEE 23•169	
								B18U	B18U		

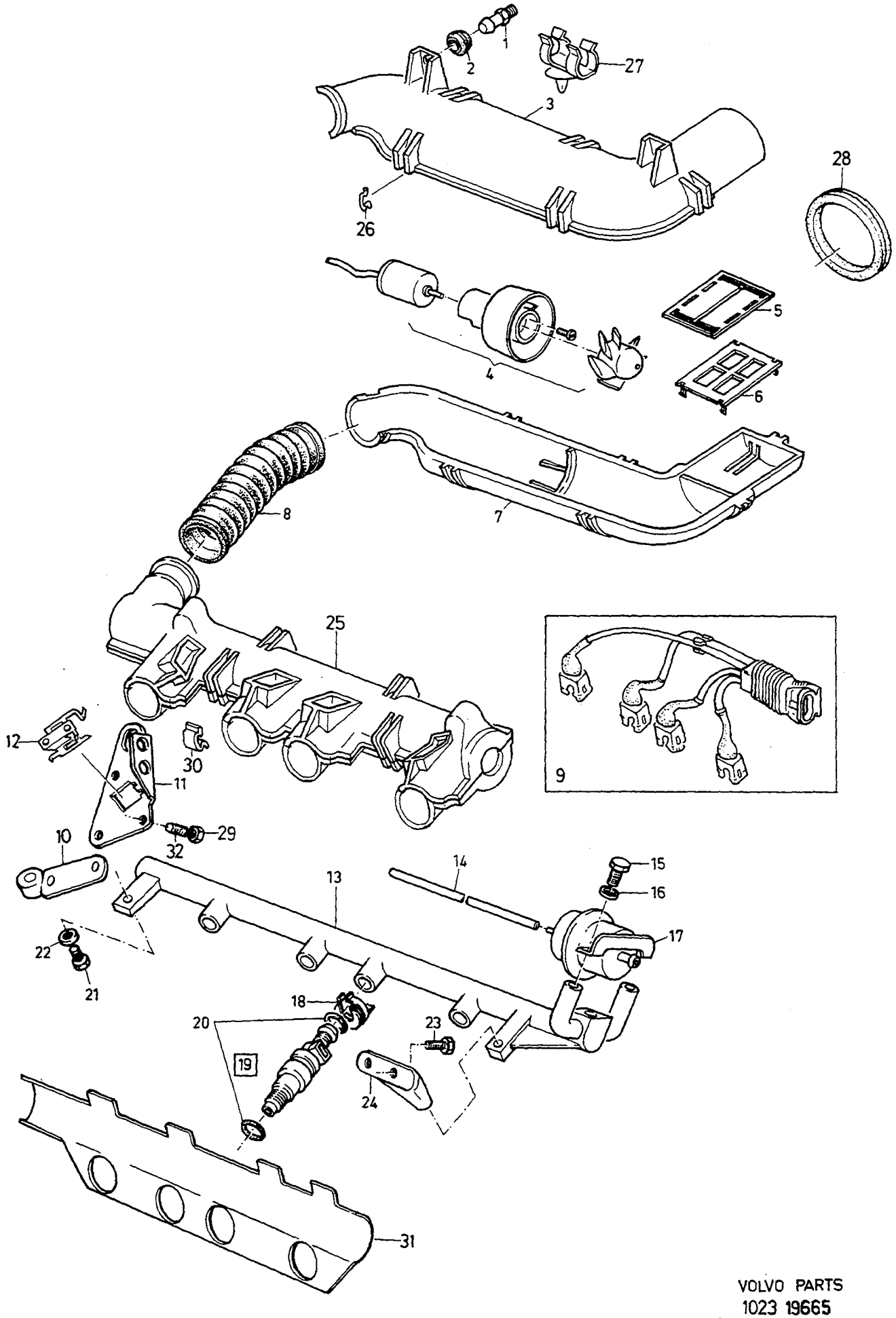

VOLVO PARTS
1023 19665

A	B18E
B	B18F
C	B18EP,FP,B16F
D	B18 TURBO
E	

FUEL PRESSURE PIPES WITH FITTINGS — BRÄNSLEFÖRDELNINGSRÖR MED MONTERINGSDETALJER

Group / Grupp 23

Page / Sida 139

Fig	Part No. / Artikel nr	Quantity / Antal A	B	C	D	E	PS	Description	Benämning	Notes / Anmärkning	SR
1	3298020-3	-	-	-	3	-		Pin	Stift		2
2	3430516-9	-	-	-	3	-		Absorber	Dämpare		3
3	3430428-7	-	-	-	1	-		Casing, upper	Kåpa, övre		3
4	3433504-2	-	-	-	1	-		Fan, assembly	Fläkt, komplett		3
5	3430517-7	-	-	-	1	-		Valve	Ventil		3
6	3430518-5	-	-	-	1	-		Valve retainer	Ventilhållare		3
7	3430427-9	-	-	-	1	-		Casing, lower	Kåpa, undre		3
8	3430515-1	-	-	-	1	-		Hose	Slang		3
9	3430263-8	1	1	1	1	-		Cable harness	Ledningsmatta		5
10	3343673-4	-	1	1	1	-		Bracket	Konsol		4
11	3343671-8	1	1	-	-	-		Lifting eye	Lyftögla		4
	3343756-7	-	-	1	1	-		Lifting eye	Lyftögla		4
12		-	-	-	-	-	NS	Clip	Clips		
13	3343675-9	1	1	1	1	-		Fuel distributor	Bränslefördelare		3
14	976734-4	X	X	X	X	-		Hose	Slang	(1306703)	2
15	955269-6	2	2	2	2	-		Screw	Skruv		2
16	3342414-4	2	2	2	2	-		Washer	Bricka		2
17	3342421-9	1	-	-	-	-		Pressure regulator	Tryckregulator		3
	3343069-5	-	1	1	1	-		Pressure regulator	Tryckregulator		3
18	3342423-5	4	4	4	4	-		Clamp	Klämma		3
19	3342424-3	4	-	-	-	-		Nozzle	Spridare		2
	3343070-3	-	4	-	-	-		Injector	Injektor		2
	3343071-1	-	-	-	4	-		Nozzle	Spridare		2
	3451747-4	-	-	4	-	-		Injector	Injektor		2
20	3344535-4	8	8	8	8	-		•O-ring	•O-ring		2
21	945444-8	2	2	2	2	-		Flange screw	Flänsskruv	(955297)	2
22	3342425-0	2	2	2	2	-		Washer	Bricka		3
23	955272-0	2	2	2	2	-		Screw	Skruv		2
24	3343672-6	1	1	1	1	-		Bracket	Konsol		4
25	3343398-8	-	-	-	1	-		Casing	Mantel		3
26	3418577-7	-	5	5	8	-		Clip	Clips		3
27	3121243-4	-	1	1	1	-		Clip	Clips		2
28	3121235-0	-	-	-	1	-		Rubber cap	Gummihatt		3
29	3342437-5	2	2	2	2	-		Nut	Mutter		2
30	3120850-7	-	5	5	-	-		Clamp	Klämma		2
31	3456027-6	-	-	-	1	-		Heat shield	Värmesköld		3
32	3343674-2	2	2	2	2	-		Stud	Pinnskruv		2

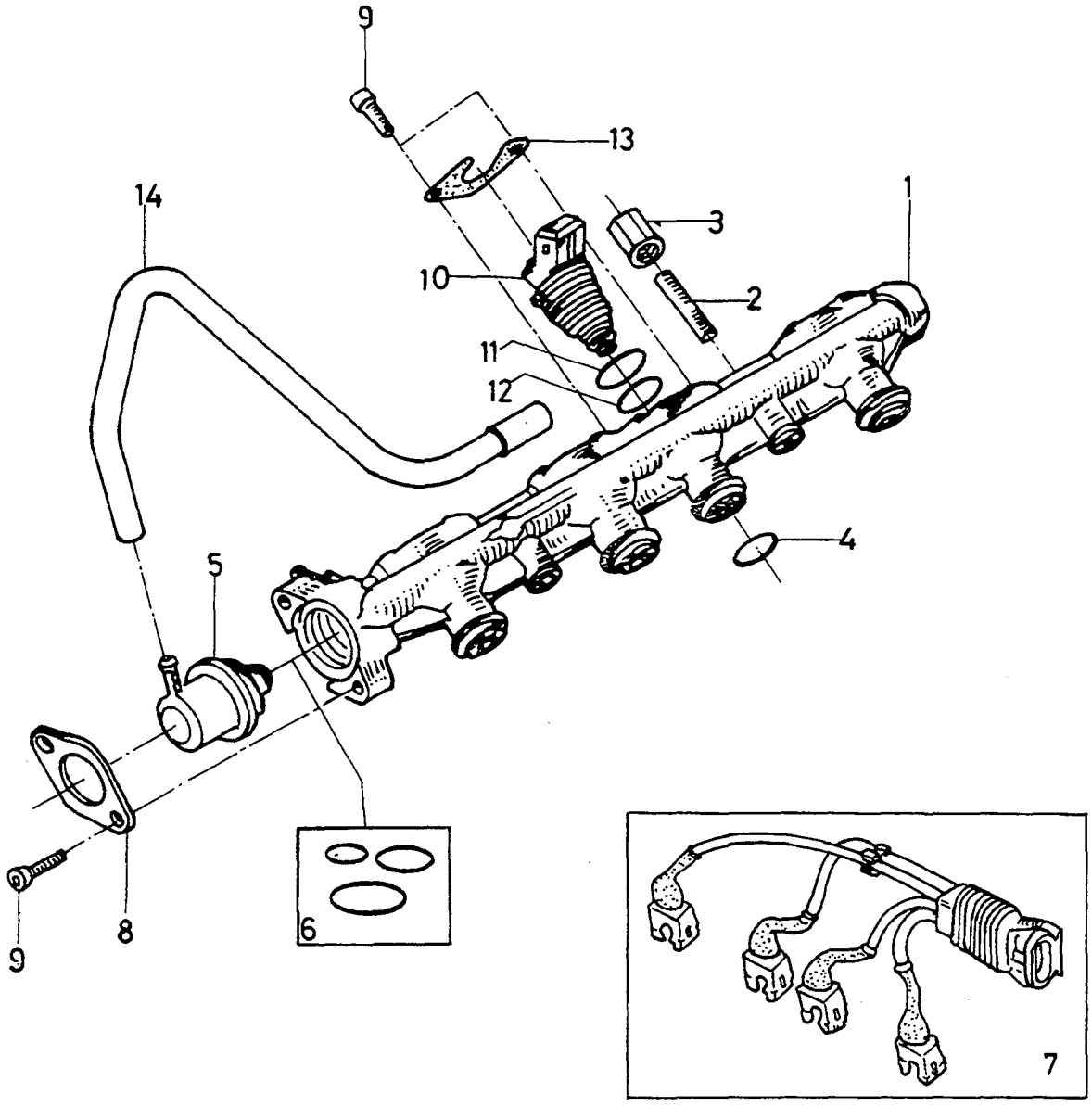
9
13
14
1
3
10
2
11
12
4
5
6
8
9
7

A
B
C
D
E

FUEL PRESSURE PIPES WITH FITTINGS — BRÄNSLEFÖRDELNINGSRÖR MED MONTERINGSDETALJER

Group / Grupp 23

Page / Sida 141

B20F

Fig	Part No. / Artikel nr	Quantity / Antal A	B	C	D	E	PS	Description	Benämning	Notes / Anmärkning	SR
1	*(3462638)*	1	-	-	-	-	SP	Fuel distributor	Bränslefördelare	REPL 1 PCS 3474515-8, 4 PCS 3474516-6.	4
	3474515-8	1	-	-	-	-		Fuel distributor	Bränslefördelare		4
2	3345040-4	2	-	-	-	-		Stud	Pinnskruv		3
3	3345041-2	2	-	-	-	-		Nut	Mutter		3
4	3345042-0	4	-	-	-	-		Gasket	Packning	FOR 3462638-2.	3
	3474516-6	4	-	-	-	-		Gasket	Packning	FOR 3474515-8.	3
5	3464447-6	1	-	-	-	-		Pressure regulator	Tryckregulator		3
6	3345243-4	1	-	-	-	-		•O-ring kit	•O-ringsats		3
7	3430263-8	1	-	-	-	-		Cable harness	Ledningsmatta		5
8	3345043-8	1	-	-	-	-		Mounting plate	Monteringsplåt		4
9	3345044-6	8	-	-	-	-		Screw	Skruv		4
10	3463767-8	4	-	-	-	-		Injector	Injektor		3
11		-	-	-	-	-	NS	•O-ring	•O-ring		
12	3344535-4	4	-	-	-	-		•O-ring	•O-ring		2
13	3465333-7	4	-	-	-	-		Mounting plate	Monteringsplatta		4
14	3463770-2	1	-	-	-	-		Hose	Slang		3

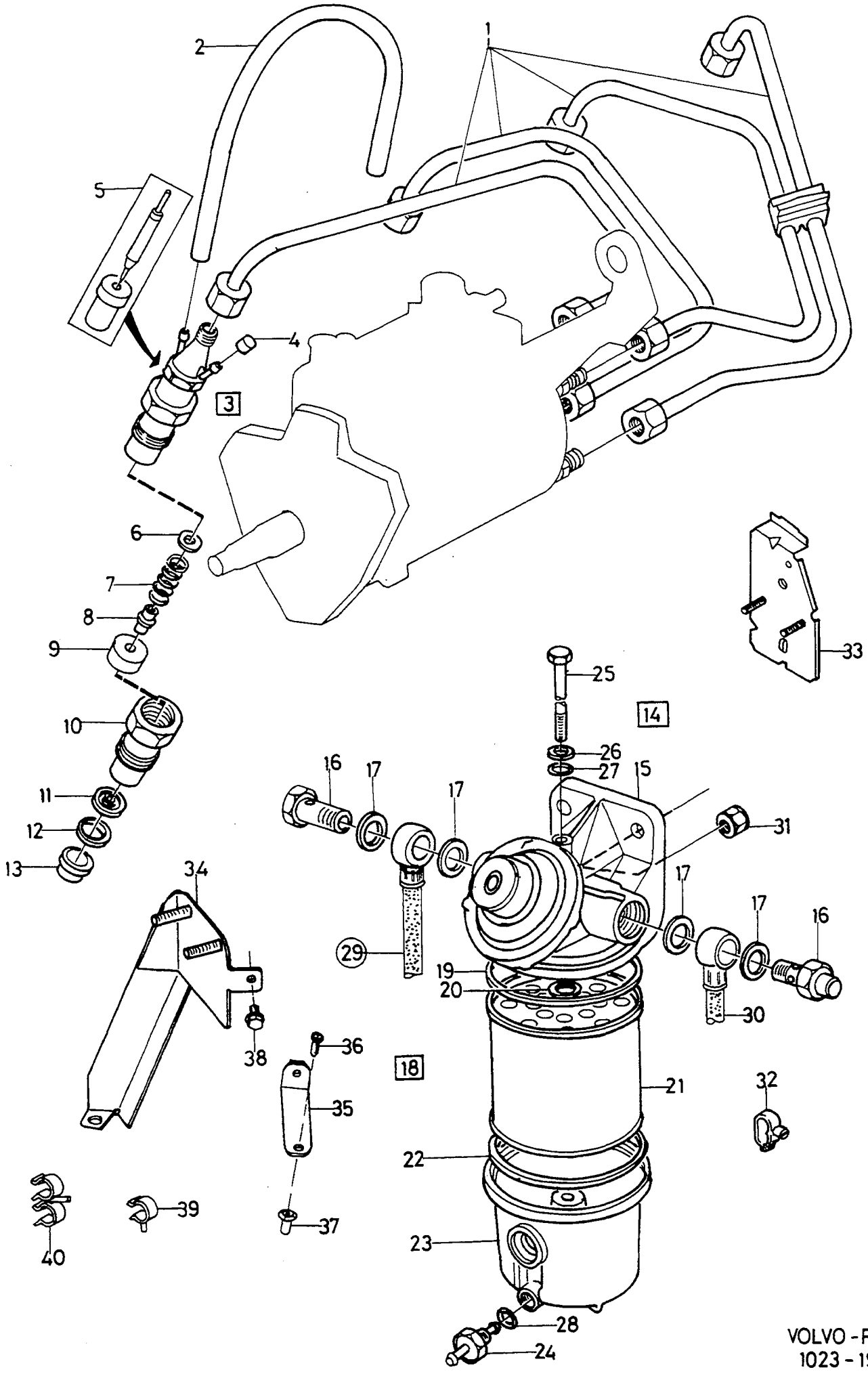

VOLVO - PARTS
1023 - 19944

A	B18F	CARBON FILTER WITH FITTINGS KOLFILTER MED MONTERINGS- DETALJER	Group Grupp 23
B	B18 TURBO		Page Sida 145
C			
D			
E			

Fig	Part No. Artikel nr	Quantity / Antal A	B	C	D	E	P S	Description	Benämning	Notes Anmärkning	S R
1	3434255-0	1	1	-	-	-		Filter	Filter		3
2	3461703-5	1	1	-	-	-		Bracket	Konsol	(3434256)	3
3	946544-4	1	1	-	-	-		Flange screw	Fläsnsskruv	M6X16	2
	945358-0	1	1	-	-	-		Flange screw	Fläsnsskruv	M6X10	2
4	949278-6	1	1	-	-	-		Flange lock nut	Fläsnlåsmutter		2
5	946934-7	1	1	-	-	-		Flange screw	Fläsnsskruv		2
6	3457816-1	1	1	-	-	-		Valve	Ventil	(3434257)	3
7	948663-0	2	2	-	-	-		Flange screw	Fläsnsskruv		2
8	976734-4	X	X	-	-	-		Hose	Slang	(1306703)	2
9	3275339-4	X	X	-	-	-		Hose	Slang		3
10	3448815-5	1	1	-	-	-		Switch	Strömställare		2
11	3296579-0	1	1	-	-	-		T-pipe	T-rör		6
12	976733-6	X	X	-	-	-		Hose	Slang	(1306702)	2
13	3121210-3	2	2	-	-	-		Clip	Clips		2
14	3283065-5	1	1	-	-	-		Bolt	Bult		2
15	949874-2	1	1	-	-	-		Flange lock nut	Fläsnlåsmutter		2
16	3449810-5	-	1	-	-	-		Plug	Propp	FTM	3
17	3430218-2	1	1	-	-	-		Clamping band	Klämband		3
18	943469-7	10	10	-	-	-		Hose clamp	Slangklamma		2
19	3120615-4	1	1	-	-	-		Clamp	Klämma		2

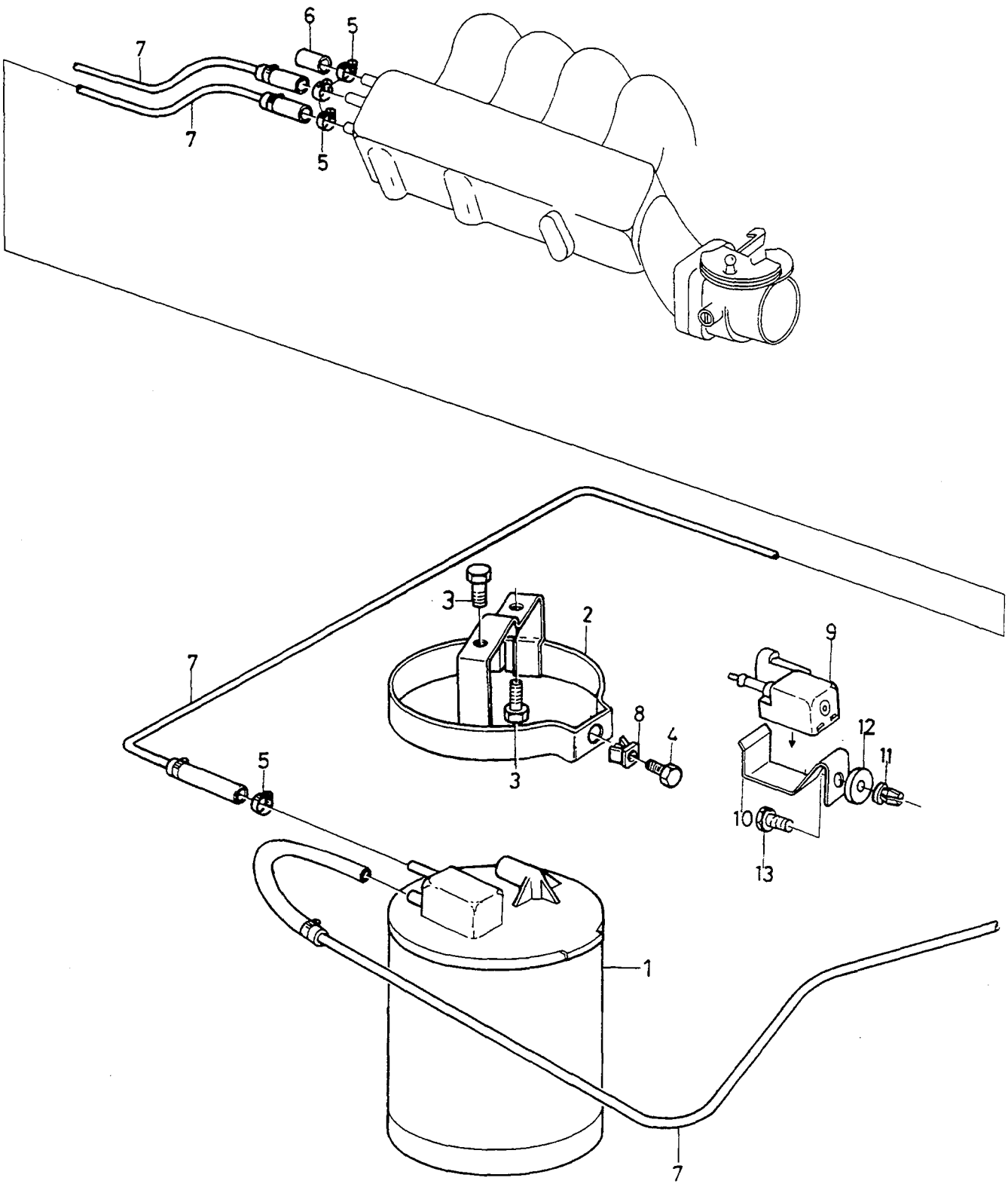

VOLVO PARTS
1023 19741

A
B
C
D
E

INJECTOR WITH ENGINE FUEL PIPES AND FUEL FILTER — INSPRUTARE MED BRÄNSLERÖR MOTOR, BRÄNSLEFILTER

Group / Grupp 23

Page / Sida 143

D19T

Fig	Part No. Artikel nr	Quantity / Antal A	B	C	D	E	PS	Description	Benämning	Notes Anmärkning	SR
1	3345341-6	1	-	-	-	-		Fuel hose	Bränsleslang		3
2	3287797-9	X	-	-	-	-		Hose	Slang		2
3	9031231-5	1	-	-	-	-	EU	Injector	Injektor	-1994	3
	9031232-3	1	-	-	-	-	EU	Injector	Injektor	1995-	3
4	3344391-2	4	-	-	-	-		• Plug	• Propp		3
5	3345342-4	4	-	-	-	-		• Nozzle	• Munstycke		2
6	3287636-9	4	-	-	-	-		• Adjusting washer	• Justerbricka		3
	3287637-7	4	-	-	-	-		• Adjusting washer	• Justerbricka		3
	3287638-5	4	-	-	-	-		• Adjusting washer	• Justerbricka		3
	3287639-3	4	-	-	-	-		• Adjusting washer	• Justerbricka		3
	3287640-1	4	-	-	-	-		• Adjusting washer	• Justerbricka		3
	3287641-9	4	-	-	-	-		• Adjusting washer	• Justerbricka		3
	3287642-7	4	-	-	-	-		• Adjusting washer	• Justerbricka		3
	3287643-5	4	-	-	-	-		• Adjusting washer	• Justerbricka		3
	3287644-3	4	-	-	-	-		• Adjusting washer	• Justerbricka		3
	3287971-0	4	-	-	-	-		• Adjusting washer	• Justerbricka		3
	3287972-8	4	-	-	-	-		• Adjusting washer	• Justerbricka		3
7	3287798-7	4	-	-	-	-		• Spring	• Fjäder	-1994	3
	3345580-9	4	-	-	-	-		• Spring	• Fjäder	1995-	3
8	3287799-5	4	-	-	-	-		• Nipple	• Nippel		3
9	3344455-5	4	-	-	-	-		• Gasket	• Packning	(3287807)	2
10	3345343-2	4	-	-	-	-		• Retainer	• Hållare		3
11	3345344-0	4	-	-	-	-		• Sealing ring	• Tätningsring		3
12	3345345-7	4	-	-	-	-		• Gasket	• Packning		3
13	3345346-5	4	-	-	-	-		• Cover	• Huv		3
14	3475950-6	1	-	-	-	-		Fuel filter	Bränslefilter		3
15		-	-	-	-	-	NS	• Cover	• Kåpa		
16	8420632-5	2	-	-	-	-		• Screw	• Skruv		5
17		-	-	-	-	-	NS	• Gasket	• Packning		
☆ 18	3473910-2	1	-	-	-	-		• Filter	• Filter	(3345280)	2
19	8420594-7	1	-	-	-	-		• • Gasket	• • Packning		5
20	8418952-1	1	-	-	-	-		• • Gasket	• • Packning		5
21		-	-	-	-	-	NS	• Filter	• Filter		
22	8420595-4	1	-	-	-	-		• • Gasket	• • Packning		5
23	3342854-1	1	-	-	-	-		• Tank	• Tank		4
24	8429340-6	1	-	-	-	-		• Nipple	• Nippel		5
25	3345279-8	1	-	-	-	-		• Bolt	• Bult		3
26	3287874-6	1	-	-	-	-		• Washer	• Bricka		4
27	3287873-8	1	-	-	-	-		• Washer	• Bricka		4
28	8429339-8	1	-	-	-	-		• O-ring	• O-ring		5
29	3475604-9	1	-	-	-	-		Hose	Slang	L.H.D	3
	3475966-2	1	-	-	-	-		Hose	Slang	R.H.D	3
30	3475603-1	1	-	-	-	-		Hose	Slang	L.H.D. CH -489486	3
	3475447-3	1	-	-	-	-		Hose	Slang	L.H.D. CH 489487-	3
	3475968-8	1	-	-	-	-		Hose	Slang	R.H.D	3
☆	3485122-0	1	-	-	-	-		Hose with immobilizer	Slang med immobilizer	L.H.D. CH 637551-	3
☆	3485123-8	1	-	-	-	-		Hose with immobilizer	Slang med immobilizer	R.H.D. CH 637551-	3
☆	3485124-6	1	-	-	-	-		• Valve	• Ventil	FOR 3485122-0,3485123-8	3
31	948645-7	1	-	-	-	-		Flange lock nut	Flänslåsmutter		2
32	3121878-7	8	-	-	-	-		Clamp	Klämma	L.H.D. CH -489486	3
	3923425-7	8	-	-	-	-		Clamp	Klämma	L.H.D. CH 489487-	3
	3923425-7	8	-	-	-	-		Clamp	Klämma	R.H.D	3
33	3345272-3	1	-	-	-	-		Bracket	Konsol	L.H.D	5
34	3475437-4	1	-	-	-	-		Bracket	Konsol	R.H.D. CH -663296	3
☆	3485027-1	1	-	-	-	-		Bracket	Konsol	R.H.D. CH 663297-	3
35	3475458-0	1	-	-	-	-		Bracket	Konsol	R.H.D	3
36	*(946452)*	1	-	-	-	-	SP	Screw	Skruv	REPL 1 PCS 969476-1, 1 PCS 192287-1.	
37	3121961-1	1	-	-	-	-		Nut	Mutter		3
38	965175-3	1	-	-	-	-		Flange screw	Flänsskruv		2
39	3923720-1	1	-	-	-	-		Clamp	Klämma	R.H.D	3
40	3923721-9	1	-	-	-	-		Clamp	Klämma	R.H.D	3

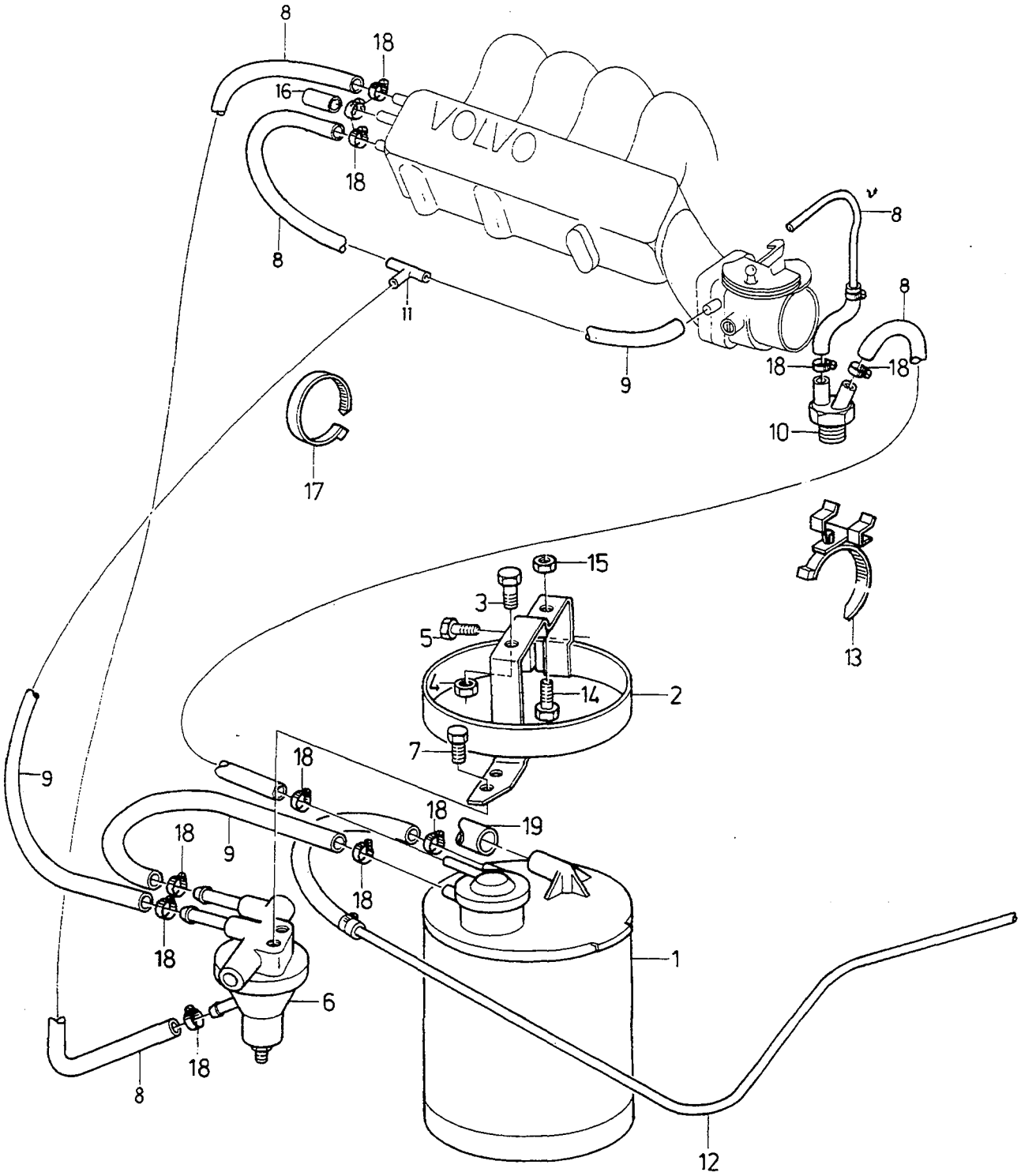

VOLVO PARTS
1023 19636

A	B18EP,FP,B16F	CARBON FILTER WITH FITTINGS KOLFILTER MED MONTERINGS- DETALJER	Group Grupp 23
B	B18U,B20F		Page Sida 147
C			
D			
E			

Fig	Part No. Artikel nr	Quantity / Antal					P S	Description	Benämning	Notes Anmärkning	S R
		A	B	C	D	E					
1	3451518-9	1	1	-	-	-		Filter	Filter		3
2	3461703-5	1	-	-	-	-		Bracket	Konsol	(3451519)	3
	3461703-5	-	1	-	-	-		Bracket	Konsol		3
3	948663-0	2	-	-	-	-		Flange screw	Flänsskruv		2
	945358-0	-	2	-	-	-		Flange screw	Flänsskruv		2
4	960871-2	-	1	-	-	-		Screw	Skruv		2
5	943469-7	5	5	-	-	-		Hose clamp	Slangklamma		2
6	3449810-5	2	-	-	-	-		Plug	Propp		3
7	976733-6	X	X	-	-	-		Hose	Slang	(1306702)	2
8	3293328-5	-	1	-	-	-		Nut	Mutter		2
9	*3467657*	1	-	-	-	-	OP	Valve	Ventil	B16F	4
10	3923316-8	1	-	-	-	-		Clip	Clips	B16F	3
11	3293328-5	1	-	-	-	-		Nut	Mutter	B16F	2
12	3283390-7	1	-	-	-	-		Rubber ring	Gummiring	B16F	2
13	946215-1	1	-	-	-	-		Screw	Skruv	B16F	2

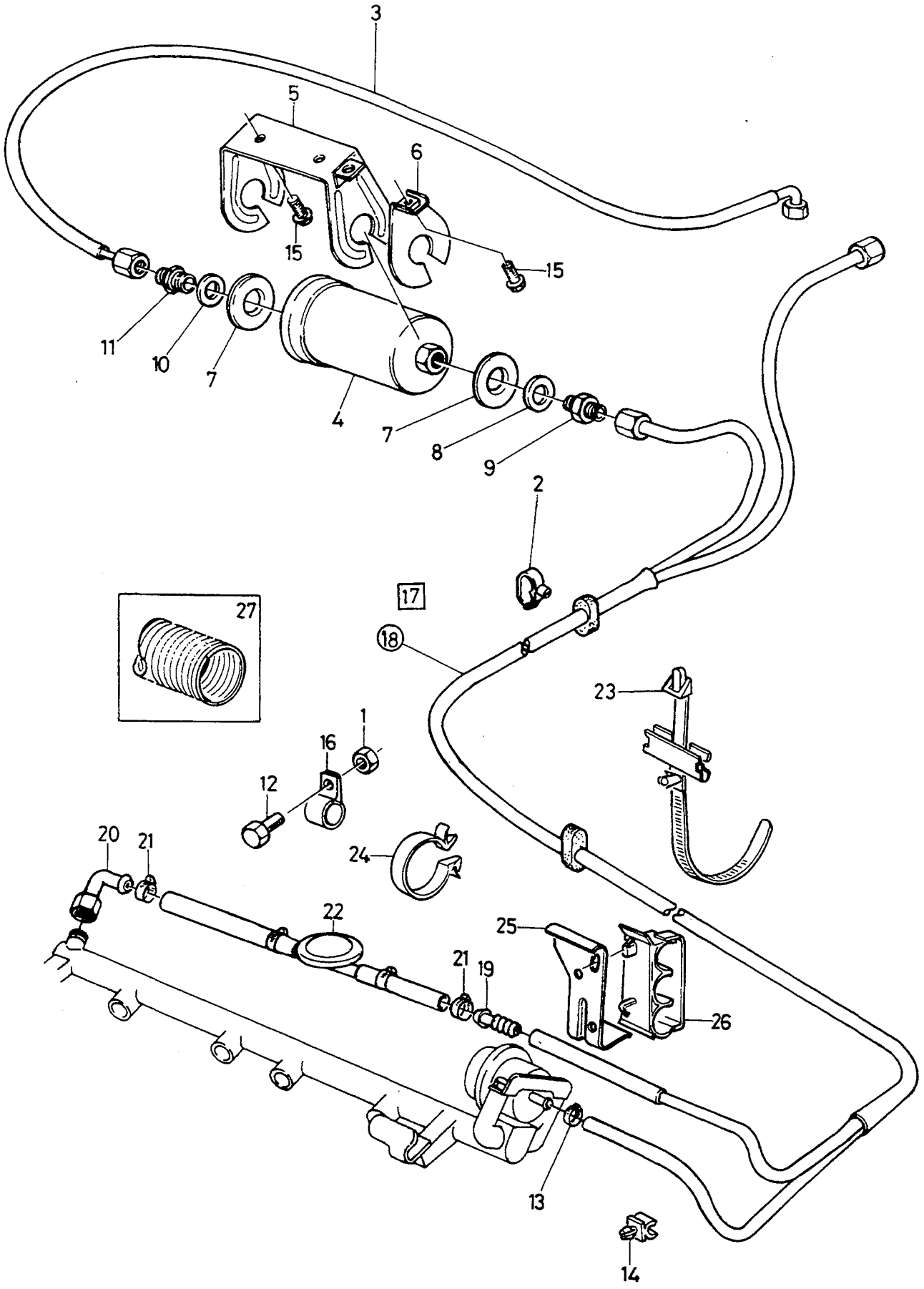

VOLVO PARTS
1023 19580

A
B
C
D
E

FUEL PIPES FROM TANK TO ENGINE — BRÄNSLELEDNINGAR FRÅN TANK TILL MOTOR

Group / Grupp 23

Page / Sida 149

Fig	Part No. / Artikel nr	Quantity / Antal A	B	C	D	E	PS	Description	Benämning	Notes / Anmärkning	SR
1	945407-5	1	-	-	-	-		Flange nut	Flänsmutter	CH -001266	2
2	3121878-7	8	-	-	-	-		Clamp	Klämma	CH -621243	3
	3923425-7	8	-	-	-	-		Clamp	Klämma	CH 621244-	3
3	3449909-5	1	-	-	-	-		Hose	Slang		3
☆ 4	3473308-9	1	-	-	-	-		Filter	Filter	(3413903)	3
5	3416304-8	1	-	-	-	-		Bracket	Konsol		3
6	3416307-1	1	-	-	-	-		Plate	Platta		3
7	1276863-6	2	-	-	-	-		Bushing	Bussning		2
8	947621-9	1	-	-	-	-		Gasket	Packning		2
9	3417032-4	1	-	-	-	-		Nipple	Nippel		3
10	3326316-1	1	-	-	-	-		Sealing ring	Tätningsring		3
11	1276069-0	1	-	-	-	-		Nipple	Nippel		3
12	946544-4	1	-	-	-	-		Flange screw	Flänsskruv	CH -001266	2
13	967919-2	1	-	-	-	-		Hose clamp	Slangklamma	(943470)	2
14	3282963-2	1	-	-	-	-		Clip	Clips	B18E	3
15	965175-3	3	-	-	-	-		Flange screw	Flänsskruv		2
16	3121439-8	1	-	-	-	-		Clamp	Klämma	CH -001266	3
17	*(3450072)*	1	-	-	-	-	SP	Hose	Slang	CH -220228 L.H.D. EXC B18U, R.H.D. ABS REPL 1 PCS 3467473-9, 1 PCS 3923425-7.	3
	(3450980)	1	-	-	-	-	SP	Hose	Slang	CH -220228 R.H.D. EXC ABS, EXC B18U REPL 1 PCS 3467473-9, 1 PCS 3923425-7.	3
	(3459460)	1	-	-	-	-	SP	Hose	Slang	B18U, CH -445398 REPL 1 PCS 3467476-2, 1 PCS 3923425-7.	3
	(3472801)	1	-	-	-	-	SP	Hose	Slang	B18U, CH 445399-621243 REPL 1 PCS 3467476-2, 1 PCS 3923425-7.	4
	3467476-2	1	-	-	-	-		Hose	Slang	B18U, CH 621244-	3
	(3458252)	1	-	-	-	-	SP	Hose	Slang	CH 220229-621243 EXC B18U, B20F REPL 1 PCS 3467473-9, 1 PCS 3923425-7.	3
☆	3474756-8	1	-	-	-	-		Hose	Slang	(3467473) CH 621244- EXC B18U, B20F	3
	(3461742)	1	-	-	-	-	SP	Hose	Slang	B20F, CH -621243 REPL 1 PCS 3467475-4, 1 PCS 3923425-7.	4
☆	3474757-6	1	-	-	-	-		Hose	Slang	(3467475) B20F. CH 621244-	3
18		-	-	-	-	-		•Hose	•Slang	B18KP SEE 23•151	
		-	-	-	-	-		•Hose	•Slang	D19T SEE 23•143	
19	3343907-6	1	-	-	-	-		•Tube	•Rör		3
20	3344458-9	1	-	-	-	-		•Nipple	•Nippel	(3343906)	3
21	943474-7	2	-	-	-	-		•Hose clamp	•Slangklamma		2
22	3343904-3	1	-	-	-	-		•Valve	•Ventil		3
23	3923127-9	1	-	-	-	-		Clamp	Klämma		3
24	3123162-4	1	-	-	-	-		Clip	Clips	CH 220229-	3
25	3462330-6	1	-	-	-	-		Bracket	Konsol	B18U	2
26	3462331-4	1	-	-	-	-		Clip	Clips	B18U	2
27	3344875-4	1	-	-	-	-		Protecting hose	Skyddsslang	I.DIA 16mm	4
	3344876-2	1	-	-	-	-		Protecting hose	Skyddsslang	I.DIA 24,5mm	4
	3344877-0	1	-	-	-	-		Protecting hose	Skyddsslang	I.DIA 30mm	4

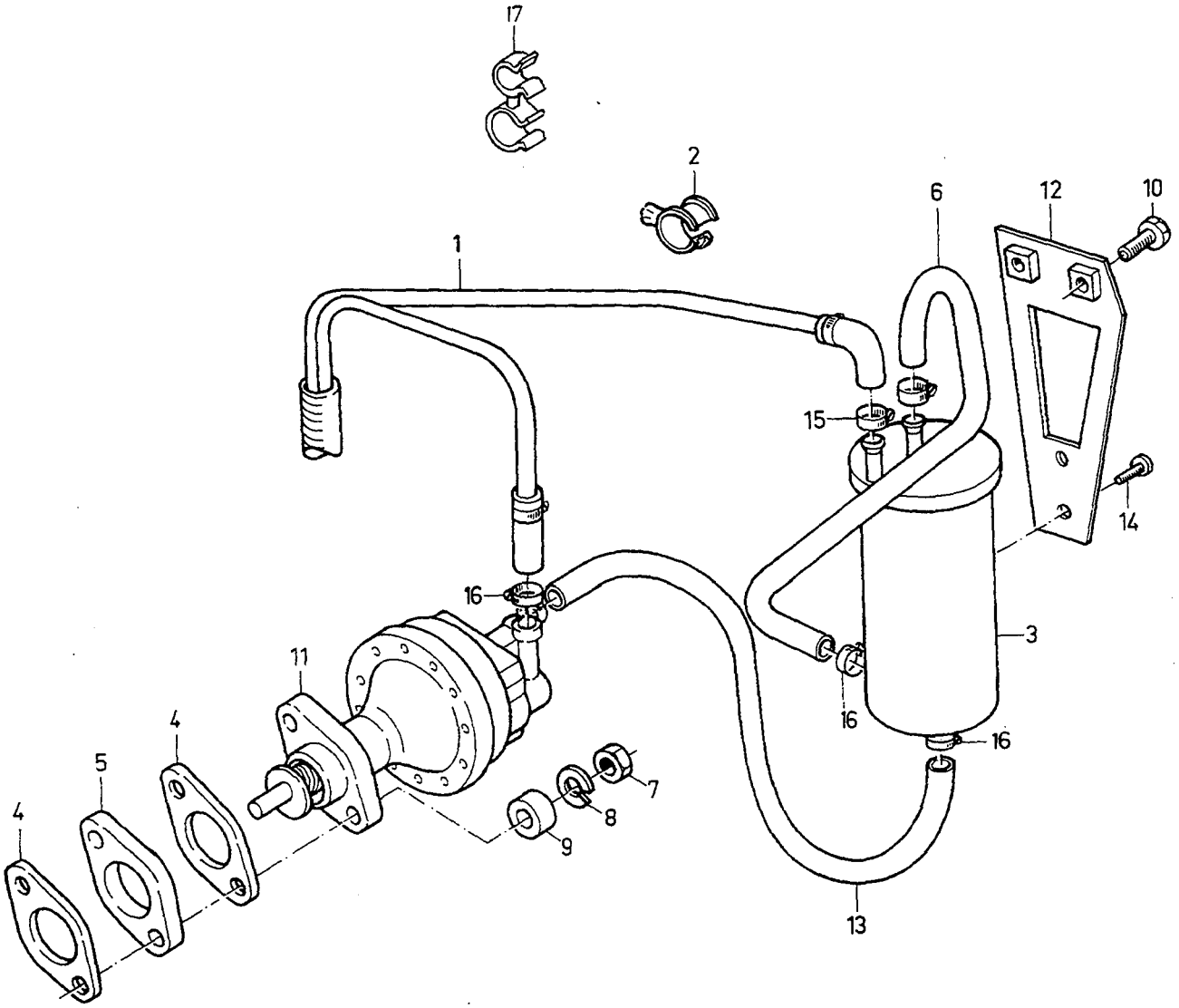

VOLVO PARTS
1023 19470

A	L.H.D	FUEL PUMP WITH FITTINGS — BRÄNSLEPUMP MED MONTERINGS-DETALJER	Group Grupp 23
B	R.H.D		
C			Page Sida 151
D			
E		B18K,KD,KP,KPD	

Fig	Part No. Artikel nr	Quantity / Antal A	B	C	D	E	PS	Description	Benämning	Notes Anmärkning	SR
1	3445725-9	1	1	-	-	-		Hose	Slang	CH -023155	3
	3453608-6	1	1	-	-	-		Hose	Slang	CH 023156-220367	3
	3461399-2	1	1	-	-	-		Hose	Slang	CH 220368-621243	3
	3467474-7	1	1	-	-	-		Hose	Slang	CH 621244-	3
2	3121878-7	8	8	-	-	-		Clamp	Klämma	CH -621243	3
	3923425-7	8	8	-	-	-		Clamp	Klämma	CH 621244-	3
3	3211114-8	1	1	-	-	-		Separator	Avskiljare		3
4	3462131-8	2	2	-	-	-		Gasket	Packning	(8416664)	5
5	8409474-7	1	1	-	-	-		Flange	Fläns		5
6	3456717-2	1	-	-	-	-		Hose	Slang	(3445853) -1991	3
	3456717-2	1	-	-	-	-		Hose	Slang	1992-	3
	3456717-2	-	1	-	-	-		Hose	Slang	(3445853) -1990	3
	3456717-2	-	1	-	-	-		Hose	Slang	1991-	3
7	*961991*	2	2	-	-	-	OP	Nut	Mutter		2
8	955949-3	2	2	-	-	-		Lock washer	Låsbricka		2
9	3103860-7	2	2	-	-	-		Washer	Bricka		2
10	3121680-7	2	2	-	-	-		Screw	Skruv	CH -023155	3
	965175-3	2	2	-	-	-		Flange screw	Flänsskruv	CH 023156-	2
11	3344254-2	1	1	-	-	-		Fuel pump	Bränslepump	(3342128)	1
12	3445857-0	1	1	-	-	-		Bracket	Konsol	CH -023155	3
	3452827-3	1	1	-	-	-		Bracket	Konsol	CH 023156-	3
13	3445852-1	1	1	-	-	-		Hose	Slang		3
14	955126-8	2	2	-	-	-		Screw	Skruv	CH -023155	2
15	943469-7	2	2	-	-	-		Hose clamp	Slangklamma		2
16	967919-2	4	4	-	-	-		Hose clamp	Slangklamma		2
17	3121639-3	1	1	-	-	-		Clip	Clips	1991-	3

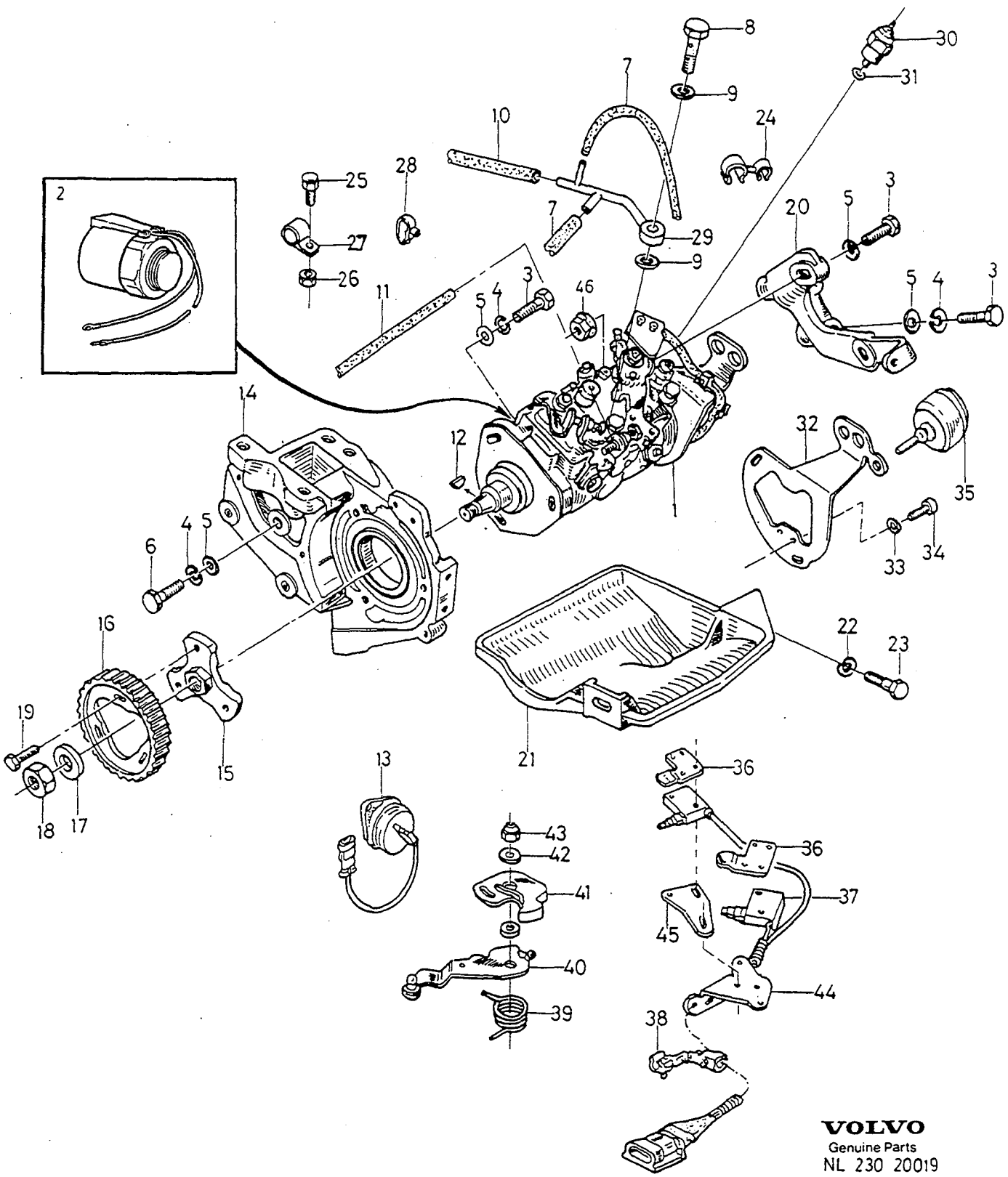

VOLVO
Genuine Parts
NL 230 20019

A
B
C
D
E

FUEL PUMP WITH FITTINGS — BRÄNSLEPUMP MED MONTERINGS-DETALJER

Group / Grupp 23

Page / Sida 153

D19T

Fig	Part No. / Artikel nr	Quantity / Antal A	B	C	D	E	PS	Description	Benämning	Notes / Anmärkning	SR
1	9031236-4	1	-	-	-	-	EU	Fuel pump	Bränslepump	(3345370) -1994	5
	3345503-1	1	-	-	-	-		Fuel pump	Bränslepump	EXC A.C. 1995-	5
	9031237-2	1	-	-	-	-	EU	Fuel pump	Bränslepump		5
	3345504-9	1	-	-	-	-		Fuel pump	Bränslepump	A.C. 1995-	5
	9031238-0	1	-	-	-	-	EU	Fuel pump	Bränslepump		5
☆ 2	3345646-8	1	-	-	-	-		Valve	Ventil	-1994	3
☆	3345647-6	1	-	-	-	-		Valve	Ventil	1995-	3
3	963221-7	X	-	-	-	-		Screw	Skruv		2
	955949-3	X	-	-	-	-		Lock washer	Låsbricka		2
5	120265-4	X	-	-	-	-		Washer	Bricka		2
6	955302-5	X	-	-	-	-		Screw	Skruv		2
7	3345281-4	X	-	-	-	-		Hose	Slang		3
8	3287969-4	1	-	-	-	-		Valve	Ventil		4
9	8420571-5	2	-	-	-	-		Washer	Bricka		2
10	3475603-1	1	-	-	-	-		Hose	Slang		3
11	3475604-9	1	-	-	-	-		Hose	Slang		3
12	3345373-9	1	-	-	-	-		Wedge	Kil		3
13	3474517-4	1	-	-	-	-		Switch	Strömställare	(3345376)	3
14	3472209-0	1	-	-	-	-		Bracket	Konsol		3
15	3345371-3	1	-	-	-	-		Plate	Platta	-1994	3
16	3345372-1	1	-	-	-	-		Gear	Växel	-1994	3
	3345506-4	1	-	-	-	-		Gear	Växel	1995-	5
17	3344551-1	1	-	-	-	-		Washer	Bricka	(8420411)	2
18	3287968-6	1	-	-	-	-		Nut	Mutter		2
19	3345375-4	3	-	-	-	-		Screw	Skruv	-1994	3
20	3345374-7	1	-	-	-	-		Bracket	Konsol		3
21	3345358-0	1	-	-	-	-		Cover	Huv		4
22	955948-5	2	-	-	-	-		Lock washer	Låsbricka		2
23	955269-6	2	-	-	-	-		Screw	Skruv		2
24		-	-	-	-	-	NS	Clamp	Klamma		
25	3270344-9	1	-	-	-	-		Screw	Skruv		2
26	3279455-4	1	-	-	-	-		Nut	Mutter		2
27	3121439-8	1	-	-	-	-		Clamp	Klämma		3
28	3121878-7	8	-	-	-	-		Clamp	Klämma		3
29	3345282-2	1	-	-	-	-		T-pipe	T-rör	-1994	3
	3474189-2	1	-	-	-	-		T-pipe	T-rör	1995-	3
30	3287970-2	1	-	-	-	-		Solenoid valve	Magnetventil		3
31	8418955-4	1	-	-	-	-		Gasket	Packning		5
32		1	-	-	-	-	NS	Bracket	Konsol		
33	955919-6	3	-	-	-	-		Spring washer	Fjäderbricka		2
34	969147-8	3	-	-	-	-		Six point socket screw	Sextandhålskruv		2
35	3345581-7	1	-	-	-	-		Vacuum valve	Vakuumventil		3
36		2	-	-	-	-	NS	Plate	Platta		
37	3345584-1	1	-	-	-	-		Switch double	Brytare dubbel		3
	3345585-8	1	-	-	-	-		Switch single	Brytare enkel		3
38	3345583-3	1	-	-	-	-		Clip	Clips		3
39		1	-	-	-	-	NS	Tension pulley	Spännrulle		
40		1	-	-	-	-	NS	Lever	Hävarm		
41	3345582-5	1	-	-	-	-		Control lever	Manöverspak		3
42	960140-2	1	-	-	-	-		Washer	Bricka		2
43	963105-2	1	-	-	-	-		Lock nut	Låsmutter		2
44		1	-	-	-	-	NS	Bracket	Konsol		
45		1	-	-	-	-	NS	Bracket	Konsol		
46	3342437-5	1	-	-	-	-		Nut	Mutter		2

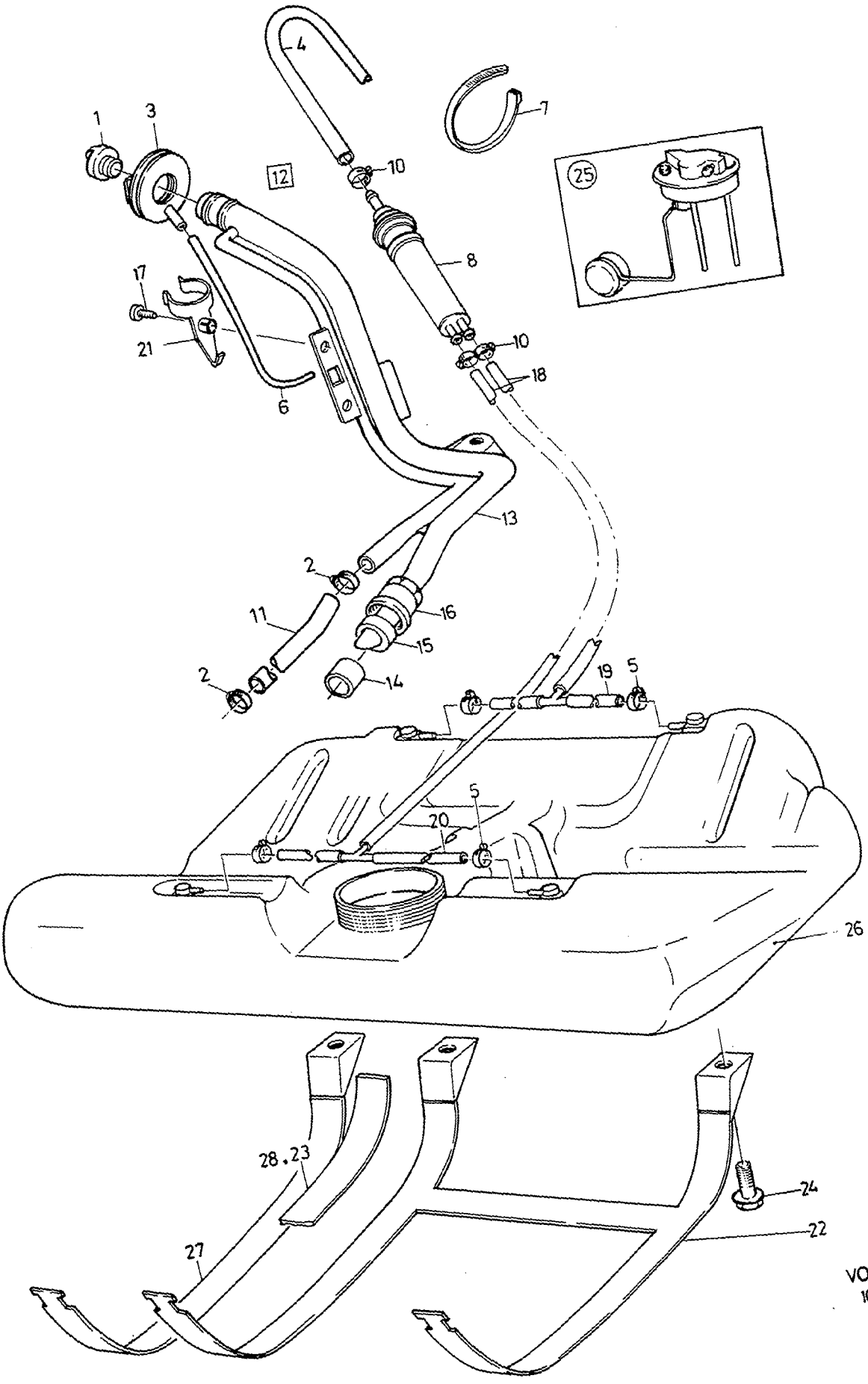

VOLVO PARTS
1023 19649

A	48 L TANK
B	60 L TANK
C	
D	
E	

FUEL TANK AND CONNECTING PARTS — BRÄNSLETANK OCH ANSLUTNINGSDETALJER

Group / Grupp 23

Page / Sida 155

-1992

Fig	Part No. / Artikel nr	Quantity / Antal A	B	C	D	E	PS	Description	Benämning	Notes / Anmärkning	SR
1	3470316-5	1	1	-	-	-		Filler cap, lockable	Tanklock, låsbart		3
		-	-	-	-	-		Lock kit	Låssats	SEE 83•749	
	3467656-9	1	1	-	-	-		Filler cap	Påfyllningslock	(3411326)	3
	3467656-9	-	1	-	-	-		Filler cap	Påfyllningslock	B18U CVT,B20F	3
2	943474-7	2	2	-	-	-		Hose clamp	Slangklamma		2
3	3410690-6	1	1	-	-	-		Seal	Tätning		4
4	3284899-6	X	X	-	-	-		Hose	Slang		3
	3446760-5	1	1	-	-	-		Hose	Slang	B18F,FP,FT,B16F	3
5	3120438-1	4	4	-	-	-		Hose clamp	Slangklamma		3
6	3102808-7	X	X	-	-	-		Hose	Slang		6
7	948211-8	3	3	-	-	-		Strip clamp	Bandklamma		2
8	3450071-0	1	1	-	-	-		Roll-over valve	Rolloverventil		3
9	3120288-0	1	1	-	-	-		Screw	Skruv		2
10	967919-2	7	7	-	-	-		Hose clamp	Slangklamma	(943470)	2
11	3412832-2	X	X	-	-	-		Hose	Slang		3
12	3465711-4	1	1	-	-	-		Filler pipe	Påfyllningsrör	(3454457)	4
	3465712-2	1	1	-	-	-		Filler pipe	Påfyllningsrör	(3454458) UNLEADED FUEL	4
13		-	-	-	-	-	NS	•Pipe	•Rör		
14	3414455-0	1	1	-	-	-		•Gasket	•Packning		2
15	3447278-7	1	1	-	-	-		•Clamping ring	•Klämring		2
16	3414454-3	1	1	-	-	-		•Cap	•Överfall		3
17	3270116-1	2	2	-	-	-		Screw	Skruv		4
18	*(3434396)*	1	1	-	-	-	SP	Pipe	Rör	REPL 1 PCS 3453139-2, 1 PCS 3453140-0.	2
19	3453139-2	1	-	-	-	-		•Hose	•Slang		2
	3465716-3	-	1	-	-	-		•Hose	•Slang	(3454456)	4
20	3453140-0	1	-	-	-	-		•Hose	•Slang		2
	3465715-5	-	1	-	-	-		•Hose	•Slang	(3454455)	4
21	3121614-6	2	2	-	-	-		Clip	Clips		3
22	3411426-4	1	-	-	-	-		Brace	Bygel		3
	3468318-5	-	1	-	-	-		Brace	Bygel	(3451557) CH -264783	3
23	3430993-0	X	X	-	-	-		•Felt band	•Filtremsa		4
24	946671-5	2	-	-	-	-		Flange screw	Flänsskruv		2
	3923196-4	-	2	-	-	-		Screw	Skruv		3
25		1	1	-	-	-		Fuel level sensor	Bränslenivågivare	SEE 38•483	
26	3417396-3	1	-	-	-	-		Fuel tank	Bränsletank		4
	(3452249)	-	1	-	-	-	SP	Fuel tank	Bränsletank	REPL 1 PCS 3472898-0, 1 PCS 3471269-5.	4
27	3468318-5	-	2	-	-	-		Brace	Bygel	(3465128) CH 264784-	3
28	3430993-0	-	X	-	-	-		•Felt band	•Filtremsa		4

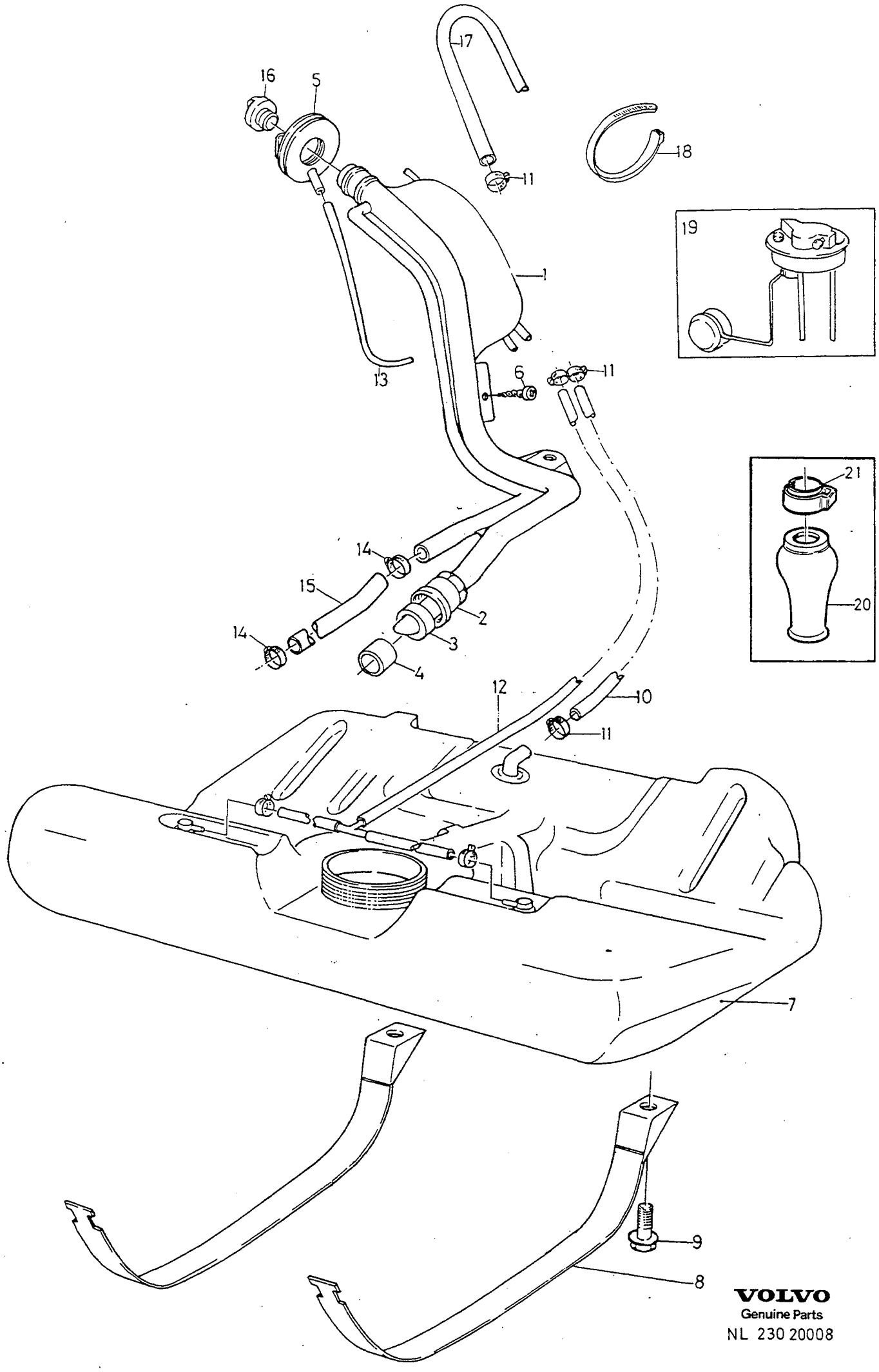

VOLVO
Genuine Parts
NL 230 20008

A	W/O DSL
B	DSL
C	
D	
E	

FUEL TANK AND CONNECTING PARTS — BRÄNSLETANK OCH ANSLUTNINGSDETALJER

1993-

Group / Grupp 23

Page / Sida 157

Fig	Part No. / Artikel nr	Quantity / Antal A	B	C	D	E	PS	Description	Benämning	Notes / Anmärkning	SR
1	3465711-4	1	-	-	-	-		Filler pipe	Påfyllningsrör	LEADED	4
	3465712-2	1	-	-	-	-		Filler pipe	Påfyllningsrör	UNLEADED	4
	3465711-4	-	1	-	-	-		Filler pipe	Påfyllningsrör	CH -669298.	4
☆	3485092-5	-	1	-	-	-		Filler pipe	Påfyllningsrör	CH 669299-	4
2	3414454-3	1	1	-	-	-		•Cap	•Överfall		3
3	3447278-7	1	1	-	-	-		•Clamping ring	•Klämring		2
4	3414455-0	1	1	-	-	-		•Gasket	•Packning		2
5	3410690-6	1	1	-	-	-		•Seal	•Tätning		4
6	3270344-9	1	1	-	-	-		Screw	Skruv		2
7	3472898-0	1	-	-	-	-		Fuel tank	Bränsletank	REPL 1 PCS 3485003-2	3
	3472898-0	-	1	-	-	-		Fuel tank	Bränsletank	CH -669298 REPL 1 PCS 3485003-2, 1 PCS 3485001-6, 1 PCS 3120822-6. CH 669299- REPL 1 PCS 3485003-2, 1 PCS 3485001-6, 1 PCS 3120822-6, 2 PCS 3449810-5, 2 PCS 943469-7, 1 PCS 1276516-0, 1 PCS 943470-5.	3
☆	3485003-2	1	1	-	-	-		Fuel tank	Bränsletank		3
8	3468318-5	2	2	-	-	-		Brace	Bygel		3
9	3923196-4	2	2	-	-	-		Screw	Skruv		3
10	3465715-5	1	-	-	-	-		Hose	Slang	CH -426203	4
	3471269-5	1	-	-	-	-		Hose	Slang	CH 426204-	3
11	943470-5	6	-	-	-	-		Hose clamp	Slangklamma		2
12	3465716-3	1	-	-	-	-		Hose	Slang		4
13	3102808-7	X	X	-	-	-		Hose	Slang		6
14	943474-7	2	2	-	-	-		Hose clamp	Slangklamma		2
15	3412832-2	X	X	-	-	-		Hose	Slang		3
16	3467656-9	1	1	-	-	-		Filler cap	Påfyllningslock		3
	3470316-5	1	1	-	-	-		Filler cap, lockable	Tanklock, låsbart		3
		1	1	-	-	-		Lock kit	Låssats	SEE 83•749	
17	3284126-4	X	X	-	-	-		Hose	Slang		2
18	948211-8	7	7	-	-	-		Strip clamp	Bandklamma		2
19		1	1	-	-	-		Fuel level sensor	Bränslenivågivare	SEE 38•483	
☆ 20	3485001-6	1	1	-	-	-		Rubber spacer	Gummimellanlägg		3
21	3120822-6	1	1	-	-	-		Clamp	Klämma		4

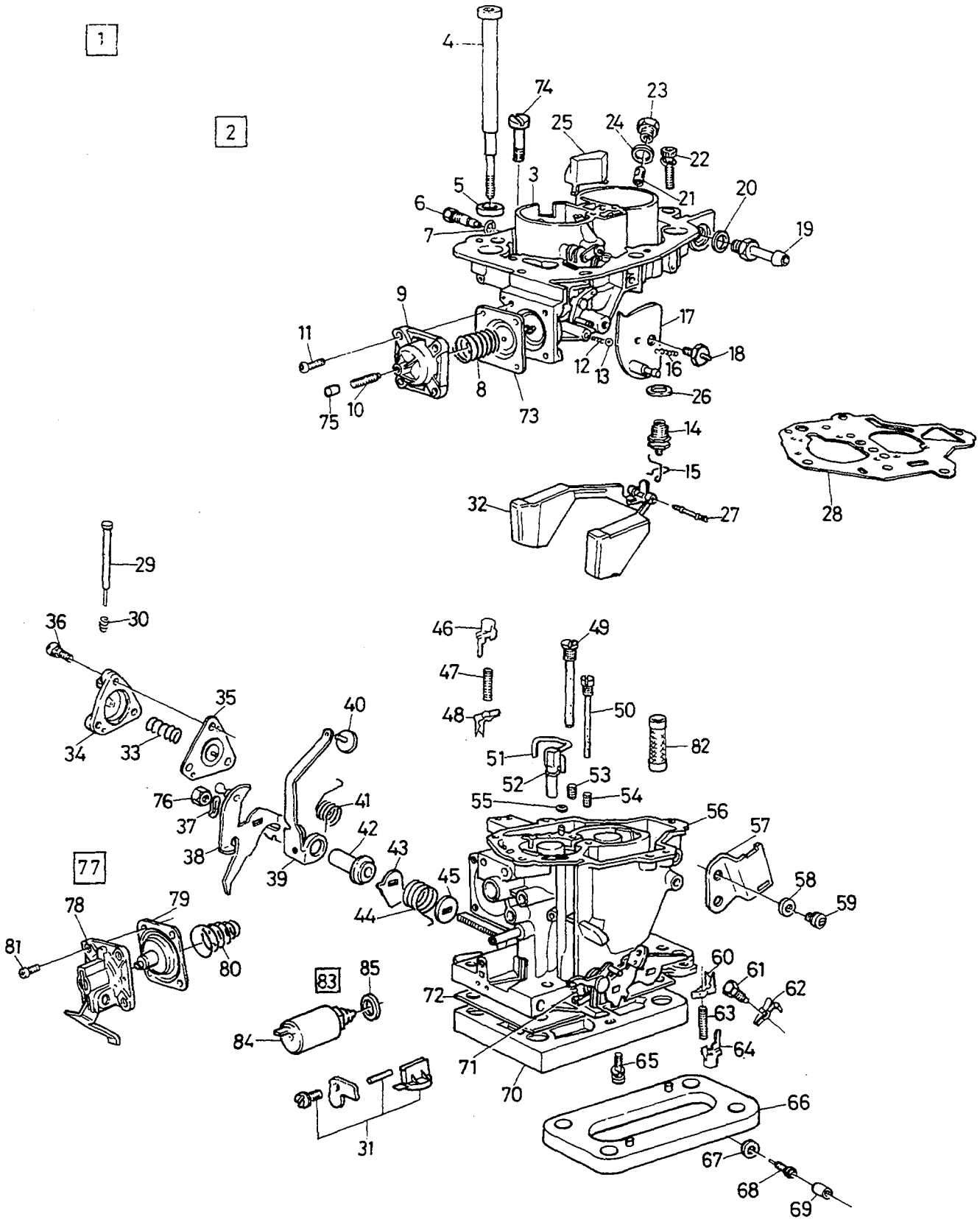

VOLVO PARTS
1023 19431

A	B18K,KD. REN 958
B	B18KP,KPD. REN 900
C	B18KP,KPD. REN 995
D	
E	

CARBURETTOR — FÖRGASARE

Group / Grupp 23

Page / Sida 159

Fig	Part No. / Artikel nr	Quantity / Antal A	B	C	D	E	PS	Description	Benämning	Notes / Anmärkning	SR
	3344611-3	1	-	-	-	-		Carburettor	Förgasare	(3344276) CODE A6-	4
	(3343708)	-	1	-	-	-	SP	Carburettor	Förgasare	CODE A1-A7, L.H.D REPL 1 PCS 3344602-2, 1 PCS 3344556-0.	4
	(3344376)	-	1	-	-	-	SP	Carburettor	Förgasare	CODE A1-A7, R.H.D REPL 1 PCS 3344602-2, 1 PCS 3344556-0.	4
	3344602-2	-	-	1	-	-		Carburettor	Förgasare	(3344202) CODE A4-	4
2		-	-	-	-	-		·Upper section	·Övre sektion		
3		-	-	-	-	-	NS	··Cover	··Kåpa		
4	3343821-9	4	4	4	-	-		··Screw	··Skruv		2
5		-	-	-	-	-	KN	··Washer	··Bricka		
6	1270102-5	1	-	-	-	-		··Idle jet	··Tomgångsmunstycke		3
	3452636-8	-	1	-	-	-		··Nozzle	··Munstycke	L.H.D	2
	3456092-0	-	1	-	-	-		··Nozzle	··Munstycke	R.H.D	2
	1270105-8	-	-	1	-	-		··Idle jet	··Tomgångsmunstycke		3
7		-	-	-	-	-	KN	··Seal	··Tätning		
8	3343828-4	1	1	1	-	-		··Spring	··Fjäder		2
9	3343827-6	1	1	1	-	-		··Cover, assembly	··Kåpasammanställning		2
10		-	-	-	-	-	KN	···Screw	···Skruv		
11		-	-	-	-	-	KN	··Screw	··Skruv		
12		-	-	-	-	-	KN	··Spring	··Fjäder		
13		-	-	-	-	-	KN	··Seal	··Tätning		
14	3342787-3	1	1	1	-	-	IK	··Needle valve	··Nålventil		2
15		1	-	-	-	-	NS	··Clip	··Clips		
16	3342522-4	1	-	-	-	-		··Spring	··Fjäder		2
	3344520-6	-	1	1	-	-		··Spring	··Fjäder		3
17		-	-	-	-	-	NS	··Companion flange	··Medbringare		
18		-	-	-	-	-	KN	··Bolt	··Bult		
19		-	-	-	-	-	NS	··Nipple	··Nippel		
20		-	-	-	-	-	KN	··Gasket	··Packning		
21	3342519-0	1	1	1	-	-	IK	··Filter	··Filter		2
22		-	-	-	-	-	NS	··Bolt	··Bult		
23		-	-	-	-	-	KN	··Bolt	··Bult		
24		-	-	-	-	-	KN	··Gasket	··Packning		
25		-	-	-	-	-	KN	··Cover	··Kåpa		
26		-	-	-	-	-	NS	··Gasket	··Packning		
27		-	-	-	-	-	KN	·Pin	·Stift		
28		-	-	-	-	-	KN	·Gasket	·Packning		
29		-	-	-	-	-	KN	·Link	·Länk		
30		-	-	-	-	-	KN	·Spring	·Fjäder		
31	1270180-1	1	1	-	-	-		·Repair kit	·Reparationssats	(1270051)	3
32	1270106-6	1	-	-	-	-	IK	·Float	·Flottör		2
	1270007-6	-	1	1	-	-	IK	·Float	·Flottör	REPL 1 PCS 1270106-6, 1 PCS 1270233-8.	
33	3344521-4	1	1	1	-	-	IK	··Spring	··Fjäder		3
34		-	-	-	-	-	NS	··Cover	··Kåpa		
35		-	-	-	-	-	KN	··Diaphragm	··Membran		
36		-	-	-	-	-	KN	··Screw	··Skruv		
37		-	-	-	-	-	NS	·Washer	·Bricka		
38		-	-	-	-	-		·Companion flange	·Medbringare		
39		-	-	-	-	-	NS	·Companion flange	·Medbringare		
40		-	-	-	-	-	KN	·Rubber	·Gummi		
41		-	-	-	-	-	NS	·Spring	·Fjäder		
42		-	-	-	-	-	NS	·Sleeve	·Muff		
43		-	-	-	-	-	NS	·Lever	·Hävarm		
44		-	-	-	-	-	NS	·Spring	·Fjäder		
45		-	-	-	-	-	NS	·Washer	·Bricka		
46		-	-	-	-	-	KN	·Clip	·Clips		
47		-	-	-	-	-	KN	·Screw	·Skruv		
48		-	-	-	-	-	KN	·Clip	·Clips		
49	3344522-2	1	-	-	-	-		·Emulsion tube	·Emulsionsrör		3

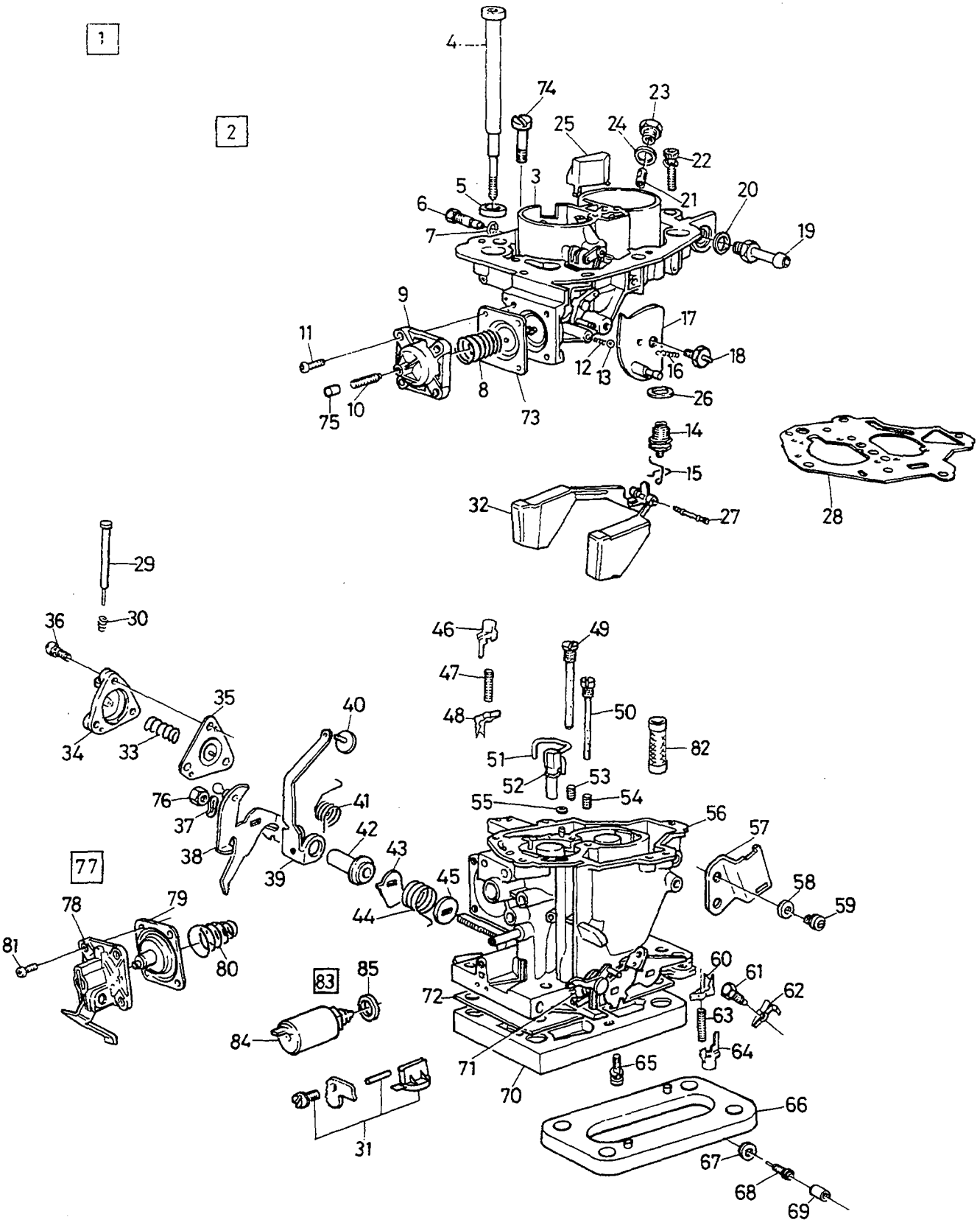

VOLVO PARTS
1023 19431

A	B18K,KD. REN 958
B	B18KP,KPD. REN 900
C	B18KP,KPD. REN 995
D	
E	

CARBURETTOR — FÖRGASARE

Group / Grupp 23

Page / Sida 161

Fig	Part No. / Artikel nr	Quantity / Antal A	B	C	D	E	P S	Description	Benämning	Notes / Anmärkning	S R
	3343818-5	-	1	-	-	-		• Emulsion tube	• Emulsionsrör		3
	3344203-9	-	-	1	-	-		• Emulsion tube	• Emulsionsrör		3
50	3343819-3	1	1	1	-	-		• Mixer tube	• Blandningsrör		3
51	3342770-9	1	1	1	-	-		• Injector	• Injektor		3
52		-	-	-	-	-	KN	• Gasket	• Packning		
53	3452635-0	1	1	1	-	-		• Nozzle	• Munstycke		2
		-	-	-	-	-					
54	3344524-8	1	-	-	-	-		• Main jet	• Huvudmunstycke		3
	1270005-0	-	1	-	-	-		• Main jet	• Huvudmunstycke		3
	1270119-9	-	-	1	-	-		• Main jet	• Huvudmunstycke		3
55		-	-	-	-	-	KN	• O-ring	• O-ring		
56		-	-	-	-	-		Lower section	Nedre sektion		
57		-	-	-	-	-	NS	• Support	• Stöd		
58		-	-	-	-	-	NS	• Washer	• Bricka		
59		-	-	-	-	-	NS	• Screw	• Skruv		
60		-	-	-	-	-	KN	• Clip	• Clips		
61		-	-	-	-	-	KN	• Screw	• Skruv		
62		-	-	-	-	-	KN	• Clip	• Clips		
63		-	-	-	-	-	KN	• Screw	• Skruv		
64		-	-	-	-	-	KN	• Clip	• Clips		
65		-	-	-	-	-	KN	• Screw	• Skruv		
66	3457783-3	1	1	1	-	-		• Gasket	• Packning		2
67		-	-	-	-	-	NS	• Gasket	• Packning		
68	3344822-6	1	1	1	-	-	IK	• Adjusting screw	• Ställskruv		3
69	3342513-3	1	1	1	-	-	IK	• Plug	• Plugg	(3343822)	2
70	3344557-8	-	1	-	-	-		• Gasket kit	• Packningsats	(3343824)	3
	3344557-8	1	-	-	-	-		• Gasket kit	• Packningsats	(3343824) CODE A1-A5	3
		-	-	-	-	-	KN	• Spacer	• Mellanlägg	CODE A6 SEE 23 • 165	
	3344557-8	-	-	1	-	-		• Gasket kit	• Packningsats	(3343824) CODE A0-A3	3
		-	-	1	-	-	KN	• Spacer	• Mellanlägg	CODE A4 SEE 23 • 165	
71		-	-	-	-	-	NS	• Spring	• Fjäder		
72		-	-	-	-	-		• Gasket	• Packning		
73		-	-	-	-	-	NS	• Cover	• Kåpa		
74		-	-	-	-	-	NS	• Screw	• Skruv		
75		-	-	-	-	-	NS	• Plug	• Propp		
76		-	-	-	-	-	NS	• Nut	• Mutter		
77		-	-	-	-	-	NS	• Pump	• Pump		
78		-	-	-	-	-	NS	• • Cover	• • Kåpa		
79		-	-	-	-	-	KN	• • Diaphragm	• • Membran		
80	3343823-5	1	1	1	-	-	IK	• • Spring	• • Fjäder		3
81		-	-	-	-	-	KN	• • Screw	• • Skruv		
82	3344115-5	1	1	1	-	-	IK	• Filter	• Filter		3
83	1270096-9	-	1	1	-	-		Solenoid valve	Magnetventil	A.C	2
84		-	-	-	-	-	NS	• Solenoid valve	• Magnetventil		
85		-	-	-	-	-	NS	• Washer	• Bricka		
		1	1	1	-	-		Repair kit	Reparationssats	SEE 23 • 163	

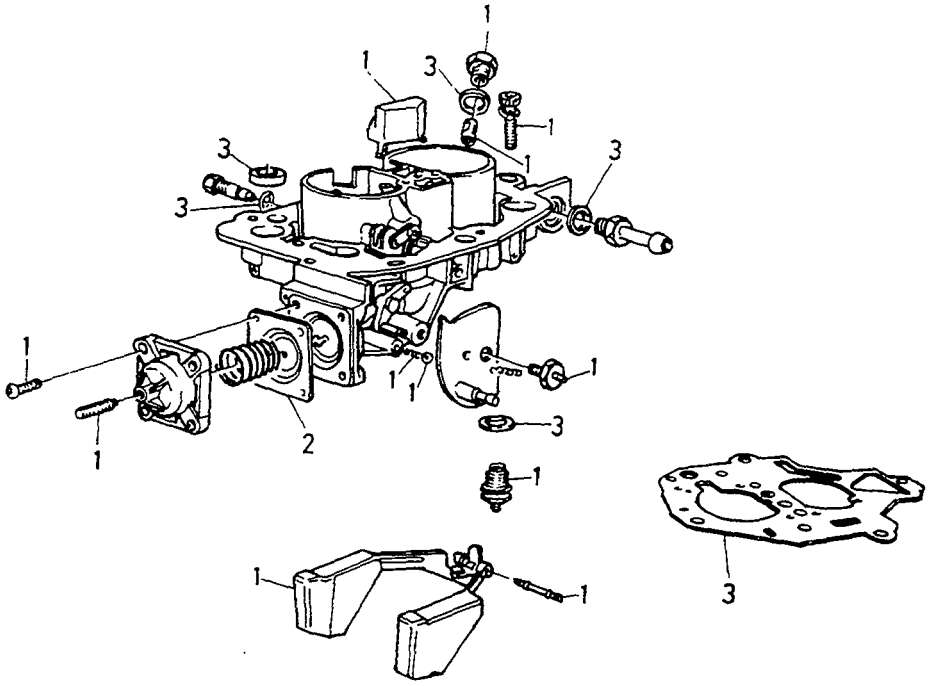

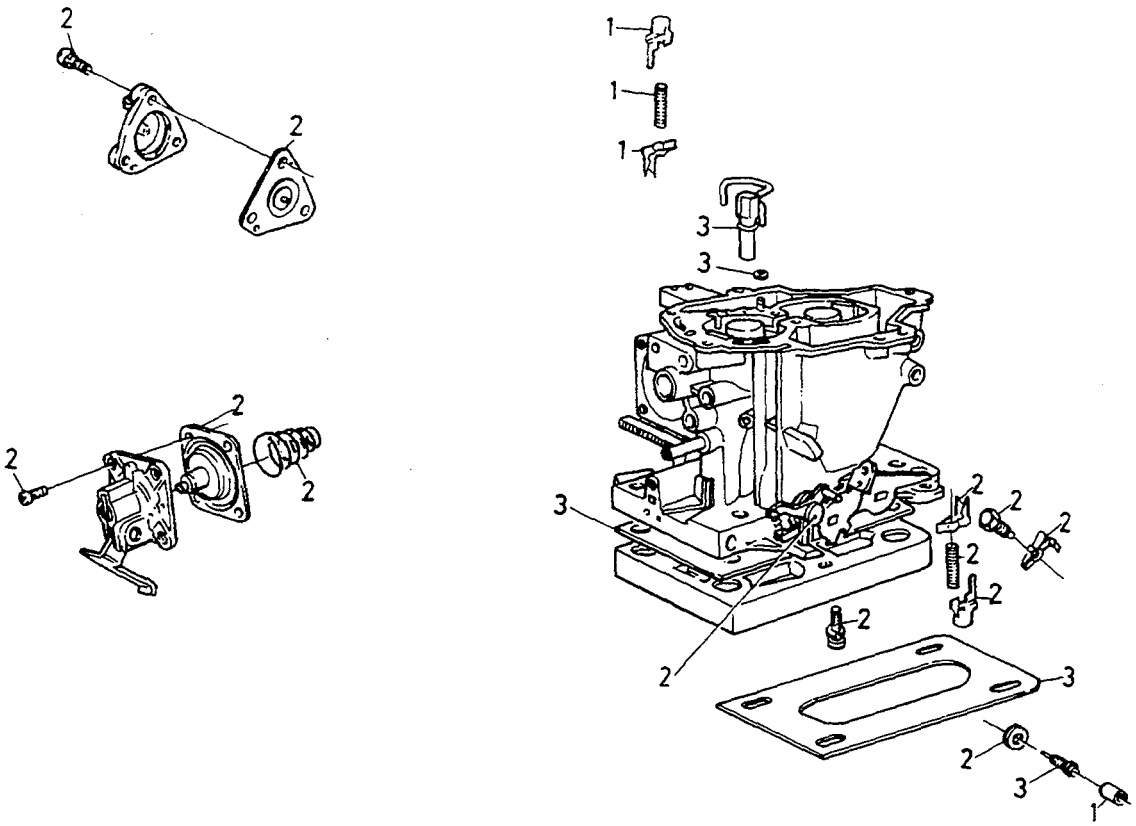

A		REPAIR KITS CARBURETTOR	REPARATIONSSATS FÖRGASARE	Group Grupp 23
B				Page Sida 163
C				
D				
E				

Fig	Part No. Artikel nr	Quantity / Antal					P S	Description	Benämning	Notes Anmärkning	S R
		A	B	C	D	E					
1	3343831-8	1	-	-	-	-		Repair kit	Reparationssats		1
2	3343832-6	1	-	-	-	-		Repair kit	Reparationssats		1
3	3343830-0	1	-	-	-	-		Gasket kit	Packningsats		1

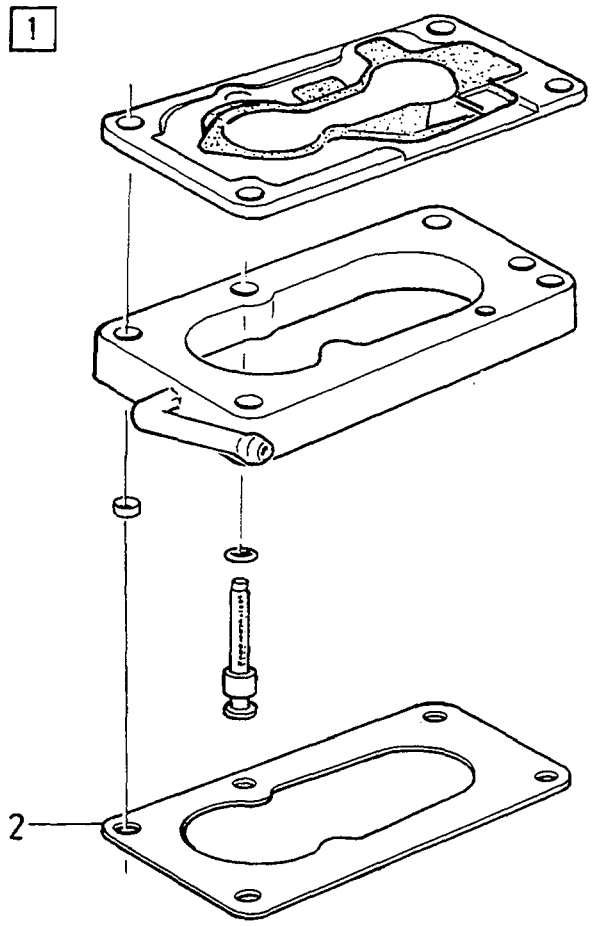

VOLVO PARTS
1023 19628

A B C D E		REPAIR KITS CARBURETTOR REPARATIONSSATS FÖRGASARE REN 958,995.CODE A6,A4	Group Grupp 23 Page Sida 165

Fig	Part No. Artikel nr	Quantity / Antal					PS	Description	Benämning	Notes Anmärkning	SR
		A	B	C	D	E					
1	3344557-8	1	-	-	-	-		Gasket kit	Packningsats		3
2	3344556-0	1	-	-	-	-		•Gasket	•Packning		3

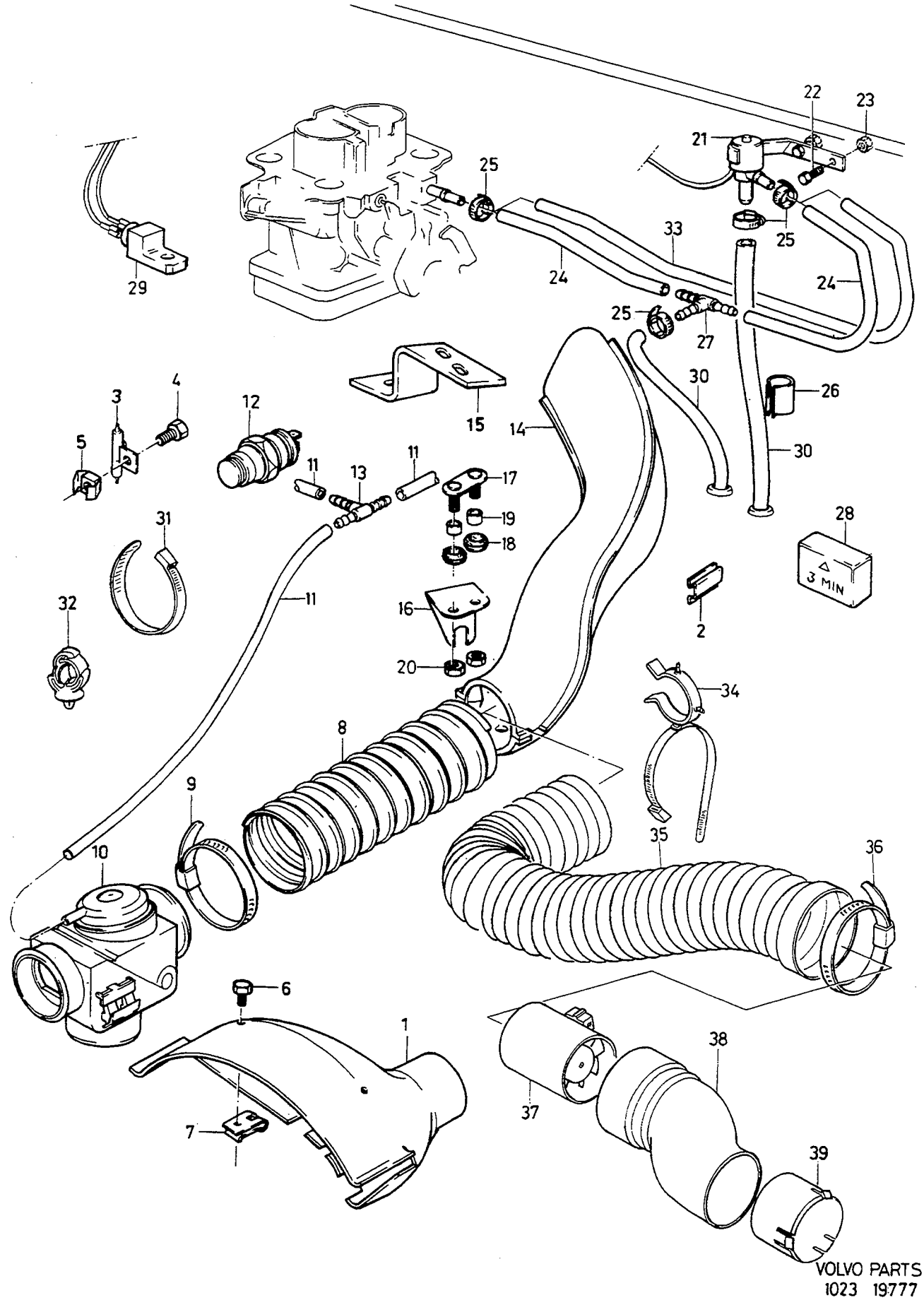
1
2
3
4
5
6
7
8
9
10
11
12
13
14
15
16
17
18
19
20
21
22
23
24
25
26
27
28
3 MIN
29
30
31
32
33
34
35
36
37
38
39

A
B
C
D
E

COOLING, CARBURETTOR
FLOAT CHAMBER VENTILATION

KYLNING FÖRGASARE
FLOTTÖRKAMMAREVENTILATION

Group
Grupp
23

Page
Sida
167

Fig	Part No. Artikel nr	Quantity / Antal					PS	Description	Benämning	Notes Anmärkning	SR
		A	B	C	D	E					
1	3453040-2	1	-	-	-	-		Air inlet	Luftintag	CH -219720	3
2	3121834-0	13	-	-	-	-		Clamp	Klämma		3
3	3453153-3	1	-	-	-	-		Resistor	Motstånd		3
4	946485-0	1	-	-	-	-		Screw	Skruv		2
5	3120493-6	1	-	-	-	-		Nut plate	Mutterplåt		2
6	3120988-5	2	-	-	-	-		Screw	Skruv	CH -219720	5
7	3122499-1	2	-	-	-	-		Nut	Mutter	CH -219720	2
8	3456058-1	1	-	-	-	-		Hose	Slang	CH -219720	3
9	3120573-5	3	-	-	-	-		Clamp	Klämma		2
10	3454706-7	1	-	-	-	-		Valve housing	Ventilhus		3
11	3269016-6	X	-	-	-	-		Hose	Slang	CH -219720	3
12		1	-	-	-	-		Temperature sensor	Temperaturgivare	SEE 37•469	
13	3296579-0	1	-	-	-	-		T-pipe	T-rör		6
14	3453042-8	1	-	-	-	-		Air duct	Luftkanal		3
15	3344320-1	1	-	-	-	-		Bracket	Konsol	(3453043)	3
16	3453044-4	1	-	-	-	-		Bracket	Konsol		3
17	3454890-9	2	-	-	-	-		Plate	Platta		3
18	3121111-3	4	-	-	-	-		Rubber cap	Gummihatt		2
19	3454891-7	4	-	-	-	-		Bushing	Bussning		3
20	949278-6	4	-	-	-	-		Flange lock nut	Flänslåsmutter		2
21	3459617-1	1	-	-	-	-		Valve	Ventil		3
22	946544-4	2	-	-	-	-		Flange screw	Flänsskruv		2
23	949278-6	2	-	-	-	-		Flange lock nut	Flänslåsmutter		2
24	3101804-7	X	-	-	-	-		Hose	Slang	(3456108) R.H.D	3
25	943469-7	3	-	-	-	-		Hose clamp	Slangklamma		2
26	3121850-6	1	-	-	-	-		Clip	Clips		4
27	3121948-8	1	-	-	-	-		T-pipe	T-rör	R.H.D	3
28	3453102-0	1	-	-	-	-		Timer relay	Tidrelä		2
29	3455783-5	1	-	-	-	-		Sensor	Givare	(3453178)	3
30	3279585-8	X	-	-	-	-		Hose	Slang		3
31	948211-8	1	-	-	-	-		Strip clamp	Bandklamma		2
32	3123106-1	2	-	-	-	-		Clamp	Klämma	(3121999)	3
33	3279585-8	X	-	-	-	-		Hose	Slang		3
34	3923172-5	1	-	-	-	-		Clamp	Klämma	CH 219721-	3
35	3461366-1	1	-	-	-	-		Hose	Slang	CH 219721-	3
36	967764-2	1	-	-	-	-		Hose clamp	Slangklamma	(943481) CH 219721-	3
37	3461347-1	1	-	-	-	-		Electric motor	Elmotor	CH 219721-	3
38	3461868-6	1	-	-	-	-		Hose	Slang	CH 219721-	3
39	3465515-9	1	-	-	-	-		Adapter	Adapter	CH 219721-	3

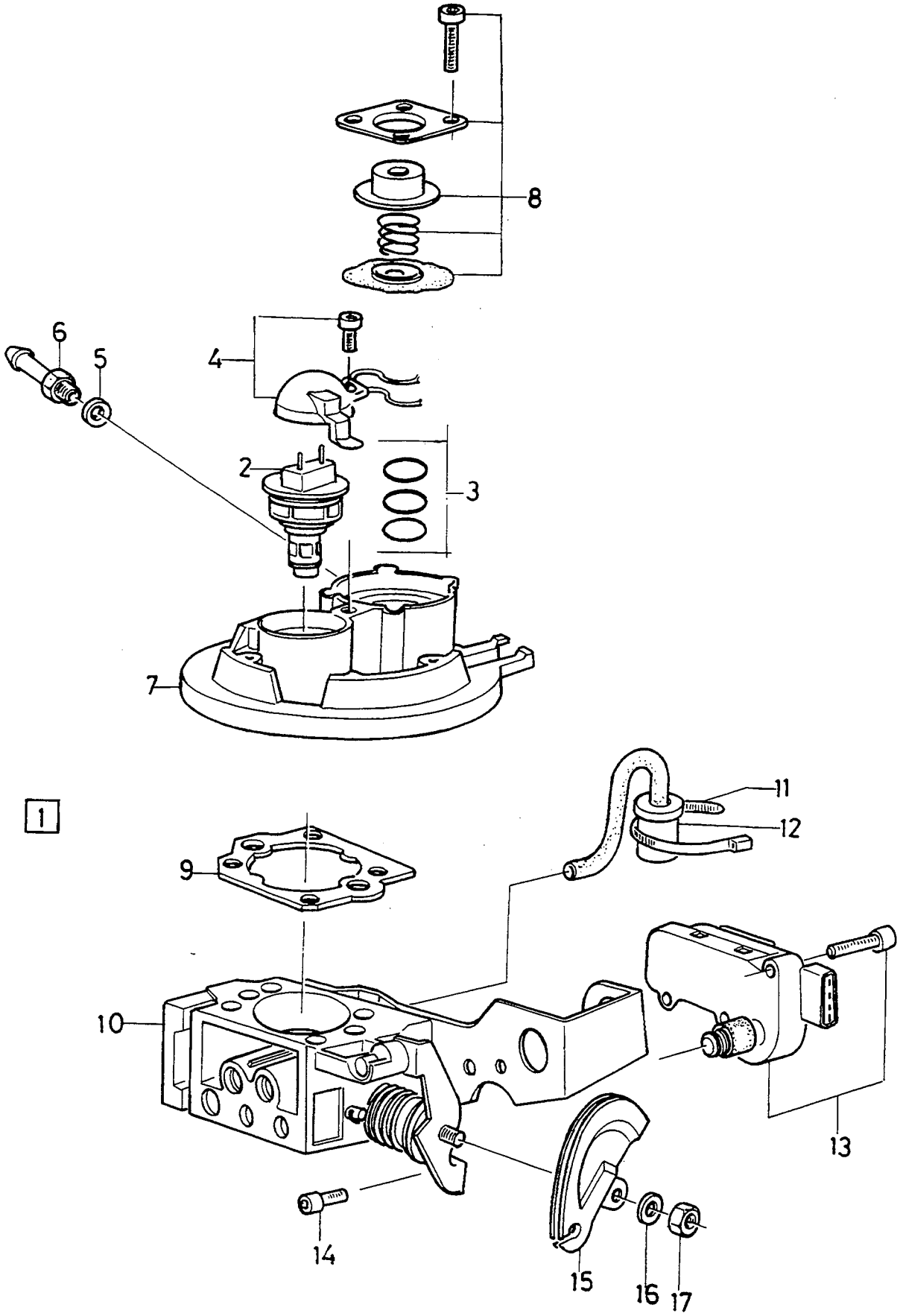
1
2
3
4
5
6
7
8
9
10
11
12
13
14
15
16
17

A
B
C
D
E

FUEL INJECTION SYSTEM — BRÄNSLEINSPRUTNINGSSYSTEM

Group / Grupp 23

Page / Sida 169

B18U

Fig	Part No. Artikel nr	Quantity / Antal A	B	C	D	E	PS	Description	Benämning	Notes Anmärkning	SR
1	3462777-8	1	-	-	-	-		Throttle control	Gasreglage	EXC CVT	4
	3460452-0	1	-	-	-	-		Throttle control	Gasreglage	CVT	5
2	3344860-6	1	-	-	-	-		• Injector	• Injektor		4
3	3345229-3	1	-	-	-	-		•• O-ring kit	•• O-ringsats		3
4	3345230-1	1	-	-	-	-		• Temperature sensor	• Temperaturgivare		3
5		-	-	-	-	-	KN	• Gasket	• Packning		
6		-	-	-	-	-	KN	• Nipple	• Nippel		
7	3345227-7	1	-	-	-	-		• Upper part	• Övre del		4
8		-	-	-	-	-	KN	•• Diaphragm kit	•• Membransats		
9	3345228-5	1	-	-	-	-		• Gasket	• Packning		3
10		-	-	-	-	-	KN	• Housing	• Hus		
11		-	-	-	-	-	KN	• Clamp	• Klamma		
12		-	-	-	-	-	KN	• Sensor	• Givare		
13	3345231-9	1	-	-	-	-		• Electric motor	• Elmotor		3
14		-	-	-	-	-	KN	• Adjusting screw	• Ställskruv		
15		-	-	-	-	-	KN	• Bobbin	• Spole		
16		-	-	-	-	-	KN	• Washer	• Bricka		
17		-	-	-	-	-	KN	• Nut	• Mutter		

INLET SYSTEM EXHAUST SYSTEM / INLOPPSSYSTEM AVGASSYSTEM

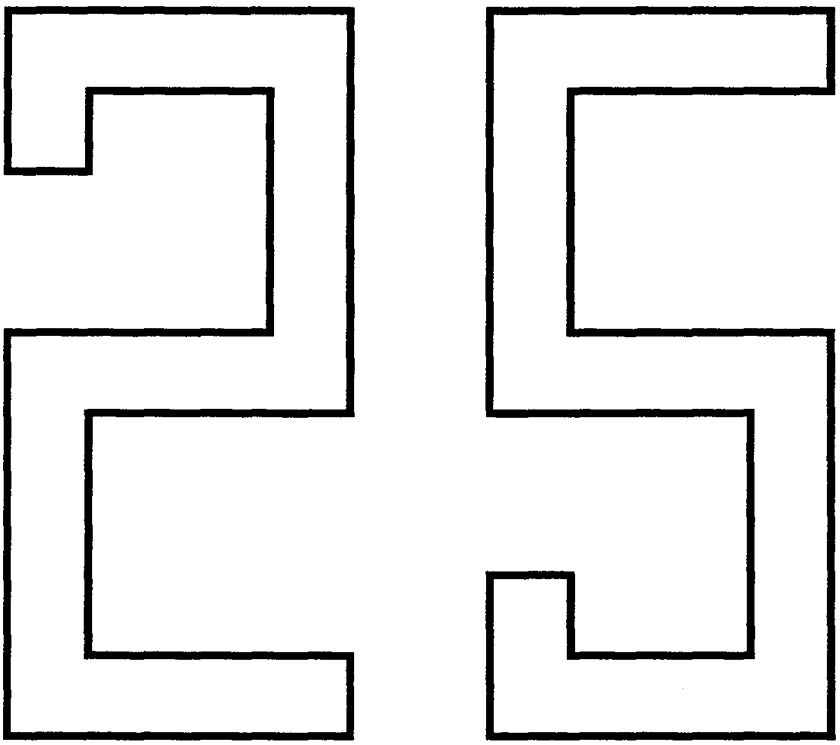

A
B
C
D
E

SUB GROUP
INLET SYSTEM EXHAUST SYSTEM

UNDERGRUPP
INLOPPSSYSTEM AVGASSYSTEM

Group
Grupp
25

Page
Sida
171

Fig	Part No. Artikel nr	Quantity / Antal A	B	C	D	E	PS	Description	Benämning	Notes Anmärkning	SR
		-	-	-	-	-		Crankcase ventilation	Vevhusventilation		
								B18E,EP,FP	B18E,EP,FP	SEE 25•175	
								B18 TURBO	B18 TURBO	SEE 25•177	
								CARB	CARB	SEE 25•179	
								D19T	D19T	SEE 25•181	
		-	-	-	-	-		Turbocharger with connecting parts	Turbokompressor med anslutningsdetaljer		
								B18FT	B18FT	SEE 25•183	
								D19T	D19T	SEE 25•187	
		-	-	-	-	-		Exhaust gas recirculation	Avgasåterledning	SEE 25•189	
								D19T	D19T		
		-	-	-	-	-		Induction and exhaust manifold	Insugnings- och avgassamlarrör	SEE 25•191	
								CARB	CARB		
		-	-	-	-	-		Induction and exhaust manifold valve housing	Insugnings- och avgassamlarrör spjällhus		
								B18E,EP,FP	B18E,EP,FP	SEE 25•193	
								B18TURBO	B18TURBO	SEE 25•197	
								B18U	B18U	SEE 25•201	
								B20F	B20F	SEE 25•203	
		-	-	-	-	-		Exhaust system	Avgassystem		
								CARB	CARB	SEE 25•205	
								MAN.TRANS	MAN.TRANS	SEE 25•207	
								B18E,ED,F,TURBO.	B18E,ED,F,TURBO.		
								MAN.TRANS	MAN.TRANS	SEE 25•211	
								B18EP,B16F. CH -358975,	B18EP,B16F. CH -358975,		
								B18F. CH -486113.	B18F. CH -486113.		
								MAN.TRANS	MAN.TRANS		
								B18EP,FP,FT. CH -486113	B18EP,FP,FT. CH -486113	SEE 25•215	
								440, AUTO.TRANS	440, AUTO.TRANS		
								B18EP,TURBO	B18EP,TURBO	SEE 25•219	
								B18FP. CH -486113,	B18FP. CH -486113,		
								460,AUTO.TRANS	460,AUTO.TRANS		
								B18U,B16F. CH -358976	B18U,B16F. CH -358976	SEE 25•223	
								B20F	B20F	SEE 25•225	
								D19T	D19T	SEE 25•227	
								B18FP. CH 486114-	B18FP. CH 486114-	SEE 25•229	
								ALTER	ALTER	SEE 25•231	
								EXC D19T,B20F	EXC D19T,B20F		
		-	-	-	-	-		Exhaust system repair kits	Avgassystem reparationssats ..		
								MAN.TRANS	MAN.TRANS	SEE 25•233	
								AUTO.TRANS	AUTO.TRANS	SEE 25•235	
		-	-	-	-	-		Air inlet system	Luftintagsystem		
								CARB	CARB	SEE 25•237	
								B18E,F	B18E,F	SEE 25•239	
								B18EP,FP	B18EP,FP	SEE 25•241	
								B18U	B18U	SEE 25•243	
		-	-	-	-	-		Air inlet system low pressure turbocharger	Luftintagsystem lågtryck turbokompressor		
								B18TURBO	B18TURBO	SEE 25•245	
								D19TURBO	D19TURBO	SEE 25•247	
		-	-	-	-	-		Air inlet system high pressure turbocharger	Luftintagsystem högtryck turbokompressor		
								B18 TURBO	B18 TURBO	SEE 25•249	

A		SUB GROUP INLET SYSTEM EXHAUST SYSTEM	UNDERGRUPP INLOPPSSYSTEM AVGASSYSTEM	Group Grupp 25
B				
C				
D				Page Sida 173
E				

Fig	Part No. Artikel nr	Quantity / Antal					P S	Description	Benämning	Notes Anmärkning	S R
		A	B	C	D	E					
								D19 TURBO	D19 TURBO	SEE 25•251	

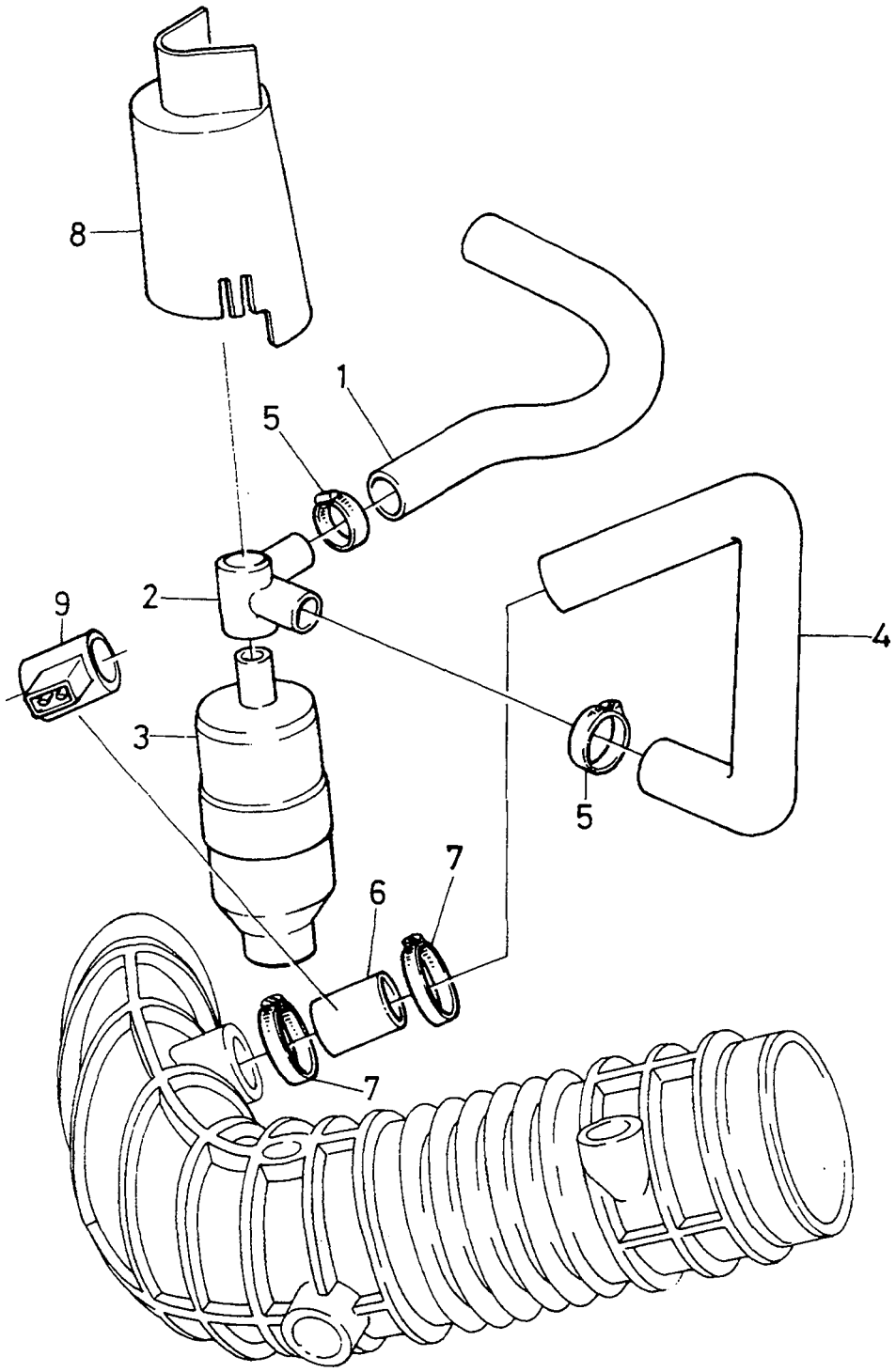
8
1
5
2
9
4
3
5
7
6
7

A	B18E,B18F
B	B18EP/FP,B16F/B20F
C	
D	
E	

CRANKCASE VENTILATION VEVHUSVENTILATION

Group / Grupp 25

Page / Sida 175

Fig	Part No. / Artikel nr	Quantity / Antal A	B	C	D	E	PS	Description	Benämning	Notes / Anmärkning	SR
1	3343230-3	1	-	-	-	-		Hose	Slang		2
	3450158-5	-	1	-	-	-		Hose	Slang		2
	3471355-2	-	1	-	-	-		Hose	Slang	B20F	5
2	3342428-4	1	-	-	-	-		T-pipe	T-rör		2
	3450633-7	-	1	-	-	-		T-pipe	T-rör		2
3	3342132-2	1	1	-	-	-		Oil separator	Oljeavskiljare		3
4	3418029-9	1	-	-	-	-		Hose	Slang		2
	3448083-0	-	1	-	-	-		Hose	Slang		2
5	943472-1	2	2	-	-	-		Hose clamp	Slangklamma		2
6	3417856-6	1	-	-	-	-		Connecting pipe	Anslutningsrör		3
	3452069-2	-	1	-	-	-		Connecting pipe	Anslutningsrör		3
7	943475-4	2	-	-	-	-		Hose clamp	Slangklamma		2
	3283236-2	-	2	-	-	-		Clamp	Klämma		6
8	3418030-7	1	-	-	-	-		Shield	Sköld		4
	3450839-0	-	1	-	-	-		Shield	Sköld	B20F	4
	3459222-0	-	1	-	-	-		Shield	Sköld		3
9	3417857-4	1	-	-	-	-		Heating element	Värmare element		3
	3452068-4	-	1	-	-	-		Heating element	Värmare element		3

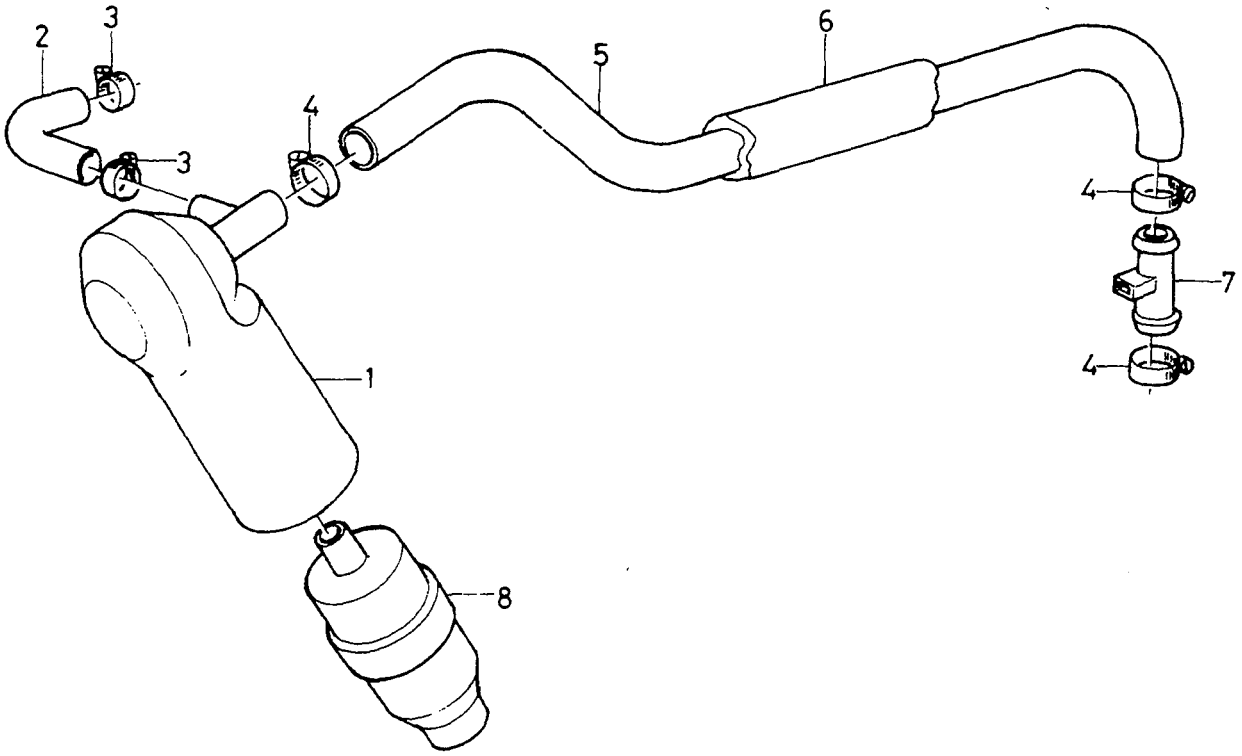

VOLVO PARTS
1025 19138

A		CRANKCASE VENTILATION VEVHUSVENTILATION	Group Grupp 25
B			
C			
D			Page Sida 177
E		B18 TURBO	

Fig	Part No. Artikel nr	Quantity / Antal					PS	Description	Benämning	Notes Anmärkning	SR
		A	B	C	D	E					
1	3451221-0	1	-	-	-	-		Valve	Ventil		3
2	3447306-6	1	-	-	-	-		Hose	Slang		2
3	943472-1	2	-	-	-	-		Hose clamp	Slangklamma		2
4	943475-4	3	-	-	-	-		Hose clamp	Slangklamma		2
5	3449138-1	1	-	-	-	-		Hose	Slang		2
6	3447684-6	1	-	-	-	-		Hose	Slang		3
7	3417857-4	1	-	-	-	-		Heating element	Värmare element		3
8	3342132-2	1	-	-	-	-		Oil separator	Oljeavskiljare		3

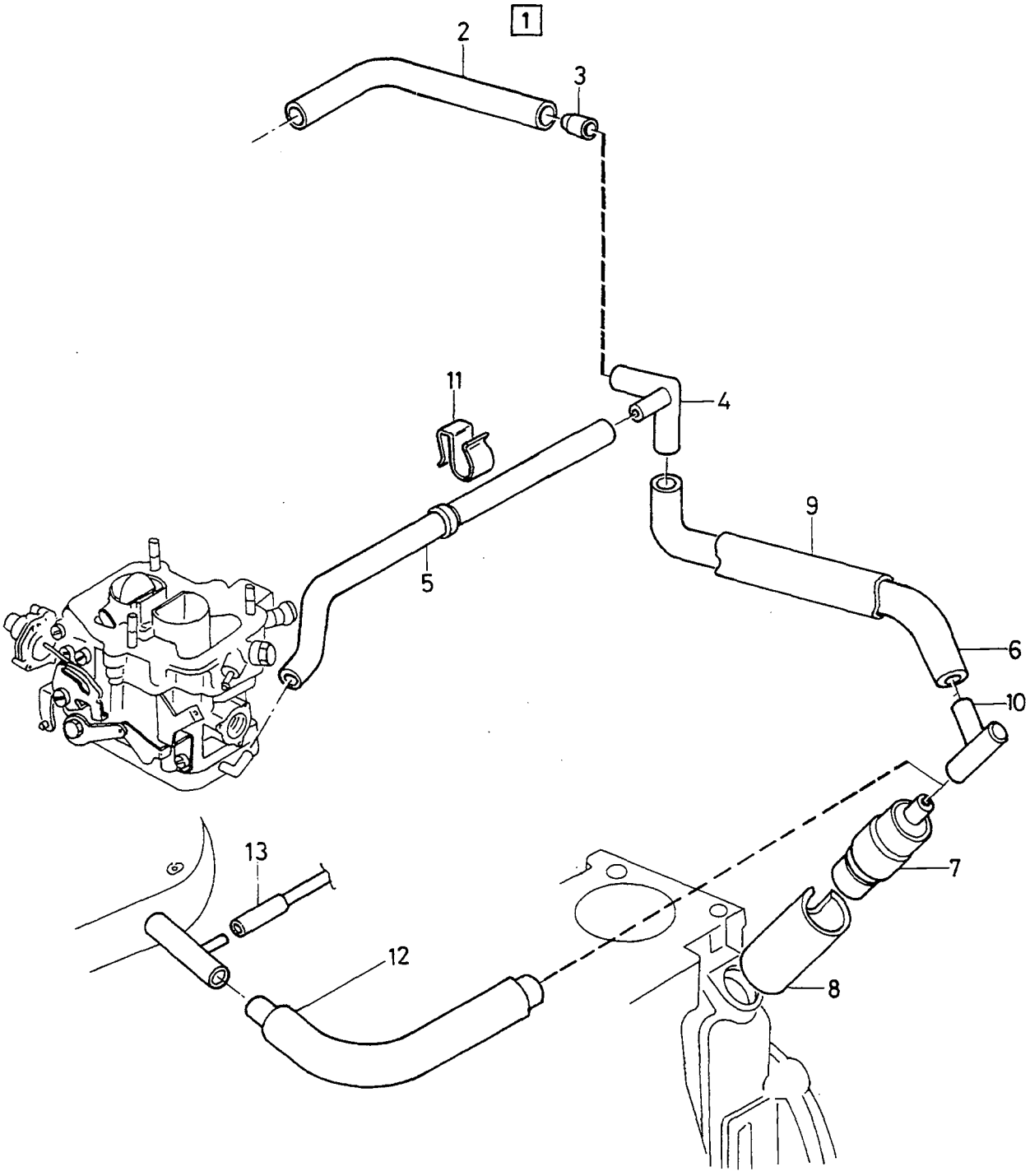

VOLVO PARTS
1025 19679

A		CRANKCASE VENTILATION VEVHUSVENTILATION	Group Grupp 25
B			
C			
D			Page Sida 179
E		B18KP/B18U	

Fig	Part No. Artikel nr	Quantity / Antal					PS	Description	Benämning	Notes Anmärkning	SR
		A	B	C	D	E					
1	*(3445746)*	1	-	-	-	-	SP	Hose kit	Slangsats	REPL 1 PCS 3445745-7, 1 PCS 3445744-0.	3
2		-	-	-	-	-	NS	• Hose	• Slang		
3		-	-	-	-	-	NS	• Bushing	• Bussning		
4	8451815-8	1	-	-	-	-		T-pipe	T-rör	(3342134)	6
5	*(3344737)*	1	-	-	-	-	SP	Hose	Slang	REPL 1 PCS 3342135-5, 1 PCS 3345385-3, 1 PCS 3345386-1.	3
6	3342133-0	1	-	-	-	-		Hose	Slang		3
7	3342132-2	1	-	-	-	-		Oil separator	Oljeavskiljare		3
8	3446761-3	1	-	-	-	-		Insulating hose	Isolerslang		3
9	3210208-9	1	-	-	-	-		Insulating hose	Isolerslang		4
10	8460107-9	1	-	-	-	-		Sleeve	Hylsa	(3277965)	5
11	3343655-1	1	-	-	-	-		Clip	Clips		2
12	3458025-8	1	-	-	-	-		Hose	Slang	B18U	3
13	3458026-6	1	-	-	-	-		Hose	Slang	B18U	3

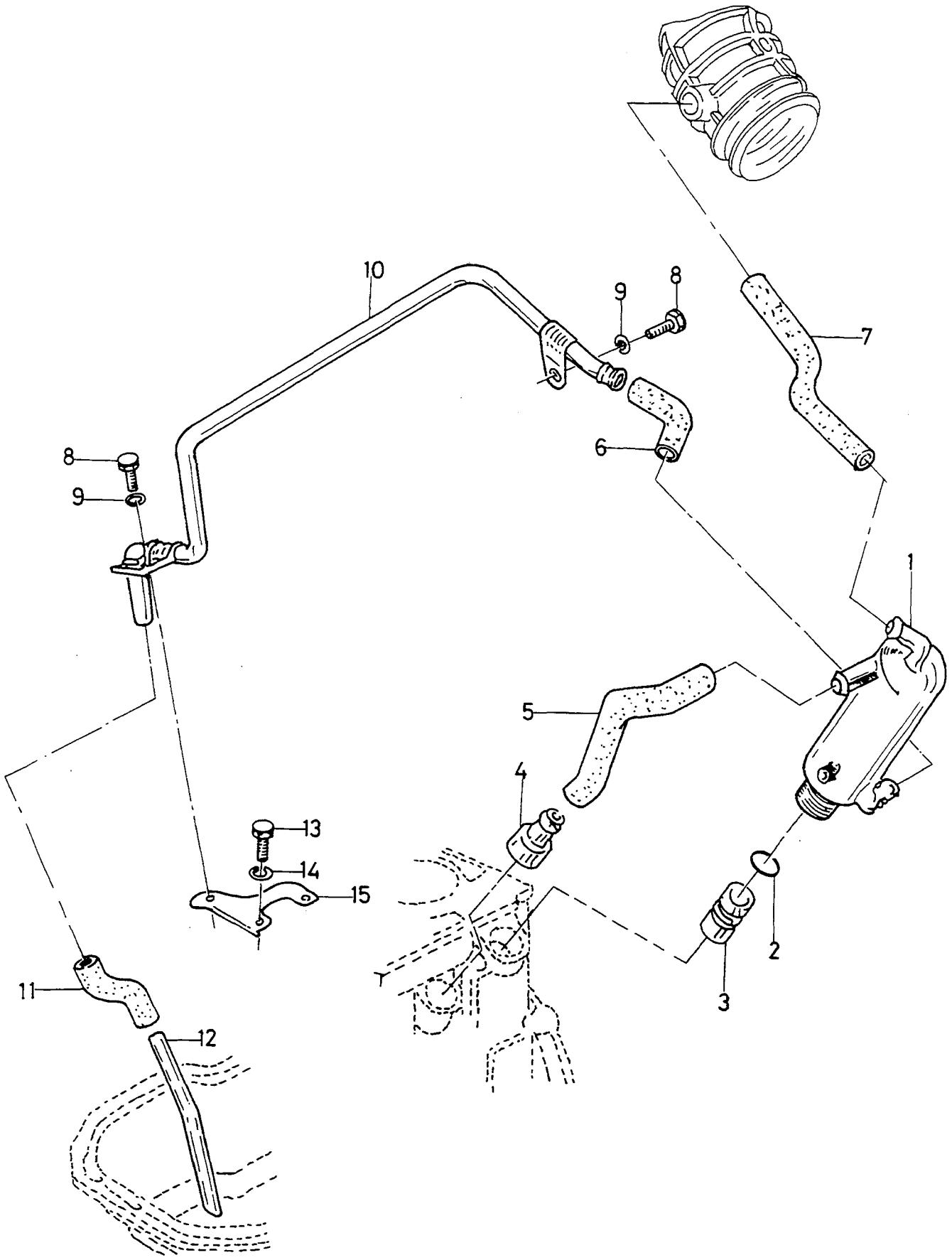

VOLVO
Genuine Parts
1025-19910

A
B
C
D
E

CRANKCASE VENTILATION VEVHUSVENTILATION

D19T

Group Grupp 25

Page Sida 181

Fig	Part No. Artikel nr	Quantity / Antal A	B	C	D	E	P S	Description	Benämning	Notes Anmärkning	S R
1	3345322-6	1	-	-	-	-		Oil separator	Oljeavskiljare		3
2	3345323-4	1	-	-	-	-		O-ring	O-ring		3
3		-	-	-	-	-	NS	• Connecting pipe	• Anslutningsrör		
4		-	-	-	-	-	NS	• Connecting pipe	• Anslutningsrör		
5	3345324-2	1	-	-	-	-		Hose	Slang		3
6	3345326-7	1	-	-	-	-		Hose	Slang		3
7	3475929-0	1	-	-	-	-		Hose	Slang		3
8	955271-2	2	-	-	-	-		Screw	Skruv		2
9	955948-5	2	-	-	-	-		Lock washer	Låsbricka		2
10	3345325-9	1	-	-	-	-		Pipe	Rör		3
11	3345327-5	1	-	-	-	-		Hose	Slang		3
12		-	-	-	-	-	NS	• Connecting pipe	• Anslutningsrör		
13	8415526-6	2	-	-	-	-		Screw	Skruv		5
14	3277986-0	2	-	-	-	-		Washer	Bricka		2
15	3345328-3	1	-	-	-	-		Bracket	Konsol		3

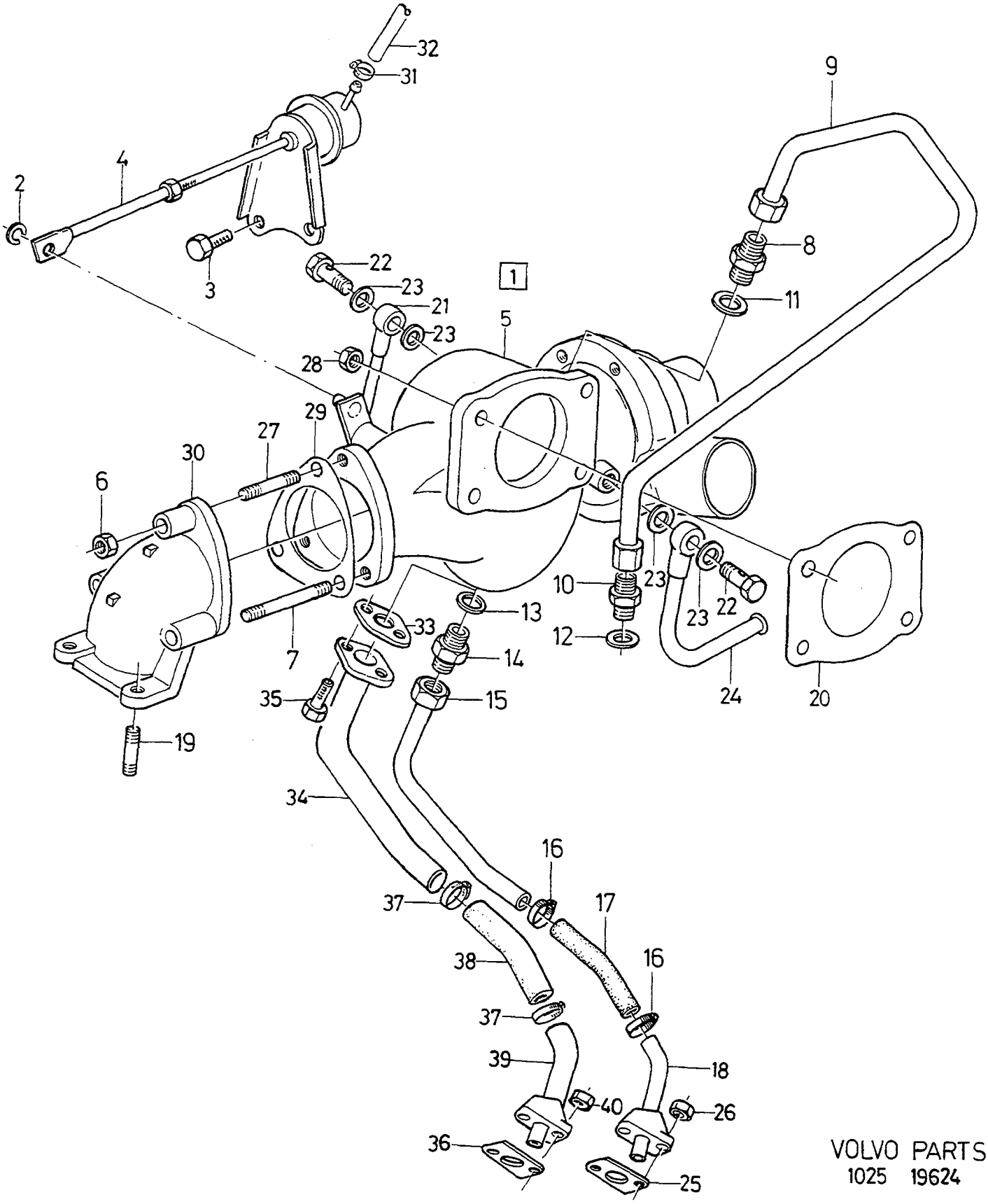

VOLVO PARTS
1025 19624

A
B
C
D
E

TURBOCHARGER WITH CONNECTING PARTS

TURBOKOMPRESSOR MED ANSLUTNINGSDETALJER

Group / Grupp 25

Page / Sida 183

B18 TURBO

Fig	Part No. Artikel nr	Quantity / Antal A	B	C	D	E	P S	Description	Benämning	Notes Anmärkning	S R
1	*(3418753)*	1	-	-	-	-	SP	Turbocharger	Turbokompressor	CH -123646 REPL 1 PCS 9031250-5, 1 PCS 3344954-7.	4
	(9031253)	1	-	-	-	-	SP	Turbocharger	Turbokompressor	REPL 1 PCS 9031250-5, 1 PCS 3344954-7.	4
	(3450686)	1	-	-	-	-	SP	Turbocharger	Turbokompressor	CH 123647-205699 REPL 1 PCS 9031251-3, 1 PCS 3344954-7.	4
	(9031254)	1	-	-	-	-	SP	Turbocharger	Turbokompressor	REPL 1 PCS 9031251-3, 1 PCS 3344954-7.	4
	(3463937)	1	-	-	-	-	SP	Turbocharger	Turbokompressor	CH 205699-241291 REPL 1 PCS 3462179-7, 1 PCS 3344954-7.	4
	(9031255)	1	-	-	-	-	SP	Turbocharger	Turbokompressor	REPL 1 PCS 9031252-1, 1 PCS 3344954-7.	4
	3462179-7	1	-	-	-	-		Turbocharger	Turbokompressor	CH 241292-	4
	9031250-5	1	-	-	-	-	EU	Turbocharger	Turbokompressor		4
	9031251-3	1	-	-	-	-	EU	Turbocharger	Turbokompressor		4
	9031252-1	1	-	-	-	-	EU	Turbocharger	Turbokompressor		4
2	3343342-6	1	-	-	-	-		•Lock ring	•Låsring		2
3	955268-8	2	-	-	-	-		•Screw	•Skruv		2
4	3343341-8	1	-	-	-	-		•Pressure regulator	•Tryckregulator	CH -123646	2
	3344915-8	1	-	-	-	-		•Pressure regulator	•Tryckregulator	CH 123647-205699	3
	3344652-7	1	-	-	-	-		•Pressure regulator	•Tryckregulator	CH 205700-	2
5		-	-	-	-	-	NS	•Turbocharger	•Turbokompressor		
6	3418791-4	3	-	-	-	-		Nut	Mutter	CH -123646	3
7	3418823-5	2	-	-	-	-		Stud	Pinnskruv	CH -123646. M10X85	3
8	3121569-2	1	-	-	-	-		Nipple	Nippel		3
9	3466908-5	1	-	-	-	-		Feed pipe	Tilloppsrör	(3460997)	3
10	3121089-1	1	-	-	-	-		Nipple	Nippel		3
11	3326316-1	1	-	-	-	-		Sealing ring	Tätningsring		3
12	947621-9	1	-	-	-	-		Gasket	Packning		2
13	947622-7	1	-	-	-	-		Gasket	Packning	(3416371)	2
14	3121167-5	1	-	-	-	-		Nipple	Nippel		3
15	3435161-9	1	-	-	-	-		Discharge pipe	Avloppsrör		3
16	943472-1	2	-	-	-	-		Hose clamp	Slangklamma		2
17	3432978-9	1	-	-	-	-		Hose	Slang		3
18	3343043-0	1	-	-	-	-		Pipe	Rör		3
19	3418801-1	1	-	-	-	-		Stud	Pinnskruv		3
20	3448100-2	1	-	-	-	-		Gasket	Packning		3
21	3435007-4	1	-	-	-	-		Discharge pipe	Avloppsrör	CH -022233	3
	3448920-3	1	-	-	-	-		Discharge pipe	Avloppsrör	CH 022234-082316	3
	3459099-2	1	-	-	-	-		Discharge pipe	Avloppsrör	(3456021) CH 082317-226247	3
	3463541-7	1	-	-	-	-		Discharge pipe	Avloppsrör	(3459100) CH 226248-	3
22	3120916-6	2	-	-	-	-		Bolt	Bult		3
23	947621-9	3	-	-	-	-		Gasket	Packning		2
24	3433090-2	1	-	-	-	-		Feed pipe	Tilloppsrör	CH -022233	3
	3463540-9	1	-	-	-	-		Feed pipe	Tilloppsrör	(3448923) CH 022234-	3
25	3463489-9	1	-	-	-	-		Gasket	Packning	(3344420)	3
26	949278-6	2	-	-	-	-		Flange lock nut	Flänslåsmutter	(3342407)	2
27	3418824-3	1	-	-	-	-		Stud	Pinnskruv	CH -123646. M10X45	3
28	3433230-4	4	-	-	-	-		Nut	Mutter		3
29	3448101-0	1	-	-	-	-		Gasket	Packning	CH -123646	3
30	3449172-0	1	-	-	-	-		Pipe bend	Rörböj	CH -123646	3
31	943469-7	1	-	-	-	-		Hose clamp	Slangklamma	(3121228)	2
32	3453859-5	X	-	-	-	-		Hose	Slang		2
33	3514545-7	1	-	-	-	-		Gasket	Packning		2
34	3463649-8	1	-	-	-	-		Discharge pipe	Avloppsrör		3
35	946173-2	2	-	-	-	-		Flange screw	Flänsskruv		2
36	3463489-9	1	-	-	-	-		Gasket	Packning		3
37	943472-1	2	-	-	-	-		Hose clamp	Slangklamma		2

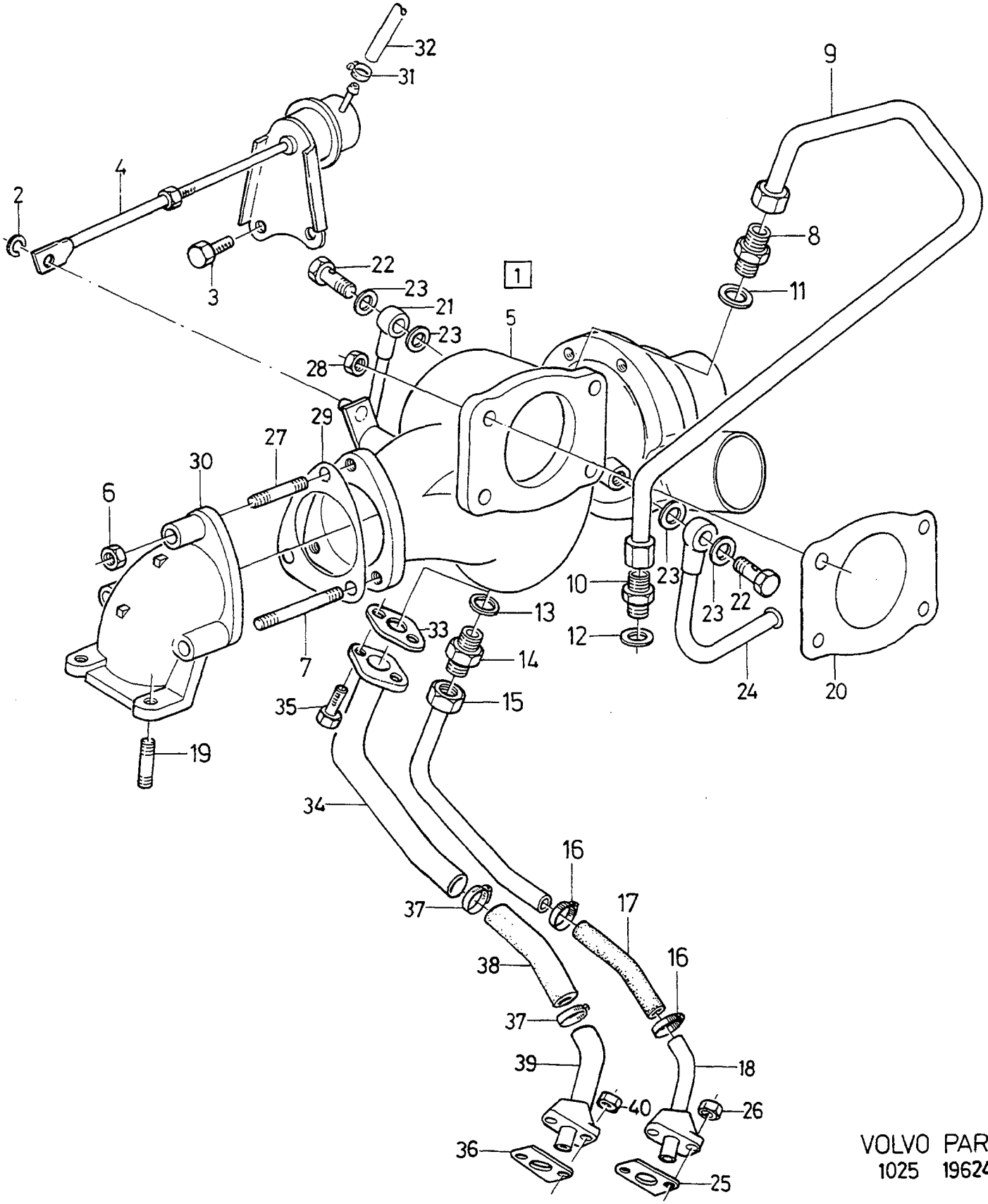

VOLVO PARTS
1025 19624

A		TURBOCHARGER WITH CONNECTING PARTS	TURBOKOMPRESSOR MED ANSLUTNINGSDETALJER	Group Grupp 25
B				
C				
D				Page Sida 185
E		B18 TURBO		

Fig	Part No. Artikel nr	Quantity / Antal A	B	C	D	E	PS	Description	Benämning	Notes Anmärkning	SR
38	3463651-4	1	-	-	-	-		Hose	Slang		3
39	3466913-5	1	-	-	-	-		Pipe	Rör		3
40	949278-6	2	-	-	-	-		Flange lock nut	Flänslåsmutter		2
	3344954-7	1	-	-	-	-		Supplementary kit	Kompletteringssats		3
	3514545-7	1	-	-	-	-		• Gasket	• Packning	SEE FIG: 33	2
	3463649-8	1	-	-	-	-		• Discharge pipe	• Avloppsrör	SEE FIG: 34	3
	946173-2	2	-	-	-	-		• Flange screw	• Flänsskruv	SEE FIG: 35	2
	3463489-9	1	-	-	-	-		• Gasket	• Packning	SEE FIG: 36	3
	943472-1	2	-	-	-	-		• Hose clamp	• Slangklamma	SEE FIG: 37	2
	3463651-4	1	-	-	-	-		• Hose	• Slang	SEE FIG: 38	3
	3466913-5	1	-	-	-	-		• Pipe	• Rör	SEE FIG: 39	3
	949278-6	2	-	-	-	-		• Flange lock nut	• Flänslåsmutter	SEE FIG: 40	2

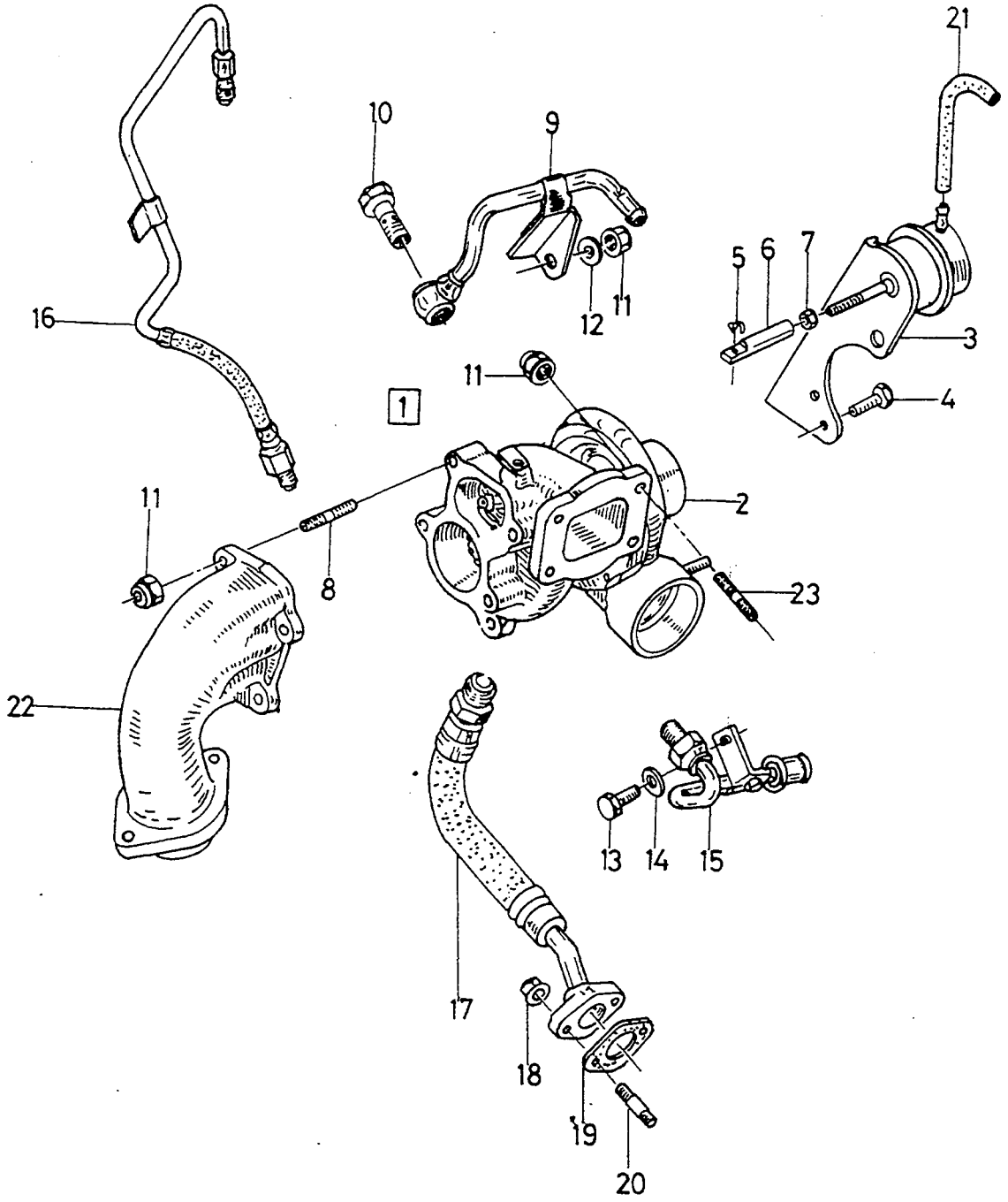

VOLVO
Genuine Parts
1025-19990

A
B
C
D
E

TURBOCHARGER WITH CONNECTING PARTS — TURBOKOMPRESSOR MED ANSLUTNINGSDETALJER

Group / Grupp 25

Page / Sida 187

D19T

Fig	Part No. Artikel nr	Quantity / Antal A	B	C	D	E	P S	Description	Benämning	Notes Anmärkning	S R
1	3474020-9	1	-	-	-	-		Turbocharger	Turbokompressor	-1994	4
	9031256-2	1	-	-	-	-	EU	Turbocharger	Turbokompressor		4
	3345505-6	1	-	-	-	-		Turbocharger	Turbokompressor	1995-	5
	9031257-0	1	-	-	-	-	EU	Turbocharger	Turbokompressor		5
2		-	-	-	-	-	NS	•Turbocharger	•Turbokompressor		
3	3345305-1	1	-	-	-	-		•Pressure regulator	•Tryckregulator	-1994	3
	3345579-1	1	-	-	-	-		•Pressure regulator	•Tryckregulator	1995-	3
4	955268-8	2	-	-	-	-		••Screw	••Skruv		2
5	3343342-6	1	-	-	-	-		••Lock ring	••Låsring		2
6		-	-	-	-	-	NS	••Rod	••Stång		
7		-	-	-	-	-	NS	••Nut	••Mutter		
8	3345286-3	4	-	-	-	-		•Stud	•Pinnskruv		3
9	3345308-5	1	-	-	-	-		Discharge pipe	Avloppsrör	CH -479741	3
	3473632-2	1	-	-	-	-		Discharge pipe	Avloppsrör	CH 479742-	3
10		-	-	-	-	-	NS	•Screw	•Skruv		
11	3345307-7	9	-	-	-	-		Nut	Mutter		3
12	955894-1	1	-	-	-	-		Washer	Bricka		2
13	955271-2	1	-	-	-	-		Screw	Skruv		2
14	8422112-6	1	-	-	-	-		Washer	Bricka		5
15	3345309-3	1	-	-	-	-		Feed pipe	Tilloppsrör	-1994	3
	3474518-2	1	-	-	-	-		Feed pipe	Tilloppsrör	1995-	3
16	3345310-1	1	-	-	-	-		Feed pipe	Tilloppsrör	-1994	3
	3345500-7	1	-	-	-	-		Feed pipe	Tillopsrör	1995-	3
17	3345311-9	1	-	-	-	-		Discharge pipe	Avloppsrör		3
18	949278-6	1	-	-	-	-		Flange lock nut	Flänslåsmutter		2
19	3463489-9	1	-	-	-	-		Gasket	Packning		3
20	924050-8	2	-	-	-	-		Screw	Skruv		2
21	3345306-9	1	-	-	-	-		Hose	Slang	-1994	3
	3473989-6	1	-	-	-	-		Hose	Slang	1995-	3
22	3345312-7	1	-	-	-	-		Pipe bend	Rörböj		4
23	3345286-3	4	-	-	-	-		Stud	Pinnskruv		3

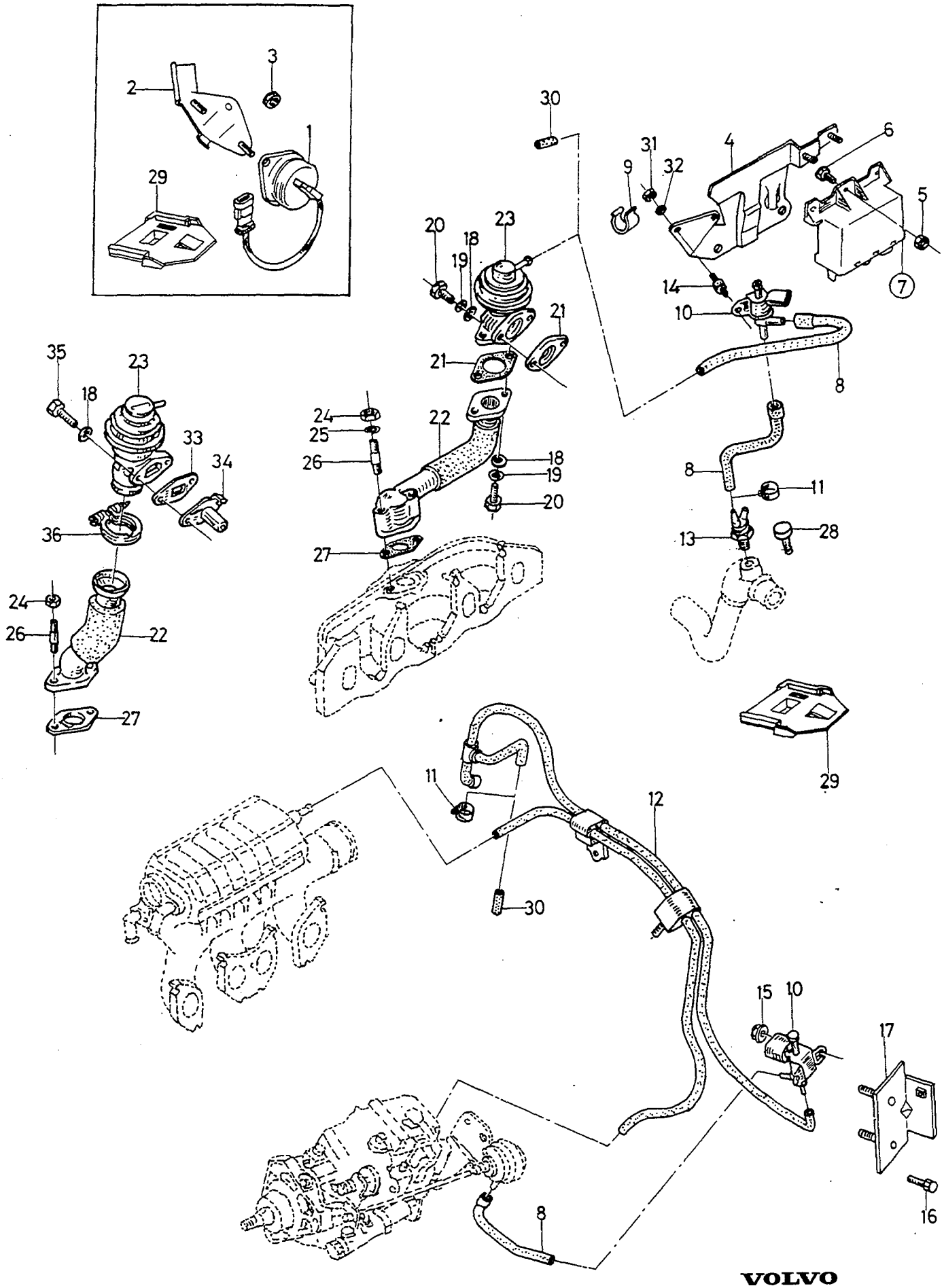

VOLVO
Genuine Parts
1025-20000

A
B
C
D
E

EXHAUST GAS RECIRCULATION AVGASÅTERLEDNING

Group Grupp 25

Page Sida 189

D19T

Fig	Part No. Artikel nr	Quantity / Antal A	B	C	D	E	PS	Description	Benämning	Notes Anmärkning	SR
1	3474517-4	1	-	-	-	-		Switch	Strömställare	(3345376)	3
2	3475415-0	1	-	-	-	-		Bracket	Bärjärn		3
☆ 3	965483-1	2	-	-	-	-		Flange nut	Flänsmutter		2
4	3475859-9	1	-	-	-	-		Bracket	Konsol		3
5	955780-2	3	-	-	-	-		Nut	Mutter	(961989)	2
6	3122239-1	1	-	-	-	-		Screw	Skruv		2
7		-	-	-	-	-		Relay	Relä	SEE 28•317	
8	3269016-6	X	-	-	-	-		Hose	Slang		3
9	3923665-8	1	-	-	-	-		Clamp	Klämma		3
10	8443823-3	2	-	-	-	-		Solenoid valve	Magnetventil	(8443817)	6
11	3120437-3	X	-	-	-	-		Hose clamp	Slangklamma		3
12	3345316-8	1	-	-	-	-		Hose	Slang	-1994	3
	3473987-0	1	-	-	-	-		Hose	Slang	1995-	3
13	3475582-7	1	-	-	-	-		Valve	Ventil		4
14	3475997-7	1	-	-	-	-		Spacer	Mellanlägg		3
15	945407-5	2	-	-	-	-		Flange nut	Flänsmutter		2
16	3122239-1	2	-	-	-	-		Screw	Skruv		2
17	3475801-1	1	-	-	-	-		Bracket	Konsol	CH -488217	3
	3475428-3	1	-	-	-	-		Bracket	Konsol	CH 488218-	3
18	3104616-2	4	-	-	-	-		Washer	Bricka		2
19	955949-3	4	-	-	-	-		Lock washer	Låsbricka		2
20	955295-1	4	-	-	-	-		Screw	Skruv		2
21	3345321-8	2	-	-	-	-		Gasket	Packning	-1994	3
22	3345319-2	1	-	-	-	-		Hose	Slang	-1994	3
	3345518-9	1	-	-	-	-		Hose	Slang	1995-	3
23	3345317-6	1	-	-	-	-		Valve	Ventil	-1994	3
	30810438-9	1	-	-	-	-		Valve	Ventil	1995-	3
24	*961991*	2	-	-	-	-	OP	Nut	Mutter	-1994	2
	963106-0	2	-	-	-	-		Lock nut	Låsmutter	1995-	2
25	955949-3	2	-	-	-	-		Lock washer	Låsbricka	-1994	2
26	3345318-4	1	-	-	-	-		Stud	Pinnskruv	-1994	3
	924060-7	2	-	-	-	-		Stud	Pinnskruv	1995-	2
27	3345320-0	1	-	-	-	-		Gasket	Packning	-1994	3
	3345520-5	1	-	-	-	-		Gasket	Packning	1995-	3
28		-	-	-	-	-	NS	Plug	Propp		
29	3923700-3	1	-	-	-	-		Clip	Clips		3
30	3449810-5	2	-	-	-	-		Plug	Propp		3
31	955780-2	2	-	-	-	-		Nut	Mutter		2
32	955946-9	2	-	-	-	-		Lock washer	Låsbricka		2
33	3345519-7	1	-	-	-	-		Gasket	Packning	1995-	3
34	3473986-2	1	-	-	-	-		Nipple	Nippel	1995-	3
35	959222-1	2	-	-	-	-		Hex. socket screw	Insexskruv	1995-	2
36	30810799-4	1	-	-	-	-		Clamp	Klämma	1995-	3

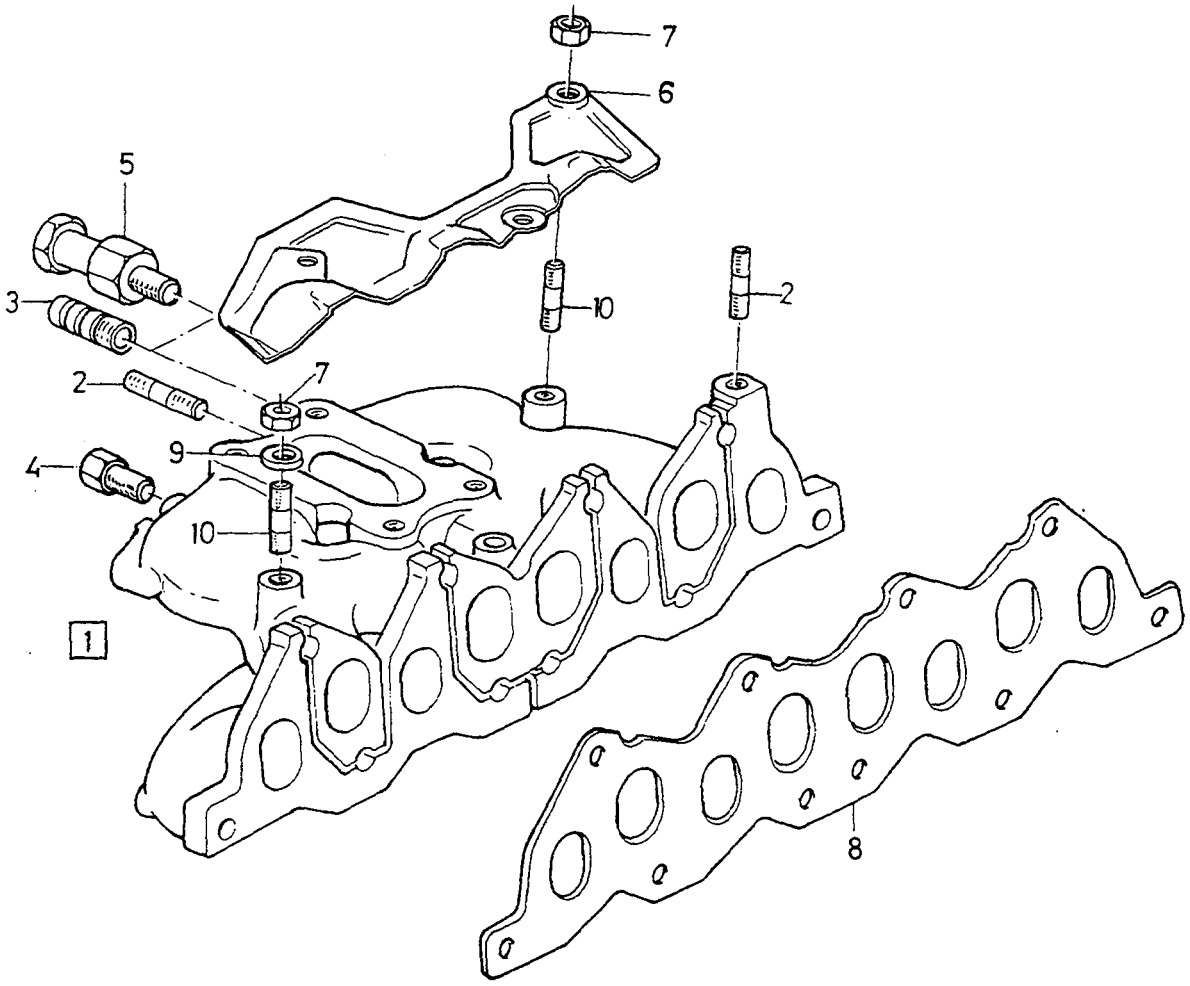

VOLVO PARTS
1025 19434

A	B18KP
B	B18K
C	
D	
E	

INDUCTION AND EXHAUST MANIFOLD INSUGNINGS- OCH AVGASSAMLARRÖR

Group Grupp 25

Page Sida 191

Fig	Part No. Artikel nr	Quantity / Antal A	B	C	D	E	PS	Description	Benämning	Notes Anmärkning	SR
1	3344675-8	1	-	-	-	-		Manifold	Förgrening	(3343745) CH -121932	4
	3344675-8	1	-	-	-	-		Manifold	Förgrening	CH 121933-	4
	3344275-7	-	1	-	-	-		Manifold	Förgrening	CH -103837	4
	3344674-1	-	1	-	-	-		Manifold	Förgrening	(3344500) CH 103838-121932	4
	3344674-1	-	1	-	-	-		Manifold	Förgrening	CH 121933-	4
2	924050-8	3	3	-	-	-		•Screw	•Skruv	M6X12,5mm	2
3	3277820-1	1	1	-	-	-		•Nipple	•Nippel	CH -121932	3
	3457585-2	1	1	-	-	-		•Nipple	•Nippel	CH 121933-	3
4	3102858-2	1	1	-	-	-		•Plug	•Propp	CH -121932	2
	3457587-8	1	1	-	-	-		•Plug	•Propp	CH 121933-	3
	3457461-6	1	1	-	-	-		•Nipple	•Nippel	CH 115856-121932, A.C	3
	3457586-0	1	1	-	-	-		•Nipple	•Nippel	CH 121933-, A.C	3
5	3446823-1	1	1	-	-	-		•Plug	•Propp		3
6	3343746-8	1	1	-	-	-		Heat shield	Värmesköld		2
7	949278-6	5	5	-	-	-		Flange lock nut	Flänslåsmutter	(3342407)	2
8	3465968-0	1	1	-	-	-		Gasket	Packning	(3344313)	3
9	3344327-6	2	2	-	-	-		Washer	Bricka	CH -202918	3
	3344673-3	2	2	-	-	-		Washer	Bricka	CH 202919-	3
10	3344326-8	2	2	-	-	-		Stud	Pinnskruv	CH -202918	3
	3344672-5	2	2	-	-	-		Stud	Pinnskruv	CH 202919-	3

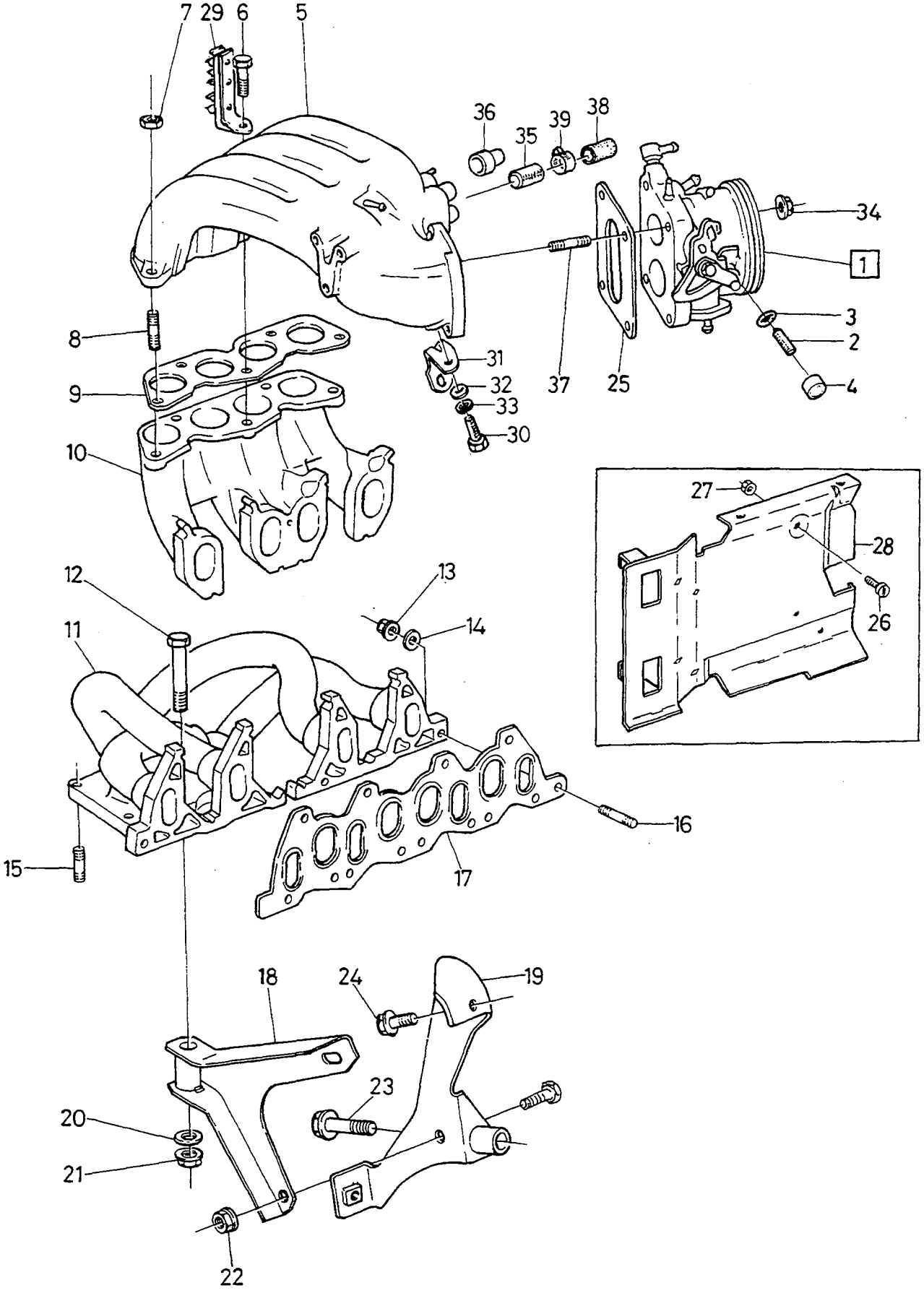
7
29
6
5
36
35
39
38
34
1
3
2
4
37
25
31
32
33
30
8
9
10
27
28
26
12
13
14
11
16
15
17
18
24
19
23
20
21
22

A	B18E
B	B18F
C	B18EP/FP
D	B16F
E	

INDUCTION AND EXHAUST MANIFOLD
VALVE HOUSING

INSUGNINGS- OCH AVGASSAMLARRÖR
SPJÄLLHUS

Group / Grupp 25

Page / Sida 193

Fig	Part No. / Artikel nr	Quantity / Antal A	B	C	D	E	PS	Description	Benämning	Notes / Anmärkning	SR
1	*(3436672)*	1	-	-	-	-	SP	Throttle control	Gasreglage	REPL 1 PCS 3436673-2, 1 PCS 3449810-5.	4
	3418570-2	-	1	-	-	-		Throttle control	Gasreglage		4
	3448965-8	-	-	1	-	-		Throttle control	Gasreglage	CH -172399	4
	(3457826)	-	-	1	-	-	SP	Throttle control	Gasreglage	CH 172400-198805	4
	3461365-3	-	-	1	-	-		Throttle control	Gasreglage	REPL 1 PCS 3461365-3, 1 PCS 3123015-4. B18EP,FP, CH 198806-	4
	3461365-3	-	-	-	1	-		Throttle control	Gasreglage	CH -257743	4
	3466263-5	-	-	-	1	-		Throttle control	Gasreglage	CH 257744-358975	4
	3468060-3	-	-	-	1	-		Throttle control	Gasreglage	CH 358976-	5
2	3344069-4	1	-	-	-	-		• Adjusting screw	• Ställskruv		3
	3344816-8	-	-	1	1	-		• Adjusting screw	• Ställskruv	M6	3
	3344817-6	-	-	1	1	-		• Adjusting screw	• Ställskruv	M7	3
3	3344474-6	1	-	-	-	-		•• O-ring	•• O-ring	B18E,ED	3
4	3277158-6	1	-	-	-	-		• Plug	• Propp		2
	3120934-9	-	1	-	-	-		• Plug	• Propp		2
	3120933-1	-	-	1	-	-		• Plug	• Propp	CH -198805	2
	3460362-1	-	-	1	1	-		• Plug	• Propp	CH 198806-	3
5	3343037-2	1	1	-	-	-		Inlet manifold	Inloppsrör	(3342946)	4
	3454316-5	-	-	1	1	-		Inlet manifold	Inloppsrör	CH -277999	4
	3344843-2	-	-	1	1	-		Inlet manifold	Inloppsrör	CH 278000-	4
6	3342406-0	3	3	3	3	-		Screw	Skruv		2
7	3343061-2	4	4	4	4	-		Nut	Mutter		3
8	3342947-3	4	4	4	4	-		Stud	Pinnskruv		2
9	3344314-4	1	1	1	1	-		Gasket	Packning	(3342404)	1
10	3342400-3	1	1	1	1	-		Inlet manifold	Inloppsrör	B16F= CH -358975	4
	3467781-5	-	-	-	1	-		Inlet manifold	Inloppsrör	CH 358976-	5
11	3416373-3	1	-	-	-	-		Exhaust manifold	Avgasgrenrör	CH -029480	4
	3434339-2	1	1	1	-	-		Exhaust manifold	Avgasgrenrör	CH 029481-	4
	3434339-2	-	-	-	1	-		Exhaust manifold	Avgasgrenrör	CH -358975	4
	3447691-1	-	-	-	1	-		Exhaust manifold	Avgasgrenrör	CH 358976-	5
	3416373-3	-	1	-	-	-		Exhaust manifold	Avgasgrenrör	(3430943) CH -016858	4
	3416373-3	-	1	-	-	-		Exhaust manifold	Avgasgrenrör	CH 016859-029480	4
12	3122327-4	1	1	1	1	-		Bolt	Bult		2
13	3344377-1	10	10	10	10	-		Nut	Mutter	(3342110)	2
14	3104616-2	10	10	10	10	-		Washer	Bricka		2
15	3122325-8	6	6	6	6	-		Stud	Pinnskruv		2
16	3287760-7	10	-	10	10	-		Stud	Pinnskruv		2
	3287760-7	-	10	-	-	-		Stud	Pinnskruv	(3343036) CH -016858	2
	3287760-7	-	10	-	-	-		Stud	Pinnskruv	CH 016859-	2
17	3465968-0	1	1	1	1	-		Gasket	Packning	(3344313)	3
	3451590-8	-	1	-	-	-		Gasket	Packning	CH -016858	1
18	3467307-9	1	1	-	-	-		Bracket	Konsol	(3432903)	4
	3467307-9	-	-	1	1	-		Bracket	Konsol	(3432903) CH -318388	4
	3467307-9	-	-	1	1	-		Bracket	Konsol	CH 318389-	4
19	3432902-9	1	1	1	1	-		Bracket, assembly	Konsol, sammanställning	CH -315512	2
	3465504-3	1	1	1	1	-		Bracket	Konsol	CH 315513-	3
20	955894-1	1	1	1	1	-		Washer	Bricka		2
21	3122198-9	1	1	1	1	-		Lock nut	Låsmutter		1
22	948645-7	2	2	2	2	-		Flange lock nut	Flänslåsmutter		2
23	946472-8	1	1	1	1	-		Flange screw	Flänsskruv		2
24	946440-5	3	3	3	3	-		Flange screw	Flänsskruv		2
25	3342411-0	1	1	-	-	-		Gasket	Packning		2
	3453753-0	-	-	1	1	-		Gasket	Packning	(3450154)	2
26	*(946452)*	4	4	4	-	-	SP	Screw	Skruv	-1989 REPL 1 PCS 969476-1, 1 PCS 192287-1.	
	(965267)	4	4	4	4	-	SP	Screw	Skruv	1990-	2
27	3120626-1	4	4	4	-	-		Nut	Mutter	-1989	3
	3121961-1	4	4	4	4	-		Nut	Mutter	1990-	3
28	3435167-6	1	1	1	1	-		Heat shield	Värmesköld	L.H.D. -1992	4

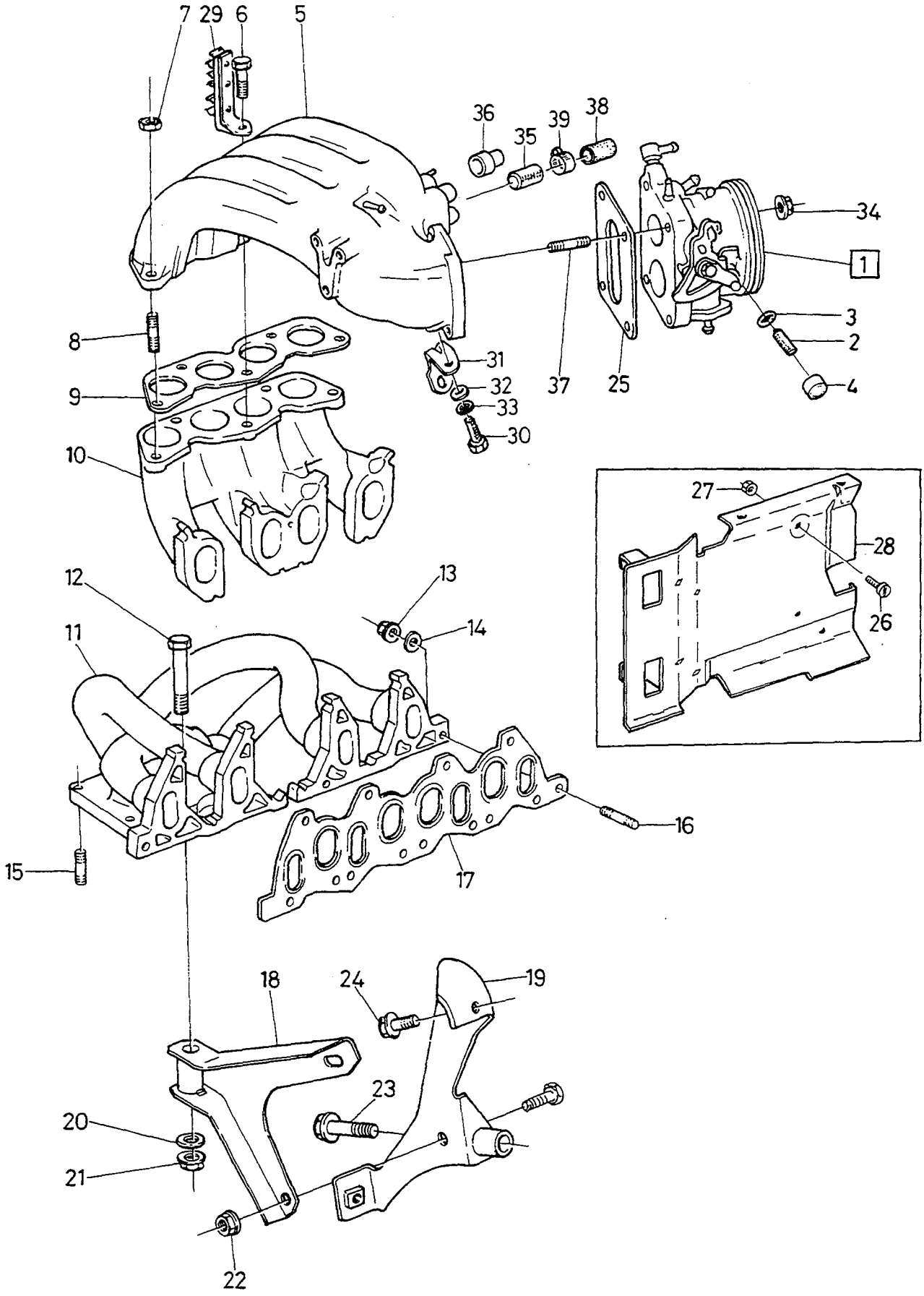
7
29
6
5
36
35
39
38
34
1
3
2
4
8
9
10
31
32
33
30
37
25
27
28
26
12
13
14
11
16
15
17
18
24
19
23
20
21
22

A	B18E
B	B18F
C	B18EP/FP
D	B16F
E	

INDUCTION AND EXHAUST MANIFOLD / INSUGNINGS- OCH AVGASSAMLARRÖR
VALVE HOUSING / SPJÄLLHUS

Group / Grupp 25

Page / Sida 195

Fig	Part No. / Artikel nr	Quantity / Antal A	B	C	D	E	PS	Description	Benämning	Notes / Anmärkning	SR
	3465588-6	1	1	1	1	-		Heat shield	Värmesköld	L.H.D. 1993-	4
	3435124-7	1	1	1	1	-		Heat shield	Värmesköld	R.H.D. -1992	4
	3459837-5	1	1	1	1	-		Heat shield	Värmesköld	R.H.D. 1993-	4
29	3343343-4	1	1	1	1	-		Cable clamp	Ledningsklammer		2
30	955272-0	1	1	1	1	-		Screw	Skruv		2
31	3343757-5	1	1	1	1	-		Bracket	Konsol		3
32	8422112-6	1	1	1	1	-		Washer	Bricka		5
33	3105591-6	1	1	1	1	-		Washer	Bricka		2
34	3344377-1	4	4	4	4	-		Nut	Mutter	(3342110)	2
35	3121170-9	1	1	1	1	-		Plug	Propp	ABS	3
36	3344391-2	2	2	2	2	-		Plug	Propp		3
37	3342405-2	4	4	-	-	-		Stud	Pinnskruv		2
	3121654-2	-	-	4	-	-		Stud	Pinnskruv	CH -198805	2
	3121654-2	-	-	3	3	-		Stud	Pinnskruv	CH 198806-	2
	3123015-4	-	-	1	1	-		Stud	Pinnskruv	CH 198806-	2
38	3123004-8	1	1	1	1	-		Sealing plug	Tätningsplugg		3
39	943472-1	1	1	1	1	-		Hose clamp	Slangklamma		2

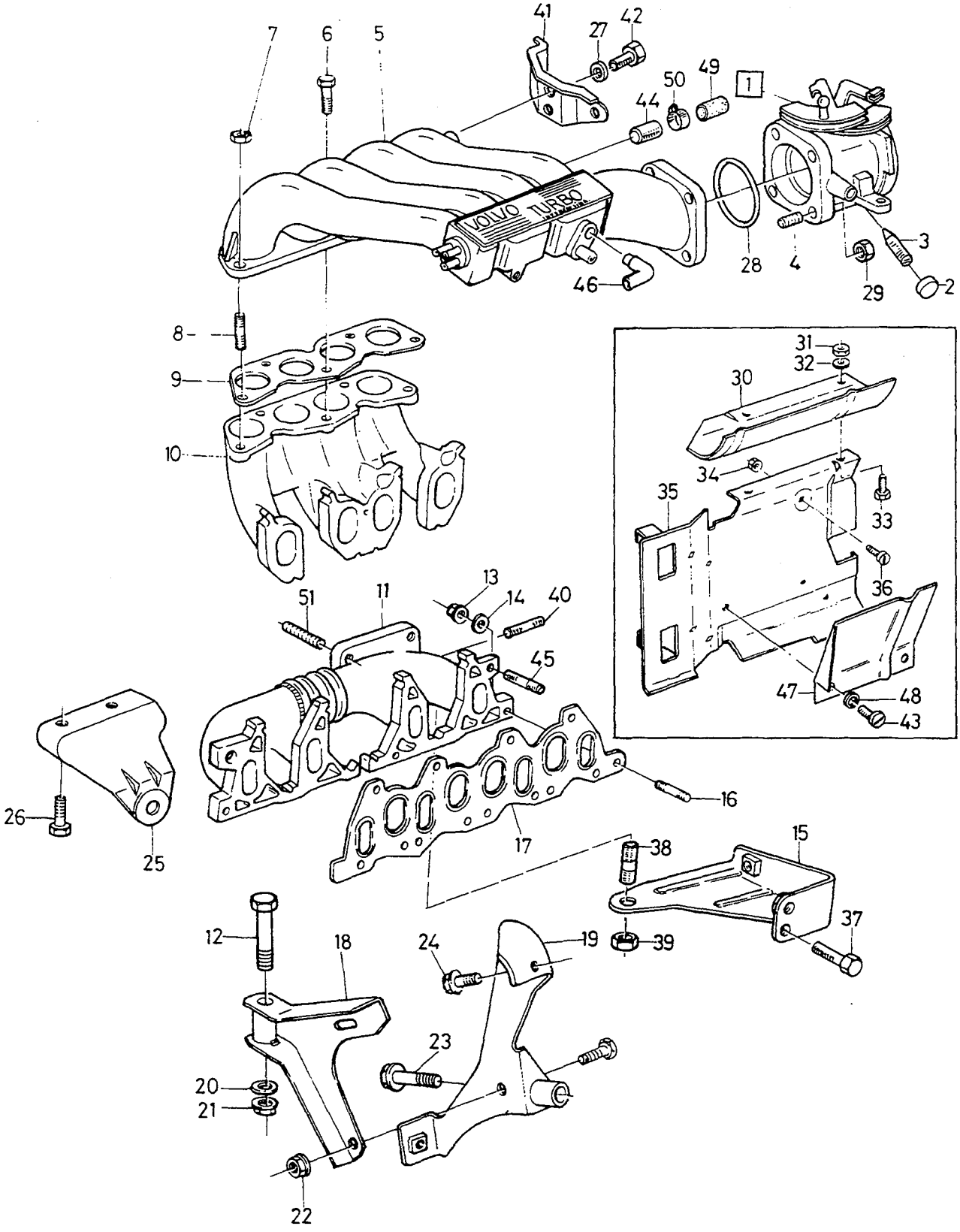

VOLVO PARTS
1025 19585

A
B
C
D
E

INDUCTION AND EXHAUST MANIFOLD
VALVE HOUSING

INSUGNINGS- OCH AVGASSAMLARRÖR
SPJÄLLHUS

Group
Grupp
25

Page
Sida
197

B18 TURBO

Fig	Part No. Artikel nr	Quantity / Antal					PS	Description	Benämning	Notes Anmärkning	SR
		A	B	C	D	E					
1	3418845-8	1	-	-	-	-		Throttle control	Gasreglage	CH -180434	4
	3453775-3	1	-	-	-	-		Throttle control	Gasreglage	CH 180435-	4
2	3120934-9	1	-	-	-	-		• Plug	• Propp	CH -180434	2
	3460362-1	1	-	-	-	-		• Plug	• Propp	(3460361) CH 180435-	3
3	3344818-4	1	-	-	-	-		• Adjusting screw	• Ställskruv	CH 180435 -	3
4	924050-8	4	-	-	-	-		Screw	Skruv	CH -180434	2
	3121654-2	3	-	-	-	-		Stud	Pinnskruv	CH 180435-	2
	3123015-4	1	-	-	-	-		Stud	Pinnskruv	CH 180435-	2
5	*(3344160)*	1	-	-	-	-	SP	Inlet manifold	Inloppsrör	(3342935) CH -205699 REPL 1 PCS 3459632-0, 1 PCS 3468050-4.	4
	3459632-0	1	-	-	-	-		Inlet manifold	Inloppsrör	CH 205700-277999	4
	3344847-3	1	-	-	-	-		Inlet manifold	Inloppsrör	CH 278000-	4
6	3342406-0	3	-	-	-	-		Screw	Skruv		2
7	949278-6	4	-	-	-	-		Flange lock nut	Flänslåsmutter	(3342407)	2
8	924050-8	4	-	-	-	-		Screw	Skruv		2
9	3344314-4	1	-	-	-	-		Gasket	Packning	(3342404) CH -167182	1
	3456027-6	1	-	-	-	-		Heat shield	Värmesköld	CH 167183-	3
10	3342400-3	1	-	-	-	-		Inlet manifold	Inloppsrör	-1992	4
	3345036-2	1	-	-	-	-		Inlet manifold	Inloppsrör	1993-	4
11	*(3449141)*	1	-	-	-	-	SP	Exhaust manifold	Avgasgrenrör	CH -014529 REPL 1 PCS 3455731-4, 1 PCS 3451590-8, 1 PCS 3448102-8, 1 PCS 3455379-2.	4
	3455379-2	1	-	-	-	-		Exhaust manifold	Avgasgrenrör	(3454337) CH 014530-	4
12	3120922-4	1	-	-	-	-		Bolt	Bult		3
13	3344377-1	12	-	-	-	-		Nut	Mutter	(3342110)	2
14	3104616-2	12	-	-	-	-		Washer	Bricka		2
15	3447670-5	1	-	-	-	-		Bracket	Konsol		2
16	3287760-7	10	-	-	-	-		Stud	Pinnskruv		2
17	3451590-8	1	-	-	-	-		Gasket	Packning		1
18	3467307-9	1	-	-	-	-		Bracket	Konsol	(3432903) CH -318388	4
	3467307-9	1	-	-	-	-		Bracket	Konsol	CH 318389-	4
19	3432902-9	1	-	-	-	-		Bracket, assembly	Konsol, sammanställning	CH -315512	2
	3465504-3	1	-	-	-	-		Bracket	Konsol	CH 315513-	3
20	955894-1	1	-	-	-	-		Washer	Bricka		2
21	3122198-9	1	-	-	-	-		Lock nut	Låsmutter		1
22	948645-7	2	-	-	-	-		Flange lock nut	Flänslåsmutter		2
23	946472-8	1	-	-	-	-		Flange screw	Flänsskruv		2
24	946440-5	3	-	-	-	-		Flange screw	Flänsskruv		2
25	3448102-8	1	-	-	-	-		Bracket	Konsol		3
26	947107-9	3	-	-	-	-		Flange screw	Flänsskruv		2
27	8422112-6	2	-	-	-	-		Washer	Bricka		5
28	3343060-4	1	-	-	-	-		O-ring	O-ring	CH -180434	2
	3453753-0	1	-	-	-	-		Gasket	Packning	CH 180435-	2
29	3343061-2	4	-	-	-	-		Nut	Mutter		3
30	3435169-2	1	-	-	-	-		Protector plate	Grovskydd		4
31	945407-5	2	-	-	-	-		Flange nut	Flänsmutter		2
32	955892-5	2	-	-	-	-		Washer	Bricka		2
33	955269-6	2	-	-	-	-		Screw	Skruv		2
34	3269555-3	4	-	-	-	-		Nut	Mutter	-1989	3
	3121961-1	4	-	-	-	-		Nut	Mutter	1990-	3
35	3435167-6	1	-	-	-	-		Heat shield	Värmesköld	L.H.D. -1992	4
	3465588-6	1	-	-	-	-		Heat shield	Värmesköld	L.H.D. 1993-	4
	3435124-7	1	-	-	-	-		Heat shield	Värmesköld	R.H.D. CH -6000	4
	3454465-0	1	-	-	-	-		Heat shield	Värmesköld	R.H.D. CH 6001-336999	4
	3459837-5	1	-	-	-	-		Heat shield	Värmesköld	R.H.D. 1993-	4
36	*(965267)*	4	-	-	-	-	SP	Screw	Skruv	-1989	2
	940199-3	2	-	-	-	-		Screw	Skruv	1990-	2
37	965175-3	2	-	-	-	-		Flange screw	Flänsskruv		2
38	3121463-8	1	-	-	-	-		Stud	Pinnskruv		2

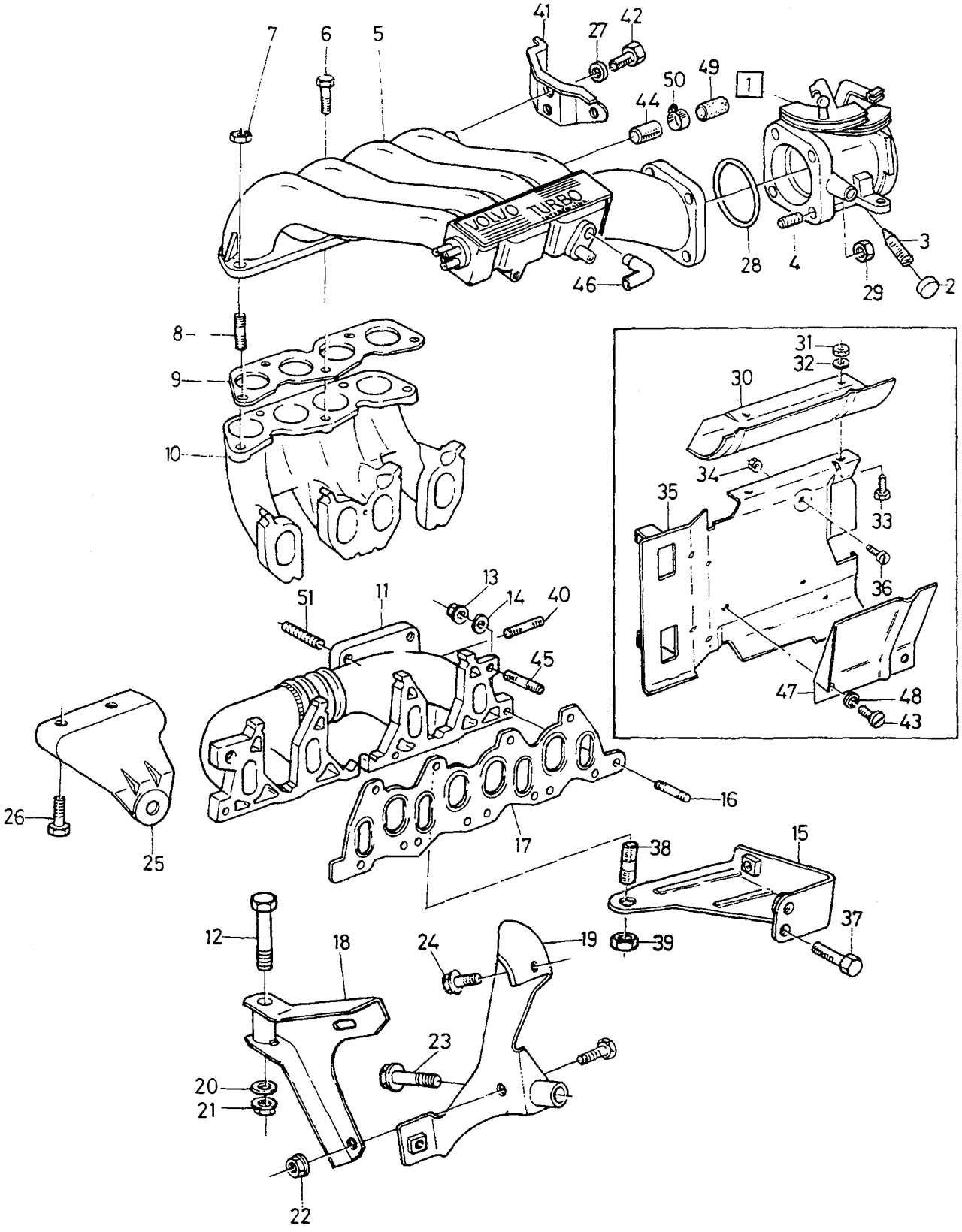

VOLVO PARTS
1025 19585

A		INDUCTION AND EXHAUST MANIFOLD VALVE HOUSING	INSUGNINGS- OCH AVGASSAMLARRÖR SPJÄLLHUS	Group Grupp 25
B				
C				
D				Page Sida 199
E		B18 TURBO		

Fig	Part No. Artikel nr	Quantity / Antal					P S	Description	Benämning	Notes Anmärkning	S R
		A	B	C	D	E					
39	945408-3	1	-	-	-	-		Flange nut	Flänsmutter		2
40	3121462-0	1	-	-	-	-		Stud	Pinnskruv		2
41	3448824-7	1	-	-	-	-		Bracket	Konsol		3
42	955271-2	2	-	-	-	-		Screw	Skruv		2
43	940199-3	2	-	-	-	-		Screw	Skruv		2
44	3121170-9	1	-	-	-	-		Plug	Propp	ABS	3
45	3344257-5	2	-	-	-	-		Stud	Pinnskruv		2
46	3344135-3	1	-	-	-	-		Pipe bend	Rörböj	O.DIA 18.6	3
	3344328	1	-	-	-	-	OP	Pipe bend	Rörböj	O.DIA 19.0	3
47	3454466-8	1	-	-	-	-		Heat shield	Värmesköld	R.H.D, ABS. -1989	4
48	976944-9	2	-	-	-	-		Washer	Bricka	(960141) R.H.D, ABS	2
49	3123004-8	1	-	-	-	-		Sealing plug	Tätningsplugg		3
50	943472-1	1	-	-	-	-		Hose clamp	Slangklamma		2
51	3418813-6	4	-	-	-	-		Stud	Pinnskruv		3

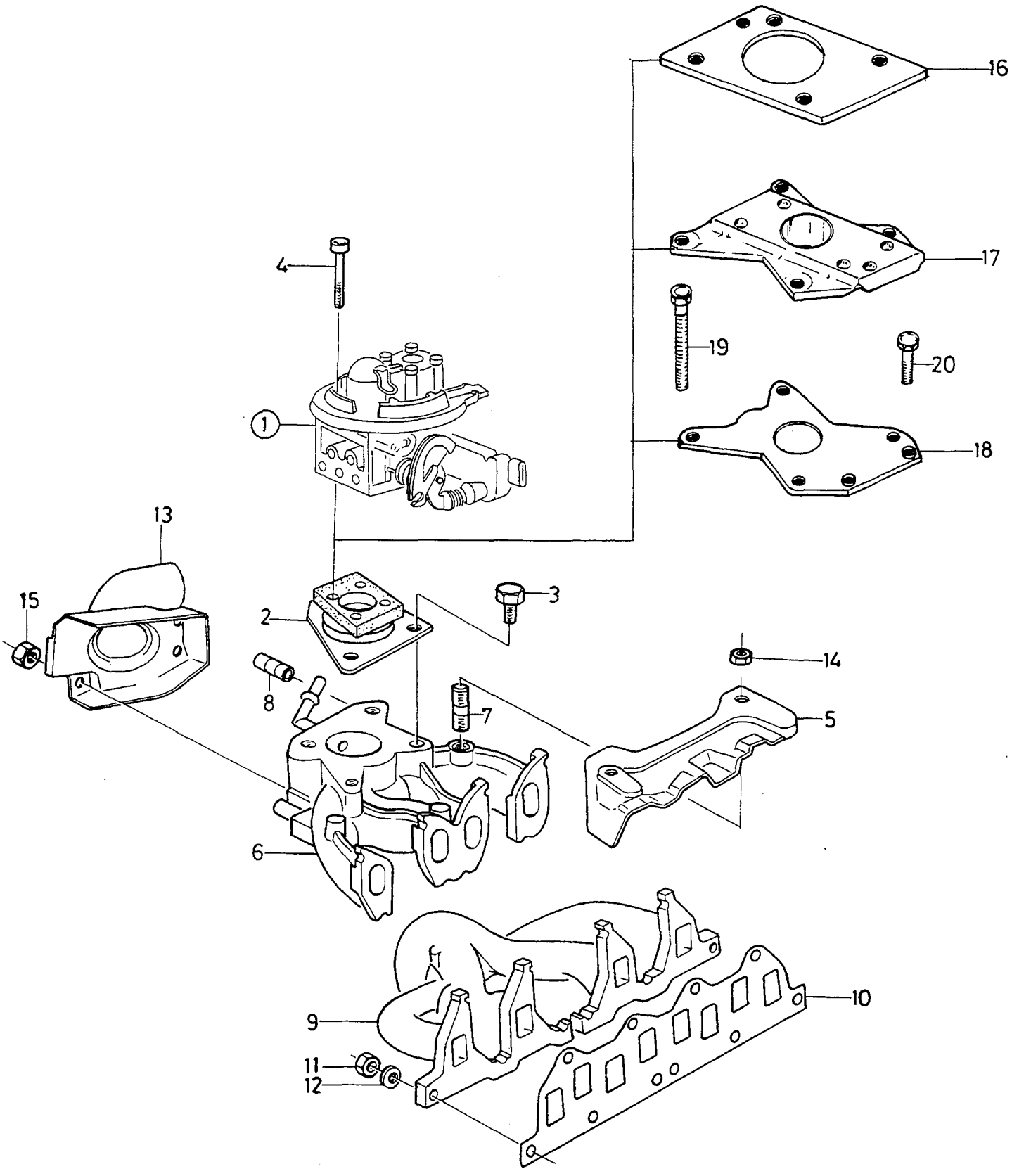
16
17
4
19
20
1
18
13
15
2
3
14
8
7
5
6
9
10
11
12

A
B
C
D
E

INDUCTION AND EXHAUST MANIFOLD
VALVE HOUSING

INSUGNINGS- OCH AVGASSAMLARRÖR
SPJÄLLHUS

Group
Grupp
25

Page
Sida
201

B18U

Fig	Part No. Artikel nr	Quantity / Antal A	B	C	D	E	PS	Description	Benämning	Notes Anmärkning	SR
1		-	-	-	-	-		Throttle control	Gasreglage	SEE 23•169	
2	*(3344861)*	1	-	-	-	-	SP	Gasket	Packning	REPL 1 PCS 8451802-6, 1 PCS 8443658-3, 1 PCS 8451946-1, 4 PCS 969147-8, 4 PCS 8451945-3.	3
3	3344862-2	4	-	-	-	-		Screw	Skruv	M6x14	3
4	3344863-0	4	-	-	-	-		Screw	Skruv	M6x70	3
5	3344864-8	1	-	-	-	-		Heat shield	Värmesköld		2
6	3345034-7	1	-	-	-	-		Inlet manifold	Inloppsrör	(3344865) -1992	4
	3345034-7	1	-	-	-	-		Inlet manifold	Inloppsrör	1993-	4
7	924050-8	1	-	-	-	-		•Screw	•Skruv	-1992	2
	3345035-4	1	-	-	-	-		•Stud	•Pinnskruv	1993-	3
8	3277820-1	1	-	-	-	-		•Nipple	•Nippel	-1992	3
	3465202-4	1	-	-	-	-		•Nipple	•Nippel	1993-	3
9	8451799-4	1	-	-	-	-		Manifold	Grenrör	(3457210)	6
10	3466617-2	1	-	-	-	-		Gasket	Packning	(3344866)	1
11	8441734-4	10	-	-	-	-		Nut	Mutter		6
12	3104616-2	10	-	-	-	-		Washer	Bricka		2
13	3344867-1	1	-	-	-	-		Heat shield	Värmesköld		3
14	949278-6	2	-	-	-	-		Flange lock nut	Flänslåsmutter	(3342407)	2
15	3122198-9	2	-	-	-	-		Lock nut	Låsmutter		1
16	8443658-3	1	-	-	-	-		Washer	Bricka		6
17	8451802-6	1	-	-	-	-		Plate	Platta		6
18	8451946-1	1	-	-	-	-		Gasket	Packning		4
19	8451945-3	4	-	-	-	-		Bolt	Bult	M6x80	4
20	969147-8	4	-	-	-	-		Six point socket screw	Sextandhålskruv	M6x20	2

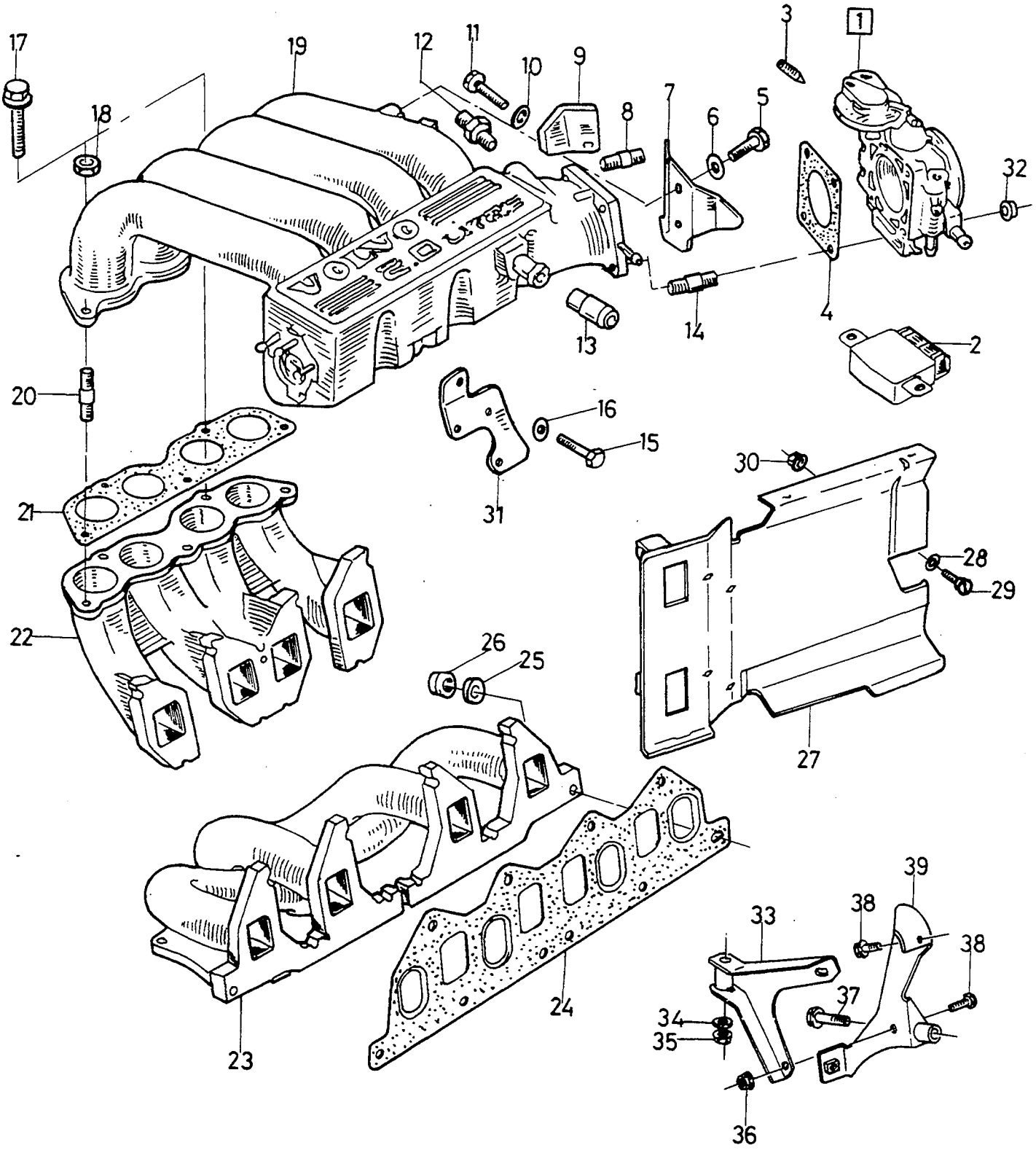

VOLVO-PARTS
1025-19939

A
B
C
D
E

INDUCTION AND EXHAUST MANIFOLD
VALVE HOUSING

INSUGNINGS- OCH AVGASSAMLARRÖR
SPJÄLLHUS

Group
Grupp
25

Page
Sida
203

B20F

Fig	Part No. Artikel nr	Quantity / Antal					P S	Description	Benämning	Notes Anmärkning	S R
		A	B	C	D	E					
1	3459088-5	1	-	-	-	-		Throttle control	Gasreglage	(3466205)	5
2		-	-	-	-	-		•Switch	•Strömställare	SEE 28•313	
3	3344818-4	1	-	-	-	-		•Adjusting screw	•Ställskruv		3
4	3453753-0	1	-	-	-	-		Gasket	Packning		2
5	955271-2	2	-	-	-	-		Screw	Skruv		2
6	8422112-6	2	-	-	-	-		Washer	Bricka		5
7	3345038-8	1	-	-	-	-		Bracket	Konsol		3
8	3123015-4	1	-	-	-	-		Stud	Pinnskruv		2
9	3467323-6	1	-	-	-	-		Bracket	Konsol		3
10	955949-3	1	-	-	-	-		Lock washer	Låsbricka		2
11	955295-1	1	-	-	-	-		Screw	Skruv		2
12	3465202-4	1	-	-	-	-		Nipple	Nippel		3
13	3457463-2	1	-	-	-	-		Nipple	Nippel		3
14	3121654-2	4	-	-	-	-		Stud	Pinnskruv		2
15	955295-1	4	-	-	-	-		Screw	Skruv		2
16	955949-3	4	-	-	-	-		Lock washer	Låsbricka		2
17	3345037-0	X	-	-	-	-		Screw	Skruv		3
18	949278-6	X	-	-	-	-		Flange lock nut	Flänslåsmutter	(3342407)	2
19	3467322-8	1	-	-	-	-		Inlet manifold	Inloppsrör	-1993	4
	3472648-9	1	-	-	-	-		Inlet manifold	Inloppsrör	1994-	4
20	3121654-2	X	-	-	-	-		Stud	Pinnskruv		2
21	3460129-4	1	-	-	-	-		Gasket	Packning		3
22	3345036-2	1	-	-	-	-		Inlet manifold	Inloppsrör		4
23	3466204-9	1	-	-	-	-		Exhaust manifold	Avgasgrenrör		4
24	3466617-2	1	-	-	-	-		Gasket	Packning	(3344866)	1
25	955894-1	10	-	-	-	-		Washer	Bricka		2
26	3344377-1	10	-	-	-	-		Nut	Mutter		2
27	3435167-6	1	-	-	-	-		Heat shield	Värmesköld	L.H.D	4
	3454465-0	1	-	-	-	-		Heat shield	Värmesköld	R.H.D	4
28	976944-9	X	-	-	-	-		Washer	Bricka	(960141)	2
29	940199-3	X	-	-	-	-		Screw	Skruv		2
30	3121961-1	X	-	-	-	-		Nut	Mutter		3
31	3458180-1	1	-	-	-	-		Bracket	Konsol	CH -589342	3
	3462130-0	1	-	-	-	-		Bracket	Konsol	CH 589343-	3
32	3343061-2	2	-	-	-	-		Nut	Mutter		3
33	3467307-9	1	-	-	-	-		Bracket	Konsol		4
34	955894-1	1	-	-	-	-		Washer	Bricka		2
35	3122198-9	1	-	-	-	-		Lock nut	Låsmutter		1
36	948645-7	2	-	-	-	-		Flange lock nut	Flänslåsmutter		2
37	946472-8	1	-	-	-	-		Flange screw	Flänsskruv		2
38	946440-5	2	-	-	-	-		Flange screw	Flänsskruv		2
39	3465504-3	1	-	-	-	-		Bracket	Konsol		3

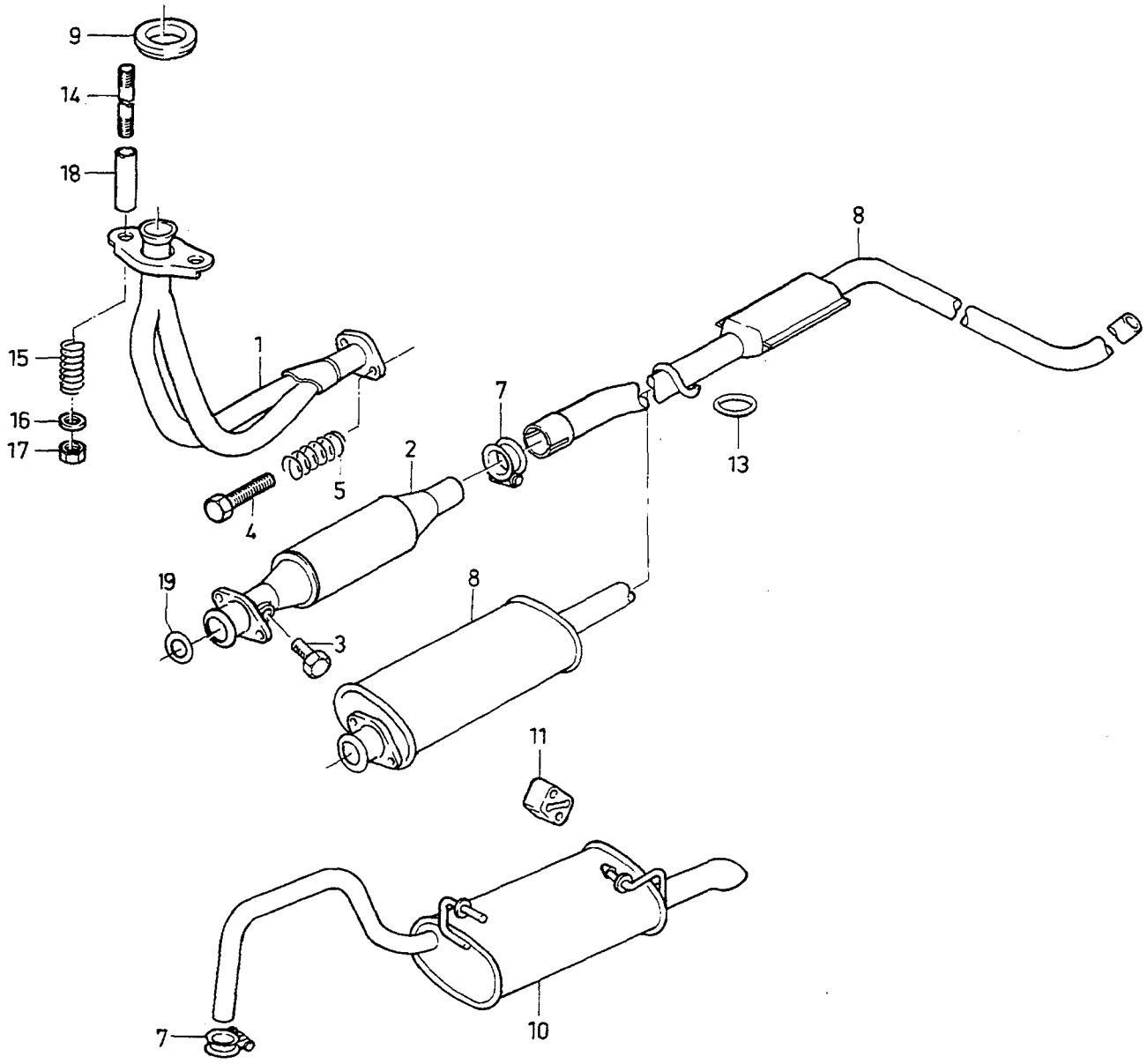

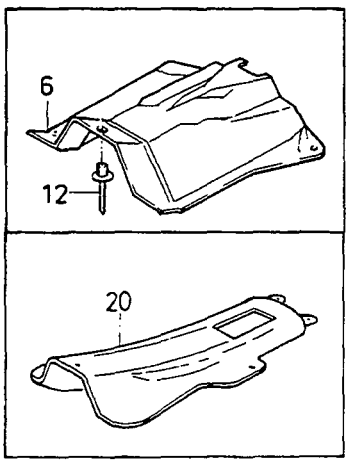

VOLVO PARTS
1025 - 19480

A	B18K
B	B18KD
C	B18KP
D	B18KPD
E	

EXHAUST SYSTEM — AVGASSYSTEM

MAN.TRANS

Group / Grupp 25

Page / Sida 205

Fig	Part No. / Artikel nr	Quantity / Antal A	B	C	D	E	PS	Description	Benämning	Notes / Anmärkning	SR
1	3453398-4	-	-	1	1	-		Exhaust pipe, front	Avgasrör, främre	(3345771)	1
	3446816-5	1	1	-	-	-		Exhaust pipe, front	Avgasrör, främre	CH -103837	1
	3455658-9	1	1	-	-	-		Exhaust pipe, front	Avgasrör, främre	CH 103838-	1
2	3458982-0	-	1	-	1	-		Catalytic converter	Katalysrenare	(3446577)	2
3	948404-9	-	1	-	1	-		•Plug	•Propp		2
4	3923213-7	2	2	2	2	-		Bolt	Bult		1
5	3462563-2	2	2	2	2	-		Spring	Fjäder		1
6	3463733-0	-	1	-	1	-		Heat shield	Värmesköld	(3446611) CH -053292	4
7	3923441-4	2	2	2	2	-		Clamp	Klämma		1
8	*(3446574)*	1	-	1	-	-	SP	Silencer	Ljuddämpare	REPL 1 PCS 3473003-6, 1 PCS 3473008-5, 1 PCS 3473009-3, 2 PCS 3923441-4.	1
	(3436751)	-	1	-	1	-	SP	Silencer	Ljuddämpare	REPL 1 PCS 3923441-4, 1 PCS 3473005-1, 1 PCS 3473008-5, 1 PCS 3473009-3.	1
	3473008-5	-	1	-	1	-		Silencer	Ljuddämpare		2
9	3445663-2	-	-	1	1	-		Ring	Ring		1
	3455653-0	1	1	-	-	-		Ring	Ring		1
10	*(3414882)*	1	-	1	-	-	SP	Silencer, rear	Ljuddämpare, bakre	440 REPL 1 PCS 3467139-6, 1 PCS 3466700-6, 1 PCS 3923345-7.	1
	(3459671)	-	1	-	1	-	SP	Silencer, rear	Ljuddämpare, bakre	440 REPL 1 PCS 3467139-6, 1 PCS 3466698-2, 1 PCS 3923345-7.	1
	(3435797)	-	-	1	-	-	SP	Silencer, rear	Ljuddämpare, bakre	460 REPL 1 PCS 3467139-6, 1 PCS 3923345-7, 1 PCS 3466701-4.	1
	(3459672)	-	-	-	1	-	SP	Silencer, rear	Ljuddämpare, bakre	460 REPL 1 PCS 3467139-6, 1 PCS 3923345-7, 1 PCS 3466699-0.	1
	3467139-6	1	1	1	1	-		Silencer, rear	Ljuddämpare, bakre		1
11	1206468-9	2	2	2	2	-		Shackle	Hänke		1
12	3270186-4	-	6	-	6	-		Rivet	Nit		2
13	667503-7	2	2	2	2	-		Rubber ring	Gummiring		1
14	8431237-0	2	2	2	2	-		Bolt	Bult		5
15	8427159-2	2	2	-	-	-		Spring	Fjäder	CH -103837	5
	3458702-2	2	2	-	-	-		Spring	Fjäder	CH 103838-	4
	8427159-2	-	-	2	2	-		Spring	Fjäder		5
16	976944-9	2	2	2	2	-		Washer	Bricka	(960141)	2
17	3122198-9	2	2	2	2	-		Lock nut	Låsmutter		1
18	3121321-8	2	2	2	2	-		Bushing	Bussning		1
19	3446573-2	1	1	1	1	-		Gasket	Packning		1
20	3435529-7	1	1	1	1	-		Heat shield	Värmesköld	CH 053293-226921	4
	3463733-0	1	1	1	1	-		Heat shield	Värmesköld	L.H.D. CH 226922-	4
	3463733-0	1	1	1	1	-		Heat shield	Värmesköld	(3463732) R.H.D. CH 226922-	4

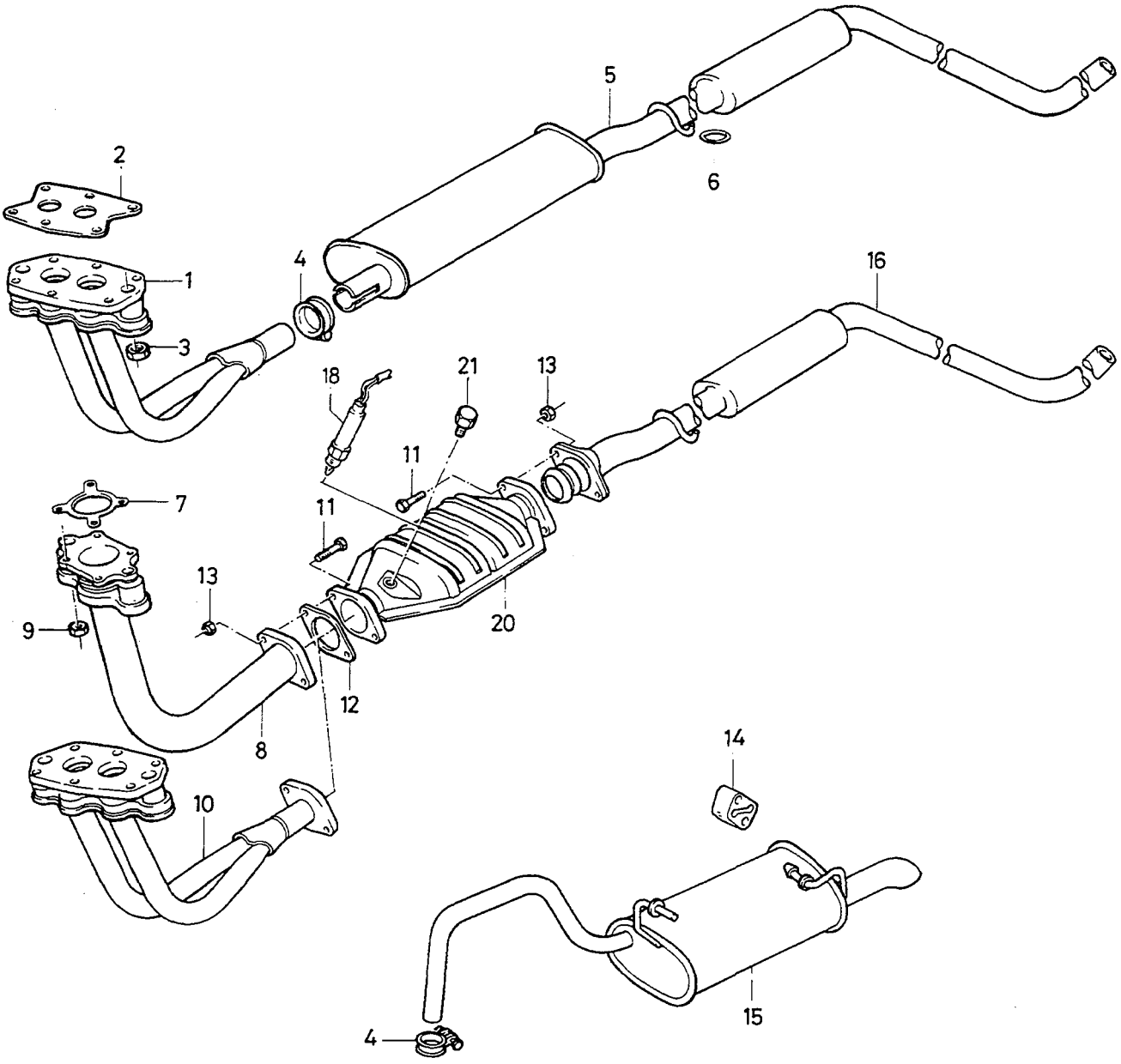

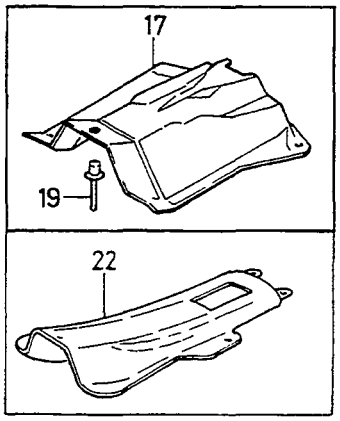

VOLVO PARTS
1025 – 19350

A	B18E
B	B18F
C	B18 TURBO
D	
E	

EXHAUST SYSTEM — AVGASSYSTEM

MAN.TRANS

Group / Grupp 25

Page / Sida 207

Fig	Part No. / Artikel nr	Quantity / Antal A	B	C	D	E	PS	Description	Benämning	Notes / Anmärkning	SR
1	3433140-5	1	-	-	-	-		Exhaust pipe, front	Avgasrör, främre	CH -029480	1
	3447625-9	1	-	-	-	-		Exhaust pipe	Avgasrör	CH 029481-	1
2	3414302-4	1	1	-	-	-		Gasket	Packning	CH -029480	1
	3447360-3	1	1	-	-	-		Gasket	Packning	CH 029481-	1
3	3122198-9	6	6	-	-	-		Lock nut	Låsmutter		1
4	3923441-4	2	1	-	-	-		Clamp	Klämma		1
	3923442-2	-	-	1	-	-		Clamp	Klämma		1
5	*(3452913)*	1	-	-	-	-	SP	Silencer, front	Ljuddämpare, främre	(3414659) REPL 1 PCS 3473002-8, 1 PCS 3473008-5, 1 PCS 3473009-3, 2 PCS 3923441-4.	1
6	667503-7	2	2	2	-	-		Rubber ring	Gummiring		1
7	3434657-7	-	-	1	-	-		Gasket	Packning	CH -123646	1
	3450022-3	-	-	1	-	-		Gasket	Packning	CH 123647-	1
8	3434419-2	-	-	1	-	-		Exhaust pipe	Avgasrör	CH -123646	1
	3451277-2	-	-	1	-	-		Exhaust pipe	Avgasrör	CH 123647-	1
9	3418791-4	-	-	4	-	-		Nut	Mutter		3
10	3433719-6	-	1	-	-	-		Exhaust pipe	Avgasrör	CH -029480	1
	3447626-7	-	1	-	-	-		Exhaust pipe, front	Avgasrör, främre	CH 029481-	1
11	970951-0	-	4	4	-	-		Screw	Skruv	(955321)	2
12	3435238-5	-	1	1	-	-		Gasket	Packning		2
13	971098-9	-	4	4	-	-		Flange lock nut	Flänslåsmutter		2
14	1206468-9	2	2	2	-	-		Shackle	Hänke		1
15	*(3414882)*	1	-	-	-	-	SP	Silencer, rear	Ljuddämpare, bakre	440. -1993 REPL 1 PCS 3467139-6, 1 PCS 3466700-6, 1 PCS 3923345-7.	1
	(3459671)	-	1	-	-	-	SP	Silencer, rear	Ljuddämpare, bakre	440. -1993 REPL 1 PCS 3467139-6, 1 PCS 3466698-2, 1 PCS 3923345-7.	1
	(3453368)	-	-	1	-	-	SP	Silencer, rear	Ljuddämpare, bakre	(3545693) 440. -1993 REPL 1 PCS 3467138-8, 1 PCS 3466696-6, 1 PCS 3923446-3.	1
	(3435799)	-	-	1	-	-	SP	Silencer, rear	Ljuddämpare, bakre	460. -1993 REPL 1 PCS 3923446-3, 1 PCS 3467138-8, 1 PCS 3466697-4.	1
	3467139-6	1	1	-	-	-		Silencer, rear	Ljuddämpare, bakre	440. -1993	1
	3467138-8	-	-	1	-	-		Silencer, rear	Ljuddämpare, bakre	440, 460. -1993	1
	3462521-0	-	-	1	-	-		Silencer, rear	Ljuddämpare, bakre	440. 1994-	1
	3462522-8	-	-	1	-	-		Silencer, rear	Ljuddämpare, bakre	460. 1994-	1
16	*(3445876)*	-	1	-	-	-	SP	Exhaust pipe	Avgasrör	440 REPL 1 PCS 3473004-4, 1 PCS 3473008-5, 1 PCS 3473009-3, 2 PCS 3923441-4.	1
	(3448847)	-	-	1	-	-	SP	Exhaust pipe	Avgasrör	REPL 1 PCS 3473007-7, 1 PCS 3473010-1, 1 PCS 3473011-9, 2 PCS 3923442-2.	1
	3473009-3	-	1	-	-	-		Exhaust pipe	Avgasrör		2
	3473010-1	-	-	1	-	-		Exhaust pipe	Avgasrör		2
17	3463733-0	1	1	1	-	-		Heat shield	Värmesköld	(3446611) CH -053292	4
18	3462685-3	-	1	1	-	-		Lambda sond	Lambdasond	(3436465) FT CH -603473	1
	3474457-3	-	1	1	-	-		Lambda sond	Lambdasond	FT. CH 603474-	1
19	3121678-1	11	11	11	-	-		Rivet	Nit		2
20	3432080-4	-	1	1	-	-		Catalytic converter	Katalysrenare	FT	2
	3449606-7	-	-	1	-	-		Catalytic converter	Katalysrenare	FTM, CH -006258	2

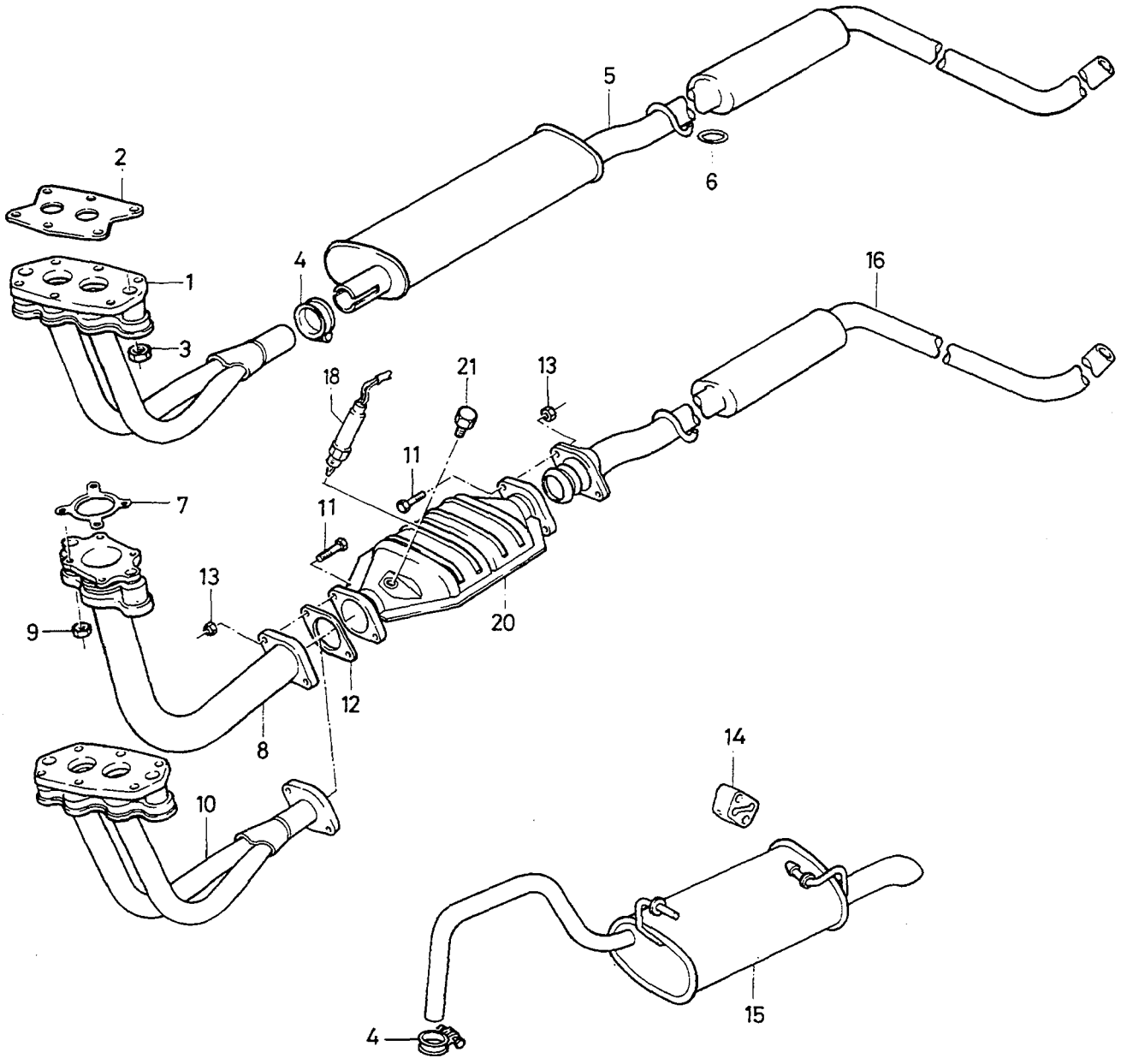

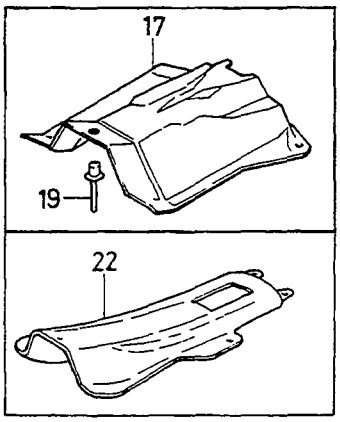

VOLVO PARTS
1025 – 19350

A	B18E	EXHAUST SYSTEM AVGASSYSTEM	Group Grupp 25
B	B18F		
C	B18 TURBO		Page Sida 209
D			
E		MAN.TRANS	

Fig	Part No. Artikel nr	Quantity / Antal					PS	Description	Benämning	Notes Anmärkning	SR
		A	B	C	D	E					
	3450200-5	-	-	1	-	-		Silencer	Ljuddämpare	FTM, CH 006259-	2
21	3445896-8	-	1	1	-	-		• Plug	• Propp		3
22	3435529-7	1	1	1	-	-		Heat shield	Värmesköld	CH 053293-226921	4
	3463733-0	-	1	1	-	-		Heat shield	Värmesköld	(3463732) CH 226922-	4
	3122217-7	-	1	1	-	-		• Connector	• Förbindningsstycke		3

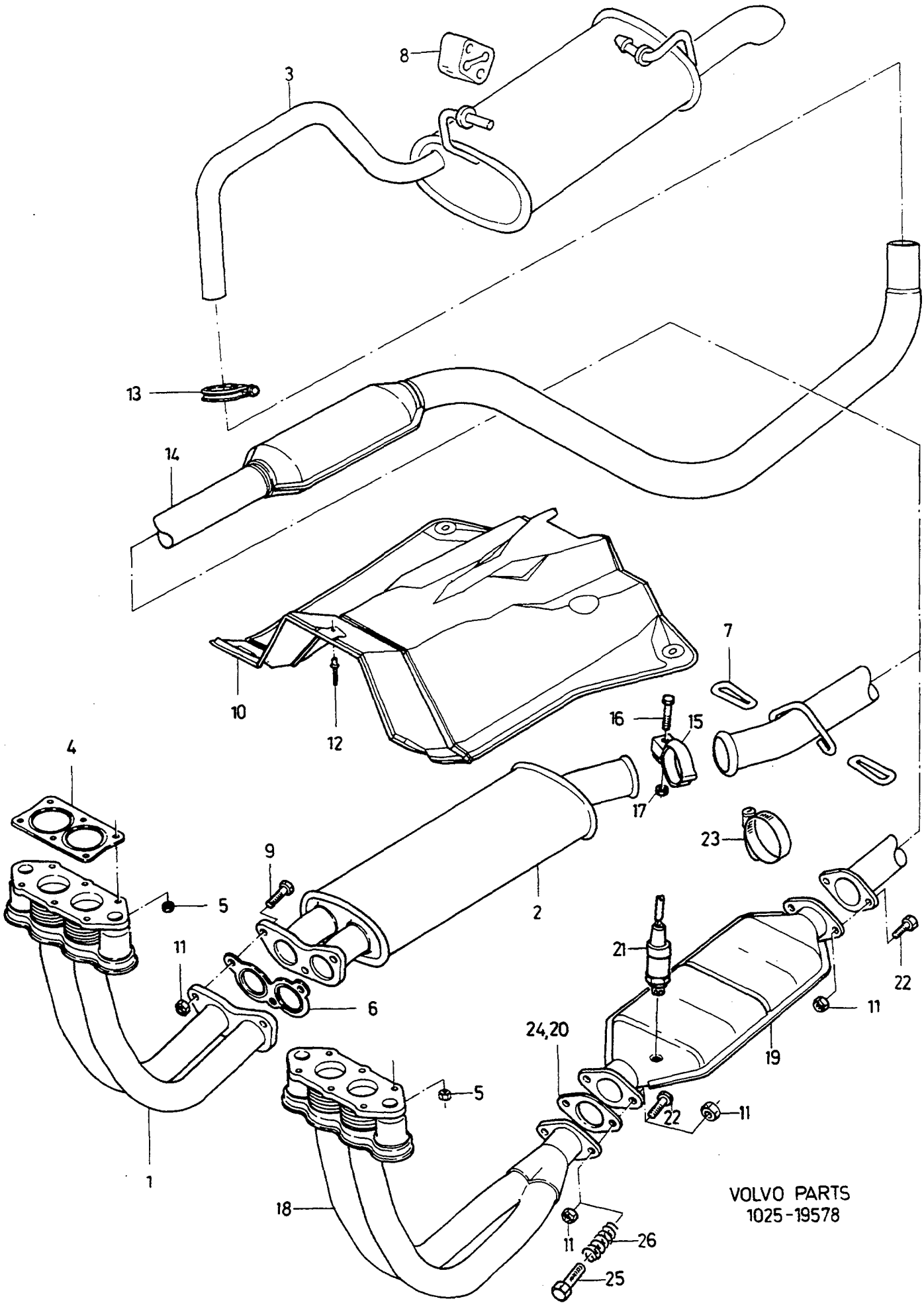
8
3
13
14
10
12
7
16
15
17
4
9
5
2
23
11
6
21
22
11
24,20
19
5
22
11
1
18
11
26
25
VOLVO PARTS
1025-19578

A	B18EP
B	B16F CH -358975
C	B18FP CH -486113
D	
E	

EXHAUST SYSTEM AVGASSYSTEM

Group Grupp 25

Page Sida 211

MAN.TRANS

Fig	Part No. Artikel nr	Quantity / Antal A	B	C	D	E	PS	Description	Benämning	Notes Anmärkning	SR
1	3452562-6	1	-	-	-	-		Exhaust pipe	Avgasrör		1
2	3456824-6	1	-	-	-	-		Silencer	Ljuddämpare	(3453343)	1
3	*(3414882)*	1	-	-	-	-	SP	Silencer, rear	Ljuddämpare, bakre	(3453211) 440. -1993 REPL 1 PCS 3467139-6, 1 PCS 3466700-6, 1 PCS 3923345-7.	1
	(3459671)	-	1	1	-	-	SP	Silencer, rear	Ljuddämpare, bakre	440. -1993 REPL 1 PCS 3467139-6, 1 PCS 3466698-2, 1 PCS 3923345-7.	1
	(3435797)	1	-	-	-	-	SP	Silencer, rear	Ljuddämpare, bakre	(3455725) 460. -1993 REPL 1 PCS 3467139-6, 1 PCS 3923345-7, 1 PCS 3466701-4.	1
	(3459672)	-	1	1	-	-	SP	Silencer, rear	Ljuddämpare, bakre	460. -1993 REPL 1 PCS 3467139-6, 1 PCS 3923345-7, 1 PCS 3466699-0.	1
	(3462523)	1	1	1	-	-	SP	Silencer, rear	Ljuddämpare, bakre	440. EXC B16F, 1994- REPL 1 PCS 3467139-6, 1 PCS 3472684-4, 1 PCS 3923345-7.	1
	(3462524)	1	1	1	-	-	SP	Silencer, rear	Ljuddämpare, bakre	460. EXC B16F, 1994- REPL 1 PCS 3467139-6, 1 PCS 3472685-1, 1 PCS 3923345-7.	1
	3467139-6	1	1	1	-	-		Silencer, rear	Ljuddämpare, bakre		1
4	3447360-3	1	1	1	-	-		Gasket	Packning		1
5	3122198-9	6	6	6	-	-		Lock nut	Låsmutter		1
6	3452561-8	1	-	-	-	-		Gasket	Packning		1
7	667503-7	2	2	2	-	-		Rubber ring	Gummiring		1
8	1206468-9	2	2	2	-	-		Shackle	Hänke		1
9	970950-2	3	-	-	-	-		Hexagon screw	Sexkantsskruv	(955320)	2
10	3435529-7	1	1	1	-	-		Heat shield	Värmesköld	CH -226921	4
	3463733-0	1	1	1	-	-		Heat shield	Värmesköld	L.H.D. CH 226922-	4
	3463733-0	1	1	1	-	-		Heat shield	Värmesköld	(3463732) R.H.D. CH 226922-	4
11	971098-9	3	4	4	-	-		Flange lock nut	Flänslåsmutter	(949279)	2
12	3270186-4	5	5	5	-	-		Rivet	Nit		2
13	3923441-4	1	1	1	-	-		Clamp	Klämma		1
14	*(3453345)*	1	-	-	-	-	SP	Exhaust pipe	Avgasrör	-1993 REPL 1 PCS 3473006-9, 1 PCS 3473008-5, 1 PCS 3473009-3, 2 PCS 3923441-4.	1
	(3445876)	-	1	1	-	-	SP	Exhaust pipe	Avgasrör	-1993 REPL 1 PCS 3473004-4, 1 PCS 3473008-5, 1 PCS 3473009-3, 2 PCS 3923441-4.	1
	3471801-5	1	-	-	-	-		Exhaust pipe	Avgasrör	1994-	1
	(3445876)	-	1	1	-	-	SP	Exhaust pipe	Avgasrör	EXC B16F, 1994- REPL 1 PCS 3473004-4, 1 PCS 3473008-5, 1 PCS 3473009-3,	1
	3473009-3	-	1	1	-	-		Exhaust pipe	Avgasrör	-1993	2
	3471801-5	1	-	-	-	-		Exhaust pipe	Avgasrör	1994-	1
15	3453685-4	1	-	-	-	-		Clamp	Klämma		1
16	948663-0	1	-	-	-	-		Flange screw	Flänsskruv		2
17	945408-3	1	-	-	-	-		Flange nut	Flänsmutter		2
18	3447626-7	-	1	1	-	-		Exhaust pipe, front	Avgasrör, främre		1
19	3432080-4	-	1	1	-	-		Catalytic converter	Katalysrenare		2

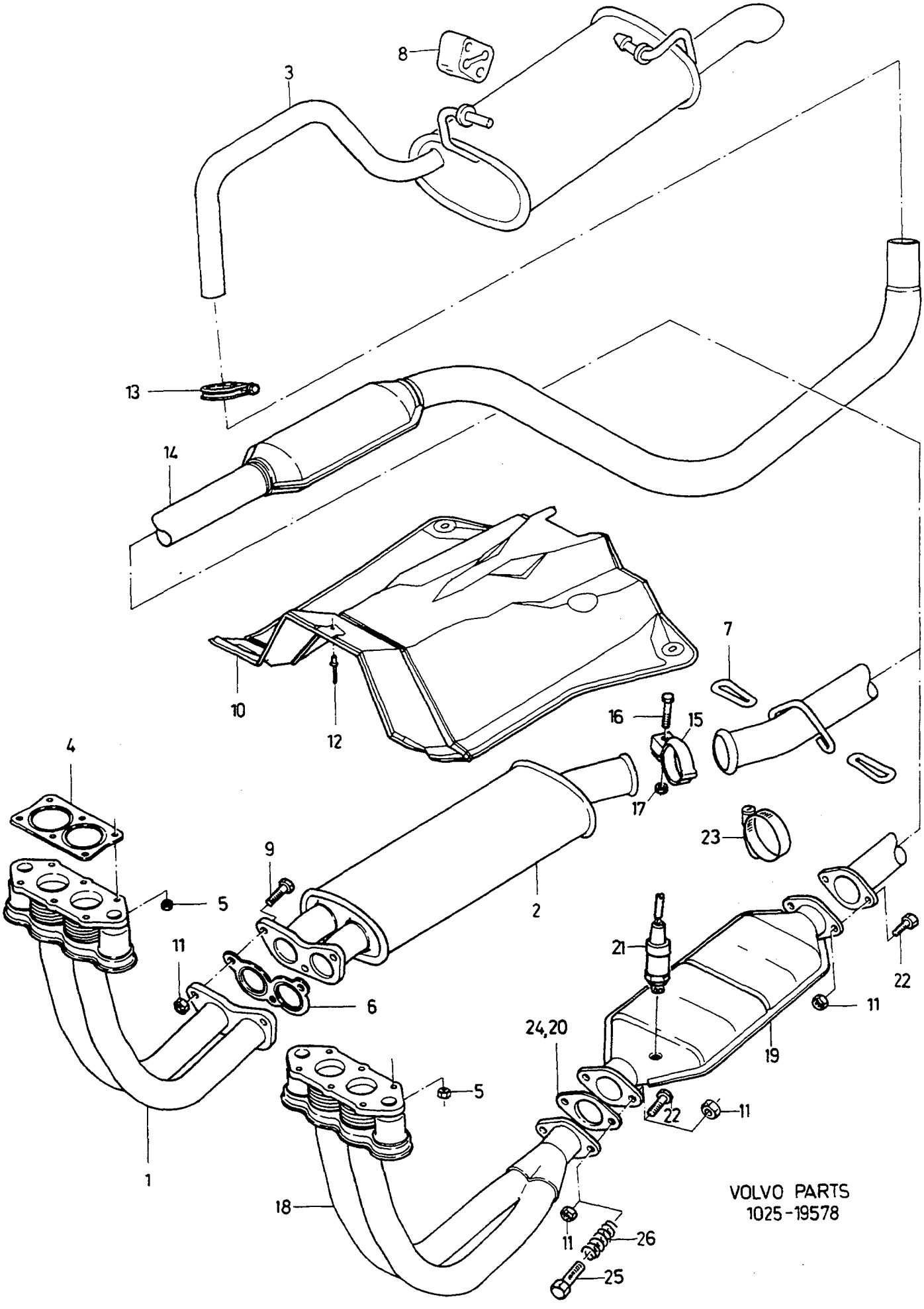
8
3
13
14
10
12
7
16
15
17
23
4
9
5
2
11
6
21
22
11
24,20
19
5
22
11
1
18
11
26
25
VOLVO PARTS
1025-19578

A	B18EP	EXHAUST SYSTEM AVGASSYSTEM	Group Grupp 25
B	B16F CH -358975		Page Sida 213
C	B18FP CH -486113		
D			
E		MAN.TRANS	

Fig	Part No. Artikel nr	Quantity / Antal					PS	Description	Benämning	Notes Anmärkning	SR
		A	B	C	D	E					
20	3435238-5	-	1	1	-	-		Gasket	Packning		2
21	3462685-3	-	1	1	-	-		Lambda sond	Lambdasond	(3436465) CH -603473	1
	3474457-3	-	1	1	-	-		Lambda sond	Lambdasond	CH 603474-	1
22	970951-0	-	4	4	-	-		Screw	Skruv	(955321)	2
23	3296455-3	-	1	1	-	-		Clamp	Klämma		3
24	3446573-2	-	1	1	-	-		Gasket	Packning		1
25	3121436-4	-	2	2	-	-		Bolt	Bult		1
26	3446572-4	-	2	2	-	-		Spring	Fjäder		1

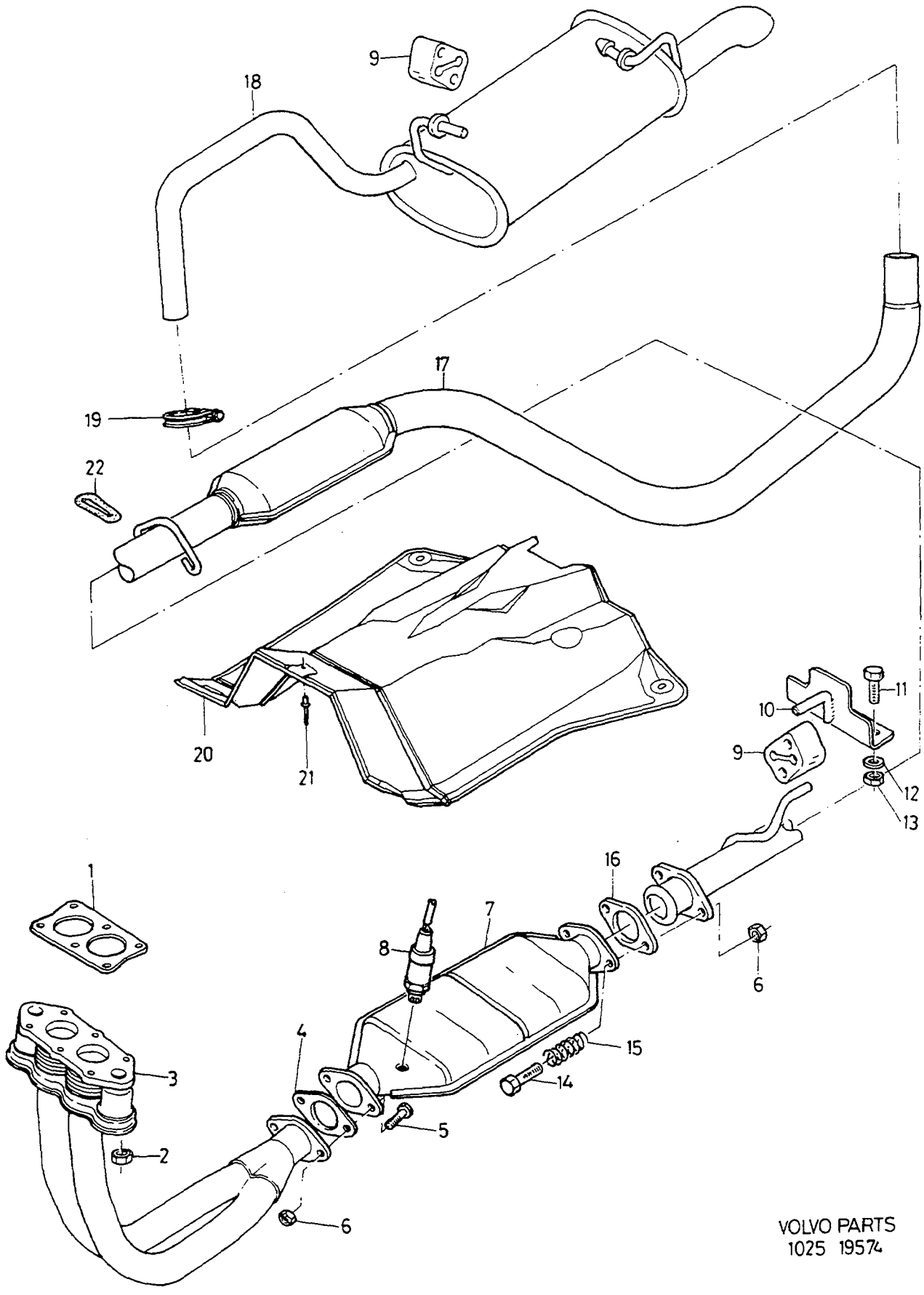

VOLVO PARTS
1025 19574

A	B18EP
B	B18FP CH -486113
C	B18 TURBO
D	
E	

EXHAUST SYSTEM — AVGASSYSTEM

440 AUTO.TRANS

Group / Grupp 25

Page / Sida 215

Fig	Part No. / Artikel nr	Quantity / Antal A	B	C	D	E	PS	Description	Benämning	Notes / Anmärkning	SR
1	3447360-3	1	1	-	-	-		Gasket	Packning		1
	3434657-7	-	-	1	-	-		Gasket	Packning	CH -123646	1
	3450022-3	-	-	1	-	-		Gasket	Packning	CH 123647-	1
2	3122198-9	6	6	-	-	-		Lock nut	Låsmutter		1
	3418791-4	-	-	4	-	-		Nut	Mutter		3
3	3452664-0	1	-	-	-	-		Exhaust pipe, front	Avgasrör, främre		1
	3447626-7	-	1	-	-	-		Exhaust pipe, front	Avgasrör, främre	CH -214761	1
	3461028-7	-	1	-	-	-		Exhaust pipe, front	Avgasrör, främre	CH 214762-	1
	3433172-8	-	-	1	-	-		Exhaust pipe, front	Avgasrör, främre	CH -123646	1
	3451278-0	-	-	1	-	-		Exhaust pipe	Avgasrör	CH 123647-214761	1
	3461029-5	-	-	1	-	-		Exhaust pipe, front	Avgasrör, främre	CH 214762-	1
4	3452561-8	1	-	-	-	-		Gasket	Packning		1
	3435238-5	-	1	1	-	-		Gasket	Packning		2
5	970950-2	3	-	-	-	-		Hexagon screw	Sexkantsskruv	(955320)	2
	970951-0	-	2	2	-	-		Screw	Skruv	(955321)	2
6	971089-8	3	2	2	-	-		Lock nut	Låsmutter		2
7	3459189-1	1	-	-	-	-		Silencer, front	Ljuddämpare, främre		1
	3459109-9	-	1	1	-	-		Catalytic converter	Katalysrenare	CH -214761	2
	3461027-9	-	1	1	-	-		Catalytic converter	Katalysrenare	CH 214762-	2
	3459342-6	-	-	1	-	-		Catalytic converter	Katalysrenare	FTM, CH -214761	2
	3461030-3	-	-	1	-	-		Catalytic converter	Katalysrenare	FTM, CH 214762-	2
8	3462685-3	-	1	1	-	-		Lambda sond	Lambdasond	(3436465) CH -603473	1
	3474457-3	-	1	1	-	-		Lambda sond	Lambdasond	CH 603474-	1
9	1206468-9	3	3	3	-	-		Shackle	Hänke		1
10	*3459770*	1	1	1	-	-	OP	Bracket	Konsol	FP,TURBO. CH -214761	3
11	3123111-1	2	2	2	-	-		Screw	Skruv	FP,TURBO. CH -214761	3
12	955897-4	2	2	2	-	-		Washer	Bricka	FP,TURBO. CH -214761	2
13	971098-9	2	2	2	-	-		Flange lock nut	Flänslåsmutter		2
14	3121436-4	2	2	2	-	-		Bolt	Bult		1
15	3446572-4	2	2	2	-	-		Spring	Fjäder		1
16	3446573-2	1	1	1	-	-		Gasket	Packning		1
17	3459191-7	1	-	-	-	-		Exhaust pipe	Avgasrör		1
	3459111-5	-	1	-	-	-		Exhaust pipe	Avgasrör	CH -214761	1
	(3445876)	-	1	-	-	-	SP	Exhaust pipe	Avgasrör	CH 214762- REPL 1 PCS 3473004-4, 1 PCS 3473008-5, 1 PCS 3473009-3, 2 PCS 3923441-4.	1
	3459186-7	-	-	1	-	-		Exhaust pipe	Avgasrör	CH -214761	1
	(3448847)	-	-	1	-	-	SP	Exhaust pipe	Avgasrör	CH 214762- REPL 1 PCS 3473007-7, 1 PCS 3473010-1, 1 PCS 3473011-9, 2 PCS 3923442-2.	1
18	*(3414882)*	1	-	-	-	-	SP	Silencer, rear	Ljuddämpare, bakre	(3453211) -1993 REPL 1 PCS 3467139-6, 1 PCS 3466700-6, 1 PCS 3923345-7.	1
	(3459671)	-	1	-	-	-	SP	Silencer, rear	Ljuddämpare, bakre	-1993 REPL 1 PCS 3467139-6, 1 PCS 3466698-2, 1 PCS 3923345-7.	1
	(3462523)	1	1	-	-	-	SP	Silencer, rear	Ljuddämpare, bakre	1994- REPL 1 PCS 3467139-6, 1 PCS 3472684-4, 1 PCS 3923345-7.	1
	(3453368)	-	-	1	-	-	SP	Silencer, rear	Ljuddämpare, bakre	-1993 REPL 1 PCS 3467138-8, 1 PCS 3466696-6, 1 PCS 3923345-3.	1
	3467139-6	1	1	-	-	-		Silencer, rear	Ljuddämpare, bakre	-1993	1
	3467138-8	-	-	1	-	-		Silencer, rear	Ljuddämpare, bakre	-1993	1

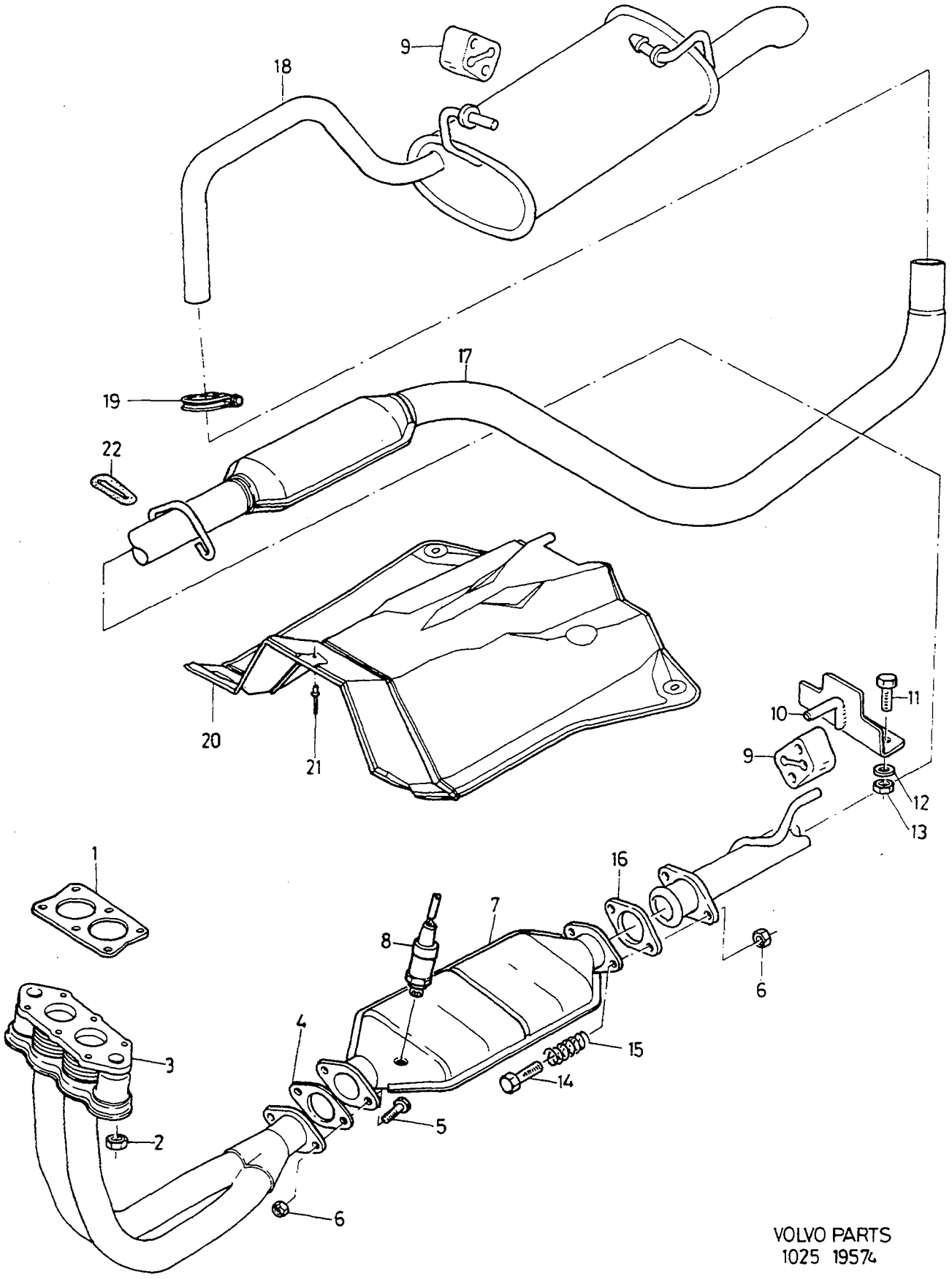

VOLVO PARTS
1025 19574

A	B18EP
B	B18FP CH -486113
C	B18 TURBO
D	
E	

EXHAUST SYSTEM — AVGASSYSTEM

440 AUTO.TRANS

Group / Grupp 25

Page / Sida 217

Fig	Part No. / Artikel nr	Quantity / Antal A	B	C	D	E	PS	Description	Benämning	Notes / Anmärkning	SR
	3462521-0	-	-	1	-	-		Silencer, rear	Ljuddämpare, bakre	1994-	1
19	3923441-4	1	1	-	-	-		Clamp	Klämma		1
	3923442-2	-	-	1	-	-		Clamp	Klämma		1
20	3435529-7	1	1	1	-	-		Heat shield	Värmesköld	CH -226921	4
	3463733-0	1	1	1	-	-		Heat shield	Värmesköld	R.H.D. CH 226922-	4
	3463733-0	1	1	1	-	-		Heat shield	Värmesköld	(3463732) R.H.D. CH 226922-	4
21	3270186-4	5	5	5	-	-		Rivet	Nit		2
22	667503-7	-	2	2	-	-		Rubber ring	Gummiring	CH 214762-	1

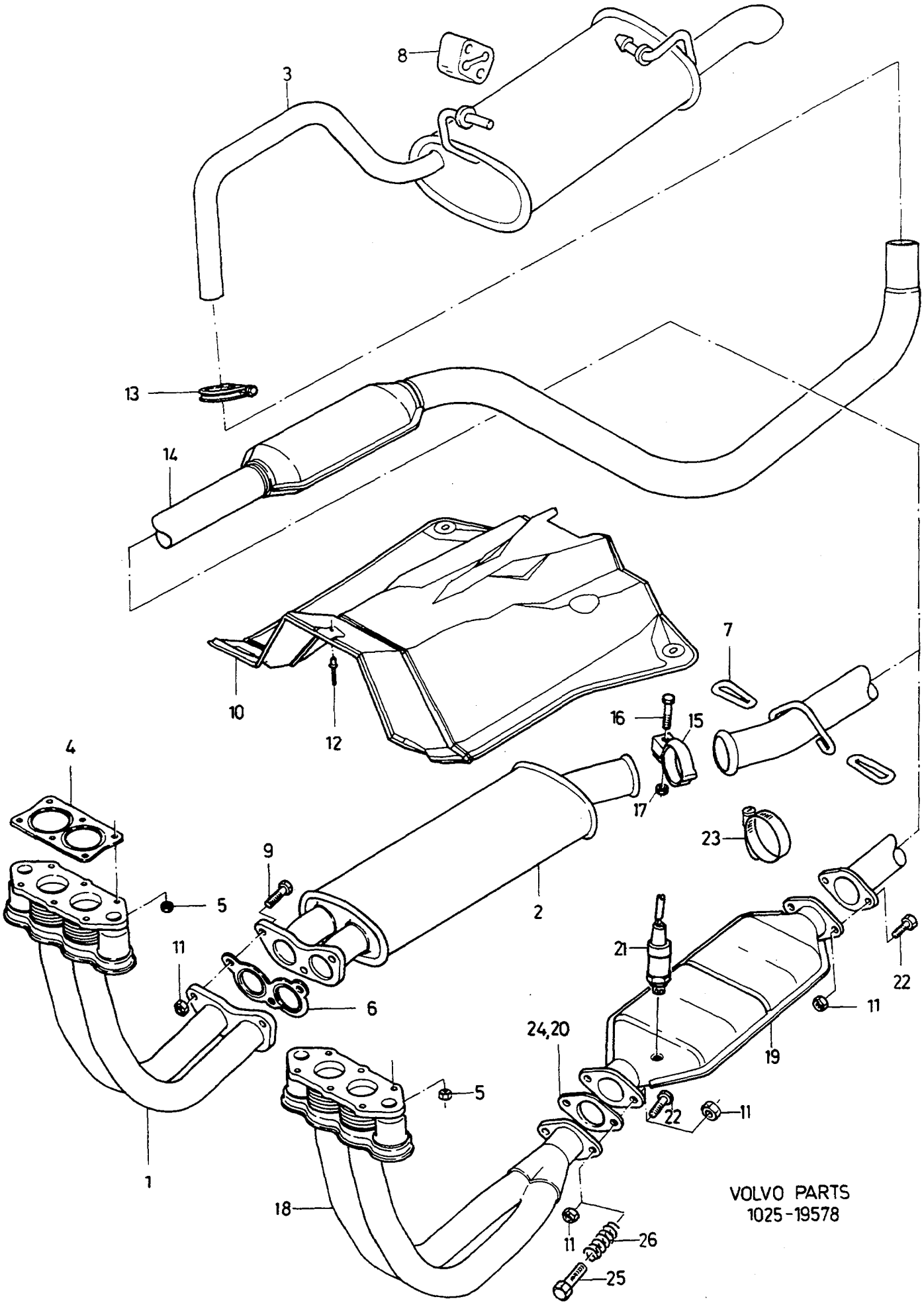
8
3
13
14
10
12
7
16
15
17
23
4
9
5
2
11
6
21
22
11
24,20
19
5
22
11
1
18
11
26
25
VOLVO PARTS
1025-19578

A	B18EP
B	B18FP.CH -218800
C	FP.CH 218801-486113
D	B18TURBO.CH -218800
E	B18TURBO.CH 218801-

EXHAUST SYSTEM — AVGASSYSTEM

460 AUTO.TRANS

Fig	Part No. Artikel nr	Quantity / Antal A	B	C	D	E	PS	Description	Benämning	Notes Anmärkning	SR
1	3452664-0	1	-	-	-	-		Exhaust pipe, front	Avgasrör, främre		1
2	3456824-6	1	-	-	-	-		Silencer	Ljuddämpare	(3453343)	1
3	*(3455725)*	1	-	-	-	-	SP	Silencer, rear	Ljuddämpare, bakre	-1993 REPL 1 PCS 3467139-6, 1 PCS 3466701-4, 1 PCS 3923345-7.	1
	(3459672)	-	1	1	-	-	SP	Silencer, rear	Ljuddämpare, bakre	-1993 REPL 1 PCS 3466699-0, 1 PCS 3467139-6, 1 PCS 3923345-7.	1
	(3435799)	-	-	-	1	1	SP	Silencer, rear	Ljuddämpare, bakre	-1993 REPL 1 PCS 3466697-4, 1 PCS 3467138-8, 1 PCS 3923446-3.	1
	(3462524)	1	-	1	-	-	SP	Silencer, rear	Ljuddämpare, bakre	1994- REPL 1 PCS 3467139-6, 1 PCS 3472685-1, 1 PCS 3923345-7.	1
	3467139-6	1	1	1	-	-		Silencer, rear	Ljuddämpare, bakre		1
	3467138-8	-	-	-	1	1		Silencer, rear	Ljuddämpare, bakre	-1993	1
	3462522-8	-	-	-	-	1		Silencer, rear	Ljuddämpare, bakre	1994-	1
4	3447360-3	1	1	1	-	-		Gasket	Packning		1
	3434657-7	-	-	-	1	-		Gasket	Packning	CH -123647	1
	3450022-3	-	-	-	1	1		Gasket	Packning	CH 123648-	1
5	3122198-9	6	6	6	-	-		Lock nut	Låsmutter		1
	3418791-4	-	-	-	4	4		Nut	Mutter		3
6	3452561-8	1	-	-	-	-		Gasket	Packning		1
7	667503-7	2	2	2	2	2		Rubber ring	Gummiring		1
8	1206468-9	2	2	2	2	2		Shackle	Hänke		1
9	970950-2	3	-	-	-	-		Hexagon screw	Sexkantsskruv	(955320)	2
10	3463733-0	1	1	-	1	-		Heat shield	Värmesköld	EP. CH -218800	4
	3463733-0	1	-	1	-	1		Heat shield	Värmesköld	L.H.D. EP, CH 218801-	4
	3463733-0	1	-	1	-	1		Heat shield	Värmesköld	(3463732) R.H.D. EP, CH 218801-	4
11	971098-9	4	4	2	4	-		Flange lock nut	Flänslåsmutter	(949279)	2
	971098-9	-	-	-	-	2		Flange lock nut	Flänslåsmutter	FT	2
	971098-9	-	-	-	-	4		Flange lock nut	Flänslåsmutter	FTM	2
12	3270186-4	5	5	5	5	5		Rivet	Nit		2
13	3923441-4	1	1	-	-	-		Clamp	Klämma		1
	3923442-2	-	-	-	1	1		Clamp	Klämma		1
14	*(3453345)*	1	-	-	-	-	SP	Exhaust pipe	Avgasrör	-1993 REPL 1 PCS 3473006-9, 1 PCS 3473008-5, 1 PCS 3473009-3, 2 PCS 3923441-4.	1
	3471801-5	1	-	-	-	-		Exhaust pipe	Avgasrör	1994-	1
	(3445876)	-	1	1	-	-	SP	Exhaust pipe	Avgasrör	REPL 1 PCS 3473004-4, 1 PCS 3473008-5, 1 PCS 3473009-3, 2 PCS 3923441-4.	1
	(3448847)	-	-	-	1	1	SP	Exhaust pipe	Avgasrör	REPL 1 PCS 3473007-7, 1 PCS 3473010-1, 1 PCS 3473011-9, 2 PCS 3923442-2.	1
15	3453685-4	1	-	-	-	-		Clamp	Klämma		1
16	948663-0	1	-	-	-	-		Flange screw	Flänsskruv		2
17	945408-3	1	-	-	-	-		Flange nut	Flänsmutter		2
18	3447626-7	-	1	-	-	-		Exhaust pipe, front	Avgasrör, främre		1
	3461028-7	-	-	1	-	-		Exhaust pipe, front	Avgasrör, främre		1
	3433172-8	-	-	-	1	-		Exhaust pipe, front	Avgasrör, främre	CH -123647	1
	3451278-0	-	-	-	1	-		Exhaust pipe	Avgasrör	CH 123648-	1
	3461029-5	-	-	-	-	1		Exhaust pipe, front	Avgasrör, främre	B18FT	1

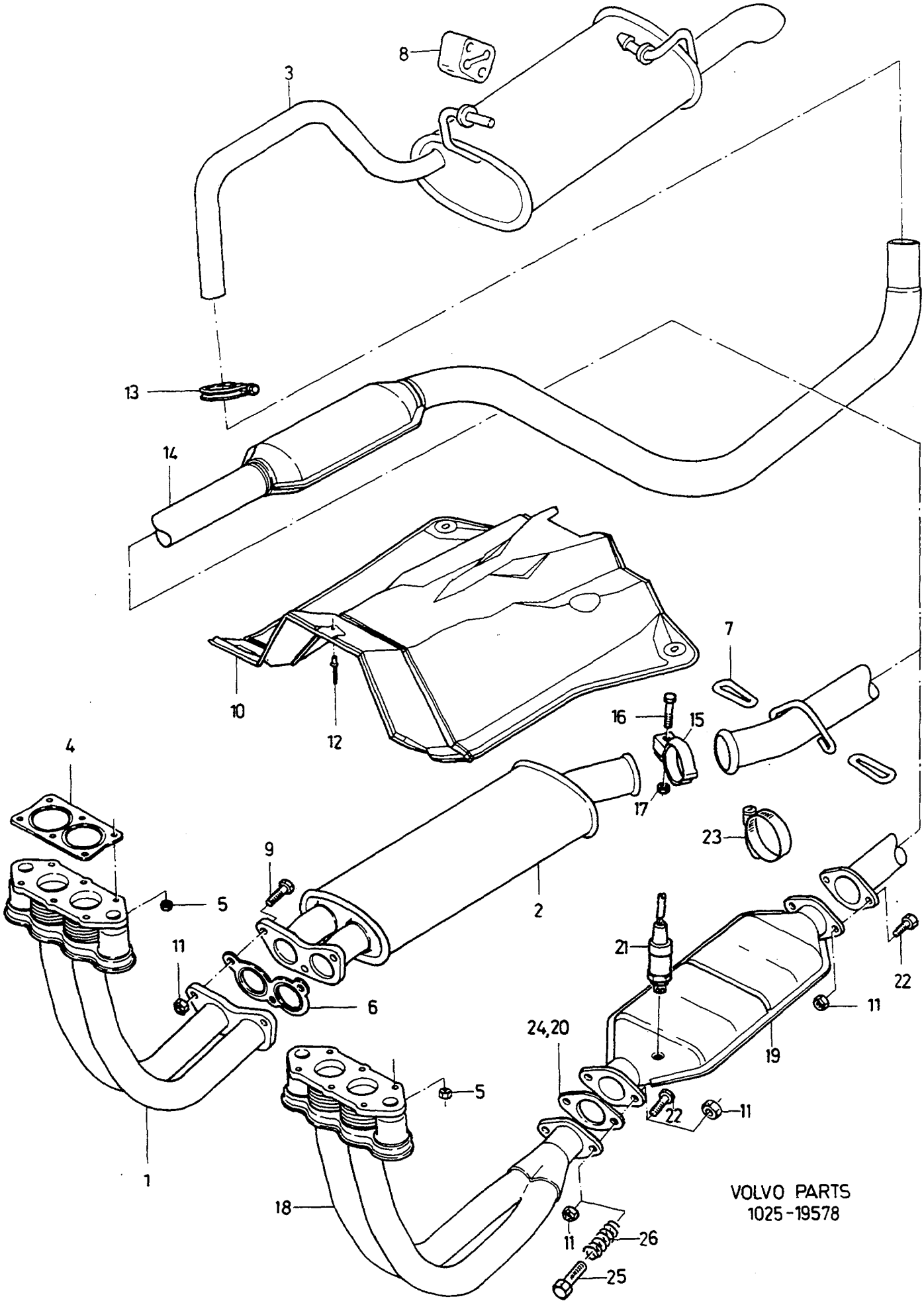
8
3
13
14
10
12
7
16
15
17
23
4
9
5
2
11
6
21
22
11
24,20
19
5
22
11
18
11
26
25
1
VOLVO PARTS
1025-19578

A	B18EP
B	B18FP.CH -218800
C	FP.CH 218801-486113
D	B18TURBO.CH -218800
E	B18TURBO.CH 218801-

EXHAUST SYSTEM — AVGASSYSTEM

460 AUTO.TRANS

Group / Grupp: 25

Page / Sida: 221

Fig	Part No. / Artikel nr	Quantity / Antal A	B	C	D	E	PS	Description	Benämning	Notes / Anmärkning	SR
	3451278-0	-	-	-	-	1		Exhaust pipe	Avgasrör	B18FTM	1
19	3432080-4	-	1	-	-	-		Catalytic converter	Katalysrenare		2
	3461027-9	-	-	1	-	-		Catalytic converter	Katalysrenare		2
	3432080-4	-	-	-	1	-		Catalytic converter	Katalysrenare		2
	3450200-5	-	-	-	1	-		Silencer	Ljuddämpare		2
	3461027-9	-	-	-	-	1		Catalytic converter	Katalysrenare	B18FT	2
	3450200-5	-	-	-	-	1		Silencer	Ljuddämpare	B18FTM	2
20	3435238-5	-	1	-	1	-		Gasket	Packning		2
	3435238-5	-	-	-	-	1		Gasket	Packning	B18FTM	2
21	3462685-3	-	1	1	1	1		Lambda sond	Lambdasond	CH -603473	1
	3474457-3	-	1	1	1	1		Lambda sond	Lambdasond	CH 603474-	1
22	970951-0	-	4	2	4	2		Screw	Skruv		2
	970951-0	-	-	-	-	4		Screw	Skruv	B18FTM	2
23	3296455-3	-	-	1	-	-		Clamp	Klämma		3
24	3446573-2	-	-	1	-	-		Gasket	Packning		1
	3446573-2	-	-	-	-	1		Gasket	Packning	B18FT	1
25	3121436-4	-	-	2	-	2		Bolt	Bult		1
26	3446572-4	-	-	2	-	2		Spring	Fjäder		1

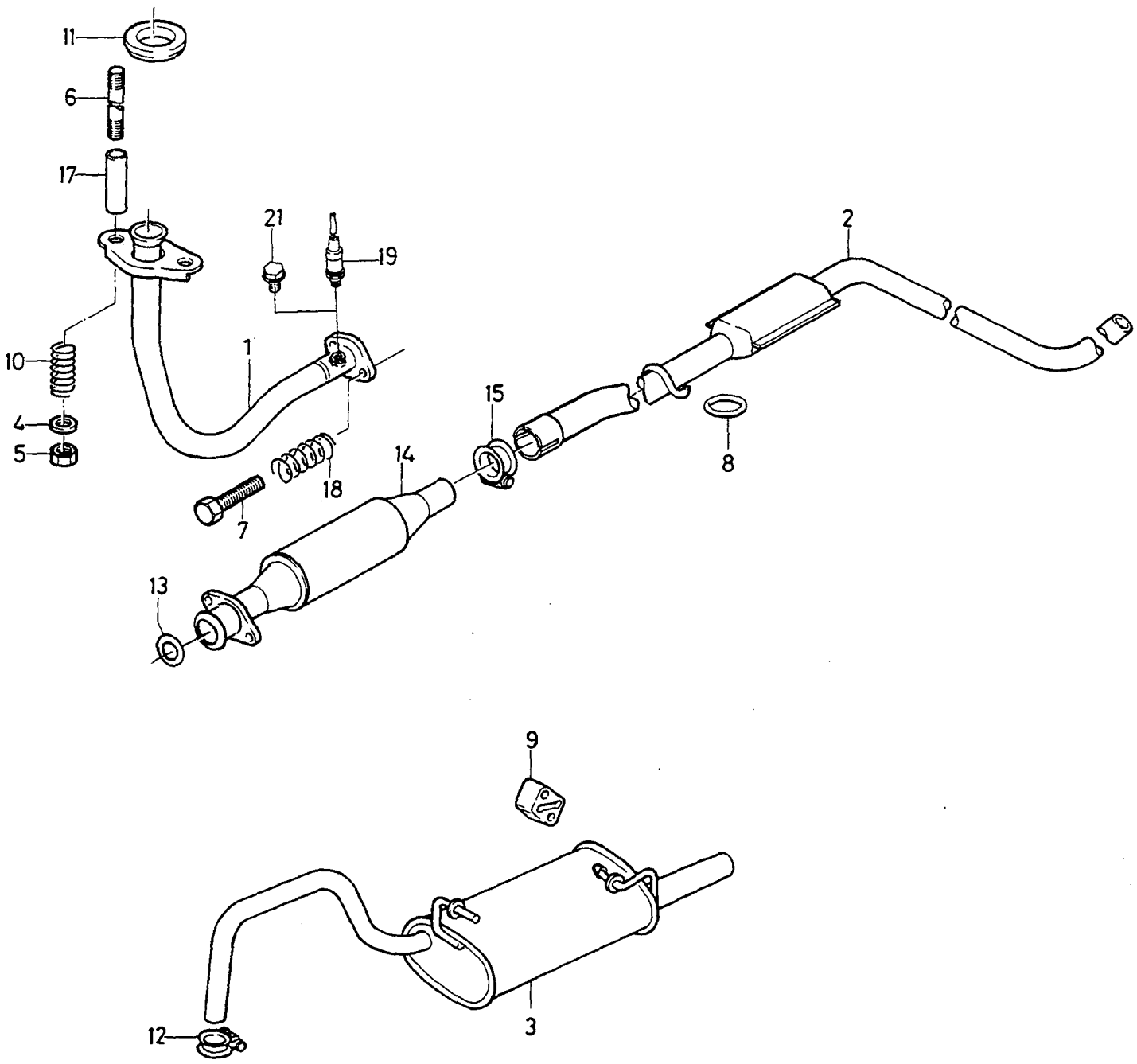

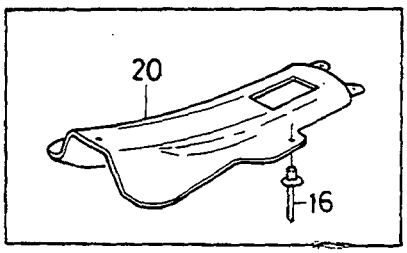

VOLVO PARTS
1025 - 19973

A		EXHAUST SYSTEM	AVGASSYSTEM	Group Grupp 25
B				
C				Page Sida 223
D				
E		B16F.CH 358976-, B18U		

Fig	Part No. Artikel nr	Quantity / Antal					P S	Description	Benämning	Notes Anmärkning	S R
		A	B	C	D	E					
1	3462088-0	1	-	-	-	-		Exhaust pipe, front	Avgasrör, främre		1
2	3467682-5	1	-	-	-	-		Silencer	Ljuddämpare	(3461081)	1
3	*(3459671)*	1	-	-	-	-	SP	Silencer, rear	Ljuddämpare, bakre	440. -1993 REPL 1 PCS 3467139-6, 1 PCS 3466698-2, 1 PCS 3923345-7.	1
	(3459672)	1	-	-	-	-	SP	Silencer, rear	Ljuddämpare, bakre	460. -1993 REPL 1 PCS 3467139-6, 1 PCS 3466699-0, 1 PCS 3923345-7.	1
	(3462523)	1	-	-	-	-	SP	Silencer, rear	Ljuddämpare, bakre	440. 1994- REPL 1 PCS 3467139-6, 1 PCS 3472684-4, 1 PCS 3923345-7.	1
	(3462524)	1	-	-	-	-	SP	Silencer, rear	Ljuddämpare, bakre	460. 1994- REPL 1 PCS 3467139-6, 1 PCS 3472685-1, 1 PCS 3923345-7.	1
	3467139-6	1	-	-	-	-		Silencer, rear	Ljuddämpare, bakre	440, 460.	1
4	976944-9	2	-	-	-	-		Washer	Bricka	(9600141)	2
5	3122198-9	3	-	-	-	-		Lock nut	Låsmutter		1
6	8441861-5	2	-	-	-	-		Bolt	Bult		6
7	3923213-7	2	-	-	-	-		Bolt	Bult		1
8	667503-7	2	-	-	-	-		Rubber ring	Gummiring		1
9	1206468-9	2	-	-	-	-		Shackle	Hänke		1
10	8427159-2	1	-	-	-	-		Spring	Fjäder		5
11	3458510-9	1	-	-	-	-		Ring	Ring		1
12	3923441-4	1	-	-	-	-		Clamp	Klämma		1
13	3461078-2	1	-	-	-	-		Gasket	Packning		1
14	3461740-7	1	-	-	-	-		Catalytic converter	Katalysrenare	(3461080)	2
	3473369-1	1	-	-	-	-		Catalytic converter	Katalysrenare	B18UM	3
15	3923345-7	1	-	-	-	-		Clamp	Klämma		1
16	3270186-4	5	-	-	-	-		Rivet	Nit		2
17	3458058-9	2	-	-	-	-		Bushing	Bussning		1
18	3462287-8	2	-	-	-	-		Spring	Fjäder		1
19	3462685-3	1	-	-	-	-		Lambda sond	Lambdasond	CH -603473	1
	3474457-3	1	-	-	-	-		Lambda sond	Lambdasond	CH 603474-	1
20	3463733-0	1	-	-	-	-		Heat shield	Värmesköld	L.H.D	4
	3463733-0	1	-	-	-	-		Heat shield	Värmesköld	(3463732) R.H.D	4
21	3445896-8	1	-	-	-	-		Plug	Propp	B18UM	3

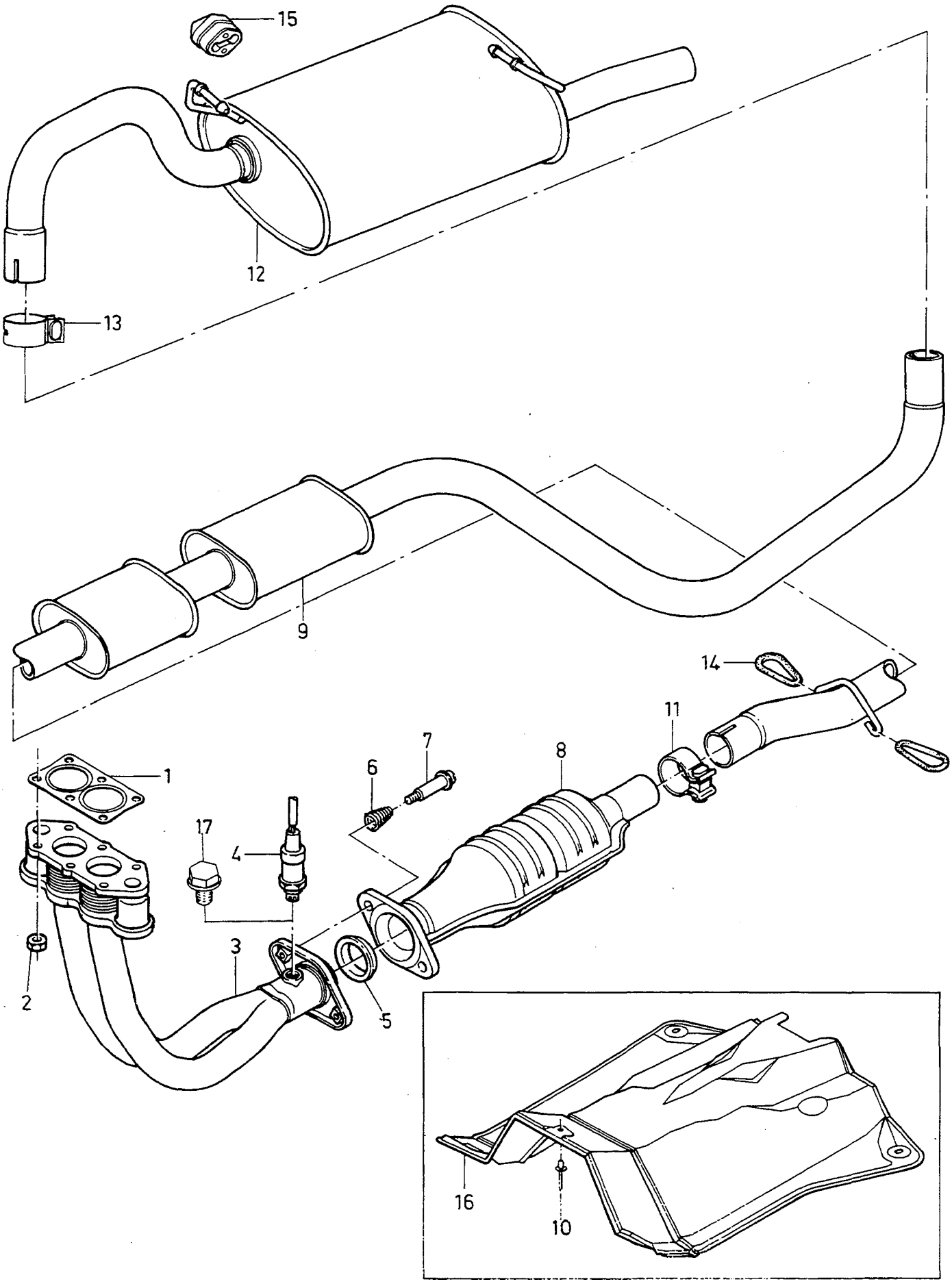
15
12
13
9
14
11
8
7
6
1
17
4
3
2
5
16
10

A
B
C
D
E

EXHAUST SYSTEM — AVGASSYSTEM

Group / Grupp 25

Page / Sida 225

B20F

Fig	Part No. Artikel nr	Quantity / Antal A	B	C	D	E	PS	Description	Benämning	Notes Anmärkning	SR
1	3447360-3	1	-	-	-	-		Gasket	Packning		1
2	3122198-9	6	-	-	-	-		Lock nut	Låsmutter		1
3	3462226-6	1	-	-	-	-		Exhaust pipe, front	Avgasrör, främre		1
4	3462685-3	1	-	-	-	-		Lambda sond	Lambdasond	CH -603473	1
	3474457-3	1	-	-	-	-		Lambda sond	Lambdasond	CH 603474-	1
5	3461078-2	1	-	-	-	-		Gasket	Packning		1
6	3462287-8	2	-	-	-	-		Spring	Fjäder		1
7	3923213-7	2	-	-	-	-		Bolt	Bult		1
8	3461740-7	1	-	-	-	-		Catalytic converter	Katalysrenare		2
	3473369-1	1	-	-	-	-		Catalytic converter	Katalysrenare	B20FM	3
9	3466461-5	1	-	-	-	-		Exhaust pipe	Avgasrör	-1995	1
	3485067-7	1	-	-	-	-		Exhaust pipe	Avgasrör	1996-	1
10	3270186-4	4	-	-	-	-		Rivet	Nit		2
11	3923345-7	X	-	-	-	-		Clamp	Klämma	IK:3466461-5,3485067-7.	1
12	3466455-7	1	-	-	-	-		Silencer, rear	Ljuddämpare, bakre	440. -1993	1
	3466456-5	1	-	-	-	-		Silencer, rear	Ljuddämpare, bakre	460. -1993	1
	3462525-1	1	-	-	-	-		Silencer, rear	Ljuddämpare, bakre	440. 1994-	1
	3462526-9	1	-	-	-	-		Silencer, rear	Ljuddämpare, bakre	460. 1994-	1
13	3923345-7	X	-	-	-	-		•Clamp	•Klämma		1
14	667503-7	X	-	-	-	-		Rubber ring	Gummiring		1
15	3460718-4	X	-	-	-	-		Shackle	Hänke		2
16	3463733-0	1	-	-	-	-		Heat shield	Värmesköld	L.H.D	4
	3463733-0	1	-	-	-	-		Heat shield	Värmesköld	(3463732) R.H.D	4
17	3445896-8	1	-	-	-	-		Plug	Propp	B20FM	3

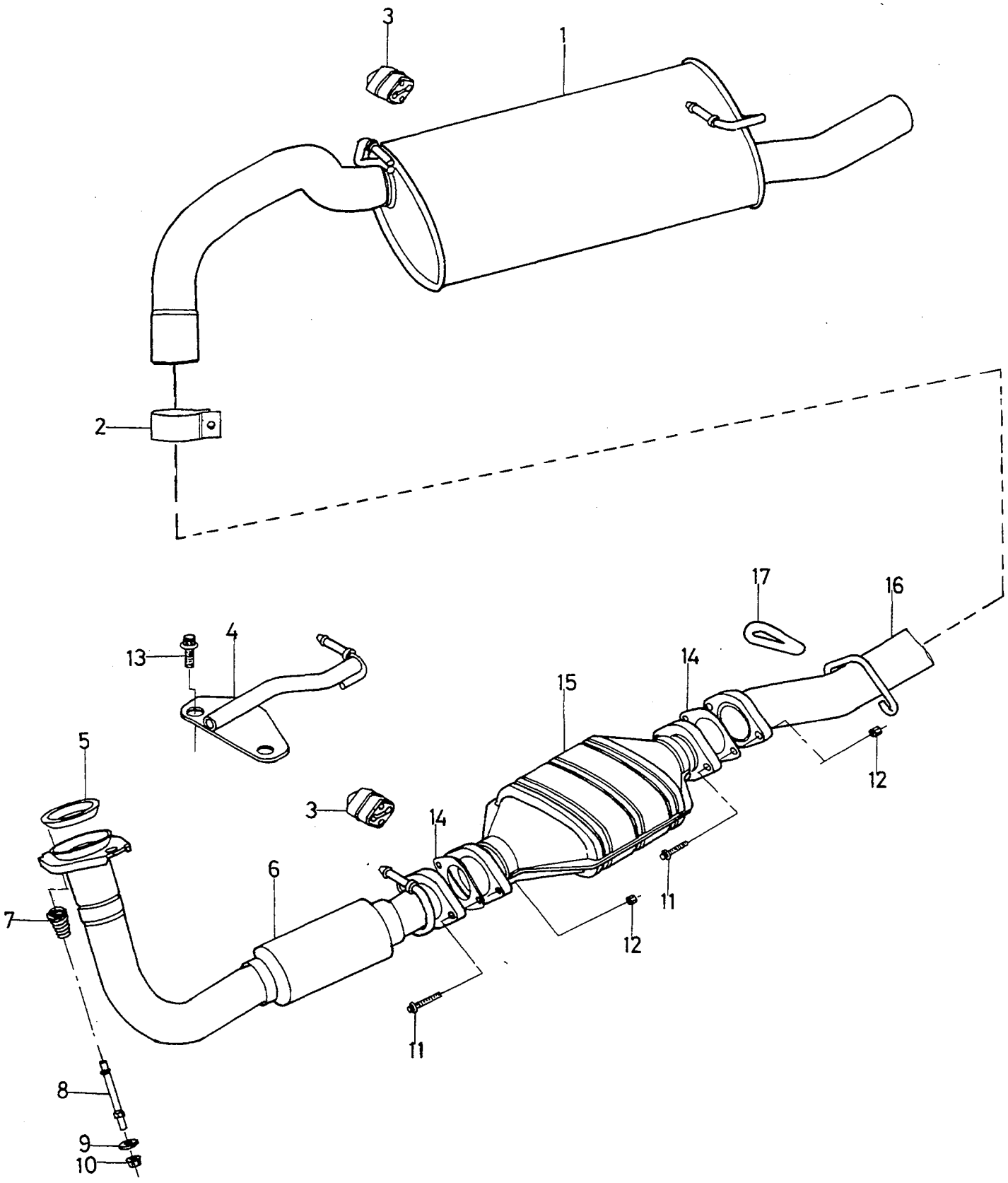

VOLVO
Genuine Parts
1025 - 19883

A
B
C
D
E

EXHAUST SYSTEM — AVGASSYSTEM

Group / Grupp 25

Page / Sida 227

D19T

Fig	Part No. Artikel nr	Quantity / Antal A	B	C	D	E	PS	Description	Benämning	Notes Anmärkning	SR
1	3475889-6	1	-	-	-	-		Silencer, rear	Ljuddämpare, bakre	440	2
	3475890-4	1	-	-	-	-		Silencer, rear	Ljuddämpare, bakre	460	2
2	3923442-2	1	-	-	-	-		•Clamp	•Klämma		1
3	1206468-9	3	-	-	-	-		Shackle	Hänke		1
4	3475921-7	1	-	-	-	-		Bracket	Konsol		3
5	3475935-7	1	-	-	-	-		Ring	Ring		2
6	3475884-7	1	-	-	-	-		Exhaust pipe, front	Avgasrör, främre	CH -479964	2
	3475595-9	1	-	-	-	-		Exhaust pipe, front	Avgasrör, främre	CH 479965-	2
7	8427159-2	2	-	-	-	-		Spring	Fjäder		5
8	8441863-1	2	-	-	-	-		Bolt	Bult		6
9	976944-9	2	-	-	-	-		Washer	Bricka	(960141)	2
10	3122198-9	2	-	-	-	-		Lock nut	Låsmutter		1
11	947760-5	4	-	-	-	-		Flange screw	Flänsskruv		2
12	948645-7	4	-	-	-	-		Flange lock nut	Flänslåsmutter		2
13	946441-3	2	-	-	-	-		Flange screw	Flänsskruv		2
14	8432125-6	2	-	-	-	-		Gasket	Packning		5
15	3475913-4	1	-	-	-	-		Catalytic converter	Katalysrenare	CH -479964	4
	3475723-7	1	-	-	-	-		Catalytic converter	Katalysrenare	CH 479965-	4
16	3475887-0	1	-	-	-	-		Exhaust pipe	Avgasrör		2
17	667503-7	2	-	-	-	-		Rubber ring	Gummiring		1

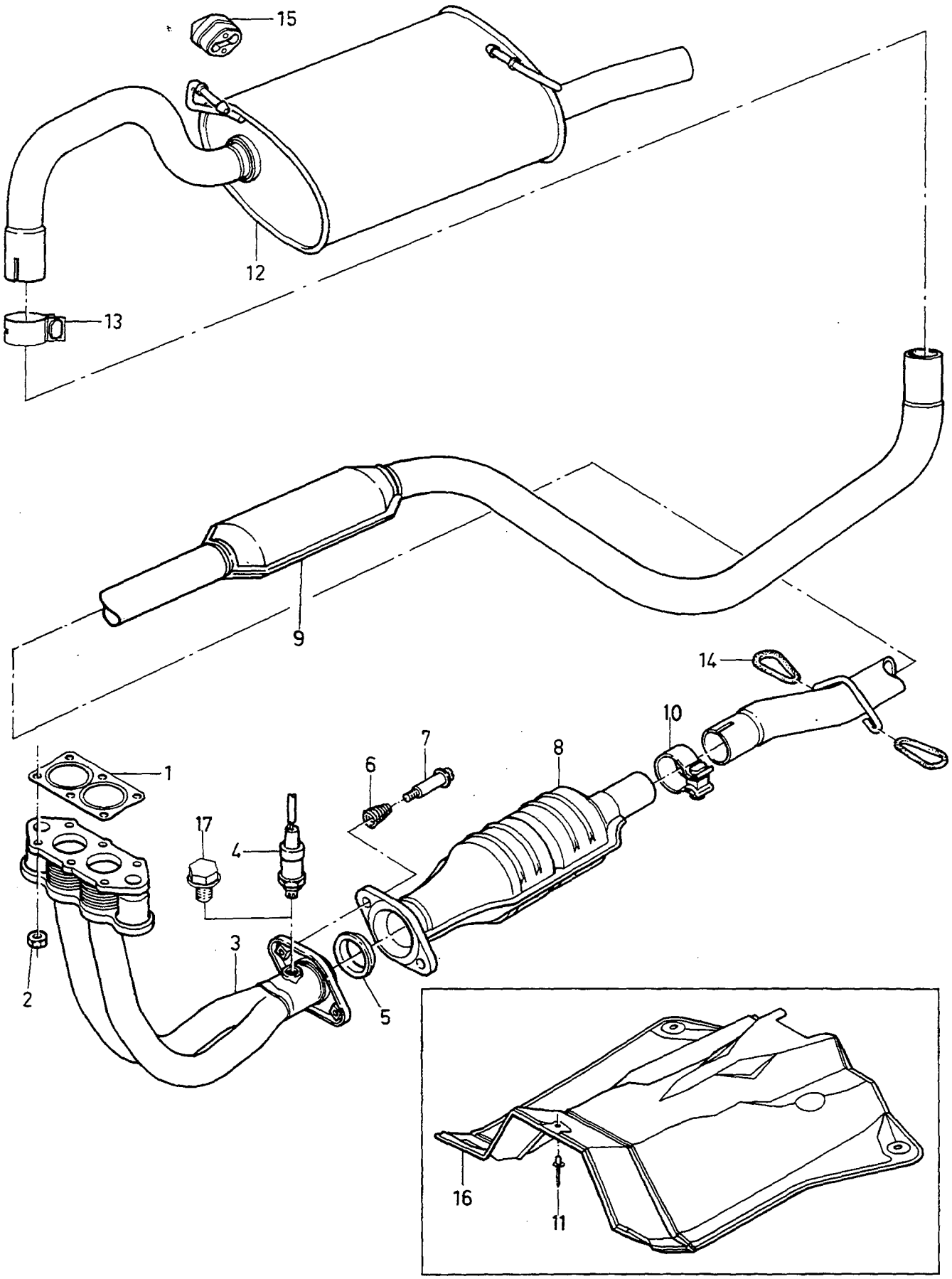
15
12
13
9
14
10
8
7
6
1
17
4
3
2
5
16
11

A
B
C
D
E

EXHAUST SYSTEM — AVGASSYSTEM

Group / Grupp 25

Page / Sida 229

B18FP.CH 486114-

Fig	Part No. Artikel nr	Quantity / Antal					P S	Description	Benämning	Notes Anmärkning	S R
		A	B	C	D	E					
1	3447360-3	1	-	-	-	-		Gasket	Packning		1
2	3122198-9	6	-	-	-	-		Lock nut	Låsmutter		1
3	3462226-6	1	-	-	-	-		Exhaust pipe, front	Avgasrör, främre		1
4	3462685-3	1	-	-	-	-		Lambda sond	Lambdasond	CH -603473	1
	3474457-3	1	-	-	-	-		Lambda sond	Lambdasond	CH 603474-	1
5	3461078-2	1	-	-	-	-		Gasket	Packning		1
6	3462287-8	2	-	-	-	-		Spring	Fjäder		1
7	3923213-7	2	-	-	-	-		Bolt	Bult		1
8	3461740-7	1	-	-	-	-		Catalytic converter	Katalysrenare		2
9	3467682-5	1	-	-	-	-		Silencer	Ljuddämpare		1
10	3923345-7	1	-	-	-	-		•Clamp	•Klämma		1
11	3270186-4	4	-	-	-	-		Rivet	Nit		2
12	*(3462523)*	1	-	-	-	-	SP	Silencer, rear	Ljuddämpare, bakre	440 REPL 1 PCS 3467139-6, 1 PCS 3472684-4, 1 PCS 3923345-7.	1
	(3462524)	1	-	-	-	-	SP	Silencer, rear	Ljuddämpare, bakre	460 REPL 1 PCS 3467139-6, 1 PCS 3472685-1, 1 PCS 3923345-7.	1
	3467139-6	1	-	-	-	-		Silencer, rear	Ljuddämpare, bakre	440, 460.	1
13	3923441-4	1	-	-	-	-		•Clamp	•Klämma		1
14	667503-7	2	-	-	-	-		Rubber ring	Gummiring		1
15	1206468-9	2	-	-	-	-		Shackle	Hänke		1
16	3463733-0	1	-	-	-	-		Heat shield	Värmesköld	L.H.D	4
	3463733-0	1	-	-	-	-		Heat shield	Värmesköld	(3463732) R.H.D	4
17	3445896-8	1	-	-	-	-		Plug	Propp		3

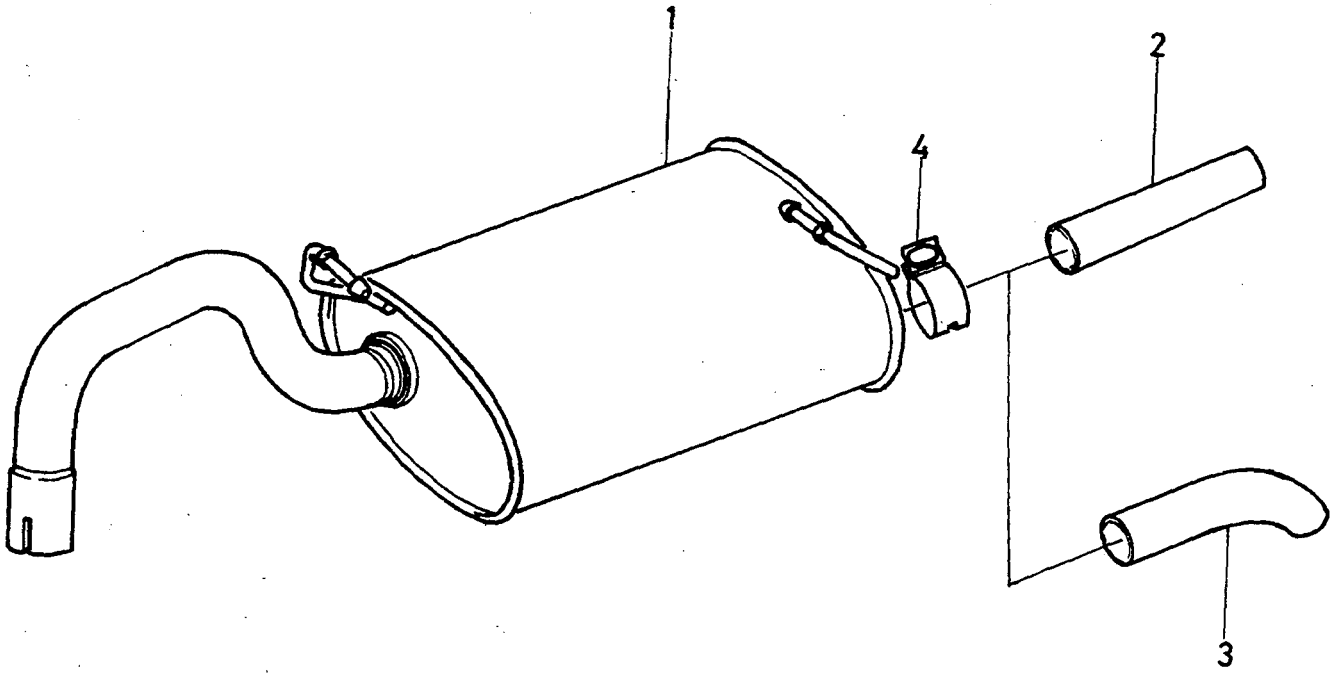
1
2
4
3

A	EXC B18 TURBO
B	B18 TURBO
C	
D	
E	

EXHAUST SYSTEM — AVGASSYSTEM

Group / Grupp: 25

Page / Sida: 231

ALTER. EXC D19T,B20F

Fig	Part No. Artikel nr	Quantity / Antal A	B	C	D	E	PS	Description	Benämning	Notes Anmärkning	SR
1	3467139-6	1	-	-	-	-		Silencer, rear	Ljuddämpare, bakre		1
	3467138-8	-	1	-	-	-		Silencer, rear	Ljuddämpare, bakre		1
2	3466698-2	1	-	-	-	-		Exhaust pipe	Avgasrör	440. -1993	1
	3472684-4	1	-	-	-	-		Tail pipe	Ändrör	440. 1994-	1
	3466699-0	1	-	-	-	-		Exhaust pipe	Avgasrör	460. -1993	1
	3472685-1	1	-	-	-	-		Tail pipe	Ändrör	460. 1994-	1
	3466696-6	-	1	-	-	-		Exhaust pipe	Avgasrör	440. -1993	1
	3472686-9	-	1	-	-	-		Tail pipe	Ändrör	440. 1994-	1
	3466697-4	-	1	-	-	-		Exhaust pipe	Avgasrör	460. -1993	1
	3472687-7	-	1	-	-	-		Tail pipe	Ändrör	460. 1994-	1
3	3466700-6	1	-	-	-	-		Exhaust pipe	Avgasrör	440. -1993	1
	3466701-4	1	-	-	-	-		Exhaust pipe	Avgasrör	460. -1993	1
4	3923345-7	1	-	-	-	-		Clamp	Klämma	(3923447)	1
	3923446-3	-	1	-	-	-		Clamp	Klämma		1

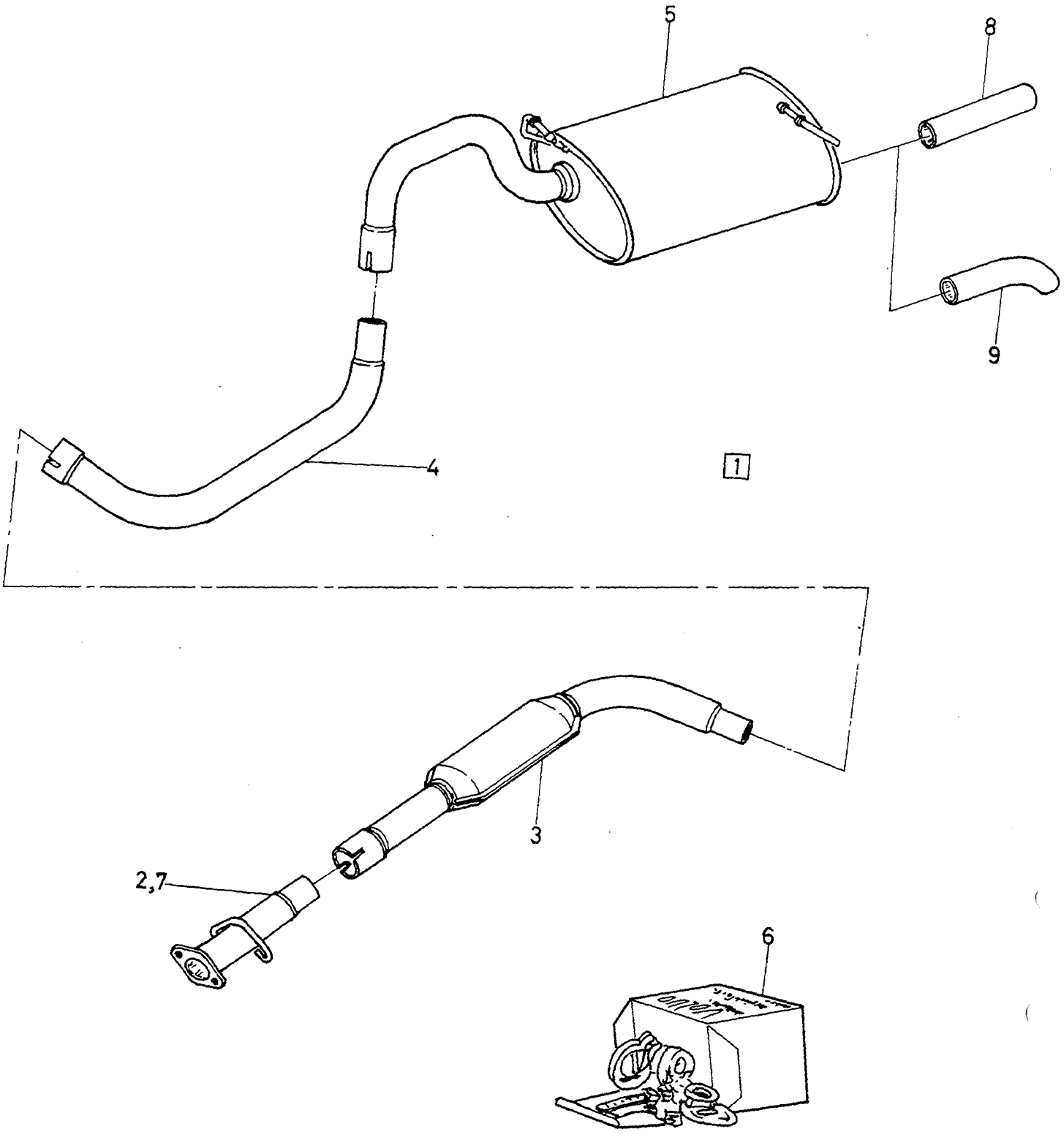

VOLVO
Genuine Parts
1025-19928

A	3472995
B	3472996
C	3472997
D	3473270
E	

EXHAUST SYSTEM
REPAIR KITS

AVGASSYSTEM
REPARATIONSSATS

MAN.TRANS

Group / Grupp 25

Page / Sida 233

Fig	Part No. / Artikel nr	Quantity / Antal A	B	C	D	E	PS	Description	Benämning	Notes / Anmärkning	SR
1	3472995-4	1	-	-	-	-		•Exhaust system kit	•Avgassystemsats	B18K,KP	2
	3472996-2	-	1	-	-	-		•Exhaust system kit	•Avgassystemsats	B16F. CH -358975, B18ED,F,FP	2
	3472997-0	-	-	1	-	-		•Exhaust system kit	•Avgassystemsats	B18FT	2
	3473270-1	-	-	-	1	-		•Exhaust system kit	•Avgassystemsats	B18E,EP,KD,KPD	2
2	3473003-6	1	-	-	-	-		••Connecting pipe	••Anslutningsrör		2
	3473004-4	-	1	-	-	-		••Connecting pipe	••Anslutningsrör		2
	3473007-7	-	-	1	-	-		••Connecting pipe	••Anslutningsrör		2
3	3473008-5	1	1	-	1	-		••Silencer	••Ljuddämpare		2
	3473010-1	-	-	1	-	-		••Exhaust pipe	••Avgasrör		2
4	3473009-3	1	1	-	1	-		••Exhaust pipe	••Avgasrör		2
	3473011-9	-	-	1	-	-		••Exhaust pipe	••Avgasrör		2
5	3467139-6	1	1	-	1	-		••Silencer, rear	••Ljuddämpare, bakre		1
	3467138-8	-	-	1	-	-		••Silencer, rear	••Ljuddämpare, bakre		1
6		-	-	-	-	-	KN	••Installation kit	••Installationssats		
7	3473002-8	-	-	-	-	1		Connecting pipe	Anslutningsrör	B18E	2
	3473005-1	-	-	-	-	1		Connecting pipe	Anslutningsrör	B18KD,KDP	2
	3473006-9	-	-	-	-	1		Connecting pipe	Anslutningsrör	B18EP	2
8	3466696-6	-	-	-	-	1		Exhaust pipe	Avgasrör	440 B18FT. -1993	1
	3472686-9	-	-	-	-	1		Tail pipe	Ändrör	440 B18FT. 1994-	1
	3466697-4	-	-	-	-	1		Exhaust pipe	Avgasrör	460 B18FT. -1993	1
	3472687-7	-	-	-	-	1		Tail pipe	Ändrör	460 B18FT. 1994-	1
	3466698-2	-	-	-	-	1		Exhaust pipe	Avgasrör	440 EXC B18FT. -1993	1
	3472684-4	-	-	-	-	1		Tail pipe	Ändrör	440 EXC B18FT. 1994-	1
	3466699-0	-	-	-	-	1		Exhaust pipe	Avgasrör	460 EXC B18FT. -1993	1
	3472685-1	-	-	-	-	1		Tail pipe	Ändrör	460 EXC B18FT. 1994-	1
9	3466700-6	-	-	-	-	1		Exhaust pipe	Avgasrör	440 EXC B18FT. -1993	1
	3466701-4	-	-	-	-	1		Exhaust pipe	Avgasrör	460 EXC B18FT. -1993	1

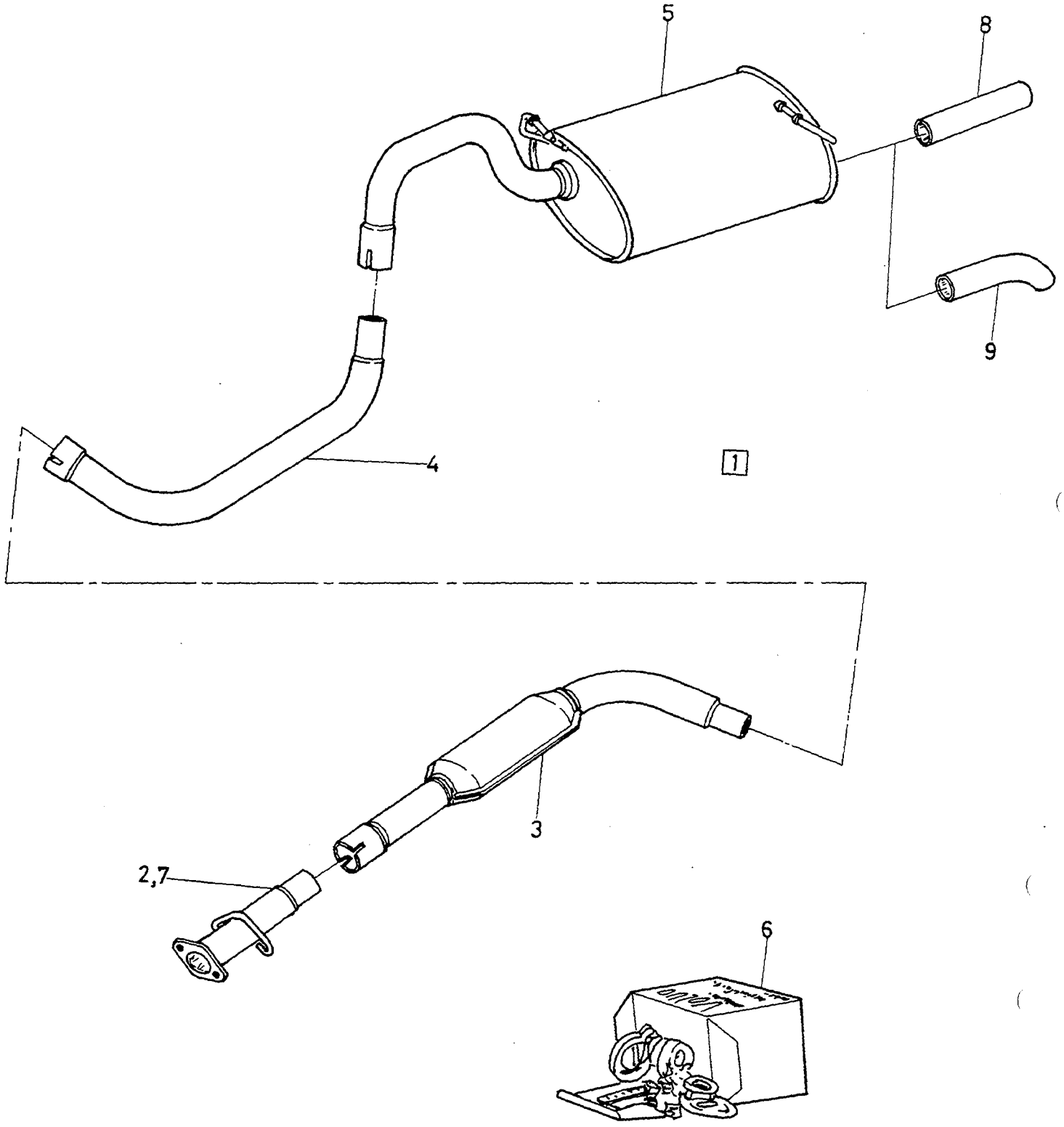

VOLVO
Genuine Parts
1025-19928

A	3472996
B	3472997
C	3473270
D	
E	

EXHAUST SYSTEM
REPAIR KITS

AVGASSYSTEM
REPARATIONSSATS

AUTO.TRANS

Group / Grupp 25

Page / Sida 235

Fig	Part No. / Artikel nr	Quantity / Antal A	B	C	D	E	PS	Description	Benämning	Notes / Anmärkning	SR
1	3472996-2	1	-	-	-	-		•Exhaust system kit	•Avgassystemsats	440, B18FP, CH 214761-	2
	3472996-2	1	-	-	-	-		•Exhaust system kit	•Avgassystemsats	460, B18EP	2
	3472997-0	-	1	-	-	-		•Exhaust system kit	•Avgassystemsats	440, B18FT, CH 214761-	2
	3472997-0	-	1	-	-	-		•Exhaust system kit	•Avgassystemsats	460,B18FT	2
	3473270-1	-	-	1	-	-		•Exhaust system kit	•Avgassystemsats	440,B18E	2
2	3473004-4	1	-	-	-	-		••Connecting pipe	••Anslutningsrör		2
	3473007-7	-	1	-	-	-		••Connecting pipe	••Anslutningsrör		2
3	3473008-5	1	-	1	-	-		••Silencer	••Ljuddämpare		2
	3473010-1	-	1	-	-	-		••Exhaust pipe	••Avgasrör		2
4	3473009-3	1	-	1	-	-		••Exhaust pipe	••Avgasrör		2
	3473011-9	-	1	-	-	-		••Exhaust pipe	••Avgasrör		2
5	3467139-6	1	-	1	-	-		••Silencer, rear	••Ljuddämpare, bakre		1
	3467138-8	-	1	-	-	-		••Silencer, rear	••Ljuddämpare, bakre		1
6		-	-	-	-	-	KN	••Installation kit	••Installationssats		
7	3473002-8	-	-	-	1	-		Connecting pipe	Anslutningsrör	B18E	2
	3473005-1	-	-	-	1	-		Connecting pipe	Anslutningsrör	B18KD,KDP	2
	3473006-9	-	-	-	1	-		Connecting pipe	Anslutningsrör	B18EP	2
8	3466696-6	-	-	-	1	-		Exhaust pipe	Avgasrör	440 B18FT. -1993	1
	3472686-9	-	-	-	1	-		Tail pipe	Ändrör	440 B18FT. 1994-	1
	3466697-4	-	-	-	1	-		Exhaust pipe	Avgasrör	460 B18FT. -1993	1
	3472687-7	-	-	-	1	-		Tail pipe	Ändrör	460 B18FT. 1994-	1
	3466698-2	-	-	-	1	-		Exhaust pipe	Avgasrör	440 EXC B18FT. -1993	1
	3472684-4	-	-	-	1	-		Tail pipe	Ändrör	440 EXC B18FT. 1994-	1
	3466699-0	-	-	-	1	-		Exhaust pipe	Avgasrör	460 EXC B18FT. -1993	1
	3472685-1	-	-	-	1	-		Tail pipe	Ändrör	460 EXC B18FT. 1994-	1
9	3466700-6	-	-	-	1	-		Exhaust pipe	Avgasrör	440 EXC B18FT. -1993	1
	3466701-4	-	-	-	1	-		Exhaust pipe	Avgasrör	460 EXC B18FT. -1993	1

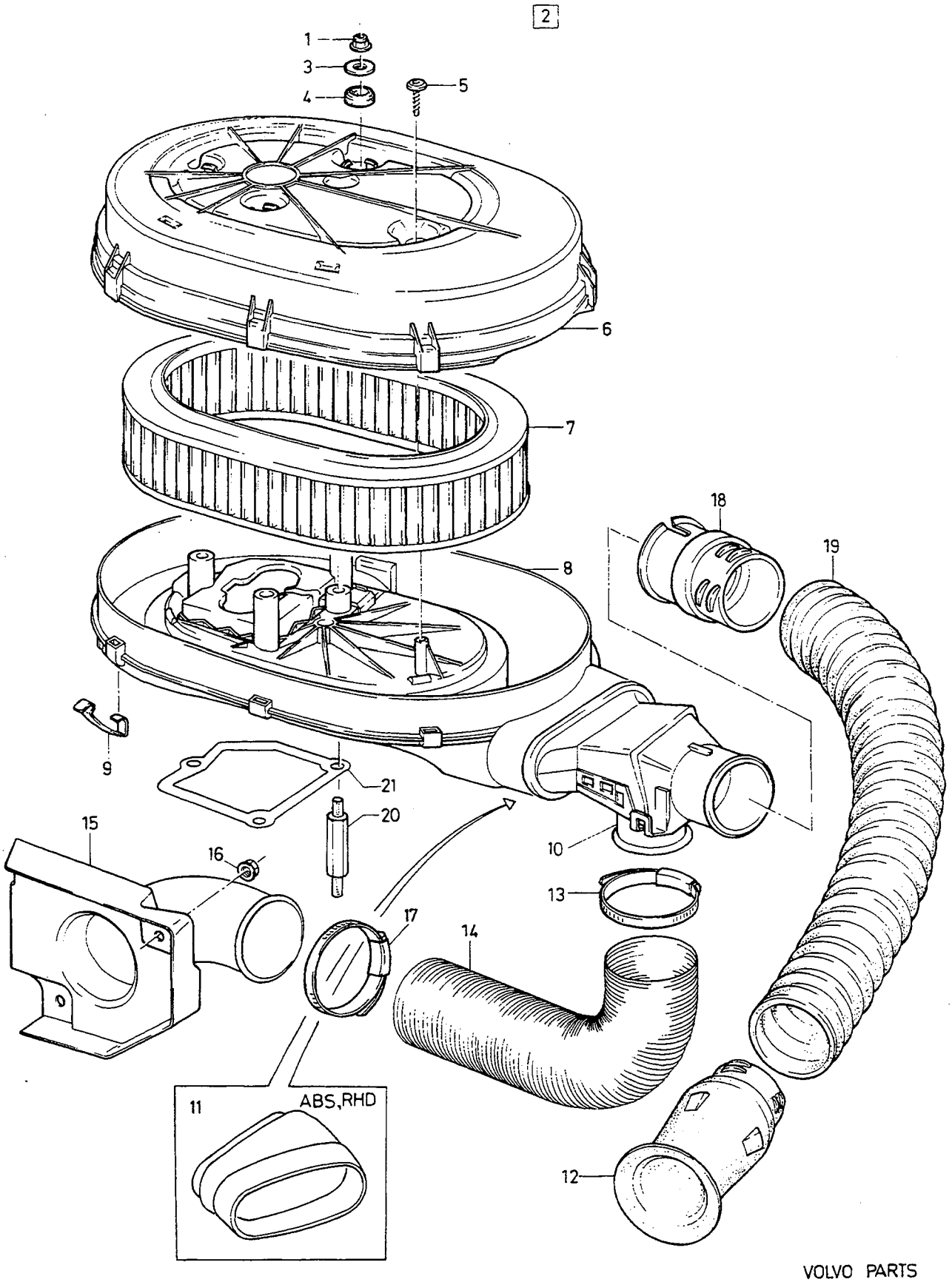
2
1
3
4
5
6
7
8
9
10
11
ABS,RHD
12
13
14
15
16
17
18
19
20
21

A
B
C
D
E

AIR INLET SYSTEM — LUFTINTAGSYSTEM

CARB

Group / Grupp 25

Page / Sida 237

Fig	Part No. Artikel nr	Quantity / Antal A	B	C	D	E	PS	Description	Benämning	Notes Anmärkning	SR
1	3121679-9	3	-	-	-	-		Nut	Mutter	(3343682)	2
2	3343678-3	1	-	-	-	-		Air cleaner	Luftrenare		4
	3446650-8	1	-	-	-	-		Air cleaner	Luftrenare	R.H.D. INCL ABS, L.H.D. INCL A.C.	3
3	3343978-7	3	-	-	-	-		• Washer	• Bricka		2
4	3343977-9	3	-	-	-	-		• Gasket	• Packning		4
5	3343979-5	1	-	-	-	-		• Screw	• Skruv		2
6	3343980-3	1	-	-	-	-		• Cover	• Huv		4
7	3343679-1	1	-	-	-	-		• Filter insert	• Filterinsats		1
8		-	-	-	-	-	NS	• Cover lower	• Kåpa undre		
9	3343976-1	7	-	-	-	-		• Clamp	• Klämma		2
10	3446656-5	1	-	-	-	-		• Control valve	• Kontrollventil		3
11	3446644-1	1	-	-	-	-		• Adapter	• Adapter	R.H.D. INCL ABS, L.H.D. INCL A.C.	3
12	3418245-1	1	-	-	-	-		Adapter	Adapter		3
13	3120615-4	1	-	-	-	-		Clamp	Klämma		2
14	3446654-0	1	-	-	-	-		Hose	Slang	R.H.D. INCL ABS, L.H.D. INCL A.C.	3
	946841-4	1	-	-	-	-		Hose	Slang	(3343683)	2
15	3343684-1	1	-	-	-	-		Plate	Platta		3
16	971095-5	2	-	-	-	-		Flange nut	Flänsmutter	(945409)	3
17	943478-8	1	-	-	-	-		Hose clamp	Slangklamma		2
18	3418244-4	1	-	-	-	-		Adapter	Adapter		3
19	941426-9	1	-	-	-	-		Hose	Slang	(3418243) L.H.D	2
20	3343681-7	3	-	-	-	-		Stud	Pinnskruv		2
21	3343680-9	1	-	-	-	-		Gasket	Packning		2

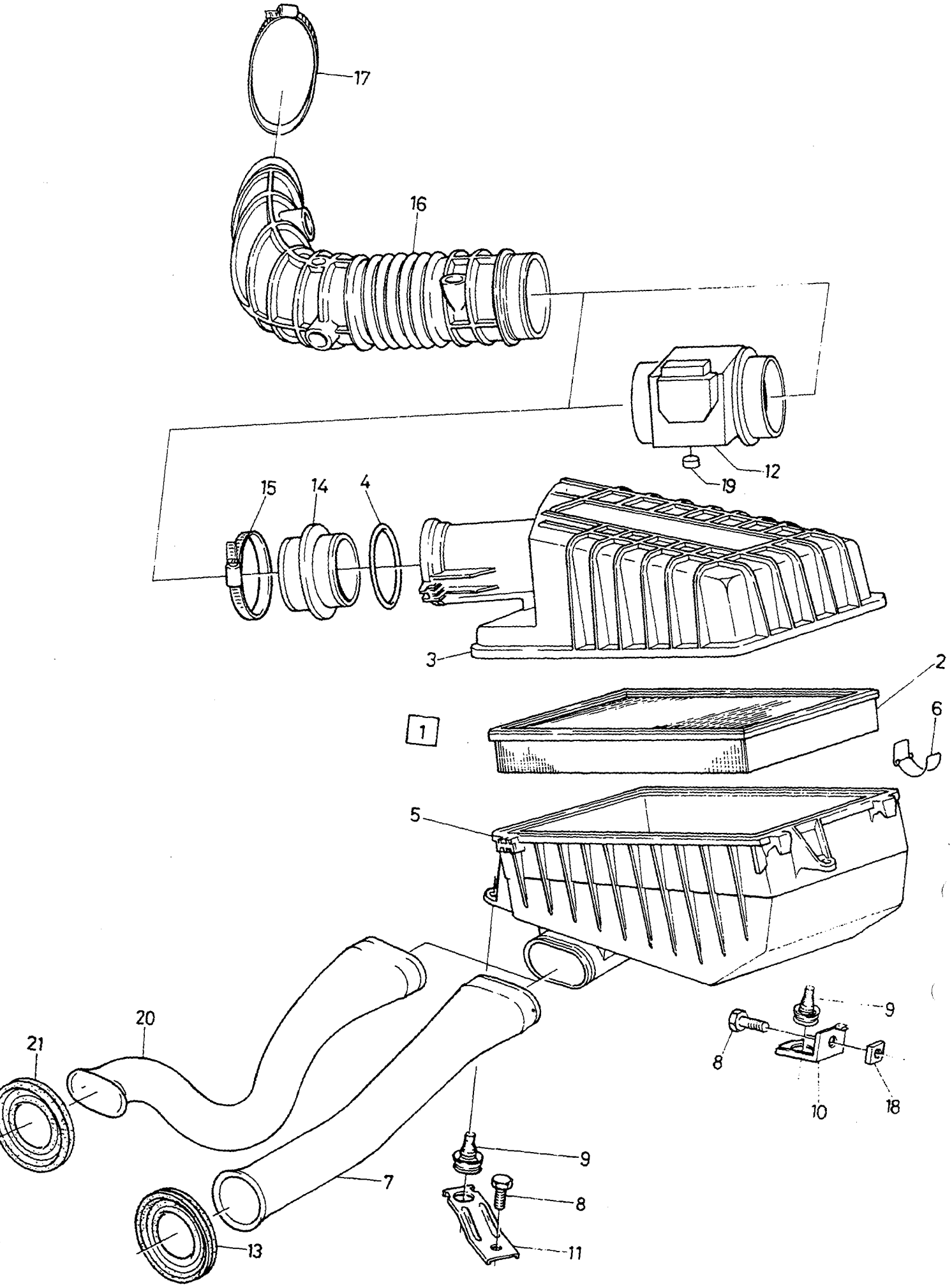
17
16
12
19
15
14
4
3
2
6
1
5
9
8
10
18
20
21
7
13
9
8
11

A	B18E
B	B18F
C	
D	
E	

AIR INLET SYSTEM — LUFTINTAGSYSTEM

Group / Grupp 25

Page / Sida 239

Fig	Part No. / Artikel nr	Quantity / Antal A	B	C	D	E	PS	Description	Benämning	Notes / Anmärkning	SR
1	3413634-1	1	1	-	-	-		Air cleaner	Luftrenare		2
2	3434495-2	1	1	-	-	-		• Filter insert	• Filterinsats	(3414709)	1
3		-	-	-	-	-	KN	• Cover	• Kåpa		
4	3343668-4	1	1	-	-	-	IK	• Ring	• Ring		3
5		-	-	-	-	-	KN	• Housing	• Hus		
6	3344265-8	4	4	-	-	-		• Clamp	• Klämma		2
7	*(3433755)*	1	1	-	-	-	SP	Jet	Dysa	REPL 1 PCS 3451437-2, 1 PCS 3452064-3.	3
8	3122413-2	3	3	-	-	-		Bolt	Bult		3
9	3294589-1	3	3	-	-	-		Rubber cushion	Gummikudde		2
10	3412890-0	2	2	-	-	-		Bracket	Konsol		3
11	*(3412290)*	1	1	-	-	-	SP	Bracket	Konsol	CH -180850	3
	3459188-3	1	1	-	-	-		Bracket	Konsol	CH 180851-	3
12	3411906-5	-	1	-	-	-		Volumeter	Mängdmätare		3
13	*(3121013)*	1	1	-	-	-	SP	Seal	Tätning	REPL 1 PCS 3451437-2, 1 PCS 3452064-3.	3
14	3412295-2	1	-	-	-	-		Extension hose	Förlängningsslang		3
15	3285423-4	1	1	-	-	-		Hose clamp	Slangklamma		2
16	3418028-1	1	-	-	-	-		Bellows	Bälg		3
	3418027-3	-	1	-	-	-		Bellows	Bälg		3
17	961676-4	1	-	-	-	-		Hose clamp	Slangklamma	(943483)	3
	967764-2	-	1	-	-	-		Hose clamp	Slangklamma	(943481)	3
18	3120493-6	1	-	-	-	-		Nut plate	Mutterplåt		2
19	3432370-9	1	-	-	-	-		Plug	Propp		2
20	3451437-2	1	1	-	-	-		Nozzle	Munstycke	-1993	3
	3464365-0	1	1	-	-	-		Nozzle	Munstycke	1994-	3
21	3452064-3	1	1	-	-	-		Seal	Tätning		3

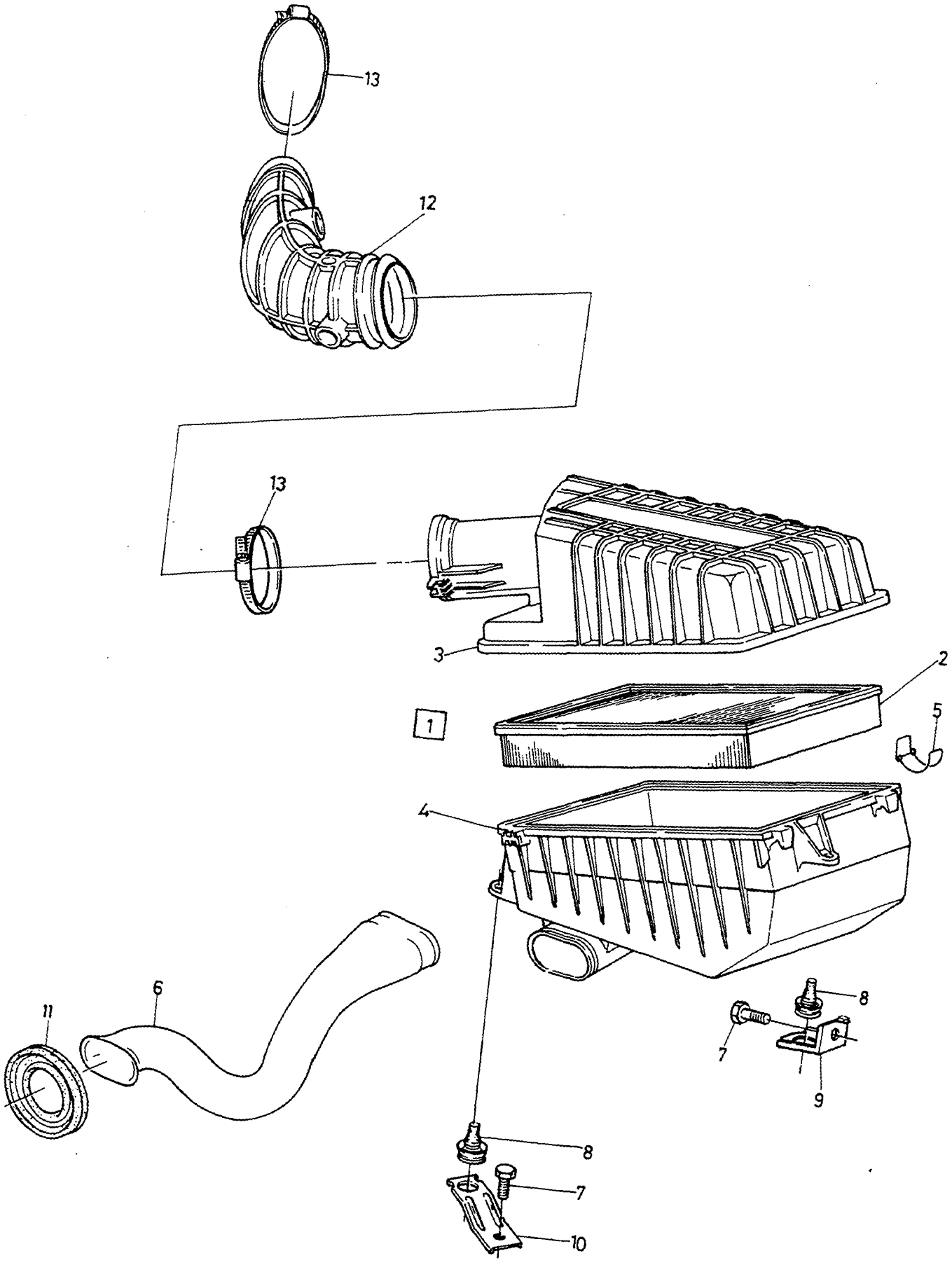

VOLVO PARTS
1025 19312

A
B
C
D
E

AIR INLET SYSTEM — LUFTINTAGSYSTEM

Group / Grupp 25

Page / Sida 241

B20F,B18EP,FP,B16F

Fig	Part No. Artikel nr	Quantity / Antal A	B	C	D	E	P S	Description	Benämning	Notes Anmärkning	S R
1	3448081-4	1	-	-	-	-		Air cleaner	Luftrenare		2
2	3434495-2	1	-	-	-	-		• Filter insert	• Filterinsats	(3414709)	1
3		-	-	-	-	-	KN	• Cover	• Kåpa		
4		-	-	-	-	-	KN	• Housing	• Hus		
5	3344265-8	4	-	-	-	-		• Clamp	• Klämma		2
6	3451437-2	1	-	-	-	-		Nozzle	Munstycke	-1993	3
	3464365-0	1	-	-	-	-		Nozzle	Munstycke	1994-	3
7	3122413-2	3	-	-	-	-		Bolt	Bult		3
8	3294589-1	3	-	-	-	-		Rubber cushion	Gummikudde		2
9	3412890-0	1	-	-	-	-		Bracket	Konsol		3
10	3459188-3	1	-	-	-	-		Bracket	Konsol	(3412290)	3
11	3452064-3	1	-	-	-	-		Seal	Tätning		3
12	3448082-2	1	-	-	-	-		Bellows	Bälg		3
	3463161-4	1	-	-	-	-		Bellows	Bälg	B20F	3
13	967764-2	2	-	-	-	-		Hose clamp	Slangklamma	(943481)	3

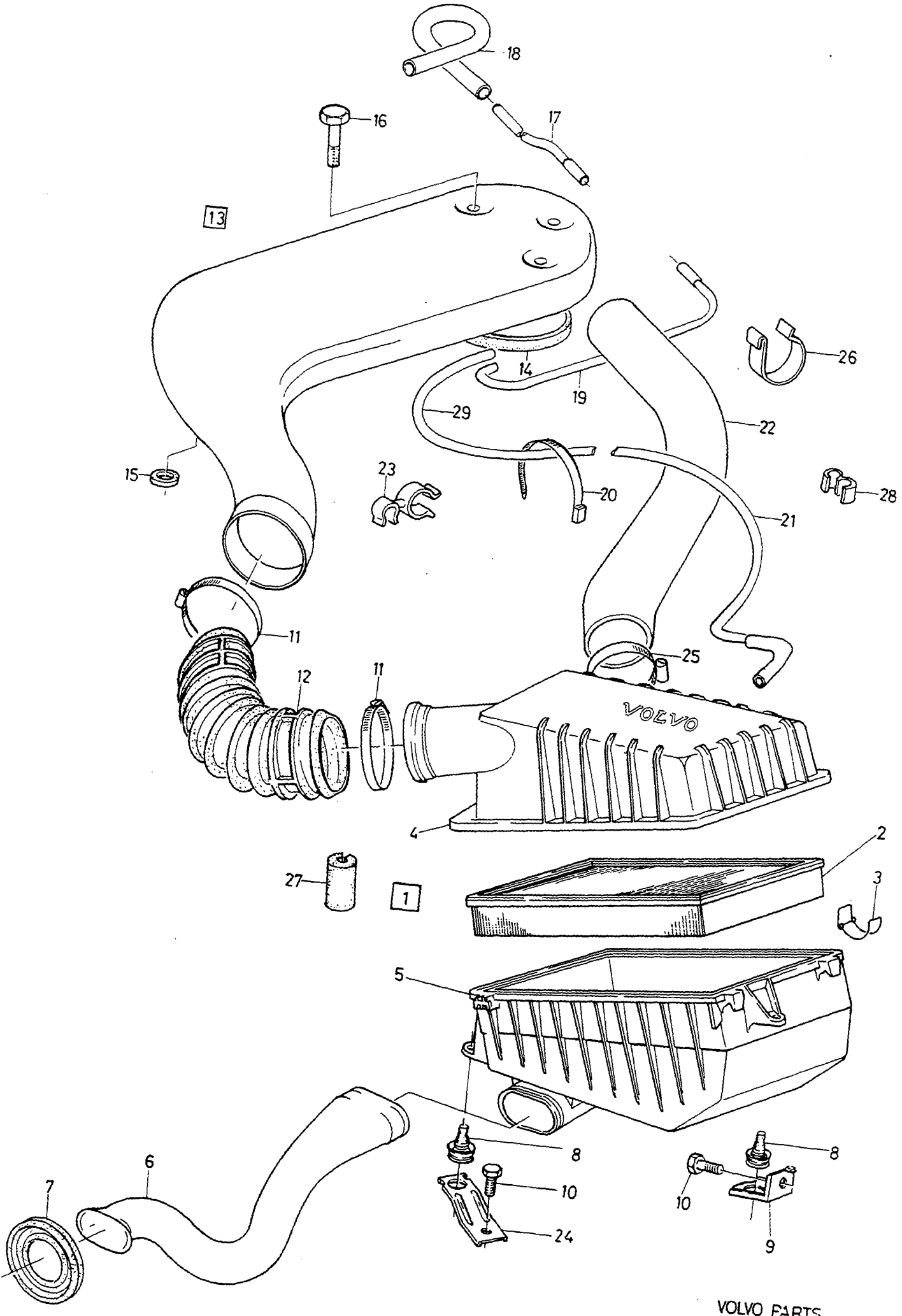

VOLVO PARTS
1025 19717

A
B
C
D
E

AIR INLET SYSTEM — LUFTINTAGSYSTEM

Group / Grupp 25

Page / Sida 243

B18U

Fig	Part No. Artikel nr	Quantity / Antal A	B	C	D	E	PS	Description	Benämning	Notes Anmärkning	SR
1	3461566-6	1	-	-	-	-		Air cleaner	Luftrenare		2
2	3434495-2	1	-	-	-	-		• Filter insert	• Filterinsats		1
3	3344265-8	4	-	-	-	-		• Clamp	• Klämma		2
4		-	-	-	-	-	KN	• Cover	• Kåpa		
5		-	-	-	-	-	KN	• Housing	• Hus		
6	3456003-7	1	-	-	-	-		Nozzle	Munstycke	-1993	3
	3464364-3	1	-	-	-	-		Nozzle	Munstycke	1994-	3
7	3452064-3	1	-	-	-	-		Seal	Tätning		3
8	3294589-1	3	-	-	-	-		Rubber cushion	Gummikudde		2
9	3412890-0	2	-	-	-	-		Bracket	Konsol		3
10	3122413-2	3	-	-	-	-		Bolt	Bult		3
11	967764-2	2	-	-	-	-		Hose clamp	Slangklamma	(943481)	3
12	3458761-8	1	-	-	-	-		Bellows	Bälg		3
13	3466553-9	1	-	-	-	-		Air inlet	Luftintag	(3460988) EXC CVT	3
	3466553-9	1	-	-	-	-		Air inlet	Luftintag	CVT	3
14	3344795-4	1	-	-	-	-		• Sealing ring	• Tätningsring		3
15	3344796-2	2	-	-	-	-		• Rubber block	• Gummiklots		3
16	955281-1	3	-	-	-	-		Screw	Skruv		2
17	3457984-7	1	-	-	-	-		Hose	Slang	CH -337031	3
	3467767-4	1	-	-	-	-		Hose	Slang	CH 337032-	3
18	3100195-1	X	-	-	-	-		Hose	Slang		2
19	976733-6	X	-	-	-	-		Hose	Slang	(1306702)	2
20	3923161-8	1	-	-	-	-		Clamp	Klämma		3
21	3460950-3	1	-	-	-	-		Hose	Slang		3
22	3459679-1	1	-	-	-	-		Hose	Slang	(3456001) EXC CVT	3
	3459679-1	1	-	-	-	-		Hose	Slang	CVT	3
23	3923321-8	1	-	-	-	-		Clamp	Klämma		3
24	3459188-3	1	-	-	-	-		Bracket	Konsol		3
25	943476-2	1	-	-	-	-		Hose clamp	Slangklamma		2
26	3120243-5	1	-	-	-	-		Clamp	Klämma	R.H.D	3
27	3465321-2	1	-	-	-	-		Rubber cushion	Gummikudde		3
28	3292944-0	2	-	-	-	-		Clip	Clips		2
29	3269016-6	X	-	-	-	-		Hose	Slang	CVT	3

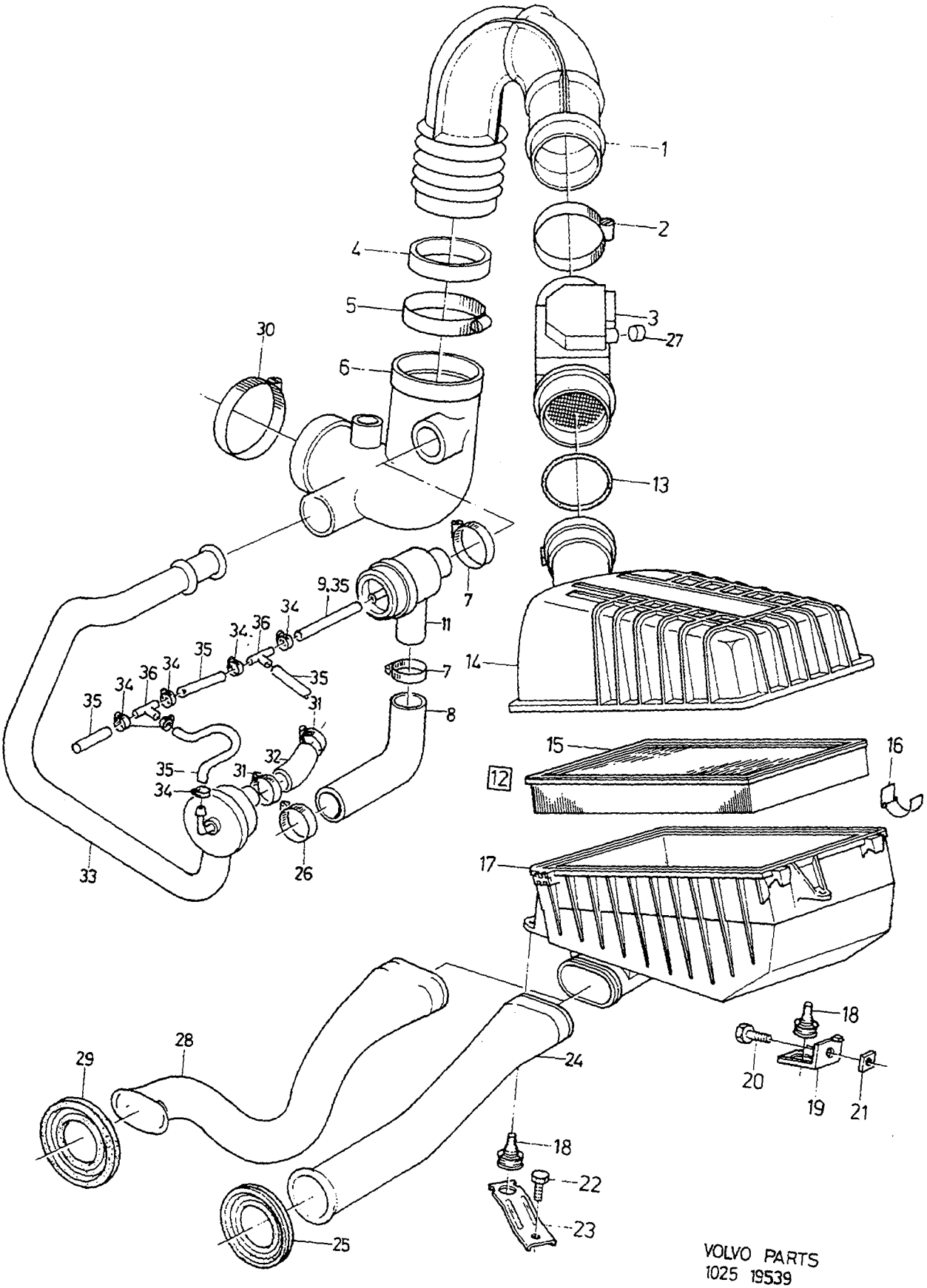

VOLVO PARTS
1025 19539

A
B
C
D
E

AIR INLET SYSTEM LOW PRESSURE TURBOCHARGER — LUFTINTAGSYSTEM LÅGTRYCK TURBOKOMPRESSOR

Group / Grupp 25

Page / Sida 245

B18

Fig	Part No. / Artikel nr	Quantity / Antal A	B	C	D	E	PS	Description	Benämning	Notes / Anmärkning	SR
1	3434295-6	1	-	-	-	-		Bellows, upper	Bälg, övre	CH -205699	3
	3451414-1	1	-	-	-	-		Bellows, upper	Bälg, övre	CH 205700-336999	3
	3466146-2	1	-	-	-	-		Bellows, upper	Bälg, övre	CH 338000-	3
2	3285423-4	2	-	-	-	-		Hose clamp	Slangklamma		2
3	3411906-5	1	-	-	-	-		Volumeter	Mängdmätare	CH -205699	3
	3454442-9	1	-	-	-	-		Volumeter	Mängdmätare	CH 205700-	3
4	3433845-9	1	-	-	-	-		Ring	Ring		3
5	3120573-5	1	-	-	-	-		Clamp	Klämma		2
6	3468553-7	1	-	-	-	-		Corner piece	Hörnstycke	(3434370)	3
7	3283236-2	2	-	-	-	-		Clamp	Klämma		6
8	3433366-6	1	-	-	-	-		Hose	Slang		3
9	976733-6	X	-	-	-	-		Hose	Slang	(1306702) CH -205699	2
10	943469-7	1	-	-	-	-		Hose clamp	Slangklamma	(3121228) CH -205699	2
11	3430436-0	1	-	-	-	-		Valve	Ventil	(3449140)	3
12	3418756-7	1	-	-	-	-		Air cleaner	Luftrenare		4
13	3343668-4	1	-	-	-	-		• Ring	• Ring		3
14		-	-	-	-	-	NS	• Cover	• Kåpa		
15	3434495-2	1	-	-	-	-		• Filter insert	• Filterinsats		1
16	3344265-8	4	-	-	-	-		• Clamp	• Klämma		2
17		-	-	-	-	-	NS	• Housing	• Hus		
18	3294589-1	3	-	-	-	-		Rubber cushion	Gummikudde		2
19	3412890-0	2	-	-	-	-		Bracket	Konsol		3
20	945970-2	1	-	-	-	-		Screw	Skruv		2
21	3120493-6	1	-	-	-	-		Nut plate	Mutterplåt		2
22	3122413-2	2	-	-	-	-		Bolt	Bult		3
23	3459188-3	1	-	-	-	-		Bracket	Konsol	(3412290)	3
24	*(3433755)*	1	-	-	-	-	SP	Jet	Dysa	REPL 1 PCS 3451437-2, 1 PCS 3452064-3.	3
25	*(3121013)*	1	-	-	-	-	SP	Seal	Tätning	REPL 1 PCS 3451437-2, 1 PCS 3452064-3.	3
26	943476-2	2	-	-	-	-		Hose clamp	Slangklamma		2
27	3432370-9	1	-	-	-	-		Plug	Propp	CH -205699	2
	3460679-8	1	-	-	-	-		Plug	Propp	CH 205700-	2
28	3451437-2	1	-	-	-	-		Nozzle	Munstycke	-1993	3
	3464365-0	1	-	-	-	-		Nozzle	Munstycke	1994-	3
29	3452064-3	1	-	-	-	-		Seal	Tätning		3
30	3120615-4	1	-	-	-	-		Clamp	Klämma		2
31	943474-7	2	-	-	-	-		Hose clamp	Slangklamma	CH 205700-	2
32	3457341-0	1	-	-	-	-		Hose	Slang	CH 205700-	3
33	3456968-1	1	-	-	-	-		Valve	Ventil	CH 205700-336999	3
	3466145-4	1	-	-	-	-		Valve	Ventil	CH 337000-	3
34	943469-7	9	-	-	-	-		Hose clamp	Slangklamma	CH 205700-	2
35	976733-6	X	-	-	-	-		Hose	Slang	(1306702) CH 205700-	2
36	3296579-0	2	-	-	-	-		T-pipe	T-rör	CH 205700-	6
37		-	-	-	-	-		Air control	Luftreglage	SEE 28 • 309	

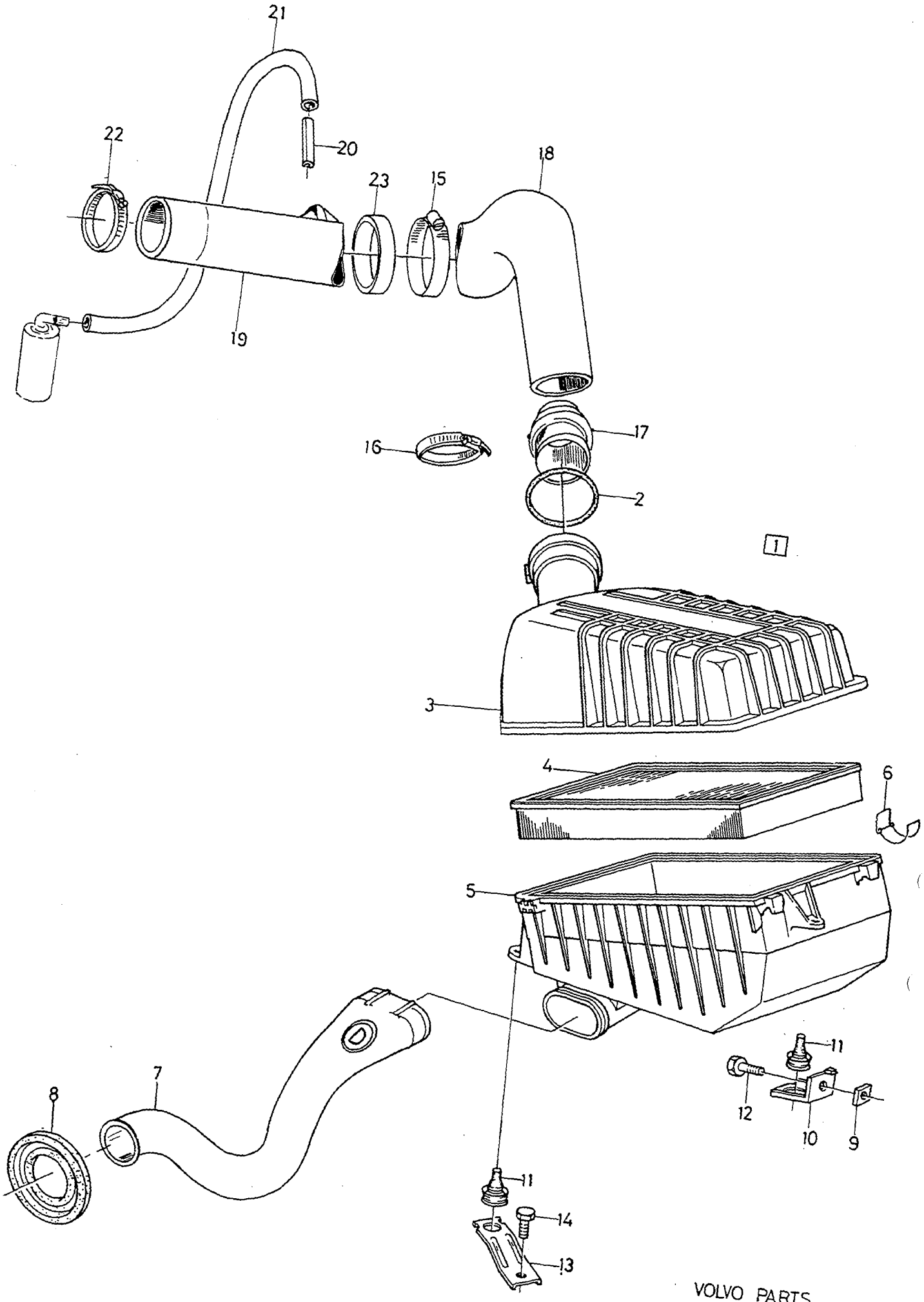

VOLVO PARTS
1025 19916

A
B
C
D
E

AIR INLET SYSTEM LOW PRESSURE TURBOCHARGER
LUFTINTAGSYSTEM LÅGTRYCK TURBOKOMPRESSOR

Group / Grupp 25

Page / Sida 247

D19T

Fig	Part No. Artikel nr	Quantity / Antal A	B	C	D	E	PS	Description	Benämning	Notes Anmärkning	SR
1	3475540-5	1	-	-	-	-		Air cleaner	Luftrenare		4
2	3343668-4	1	-	-	-	-		• Ring	• Ring		3
3		-	-	-	-	-	NS	• Cover	• Kåpa		
4	3475706-2	1	-	-	-	-		• Filter insert	• Filterinsats		1
5		-	-	-	-	-	NS	• Cover	• Kåpa		
6	3344265-8	5	-	-	-	-		• Clamp	• Klämma		2
7	3475671-8	1	-	-	-	-		Nozzle	Munstycke		3
8	3452064-3	1	-	-	-	-		Seal	Tätning		3
9	3120493-6	1	-	-	-	-		Nut plate	Mutterplåt		2
10	3412890-0	2	-	-	-	-		Bracket	Konsol		3
11	3294589-1	3	-	-	-	-		Rubber cushion	Gummikudde		2
12	945970-2	2	-	-	-	-		Screw	Skruv		2
13	3459188-3	1	-	-	-	-		Bracket	Konsol		3
14	3122413-2	2	-	-	-	-		Bolt	Bult		3
15	3475809-4	1	-	-	-	-		Clamp	Klämma		3
16	967764-2	1	-	-	-	-		Hose clamp	Slangklamma	(943481)	3
17	3412295-2	1	-	-	-	-		Extension hose	Förlängningsslang		3
18	3475807-8	1	-	-	-	-		Hose	Slang		3
19	3475806-0	1	-	-	-	-		Hose	Slang		3
20	3475931-6	1	-	-	-	-		Connecting pipe	Anslutningsrör		3
21	3475929-0	1	-	-	-	-		Hose	Slang		3
22	3120615-4	1	-	-	-	-		Clamp	Klämma		2
23	3475808-6	1	-	-	-	-		Ring	Ring		3

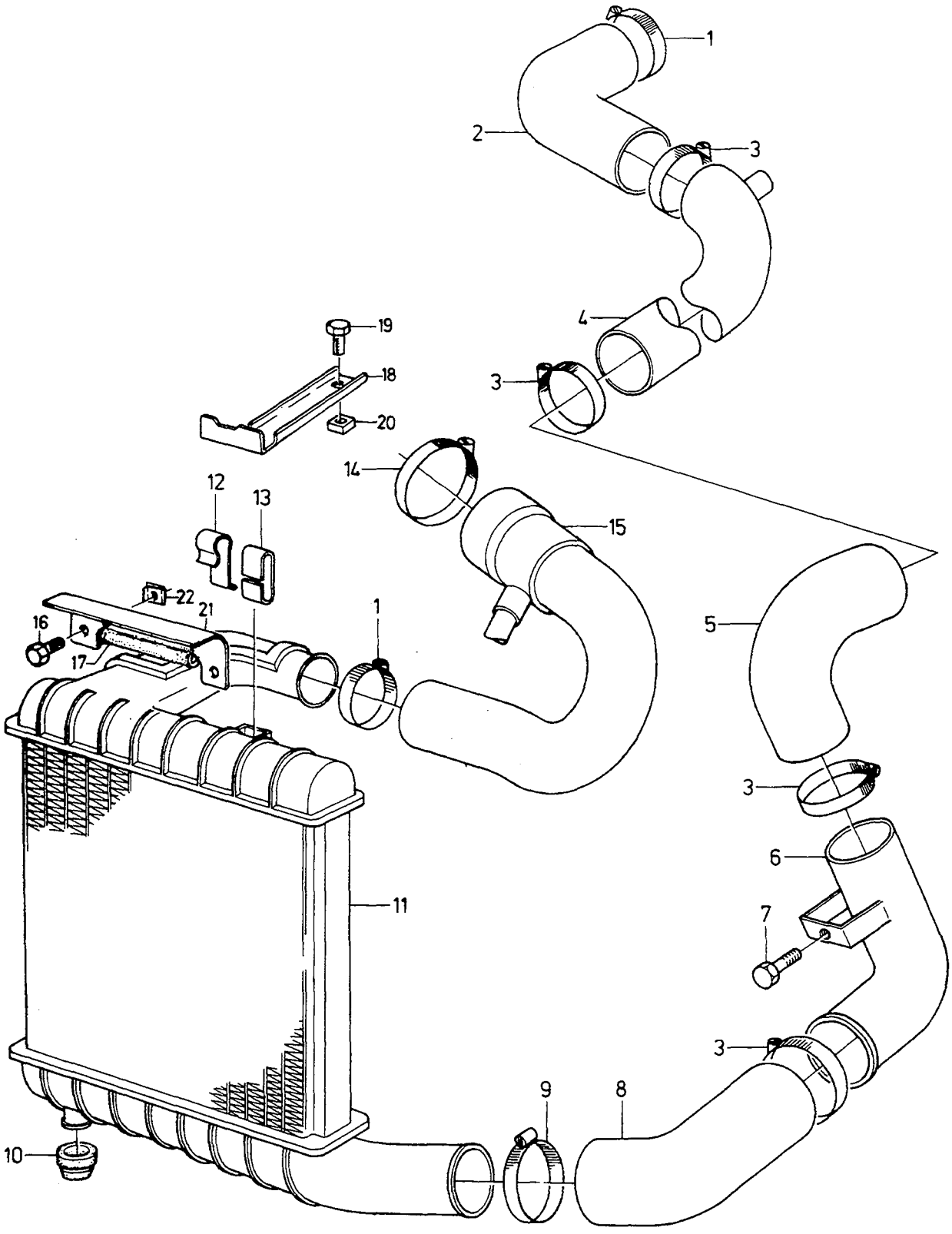

VOLVO PARTS
1025 19038

A
B
C
D
E

AIR INLET SYSTEM HIGH PRESSURE TURBOCHARGER

LUFTINTAGSYSTEM HÖGTRYCK TURBOKOMPRESSOR

Group
Grupp
25

Page
Sida
249

B18

Fig	Part No. Artikel nr	Quantity / Antal					PS	Description	Benämning	Notes Anmärkning	SR
		A	B	C	D	E					
1	3120573-5	2	-	-	-	-		Clamp	Klämma		2
2	3430431-1	1	-	-	-	-		Connecting hose	Anslutningsslang		3
3	943476-2	4	-	-	-	-		Hose clamp	Slangklamma		2
4	3430432-9	1	-	-	-	-		Connecting pipe	Anslutningsrör		3
5	3450052-0	1	-	-	-	-		Hose	Slang	(3430433)	3
6	3450051-2	1	-	-	-	-		Pipe	Rör	(3430924)	3
7	3120479-5	1	-	-	-	-		Bolt	Bult		2
8	3430783-5	1	-	-	-	-		Hose	Slang		3
9	943479-6	1	-	-	-	-		Hose clamp	Slangklamma		2
10	3410905-8	2	-	-	-	-		Rubber block	Gummiklots		3
11	3456958-2	1	-	-	-	-		Intercooler	Laddluftkylare	(3446714)	3
12	3120598-2	1	-	-	-	-		Clip	Clips		3
13	3430782-7	1	-	-	-	-		Rubber block	Gummiklots		3
14	3285423-4	1	-	-	-	-		Hose clamp	Slangklamma		2
15	3430838-7	1	-	-	-	-		Hose	Slang	CH -205699	3
	3451420-8	1	-	-	-	-		Hose	Slang	CH 205700-	3
16	965354-4	2	-	-	-	-		Screw	Skruv		2
17	3286506-5	1	-	-	-	-		Profile	Profil		3
18	3445336-5	1	-	-	-	-		Bracket	Konsol		3
19	946485-0	1	-	-	-	-		Screw	Skruv		2
20	3269355-8	1	-	-	-	-		Nut plate	Mutterplåt		6
21	3445696-2	1	-	-	-	-		Seal	Tätning		3
22	3120349-0	2	-	-	-	-		Nut	Mutter		2

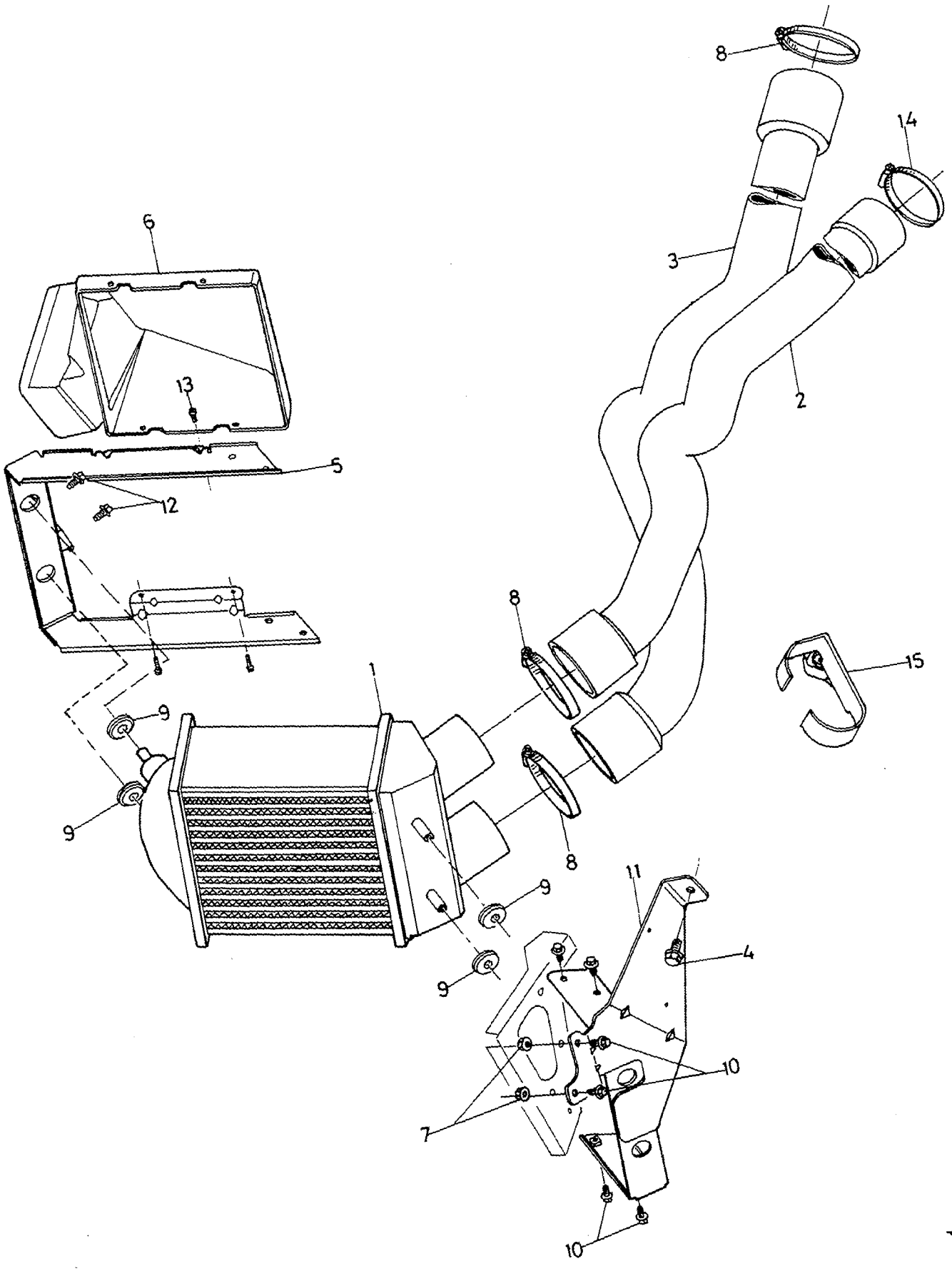

VOLVO
Genuine Parts
1025-19917

A
B
C
D
E

AIR INLET SYSTEM HIGH PRESSURE TURBOCHARGER — LUFTINTAGSYSTEM HÖGTRYCK TURBOKOMPRESSOR

D19T

Group / Grupp 25

Page / Sida 251

Fig	Part No. Artikel nr	Quantity / Antal A	B	C	D	E	PS	Description	Benämning	Notes Anmärkning	SR
1	3475727-8	1	-	-	-	-		Intercooler	Laddluftkylare		3
☆ 2	3485041-2	1	-	-	-	-		Hose	Slang	(3475510)	3
3	3475934-0	1	-	-	-	-		Hose	Slang	-1994	3
	3473559-7	1	-	-	-	-		Hose	Slang	1995-	3
4	946440-5	1	-	-	-	-		Flange screw	Flänsskruv		2
5	3475515-7	1	-	-	-	-		Frame	Ram		3
6	3475516-5	1	-	-	-	-		Air duct	Luftkanal		3
7	945407-5	3	-	-	-	-		Flange nut	Flänsmutter		2
8	967764-2	3	-	-	-	-		Hose clamp	Slangklamma	(943481)	3
9	3475701-3	4	-	-	-	-		Rubber block	Gummiklots		3
10	945358-0	4	-	-	-	-		Flange screw	Flänsskruv		2
11	3475689-0	1	-	-	-	-		Bracket	Konsol		3
12	948663-0	4	-	-	-	-		Flange screw	Flänsskruv		2
13	3923671-6	4	-	-	-	-		Rivet	Nit		2
14	3120615-4	1	-	-	-	-		Clamp	Klämma		2
15	3475909-2	1	-	-	-	-		Clamp	Klämma		3

COOLING SYSTEM / KYLSYSTEM

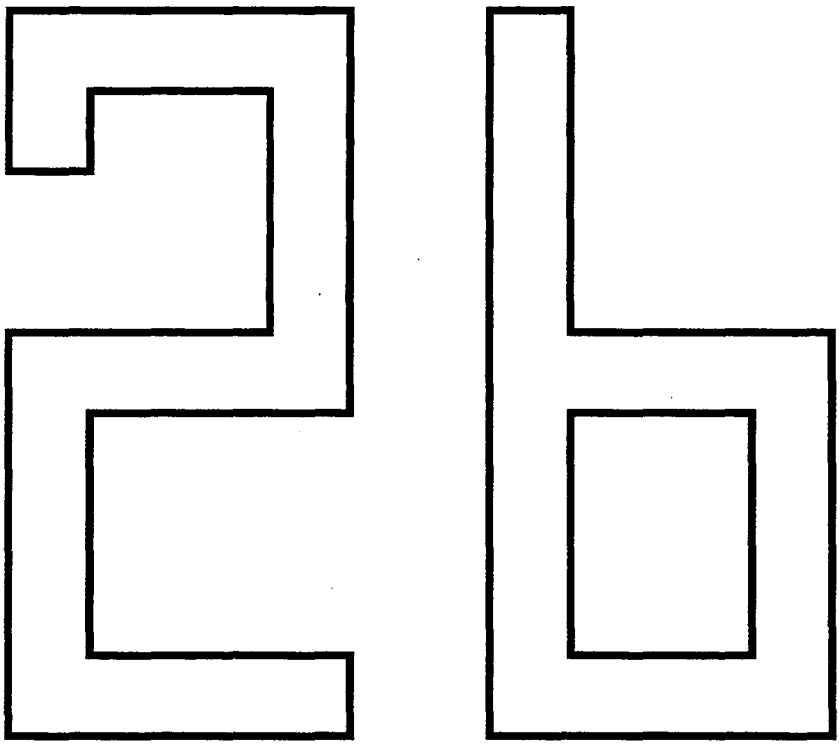

A		SUB GROUP COOLING SYSTEM	UNDERGRUPP KYLSYSTEM	Group Grupp 26
B				Page Sida 253
C				
D				
E				

Fig	Part No. Artikel nr	Quantity / Antal A	B	C	D	E	PS	Description	Benämning	Notes Anmärkning	SR
		1	-	-	-	-		Cooling system radiator and rel. parts ..... CH -072257 B18E,B18EP,B18F,B18FP, B18FT,CARB	Kylsystem kylare och relaterade delar ..... CH -072257 B18E,B18EP,B18F,B18FP, B18FT,CARB	 SEE 26•255	
		1	-	-	-	-		Cooling system radiator and rel. parts ..... CH 072258- B18U,CARB B18E,B18ED,B18EP,B18F, B18FP,B16F B18TURBO B20F D19T	Kylsystem kylare och relaterade delar ..... CH 072258- B18U,CARB B18E,B18ED,B18EP,B18F, B18FP,B16F B18TURBO B20F D19T	 SEE 26•259 SEE 26•261 SEE 26•265 SEE 26•269 SEE 26•271	
		1	-	-	-	-		Cooling system motor and related parts ..... CH -072257 B18E,B18K,B18KP B18F,B18TURBO B18EP,B18FP,B16F	Kylsystem motor och relaterade delar ..... CH -072257 B18E,B18K,B18KP B18F,B18TURBO B18EP,B18FP,B16F	 SEE 26•273 SEE 26•277 SEE 26•279	
		1	-	-	-	-		Cooling system motor and related parts ..... CH 072258- B18U,CARB B18EP,B18FP,B16F B18TURBO B20F D19T	Kylsystem motor och relaterade delar ..... CH 072258- B18U,CARB B18EP,B18FP,B16F B18TURBO B20F D19T	 SEE 26•281 SEE 26•283 SEE 26•285 SEE 26•287 SEE 26•289	
		-	-	-	-	-		Repair kits cooling system	Reparationssats kylsystem	SEE 26•291	

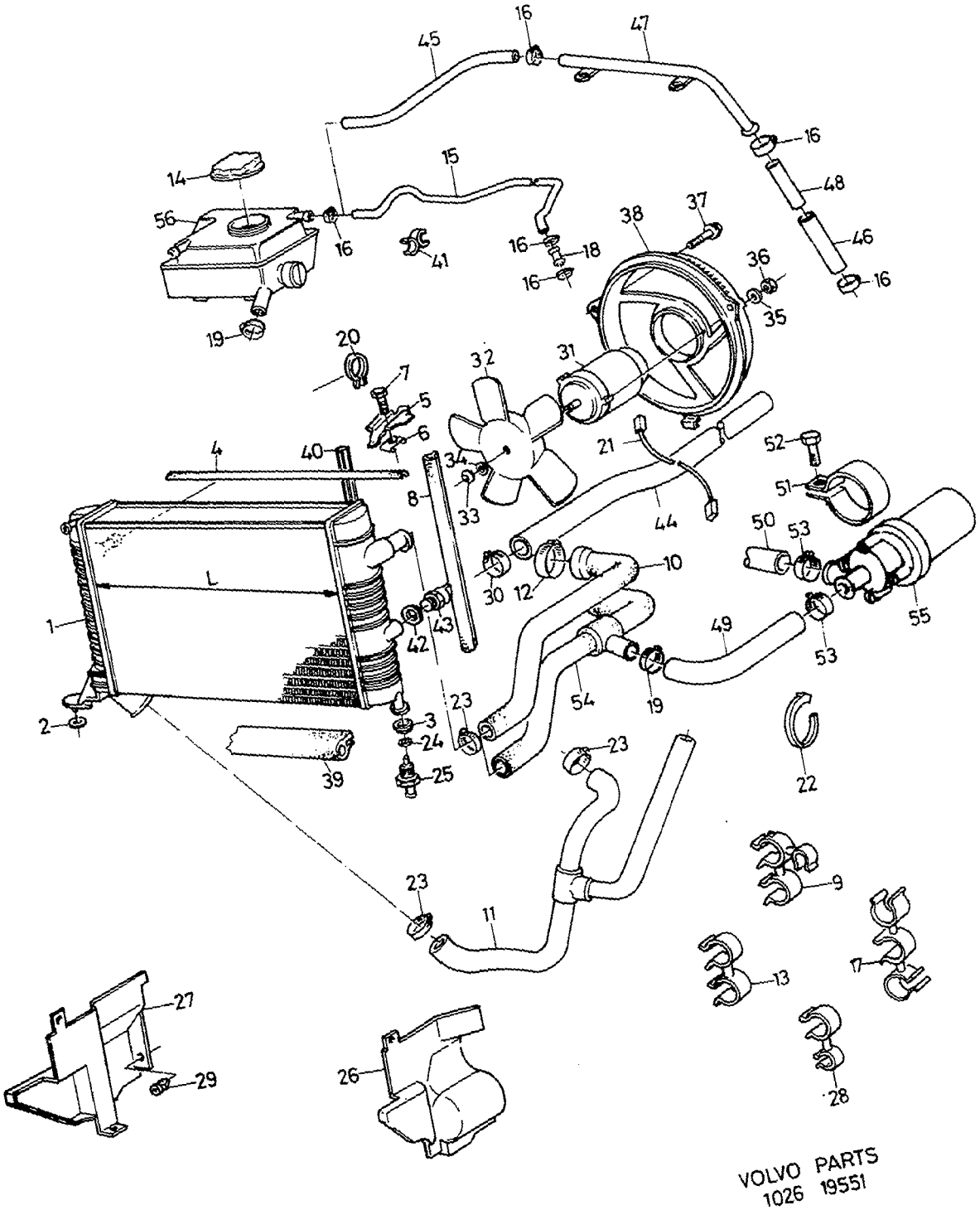
L
VOLVO PARTS
1026 19551

A	B18KP
B	B18E
C	B18F
D	B18FT
E	B18EP,B18FP

COOLING SYSTEM — KYLSYSTEM
RADIATOR AND REL. PARTS — KYLARE OCH RELATERADE DELAR

Group / Grupp 26
Page / Sida 255

CH -072257

Fig	Part No. / Artikel nr	Quantity / Antal A	B	C	D	E	PS	Description	Benämning	Notes / Anmärkning	SR
1	9031162-2	1	1	1	1	1	EU	Radiator	Kylare	LG 367 mm	6
	9031163-0	1	1	1	1	1	EU	Radiator	Kylare	LG 534 mm	6
2	3410905-8	1	1	1	1	1		Rubber block	Gummiklots		3
3	3414070-7	1	1	1	1	1		Rubber cushion	Gummikudde		2
4	3412302-6	1	1	1	1	1		Sealing moulding	Tätningslist		2
	3412302-6	-	1	1	-	-		Sealing moulding	Tätningslist	A.C	2
5	3412303-4	2	2	2	2	2		Bracket	Konsol		2
	3413497-3	-	2	2	-	-		Bracket	Konsol	A.C	5
6	3269355-8	2	2	2	2	-		Nut plate	Mutterplåt		6
	3121887-8	-	-	-	-	1		Spring nut	Fjädermutter		3
7	946485-0	2	2	2	2	-		Screw	Skruv		2
	965175-3	-	-	-	-	1		Flange screw	Flänsskruv		2
8	3450634-5	2	2	2	2	2		Seal	Tätning	(3412304)	2
9	3121146-9	-	-	-	1	-		Clamp	Klämma		3
	943474-7	-	-	-	-	1		Hose clamp	Slangklamma		2
10	3453992-4	1	1	-	-	1		Hose	Slang	(3433528)	2
11	3450164-3	1	1	1	-	1		Hose	Slang		2
	3450116-3	-	1	1	1	-		Hose	Slang	A.C	2
12	943476-2	1	1	1	1	1		Hose clamp	Slangklamma		2
13	3121620-3	1	-	-	-	-		Clip	Clips		3
14	3463536-7	1	1	1	1	1		Filler cap	Påfyllningslock	(3434374)	3
15	3418224-6	1	-	-	-	-		Hose	Slang		2
16	943471-3	2	4	4	4	3		Hose clamp	Slangklamma		2
17	3121404-2	-	-	-	1	-		Clip	Clips		3
18	3560507-0	1	-	-	-	1		Nipple	Nippel	(3430025)	2
19	943473-9	2	2	6	6	-		Hose clamp	Slangklamma		2
	943474-7	-	-	-	-	2		Hose clamp	Slangklamma		2
20	3122297-9	1	1	1	1	1		Clip	Clips		3
21	3447028-6	1	1	1	1	1		Cable harness	Ledningsmatta		5
22	948211-8	2	2	2	2	-		Strip clamp	Bandklamma		2
23	943475-4	3	3	3	3	-		Hose clamp	Slangklamma		2
	943473-9	-	-	-	-	6		Hose clamp	Slangklamma		2
24	3414442-8	1	1	1	1	1		Sealing ring	Tätningsring		2
25	3413974-1	1	1	1	1	1		Plug	Propp		2
26	3454182-1	1	1	1	1	1		Side panel, l.h.	Sidopanel, v		3
	3454182-1	-	1	1	-	-		Side panel, l.h.	Sidopanel, v	(3446733) A.C	3
27	3464140-7	1	1	1	1	1		Side panel, r.h.	Sidopanel, h	(3454162)	3
28	3123008-9	-	1	1	1	-		Clamp	Klämma	(3121147) A.C	3
29	3122459-5	8	8	8	8	8		Clip	Clips		3
30	943472-1	-	-	-	1	-		Hose clamp	Slangklamma		2
31	3344410-0	1	1	1	1	1		Electric motor	Elmotor	(3343562)	2
	3432028-3	-	-	-	1	1		Electric motor	Elmotor	A.C	2
32	3342577-8	1	1	1	1	1		Fan	Fläkt		2
	3432027-5	-	-	-	1	-		Fan	Fläkt	A.C	2
33	3342578-6	1	1	1	1	1		Lock washer	Låsbricka		2
	3200807-0	-	-	-	1	-		Washer	Bricka	A.C	2
34	3200922-7	1	1	1	1	1		Washer	Bricka		2
35	960140-2	3	3	3	3	3		Washer	Bricka	(960139)	2
36	955781-0	3	3	3	3	3		Nut	Mutter		2
37	946934-7	2	2	2	2	2		Flange screw	Flänsskruv		2
38	3472710-7	1	1	1	1	1		Fan shroud	Fläktkåpa	(3462576)	4
	3430968-2	-	-	-	1	-		Fan shroud	Fläktkåpa	A.C	4
39	3417448-2	-	1	1	1	1		Sealing strip	Tätningsband	A.C	3
40	3417657-8	-	1	1	1	1		Sealing strip	Tätningsband	A.C	3
41	3120495-1	1	-	-	-	-		Clip	Clips		3
	3120535-4	-	-	-	-	1		Clip	Clips		3
42	18677-5	1	1	1	1	1		Gasket	Packning	(3120170)	2
43	3448916-1	1	1	1	-	1		Switch	Strömställare		3
	3448916-1	-	-	-	1	-		Switch	Strömställare	CH -007041	3
	3451216-0	-	-	-	1	-		Switch	Strömställare	CH 007042-	2
44	3434656-9	-	-	-	1	-		Hose	Slang	CH -022233	3
	3453990-8	-	-	-	1	-		Hose	Slang	(3449123) CH 022234-	3

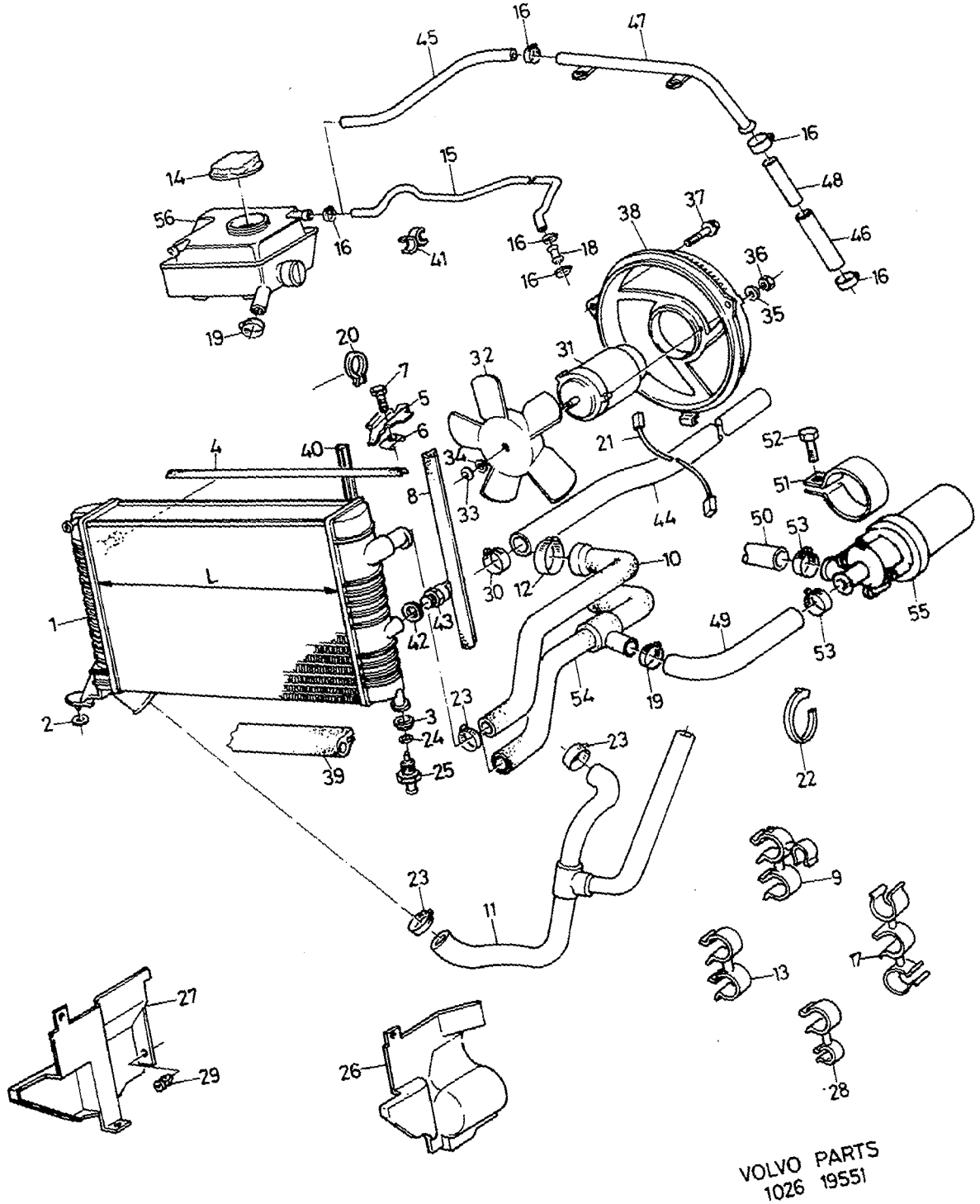
VOLVO PARTS
1026 19551

A	B18KP
B	B18E
C	B18F
D	B18FT
E	B18EP,B18FP

COOLING SYSTEM
RADIATOR AND REL. PARTS

KYLSYSTEM
KYLARE OCH RELATERADE DELAR

Group / Grupp 26

Page / Sida 257

CH -072257

Fig	Part No. Artikel nr	Quantity / Antal A	B	C	D	E	PS	Description	Benämning	Notes Anmärkning	SR
45	3434029-9	-	1	1	1	1		Hose	Slang		1
46	3343917-5	-	1	1	1	1		Hose	Slang		1
47	3343111-5	-	1	1	1	1		Pipe	Rör		3
48	3344066-0	-	1	1	1	1		Sleeve	Muff		1
49	3435872-1	-	-	1	-	-		Hose	Slang	CH -022233	3
	3449124-1	-	1	1	1	1		Hose	Slang	CH 022234-	3
	3447298-5	-	-	-	1	-		Hose	Slang	CH -022233	3
	3449124-1	-	1	1	1	1		Hose	Slang	CH 022234-	3
50	3435871-3	-	-	1	-	-		Hose	Slang	CH -022233	3
	3453989-0	-	1	1	-	1		Hose	Slang	CH 022234-	3
	3433837-6	-	-	-	1	-		Hose	Slang	CH -022233	3
	3464662-0	-	-	-	1	-		Hose	Slang	(3451859) CH 022234-	3
51	3120990-1	-	-	1	1	-		Clamp	Klämma	CH -022233	3
	3448737-1	-	1	1	1	1		Bracket	Konsol	CH 022234-	3
52	946934-7	-	-	1	1	-		Flange screw	Flänsskruv	(3121030) CH -022233	2
	955272-0	-	1	1	1	1		Screw	Skruv	CH 022234-	2
53	943472-1	-	-	2	2	2		Hose clamp	Slangklamma		2
54	3450053-8	-	-	1	-	-		Hose	Slang	(3436168)	3
	3450053-8	-	-	-	1	1		Hose	Slang	(3433360)	3
55	3433133-0	-	1	1	1	1		Pump	Pump		2
56	3451303-6	1	1	1	1	-		Expansion tank	Expansionstank	CH -002182	2

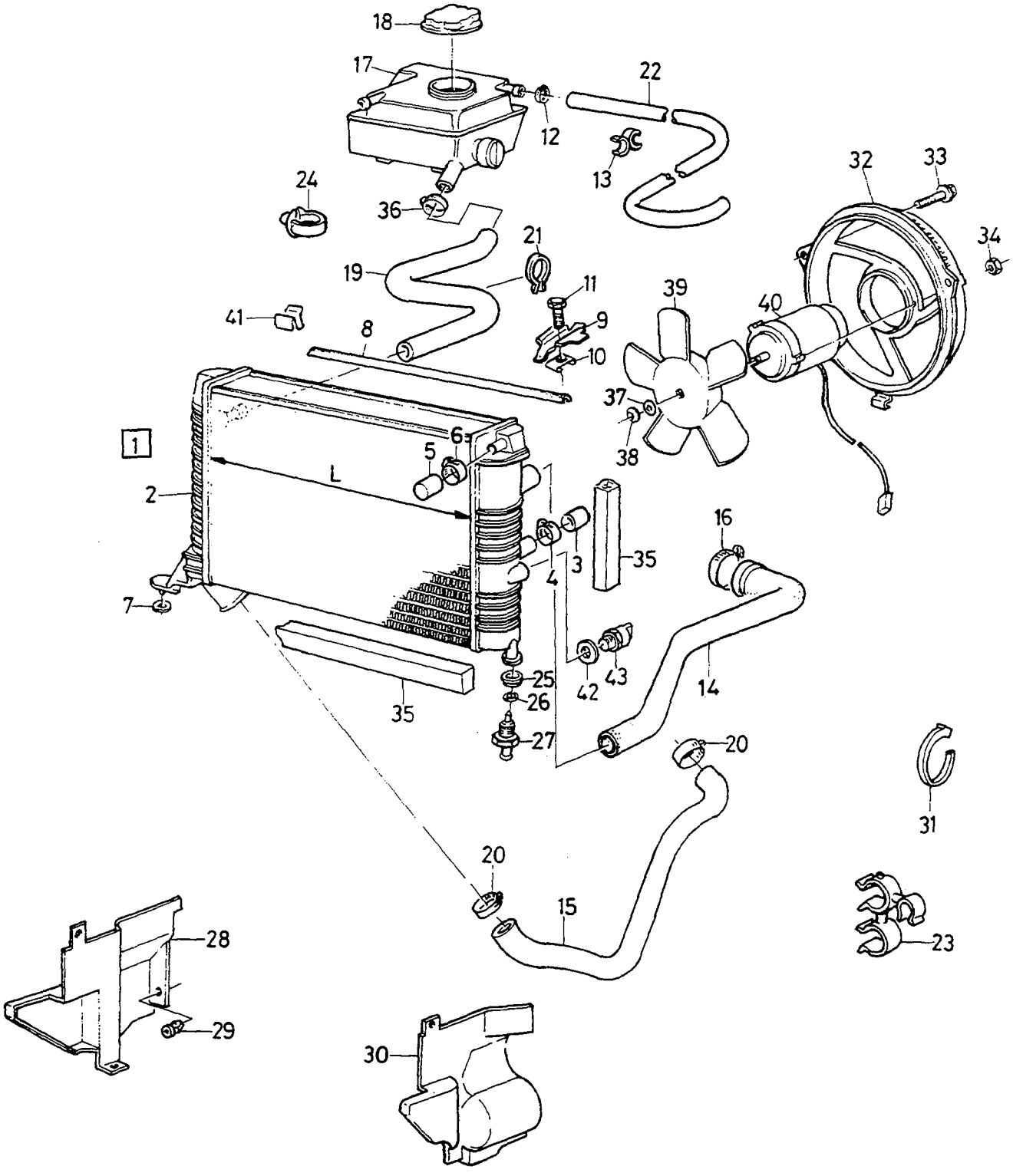

VOLVO PARTS
1026 19657

A
B
C
D
E

COOLING SYSTEM
RADIATOR AND REL. PARTS

KYLSYSTEM
KYLARE OCH RELATERADE DELAR

Group
Grupp
26

Page
Sida
259

CH 072258-. B18 CARB,B18U

Fig	Part No. Artikel nr	Quantity / Antal A	B	C	D	E	PS	Description	Benämning	Notes Anmärkning	SR
1	9031162-2	1	-	-	-	-	EU	Radiator	Kylare	LG 367 mm	6
	9031163-0	1	-	-	-	-	EU	Radiator	Kylare	LG 534 mm	6
2		-	-	-	-	-	NS	▪Radiator	▪Kylare		
3	3430519-3	2	-	-	-	-		▪Plug	▪Propp		3
4	943473-9	2	-	-	-	-		▪Hose clamp	▪Slangklamma		2
5	3455687-8	1	-	-	-	-		▪Plug	▪Propp		3
6	943471-3	1	-	-	-	-		▪Hose clamp	▪Slangklamma		2
7	3410905-8	1	-	-	-	-		Rubber block	Gummiklots		3
8	3412302-6	2	-	-	-	-		Sealing moulding	Tätningslist		2
9	3413497-3	2	-	-	-	-		Bracket	Konsol	A.C.	5
	3412303-4	2	-	-	-	-		Bracket	Konsol		2
10	3121887-8	2	-	-	-	-		Spring nut	Fjädermutter		3
11	965175-3	2	-	-	-	-		Flange screw	Flänsskruv		2
12	943472-1	X	-	-	-	-		Hose clamp	Slangklamma		2
13	1312262-7	1	-	-	-	-		Clip	Clips		4
14	3453992-4	1	-	-	-	-		Hose	Slang		2
15	3463341-2	1	-	-	-	-		Hose	Slang		1
	3452514-7	1	-	-	-	-		Hose	Slang	A.C.	3
16	943476-2	1	-	-	-	-		Hose clamp	Slangklamma		2
17	3451303-6	1	-	-	-	-		Expansion tank	Expansionstank		2
18	3463536-7	1	-	-	-	-		Filler cap	Påfyllningslock	(3436563)	3
19	3433742-8	1	-	-	-	-		Hose	Slang	A.C.	2
	3433738-6	1	-	-	-	-		Hose	Slang		2
20	3283236-2	3	-	-	-	-		Clamp	Klämma		6
21	3122297-9	1	-	-	-	-		Clip	Clips		3
22	3458787-3	1	-	-	-	-		Hose	Slang		3
	3458786-5	1	-	-	-	-		Hose	Slang	A.C.	3
23	943474-7	3	-	-	-	-		Hose clamp	Slangklamma		2
24	3120332-6	1	-	-	-	-		Clip	Clips	(3120262)	2
25	3414070-7	1	-	-	-	-		Rubber cushion	Gummikudde		2
26	3414442-8	1	-	-	-	-		Sealing ring	Tätningsring		2
27	3413974-1	1	-	-	-	-		Plug	Propp		2
28	3464140-7	1	-	-	-	-		Side panel, r.h.	Sidopanel, h	(3464140) -1993	3
	3461507-0	1	-	-	-	-		Side panel, r.h.	Sidopanel, h	1994-	3
29	3122459-5	8	-	-	-	-		Clip	Clips	-1993	3
	3279455-4	1	-	-	-	-		Nut	Mutter	1994-	2
30	3454182-1	1	-	-	-	-		Side panel, l.h.	Sidopanel, v	-1993	3
	3461506-2	1	-	-	-	-		Side panel, l.h.	Sidopanel, v	1994-	3
31	948211-8	1	-	-	-	-		Strip clamp	Bandklamma		2
32	3472710-7	1	-	-	-	-		Fan shroud	Fläktkåpa	(3462576) -1993	4
	3472710-7	1	-	-	-	-		Fan shroud	Fläktkåpa	1994-	4
33	946934-7	2	-	-	-	-		Flange screw	Flänsskruv		2
34	945407-5	3	-	-	-	-		Flange nut	Flänsmutter		2
35	3450634-5	3	-	-	-	-		Seal	Tätning		2
36	943471-3	X	-	-	-	-		Hose clamp	Slangklamma		2
37	3200922-7	1	-	-	-	-		Washer	Bricka		2
38	3342578-6	1	-	-	-	-		Lock washer	Låsbricka		2
39	3342577-8	1	-	-	-	-		Fan	Fläkt		2
40	3344410-0	1	-	-	-	-		Electric motor	Elmotor	-1991	2
	3344880-4	1	-	-	-	-		Fan motor	Fläktmotor	1992-	2
41	3923073-5	2	-	-	-	-		Clip	Clips	CH 210252-	3
42	18677-5	1	-	-	-	-		Gasket	Packning	(3120170)	2
43	3448916-1	1	-	-	-	-		Switch	Strömställare	-1991	3
	3463730-6	1	-	-	-	-		Switch	Strömställare	1992-	2

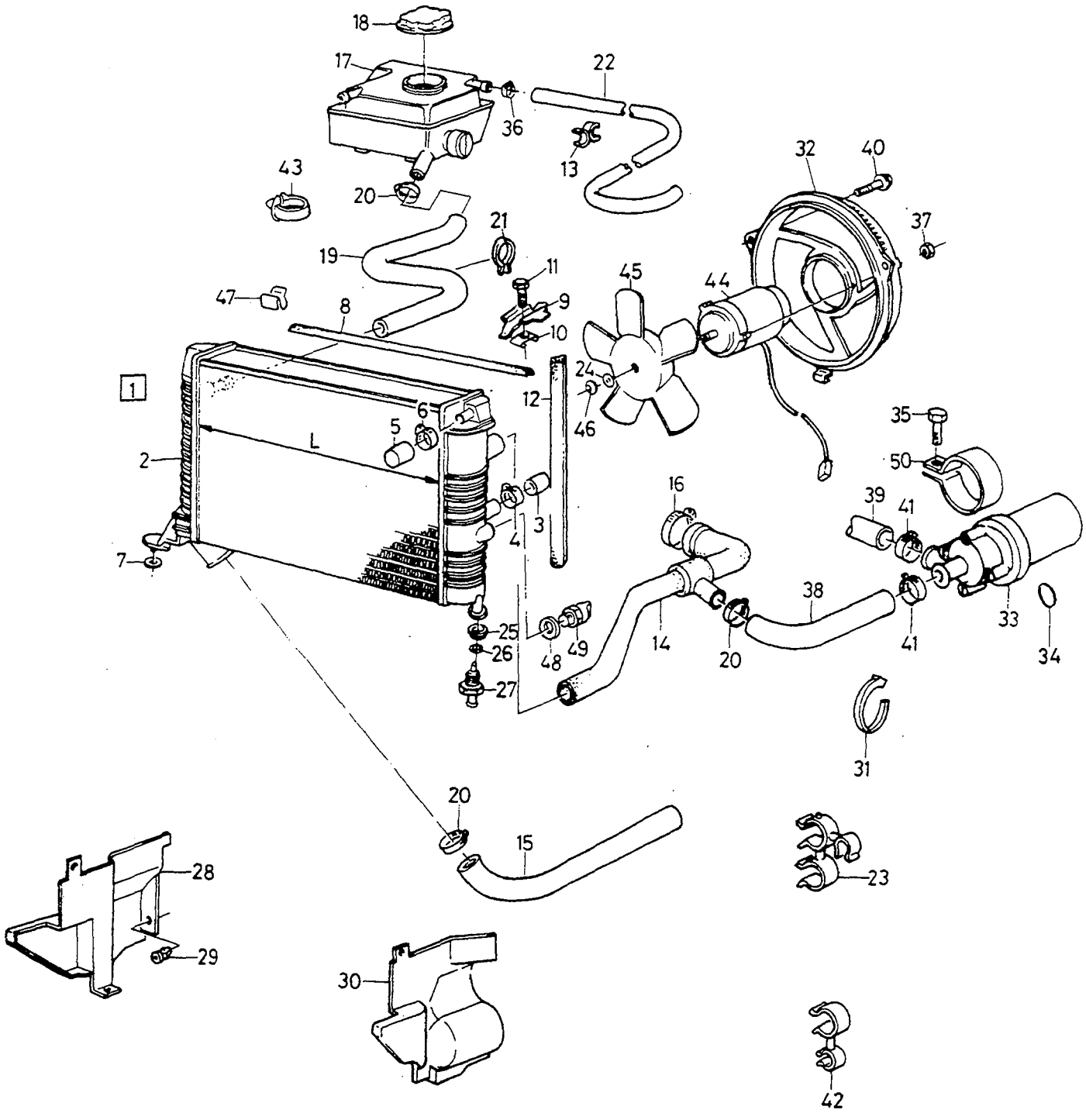

VOLVO
Genuine Parts
NL 260 20020

A
B
C
D
E

COOLING SYSTEM
RADIATOR AND REL. PARTS

KYLSYSTEM
KYLARE OCH RELATERADE DELAR

Group
Grupp
26

Page
Sida
261

CH 072258-. B16F, B18EP,FP

Fig	Part No. Artikel nr	Quantity / Antal A	B	C	D	E	PS	Description	Benämning	Notes Anmärkning	SR
1	9031162-2	1	-	-	-	-	EU	Radiator	Kylare	LG 367 mm	6
	9031163-0	1	-	-	-	-	EU	Radiator	Kylare	LG 534 mm	6
2		-	-	-	-	-	NS	• Radiator	• Kylare		
3	3430519-3	2	-	-	-	-		• Plug	• Propp		3
4	943473-9	2	-	-	-	-		• Hose clamp	• Slangklamma		2
5	3455687-8	1	-	-	-	-		• Plug	• Propp		3
6	943471-3	1	-	-	-	-		• Hose clamp	• Slangklamma		2
7	3410905-8	1	-	-	-	-		Rubber block	Gummiklots		3
8	3412302-6	1	-	-	-	-		Sealing moulding	Tätningslist		2
9	3412303-4	1	-	-	-	-		Bracket	Konsol		2
	3413497-3	2	-	-	-	-		Bracket	Konsol	A.C	5
10	3121887-8	1	-	-	-	-		Spring nut	Fjädermutter		3
11	965175-3	1	-	-	-	-		Flange screw	Flänsskruv		2
12	3450634-5	2	-	-	-	-		Seal	Tätning	(3412304)	2
13	1312262-7	1	-	-	-	-		Clip	Clips		4
14	3450053-8	1	-	-	-	-		Hose	Slang		3
15	3463341-2	1	-	-	-	-		Hose	Slang	(3463341)	1
16	943476-2	1	-	-	-	-		Hose clamp	Slangklamma		2
17	3451303-6	1	-	-	-	-		Expansion tank	Expansionstank		2
18	3463536-7	1	-	-	-	-		Filler cap	Påfyllningslock	(3434374)	3
19	3433738-6	1	-	-	-	-		Hose	Slang		2
	3433742-8	1	-	-	-	-		Hose	Slang	A.C./ P.S.	2
20	943473-9	7	-	-	-	-		Hose clamp	Slangklamma		2
21	3122297-9	1	-	-	-	-		Clip	Clips		3
22	3458787-3	1	-	-	-	-		Hose	Slang	(3453869) CH -337031	3
	3464331-2	1	-	-	-	-		Hose	Slang	CH 337032-	3
	3458786-5	1	-	-	-	-		Hose	Slang	A.C.,P.S.,CH -337031	3
	3464331-2	1	-	-	-	-		Hose	Slang	(3464332) A.C.,P.S.,CH 337032-	3
23	943474-7	1	-	-	-	-		Hose clamp	Slangklamma		2
24	3200922-7	1	-	-	-	-		Washer	Bricka		2
25	3414070-7	1	-	-	-	-		Rubber cushion	Gummikudde		2
26	3414442-8	1	-	-	-	-		Sealing ring	Tätningsring		2
27	3413974-1	1	-	-	-	-		Plug	Propp		2
28	3464140-7	1	-	-	-	-		Side panel, r.h.	Sidopanel, h	(3454186) -1993	3
	3461507-0	1	-	-	-	-		Side panel, r.h.	Sidopanel, h	1994-	3
29	3122459-5	8	-	-	-	-		Clip	Clips	-1993	3
	3279455-4	4	-	-	-	-		Nut	Mutter	1994-	2
30	3454182-1	1	-	-	-	-		Side panel, l.h.	Sidopanel, v	-1993	3
	3461506-2	1	-	-	-	-		Side panel, l.h.	Sidopanel, v	1994-	3
31	948211-8	1	-	-	-	-		Strip clamp	Bandklamma		2
32	3472710-7	1	-	-	-	-		Fan shroud	Fläktkåpa	(3462576) -1993	4
	3472710-7	1	-	-	-	-		Fan shroud	Fläktkåpa	1994-	4
33	3433133-0	1	-	-	-	-		Pump	Pump		2
34	3344850-7	1	-	-	-	-		• O-ring	• O-ring		2
35	955272-0	1	-	-	-	-		Screw	Skruv		2
36	943471-3	2	-	-	-	-		Hose clamp	Slangklamma		2
37	945407-5	3	-	-	-	-		Flange nut	Flänsmutter		2
38	3449124-1	1	-	-	-	-		Hose	Slang		3
39	3453989-0	1	-	-	-	-		Hose	Slang		3
40	946934-7	2	-	-	-	-		Flange screw	Flänsskruv		2
41	943472-1	3	-	-	-	-		Hose clamp	Slangklamma		2
42	3123008-9	2	-	-	-	-		Clamp	Klämma	(3121147)	3
43	3120332-6	1	-	-	-	-		Clip	Clips	(3120262) A.C, P.S	2
44	3344410-0	1	-	-	-	-		Electric motor	Elmotor	-1991	2
	3344880-4	1	-	-	-	-		Fan motor	Fläktmotor	1992-	2
45	3342577-8	1	-	-	-	-		Fan	Fläkt		2
46	3342578-6	1	-	-	-	-		Lock washer	Låsbricka		2
47	3923073-5	1	-	-	-	-		Clip	Clips	CH 210252-	3
48	18677-5	1	-	-	-	-		Gasket	Packning	(3120170)	2
49	3448916-1	1	-	-	-	-		Switch	Strömställare	-1993	3
	3463730-6	1	-	-	-	-		Switch	Strömställare	1994-	2

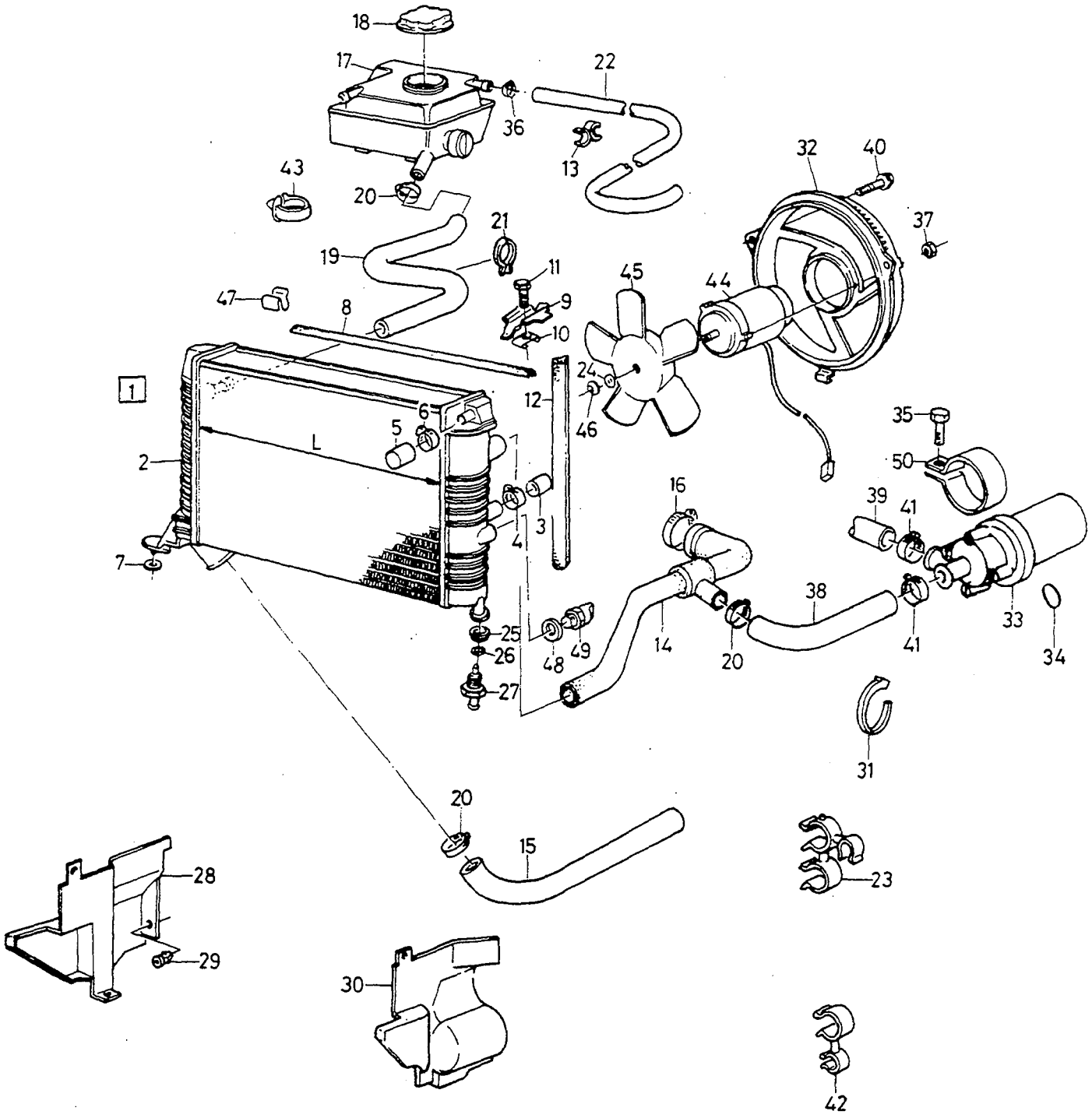

VOLVO
Genuine Parts
NL 260 20020

A		COOLING SYSTEM RADIATOR AND REL. PARTS	KYLSYSTEM KYLARE OCH RELATERADE DELAR	Group Grupp 26
B				
C				
D				Page Sida 263
E		CH 072258-. B16F, B18EP,FP		

Fig	Part No. Artikel nr	Quantity / Antal					PS	Description	Benämning	Notes Anmärkning	SR
		A	B	C	D	E					
50	3448737-1	1	-	-	-	-		Bracket	Konsol		3

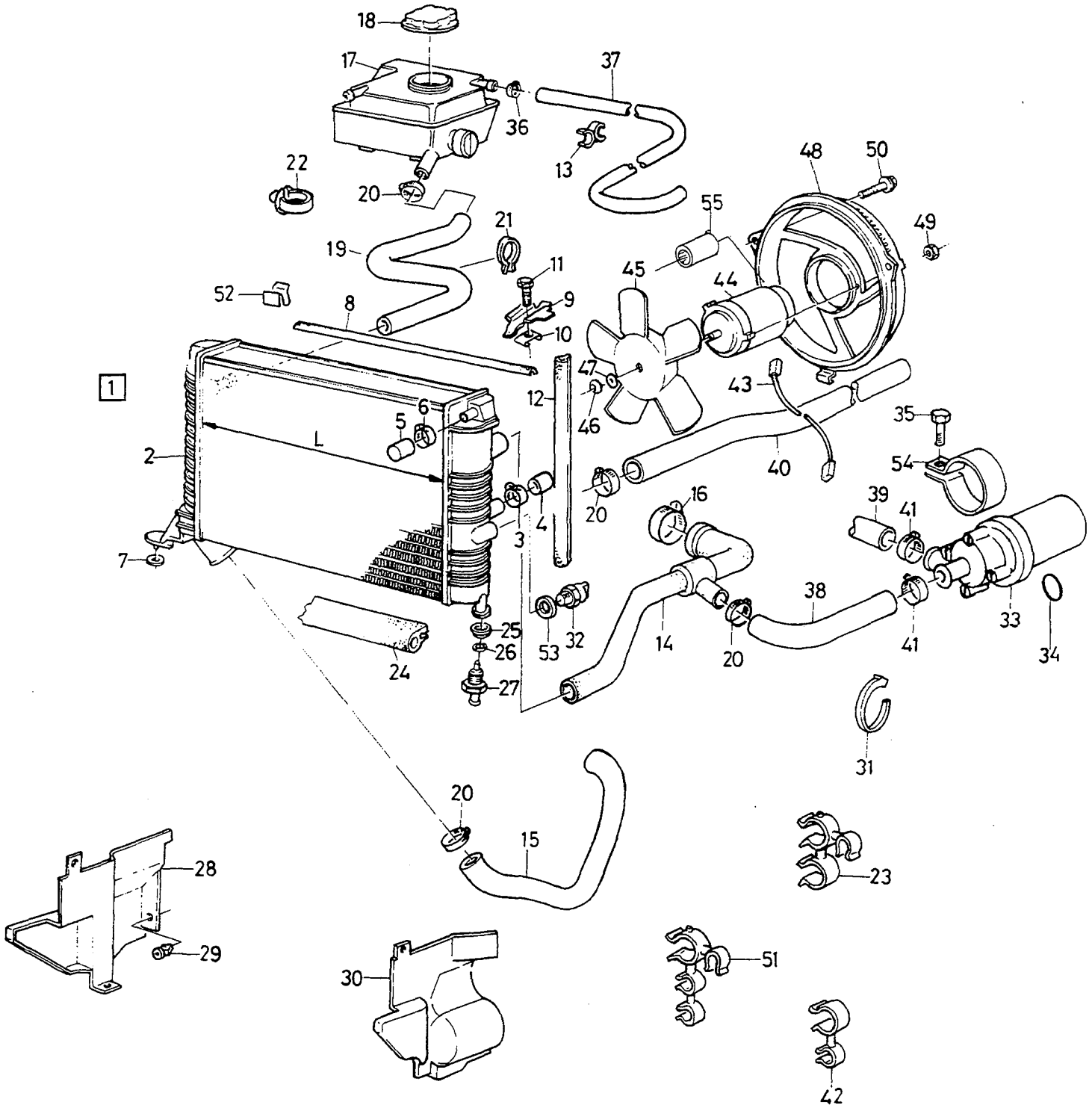

VOLVO PARTS
1026 19885

A	MAN.TRANS
B	AUTO.TRANS
C	
D	
E	

COOLING SYSTEM — KYLSYSTEM
RADIATOR AND REL. PARTS — KYLARE OCH RELATERADE DELAR

Group / Grupp 26

Page / Sida 265

CH 072258-. B18 TURBO

Fig	Part No. Artikel nr	Quantity / Antal A	B	C	D	E	PS	Description	Benämning	Notes Anmärkning	SR
1	9031163-0	1	1	-	-	-	EU	Radiator	Kylare	LG 534 mm	6
2		-	-	-	-	-	NS	• Radiator	• Kylare		
3	943473-9	2	2	-	-	-		• Hose clamp	• Slangklamma		2
4	3430519-3	2	2	-	-	-		• Plug	• Propp		3
5	3455687-8	1	1	-	-	-		• Plug	• Propp		3
6	943471-3	1	1	-	-	-		• Hose clamp	• Slangklamma		2
7	3410905-8	1	1	-	-	-		Rubber block	Gummiklots		3
8	3412302-6	1	1	-	-	-		Sealing moulding	Tätningslist		2
9	3412303-4	2	2	-	-	-		Bracket	Konsol		2
	3413497-3	2	2	-	-	-		Bracket	Konsol	A.C.	5
10	3121887-8	2	2	-	-	-		Spring nut	Fjädermutter		3
11	965175-3	2	2	-	-	-		Flange screw	Flänsskruv		2
12	3450634-5	2	2	-	-	-		Seal	Tätning	(3412304)	2
13	1312262-7	1	1	-	-	-		Clip	Clips		4
14	3450053-8	1	1	-	-	-		Hose	Slang		3
15	3452514-7	1	1	-	-	-		Hose	Slang	(3434655)	3
16	943476-2	1	1	-	-	-		Hose clamp	Slangklamma		2
17	3451303-6	1	1	-	-	-		Expansion tank	Expansionstank		2
18	3463536-7	1	1	-	-	-		Filler cap	Påfyllningslock	(3434374)	3
19	3433742-8	1	1	-	-	-		Hose	Slang		2
20	943473-9	7	10	-	-	-		Hose clamp	Slangklamma		2
21	3122297-9	2	2	-	-	-		Clip	Clips		3
22	3120332-6	1	1	-	-	-		Clip	Clips	(3120262)	2
23	943474-7	2	2	-	-	-		Hose clamp	Slangklamma		2
24	3417448-2	1	1	-	-	-		Sealing strip	Tätningsband		3
25	3414070-7	1	1	-	-	-		Rubber cushion	Gummikudde		2
26	3414442-8	1	1	-	-	-		Sealing ring	Tätningsring		2
27	3413974-1	1	1	-	-	-		Plug	Propp		2
28	3464140-7	1	1	-	-	-		Side panel, r.h.	Sidopanel, h	(3454186) -1993	3
	3461507-0	1	1	-	-	-		Side panel, r.h.	Sidopanel, h	1994-	3
29	3122459-5	8	8	-	-	-		Clip	Clips	-1993	3
	3279455-4	4	4	-	-	-		Nut	Mutter	1994-	2
30	3454182-1	1	1	-	-	-		Side panel, l.h.	Sidopanel, v	1994-	3
	3461506-2	1	1	-	-	-		Side panel, l.h.	Sidopanel, v	1994-	3
31	948211-8	2	2	-	-	-		Strip clamp	Bandklamma		2
32	3451216-0	1	1	-	-	-		Switch	Strömställare	-1991	2
	3463731-4	1	1	-	-	-		Switch	Strömställare	1992-	2
33	3433133-0	1	1	-	-	-		Pump	Pump		2
34	3344850-7	1	1	-	-	-		• O-ring	• O-ring		2
35	955272-0	1	1	-	-	-		Screw	Skruv		2
36	943471-3	2	4	-	-	-		Hose clamp	Slangklamma		2
37	3458786-5	1	1	-	-	-		Hose	Slang	CH -337031	3
	3464331-2	1	-	-	-	-		Hose	Slang	(3464332) CH 337032-	3
38	3449124-1	1	1	-	-	-		Hose	Slang		3
39	3464662-0	1	1	-	-	-		Hose	Slang	(3451859)	3
40	3453990-8	1	1	-	-	-		Hose	Slang	CH -226247	3
	3461319-0	1	1	-	-	-		Hose	Slang	CH 226248-	3
41	943472-1	3	3	-	-	-		Hose clamp	Slangklamma		2
42	3123008-9	1	1	-	-	-		Clamp	Klämma	(3121147)	3
43	3447028-6	1	1	-	-	-		Cable harness	Ledningsmatta		5
44	3344410-0	1	1	-	-	-		Electric motor	Elmotor	-1991	2
	3344879-6	1	1	-	-	-		Fan motor	Fläktmotor	1992-	2
	3432028-3	1	1	-	-	-		Electric motor	Elmotor	A.C. -1991	2
	3344880-4	1	1	-	-	-		Fan motor	Fläktmotor	A.C. 1992-1993	2
	3345234-3	1	1	-	-	-		Fan motor	Fläktmotor	A.C. 1994-	2
45	3342577-8	1	1	-	-	-		Fan	Fläkt		2
	3432027-5	1	1	-	-	-		Fan	Fläkt	A.C. -1993	2
	3345235-0	1	1	-	-	-		Fan	Fläkt	A.C. 1994-	2
46	3342578-6	1	1	-	-	-		Lock washer	Låsbricka		2
	3200807-0	1	1	-	-	-		Washer	Bricka	A.C.	2
47	3200922-7	1	1	-	-	-		Washer	Bricka		2
48	3472710-7	1	1	-	-	-		Fan shroud	Fläktkåpa	(3462576)EXC A.C.-1993	4

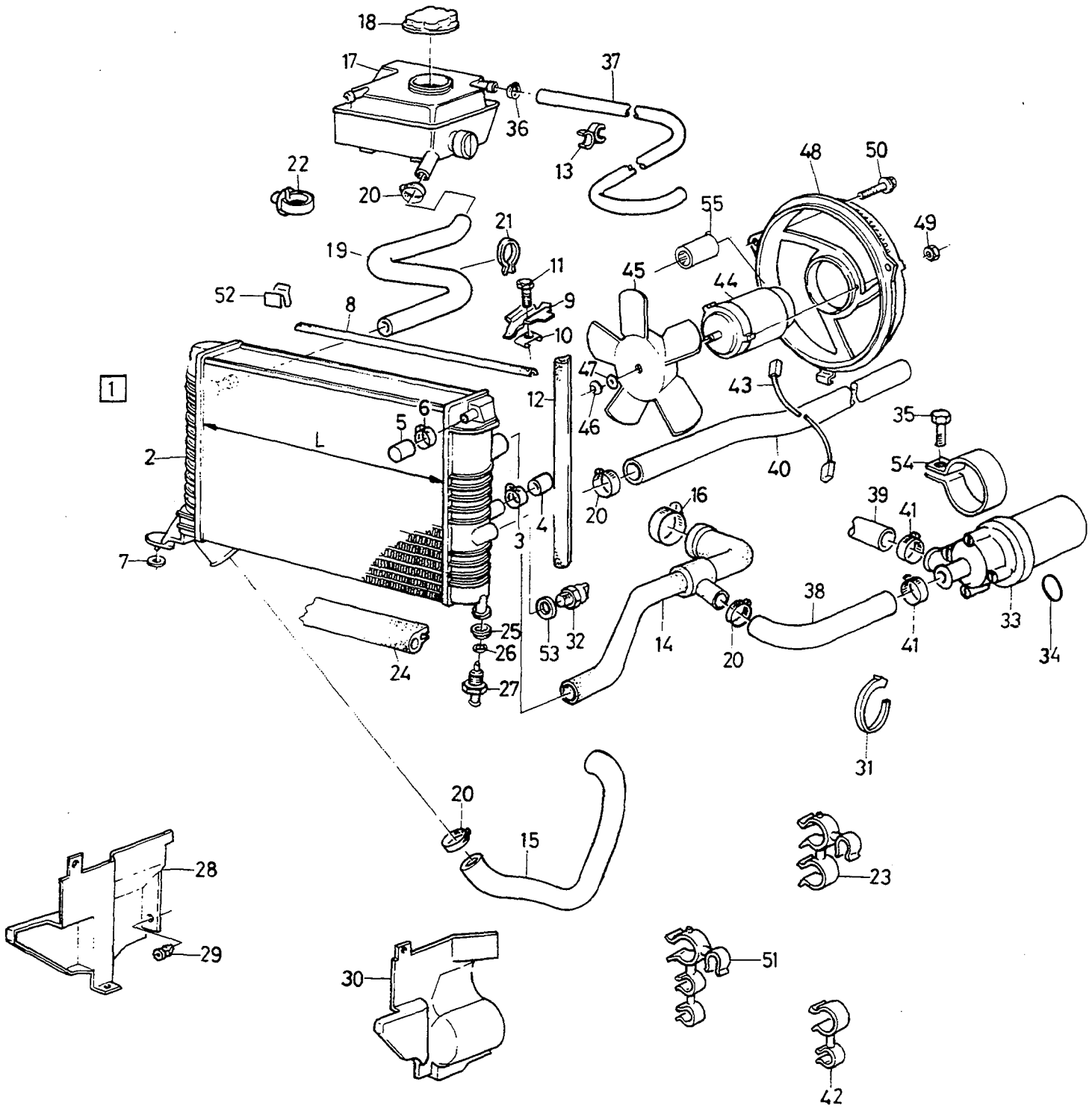

VOLVO PARTS
1026 19885

A	MAN.TRANS
B	AUTO.TRANS
C	
D	
E	

COOLING SYSTEM
RADIATOR AND REL. PARTS

KYLSYSTEM
KYLARE OCH RELATERADE DELAR

Group / Grupp 26

Page / Sida 267

CH 072258-. B18 TURBO

Fig	Part No. Artikel nr	Quantity / Antal A	B	C	D	E	PS	Description	Benämning	Notes Anmärkning	SR
	3430968-2	1	1	-	-	-		Fan shroud	Fläktkåpa	A.C. -1993	4
	3472710-7	1	1	-	-	-		Fan shroud	Fläktkåpa	1994-	4
49	945407-5	3	3	-	-	-		Flange nut	Flänsmutter		2
50	946934-7	2	2	-	-	-		Flange screw	Flänsskruv		2
51	3123027-9	1	1	-	-	-		Clamp	Klämma		3
52	3923073-5	1	1	-	-	-		Clip	Clips	CH 210252-	3
53	18677-5	1	1	-	-	-		Gasket	Packning	(3120170)	2
54	3448737-1	1	1	-	-	-		Bracket	Konsol		3
55	3472713-1	3	3	-	-	-		Bushing	Bussning	1994-	2

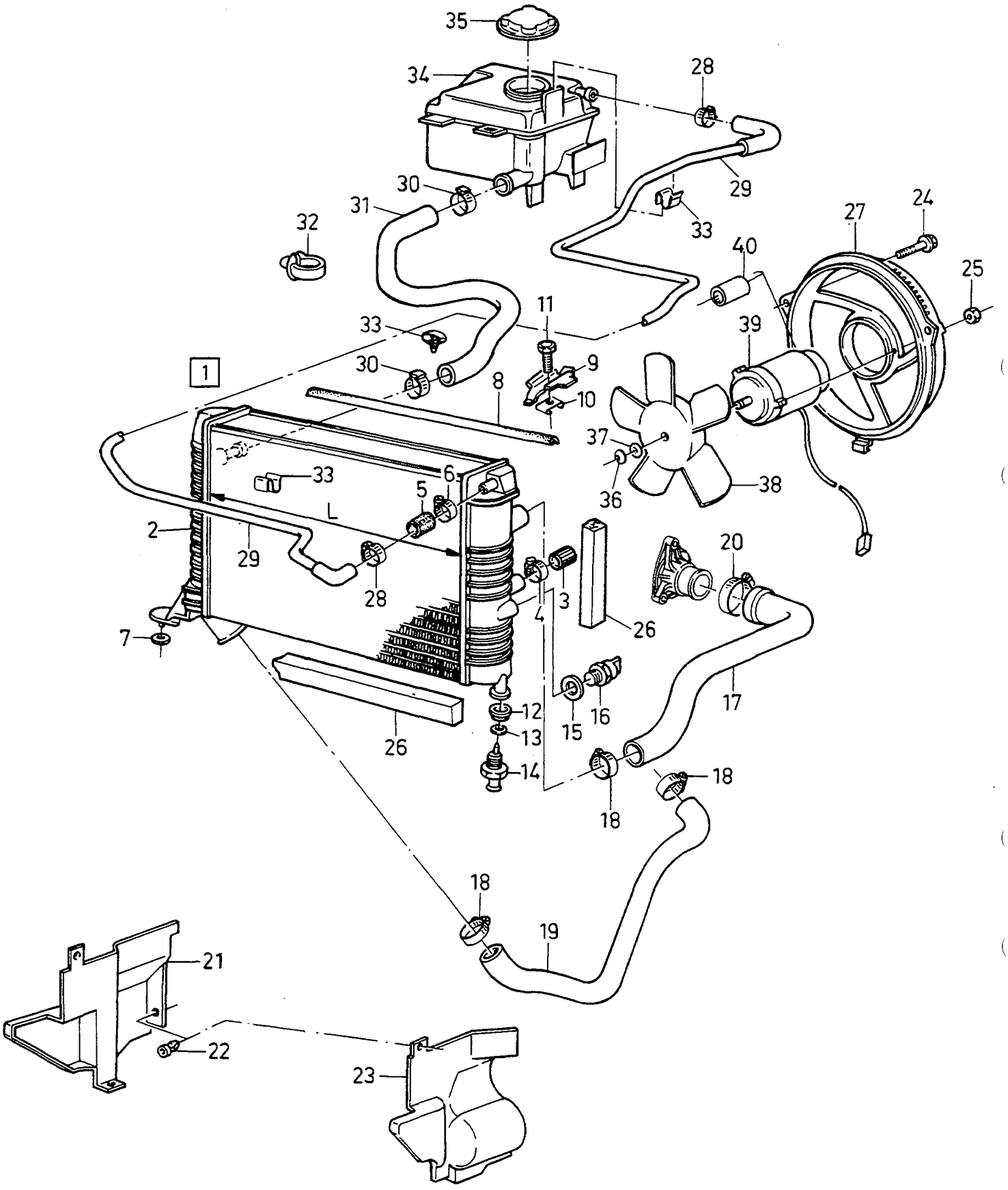

VOLVO PARTS
1026 19886

A
B
C
D
E

COOLING SYSTEM
RADIATOR AND REL. PARTS

KYLSYSTEM
KYLARE OCH RELATERADE DELAR

Group
Grupp
26

Page
Sida
269

B20F

Fig	Part No. Artikel nr	Quantity / Antal A	B	C	D	E	P S	Description	Benämning	Notes Anmärkning	S R
1	9031162-2	1	-	-	-	-	EU	Radiator	Kylare	(3455511) LG 367 mm	6
	9031163-0	1	-	-	-	-	EU	Radiator	Kylare	(3455512) LG 534 mm	6
2		-	-	-	-	-	NS	•Radiator	•Kylare		
3	3430519-3	1	-	-	-	-		•Plug	•Propp		3
4	943473-9	1	-	-	-	-		•Hose clamp	•Slangklamma		2
5	3455687-8	1	-	-	-	-		•Plug	•Propp		3
6	943471-3	1	-	-	-	-		•Hose clamp	•Slangklamma		2
7	3410905-8	1	-	-	-	-		Rubber block	Gummiklots		3
8	3412302-6	1	-	-	-	-		Sealing moulding	Tätningslist	A.C.	2
9	3412303-4	1	-	-	-	-		Bracket	Konsol		2
	3413497-3	2	-	-	-	-		Bracket	Konsol	A.C.	5
10	965175-3	2	-	-	-	-		Flange screw	Flänsskruv		2
11	3121887-8	2	-	-	-	-		Spring nut	Fjädermutter		3
12	3414070-7	1	-	-	-	-		Rubber cushion	Gummikudde		2
13	3414442-8	1	-	-	-	-		Sealing ring	Tätningsring		2
14	3413974-1	1	-	-	-	-		Plug	Propp		2
15	18677-5	1	-	-	-	-		Gasket	Packning	(3120170)	2
16	3463730-6	1	-	-	-	-		Switch	Strömställare		2
17	3453992-4	1	-	-	-	-		Hose	Slang		2
18	3283236-2	X	-	-	-	-		Clamp	Klämma		6
19	3463341-2	1	-	-	-	-		Hose	Slang		1
	3452514-7	1	-	-	-	-		Hose	Slang	A.C.	3
20	943476-2	X	-	-	-	-		Hose clamp	Slangklamma		2
21	3464140-7	1	-	-	-	-		Side panel, r.h.	Sidopanel, h	-1993	3
	3461507-0	1	-	-	-	-		Side panel, r.h.	Sidopanel, h	1994-	3
22	3122459-5	8	-	-	-	-		Clip	Clips	-1993	3
	3279455-4	4	-	-	-	-		Nut	Mutter	1994-	2
23	3454182-1	1	-	-	-	-		Side panel, l.h.	Sidopanel, v	-1993	3
	3461506-2	1	-	-	-	-		Side panel, l.h.	Sidopanel, v	1994-	3
24	946934-7	2	-	-	-	-		Flange screw	Flänsskruv		2
25	945407-5	3	-	-	-	-		Flange nut	Flänsmutter		2
26	3450634-5	X	-	-	-	-		Seal	Tätning		2
27	3472710-7	1	-	-	-	-		Fan shroud	Fläktkåpa	(3462576) -1993	4
	3472710-7	1	-	-	-	-		Fan shroud	Fläktkåpa	1994-	4
28	943471-3	X	-	-	-	-		Hose clamp	Slangklamma		2
29	3464331-2	1	-	-	-	-		Hose	Slang	(3464332)	3
30	943474-7	X	-	-	-	-		Hose clamp	Slangklamma		2
31	3433738-6	1	-	-	-	-		Hose	Slang		2
	3433742-8	1	-	-	-	-		Hose	Slang	A.C.	2
32	3122297-9	1	-	-	-	-		Clip	Clips		3
33	*(3200212)*	3	-	-	-	-	SP	Clip	Clips		2
34	3451303-6	1	-	-	-	-		Expansion tank	Expansionstank		2
35	3463536-7	1	-	-	-	-		Filler cap	Påfyllningslock		3
36	3342578-6	1	-	-	-	-		Lock washer	Låsbricka		2
37	3200922-7	1	-	-	-	-		Washer	Bricka		2
38	3342577-8	1	-	-	-	-		Fan	Fläkt		2
	3432027-5	1	-	-	-	-		Fan	Fläkt	AUTO.TRANS, A.C -1993	2
	3345235-0	1	-	-	-	-		Fan	Fläkt	AUTO.TRANS, A.C 1994-	2
39	3344879-6	1	-	-	-	-		Fan motor	Fläktmotor	MAN.TRANS	2
	3344880-4	1	-	-	-	-		Fan motor	Fläktmotor	MAN.TRANS, A.C	2
	3344880-4	1	-	-	-	-		Fan motor	Fläktmotor	AUTO.TRANS	2
	3344880-4	1	-	-	-	-		Fan motor	Fläktmotor	AUTO.TRANS, A.C -1993	2
	3345234-3	1	-	-	-	-		Fan motor	Fläktmotor	AUTO.TRANS, A.C 1994-	2
40	3472713-1	3	-	-	-	-		Bushing	Bussning	1994-	2

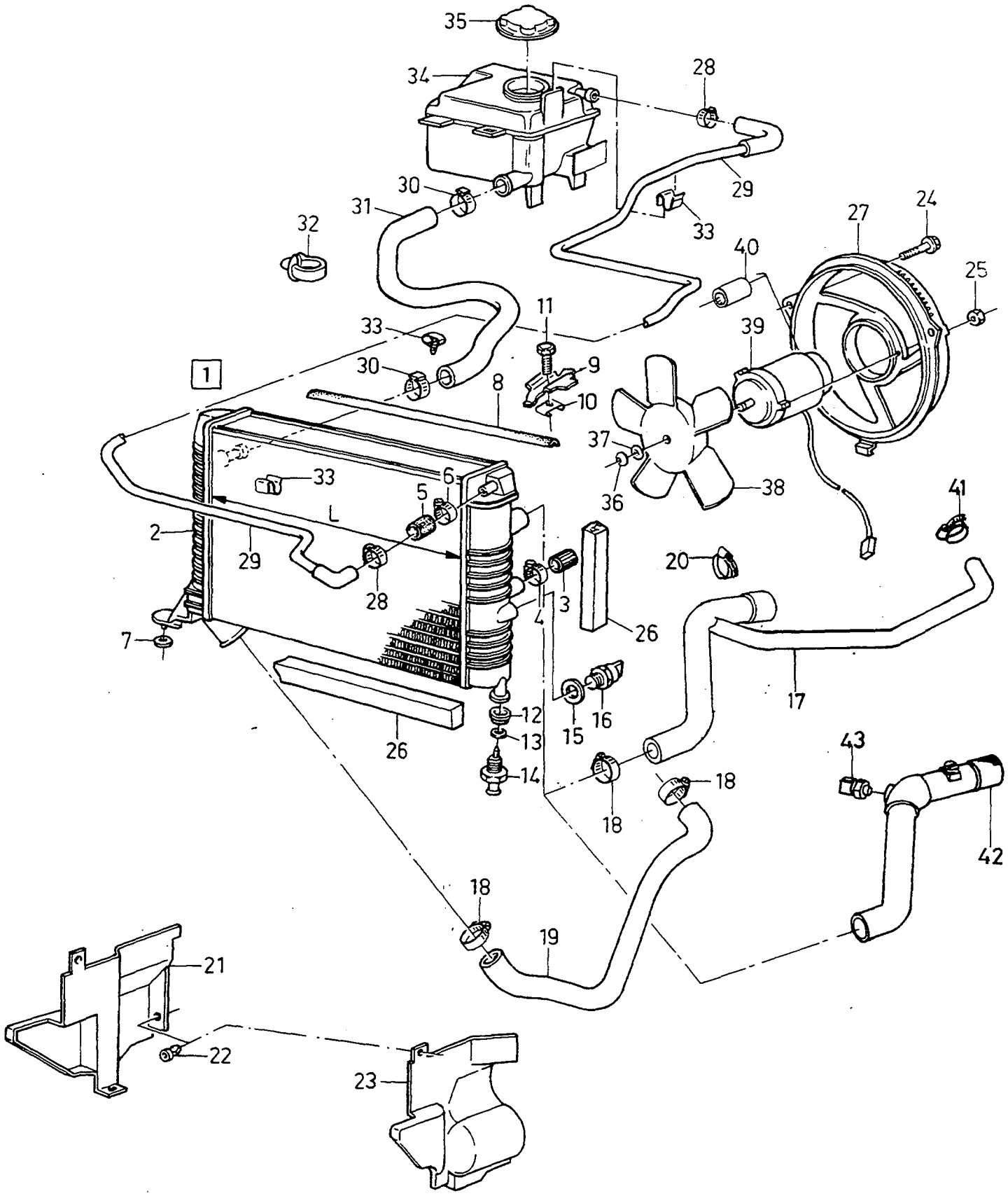

VOLVO PARTS
1026 19942

A		COOLING SYSTEM RADIATOR AND REL. PARTS	KYLSYSTEM KYLARE OCH RELATERADE DELAR	Group Grupp 26
B				
C				
D				Page Sida 271
E		D19T		

Fig	Part No. Artikel nr	Quantity / Antal					P S	Description	Benämning	Notes Anmärkning	S R
		A	B	C	D	E					
1	9031163-0	1	-	-	-	-	EU	Radiator	Kylare		6
2		-	-	-	-	-	NS	• Radiator	• Kylare		
3	3430519-3	1	-	-	-	-		• Plug	• Propp		3
4	943474-7	1	-	-	-	-		• Hose clamp	• Slangklamma		2
5	3430519-3	1	-	-	-	-		• Plug	• Propp		3
6	943471-3	1	-	-	-	-		• Hose clamp	• Slangklamma		2
7	3410905-8	1	-	-	-	-		Rubber block	Gummiklots		3
8	3412302-6	1	-	-	-	-		Sealing moulding	Tätningslist		2
9	3412303-4	2	-	-	-	-		Bracket	Konsol	EXC A.C.	2
	3413497-3	2	-	-	-	-		Bracket	Konsol	A.C.	5
10	945970-2	2	-	-	-	-		Screw	Skruv		2
11	3269355-8	2	-	-	-	-		Nut plate	Mutterplåt		6
12	3414070-7	1	-	-	-	-		Rubber cushion	Gummikudde		2
13	3414442-8	1	-	-	-	-		Sealing ring	Tätningsring		2
14	3413974-1	1	-	-	-	-		Plug	Propp		2
15	18677-5	1	-	-	-	-		Gasket	Packning	(3120170)	2
16	3463730-6	1	-	-	-	-		Switch	Strömställare		2
17	3475525-6	1	-	-	-	-		Hose	Slang	-1994	3
	3473506-8	1	-	-	-	-		Hose	Slang	EXC A.C. 1995-	3
	3474026-6	1	-	-	-	-		Hose	Slang	A.C. 1995-	3
18	3283236-2	X	-	-	-	-		Clamp	Klämma		6
19	3475522-3	1	-	-	-	-		Hose	Slang		3
20	943476-2	X	-	-	-	-		Hose clamp	Slangklamma		2
21	3461507-0	1	-	-	-	-		Side panel, r.h.	Sidopanel, h		3
22	3122459-5	8	-	-	-	-		Clip	Clips		3
23	3461506-2	1	-	-	-	-		Side panel, l.h.	Sidopanel, v		3
24	946934-7	2	-	-	-	-		Flange screw	Flänsskruv		2
25	945407-5	3	-	-	-	-		Flange nut	Flänsmutter		2
26	3450634-5	X	-	-	-	-		Seal	Tätning		2
27	3472710-7	1	-	-	-	-		Fan shroud	Fläktkåpa		4
28	943471-3	1	-	-	-	-		Hose clamp	Slangklamma		2
29	3475694-0	1	-	-	-	-		Hose	Slang		3
30	943474-7	2	-	-	-	-		Hose clamp	Slangklamma		2
31	3475528-0	1	-	-	-	-		Hose	Slang		2
32	3122297-9	1	-	-	-	-		Clip	Clips		3
33	*(3200212)*	3	-	-	-	-	SP	Clip	Clips		2
34	3451303-6	1	-	-	-	-		Expansion tank	Expansionstank		2
35	3463536-7	1	-	-	-	-		Filler cap	Påfyllningslock		3
36	3342578-6	1	-	-	-	-		Lock washer	Låsbricka		2
37	3200922-7	1	-	-	-	-		Washer	Bricka		2
38	3345235-0	1	-	-	-	-		Fan	Fläkt		2
39	3345234-3	1	-	-	-	-		Fan motor	Fläktmotor		2
40	3472713-1	3	-	-	-	-		Bushing	Bussning		2
41	943472-1	1	-	-	-	-		Hose clamp	Slangklamma		2
42	3473506-8	1	-	-	-	-		Hose	Slang	EXC A.C. 1995-	3
	3474026-6	1	-	-	-	-		Hose	Slang	A.C. 1995-	3
43	3474028-2	1	-	-	-	-		Switch	Brytare	A.C.	2

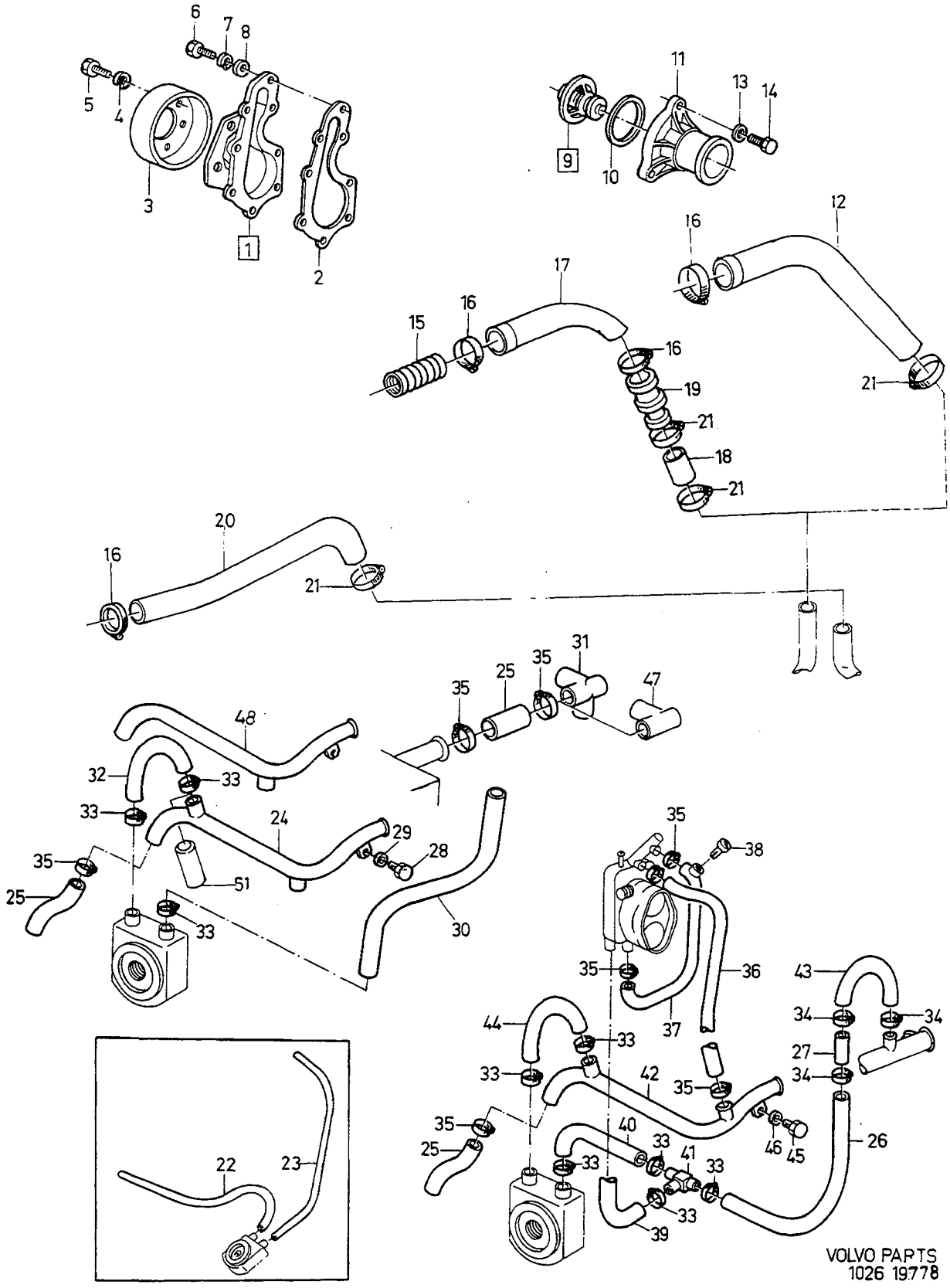
VOLVO PARTS
1026 19778

A	B18KP
B	B18E
C	B18K
D	
E	

COOLING SYSTEM
MOTOR AND RELATED PARTS

KYLSYSTEM
MOTOR OCH RELATERADE DELAR

Group / Grupp 26

Page / Sida 273

CH -072257

Fig	Part No. Artikel nr	Quantity / Antal A	B	C	D	E	PS	Description	Benämning	Notes Anmärkning	SR
☆ 1	3345626-0	1	1	1	-	-		Water pump kit	Vattenpumpsats	(3344251)	2
2	3344302-9	1	1	1	-	-		•Gasket	•Packning	(3287548)	1
3	3343885-4	1	1	1	-	-		Pulley	Remskiva	(3342388)	3
4	955949-3	3	3	3	-	-		Lock washer	Låsbricka		2
5	3344553-7	3	3	3	-	-		Screw	Skruv	(3342389)	2
6	3344114-8	9	9	9	-	-		Screw	Skruv	(8416252)	5
7	3277986-0	9	9	9	-	-		Washer	Bricka		2
8	960147-7	9	9	9	-	-		Washer	Bricka		2
9	3344616-2	1	1	1	-	-		Thermostat kit	Termostatsats	92°C, 197°F	1
10	3287755-7	1	1	1	-	-		•Sealing ring	•Tätningsring		2
11	3342390-6	1	1	1	-	-		Housing	Hus		4
12	3452553-5	1	-	1	-	-		Hose	Slang		2
	3451858-9	-	1	-	-	-		Hose	Slang	(3452554)	2
13	955948-5	3	3	3	-	-		Lock washer	Låsbricka		2
14	955274-6	3	3	3	-	-		Screw	Skruv		2
15	3448042-6	-	1	-	-	-		Sleeve	Muff		3
16	3283236-2	X	X	X	-	-		Clamp	Klämma		6
17	3465217-2	1	-	1	-	-		Hose	Slang		3
	(3434442)	-	1	-	-	-	SP	Hose	Slang	A.C. REPL 1 PCS 3451854-8, 1 PCS 3451855-5.	2
18	3465218-0	1	-	1	-	-		Hose	Slang		3
	(3434443)	-	1	-	-	-	SP	Hose	Slang	A.C. REPL 1 PCS 3451854-8, 1 PCS 3451855-5.	2
19	3447019-5	1	1	1	-	-		Nipple	Nippel		3
20	3434489-5	1	1	1	-	-		Hose	Slang		2
21	943472-1	5	3	5	-	-		Hose clamp	Slangklamma		2
22	3434489-5	1	-	1	-	-		Hose	Slang	(3445690)	2
23	3200060-6	1	-	1	-	-		Connecting pipe	Anslutningsrör		3
24	3343750-0	1	-	-	-	-		Pipe	Rör	CH -036916	4
	3344317-7	1	-	-	-	-		Pipe	Rör	CH 036917-067752	3
	3345483-6	1	-	-	-	-		Pipe	Rör	(3467531) REPL 1 PCS 3345483-6, 1 PCS 3430519-3, 1 PCS 943473-9.	4
25	3344094-2	1	1	1	-	-		Hose	Slang	(8424004)	3
26	3447274-6	-	1	-	-	-		Hose	Slang	(3447227)	3
27	3343647-8	-	1	-	-	-		Nipple	Nippel		3
28	*3103820*	1	-	1	-	-	OP	Bolt	Bult		2
29	3105591-6	1	-	1	-	-		Washer	Bricka		2
30	3343035-6	1	-	-	-	-		Hose	Slang		3
31	3343751-8	1	-	1	-	-		Connector	Anslutning	CH -006647	3
	3344067-8	1	-	1	-	-		Connector	Anslutning	CH 006648-	3
32	3463000-4	1	-	-	-	-		Hose	Slang	(3343067)	3
33	943472-1	X	X	X	-	-		Hose clamp	Slangklamma		2
34	943473-9	-	X	-	-	-		Hose clamp	Slangklamma		2
35	943471-3	X	X	X	-	-		Hose clamp	Slangklamma		2
36	3343650-2	-	1	-	-	-		Hose	Slang		3
37	3343649-4	-	1	-	-	-		Hose	Slang		3
38	3104031-4	-	1	-	-	-		Screw	Skruv		2
39	3342418-5	-	1	-	-	-		Hose	Slang		3
40	3343066-1	-	1	-	-	-		Hose	Slang		3
41	3342419-3	-	1	-	-	-		T-pipe	T-rör		3
42	3345483-6	-	1	-	-	-		Pipe	Rör	(3467531)	4
43	3445691-3	-	1	-	-	-		Hose	Slang	(3343648)	2
44	3463000-4	-	1	-	-	-		Hose	Slang	(3343067)	3
45	*3103820*	-	1	-	-	-	OP	Bolt	Bult		2
46	3105591-6	-	1	-	-	-		Washer	Bricka		2
47	3344095-9	-	-	1	-	-		T-pipe	T-rör		3
48	3462647-3	-	-	1	-	-		Pipe	Rör	(3287753) CH -067752	4
	(3344450)	-	-	1	-	-	SP	Pipe	Rör	CH 067753-	3

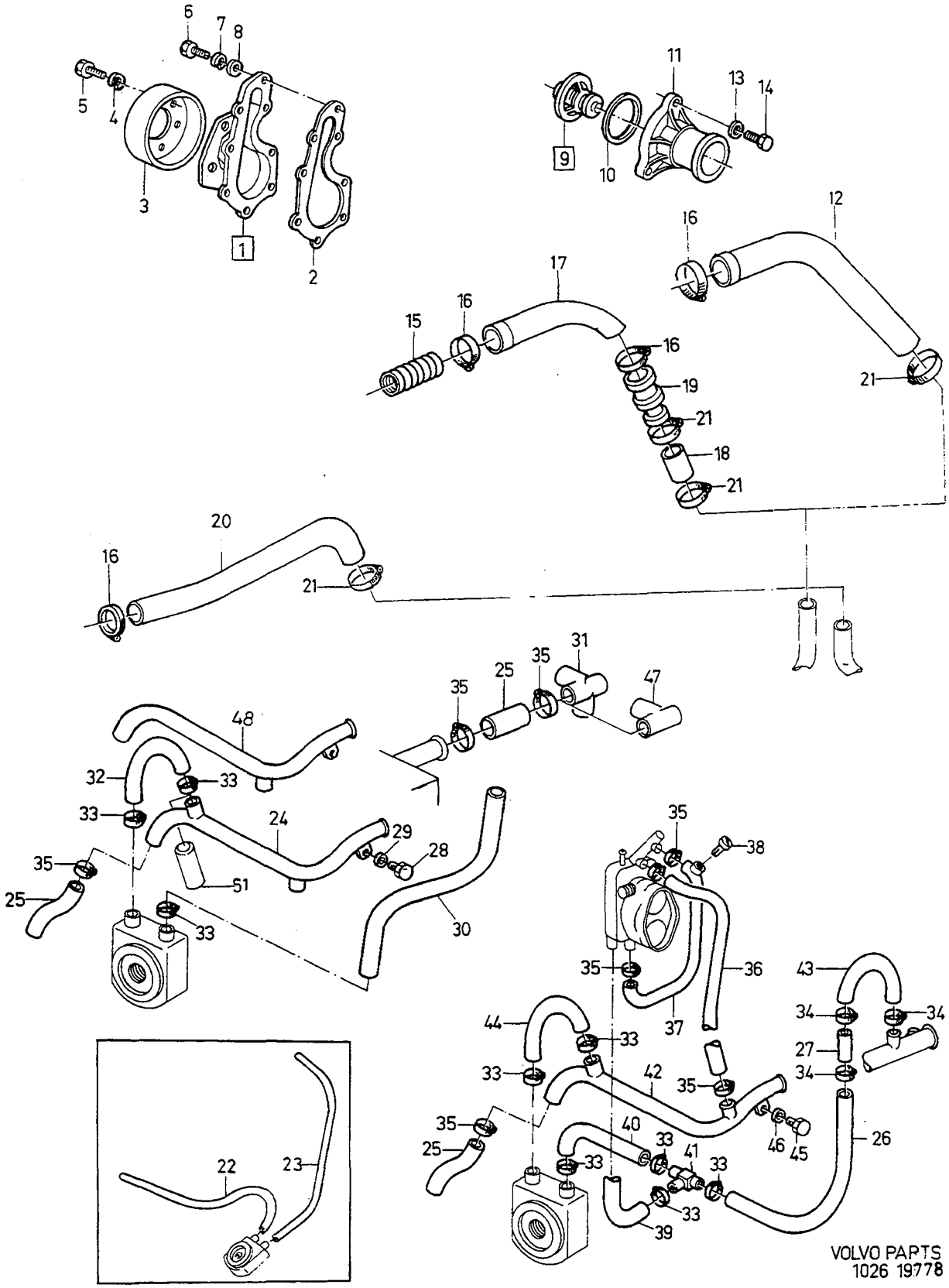

VOLVO PARTS
1026 19778

A	B18KP
B	B18E
C	B18K
D	
E	

COOLING SYSTEM
MOTOR AND RELATED PARTS

KYLSYSTEM
MOTOR OCH RELATERADE DELAR

Group / Grupp: 26

Page / Sida: 275

CH -072257

Fig	Part No. / Artikel nr	Quantity / Antal A	B	C	D	E	PS	Description	Benämning	Notes / Anmärkning	SR
										REPL 1 PCS 3345483-6, 1 PCS 3430519-3, 1 PCS 943473-9.	
49	3434344-2	-	1	-	-	-		Hose	Slang	AUTO.TRANS	3
50	3447273-8	-	1	-	-	-		Hose	Slang	AUTO.TRANS	3
51	3455687-8	1	1	1	-	-		Plug	Propp		3

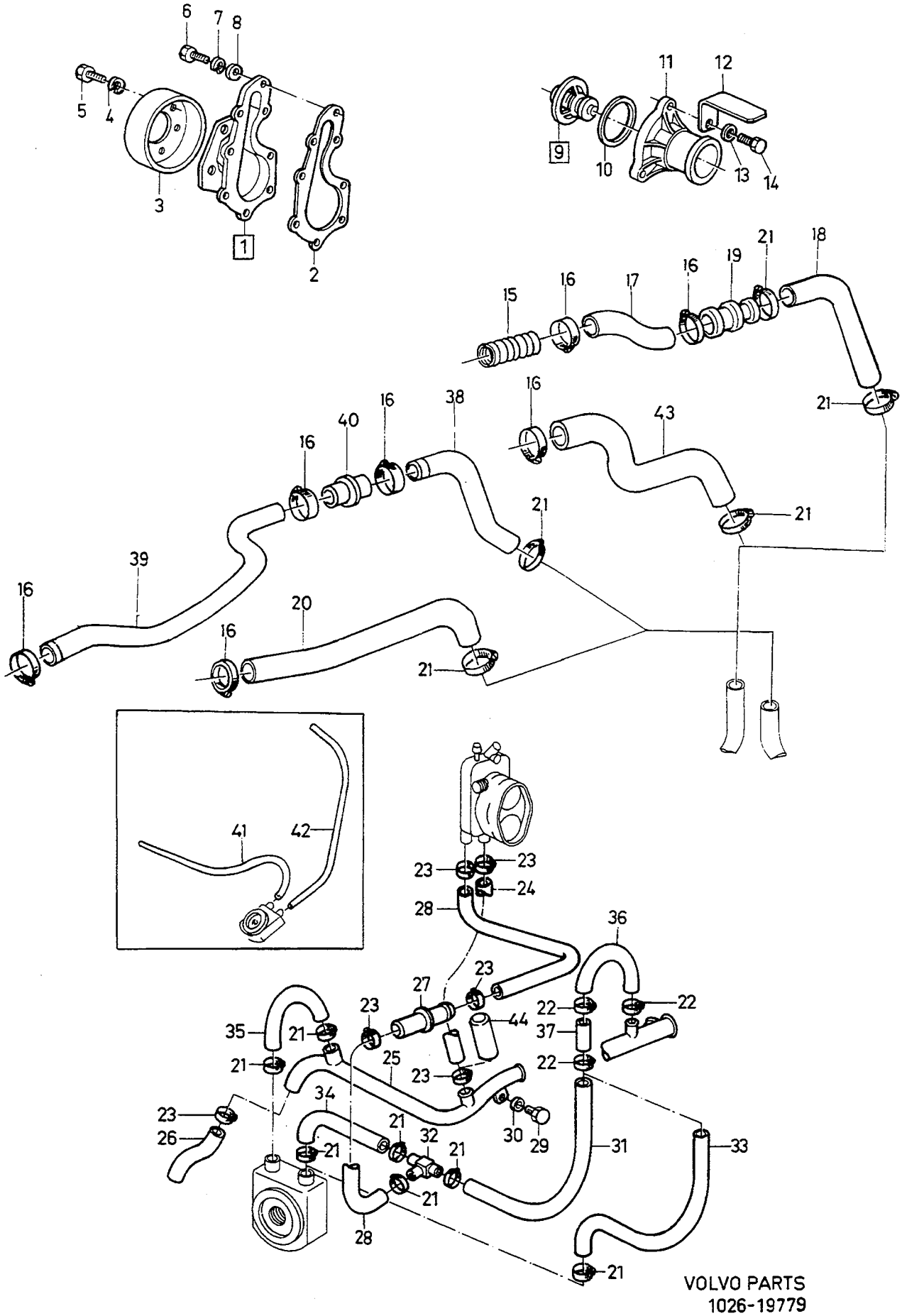

VOLVO PARTS
1026-19779

A	B18F
B	B18FT
C	
D	
E	

COOLING SYSTEM
MOTOR AND RELATED PARTS

KYLSYSTEM
MOTOR OCH RELATERADE DELAR

Group / Grupp 26

Page / Sida 277

CH -072257

Fig	Part No. Artikel nr	Quantity / Antal A	B	C	D	E	PS	Description	Benämning	Notes Anmärkning	SR
☆ 1	3345626-0	1	1	-	-	-		Water pump kit	Vattenpumpsats	(3344251)	2
2	3344302-9	1	1	-	-	-		•Gasket	•Packning	(3284548)	1
3	3343885-4	1	1	-	-	-		Pulley	Remskiva	(3342388)	3
4	955949-3	3	3	-	-	-		Lock washer	Låsbricka		2
5	3344553-7	3	3	-	-	-		Screw	Skruv	(3342389)	2
6	3344114-8	9	9	-	-	-		Screw	Skruv	(8416252)	5
7	3277986-0	9	9	-	-	-		Washer	Bricka		2
8	960147-7	9	9	-	-	-		Washer	Bricka		2
9	3344616-2	1	-	-	-	-		Thermostat kit	Termostatsats	(3449621) 92°C, 197°F	1
	3344617-0	-	1	-	-	-		Thermostat kit	Termostatsats	(3447030) 89°C, 189°F	1
10	3287755-7	1	1	-	-	-		•Sealing ring	•Tätningsring		2
11	3342390-6	1	1	-	-	-		Housing	Hus		4
12	3343051-3	1	-	-	-	-		Bracket	Konsol		3
13	955948-5	3	3	-	-	-		Lock washer	Låsbricka		2
14	955274-6	3	3	-	-	-		Screw	Skruv		2
15	3448042-6	1	1	-	-	-		Sleeve	Muff	CH -168655	3
16	3283236-2	X	X	-	-	-		Clamp	Klämma		6
17	*(3434442)*	1	-	-	-	-	SP	Hose	Slang	A.C. REPL 1 PCS 3451854-8, 1 PCS 3451855-5.	2
	(3434652)	-	1	-	-	-	SP	Hose	Slang	MAN.TRANS, A.C. REPL 1 PCS 3451855-5, 1 PCS 3451854-8.	3
	3434654-4	-	1	-	-	-		Hose	Slang	AUTO.TRANS, A.C.	3
18	*(3434443)*	1	-	-	-	-	SP	Hose	Slang	A.C. REPL 1 PCS 3451854-8, 1 PCS 3451855-5.	2
	(3434653)	-	1	-	-	-	SP	Hose	Slang	A.C. REPL 1 PCS 3451855-5, 1 PCS 3451854-8.	3
19	3447019-5	1	1	-	-	-		Nipple	Nippel		3
20	3434489-5	1	-	-	-	-		Hose	Slang		2
21	943473-9	X	X	-	-	-		Hose clamp	Slangklamma		2
22	943473-9	X	X	-	-	-		Hose clamp	Slangklamma		2
23	943471-3	X	X	-	-	-		Hose clamp	Slangklamma		2
24	3447832-1	1	-	-	-	-		Hose	Slang		2
25	3345483-6	1	-	-	-	-		Pipe	Rör	(3467531)	4
	(3343064)	-	1	-	-	-	SP	Pipe	Rör	REPL 1 PCS 3345483-6, 1 PCS 3455687-8, 1 PCS 943471-3.	4
26	3344094-2	1	1	-	-	-		Hose	Slang	(8424004)	3
27	3449853-5	1	1	-	-	-		Connecting pipe	Anslutningsrör		3
28	*(3449836)*	1	1	-	-	-	SP	Hose	Slang	REPL 1 PCS 3430951-8, 1 PCS 3430952-6.	2
29	*3103820*	1	1	-	-	-	OP	Bolt	Bult		2
30	3105591-6	1	1	-	-	-		Washer	Bricka		2
31	3447274-6	1	-	-	-	-		Hose	Slang	(3447227)	3
32	3342419-3	1	-	-	-	-		T-pipe	T-rör		3
33	3447274-6	-	1	-	-	-		Hose	Slang		3
34	3343066-1	1	-	-	-	-		Hose	Slang		3
35	3463000-4	1	1	-	-	-		Hose	Slang	(3343067)	3
36	3445691-3	1	1	-	-	-		Hose	Slang	(3343648)	2
37	3343647-8	1	1	-	-	-		Nipple	Nippel		3
38	3449393-2	-	1	-	-	-		Hose	Slang		3
39	3449392-4	-	1	-	-	-		Hose	Slang		3
40	3200060-6	-	1	-	-	-		Connecting pipe	Anslutningsrör		3
41	3434344-2	1	-	-	-	-		Hose	Slang	AUTO.TRANS	3
	3452459-5	-	1	-	-	-		Hose	Slang	(3434372) AUTO.TRANS	3
42	3447273-8	1	1	-	-	-		Hose	Slang	AUTO.TRANS	3
43	3451858-9	1	1	-	-	-		Hose	Slang	(3452554)	2
44	3455687-8	1	1	-	-	-		Plug	Propp		3

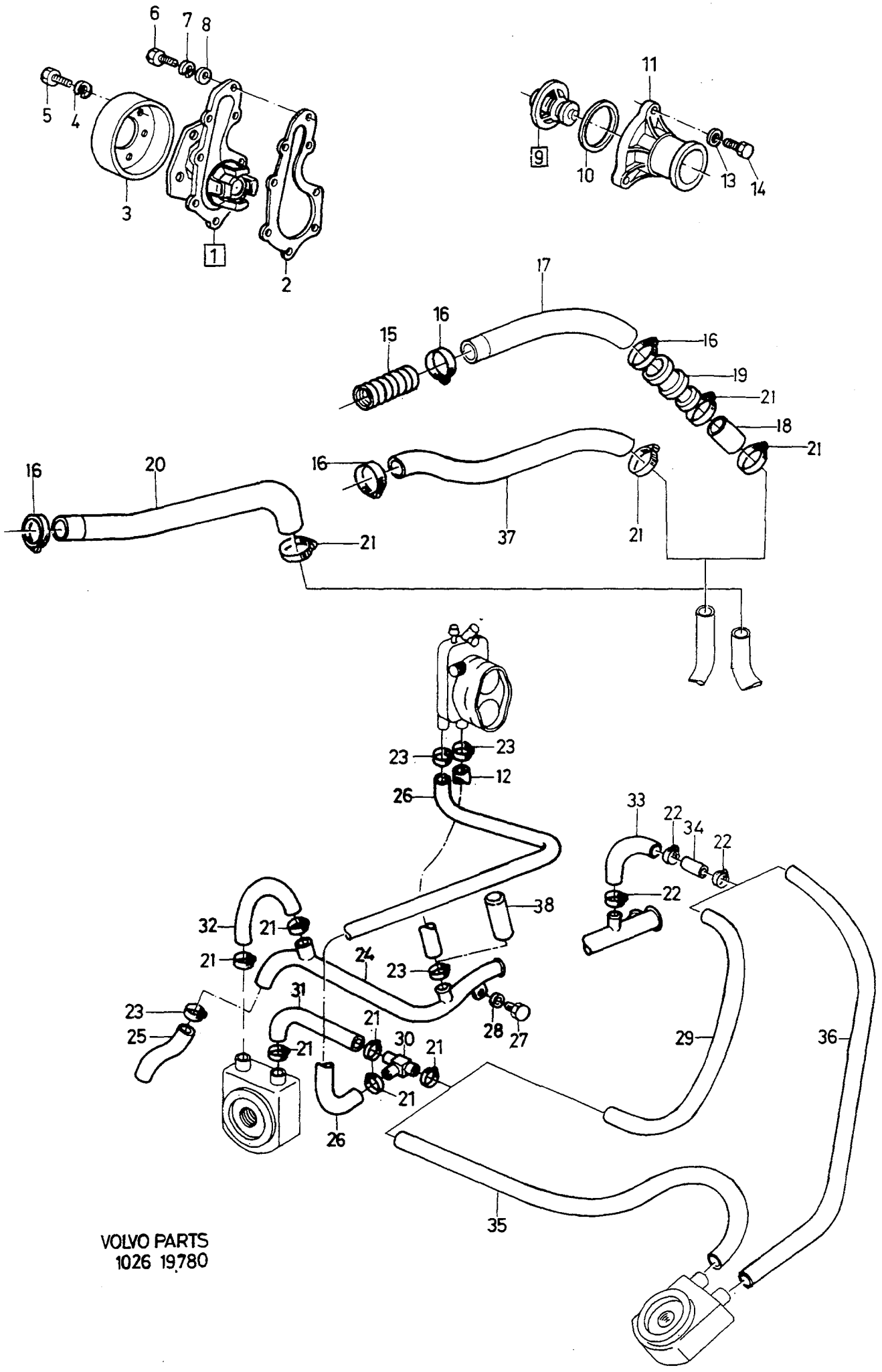

VOLVO PARTS
1026 19780

A	B18EP,B18FP	COOLING SYSTEM MOTOR AND RELATED PARTS	KYLSYSTEM MOTOR OCH RELATERADE DELAR	Group Grupp 26
B				Page Sida 279
C				
D				
E		CH -072257		

Fig	Part No. Artikel nr	Quantity / Antal					PS	Description	Benämning	Notes Anmärkning	SR
		A	B	C	D	E					
☆ 1	3345626-0	1	-	-	-	-		Water pump kit	Vattenpumpsats	(3344251)	2
2	3344302-9	1	-	-	-	-		•Gasket	•Packning		1
3	3343885-4	1	-	-	-	-		Pulley	Remskiva		3
4	955949-3	3	-	-	-	-		Lock washer	Låsbricka		2
5	3344553-7	3	-	-	-	-		Screw	Skruv	(3342289)	2
6	3344114-8	9	-	-	-	-		Screw	Skruv	(8416252)	5
7	3277986-0	9	-	-	-	-		Washer	Bricka		2
8	960147-7	9	-	-	-	-		Washer	Bricka		2
9	3344617-0	1	-	-	-	-		Thermostat kit	Termostatsats	(3447030) 89°C, 189°F	1
10	3287755-7	1	-	-	-	-		•Sealing ring	•Tätningsring		2
11	3342390-6	1	-	-	-	-		Housing	Hus		4
12	3452705-1	1	-	-	-	-		Hose	Slang		3
13	955948-5	3	-	-	-	-		Lock washer	Låsbricka		2
14	955274-6	3	-	-	-	-		Screw	Skruv		2
15	3448042-6	1	-	-	-	-		Sleeve	Muff		3
16	943474-7	3	-	-	-	-		Hose clamp	Slangklamma		2
17	*(3434442)*	1	-	-	-	-	SP	Hose	Slang	A.C. REPL 1 PCS 3451854-8, 1 PCS 3451855-5.	2
18	*(3434443)*	1	-	-	-	-	SP	Hose	Slang	A.C. REPL 1 PCS 3451854-8, 1 PCS 3451855-5.	2
19	3447019-5	1	-	-	-	-		Nipple	Nippel	A.C.	3
20	3434489-5	1	-	-	-	-		Hose	Slang		2
21	943473-9	X	-	-	-	-		Hose clamp	Slangklamma		2
22	943472-1	X	-	-	-	-		Hose clamp	Slangklamma		2
23	943471-3	X	-	-	-	-		Hose clamp	Slangklamma		2
24	3345483-6	1	-	-	-	-		Pipe	Rör	(3467531)	4
25	3344094-2	1	-	-	-	-		Hose	Slang	(8424004)	3
26	3453039-4	1	-	-	-	-		Hose	Slang		3
27	*3103820*	1	-	-	-	-	OP	Bolt	Bult		2
28	3105591-6	1	-	-	-	-		Washer	Bricka		2
29	3447274-6	1	-	-	-	-		Hose	Slang	(3447227)	3
30	3342419-3	1	-	-	-	-		T-pipe	T-rör		3
31	3343066-1	1	-	-	-	-		Hose	Slang		3
32	3463000-4	1	-	-	-	-		Hose	Slang	(3343067)	3
33	3445691-3	1	-	-	-	-		Hose	Slang	(3343648)	2
34	3343647-8	1	-	-	-	-		Nipple	Nippel		3
35	3434344-2	1	-	-	-	-		Hose	Slang	AUTO.TRANS	3
36	3447273-8	1	-	-	-	-		Hose	Slang	AUTO.TRANS	3
37	3451858-9	1	-	-	-	-		Hose	Slang	(3452554)	2
38	3455687-8	1	-	-	-	-		Plug	Propp		3

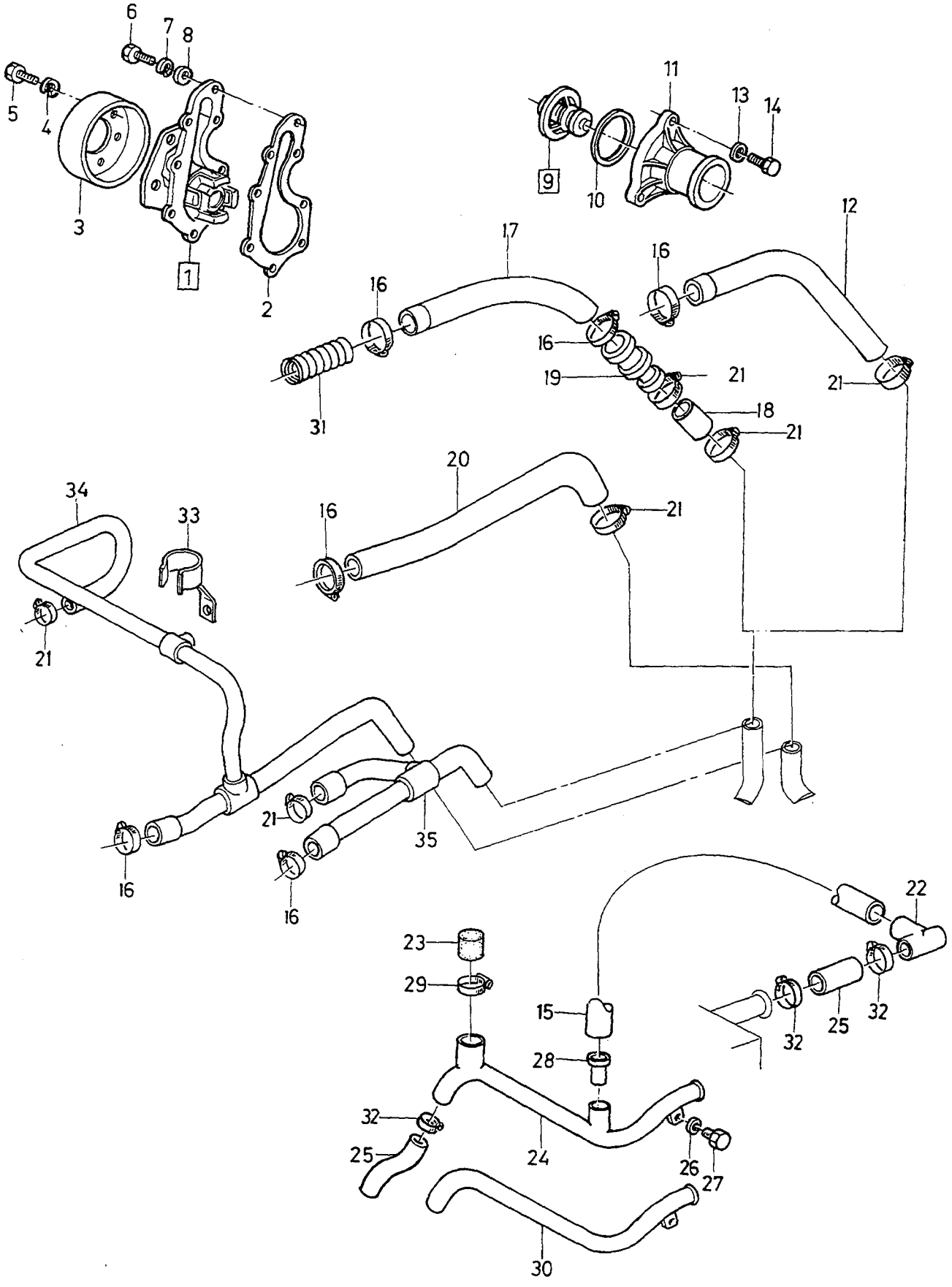

VOLVO PARTS
1026 19689

A
B
C
D
E

COOLING SYSTEM
MOTOR AND RELATED PARTS

KYLSYSTEM
MOTOR OCH RELATERADE DELAR

Group
Grupp
26

Page
Sida
281

CH 072258-. CARB,B18U

Fig	Part No. Artikel nr	Quantity / Antal A	B	C	D	E	PS	Description	Benämning	Notes Anmärkning	SR
☆ 1	3345626-0	1	-	-	-	-		Water pump kit	Vattenpumpsats	(3344251) B18CARB	2
	3344827-5	1	-	-	-	-		Water pump kit	Vattenpumpsats	(3344831) B18U	2
2	3344302-9	1	-	-	-	-		•Gasket	•Packning		1
3	3343885-4	1	-	-	-	-		Pulley	Remskiva	(3342388)	3
4	955949-3	3	-	-	-	-		Lock washer	Låsbricka		2
5	3344553-7	3	-	-	-	-		Screw	Skruv	(3342389)	2
6	3344114-8	9	-	-	-	-		Screw	Skruv		5
7	3277986-0	9	-	-	-	-		Washer	Bricka		2
8	960147-7	9	-	-	-	-		Washer	Bricka		2
9	3344616-2	1	-	-	-	-		Thermostat kit	Termostatsats	92°C, 197°F	1
10	3287755-7	1	-	-	-	-		•Sealing ring	•Tätningsring		2
11	3342390-6	1	-	-	-	-		Housing	Hus		4
12	3452553-5	1	-	-	-	-		Hose	Slang		2
13	955948-5	3	-	-	-	-		Lock washer	Låsbricka		2
14	955274-6	3	-	-	-	-		Screw	Skruv		2
15	3452617-8	1	-	-	-	-		Hose	Slang		3
16	3283236-2	X	-	-	-	-		Clamp	Klämma		6
17	3465217-2	1	-	-	-	-		Hose	Slang	CH -307137	3
	3464749-5	1	-	-	-	-		Hose	Slang	CH 307138-	2
18	3465218-0	1	-	-	-	-		Hose	Slang	CH -307137	3
	3464750-3	1	-	-	-	-		Hose	Slang	CH 307138-	2
19	3447019-5	1	-	-	-	-		Nipple	Nippel	CH -155604	3
	3200060-6	1	-	-	-	-		Connecting pipe	Anslutningsrör	CH 155605-	3
20	3434489-5	1	-	-	-	-		Hose	Slang		2
21	943472-1	X	-	-	-	-		Hose clamp	Slangklamma		2
22	3344095-9	1	-	-	-	-		T-pipe	T-rör		3
23	3455687-8	X	-	-	-	-		Plug	Propp	I.DIA 9mm	3
	3430519-3	X	-	-	-	-		Plug	Propp	I.DIA 15mm	3
24	*(3344450)*	1	-	-	-	-	SP	Pipe	Rör	B18CARB REPL 1 PCS 3345483-6, 1 PCS 3430519-3, 1 PCS 943473-9.	3
25	3344094-2	1	-	-	-	-		Hose	Slang	(8424004)	3
26	3105591-6	1	-	-	-	-		Washer	Bricka		2
27	*3103820*	1	-	-	-	-	OP	Bolt	Bult		2
28	3560507-0	1	-	-	-	-		Nipple	Nippel		2
29	943473-9	X	-	-	-	-		Hose clamp	Slangklamma		2
30	3462647-3	1	-	-	-	-		Pipe	Rör	B18U	4
31	3448042-6	1	-	-	-	-		Sleeve	Muff		3
32	943471-3	3	-	-	-	-		Hose clamp	Slangklamma		2
33	3923175-8	1	-	-	-	-		Hose clamp	Slangklamma	B18U	2
34	3472961-6	1	-	-	-	-		Hose	Slang	(3459630) B18U, CH -348120	2
	3472961-6	1	-	-	-	-		Hose	Slang	(3467130) B18U, CH 348121-	2
35	3470463-5	1	-	-	-	-		Hose	Slang	(3459629) B18U, CH -307137	3
	3464748-7	1	-	-	-	-		Hose	Slang	B18U, CH 307138-	2

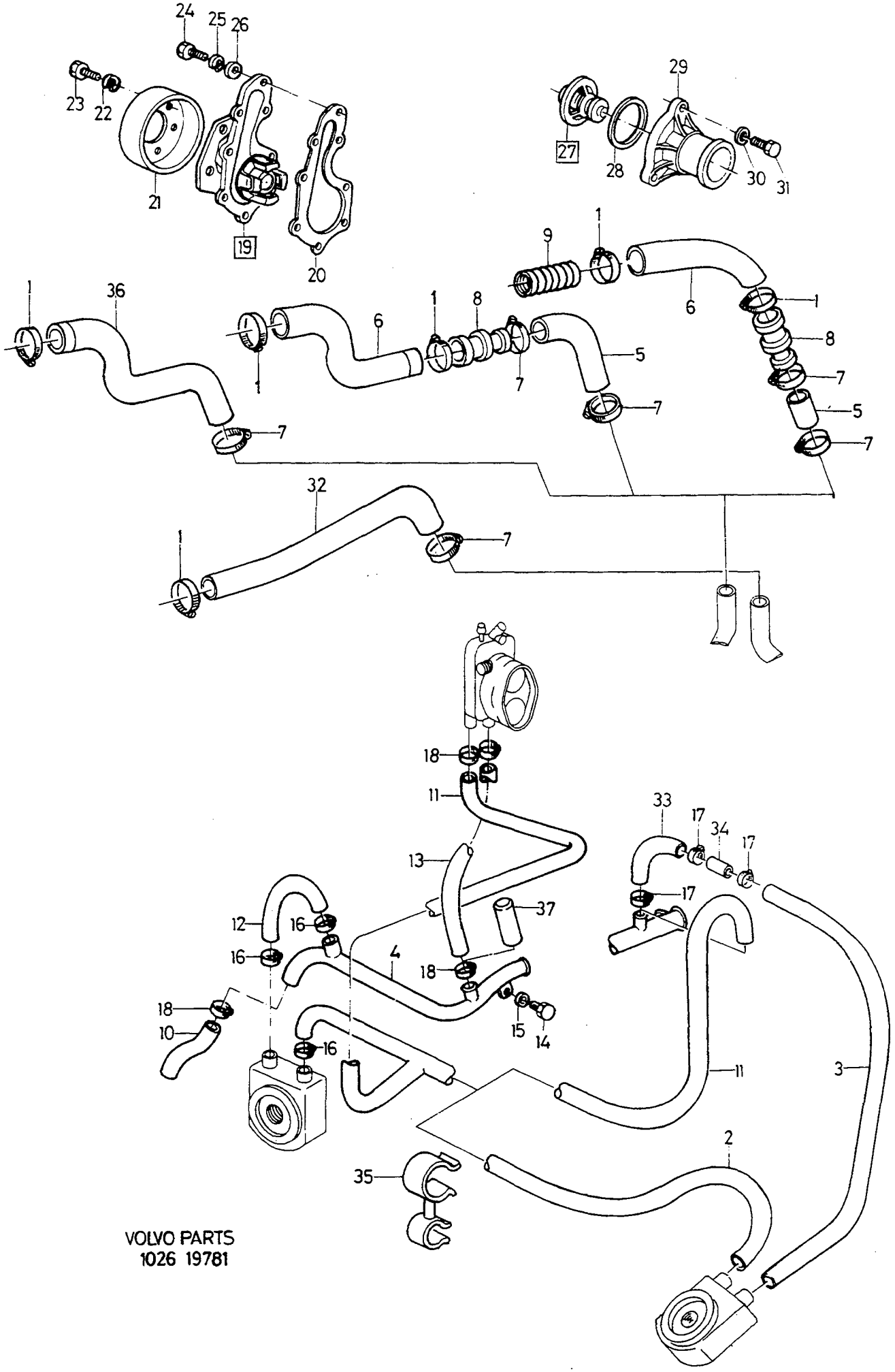

VOLVO PARTS
1026 19781

A
B
C
D
E

COOLING SYSTEM
MOTOR AND RELATED PARTS

KYLSYSTEM
MOTOR OCH RELATERADE DELAR

Group
Grupp
26

Page
Sida
283

CH 072258-. B18EP,FP,B16F

Fig	Part No. Artikel nr	Quantity / Antal A	B	C	D	E	PS	Description	Benämning	Notes Anmärkning	SR
1	3283236-2	X	-	-	-	-		Clamp	Klämma		6
2	3451853-0	1	-	-	-	-		Hose	Slang	AUTO.TRANS	3
3	3452458-7	1	-	-	-	-		Hose	Slang	AUTO.TRANS	3
4	3345483-6	1	-	-	-	-		Pipe	Rör	(3467531) B18EP,FP	4
	(3344450)	1	-	-	-	-	SP	Pipe	Rör	B16F REPL 1 PCS 3345483-6, 1 PCS 3430519-3, 1 PCS 943473-9.	3
	3345483-6	1	-	-	-	-		Pipe	Rör	B16F	4
5	*(3434443)*	1	-	-	-	-	SP	Hose	Slang	(3434424) A.C. CH -168655 REPL 1 PCS 3451854-8, 1 PCS 3451855-5.	2
	3451855-5	1	-	-	-	-		Hose	Slang	A.C. CH 168656-	2
6	*(3434442)*	1	-	-	-	-	SP	Hose	Slang	A.C. CH -168655 REPL 1 PCS 3451854-8, 1 PCS 3451855-5.	2
	3451854-8	1	-	-	-	-		Hose	Slang	A.C. CH 168656-	2
7	943472-1	X	-	-	-	-		Hose clamp	Slangklamma		2
8	3447019-5	1	-	-	-	-		Nipple	Nippel		3
9	3448042-6	1	-	-	-	-		Sleeve	Muff	CH -168655	3
10	3344094-2	1	-	-	-	-		Hose	Slang	(8424004)	3
11	3451959-5	1	-	-	-	-		Hose including oil cooler	Slang incl.oljekylare		3
	3459018-2	1	-	-	-	-		Hose excluding oil cooler	Slang exc. oljekylare		3
12	3463000-4	1	-	-	-	-		Hose	Slang	(3343067)	3
13	3452705-1	1	-	-	-	-		Hose	Slang		3
14	*3103820*	1	-	-	-	-	OP	Bolt	Bult		2
15	3105591-6	1	-	-	-	-		Washer	Bricka		2
16	943474-7	X	-	-	-	-		Hose clamp	Slangklamma		2
17	943473-9	1	-	-	-	-		Hose clamp	Slangklamma		2
18	943471-3	X	-	-	-	-		Hose clamp	Slangklamma		2
☆ 19	3345626-0	1	-	-	-	-		Water pump kit	Vattenpumpsats	(3344251)	2
20	3344302-9	1	-	-	-	-		• Gasket	• Packning		1
21	3343885-4	1	-	-	-	-		Pulley	Remskiva		3
22	955949-3	3	-	-	-	-		Lock washer	Låsbricka		2
23	3344553-7	3	-	-	-	-		Screw	Skruv	(3342389)	2
24	3344114-8	9	-	-	-	-		Screw	Skruv		5
25	3277986-0	9	-	-	-	-		Washer	Bricka		2
26	960147-7	9	-	-	-	-		Washer	Bricka		2
27	3344616-2	1	-	-	-	-		Thermostat kit	Termostatsats	(3447030) 92°C	1
28	3287755-7	1	-	-	-	-		• Sealing ring	• Tätningsring		2
29	3342390-6	1	-	-	-	-		Housing	Hus		4
30	955948-5	3	-	-	-	-		Lock washer	Låsbricka		2
31	955274-6	3	-	-	-	-		Screw	Skruv		2
32	3434489-5	1	-	-	-	-		Hose	Slang		2
33	3445691-3	1	-	-	-	-		Hose	Slang	(3343648)	2
34	3343647-8	1	-	-	-	-		Nipple	Nippel	AUTO.TRANS	3
35	3923348-1	1	-	-	-	-		Clamp	Klämma		3
36	3451858-9	1	-	-	-	-		Hose	Slang	CH -307137	2
	3464751-1	1	-	-	-	-		Hose	Slang	CH 307138-	2
37	3455687-8	1	-	-	-	-		Plug	Propp		3

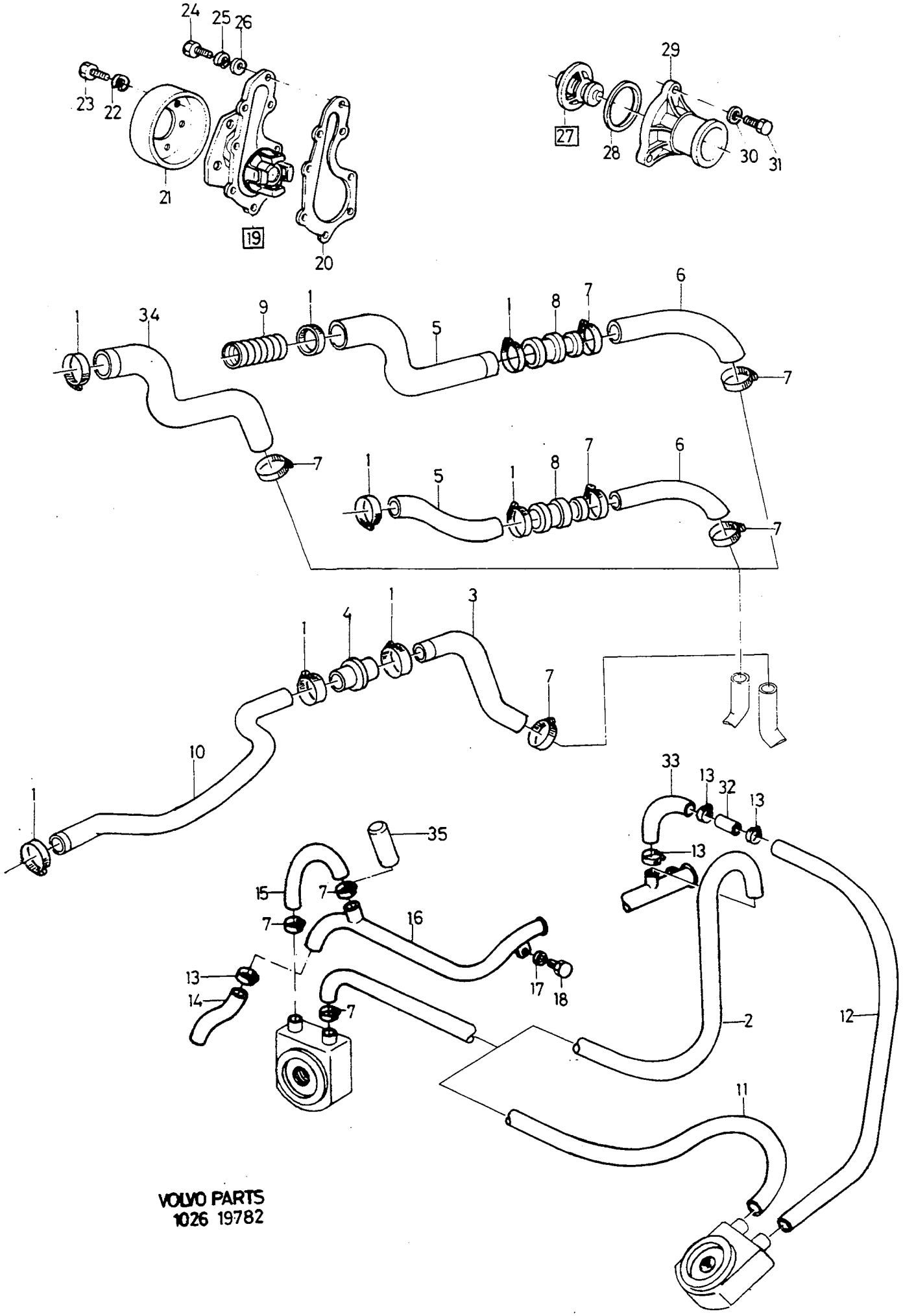

VOLVO PARTS
1026 19782

A	MAN.TRANS
B	AUTO.TRANS
C	
D	
E	

COOLING SYSTEM — KYLSYSTEM
MOTOR AND RELATED PARTS — MOTOR OCH RELATERADE DELAR

CH 072258-. B18 TURBO

Group / Grupp 26

Fig	Part No. / Artikel nr	Quantity / Antal A	B	C	D	E	PS	Description	Benämning	Notes / Anmärkning	SR
1	3283236-2	X	X	-	-	-		Clamp	Klämma		6
2	3453172-3	1	-	-	-	-		Hose	Slang		3
3	3449393-2	1	1	-	-	-		Hose	Slang		3
4	3200060-6	1	1	-	-	-		Connecting pipe	Anslutningsrör		3
5	*(3434652)*	1	-	-	-	-	SP	Hose	Slang	A.C. CH -168655 REPL 1 PCS 3451855-5, 1 PCS 3451854-8.	3
	3434654-4	-	1	-	-	-		Hose	Slang	A.C. CH -168655	3
	3451854-8	1	1	-	-	-		Hose	Slang	A.C. CH 168656-	2
6	*(3434653)*	1	1	-	-	-	SP	Hose	Slang	A.C. CH -168655 REPL 1 PCS 3451855-5, 1 PCS 3451854-8.	3
	3451855-5	1	1	-	-	-		Hose	Slang	A.C. CH 168656-	2
7	943472-1	X	X	-	-	-		Hose clamp	Slangklamma		2
8	3447019-5	1	1	-	-	-		Nipple	Nippel		3
9	3448042-6	1	1	-	-	-		Sleeve	Muff	CH -168655	3
10	3449392-4	1	1	-	-	-		Hose	Slang		3
11	3452459-5	-	1	-	-	-		Hose	Slang		3
12	3452458-7	-	1	-	-	-		Hose	Slang		3
13	943473-9	X	X	-	-	-		Hose clamp	Slangklamma		2
14	3344094-2	1	1	-	-	-		Hose	Slang	(8424004)	3
15	3463000-4	1	1	-	-	-		Hose	Slang	(3343067)	3
16	*(3343064)*	1	1	-	-	-	SP	Pipe	Rör	REPL 1 PCS 3345483-6, 1 PCS 3455687-8, 1 PCS 943471-3.	4
17	3105591-6	1	1	-	-	-		Washer	Bricka		2
18	*3103820*	1	1	-	-	-	OP	Bolt	Bult		2
☆ 19	3345626-0	1	1	-	-	-		Water pump kit	Vattenpumpsats	(3344251)	2
20	3344302-9	1	1	-	-	-		•Gasket	•Packning		1
21	3343885-4	1	1	-	-	-		Pulley	Remskiva		3
22	955949-3	3	3	-	-	-		Lock washer	Låsbricka		2
23	3344553-7	3	3	-	-	-		Screw	Skruv	(3342389)	2
24	3344114-8	9	9	-	-	-		Screw	Skruv		5
25	3277986-0	9	9	-	-	-		Washer	Bricka		2
26	960147-7	9	9	-	-	-		Washer	Bricka		2
27	3344617-0	1	1	-	-	-		Thermostat kit	Termostatsats	(3447030) CH -617173	1
	3345628-6	1	1					Thermostat kit	Termostatsats	CH 617174-	1
28	3287755-7	1	1	-	-	-		•Sealing ring	•Tätningsring		2
29	3342390-6	1	1	-	-	-		Housing	Hus		4
30	955948-5	3	3	-	-	-		Lock washer	Låsbricka		2
31	955274-6	3	3	-	-	-		Screw	Skruv		2
32	3343647-8	-	1	-	-	-		Nipple	Nippel		3
33	3445691-3	-	1	-	-	-		Hose	Slang	(3343648)	2
34	3451858-9	1	1	-	-	-		Hose	Slang	CH -307137	2
	3464751-1	1	1	-	-	-		Hose	Slang	CH 307138-	2
35	3455687-8	1	1	-	-	-		Plug	Propp		3

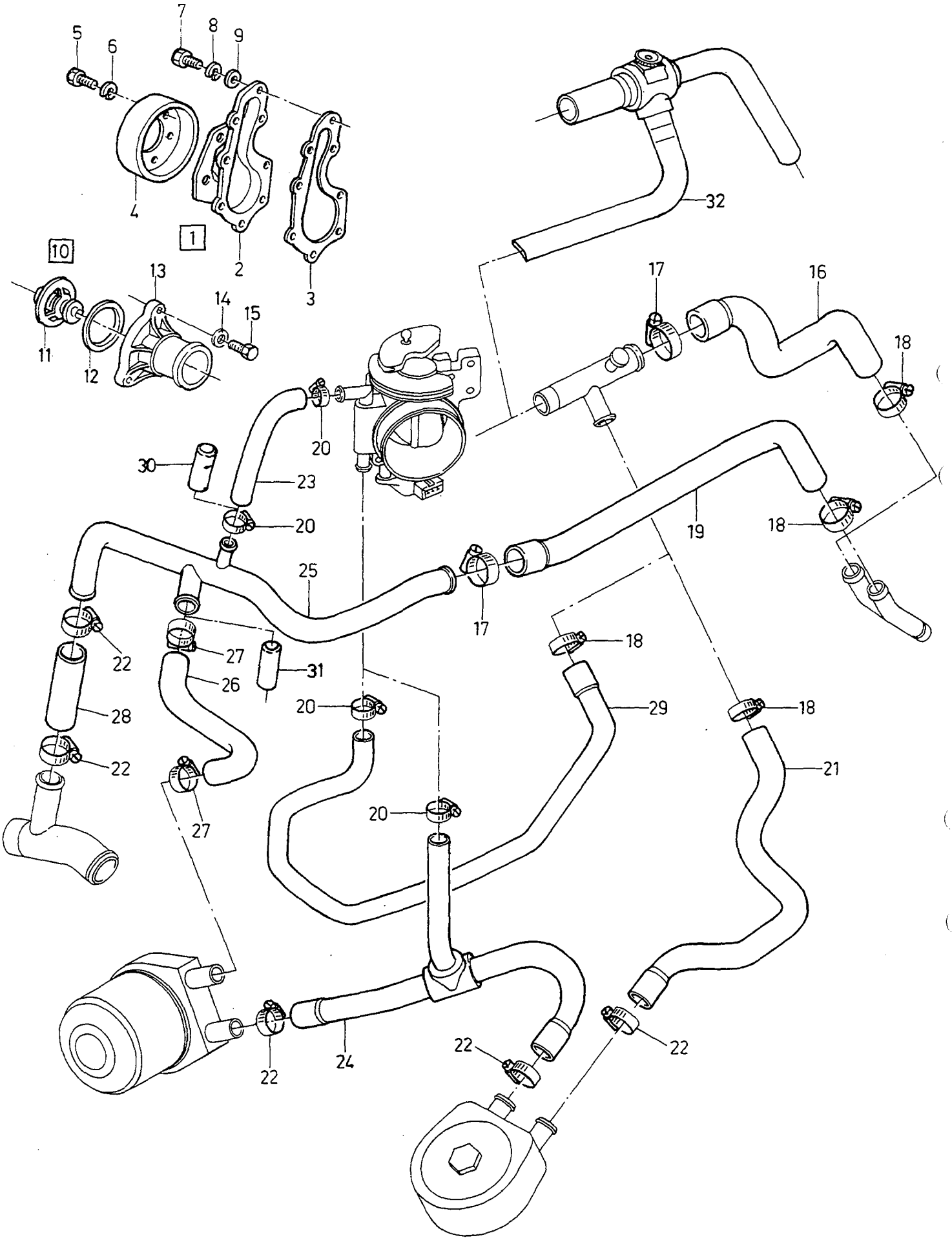

VOLVO PARTS
1026-19884

A	MAN.TRANS
B	AUTO.TRANS
C	
D	
E	

COOLING SYSTEM — KYLSYSTEM
MOTOR AND RELATED PARTS — MOTOR OCH RELATERADE DELAR

B20F

Group / Grupp 26

Page / Sida 287

Fig	Part No. / Artikel nr	Quantity / Antal A	B	C	D	E	PS	Description	Benämning	Notes / Anmärkning	SR
1	3344827-5	1	1	-	-	-		Water pump kit	Vattenpumpsats	(3344831)	2
2		-	-	-	-	-	NS	• Coolant pump	• Kylvätskepump		
3	3344302-9	1	1	-	-	-		• Gasket	• Packning		1
4	3343885-4	1	1	-	-	-		Pulley	Remskiva		3
5	3344553-7	3	3	-	-	-		Screw	Skruv		2
6	955949-3	3	3	-	-	-		Lock washer	Låsbricka		2
7	3344114-8	9	9	-	-	-		Screw	Skruv		5
8	3277986-0	9	9	-	-	-		Washer	Bricka		2
9	960147-7	9	9	-	-	-		Washer	Bricka		2
10	3344616-2	1	1	-	-	-		Thermostat kit	Termostatsats		1
11		-	-	-	-	-	NS	• Thermostat	• Termostat		
12	3287755-7	1	1	-	-	-		• Sealing ring	• Tätningsring		2
13	3342390-6	1	1	-	-	-		Housing	Hus		4
14	955948-5	1	1	-	-	-		Lock washer	Låsbricka		2
15	955274-6	1	1	-	-	-		Screw	Skruv		2
16	3464751-1	1	1	-	-	-		Hose	Slang	CH -384018	2
17	3283236-2	X	X	-	-	-		Clamp	Klämma		6
18	943472-1	X	X	-	-	-		Hose clamp	Slangklamma		2
19	3434489-5	1	1	-	-	-		Hose	Slang		2
20	943471-3	X	X	-	-	-		Hose clamp	Slangklamma		2
21	3452458-7	-	1	-	-	-		Hose	Slang	CH -384018	3
22	943474-7	X	X	-	-	-		Hose clamp	Slangklamma		2
23	3465192-7	1	1	-	-	-		Hose	Slang		3
24	3463543-3	1	-	-	-	-		Hose	Slang		3
	3463544-1	-	1	-	-	-		Hose	Slang		3
25	3460874-5	1	1	-	-	-		Pipe	Rör		4
26	3464273-6	1	1	-	-	-		Hose	Slang		3
27	943474-7	X	X	-	-	-		Hose clamp	Slangklamma		2
28	3344094-2	1	1	-	-	-		Hose	Slang		3
29	3459018-2	1	-	-	-	-		Hose	Slang	CH -384018	3
30	3455687-8	1	1	-	-	-		Plug	Propp		3
31	3430519-3	1	1	-	-	-		Plug	Propp		3
32	3466430-0	1	-	-	-	-		Hose excluding oil cooler	Slang exc. oljekylare	CH 384019-	2
	3466431-8	1	-	-	-	-		Hose including oil cooler	Slang incl.oljekylare	CH 384019-	2
	3466432-6	-	1	-	-	-		Hose	Slang	CH 384019-	2
33		1	1	-	-	-		Pipe	Rör	SEE 21 • 107	
34		1	1	-	-	-		Gasket	Packning	SEE 21 • 107	
35		1	1	-	-	-		Screw	Skruv	SEE 21 • 107	

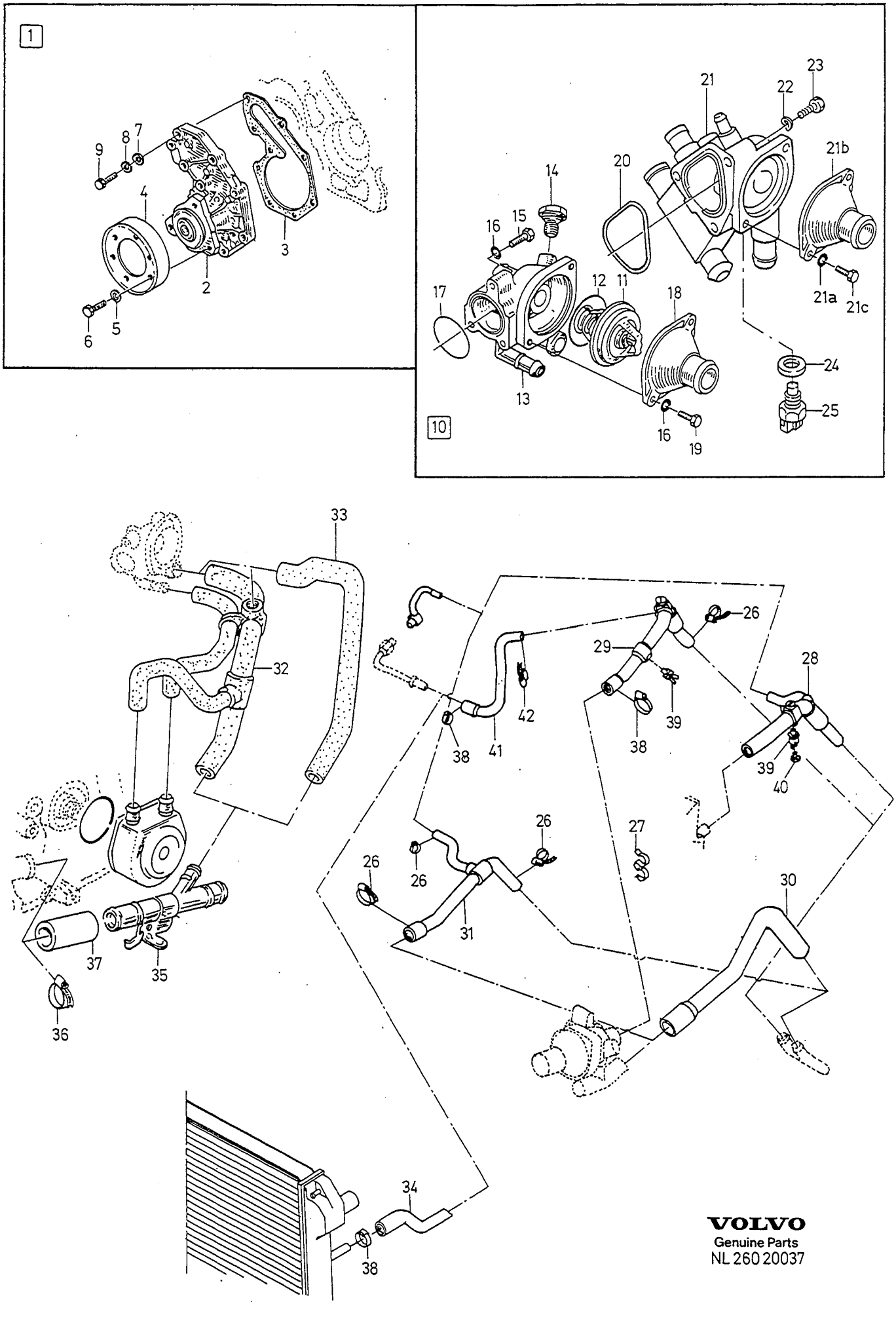

VOLVO
Genuine Parts
NL 260 20037

A
B
C
D
E

COOLING SYSTEM
MOTOR AND RELATED PARTS

KYLSYSTEM
MOTOR OCH RELATERADE DELAR

Group
Grupp
26

Page
Sida
289

D19T

Fig	Part No. Artikel nr	Quantity / Antal A	B	C	D	E	PS	Description	Benämning	Notes Anmärkning	SR
1	3344827-5	1	-	-	-	-		Water pump kit	Vattenpumpsats		2
2		-	-	-	-	-	NS	• Coolant pump	• Kylvätskepump		
3	3344302-9	1	-	-	-	-		• Gasket	• Packning		1
4	3343105-7	1	-	-	-	-		Pulley	Remskiva		3
5	955949-3	1	-	-	-	-		Lock washer	Låsbricka		2
6	3344553-7	1	-	-	-	-		Screw	Skruv		2
7	960147-7	9	-	-	-	-		Washer	Bricka		2
8	3277986-0	9	-	-	-	-		Washer	Bricka		2
9	3344114-8	9	-	-	-	-		Screw	Skruv		5
10	3470390-0	1	-	-	-	-		Thermostat	Termostat	83°C. -1994	1
	3485203-8	1	-	-	-	-		Thermostat	Termostat	(3345629) 89°C. -1994	2
	3473479-8	1	-	-	-	-		Thermostat	Termostat	83°C. CH 600001-617193	1
	3345628-6	1	-	-	-	-		Thermostat kit	Termostatsats	89°C. CH 617194-	1
11		-	-	-	-	-	NS	• Thermostat	• Termostat		
12		-	-	-	-	-	NS	• O-ring	• O-ring		
13	3470389-2	1	-	-	-	-		Housing	Hus	-1994	4
14	3560027-9	1	-	-	-	-		Plug	Propp	-1994	2
15	940101-9	1	-	-	-	-		Screw	Skruv		2
16	955948-5	2	-	-	-	-		Lock washer	Låsbricka		2
17	3470391-8	1	-	-	-	-		Seal ring	Tatningsring		2
18	3345338-2	2	-	-	-	-		Housing	Hus	-1994	4
19	955272-0	2	-	-	-	-		Screw	Skruv		2
☆ 20	3345566-8	1	-	-	-	-		Sealing ring	Tätningsring		2
21	3473480-6	1	-	-	-	-		Housing	Hus	EXC A.C. 1995-	4
	3473481-4	1	-	-	-	-		Housing	Hus	A.C. 1995-	4
21a	955948-5	2	-	-	-	-		Lock washer	Låsbricka		2
21b	3473482-2	1	-	-	-	-		Housing	Hus		4
21c	955272-0	2	-	-	-	-		Screw	Skruv		2
22	955948-5	3	-	-	-	-		Lock washer	Låsbricka		2
23	940101-9	3	-	-	-	-		Screw	Skruv		2
24	3457305-5	1	-	-	-	-		Gasket	Packning		5
25	3345511-4	1	-	-	-	-		Sensor	Givare		3
26	943472-1	X	-	-	-	-		Hose clamp	Slangklamma		2
27	3120692-3	1	-	-	-	-		Clamp	Klämma		2
28	3475450-7	1	-	-	-	-		Hose	Slang	EXC E.G.R.	2
	3475876-3	1	-	-	-	-		Hose	Slang	E.G.R.	2
29	3474027-4	1	-	-	-	-		Hose	Slang	EXC E.G.R.	2
	3473507-6	1	-	-	-	-		Hose	Slang	E.G.R.	2
30	3475524-9	1	-	-	-	-		Hose	Slang	-1994	2
31	3473508-4	1	-	-	-	-		Hose	Slang	1995-	2
32	3473414-5	1	-	-	-	-		Hose	Slang	-1994	3
☆	3473483-0	1	-	-	-	-		Hose	Slang	EXC AIRCO, 1995-	3
☆	3473483-0	1	-	-	-	-		Hose	Slang	AIRCO, 1995-	3
☆ 33	3473484-8	1	-	-	-	-		Hose	Slang		3
34	3475882-1	1	-	-	-	-		Hose	Slang	EXC A.C.	3
35	3345364-8	1	-	-	-	-		Pipe	Rör		4
36	943471-3	1	-	-	-	-		Hose clamp	Slangklamma		2
37	3345367-1	1	-	-	-	-		Hose	Slang		3
38	943474-7	3	-	-	-	-		Hose clamp	Slangklamma		2
39	3475582-7	1	-	-	-	-		Valve	Ventil		4
40	3475457-2	1	-	-	-	-		Plug	Propp		3
41	3473936-7	1	-	-	-	-		Hose	Slang	1995-	2
42	943471-3	1	-	-	-	-		Hose clamp	Slangklamma		2

1

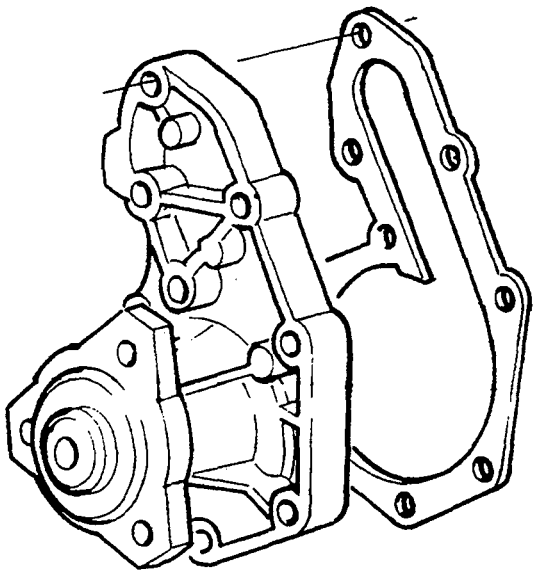

VOLVO PARTS
1026 19463

A		REPAIR KITS COOLING SYSTEM REPARATIONSSATS KYLSYSTEM	Group Grupp 26
B			
C			Page Sida 291
D			
E			

	Fig	Part No. Artikel nr	Quantity / Antal A	B	C	D	E	PS	Description	Benämning	Notes Anmärkning	SR
☆	1	3345626-0	1	-	-	-	-		Water pump kit	Vattenpumpsats	(3344251) EXC B18U, B20F.	2
		3344827-5	1	-	-	-	-		Water pump kit	Vattenpumpsats	B18U,B20F	2

ENGINE CONTROLS / MOTORREGLAGE

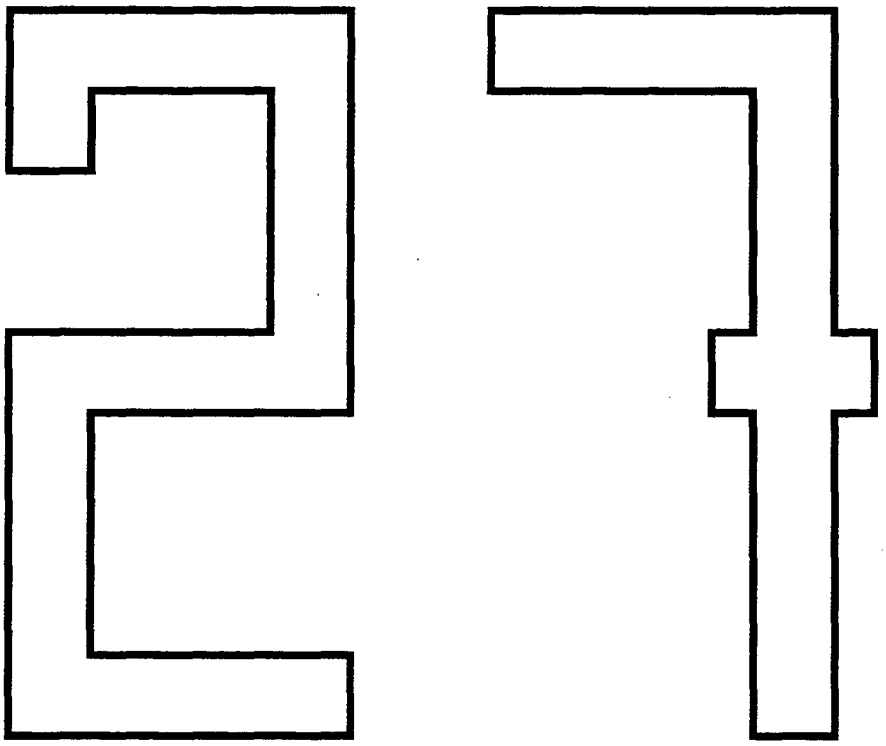

A
B
C
D
E

SUB GROUP
ENGINE CONTROLS

UNDERGRUPP
MOTORREGLAGE

Group
Grupp
27

Page
Sida
293

Fig	Part No. Artikel nr	Quantity / Antal					P S	Description	Benämning	Notes Anmärkning	S R
		A	B	C	D	E					
		-	-	-	-	-		Acc. and choke control	Gas och chokereglage	SEE 27 - 295	
		-	-	-	-	-		Vacuum speed reg. system ... A.C, B18KPD	Vakuum varvtalsreglersystem . A.C, B18KPD	SEE 27 - 299	
		-	-	-	-	-		Accessory	Tillbehör		
		-	-	-	-	-		Cruise control	Konstantfarthållare	SEE 27 - 301	

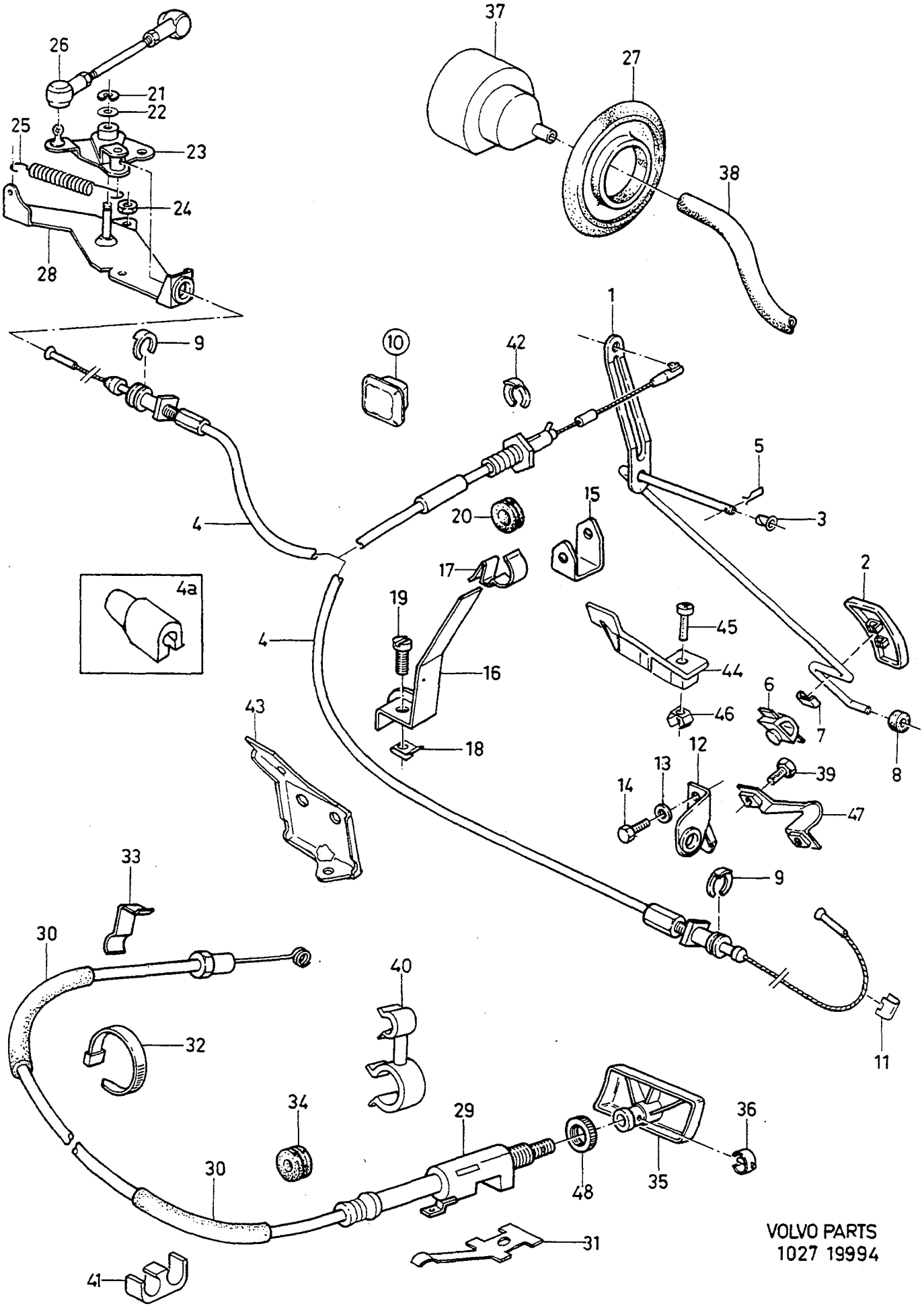

VOLVO PARTS
1027 19994

A	B18K,B18KP
B	B18E,F,EP,FP,B16F
C	B18FT
D	B18U
E	B20F,D19T

ACC. AND CHOKE CONTROL — GAS OCH CHOKEREGLAGE

Group / Grupp 27

Page / Sida 295

Fig	Part No. / Artikel nr	Quantity / Antal A	B	C	D	E	PS	Description	Benämning	Notes / Anmärkning	SR
1	3412066-7	1	1	1	1	-		Accelerator pedal	Gaspedal		3
	3454123-5	1	1	1	1	-		Accelerator pedal	Gaspedal	R.H.D. CH -284813	3
	3464172-0	1	1	1	1	1		Accelerator pedal	Gaspedal	R.H.D. CH 284814-	3
2	3415774-3	1	1	1	1	-		Pad	Pad		3
	3451585-8	1	1	1	1	-		Pad	Pad	R.H.D	3
3	3412439-6	2	2	2	2	-		Bearing bushing	Lagerbussning		3
4	3453660-7	1	-	-	-	-		Throttle control cable	Gasreglagewire	(3414800) L.H.D. CH -060500	5
	3453660-7	1	-	-	-	-		Throttle control cable	Gasreglagewire	L.H.D CH 060501-250199	5
	3471381-8	1	-	-	-	-		Throttle control cable	Gasreglagewire	L.H.D. 1992-	5
	3471717-3	1	-	-	-	-		Throttle control cable	Gasreglagewire	R.H.D. CH -284813	5
	3464653-9	1	-	-	-	-		Throttle control cable	Gasreglagewire	R.H.D. CH 284814-	5
	3459140-4	-	1	-	-	-		Throttle control cable	Gasreglagewire	L.H.D. B18E,F	5
	3459142-0	-	1	-	-	-		Throttle control cable	Gasreglagewire	R.H.D. B18E	5
	3453521-1	-	1	-	-	-		Throttle control cable	Gasreglagewire	L.H.D. -1991 B18EP,FP,B16F	5
	3471379-2	-	1	-	-	-		Throttle control cable	Gasreglagewire	L.H.D. 1992- B18EP,FP,B16F	5
	3453522-9	-	1	-	-	-		Throttle control cable	Gasreglagewire	R.H.D. CH -284813	5
	3464652-1	-	1	1	-	-		Throttle control cable	Gasreglagewire	R.H.D. CH 284814-336999	5
	3472341-1	-	1	1	-	-		Throttle control cable	Gasreglagewire	R.H.D. 1993-	1
	3457767-6	-	-	1	-	-		Throttle control cable	Gasreglagewire	L.H.D. CH -180434	5
	3453521-1	-	-	1	-	-		Throttle control cable	Gasreglagewire	L.H.D. CH 180434-250199	5
	3471379-2	-	-	1	-	-		Throttle control cable	Gasreglagewire	L.H.D. 1992-	5
	3457768-4	-	-	1	-	-		Throttle control cable	Gasreglagewire	R.H.D. CH -180434	5
	3453522-9	-	-	1	-	-		Throttle control cable	Gasreglagewire	R.H.D. CH -284813	5
	3471378-4	-	-	-	1	-		Throttle control cable	Gasreglagewire	L.H.D	5
	3457656-1	-	-	-	1	-		Throttle control	Gasreglage	R.H.D. CH -284813	5
	3464654-7	-	-	-	1	-		Throttle control cable	Gasreglagewire	R.H.D. CH 284814-	5
	3471380-0	-	-	-	-	1		Throttle control cable	Gasreglagewire	(3463577) L.H.D. B20F	5
	3462514-5	-	-	-	-	1		Throttle control cable	Gasreglagewire	R.H.D. B20F	5
	(3475424)	-	-	-	-	1	SP	Throttle control cable	Gasreglagewire	(3475891) L.H.D. D19T. -1994 REPL 1 PCS 3475463-0, 1 PCS 3474369-0.	5
	3475463-0	-	-	-	-	1		Throttle control cable	Gasreglagewire	L.H.D. D19T. 1995-	5
	(3475425)	-	-	-	-	1	SP	Throttle control cable	Gasreglagewire	R.H.D. D19T. -1994 REPL 1 PCS 3475464-8, 1 PCS 3474369-0.	5
	3475464-8	-	-	-	-	1		Throttle control cable	Gasreglagewire	R.H.D. D19T. 1995-	5
4a	3474369-0	-	-	-	-	1		Cap	Överfall	D19T. 1995-	5
5	3121446-3	1	1	1	1	1		Split pin	Saxpinne		3
6	3415471-6	1	1	1	1	1		Stop	Stopp		3
7	3446614-4	1	-	-	-	-		Clip	Clips		2
	3417029-0	-	2	2	2	-		Clip	Clips		2
8	3432802-1	1	1	1	1	1		Rubber cap	Gummihatt		3
9	947515-3	1	1	1	1	1		E-circlip	Spårryttare		2
10		-	-	-	-	-		Rubber cap	Gummihatt	R.H.D SEE 89•1007	
11	3121016-4	-	1	1	-	-		Clip	Clips		2
12	3342413-6	-	1	-	-	-		Bracket	Konsol		3
13	3342414-4	-	2	-	-	-		Washer	Bricka		2
14	3121559-3	-	2	-	-	-		Bolt	Bult		2
	3344264-1	-	1	-	-	-		Bolt	Bult	B18EP,B18FP	2
15	3456727-1	-	-	1	-	-		Bracket	Konsol	INCL B18EP,B18FP	3
16	3436844-9	-	1	-	-	-		Bracket	Konsol	CH -337031	3
	3466971-3	-	1	-	-	-		Bracket	Konsol	CH 337032-	3
17	3273610-0	-	1	-	-	-		Clip	Clips	L.H.D	2
	3121794-6	-	1	-	-	-		Clamp	Klämma	R.H.D	3
18	3275345-1	-	1	-	-	-		Nut	Mutter		4

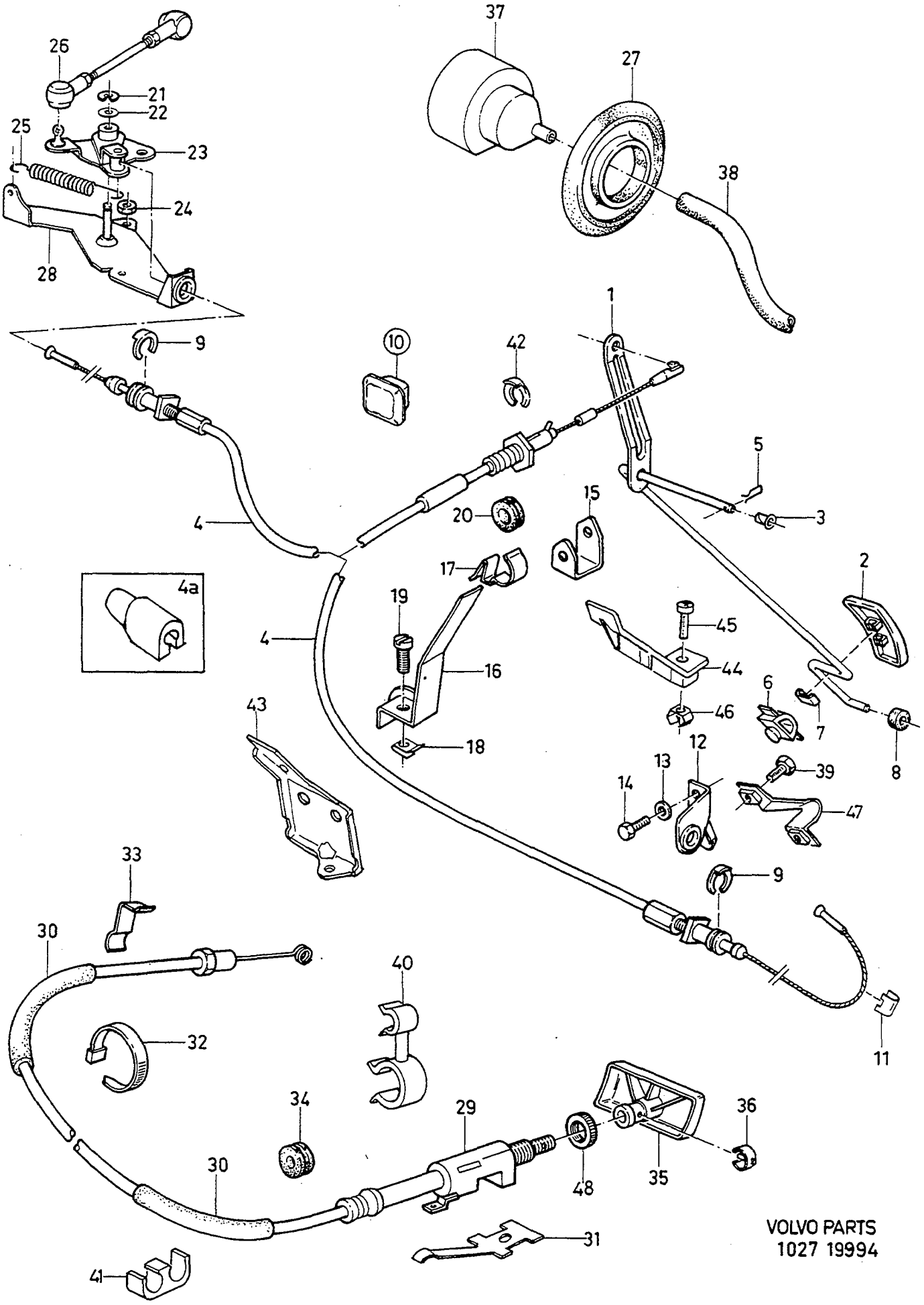

VOLVO PARTS
1027 19994

A	B18K,B18KP
B	B18E,F,EP,FP,B16F
C	B18FT
D	B18U
E	B20F,D19T

ACC. AND CHOKE CONTROL — GAS OCH CHOKEREGLAGE

Group / Grupp: 27

Page / Sida: 297

Fig	Part No. / Artikel nr	Quantity / Antal A	B	C	D	E	PS	Description	Benämning	Notes / Anmärkning	SR
19	955126-8	-	1	-	-	-		Screw	Skruv		2
20	3923156-8	-	1	1	-	-		Rubber cap	Gummihatt	(3120447)	3
	3462173-0	-	-	-	1	1		Rubber seal	Gummiläpp		4
21	951669-1	1	-	-	-	-		E-circlip	Spårryttare		2
22	3103860-7	1	-	-	-	-		Washer	Bricka		2
23	3342119-9	1	-	-	-	-		Lever	Hävarm		3
24	949278-6	1	-	-	-	-		Flange lock nut	Flänslåsmutter	(3342407)	2
25	3343749-2	1	-	-	-	-		Spring	Fjäder		5
26	3343748-4	1	-	-	-	-		Rod	Stång		2
27	3446657-3	1	-	-	-	-		Rubber cap	Gummihatt		3
28	3343747-6	1	-	-	-	-		Bracket	Konsol		3
29	*(3445871)*	1	-	-	-	-	SP	Choke cable	Chokewire	(3445877) -1991 REPL BY: L.H.D. 1 PCS 3467286-5, R.H.D. 1 PCS 3467287-3.	2
	3467286-5	1	-	-	-	-		Choke cable	Chokewire	(3463579) L.H.D. CH 250200-294001	2
	3467287-3	1	-	-	-	-		Choke cable	Chokewire	(3463580) R.H.D. CH 250200-294001	2
	3467286-5	1	-	-	-	-		Choke cable	Chokewire	L.H.D. CH 294002-	2
	3467287-3	1	-	-	-	-		Choke cable	Chokewire	R.H.D. CH 294002-	2
30	3445888-5	3	-	-	-	-		•Protecting hose	•Skyddsslang		3
31	3344948-9	1	-	-	-	-		•Slip contact	•Släpkontakt	CH 294002-	2
32	3121545-2	1	-	-	-	-		Clamp	Klämma	R.H.D	2
33	3121212-9	1	-	-	-	-		Cable clamp	Ledningsklammer		3
34	3105284-8	1	-	-	-	-		Rubber cap	Gummihatt		2
35	3445229-2	1	-	-	-	-		Knob	Knopp	L.H.D	2
	3453586-4	1	-	-	-	-		Knob	Knopp	R.H.D	2
36	3445887-7	1	-	-	-	-		Clip	Clips		3
37	3446535-1	1	-	-	-	-		Cold start device	Kallstartanordning		3
38	3446537-7	1	-	-	-	-		Hose	Slang		2
39	972034-3	2	2	2	-	-		Six point socket screw	Sextandhålskruv	(958281) R.H.D	2
40		-	-	-	-	-		Clamp	Klamma	SEE 37•457	
41	3121251-7	2	-	-	-	-		Clamp	Klämma	R.H.D	2
42	947515-3	1	1	1	1	1		E-circlip	Spårryttare	L.H.D	2
	3121776-3	1	-	-	1	-		Clip	Clips	R.H.D	3
43	3466971-3	1	1	1	1	-		Bracket	Konsol		3
44	3436100-6	1	1	1	-	-		Stop	Stopp	R.H.D	3
45	972034-3	1	1	1	-	-		Six point socket screw	Sextandhålskruv	(958281) R.H.D	2
46	3269355-8	1	1	1	-	-		Nut plate	Mutterplåt	R.H.D	6
47	3436100-6	1	1	1	-	-		Stop	Stopp	R.H.D	3
48	3121511-4	1	-	-	-	-		Nut	Mutter	L.H.D	2
	3270137-7	1	-	-	-	-		Nut	Mutter	R.H.D	2

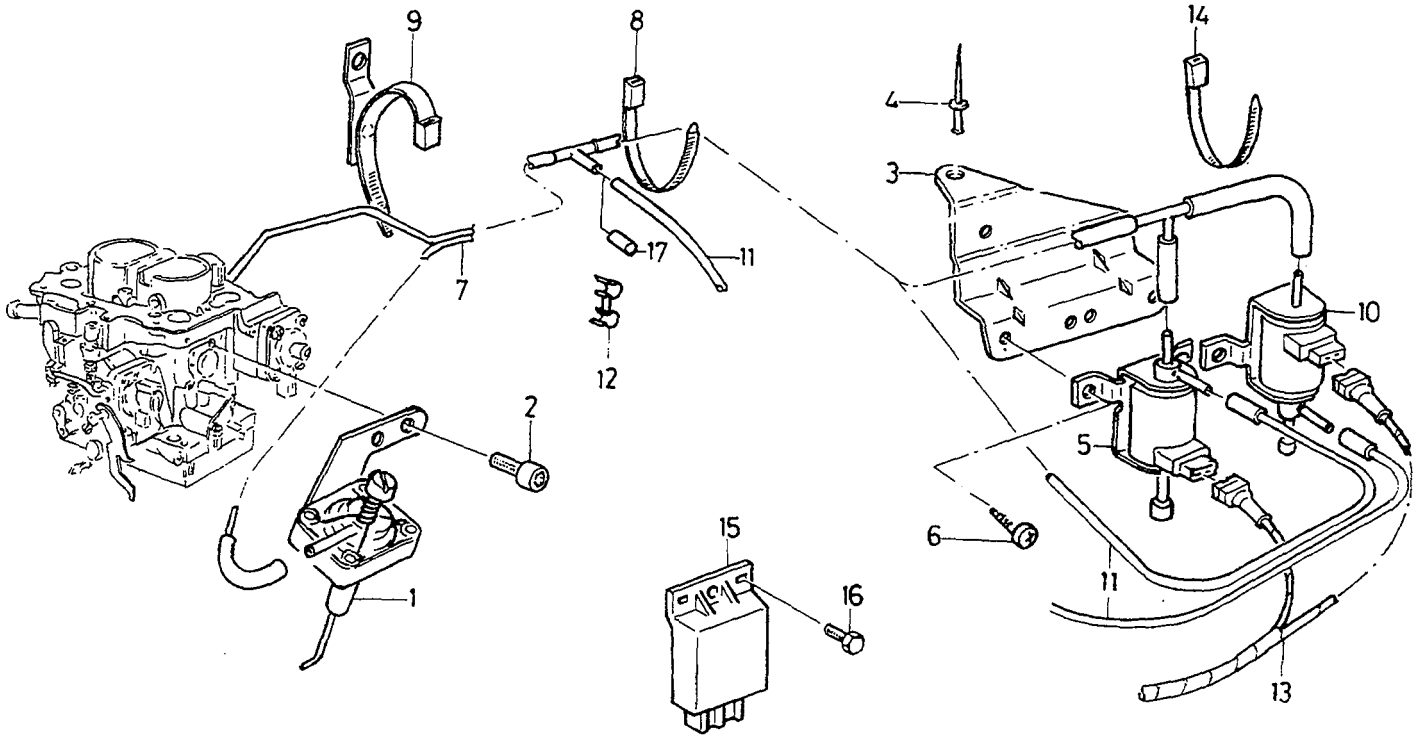

VOLVO PARTS
1027 19482

A
B
C
D
E

VACUUM SPEED REG. SYSTEM — VAKUUM VARVTALSREGLERSYSTEM

Group / Grupp 27

Page / Sida 299

B18KP

Fig	Part No. Artikel nr	Quantity / Antal A	B	C	D	E	PS	Description	Benämning	Notes Anmärkning	SR
1	3456581-2	1	-	-	-	-		Throttle disc	Spjällskiva		3
2	3123120-2	2	-	-	-	-		Screw	Skruv		3
3	3455969-0	1	-	-	-	-		Bracket	Konsol		3
4	3200663-7	2	-	-	-	-		Rivet	Nit		3
5	3456584-6	1	-	-	-	-		Valve	Ventil		3
6	956058-2	4	-	-	-	-		Screw	Skruv		2
7	3463492-3	1	-	-	-	-		Hose	Slang		3
8	3120433-2	1	-	-	-	-		Clamp	Klämma		4
9	3123112-9	1	-	-	-	-		Clamp	Klämma		3
10	3461343-0	1	-	-	-	-		Valve	Ventil		3
11	3269016-6	X	-	-	-	-		Hose	Slang		3
12	3120535-4	2	-	-	-	-		Clip	Clips		3
13	3461364-6	1	-	-	-	-		Cable harness	Ledningsmatta	CH -219720	3
	3462365-2	1	-	-	-	-		Cable harness	Ledningsmatta	CH 219721-	3
14	948211-8	3	-	-	-	-		Strip clamp	Bandklamma	(3272305)	2
15	3292959-8	1	-	-	-	-		Relay	Relä		2
16	3122413-2	1	-	-	-	-		Bolt	Bult		3
17	3449810-5	1	-	-	-	-		Plug	Propp		3

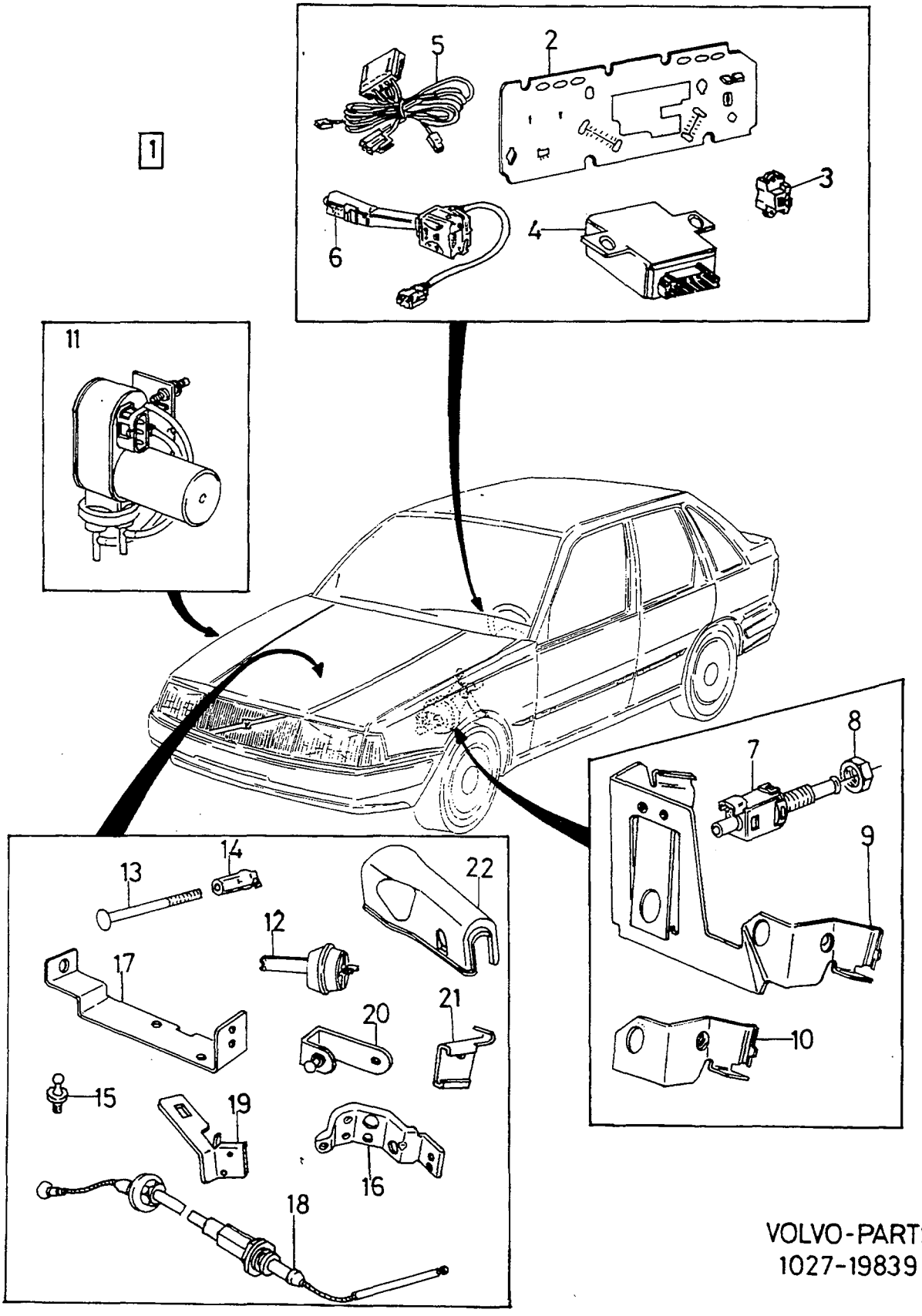

VOLVO-PARTS
1027-19839

A
B
C
D
E

CRUISE CONTROL — KONSTANTFARTHÅLLARE

Group / Grupp 27

Page / Sida 301

Fig	Part No. Artikel nr	Quantity / Antal A	B	C	D	E	PS	Description	Benämning	Notes Anmärkning	SR
1		-	-	-	-	-	NS	Cruise control set	Konstantfarthållare sats	EXC CARB, CVT CH 185081-	
2	3345013-1	1	-	-	-	-		• Wiring plate	• Ledningsplatta	1) (3344812)	3
	3345014-9	1	-	-	-	-		• Wiring plate	• Ledningsplatta	2) (3344811)	3
3	3344671-7	1	-	-	-	-		• Sensor	• Givare	1)	3
☆ 4	3464465-8	1	-	-	-	-		• Control unit	• Automatikenhet	3)	6
☆	3464466-6	1	-	-	-	-		• Control unit	• Automatikenhet	1)	6
5	3464565-5	1	-	-	-	-		• Cable harness	• Ledningsmatta	3) L.H.D	6
	3464566-3	1	-	-	-	-		• Cable harness	• Ledningsmatta	1) L.H.D	6
	3465497-0	1	-	-	-	-		• Cable harness	• Ledningsmatta	3) R.H.D	6
	3464726-3	1	-	-	-	-		• Cable harness	• Ledningsmatta	1) R.H.D	6
6	3402175-8	1	-	-	-	-		• Switch	• Strömställare		2
7	3412766-2	2	-	-	-	-		• Air vent valve	• Avluftningsventil		3
8	3121192-3	2	-	-	-	-		• • Nut	• • Mutter		2
☆ 9	3464903-8	1	-	-	-	-		• Bracket	• Bärjärn	L.H.D, MAN.TRANS	6
☆	3467524-9	1	-	-	-	-		• Bracket	• Bärjärn	R.H.D, MAN.TRANS	6
10	3464904-6	1	-	-	-	-		• Bracket	• Bärjärn	L.H.D, AUTO.TRANS	6
	3467523-1	1	-	-	-	-		• Bracket	• Bärjärn	R.H.D, AUTO.TRANS	6
11	3412773-8	1	-	-	-	-		• Vacuum pump	• Vakuumpump		4
☆ 12	3464246-2	1	-	-	-	-		• Vacuum valve	• Vakuumventil		6
13	3470486-6	1	-	-	-	-		• Rod	• Stång	LG 55 mm	6
☆	3465631-4	1	-	-	-	-		• Rod	• Stång	LG 111 mm	6
☆ 14	3464568-9	1	-	-	-	-		• Link	• Länk		6
15	3121048-7	1	-	-	-	-		• Ball socket	• Kulskål		3
☆ 16	3468366-4	1	-	-	-	-		• Bracket	• Bärjärn	EXC B18U,B20F	6
	3470192-0	1	-	-	-	-		• Bracket	• Bärjärn	B20F	6
☆ 17	3467356-6	1	-	-	-	-		• Bracket	• Bärjärn	B18U	6
☆ 18	3467694-0	1	-	-	-	-		• Throttle control	• Gasreglage		6
☆ 19	3467533-0	1	-	-	-	-		• Bracket	• Bärjärn		6
☆ 20	3467534-8	1	-	-	-	-		• Bracket	• Bärjärn		6
☆ 21	3468492-8	1	-	-	-	-		• Bracket	• Bärjärn		6
☆ 22	3468493-6	1	-	-	-	-		• Cap	• Överfall	B18U	6

1) Mech. speedometer / Mek. hastighetsmätare
2) With airbag. / Med airbag.
3) Electric speedometer / El. hastighetsmätare

IGNITION AND CONTROL SYSTEMS / TÄND- OCH REGLERSYSTEM

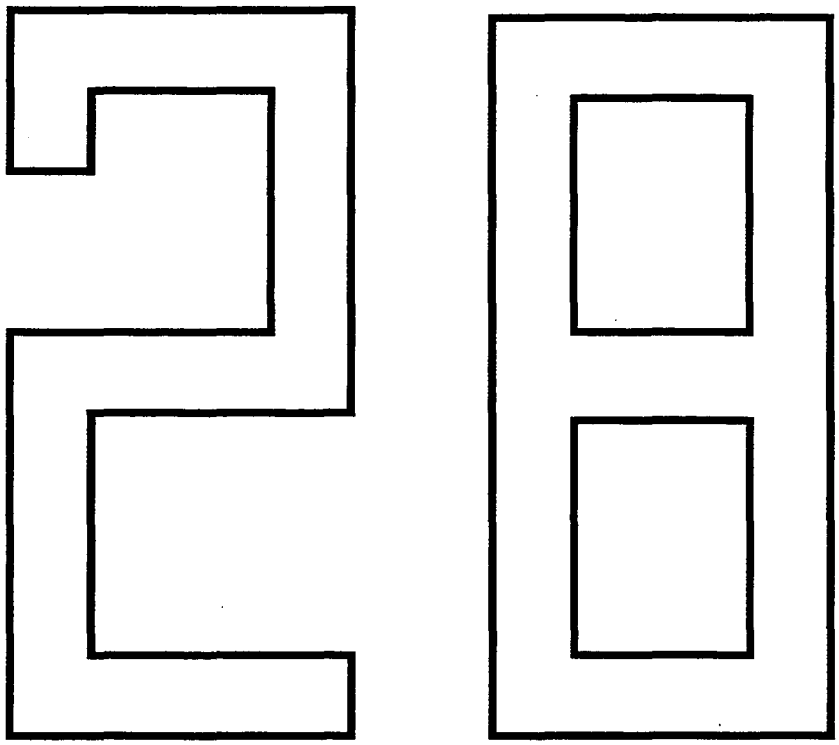

A
B
C
D
E

SUB GROUP
IGNITION AND CONTROL SYSTEMS

UNDERGRUPP
TÄND- OCH REGLERSYSTEM

Group
Grupp
28

Page
Sida
303

Fig	Part No. Artikel nr	Quantity / Antal A	B	C	D	E	P S	Description	Benämning	Notes Anmärkning	S R
		-	-	-	-	-		Ignition system	Tändsystem	SEE 28 • 305	
		-	-	-	-	-		Control system for engine	Kontrollsystem för motor		
								B18E,F,CARB	B18E,F,CARB	SEE 28 • 307	
								B18 TURBO	B18 TURBO	SEE 28 • 309	
								B16F,B18EP,FP,U	B16F,B18EP,FP,U	SEE 28 • 313	
								B20F	B20F		
		-	-	-	-	-		Glow plug	Glödstift	SEE 28 • 317	
								D19T	D19T		

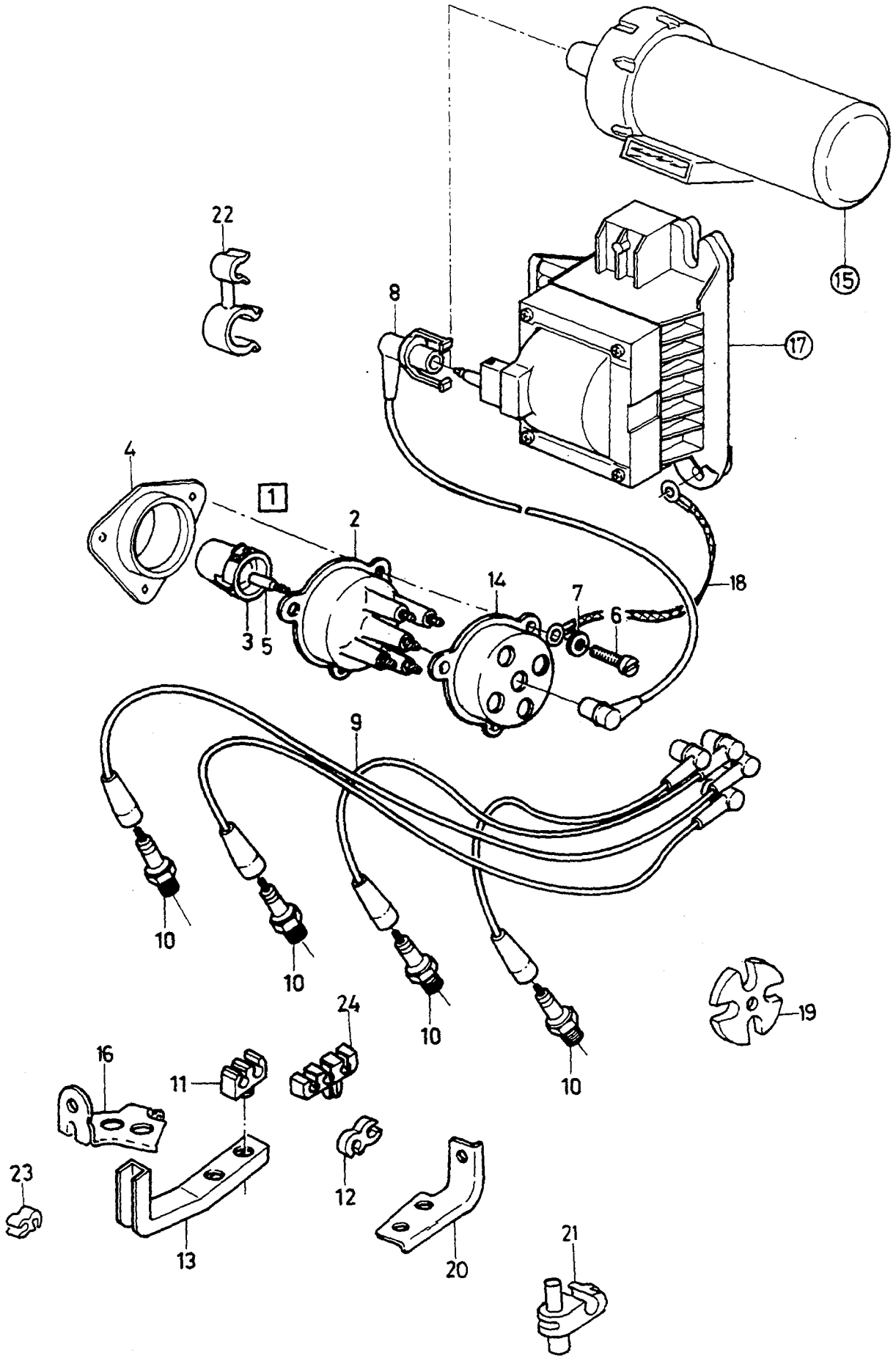
22
15
8
17
4
1
2
18
14
7
6
3
5
9
10
10
10
10
24
19
16
11
23
12
13
20
21

A
B
C
D
E

IGNITION SYSTEM — TÄNDSYSTEM

Group / Grupp 28

Page / Sida 305

Fig	Part No. Artikel nr	Quantity / Antal A	B	C	D	E	PS	Description	Benämning	Notes Anmärkning	SR
1	3344523-0	1	-	-	-	-		Distributor	Fördelare		3
2	3342862-4	1	-	-	-	-		• Distributor cap	• Fördelarlock		1
3	3449620-8	1	-	-	-	-		• Rotor	• Rotor	(3342863)	1
4	3342864-0	1	-	-	-	-		• Seal	• Tätning		2
5	3342162-9	1	-	-	-	-		• Carbon brush	• Elborste		2
6	955274-6	3	-	-	-	-		Screw	Skruv		2
7	955892-5	3	-	-	-	-		Washer	Bricka		2
8	3418154-5	1	-	-	-	-		High voltage cable	Högspänningsledning	EXC B18FT,FTM	1
	3433362-5	1	-	-	-	-		High voltage cable	Högspänningsledning	B18FT,FTM	1
9	3342846-7	1	-	-	-	-		Ignition cable kit	Tändledningsats		3
10	3344473-8	1	-	-	-	-		Spark plug kit	Tändstiftsats	B18K,KD,KP,KPD,EP,FP, B16F,B18F,U.	1
	3344899-4	1	-	-	-	-		Spark plug kit	Tändstiftsats	B18E,ED,TURBO,B20F.	1
11	3342547-1	2	-	-	-	-		Clip	Clips		2
12	3342548-9	3	-	-	-	-		Clip	Clips		2
13	3342549-7	1	-	-	-	-		Bracket	Konsol	EXC B18FT,FTM	2
	3343057-0	1	-	-	-	-		Bracket	Konsol	B18FT,FTM	2
14	3449925-1	1	-	-	-	-		Dust cap	Dammkåpa	(3432575)	3
15		-	-	-	-	-		Ignition coil	Tändspole	SEE 28 • 309	
16		1	-	-	-	-	NS	Bracket	Konsol		
17		-	-	-	-	-		Control unit	Styrenhet		
								B18E,F,K,KD,KP	B18E,F,K,KD,KP	SEE 28 • 307	
								B18EP,FP	B18EP,FP	SEE 28 • 313	
18	3435307-8	1	-	-	-	-		Earth cable	Stomledning	(3470633)	3
19	3342142-1	1	-	-	-	-		Retainer	Hållare	B18K,KP,KPD	2
20	3456050-8	1	-	-	-	-		Bracket	Konsol	EXC B18K,KP,KPD	2
21	3121943-9	1	-	-	-	-		Clip	Clips	R.H.D	3
22	3416235-4	1	-	-	-	-		Clamp	Klämma	B18FT	2
23	3344851-5	1	-	-	-	-		Clamp	Klämma	B18U	5
24	3473213-1	1	-	-	-	-		Clip	Clips		2

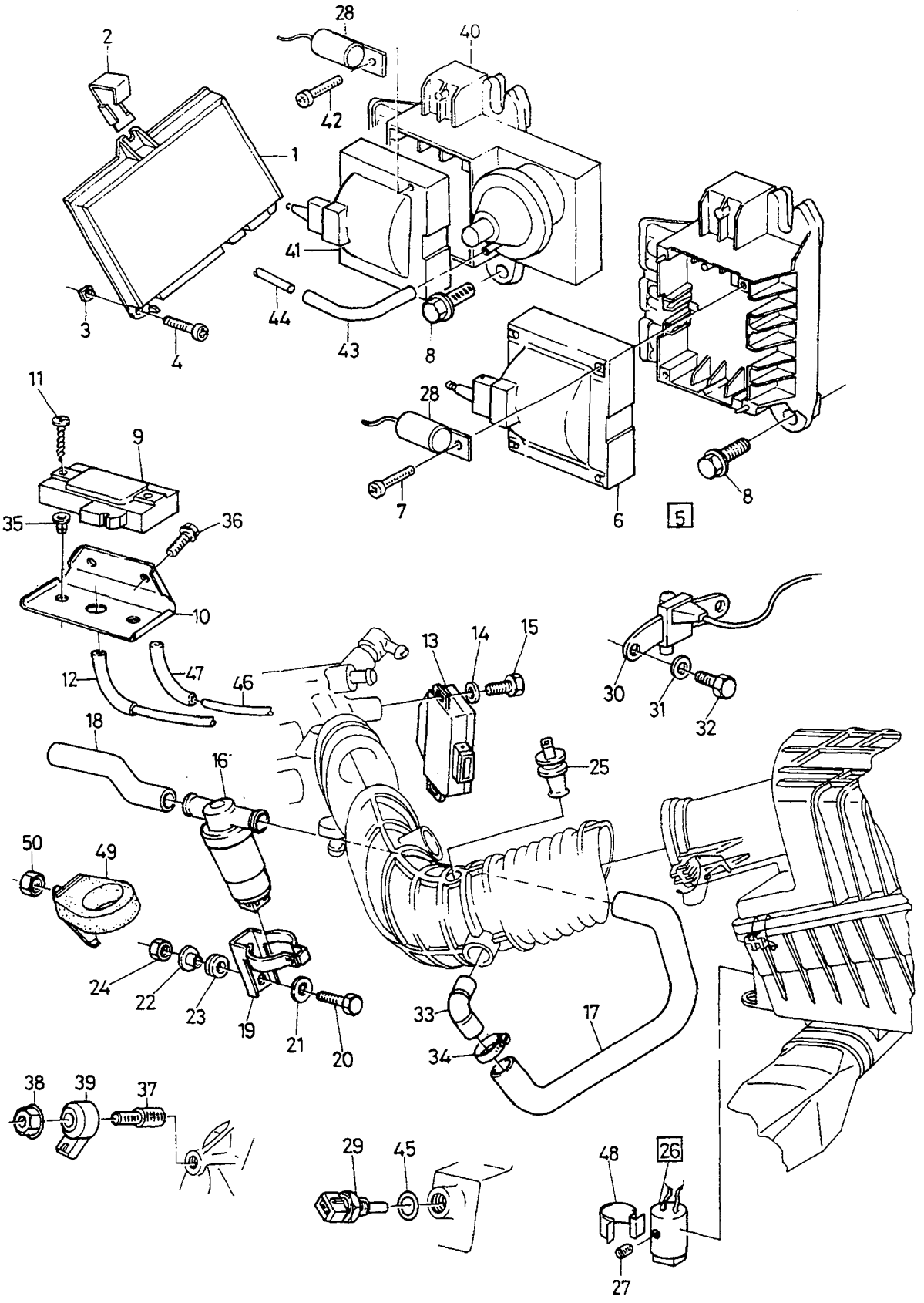

VOLVO PARTS
1028 19437

A	B18KP,KPD
B	B18E
C	B18F
D	B18K,B18KD
E	

CONTROL SYSTEM FOR ENGINE — KONTROLLSYSTEM FÖR MOTOR

Group / Grupp 28

Page / Sida 307

Fig	Part No. / Artikel nr	Quantity / Antal A	B	C	D	E	PS	Description	Benämning	Notes / Anmärkning	SR
1	9031282-8	-	1	-	-	-	EU	Control unit	Automatikenhet	(3436507)	3
	9031290-1	-	-	1	-	-	EU	Control unit	Automatikenhet	(3430904)	3
2	3414911-2	-	1	1	-	-		Clip	Clips		2
3	3121025-5	-	2	2	-	-		Nut	Mutter		3
4	965391-6	-	2	2	-	-		Screw	Skruv		2
5	3412452-9	-	1	-	-	-		Control unit	Automatikenhet		2
6	3287677-3	-	1	-	1	-		•Ignition coil	•Tändspole		2
☆ 7	969518-0	-	2	-	2	-		•Screw	•Skruv	(956066)	2
8	945444-8	2	2	-	2	-		Flange screw	Flänsskruv		2
9	3411400-9	-	1	-	-	-		Sensor	Givare		2
10	3413169-8	-	1	-	-	-		Bracket	Konsol		3
(11	955145-8	-	2	-	-	-		Screw	Skruv		2
12	3430747-0	-	1	-	-	-		Elbow pipe	Knärör		2
13	3342412-8	-	1	-	-	-		Contact	Kontakt		2
	3343029-9	-	-	1	-	-		Contact	Kontakt		2
14	955945-1	-	2	2	-	-		Lock washer	Låsbricka		2
(15	955226-6	-	2	2	-	-		Screw	Skruv		2
(16	3411388-6	-	1	1	-	-		Air control	Luftreglage		3
17	3435792-1	-	1	1	-	-		Hose	Slang		2
18	3449615-8	-	1	1	-	-		Hose	Slang		2
19	3121099-0	-	1	1	-	-		Bracket	Konsol	CH -005333	3
20	955274-6	-	2	2	-	-		Screw	Skruv	CH -005333	2
21	3342095-1	-	2	2	-	-		Washer	Bricka	CH -005333	3
22	3121098-2	-	2	2	-	-		Washer	Bricka	CH -005333	3
23	3121097-4	-	2	2	-	-		Rubber cap	Gummihatt	CH -005333	3
24	949278-6	-	2	2	-	-		Flange lock nut	Flänslåsmutter	(3342407) CH -005333	2
25	3467813-6	-	1	-	-	-		Sensor	Givare	(3447881)	3
26	3411402-5	-	1	-	-	-		Potentiometer	Potentiometer		3
27	8426098-3	-	1	-	-	-		•Plug	•Plugg		3
28	3436152-7	1	1	1	1	-		Capacitor	Kondensator	(3211739)	2
29	3447882-6	-	1	-	-	-		Temperature sensor	Temperaturgivare		2
	3433477-1	-	1	1	-	-		Temperature sensor	Temperaturgivare		2
30	3456571-3	1	-	-	1	-		Impulse sensor	Impulsgivare	(3343696)	2
	3436119-6	-	1	-	-	-		Impulse sensor	Impulsgivare		2
	3436121-2	-	-	1	-	-		Impulse sensor	Impulsgivare		2
31	955894-1	2	2	2	2	-		Washer	Bricka		2
(32	3120560-2	2	2	2	2	-		Guide bolt	Styrbult		2
(33	3413171-4	-	1	1	-	-		Connecting pipe	Anslutningsrör		3
34	943473-9	-	3	3	-	-		Hose clamp	Slangklamma		2
35	3122408-2	-	2	-	-	-		Nut	Mutter		2
36	945970-2	-	2	-	-	-		Screw	Skruv		2
37	3433122-3	-	1	1	-	-		Nipple	Nippel		3
(38	945408-3	-	1	1	-	-		Flange nut	Flänsmutter		2
(39	3433347-6	-	1	1	-	-		Sensor	Givare		3
40	3456439-3	1	-	-	-	-		Control unit	Automatikenhet	(3431611)	3
	3406031-9	-	-	1	-	-		Control unit	Automatikenhet	CH -012772	3
	3450742-6	-	-	1	-	-		Control unit	Automatikenhet	CH 012773-	3
	3451301-0	-	-	-	1	-		Control unit	Automatikenhet		3
41	3287677-3	1	-	1	1	-		•Ignition coil	•Tändspole		2
☆ 42	969518-0	2	-	2	2	-		Screw	Skruv	(956066)	2
43	3290997-0	1	-	1	1	-		Elbow pipe	Knärör		2
44	976734-4	X	-	-	X	-		Hose	Slang	(1306703)	2
	3208417-0	-	-	1	-	-		Hose	Slang		6
45	3457305-5	-	1	1	-	-		Gasket	Packning	(3477985)	5
46	3430653-0	-	1	-	-	-		Hose	Slang		3
47	3430747-0	-	2	-	-	-		Elbow pipe	Knärör		2
48	3122379-5	-	1	-	-	-		Clamp	Klämma		3
49	3449445-0	-	1	1	-	-		Rubber cushion	Gummikudde	CH -589342	3
	3460734-1	-	1	1	-	-		Rubber cushion	Gummikudde	CH 589343-	3
50	945408-3	-	1	1	-	-		Flange nut	Flänsmutter		2

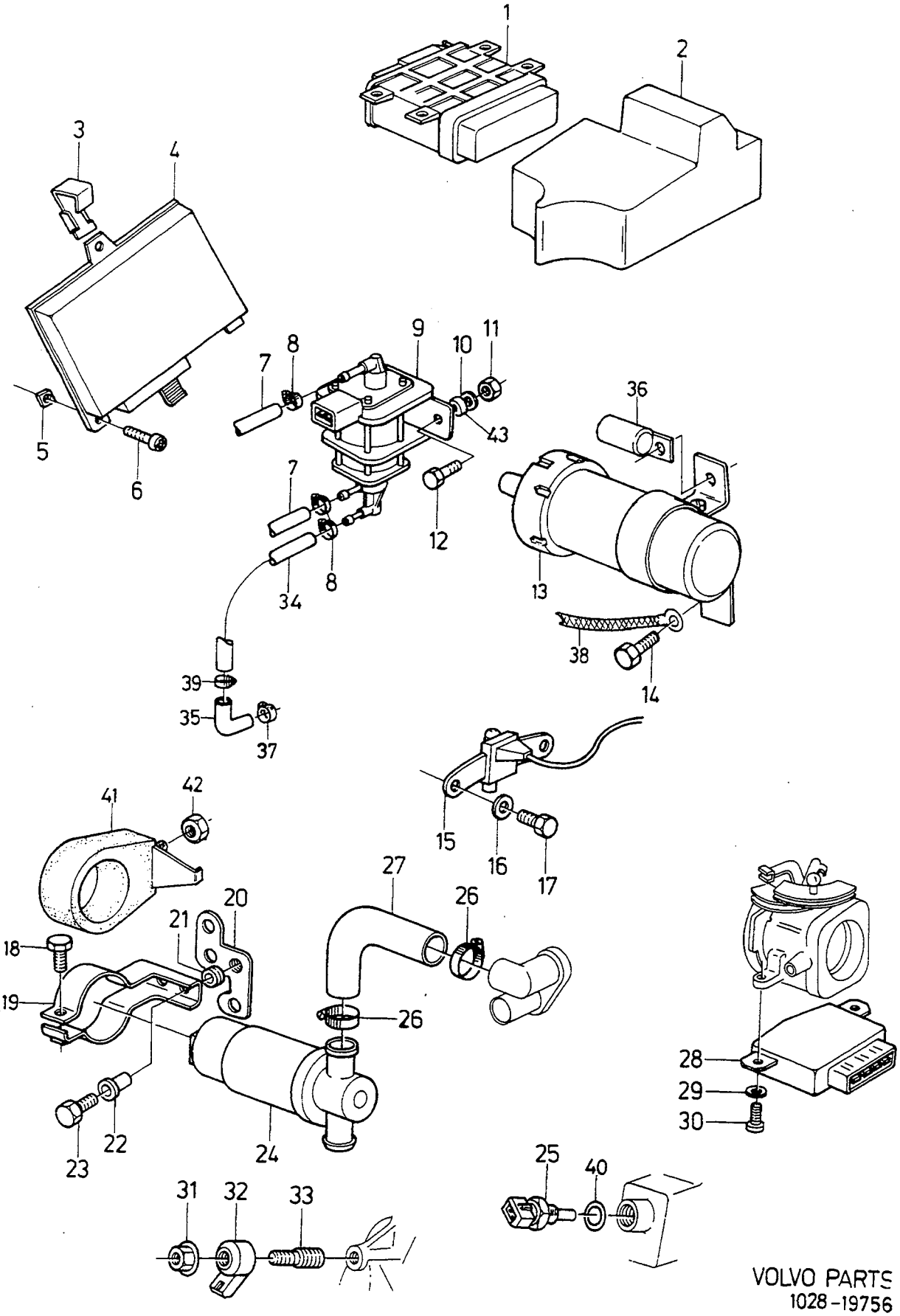

VOLVO PARTS
1028-19756

A
B
C
D
E

CONTROL SYSTEM FOR ENGINE — KONTROLLSYSTEM FÖR MOTOR

Group / Grupp 28

Page / Sida 309

B18 TURBO

Fig	Part No. / Artikel nr	Quantity / Antal A	B	C	D	E	PS	Description	Benämning	Notes / Anmärkning	SR
1	3433349-2	1	-	-	-	-		Control unit	Automatikenhet	CH -013837	2
	3451129-5	1	-	-	-	-		Control unit	Automatikenhet	CH 013838-205699	2
	3454441-1	1	-	-	-	-		Control unit	Automatikenhet	CH 205700-322116	2
	3464493-0	1	-	-	-	-		Control unit	Automatikenhet	CH 322117-	2
2	3458531-5	1	-	-	-	-		Block	Block	(3449966)	3
3	3414911-2	1	-	-	-	-		Clip	Clips		2
4	9031291-9	1	-	-	-	-	EU	Control unit	Automatikenhet	(3430905) CH -013837	3
	9031292-7	1	-	-	-	-	EU	Control unit	Automatikenhet	CH 013838-205699	3
	9031293-5	1	-	-	-	-	EU	Control unit	Automatikenhet	CH 205700-322116	3
	9031296-8	1	-	-	-	-	EU	Control unit	Automatikenhet	(3464492) CH 322117-	2
5	3121025-5	2	-	-	-	-		Nut	Mutter		3
6	965391-6	2	-	-	-	-		Screw	Skruv		2
7	3453859-5	X	-	-	-	-		Hose	Slang		2
8	943469-7	3	-	-	-	-		Hose clamp	Slangklamma		2
9	3435269-0	1	-	-	-	-		Modulator valve	Modulatorventil	CH -205699	2
	3460502-2	1	-	-	-	-		Modulator valve	Modulatorventil	CH 205700-	2
10	942605-7	2	-	-	-	-		Toothed washer	Tandbricka		2
11	955781-0	2	-	-	-	-		Nut	Mutter		2
12	955271-2	2	-	-	-	-		Screw	Skruv		2
13	3460220-1	1	-	-	-	-		Ignition coil	Tändspole	(3433346) -1992	2
	3460220-1	1	-	-	-	-		Ignition coil	Tändspole	1993-	2
14	3120479-5	2	-	-	-	-		Bolt	Bult		2
15	3344247-6	1	-	-	-	-		Impulse sensor	Impulsgivare	(3433363) CH -205731	2
	3436119-6	1	-	-	-	-		Impulse sensor	Impulsgivare	CH 205732-	2
16	955894-1	2	-	-	-	-		Washer	Bricka		2
17	3120560-2	2	-	-	-	-		Guide bolt	Styrbult		2
18	947542-7	1	-	-	-	-		Flange screw	Flänsskruv		2
19	3121099-0	1	-	-	-	-		Bracket	Konsol	CH -005333	3
	3458180-1	1	-	-	-	-		Bracket	Konsol	(3344055) CH 005334-180434	3
	3458180-1	1	-	-	-	-		Bracket	Konsol	CH 180435-	3
20	*(3343032)*	1	-	-	-	-	SP	Bracket	Konsol	CH -005333 REPL 1 PCS 3458180-1, 1 PCS 3449445-0, 1 PCS 945408-3.	3
	3458180-1	1	-	-	-	-		Bracket	Konsol	(3344055) CH 205700-589342.	3
	3462130-0	1	-	-	-	-		Bracket	Konsol	CH 589343-	3
21	3121097-4	2	-	-	-	-		Rubber cap	Gummihatt		3
22		-	-	-	-	-	NS	Bushing	Bussning		
23	946934-7	2	-	-	-	-		Flange screw	Flänsskruv		2
24	3411388-6	1	-	-	-	-		Air control	Luftreglage	CH -205699	3
	3470026-0	1	-	-	-	-		Air control	Luftreglage	(3450276) CH 205700-	3
25	3433477-1	1	-	-	-	-		Temperature sensor	Temperaturgivare		2
26	943474-7	2	-	-	-	-		Hose clamp	Slangklamma		2
27	3433178-5	1	-	-	-	-		Hose	Slang	CH -205699	2
	3468050-4	1	-	-	-	-		Hose	Slang	(3457340) CH 205700-	4
28	3343062-0	1	-	-	-	-		Switch	Strömställare		2
29	955945-1	2	-	-	-	-		Lock washer	Låsbricka		2
30	955226-6	2	-	-	-	-		Screw	Skruv		2
31	945408-3	1	-	-	-	-		Flange nut	Flänsmutter		2
32	3433347-6	1	-	-	-	-		Sensor	Givare		3
33	3433122-3	1	-	-	-	-		Nipple	Nippel		3
34	3453859-5	X	-	-	-	-		Hose	Slang	(3436364)	2
35	3121327-5	1	-	-	-	-		Coupling piece	Kopplingsstycke		2
36	3436152-7	1	-	-	-	-		Capacitor	Kondensator	(3211739)	2
37	943471-3	1	-	-	-	-		Hose clamp	Slangklamma		2
38	3435307-8	1	-	-	-	-		Earth cable	Stomledning	(3470633)	3
39	967919-2	3	-	-	-	-		Hose clamp	Slangklamma	(943470)	2
40	3457305-5	1	-	-	-	-		Gasket	Packning	(3477985)	5
41	3449445-0	1	-	-	-	-		Rubber cushion	Gummikudde	CH -589342	3
	3460734-1	1	-	-	-	-		Rubber cushion	Gummikudde	CH 589343-	3

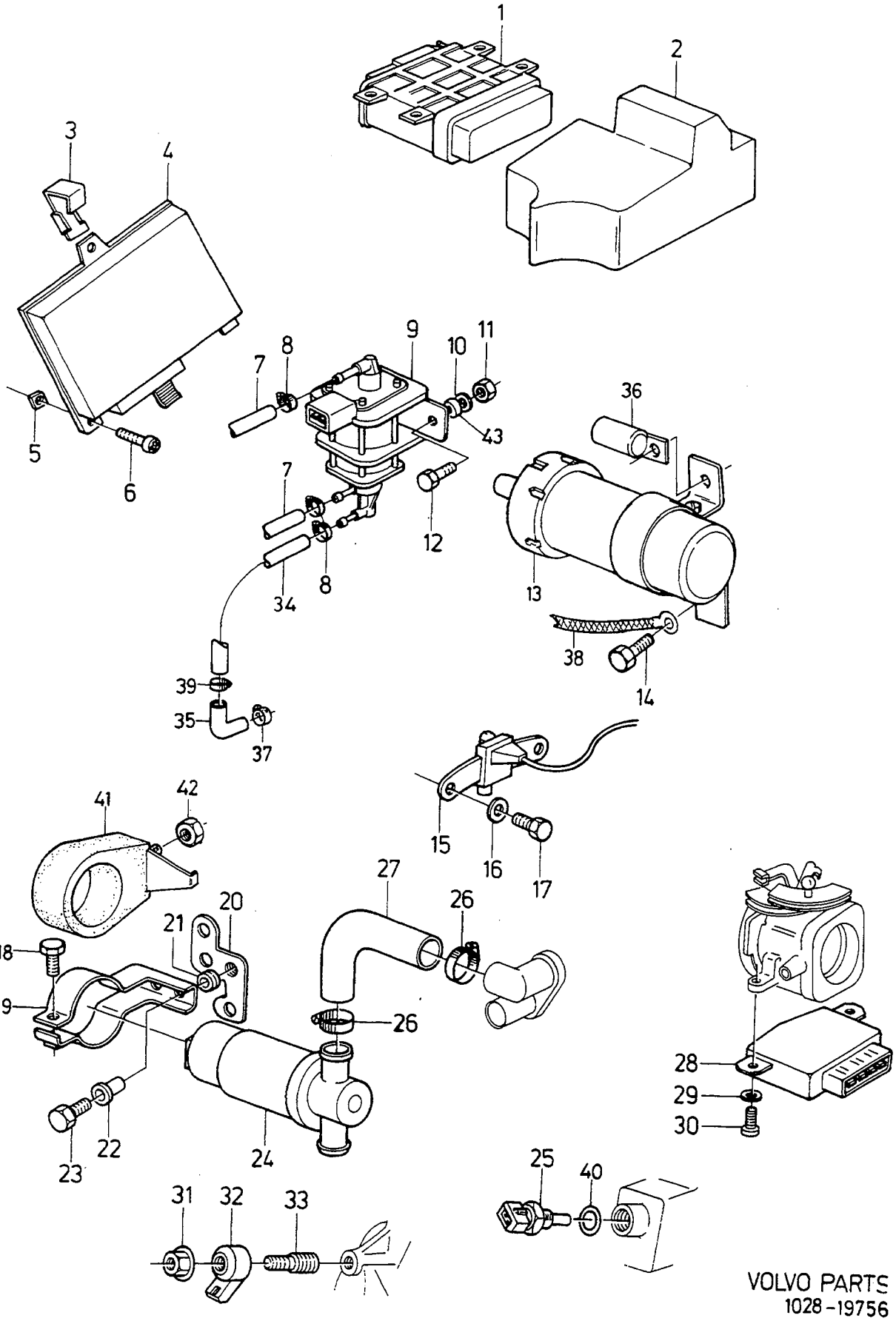

VOLVO PARTS
1028-19756

A
B
C
D
E

CONTROL SYSTEM FOR ENGINE — KONTROLLSYSTEM FÖR MOTOR

B18 TURBO

Group / Grupp: 28

Page / Sida: 311

Fig	Part No. / Artikel nr	Quantity / Antal A	B	C	D	E	PS	Description	Benämning	Notes / Anmärkning	SR
42	945408-3	1	-	-	-	-		Flange nut	Flänsmutter		2
43		-	-	-	-	-	NS	Spacer	Mellanlägg		

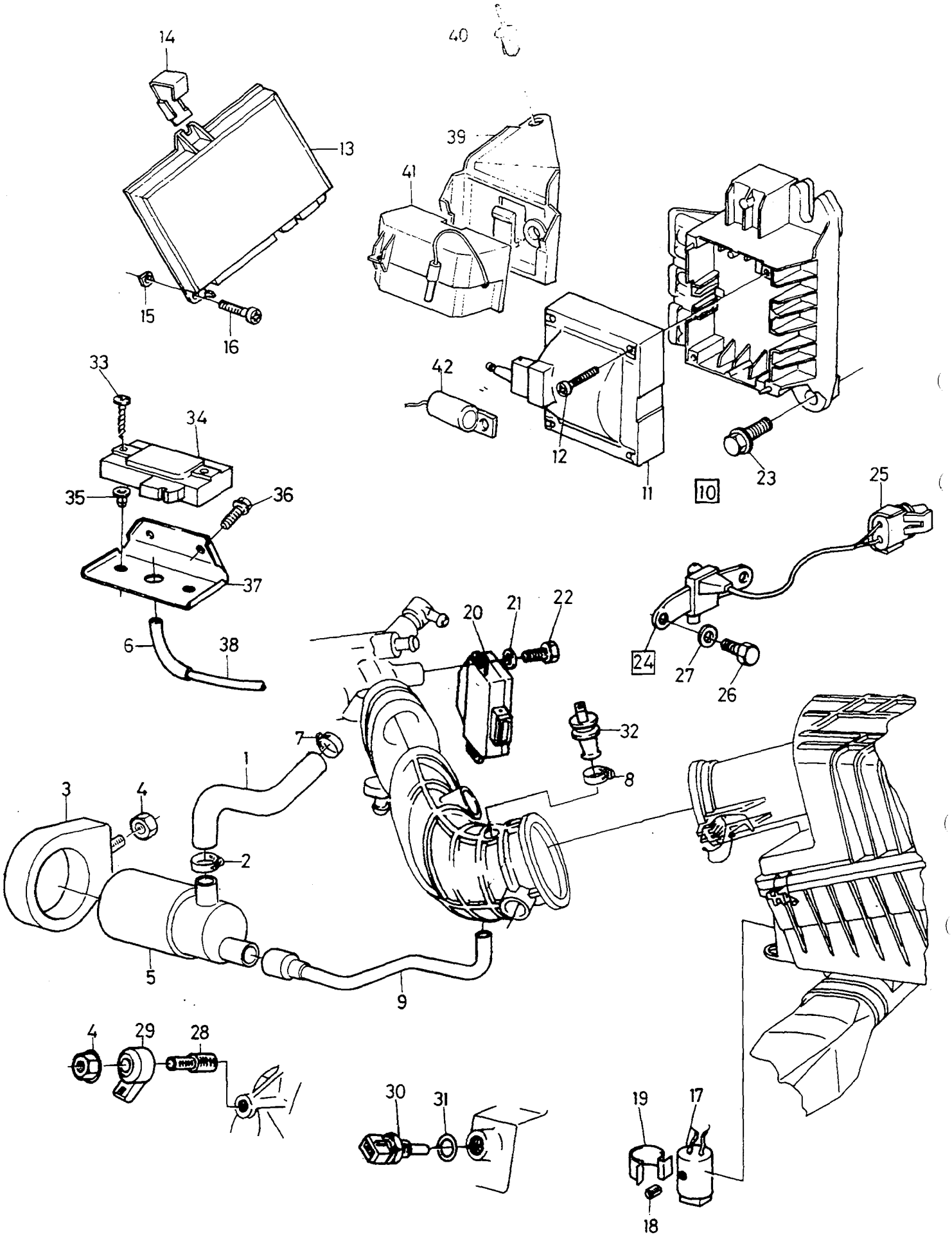
14
40
13
39
41
15
16
33
34
42
12
11
10
23
25
35
36
37
6
38
20
21
22
24
27
26
32
7
1
8
3
4
2
5
9
4
29
28
30
31
19
17
18

A
B
C
D
E

CONTROL SYSTEM FOR ENGINE — KONTROLLSYSTEM FÖR MOTOR

Group / Grupp 28

Page / Sida 313

B16F,B18EP,FP,U,B20F

Fig	Part No. Artikel nr	Quantity / Antal A	B	C	D	E	PS	Description	Benämning	Notes Anmärkning	SR
1	3451224-4	1	-	-	-	-		Hose	Slang		2
2	943474-7	2	-	-	-	-		Hose clamp	Slangklamma		2
3	3451223-6	1	-	-	-	-		Rubber cushion	Gummikudde	CH -589342	3
	3466945-7	1	-	-	-	-		Rubber cushion	Gummikudde	CH 589343-	3
4	945408-3	2	-	-	-	-		Flange nut	Flänsmutter		2
5	3450181-7	1	-	-	-	-		Air control	Luftreglage		3
6	3430747-0	1	-	-	-	-		Elbow pipe	Knärör		2
	3100195-1	1	-	-	-	-		Hose	Slang	B20F	2
7	967919-2	1	-	-	-	-		Hose clamp	Slangklamma		2
8	3283236-2	2	-	-	-	-		Clamp	Klämma		6
	943474-7	1	-	-	-	-		Hose clamp	Slangklamma	B20F	2
9	3448084-8	1	-	-	-	-		Hose	Slang		2
10	3412452-9	1	-	-	-	-		Control unit	Automatikenhet		2
11	3287677-3	1	-	-	-	-		•Ignition coil	•Tändspole		2
☆ 12	969518-0	2	-	-	-	-		•Screw	•Skruv	(956066)	2
13	9031278-6	1	-	-	-	-	EU	Control unit	Automatikenhet	(9031297) 440. B18EP -1993	6
	9031278-6	1	-	-	-	-	EU	Control unit	Automatikenhet	440. B18EP, 1994-	6
	9031326-3	1	-	-	-	-	EU	Control unit	Automatikenhet	(9031277) 440. B18EP, -1993 440. B16F, CH -358975, 460. B18FP, AUTO.TRANS	3
	9031326-3	1	-	-	-	-	EU	Control unit	Automatikenhet	(9031277) CH 419000-488999 440. B18FP, 460. B18FP,AUTO.TRANS	3
	9031326-3	1	-	-	-	-	EU	Control unit	Automatikenhet	CH 489000- 440. B18FP, 460. B18FP,AUTO.TRANS	3
	9031274-5	1	-	-	-	-	EU	Control unit	Automatikenhet	(9031320) 440. B16F, CH 358976-418799	3
	9031274-5	1	-	-	-	-	EU	Control unit	Automatikenhet	440. B16F, 1994-	3
	9031276-0	1	-	-	-	-	EU	Control unit	Automatikenhet	(9031287) 460. B18FP,MAN.TRANS, -1993	3
	9031276-0	1	-	-	-	-	EU	Control unit	Automatikenhet	CH 419000-488999 460. B18FP,MAN.TRANS	3
	9031325-5	1	-	-	-	-	EU	Control unit	Automatikenhet	CH 489000- 460. B18FP,MAN.TRANS	3
	9031278-6	1	-	-	-	-	EU	Control unit	Automatikenhet	(9031285) 460. B18EP	6
	9031278-6	1	-	-	-	-	EU	Control unit	Automatikenhet	(9031295) MARKET CODE 43 1992-	6
	9031321-4	1	-	-	-	-	EU	Control unit unleaded petrol ...	Automatikenhet blyfri bensin ..	(9031194) B18U, CH -417441	3
	9031279-4	1	-	-	-	-	EU	Control unit unleaded petrol ...	Automatikenhet blyfri bensin ..	B18U, CH 417442-	3
	9031323-0	1	-	-	-	-	EU	Control unit leaded petrol	Automatikenhet blyad bensin ..	B18UM	3
	9031272-9	1	-	-	-	-	EU	Control unit unleaded petrol ...	Automatikenhet blyfri bensin ..	B20F. -1993	2
	9031273-7	1	-	-	-	-	EU	Control unit unleaded petrol ...	Automatikenhet blyfri bensin ..	B20F. 1994-	2
	9031324-8	1	-	-	-	-	EU	Control unit leaded petrol	Automatikenhet blyad bensin ..	B20FM	6
	9031322-2	1	-	-	-	-	EU	Control unit	Automatikenhet	B20F (AUS) (RC)	2
14	3122187-2	1	-	-	-	-		Clip	Clips		2
15	3274601-8	2	-	-	-	-		Nut	Mutter		3
16	3120988-5	2	-	-	-	-		Screw	Skruv		5
17	3411402-5	1	-	-	-	-		Potentiometer	Potentiometer	B18EP	3
18	8426098-3	1	-	-	-	-		•Plug	•Plugg	B18EP	3
19	3122379-5	1	-	-	-	-		Clamp	Klämma	B18EP	3
20	3450030-6	1	-	-	-	-		Contact	Kontakt	(3451671) EXC B20F	2
	3345039-6	1	-	-	-	-		Switch	Strömställare	B20F	3
21	955945-1	2	-	-	-	-		Lock washer	Låsbricka		2
22	955226-6	2	-	-	-	-		Screw	Skruv		2

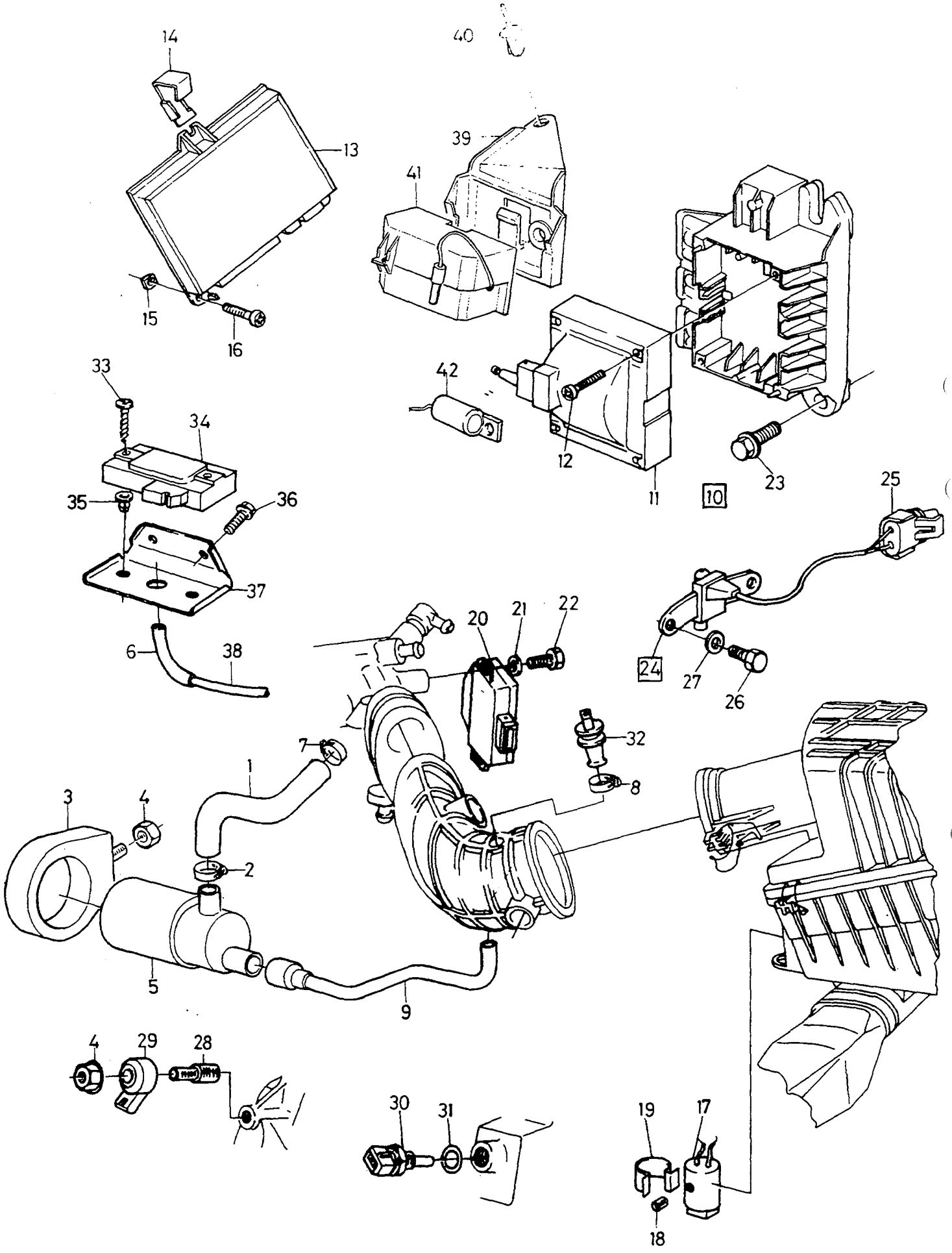
14
40
13
39
41
15
16
42
12
11
10
23
33
34
35
36
37
6
38
25
24
27
26
20
21
22
32
8
7
1
3
4
2
5
9
4
29
28
30
31
19
17
18

A
B
C
D
E

CONTROL SYSTEM FOR ENGINE — KONTROLLSYSTEM FÖR MOTOR

Group / Grupp 28

Page / Sida 315

B16F,B18EP,FP,U,B20F

Fig	Part No. Artikel nr	Quantity / Antal A	B	C	D	E	PS	Description	Benämning	Notes Anmärkning	SR
23	945444-8	2	-	-	-	-		Flange screw	Flänsskruv		2
24	3436119-6	1	-	-	-	-		Impulse sensor	Impulsgivare		2
25	3122303-5	1	-	-	-	-		•Connector	•Förbindningsstycke		3
26	3120560-2	2	-	-	-	-		Guide bolt	Styrbult		2
27	955894-1	2	-	-	-	-		Washer	Bricka		2
28	3433122-3	1	-	-	-	-		Nipple	Nippel		3
29	3433347-6	1	-	-	-	-		Sensor	Givare		3
30	3447882-6	1	-	-	-	-		Temperature sensor	Temperaturgivare		2
31	3457305-5	1	-	-	-	-		Gasket	Packning	(3477985)	5
32	3467813-6	1	-	-	-	-		Sensor	Givare	(3447881)	3
33	955145-8	2	-	-	-	-		Screw	Skruv		2
34	3411400-9	1	-	-	-	-		Sensor	Givare		2
35	3122408-2	2	-	-	-	-		Nut	Mutter		2
36	945970-2	2	-	-	-	-		Screw	Skruv		2
37	3432048-1	1	-	-	-	-		Bracket	Konsol		3
38	3100195-1	X	-	-	-	-		Hose	Slang		2
	3457472-3	1	-	-	-	-		Pipe	Rör	B20F	2
39	3453581-5	1	-	-	-	-		Bracket	Konsol		3
40	3121741-7	2	-	-	-	-		Rivet	Nit		3
41	1363923-2	1	-	-	-	-		Diagnostic unit	Diagnostikenhet		2
42	3436152-7	1	-	-	-	-		Capacitor	Kondensator	(3211739)	2

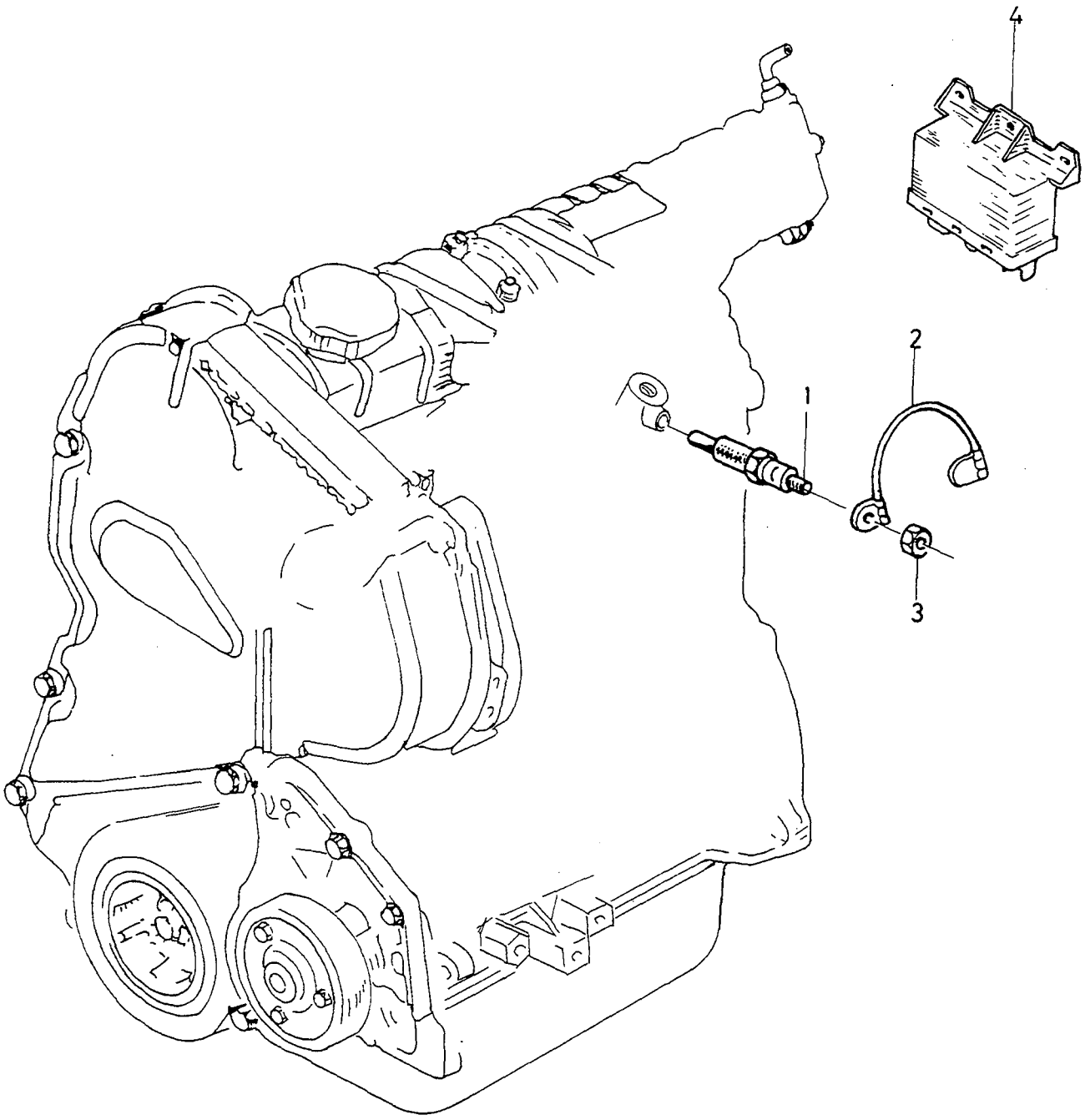
4
2
1
3

A
B
C
D
E

GLOW PLUG GLÖDSTIFT

D19T

Group Grupp 28

Page Sida 317

Fig	Part No. Artikel nr	Quantity / Antal A	B	C	D	E	PS	Description	Benämning	Notes Anmärkning	SR
1	3470278-7	1	-	-	-	-		Glow plug	Glödstift		3
2	3345347-3	1	-	-	-	-		Cable harness	Ledningsmatta		3
3	949874-2	4	-	-	-	-		Flange lock nut	Flänslåsmutter		2
4	3475707-0	1	-	-	-	-		Relay	Relä	-1994	3
	3473637-1	1	-	-	-	-		Relay	Relä	1995-	3

ELECTRICAL SYSTEM / ELSYSTEM

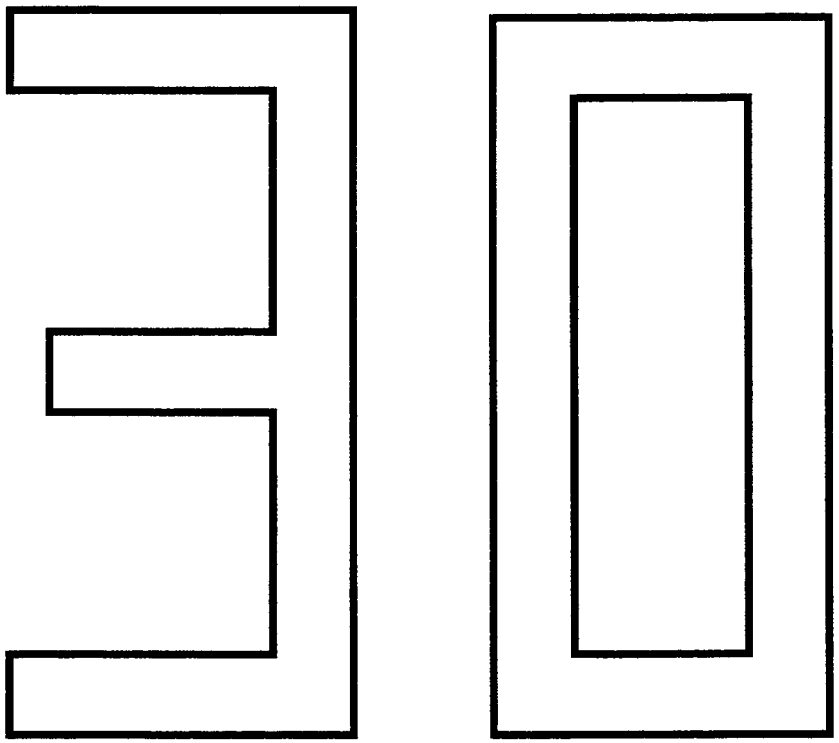

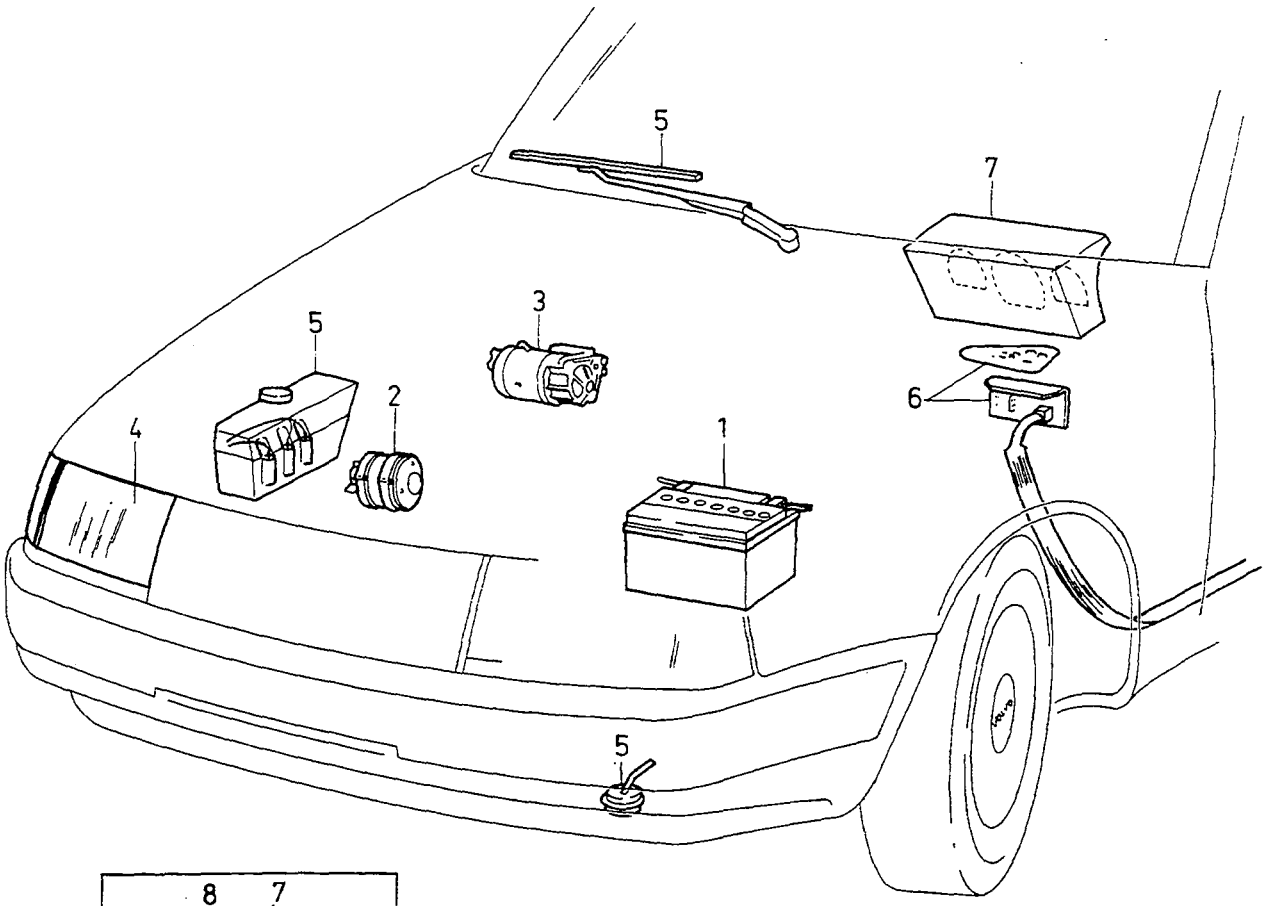
5
7
3
5
2
6
4
1
5

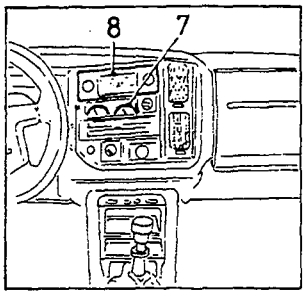
8
7

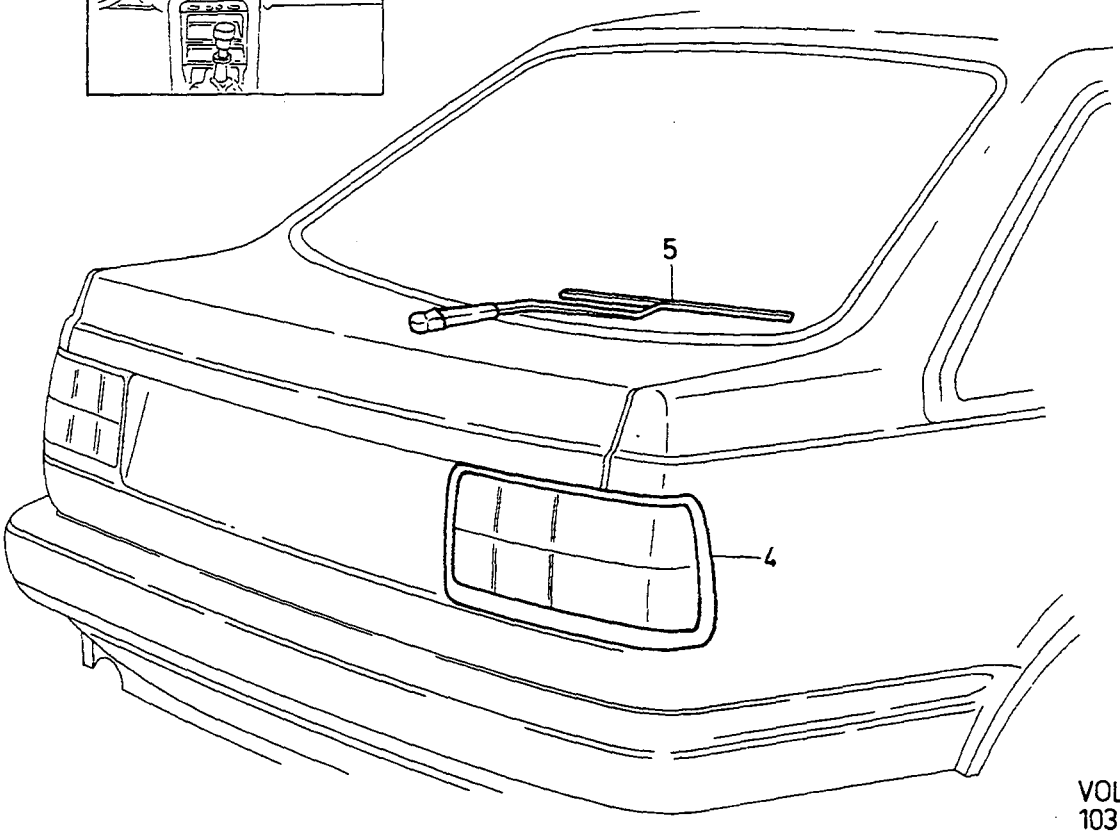
5
4

GROUP INDEX
ELECTRICAL SYSTEM

GRUPP INDEX
ELSYSTEM

Fig	Description	Benämning	Notes Anmärkning
	SUB GROUP 31	**UNDERGRUPP 31**	
1	Batteries	Batteri	SEE 31 • 323
	SUB GROUP 32	**UNDERGRUPP 32**	
2	Alternator	Generator	SEE 32 • 327
	SUB GROUP 33	**UNDERGRUPP 33**	
3	Starter motor	Startmotor	SEE 33 • 347
	SUB GROUP 35	**UNDERGRUPP 35**	
4	Lighting	Belysning	SEE 35 • 357
	SUB GROUP 36	**UNDERGRUPP 36**	
5	Other electrical equipment	Övrig elektrisk utrustning	SEE 36 • 383
	SUB GROUP 37	**UNDERGRUPP 37**	
6	Wiring and fuses	Ledningar och säkringar	SEE 37 • 411
	SUB GROUP 38	**UNDERGRUPP 38**	
7	Instrumentation	Instrumentering	SEE 38 • 473
	SUB GROUP 39	**UNDERGRUPP 39**	
8	Radio system	Radiosystem	SEE 39 • 487

BATTERIES / BATTERI

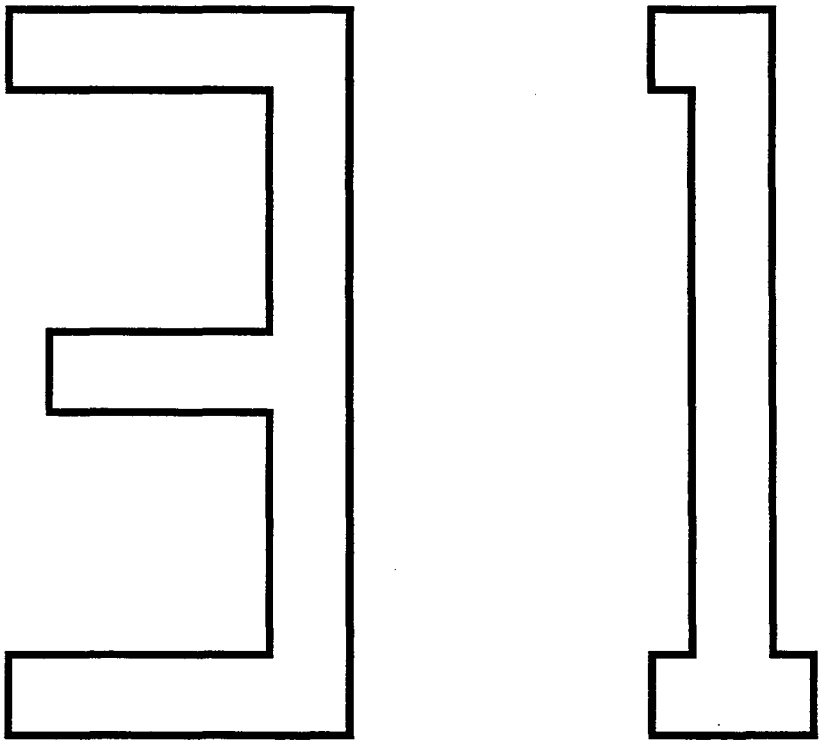

A B C D E		SUB GROUP BATTERIES	UNDERGRUPP BATTERI	Group Grupp 31 Page Sida 323

Fig	Part No. Artikel nr	Quantity / Antal A	B	C	D	E	P S	Description	Benämning	Notes Anmärkning	S R
		-	-	-	-	-		Batteries	Batteri	SEE 31-325	

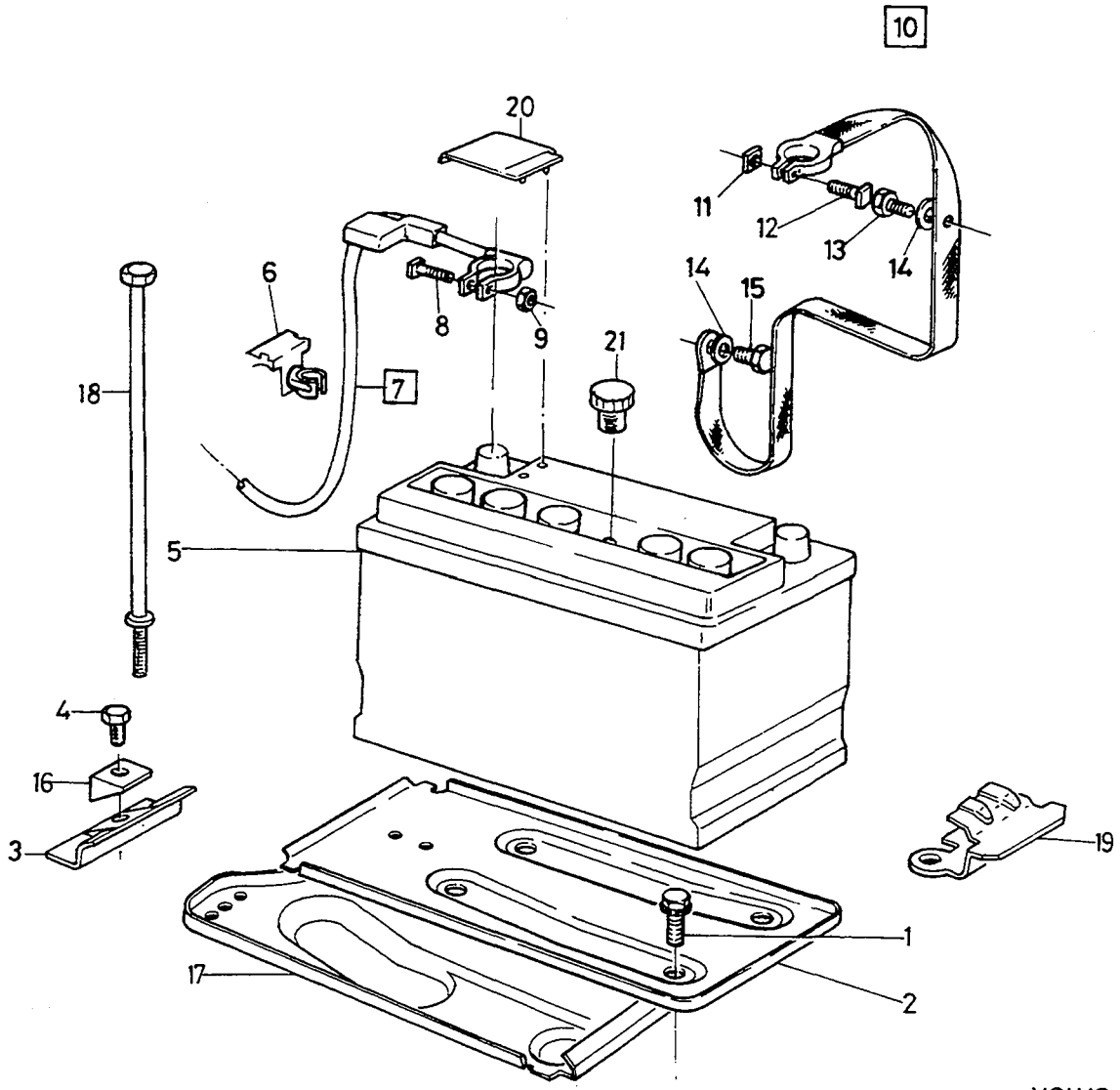

VOLVO PARTS
1031 19600

A
B
C
D
E

BATTERIES BATTERI

Group Grupp 31

Page Sida 325

Fig	Part No. Artikel nr	Quantity / Antal A	B	C	D	E	PS	Description	Benämning	Notes Anmärkning	SR
1	3283167-9	4	-	-	-	-		Screw	Skruv		2
2	3419088-4	1	-	-	-	-		Battery box	Batterilåda	CH -488217	3
3	3436754-0	1	-	-	-	-		Clamping plate	Klämplatta		3
4	955272-0	1	-	-	-	-		Screw	Skruv		2
5	3344561-0	1	-	-	-	-		Battery	Batteri	44AH	1
	1324250-8	1	-	-	-	-		Battery	Batteri	55AH	1
	3343919-1	1	-	-	-	-		Battery	Batteri	60AH	1
	3515189-3	1	-	-	-	-		Battery	Batteri	66AH	1
	3345267-3	1	-	-	-	-		Battery	Batteri	D19T, 60AH	2
6	3122548-5	1	-	-	-	-		Clip	Clips		2
7	3456918-6	1	-	-	-	-		Battery cable	Batteriledning	(3433376) CH -205699	2
	3464169-6	1	-	-	-	-		Battery cable	Batteriledning	(3461664) CH 205700-383258	5
	3470537-6	1	-	-	-	-		Cable harness	Ledningsmatta	(3468287) CH 383259-418999	3
	3475944-9	1	-	-	-	-		Cable harness	Ledningsmatta	1994-	3
		-	-	-	-	-		• Sensor	• Givare	SEE 37 • 471	
8	3265993-0	1	-	-	-	-		• Screw	• Skruv		2
9	*3202879*	1	-	-	-	-	OP	• Nut	• Mutter		2
10	3465595-1	1	-	-	-	-		Earth cable	Stomledning	(3448441) -1992	3
	3465595-1	1	-	-	-	-		Earth cable	Stomledning	1993	3
	3475945-6	1	-	-	-	-		Earth cable	Stomledning	1) 1994-	3
11	*3202879*	1	-	-	-	-	OP	• Nut	• Mutter		2
12	3265993-0	1	-	-	-	-		• Screw	• Skruv		2
13	955271-2	2	-	-	-	-		Screw	Skruv		2
14	960148-5	2	-	-	-	-		Washer	Bricka		2
15	946752-3	1	-	-	-	-		Flange screw	Flänsskruv		2
16	3436753-2	1	-	-	-	-		Block	Block		3
17	3449830-3	1	-	-	-	-		Battery box	Batterilåda	R.H.D, A.C. CH -488217	3
	3449830-3	1	-	-	-	-		Battery box	Batterilåda	CH 488218-	3
18	3121865-4	1	-	-	-	-		Screw	Skruv		3
19	3417323-7	1	-	-	-	-		Clamping plate	Klämplatta		3
20	3560509-6	1	-	-	-	-		Casing	Mantel		2
21	3344790-5	1	-	-	-	-		Cap blue	Överfall blå		2

1) Electric speedometer / El. hastighetsmätare

ALTERNATOR / GENERATOR

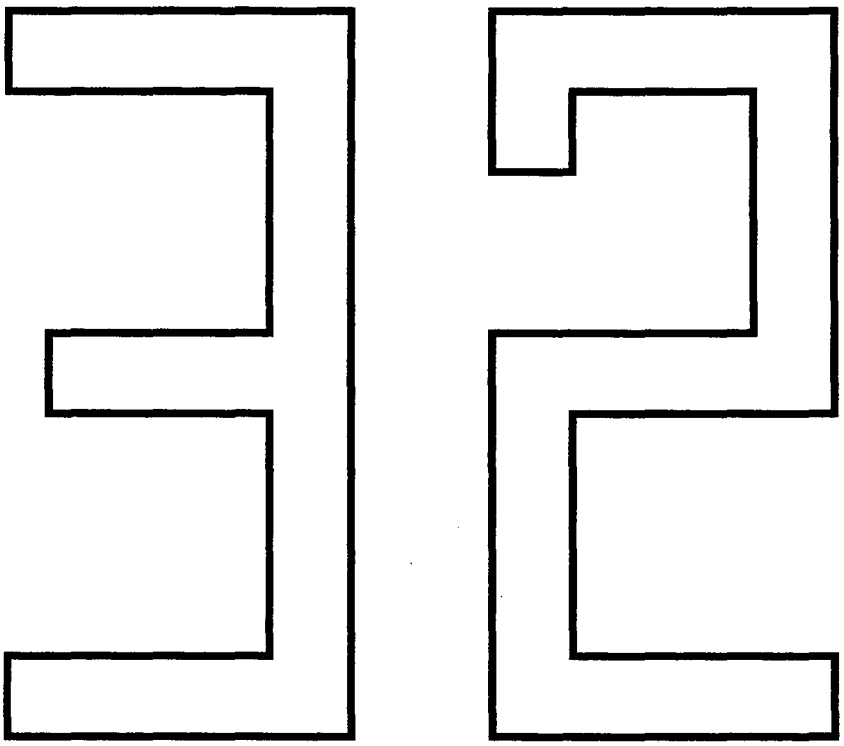

A		SUB GROUP ALTERNATOR	UNDERGRUPP GENERATOR	Group Grupp 32
B				
C				Page Sida 327
D				
E				

Fig	Part No. Artikel nr	Quantity / Antal A	B	C	D	E	PS	Description	Benämning	Notes Anmärkning	SR
		-	-	-	-	-		Alternator with mounting parts	Generator med upphängningsdetaljer	SEE 32-329	
		-	-	-	-	-		Alternator	Generator		
								VALEO. CH -192975	VALEO. CH -192975	SEE 32-333	
								VALEO. CH -192975	VALEO. CH -192975	SEE 32-335	
								VALEO. CH 192976-	VALEO. CH 192976-	SEE 32-337	
								VALEO. CH 192976-	VALEO. CH 192976-	SEE 32-339	
								BOSCH	BOSCH	SEE 32-341	
								VALEO. D19T	VALEO. D19T	SEE 32-343	
								VALEO. D19T	VALEO. D19T	SEE 32-345	

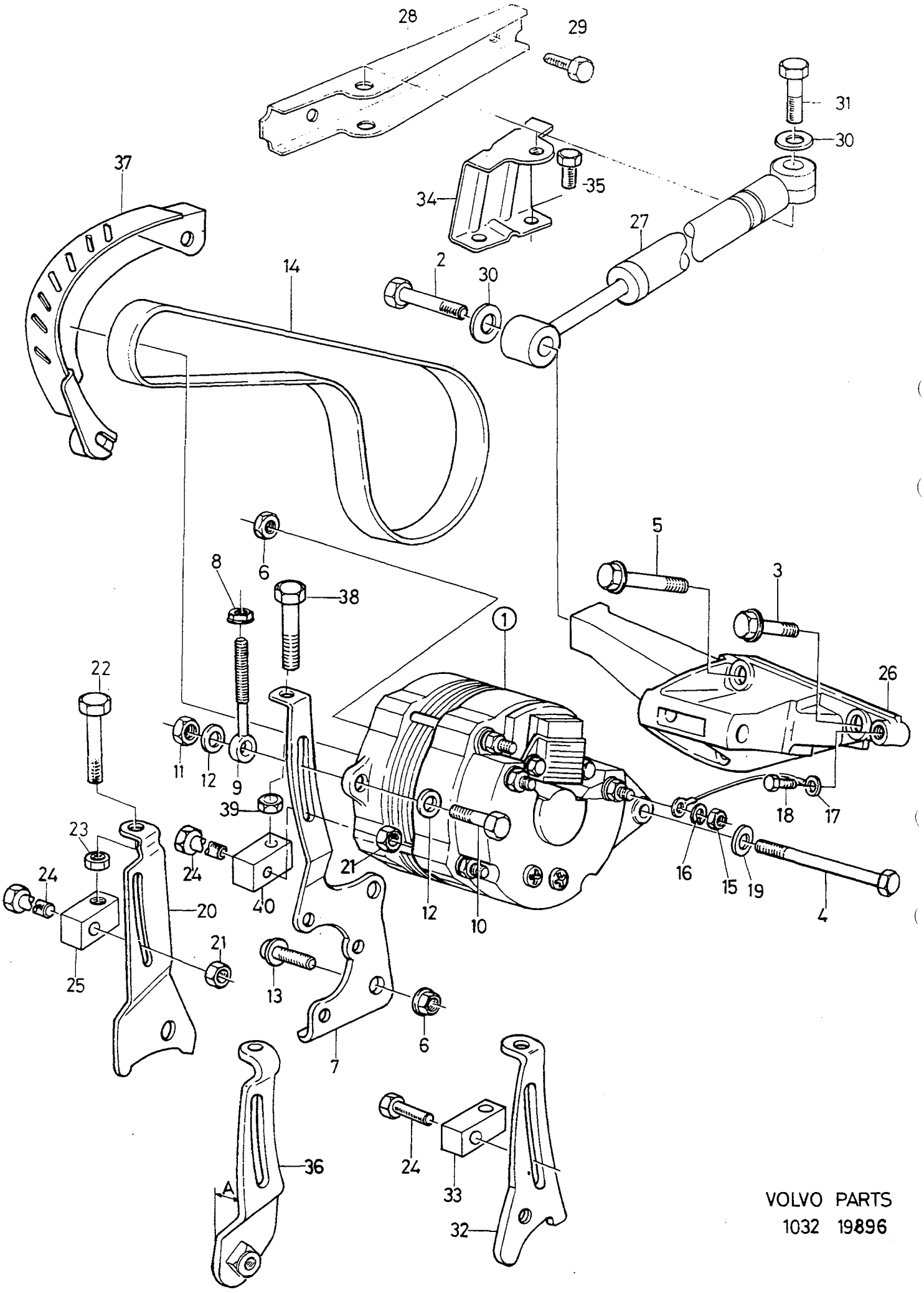

VOLVO PARTS
1032 19896

A	EXC A.C.
B	INCL A.C.
C	
D	
E	

ALTERNATOR WITH MOUNTING PARTS — GENERATOR MED UPPHÄNGNINGSDETALJER

Group / Grupp 32

Page / Sida 329

Fig	Part No. / Artikel nr	Quantity / Antal A	B	C	D	E	PS	Description	Benämning	Notes / Anmärkning	SR
1		-	-	-	-	-		Alternator	Generator		
2	955300-9	1	1	-	-	-		Hexagon screw	Sexkantsskruv		2
3	965220-7	3	2	-	-	-		Flange screw	Flänsskruv		2
4	973096-1	1	1	-	-	-		Flange screw	Flänsskruv		2
5	947790-2	1	1	-	-	-		Flange screw	Flänsskruv		2
6	971098-9	3	1	-	-	-		Flange lock nut	Flänslåsmutter	(949279)	2
7	3445803-4	1	-	-	-	-		Bracket	Konsol	EXC P.S	4
		-	-	-	-	-		Bracket	Konsol	P.S	
										SEE 64-643	
8	963105-2	2	2	-	-	-		Lock nut	Låsmutter		2
9	3460735-8	1	1	-	-	-		Tensioner	Spännare	(3452355)	3
10	3122396-9	1	1	-	-	-		Bolt	Bult	CH -027799	2
	948217-5	1	1	-	-	-		Flange screw	Flänsskruv	CH 027800-	2
11	3122454-6	2	2	-	-	-		Lock nut	Låsmutter	CH -027799	2
	948645-7	1	1	-	-	-		Flange lock nut	Flänslåsmutter	CH 027800-	2
12	3352203-8	2	2	-	-	-		Washer	Bricka	CH -027799	2
13	946752-3	2	2	-	-	-		Flange screw	Flänsskruv		2
14	3473195-0	-	1	-	-	-		Drive belt 6 track	Drivrem 6 spår	(3411617) LG 1152 mm	2
	3473195-0	1	-	-	-	-		Drive belt 6 track	Drivrem 6 spår	(3411617) LG 1152 mm, P.S	2
	3450074-4	-	1	-	-	-		Drive belt 3 track	Drivrem 3 spår	LG 592 mm. -1989	2
☆	3474598-4	-	1	-	-	-		Drive belt 3 track	Drivrem 3 spår	(3473197) LG 597 mm. 1990-	2
☆	3473198-4	-	1	-	-	-		Drive belt 6 track	Drivrem 6 spår	(3454405) LG 1555 mm, 1990-	2
	3473196-8	1	-	-	-	-		Drive belt 6 track	Drivrem 6 spår	(3446588) LG 844 mm	2
	3470280-3	-	1	-	-	-		Drive belt 6 track	Drivrem 6 spår	D19T. LG 1173 mm	3
☆	3485334-1	-	1	-	-	-		Drive belt 6 track	Drivrem 6 spår	LG 1885 mm	2
☆	3485086-7	-	1	-	-	-		Drive belt 4 track	Drivrem 4 spår	CH 656032-. LG 582 mm	2
15	955780-2	1	1	-	-	-		Nut	Mutter		2
16	941905-2	1	1	-	-	-		Spring washer	Fjäderbricka		2
17	3413320-7	1	1	-	-	-		Earth cable	Stomledning		3
18	945358-0	1	1	-	-	-		Flange screw	Flänsskruv		2
19	960148-5	1	1	-	-	-		Washer	Bricka		2
	960148-5	1	1	-	-	-		Washer	Bricka	(3202817) D19T	2
20	3453782-9	-	1	-	-	-		Bracket	Konsol	(3434446) 1989	5
21	948645-7	-	1	-	-	-		Flange lock nut	Flänslåsmutter		2
22	3121129-5	-	1	-	-	-		Screw	Skruv	CH -650338	4
☆	955278-7	-	1	-	-	-		Hexagon screw	Sexkantsskruv	CH 650339-	2
23	3121138-6	-	1	-	-	-		Clamp	Klämma		4
24	947760-5	1	1	-	-	-		Flange screw	Flänsskruv	(3283168)	2
	948217-5	1	-	-	-	-		Flange screw	Flänsskruv	D19T	2
25	3434867-2	-	1	-	-	-		Block	Block		3
26	3451864-7	1	-	-	-	-		Bracket	Konsol	(3450389) EXC D19T	4
	3451863-9	-	1	-	-	-		Bracket	Konsol	(3450390) EXC D19T	4
	3416011-9	1	1	-	-	-		Bracket	Konsol	D19T	3
27	3447758-8	1	1	-	-	-		Shock absorber	Stötdämpare		3
28	3450336-7	1	1	-	-	-		Bracket	Konsol		4
29	965175-3	3	3	-	-	-		Flange screw	Flänsskruv		2
30	955894-1	2	2	-	-	-		Washer	Bricka		2
31	948069-0	1	1	-	-	-		Hexagon screw	Sexkantsskruv	(955298)	2
32	*(3445953)*	-	1	-	-	-	SP	Bracket	Konsol	1989 REPL 1 PCS 3454209-2, 1 PCS 3434867-2.	5
33	3445954-5	-	1	-	-	-		Block	Block		3
34	*(3447745)*	1	1	-	-	-	SP	Bracket	Konsol	REPL 1 PCS 3448529-2, 1 PCS 3344406-8.	4
35	965175-3	2	2	-	-	-		Flange screw	Flänsskruv		2
36	3454209-2	-	1	-	-	-		Bracket	Konsol	A = 1.25 mm. 1990-	5
	3453782-9	-	1	-	-	-		Bracket	Konsol	A = 14.8 mm. 1990-, A.C	5
37	3454840-4	1	1	-	-	-		Protecting cover	Skyddslock	AUTO.TRANS	4

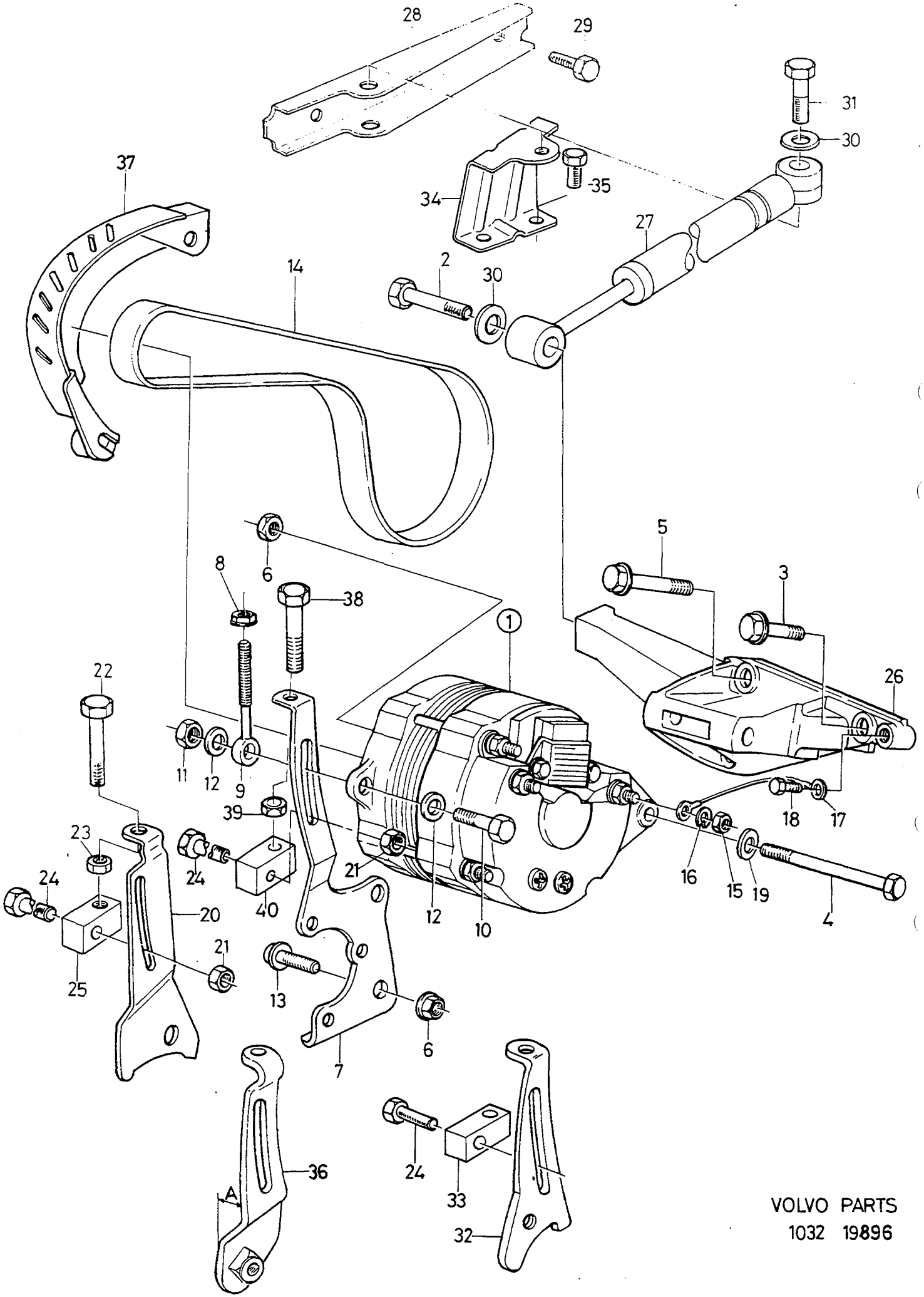

VOLVO PARTS
1032 19896

A	EXC A.C.	ALTERNATOR WITH MOUNTING PARTS GENERATOR MED UPPHÄNGNINGSDETALJER	Group Grupp 32
B	INCL A.C.		Page Sida 331
C			
D			
E			

Fig	Part No. Artikel nr	Quantity / Antal A	B	C	D	E	P S	Description	Benämning	Notes Anmärkning	S R
38	3121129-5	1	-	-	-	-		Screw	Skruv	P.S. CH 331185-650338	4
☆	955278-7	1	-	-	-	-		Hexagon screw	Sexkantsskruv	P.S. CH 650339-	2
39	3121138-6	1	-	-	-	-		Clamp	Klämma	P.S, CH 331185-	4
40	3445954-5	1	-	-	-	-		Block	Block	P.S, CH 331185-	3

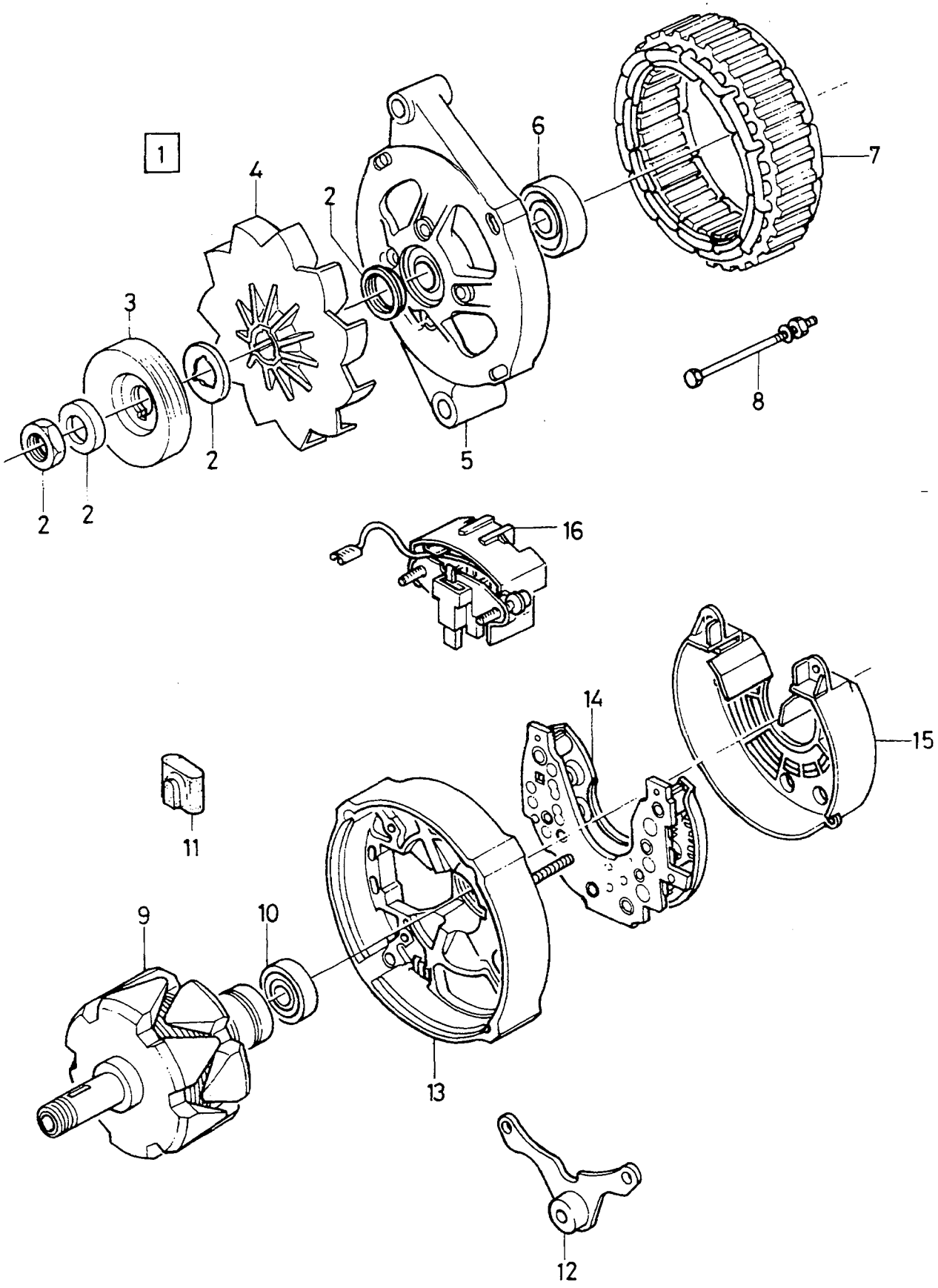

VOLVO PARTS
1032 19095

A	A13N169
B	A13N178
C	A13N179
D	
E	

ALTERNATOR GENERATOR

VALEO. CH -192975

Group / Grupp 32

Page / Sida 333

Fig	Part No. / Artikel nr	Quantity / Antal A	B	C	D	E	PS	Description	Benämning	Notes / Anmärkning	SR
1	9031138-2	1	-	-	-	-	EU	Alternator	Generator	(3445764)	6
	9031311-5	-	1	-	-	-	EU	Alternator	Generator	(3460600)	3
	9031312-3	-	-	1	-	-	EU	Alternator	Generator	(9031147)	3
2	3342296-5	1	1	1	-	-		• Repair kit	• Reparationssats		3
3	3344771-5	1	1	-	-	-		• Pulley	• Remskiva	(3343577)	2
	3344762-4	-	-	1	-	-		• Pulley	• Remskiva		2
4	3343914-2	1	1	1	-	-		• Fan	• Fläkt		2
5	3342904-4	1	1	-	-	-		• Housing	• Hus		3
	3343964	-	-	1	-	-	OP	• Housing	• Hus		3
6	3343582-7	1	1	-	-	-		• Bearing	• Lager		2
	3343583-5	-	-	1	-	-		• Bearing	• Lager		2
7	*3343912*	-	1	1	-	-	OP	• Stator	• Stator		3
	3342239	1	-	-	-	-	OP	• Stator	• Stator		3
8	*3287210*	1	1	1	-	-	OP	• Bolt set	• Bult sats		2
9	3342291-6	1	-	-	-	-		• Rotor	• Rotor		3
	3343911-8	-	1	1	-	-		• Rotor	• Rotor		3
10	3287214-5	1	1	1	-	-		• • Bearing	• • Lager	(3343581)	2
11	3291810-4	1	1	1	-	-		• Protecting cover	• Skyddslock		3
12	*3343584*	1	1	-	-	-	OP	• Bracket	• Konsol		4
	3343585	-	-	1	-	-	OP	• Bracket	• Konsol		4
13	*3343576*	1	1	1	-	-	OP	• Bearing housing	• Lagerhus		3
14	3343963-9	1	-	-	-	-		• Diode plate	• Diodplatta		3
	3342903	-	1	1	-	-	OP	• Diode plate	• Diodplatta		2
15	3287218-6	1	1	1	-	-		• Cover	• Huv	(3343580)	4
16	3343913-4	1	1	1	-	-		• Regulator	• Regulator		2

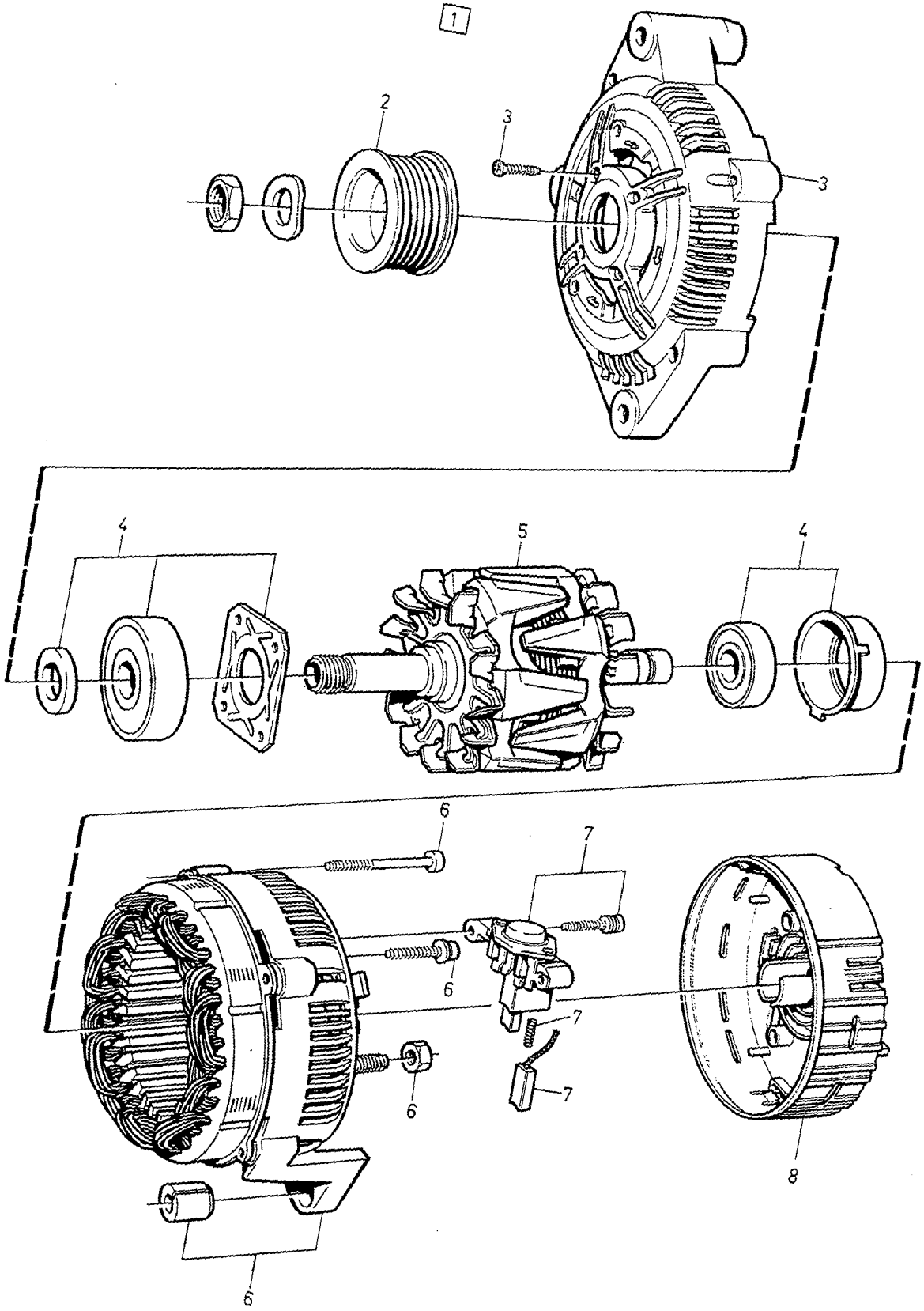
1
2
3
3
4
5
4
6
7
6
7
6
7
6
8

A	A13VI122
B	A13VI148
C	A13VI139
D	A13VI149
E	

ALTERNATOR GENERATOR

VALEO. CH 192976-

Group / Grupp 32

Page / Sida 335

	Fig	Part No. Artikel nr	Quantity / Antal A	B	C	D	E	PS	Description	Benämning	Notes Anmärkning	SR
☆	1	9031316-4	1	-	-	-	-	EU	Alternator	Generator		3
☆		9031318-0	-	1	-	-	-	EU	Alternator	Generator		3
☆		9031319-8	-	-	1	-	-	EU	Alternator	Generator		3
☆		9031704-1	-	-	-	1	-	EU	Alternator	Generator		3
	2		1	-	-	-	-	NS	• Pulley	• Remskiva		
☆		3485085-9	-	1	-	1	-		• Pulley	• Remskiva		2
☆		3485332-5	-	-	1	-	-		• Pulley	• Remskiva		2
	3		1	1	1	1	-	NS	• Bearing shield set	• Lagersköld sats		
	4		1	1	1	1	-	NS	• Ball bearing set	• Kullager sats		
	5		1	1	1	1	-	NS	• Rotor	• Rotor		
	6		1	1	1	1	-	NS	• Stator set	• Stator sats		
	7		1	1	1	1	-	NS	• Voltage regulator set	• Spänningsregulator sats		
	8		1	1	1	1	-	NS	• Cover set	• Kåpa sats		

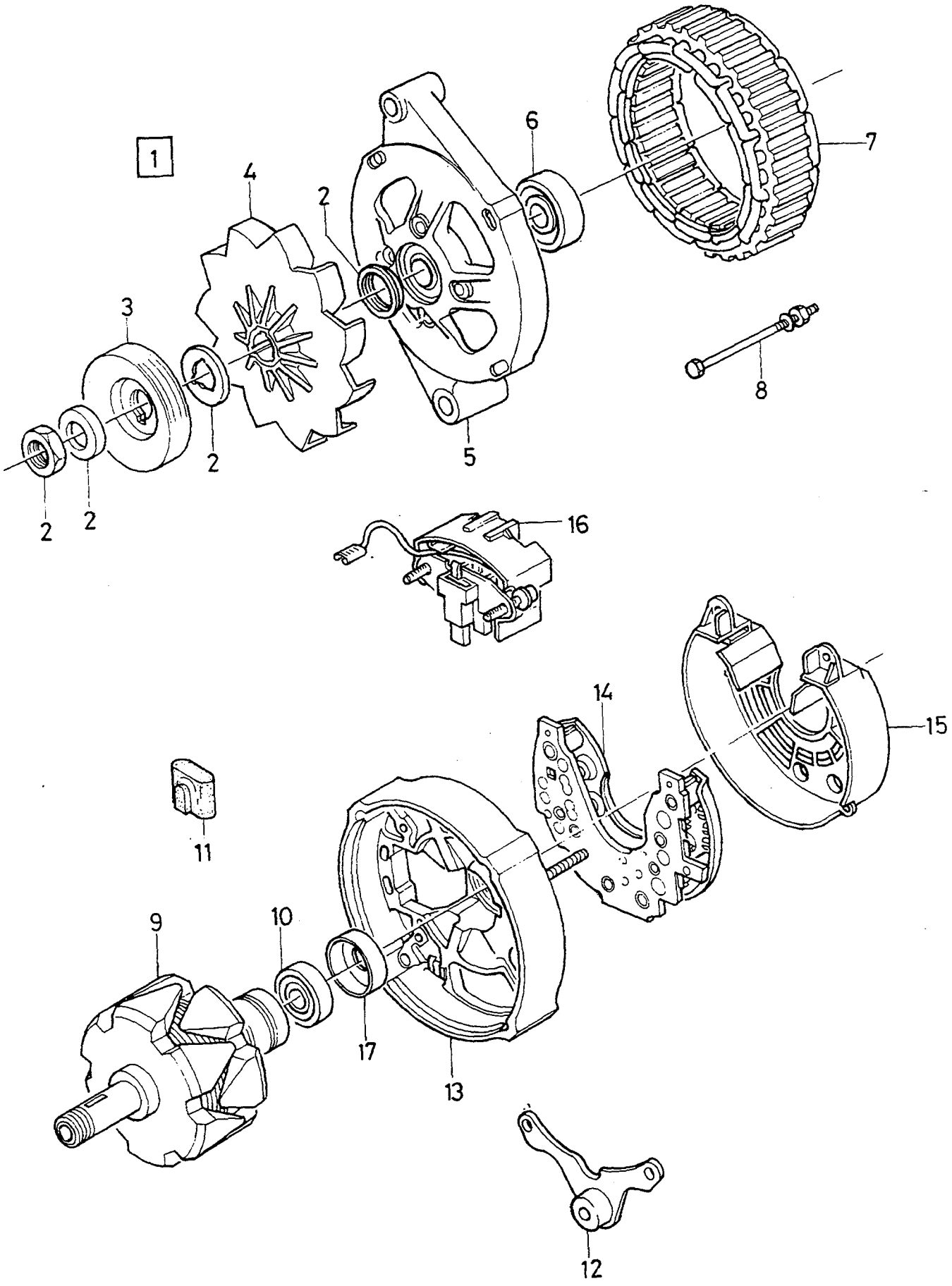

VOLVO PARTS
1032 19655

A	A13N231
B	A13N232
C	A13N233
D	A13N241
E	A13N242

ALTERNATOR GENERATOR

VALEO. CH 192976-, EXC D19T

Group / Grupp 32

Page / Sida 337

Fig	Part No. / Artikel nr	Quantity / Antal A	B	C	D	E	PS	Description	Benämning	Notes / Anmärkning	SR
1	9031138-2	1	-	-	-	-	EU	Alternator	Generator	(3460604)	6
	9031311-5	-	1	-	-	-	EU	Alternator	Generator	(3465695)	3
	9031312-3	-	-	1	-	-	EU	Alternator	Generator	(9031147)	3
	9031311-5	-	-	-	1	-	EU	Alternator	Generator	(9031146)	3
	9031312-3	-	-	-	-	1	EU	Alternator	Generator	(3465696)	3
2	3342296-5	1	1	1	1	1		• Repair kit	• Reparationssats		3
3	3344771-5	1	1	-	1	-		• Pulley	• Remskiva		2
	3344762-4	-	-	1	-	1		• Pulley	• Remskiva		2
4	3343914-2	1	1	1	1	1		• Fan	• Fläkt		2
5	3342904-4	1	1	-	1	-		• Housing	• Hus		3
	3343964	-	-	1	-	1	OP	• Housing	• Hus		3
6	3343582-7	1	1	-	1	-		• Bearing	• Lager		2
	3343583-5	-	-	1	-	-		• Bearing	• Lager		2
	3277558	-	-	-	-	1	OP	• Ball bearing	• Kullager		2
7	*3343912*	-	1	1	-	-	OP	• Stator	• Stator		3
	3342239	1	-	-	-	-	OP	• Stator	• Stator		3
	3344941-4	-	-	-	1	1		• Stator	• Stator		3
8	*3287210*	1	1	1	1	1	OP	• Bolt set	• Bult sats		2
9	3342291-6	1	1	1	-	-		• Rotor	• Rotor		3
	3343911-8	-	-	-	1	1		• Rotor	• Rotor		3
10	3287214-5	1	1	1	1	1		• • Bearing	• • Lager	(3343581)	2
11	3291810-4	1	1	1	-	-		• Protecting cover	• Skyddslock		3
12	*3343584*	1	1	-	-	-	OP	• Bracket	• Konsol		4
	3343585	-	-	1	-	-	OP	• Bracket	• Konsol		4
	3344944-8	-	-	-	1	-		• Bracket	• Konsol		4
	3344945-5	-	-	-	-	1		• Bracket	• Konsol		4
13	*3343576*	1	1	1	-	-	OP	• Bearing housing	• Lagerhus		3
	3344942-2	-	-	-	1	1		• Bearing housing	• Lagerhus		3
14	3343963-9	1	-	-	-	-		• Diode plate	• Diodplatta		3
	3342903	-	1	1	-	-	OP	• Diode plate	• Diodplatta		2
	3344943-0	-	-	-	1	1		• Diode plate	• Diodplatta		3
15	3287218-6	1	1	1	1	1		• Cover	• Huv	(3343580)	4
16	3343913-4	1	1	1	1	1		• Regulator	• Regulator		2
17	1235933-7	-	-	-	1	1		• Cover	• Kåpa	(3287215)	2

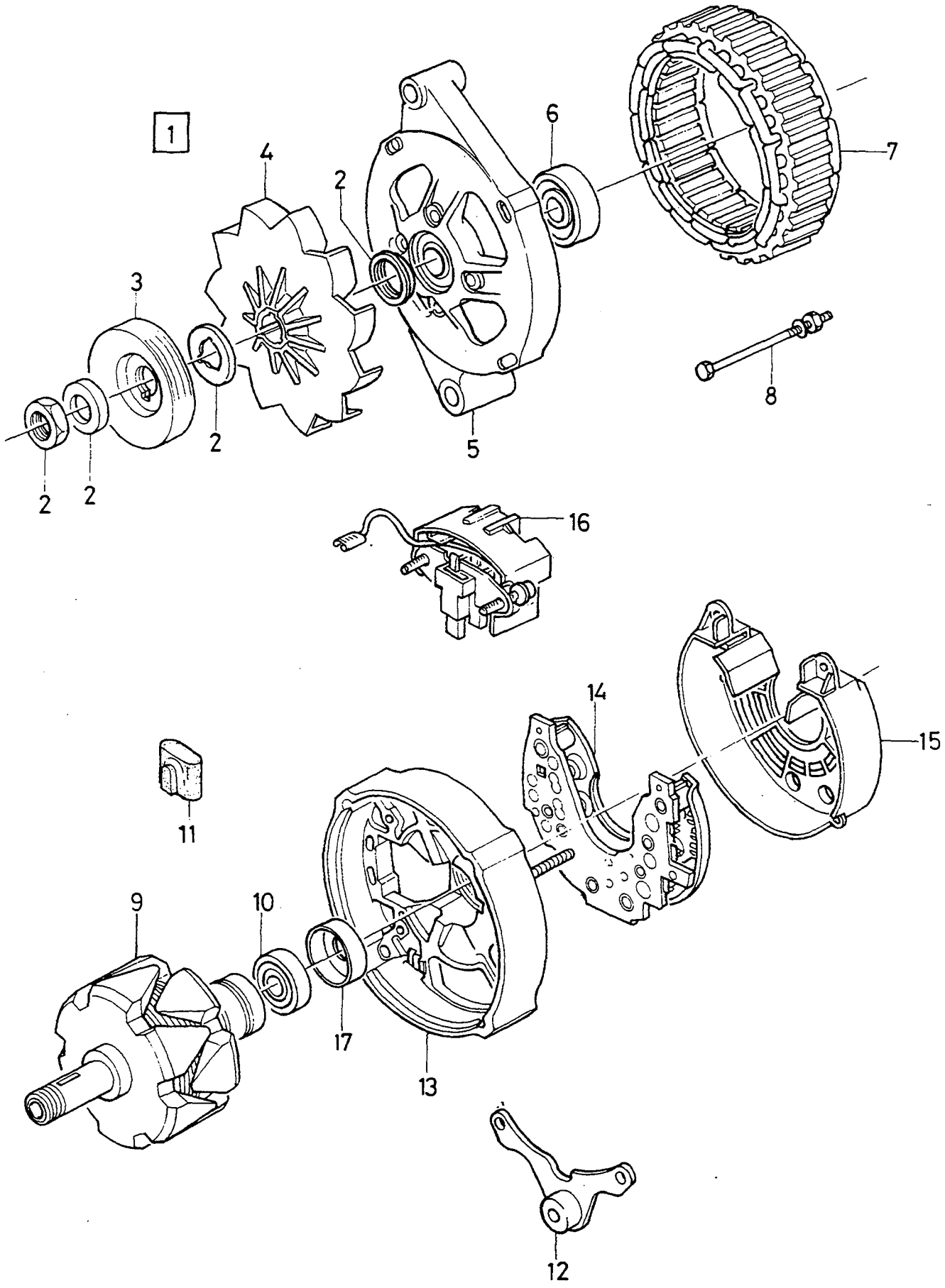

VOLVO PARTS
1032 19655

A	A13N289	ALTERNATOR GENERATOR	Group Grupp 32
B			
C			
D			Page Sida 339
E		VALEO. CH 192976-. EXC D19T	

	Fig	Part No. Artikel nr	Quantity / Antal A	B	C	D	E	PS	Description	Benämning	Notes Anmärkning	SR
☆	1	9031317-2	1	-	-	-	-	EU	Alternator	Generator		3
	2		-	-	-	-	-	NS	• Repair kit	• Reparationssats		
☆	3	3485085-9	1	-	-	-	-		• Pulley	• Remskiva		2
	4	3343914-2	1	-	-	-	-		• Fan	• Fläkt		2
	5		-	-	-	-	-	NS	• Housing	• Hus		
	6	*3277558*	1	-	-	-	-	OP	• Ball bearing	• Kullager		2
	7		-	-	-	-	-	NS	• Stator	• Stator		
	8		-	-	-	-	-	NS	• Screw set	• Skruv sats		
	9		-	-	-	-	-	NS	• Rotor	• Rotor		
	10	3287214-5	-	-	-	-	-		• Bearing	• Lager		2
	11		-	-	-	-	-	NS	• Protecting casing	• Skyddskåpa		
	12		-	-	-	-	-	NS	• Bracket	• Konsol		
	13		-	-	-	-	-	NS	• Bearing housing	• Lagerhus		
	14	3344943-0	1	-	-	-	-		• Diode plate	• Diodplatta		3
	15		-	-	-	-	-	NS	• Cover	• Huv		
	16	3343913-4	1	-	-	-	-		• Regulator	• Regulator		2
	17		-	-	-	-	-	NS	• Cover	• Kåpa		

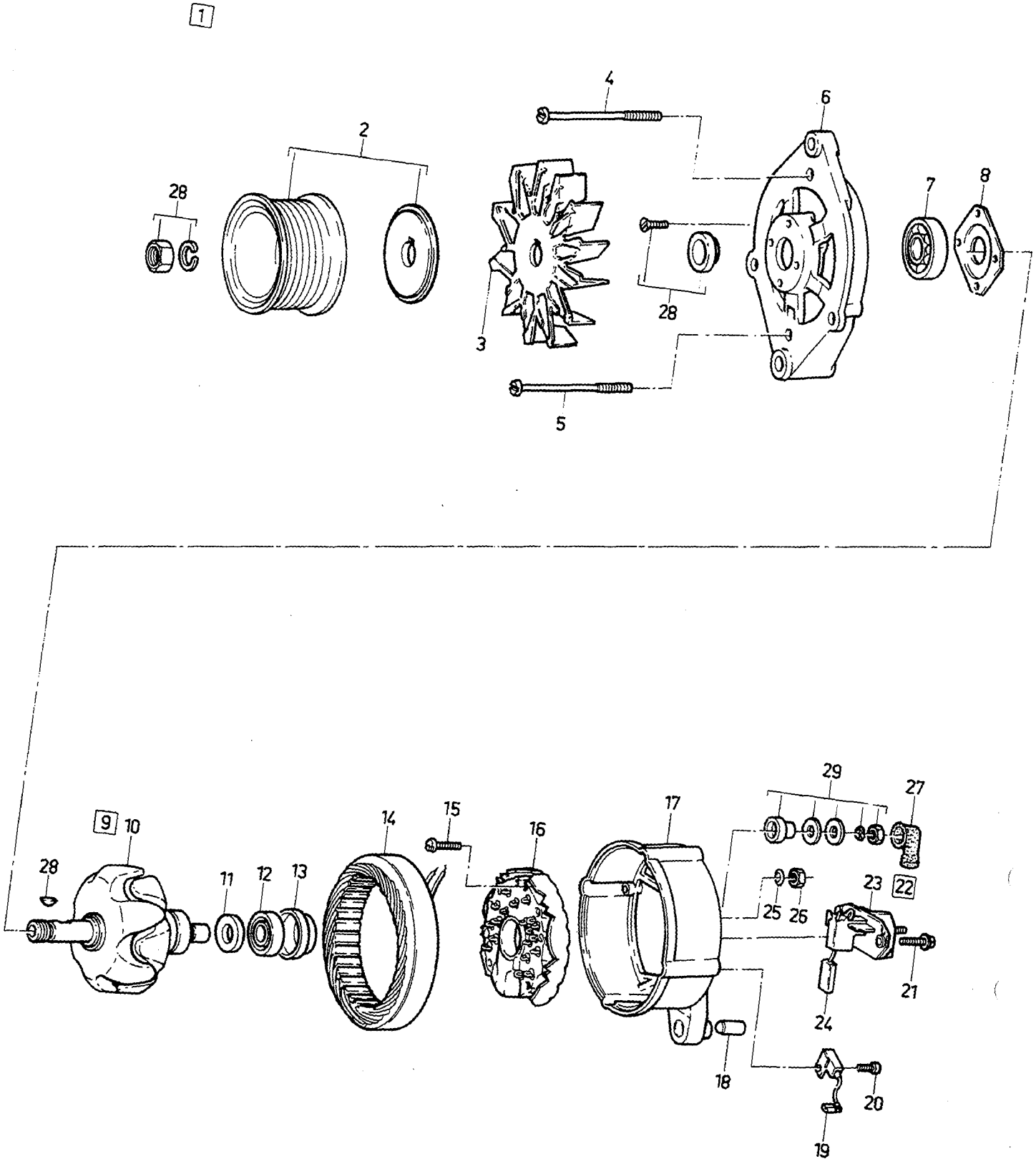

VOLVO PARTS
1032-19140

A
B
C
D
E

ALTERNATOR GENERATOR

Group / Grupp 32

Page / Sida 341

BOSCH. EXC D19T

Fig	Part No. Artikel nr	Quantity / Antal A	B	C	D	E	P S	Description	Benämning	Notes Anmärkning	S R
1	9031311-5	1	-	-	-	-	EU	Alternator	Generator	(3417314)	3
	9031312-3	1	-	-	-	-	EU	Alternator	Generator	(3417316) A.C	3
2	3343961-3	1	-	-	-	-		• Pulley	• Remskiva		2
	3344007-4	1	-	-	-	-		• Pulley	• Remskiva	A.C	2
3	1324620-2	1	-	-	-	-		• Fan	• Fläkt		2
4	*3343957*	3	-	-	-	-	OP	• Screw	• Skruv		2
5	*3343959*	1	-	-	-	-	OP	• Screw	• Skruv		2
6	*3343949*	1	-	-	-	-	OP	• Bearing shield	• Lagersköld		3
7	3343950-6	1	-	-	-	-		• Ball bearing	• Kullager		2
8	1698179-7	1	-	-	-	-		• Retainer	• Hållare		3
9	*3343951*	1	-	-	-	-	OP	• Rotor	• Rotor		3
10		1	-	-	-	-	NS	• • Rotor	• • Rotor		
11	1259559-1	1	-	-	-	-		• • Slip ring	• • Släpring		2
12	3343952-2	1	-	-	-	-		• Ball bearing	• Kullager		2
13	*3343955*	1	-	-	-	-	OP	• Cover	• Huv		2
14	*3343956*	1	-	-	-	-	OP	• Stator	• Stator		3
15	1698188-8	1	-	-	-	-		• Screw	• Skruv		2
16	3343954-8	1	-	-	-	-		• Rectifier	• Likriktare		2
17	*3343953*	1	-	-	-	-	OP	• Bearing shield	• Lagersköld		3
18	*3343960*	1	-	-	-	-	OP	• Bushing	• Bussning		3
19	1219852-9	1	-	-	-	-		• Capacitor	• Kondensator		1
20	1697033-7	1	-	-	-	-		• Screw	• Skruv		2
21	*3343958*	1	-	-	-	-	OP	• Screw	• Skruv		2
22	3523710-6	1	-	-	-	-		• Voltage regulator	• Spänningsregulator	(1324617)	2
23		-	-	-	-	-	NS	• • Voltage regulator	• • Spänningsregulator		
24	1362710-4	1	-	-	-	-		• • Carbon brush set	• • Elborstsats		2
25	955920-4	1	-	-	-	-		• Spring washer	• Fjäderbricka		2
26	955780-2	1	-	-	-	-		• Nut	• Mutter		2
27	76614-7	1	-	-	-	-		• Sleeve	• Muff		2
28	273503-3	1	-	-	-	-		• Repair kit	• Reparationssats		2

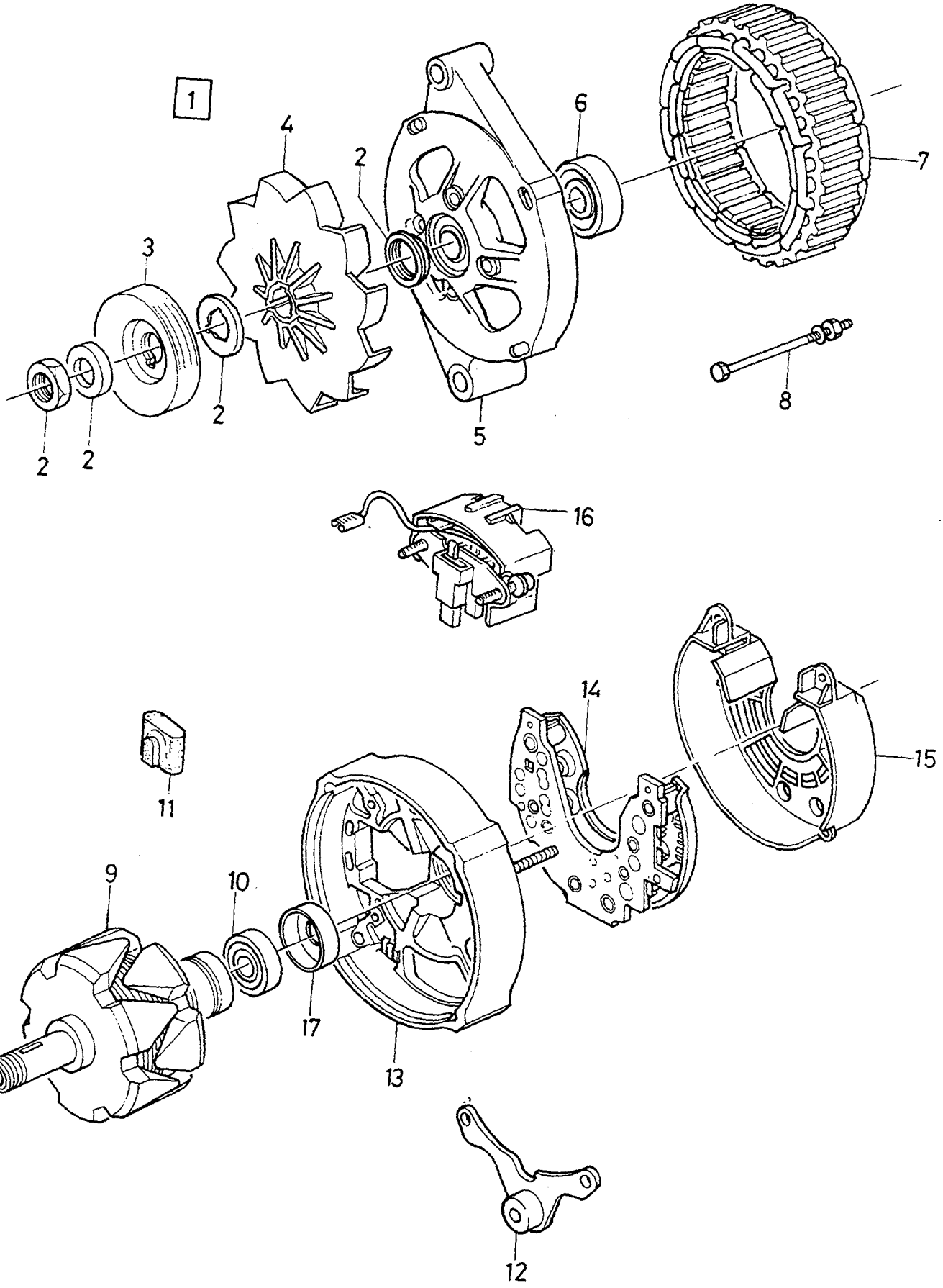

VOLVO PARTS
1032 19655

A	A13N164
B	A13N284
C	
D	
E	

ALTERNATOR GENERATOR

VALEO. D19T

Group / Grupp 32

Page / Sida 343

Fig	Part No. Artikel nr	Quantity / Antal A	B	C	D	E	PS	Description	Benämning	Notes Anmärkning	SR
1	9031313-1	1	-	-	-	-	EU	Alternator	Generator	(3475759)	3
	9031315-6	-	1	-	-	-	EU	Alternator	Generator	(3474086)	3
2	3342296-5	1	1	-	-	-		• Repair kit	• Reparationssats		3
3	3345436-4	1	1	-	-	-		• Pulley	• Remskiva		3
4	3343914-2	1	1	-	-	-		• Fan	• Fläkt		2
5		-	-	-	-	-	NS	• Housing	• Hus		
6	3345437-2	-	1	-	-	-		• Bearing	• Lager		3
7		-	-	-	-	-	NS	• Stator	• Stator		
8		-	-	-	-	-	NS	• Screw kit	• Skruvsats		
9		-	-	-	-	-	NS	• Rotor	• Rotor		
10	3287214-5	-	1	-	-	-		• Bearing	• Lager		2
11	3291810-4	1	1	-	-	-		• Protecting cover	• Skyddslock		3
12		-	-	-	-	-	NS	• Bracket	• Konsol		
13		-	-	-	-	-	NS	• Bearing housing	• Lagerhus		
14	3345377-0	1	-	-	-	-		• Diode plate	• Diodplatta		3
	3345533-8	-	1	-	-	-		• Diode plate	• Diodplatta		3
15	3287218-6	1	1	-	-	-		• Cover	• Huv		4
16	3342281-7	1	-	-	-	-		• Charge regulator	• Laddningsregulator		2
	3343913-4	-	1	-	-	-		• Regulator	• Regulator		2
17		-	-	-	-	-	NS	• Cover	• Kåpa		

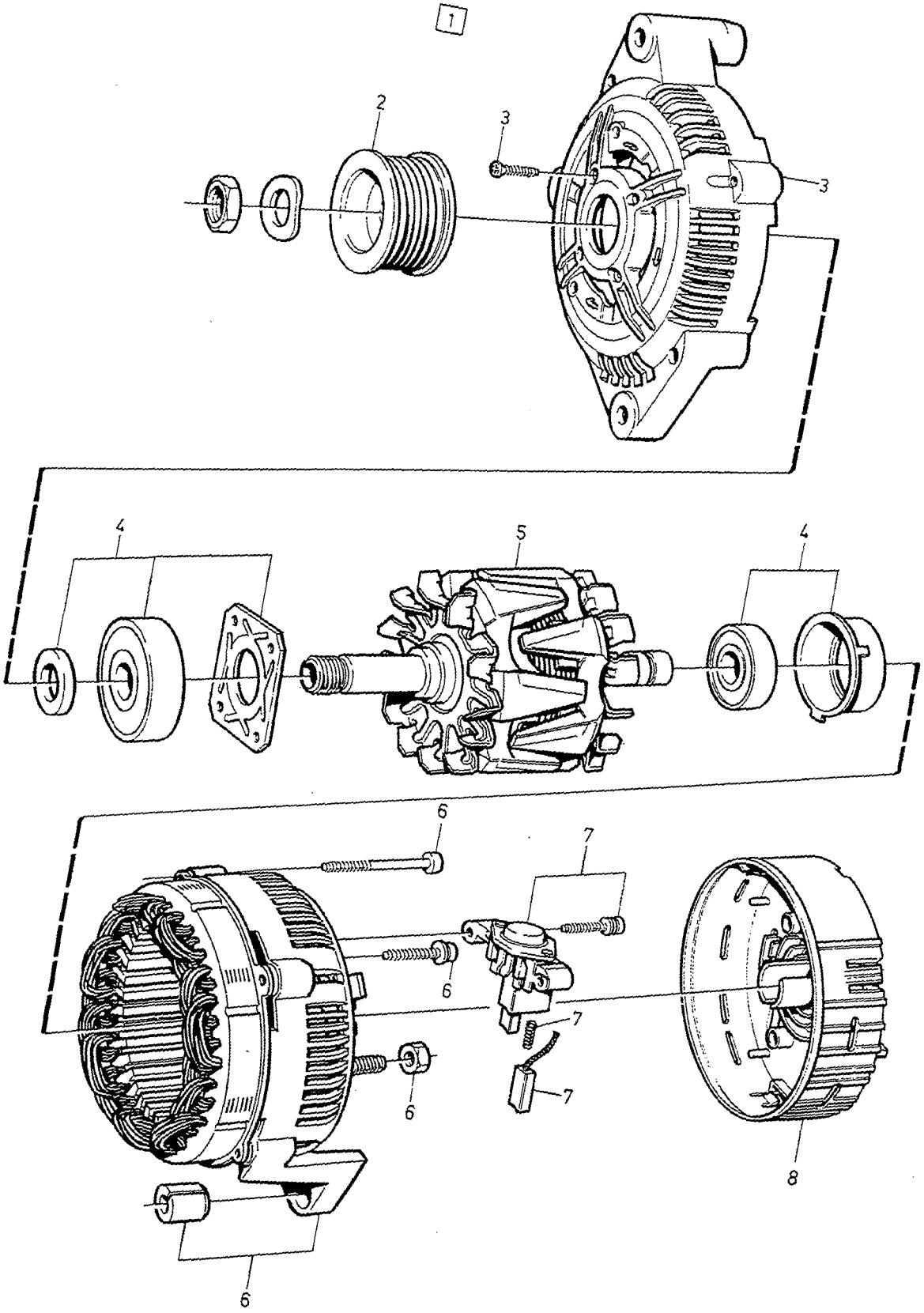
1
2
3
3
4
5
4
6
7
6
7
6
7
6
8

A	A13VI117	ALTERNATOR GENERATOR	Group Grupp 32
B			
C			
D			Page Sida 345
E		VALEO. D19T	

Fig	Part No. Artikel nr	Quantity / Antal A	B	C	D	E	P S	Description	Benämning	Notes Anmärkning	S R
1	9031314-9	1	-	-	-	-	EU	Alternator	Generator		3
2		-	-	-	-	-	NS	• Pulley set	• Remskiva sats		
3		-	-	-	-	-	NS	• Bearing shield set	• Lagersköld sats		
4		-	-	-	-	-	NS	• Ball bearing set	• Kullager sats		
5		-	-	-	-	-	NS	• Rotor	• Rotor		
6		-	-	-	-	-	NS	• Stator set	• Stator sats		
7		-	-	-	-	-	NS	• Voltage regulator set	• Spänningsregulator sats		
8		-	-	-	-	-	NS	• Cover	• Kåpa		

STARTER MOTOR / STARTMOTOR

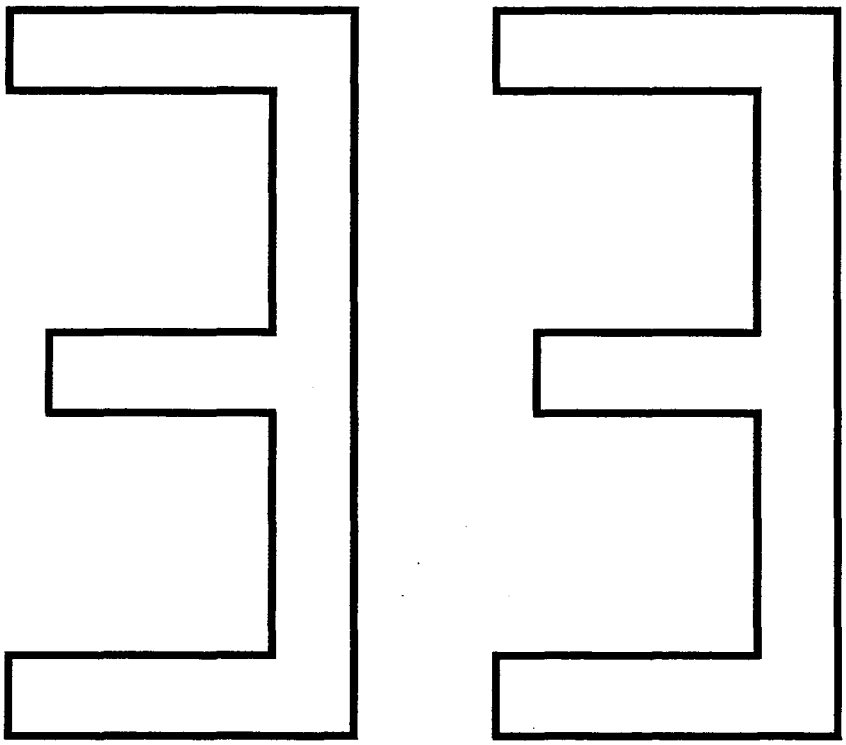

A B C D E	SUB GROUP STARTER MOTOR	UNDERGRUPP STARTMOTOR	Group Grupp 33 Page Sida 347

Fig	Part No. Artikel nr	Quantity / Antal A	B	C	D	E	PS	Description	Benämning	Notes Anmärkning	SR
		-	-	-	-	-		Starter motor	Startmotor		
								VALEO. -1991	VALEO. -1991	SEE 33•349	
								BOSCH. -1991	BOSCH. -1991	SEE 33•351	
								VALEO. 1992-	VALEO. 1992-	SEE 33•353	
		-	-	-	-	-		Installation parts starter motor	Monteringsdetaljer startmotor .	SEE 33•355	

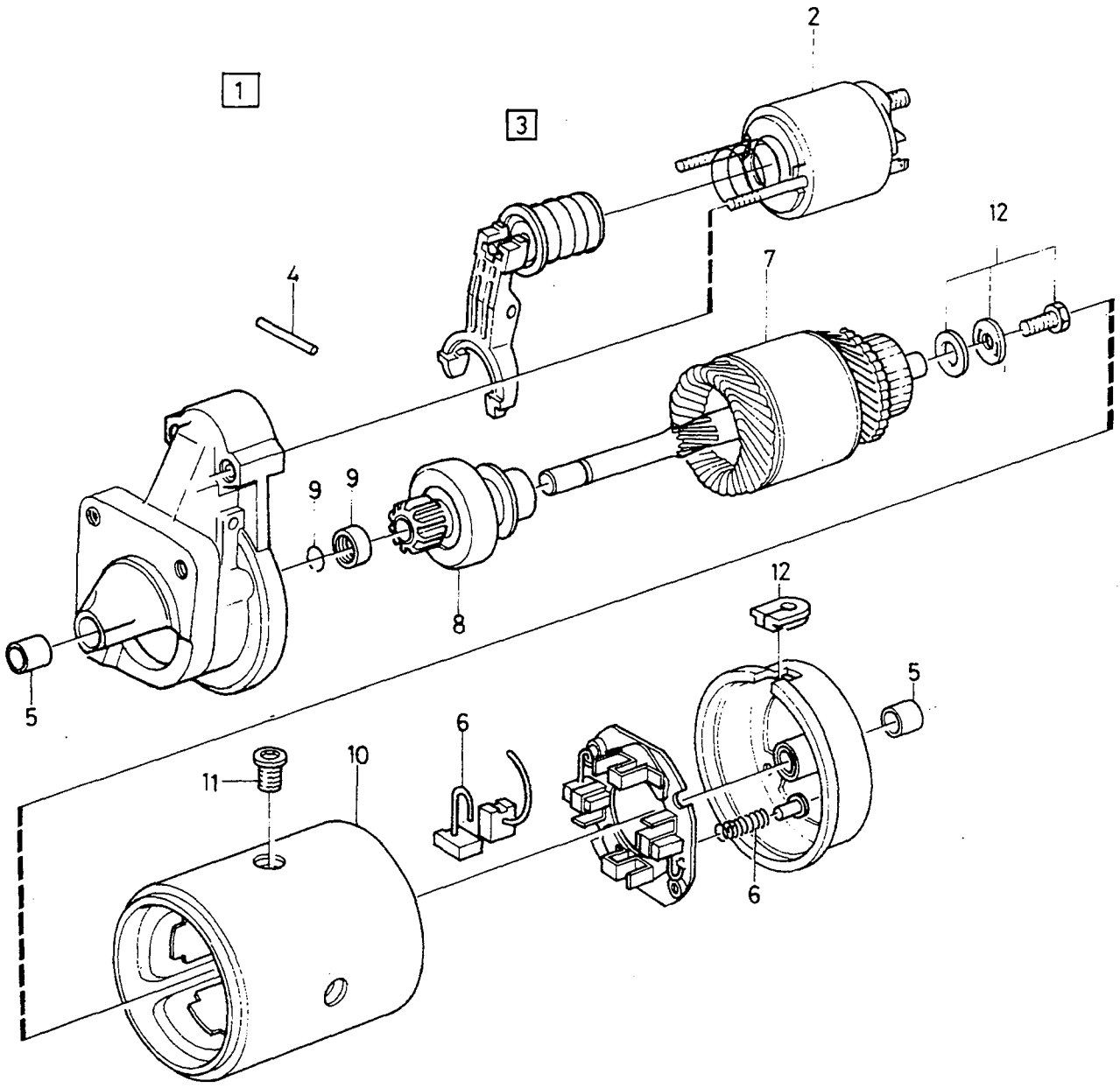

VOLVO PARTS
1033 19442

A		STARTER MOTOR	STARTMOTOR	Group Grupp 33
B				
C				
D				Page Sida 349
E		VALEO. -1991		

Fig	Part No. Artikel nr	Quantity / Antal					P S	Description	Benämning	Notes Anmärkning	S R
		A	B	C	D	E					
1	9031082-2	1	-	-	-	-	EU	Starter motor	Startmotor	(3412455)	6
2	3342310-4	1	-	-	-	-		• Solenoid	• Elektromagnet		3
3	3342311-2	1	-	-	-	-		• Engagement lever	• Kopplingsarm		3
4	*3287319*	1	-	-	-	-	OP	• • Shaft	• • Axel		3
5	3342314-6	1	-	-	-	-		• Bushing kit	• Bussningsats		3
6	3342315-3	1	-	-	-	-		• Carbon brush set	• Elborstsats		1
7	3287312-7	1	-	-	-	-		• Rotor	• Rotor		3
8	3287314-3	1	-	-	-	-		• Starter pinion	• Startmotordrev		3
9	*3287315*	1	-	-	-	-	OP	• Lock ring	• Låsring		3
10	*3342309*	1	-	-	-	-	OP	• Field winding	• Fältlindning		4
11	*3342312*	1	-	-	-	-	OP	• Screw	• Skruv		3
12	*3342313*	1	-	-	-	-	OP	Repair kit	Reparationssats		3

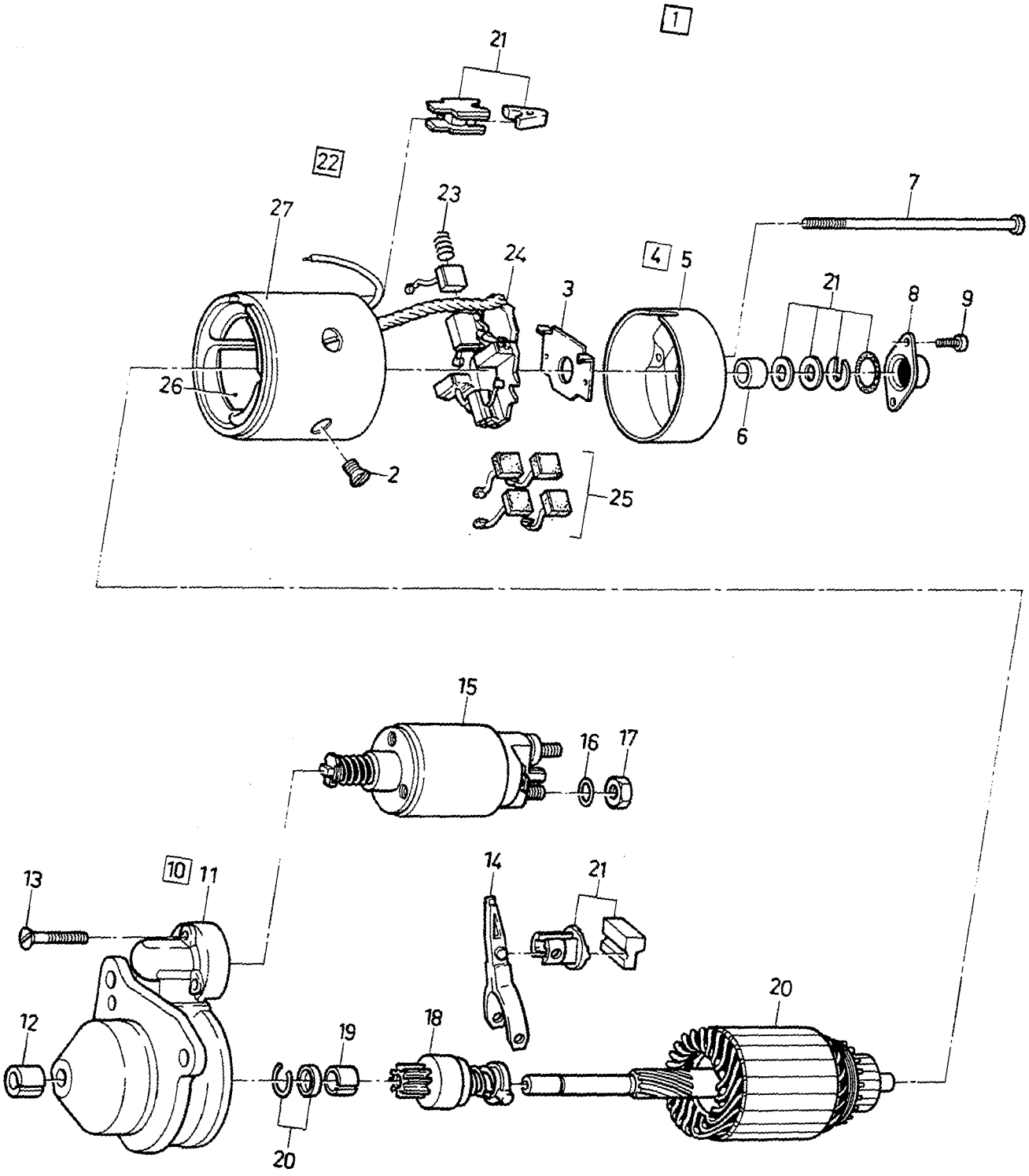
1
21
22
23
27
24
4
5
7
3
21
8
9
26
6
2
25
15
16
17
10
11
13
14
21
20
12
19
18
20

A	MAN.TRANS
B	AUTO.TRANS
C	
D	
E	

STARTER MOTOR — STARTMOTOR

BOSCH. -1991

Group / Grupp 33

Page / Sida 351

Fig	Part No. / Artikel nr	Quantity / Antal A	B	C	D	E	PS	Description	Benämning	Notes / Anmärkning	SR
1	9031082-2	1	1	-	-	-	EU	Starter motor	Startmotor	(3412455)	6
2	*3343936*	4	4	-	-	-	OP	• Screw	• Skruv		3
3	*3343941*	1	1	-	-	-	OP	• Brake disc	• Bromsskiva		3
4	*3343940*	1	1	-	-	-	OP	• Bearing shield	• Lagersköld		3
5		-	-	-	-	-	NS	• • Bearing shield	• • Lagersköld		
6	240602-3	1	1	-	-	-		• • Bushing	• • Bussning		3
7	*3343943*	2	2	-	-	-	OP	• Screw	• Skruv		3
8	*3343942*	1	1	-	-	-	OP	• Cover	• Huv		3
9	956059-0	2	-	-	-	-		• Screw	• Skruv		2
	1363544-6	-	2	-	-	-		• Screw	• Skruv		3
10	*3343938*	1	-	-	-	-	OP	• Bearing shield	• Lagersköld		3
11		-	-	-	-	-	NS	• • Bearing shield	• • Lagersköld		
12	1363536-2	1	1	-	-	-		• • Bushing	• • Bussning		5
13	1357335-7	3	-	-	-	-		• Screw	• Skruv		3
	3544828-1	-	3	-	-	-		• Screw	• Skruv	(1363538)	3
14	*3343939*	1	1	-	-	-	OP	• Engagement lever	• Kopplingsarm		3
15	3343944-9	1	1	-	-	-		• Solenoid switch	• Magnetomkopplare		3
16	941907-8	1	-	-	-	-		• Spring washer	• Fjäderbricka		2
17	244110-3	1	-	-	-	-		• Nut	• Mutter		4
	1363545-3	-	1	-	-	-		• Nut	• Mutter		2
18	3343937-3	1	1	-	-	-		• Starter pinion	• Startmotordrev		3
19	1367375-1	2	2	-	-	-		• • Bushing	• • Bussning		3
20	*3343935*	1	1	-	-	-	OP	• Rotor	• Rotor		3
21	*3343948*	1	1	-	-	-	OP	• Repair kit	• Reparationssats		3
22	3344232-8	1	-	-	-	-		• Field winding	• Fältlindning	(3343946)	4
23	*3343947*	2	2	-	-	-	OP	• • Spring	• • Fjäder		3
24	3344231-0	-	1	-	-	-		• • Brush retainer	• • Borsthållare		3
25	3343945-6	1	1	-	-	-		• • Carbon brush set	• • Elborstsats		1
26	3344232-8	-	1	-	-	-		• • Field winding	• • Fältlindning		4
27		-	-	-	-	-	NS	Housing	Hus		

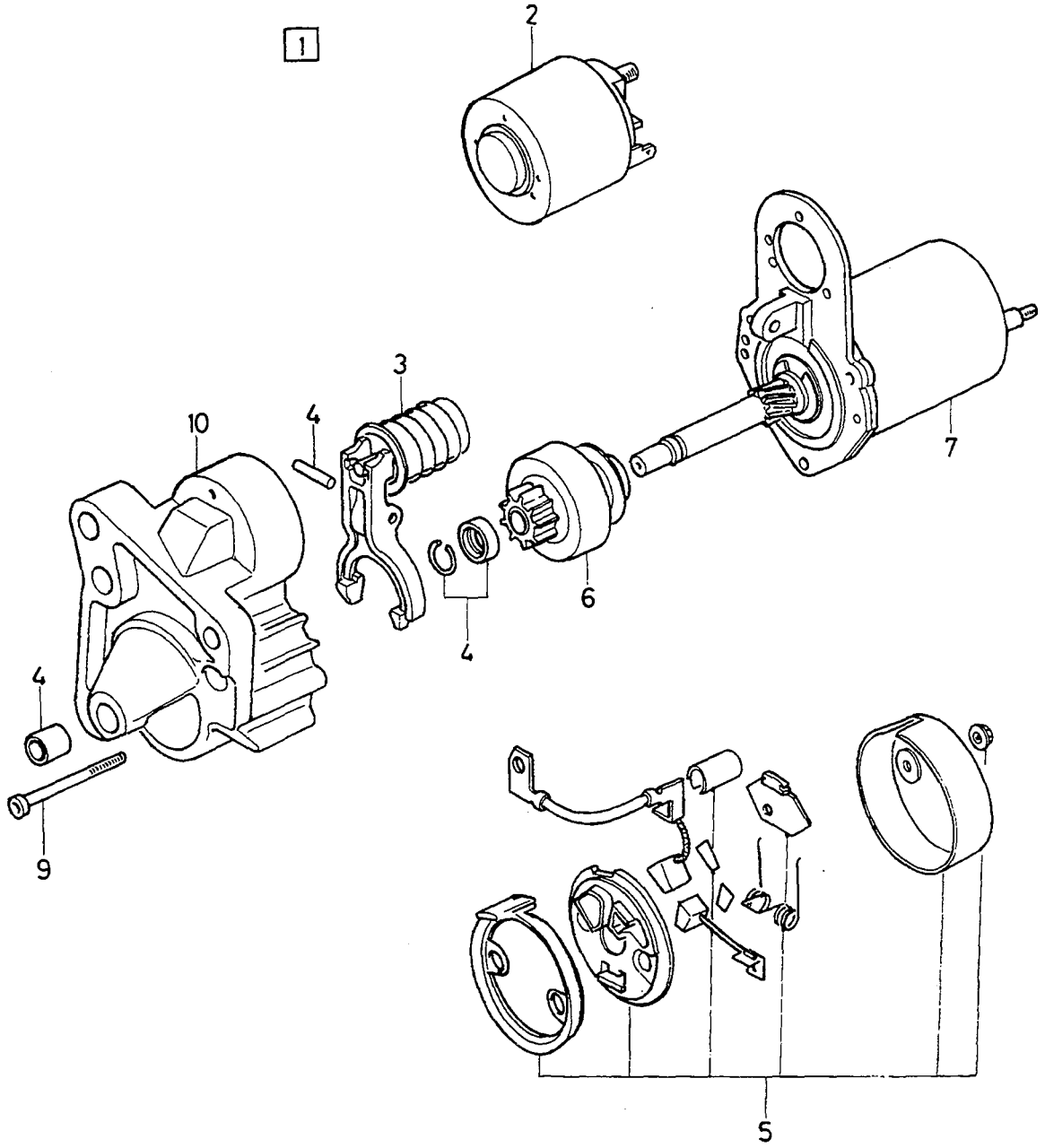

VOLVO PARTS
1033 19606

A	4CYL CH -383258
B	4CYL CH 383259-
C	DSL
D	
E	

STARTER MOTOR — STARTMOTOR

VALEO. 1992-

Group / Grupp 33

Page / Sida 353

Fig	Part No. Artikel nr	Quantity / Antal A	B	C	D	E	PS	Description	Benämning	Notes Anmärkning	SR
1	9031302-4	1	-	-	-	-	EU	Starter motor	Startmotor	(9031301)	3
	9031302-4	-	1	-	-	-	EU	Starter motor	Startmotor	(3468532)	3
	9031303-2	-	-	1	-	-	EU	Starter motor	Startmotor	(3475866)	3
2	*(3344834)*	1	-	-	-	-	SP	• Solenoid	• Elektromagnet	REPL 1 PCS 3345075-0, 1 PCS 3290882-4, 1 PCS 949874-2.	3
	3345075-0	-	1	-	-	-		• Solenoid	• Elektromagnet		3
	3345434-9	-	-	1	-	-		• Solenoid	• Elektromagnet		3
3	3344835-8	1	1	-	-	-		• Engagement lever	• Kopplingsarm		3
4	3344840-8	1	1	-	-	-		• Bushing kit	• Bussningsats		3
	3345435-6	-	-	1	-	-		• Bushing kit	• Bussningsats		3
5	3344839-0	1	1	-	-	-		• Carbon brush set	• Elborstsats		3
6	3344833-3	1	-	-	-	-		• Starter pinion	• Startmotordrev		3
	3345076-8	-	1	-	-	-		• Starter pinion	• Startmotordrev		3
	3345433-1	-	-	1	-	-		• Starter pinion	• Startmotordrev		3
7		-	-	-	-	-	KN	• Rotor complete	• Rotor komplett		
8		-	-	-	-	-	KN	• Screw	• Skruv		
9		-	-	-	-	-	KN	• Screw	• Skruv		
10		-	-	-	-	-	KN	• Housing	• Hus		

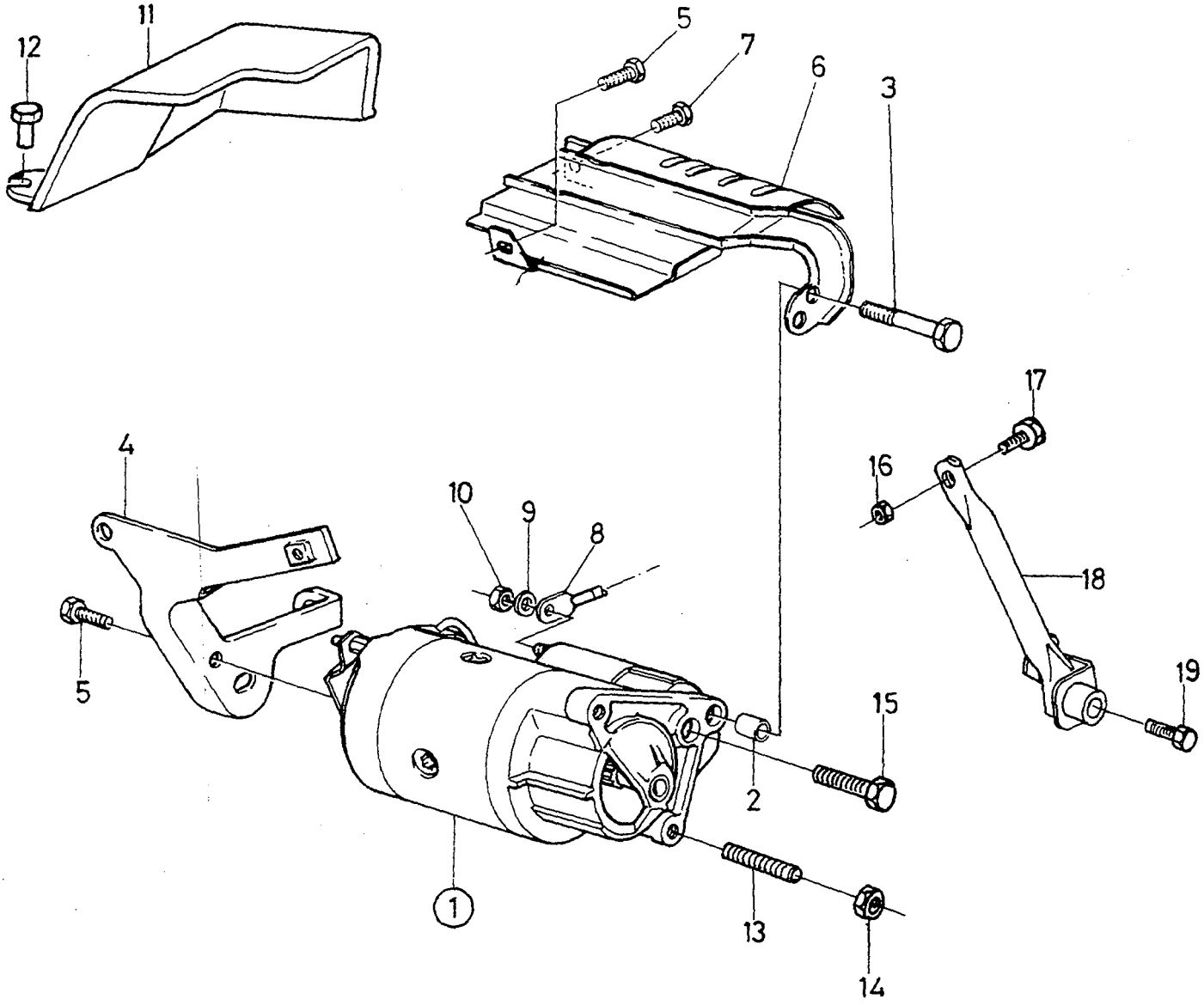

VOLVO PARTS
1033 19932

A	MAN.TRANS
B	AUTO.TRANS
C	CVT
D	D19T
E	

INSTALLATION PARTS
STARTER MOTOR

MONTERINGSDETALJER
STARTMOTOR

Group / Grupp: 33

Page / Sida: 355

Fig	Part No. / Artikel nr	Quantity / Antal A	B	C	D	E	PS	Description	Benämning	Notes / Anmärkning	SR
1		-	-	-	-	-		Starter motor	Startmotor	SEE 33•349	
2	3342745-1	1	1	1	1	-		Bushing	Bussning		3
3	3122247-4	3	1	-	3	-		Bolt	Bult		2
	965185-2	-	2	-	-	-		Flange screw	Flänsskruv		2
	965186-0	-	-	1	-	-		Flange screw	Flänsskruv		2
4	3459419-2	1	1	-	-	-		Bracket	Konsol	CH -315512	3
	3465504-3	1	1	1	-	-		Bracket	Konsol	CH 315513-	3
5	946440-5	2	2	2	-	-		Flange screw	Flänsskruv	CH -315512	2
	3923427-3	2	2	2	-	-		Screw	Skruv	CH 315513-	3
6	3455731-4	1	-	1	-	-		Heat shield	Värmesköld		3
7	965175-3	1	-	1	-	-		Flange screw	Flänsskruv		2
8		-	-	-	-	-		Battery cable	Batteriledning	SEE 31•325	
9	942767-5	1	1	1	-	-		Toothed washer	Tandbricka		2
10	955782-8	1	1	1	-	-		Nut	Mutter		2
11	3455731-4	-	1	1	-	-		Heat shield	Värmesköld	(3453578)	3
12	965185-2	-	2	2	-	-		Flange screw	Flänsskruv		2
13	3923473-7	-	-	1	-	-		Stud	Pinnskruv		3
14	971098-9	-	-	1	-	-		Flange lock nut	Flänslåsmutter		2
15	965185-2	-	-	1	-	-		Flange screw	Flänsskruv		2
16	3121637-7	-	-	-	1	-		Nut	Mutter		2
17	3121864-7	-	-	-	1	-		Screw	Skruv		2
18	3475404-4	-	-	-	1	-		Bracket	Konsol		3
19	965186-0	-	-	-	1	-		Flange screw	Flänsskruv		2

LIGHTING / BELYSNING

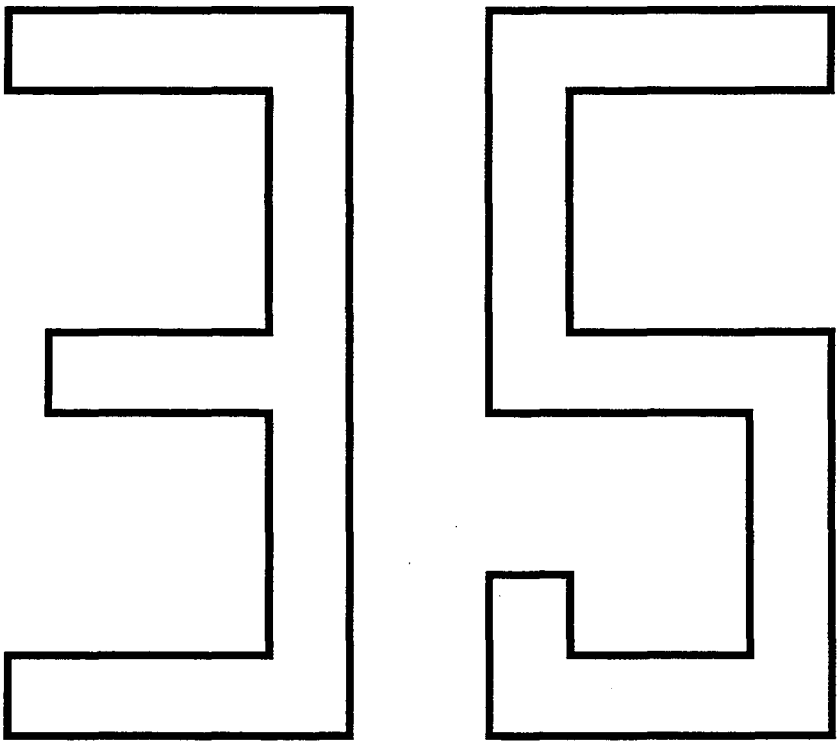

A		SUB GROUP LIGHTING	UNDERGRUPP BELYSNING	Group Grupp 35
B				
C				
D				Page Sida 357
E				

Fig	Part No. Artikel nr	Quantity / Antal A	B	C	D	E	P S	Description	Benämning	Notes Anmärkning	S R
		-	-	-	-	-		Turn indicators marker lamps foglamp	Blinkers positionsljus dimljus ..		
								-1993	-1993	SEE 35•359	
								1994-	1994-	SEE 35•361	
		-	-	-	-	-		Headlamps	Strålkastare		
								-1991	-1991	SEE 35•363	
								1992-	1992-	SEE 35•367	
		-	-	-	-	-		Rear lamps	Bakre belysning		
								-1993	-1993	SEE 35•371	
								1994-	1994-	SEE 35•373	
								CHSML	CHSML	SEE 35•375	
		-	-	-	-	-		Interior lighting	Inre belysning	SEE 35•377	
		-	-	-	-	-		Bulb kit	Glödlampsats	SEE 35•379	
		-	-	-	-	-		Accessory	Tillbehör		
		-	-	-	-	-		Turn indicators marker lamps foglamp	Blinkers positionsljus dimljus ..	SEE 35•361	
		-	-	-	-	-		Spotlight	Fjärrljus	SEE 35•381	

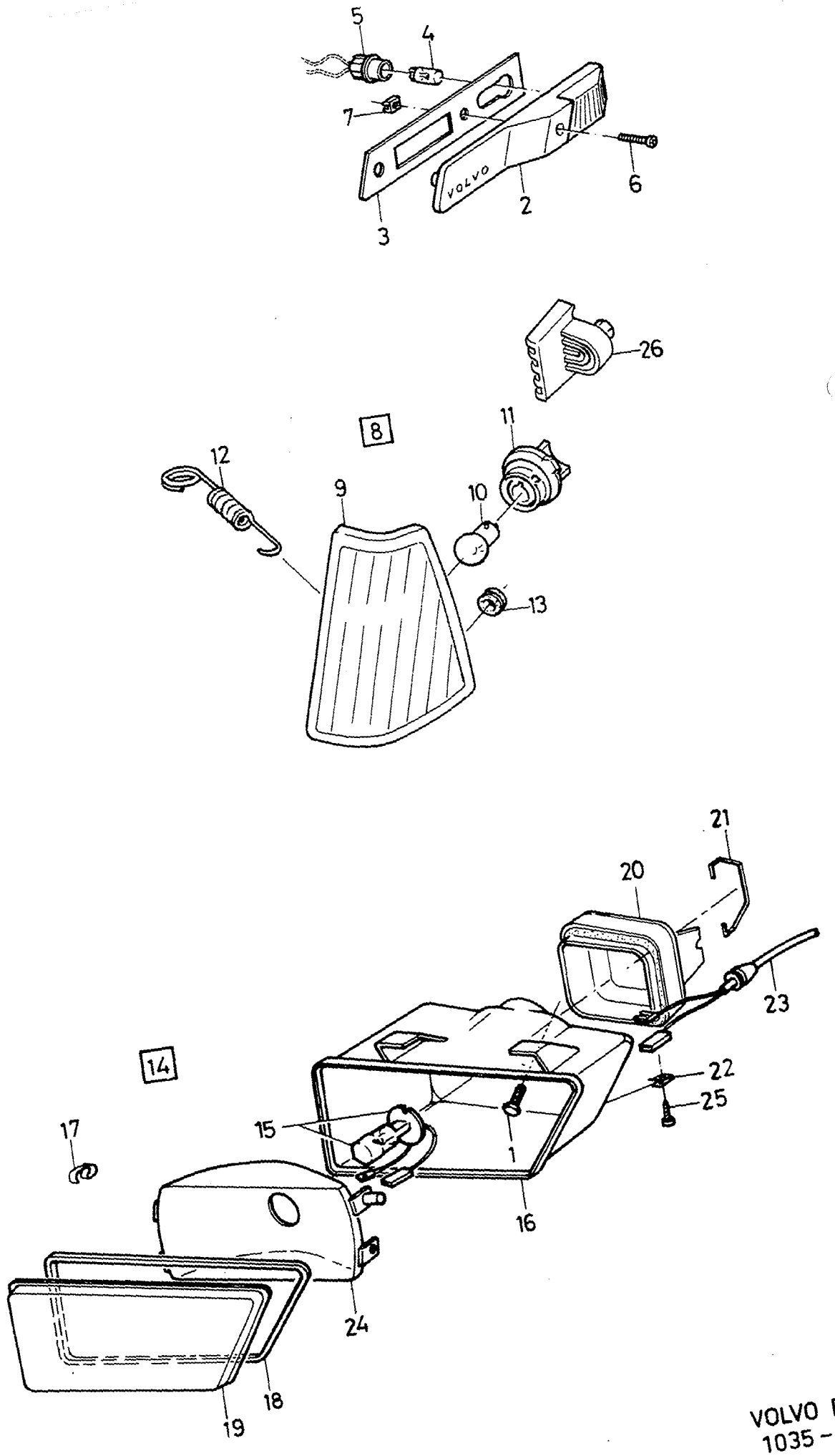
5
4
7
6
VOLVO
2
3
26
8
11
12
9
10
13
21
20
23
14
22
25
17
15
1
16
24
18
19

A
B
C
D
E

TURN INDICATORS — BLINKERS
MARKER LAMPS — POSITIONSLJUS
FOGLAMP — DIMLJUS

-1993

Group / Grupp 35

Page / Sida 359

Fig	Part No. / Artikel nr	Quantity / Antal A	B	C	D	E	PS	Description	Benämning	Notes / Anmärkning	SR
1	*(3122238)*	4	-	-	-	-	SP	Screw	Skruv	REPL 1 PCS 956092-1, 1 PCS 955892-5.	4
2	3412717-5	1	-	-	-	-		Side indicator lamp, l.h.	Sidoblinklykta, v		2
	3412718-3	1	-	-	-	-		Side indicator lamp, r.h.	Sidoblinklykta, h		2
3	3430244-8	2	-	-	-	-		• Seal	• Tätning		2
4	949671-2	2	-	-	-	-		Bulb	Glödlampa	(3278344)	1
5	3430243-0	2	-	-	-	-		Cable harness	Ledningsmatta	-1991	5
	3464405-4	2	-	-	-	-		Cable harness	Ledningsmatta	1992-	5
6	3270333-2	2	-	-	-	-		Screw	Skruv		3
7	3120340-9	2	-	-	-	-		Nut	Mutter		2
8	3417382-3	1	-	-	-	-		Direction indicator, l.h.	Blinklykta, v	440. -1991	2
	3417383-1	1	-	-	-	-		Direction indicator, r.h.	Blinklykta, h	440. -1991	2
	3464060-7	1	-	-	-	-		Direction indicator, l.h.	Blinklykta, v	440. 1992-	2
	3464061-5	1	-	-	-	-		Direction indicator, r.h.	Blinklykta, h	440. 1992-	2
	3464060-7	1	-	-	-	-		Direction indicator, l.h.	Blinklykta, v	460	2
	3464061-5	1	-	-	-	-		Direction indicator, r.h.	Blinklykta, h	460	2
9		-	-	-	-	-	NS	• Housing	• Hus		
10	965826-1	2	-	-	-	-		• Bulb	• Glödlampa		1
11	3414336-2	2	-	-	-	-		• Bulb socket	• Lampfäste	-1991	2
12	3417384-9	2	-	-	-	-		• Spring	• Fjäder	440	2
13	3273653-0	2	-	-	-	-		Rubber bushing	Gummibussning	440	2
14	3411093-2	1	-	-	-	-		Front fog lamp, l.h. white	Dimstrålkastare, v vit	-1991	3
	(3464621)	1	-	-	-	-	SP	Front fog lamp, l.h. white	Dimstrålkastare, v vit	1992- REPL 1 PCS 3467357-4.	3
	3411094-0	1	-	-	-	-		Front fog lamp, r.h. white	Dimstrålkastare, h vit	-1991	3
	(3464622)	1	-	-	-	-	SP	Front fog lamp, r.h. white	Dimstrålkastare, h vit	1992- REPL 1 PCS 3467358-2.	3
	3412732-4	1	-	-	-	-		Front fog lamp, l.h. yellow	Dimstrålkastare, v gul	-1991	3
	(3464623)	1	-	-	-	-	SP	Front fog lamp, l.h. yellow	Dimstrålkastare, v gul	1992- REPL 1 PCS 3467359-0.	3
	3412733-2	1	-	-	-	-		Front fog lamp, r.h. yellow	Dimstrålkastare, h gul	-1991	3
	(3464624)	1	-	-	-	-	SP	Front fog lamp, r.h. yellow	Dimstrålkastare, h gul	1992- REPL 1 PCS 3467360-8.	3
	3467357-4	1	-	-	-	-		Front fog lamp, l.h. white	Dimstrålkastare, v vit	1992-	3
	3467358-2	1	-	-	-	-		Front fog lamp, r.h. white	Dimstrålkastare, h vit	1992-	3
	3467359-0	1	-	-	-	-		Front fog lamp, l.h. yellow	Dimstrålkastare, v gul	1992-	3
	3467360-8	1	-	-	-	-		Front fog lamp, r.h. yellow	Dimstrålkastare, h gul	1992-	3
15	944265-8	2	-	-	-	-		• Bulb	• Glödlampa		1
16	3412719-1	1	-	-	-	-		• Housing, l.h.	• Hus, v	-1991	3
	3412720-9	1	-	-	-	-		• Housing, r.h.	• Hus, h	-1991	3
17	3122243-3	4	-	-	-	-		• Clip	• Clips	-1991	3
18	3413161-5	1	-	-	-	-		• Seal, l.h.	• Tätning, v	-1991	3
	3413162-3	1	-	-	-	-		• Seal, r.h.	• Tätning, h	-1991	3
19	3412729-0	1	-	-	-	-		• Lens, l.h. white	• Glas, v vit	-1991	3
	3412730-8	1	-	-	-	-		• Lens, r.h. white	• Glas, h vit	-1991	3
	3447239-9	1	-	-	-	-		• Lens, l.h. yellow	• Glas, v gul	-1991	3
	3447240-7	1	-	-	-	-		• Lens, r.h. yellow	• Glas, h gul	-1991	3
20	3344280-7	2	-	-	-	-		• Cover	• Kåpa	-1991	3
	3345607-0	1	-	-	-	-		• Cover, l.h.	• Kåpa, v	1992-	3
	3345608-8	1	-	-	-	-		• Cover, r.h.	• Kåpa, h	1992-	3
21	3430232-3	4	-	-	-	-		• Spring clip	• Fjäderklammer	-1991	3
22	3120956-2	8	-	-	-	-		• Nut	• Mutter		3
23		-	-	-	-	-	NS	• Cable harness	• Ledningsmatta		
24	3412723-3	2	-	-	-	-		• Reflector	• Reflektor	-1991	3
25	965393-2	8	-	-	-	-		Screw	Skruv		2
26	3449509-3	2	-	-	-	-		Buffer	Buffert		3

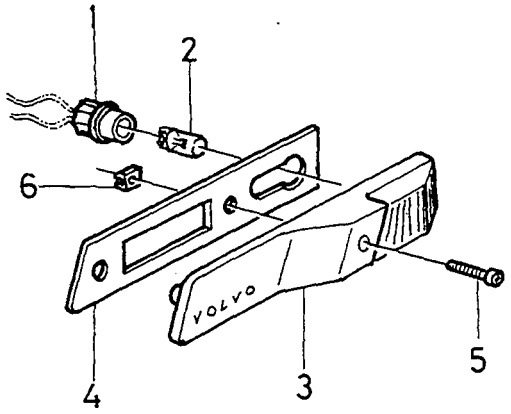
1
2
6
VOLVO
4
3
5

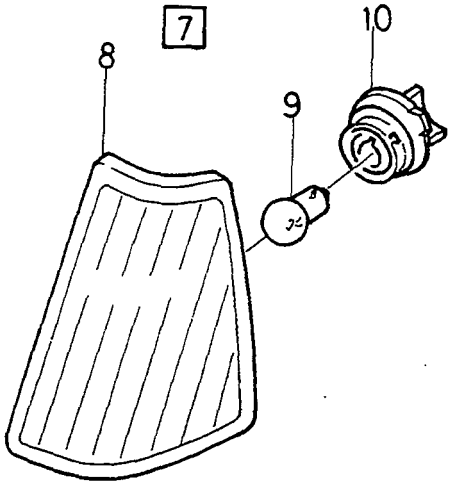
7
8
9
10

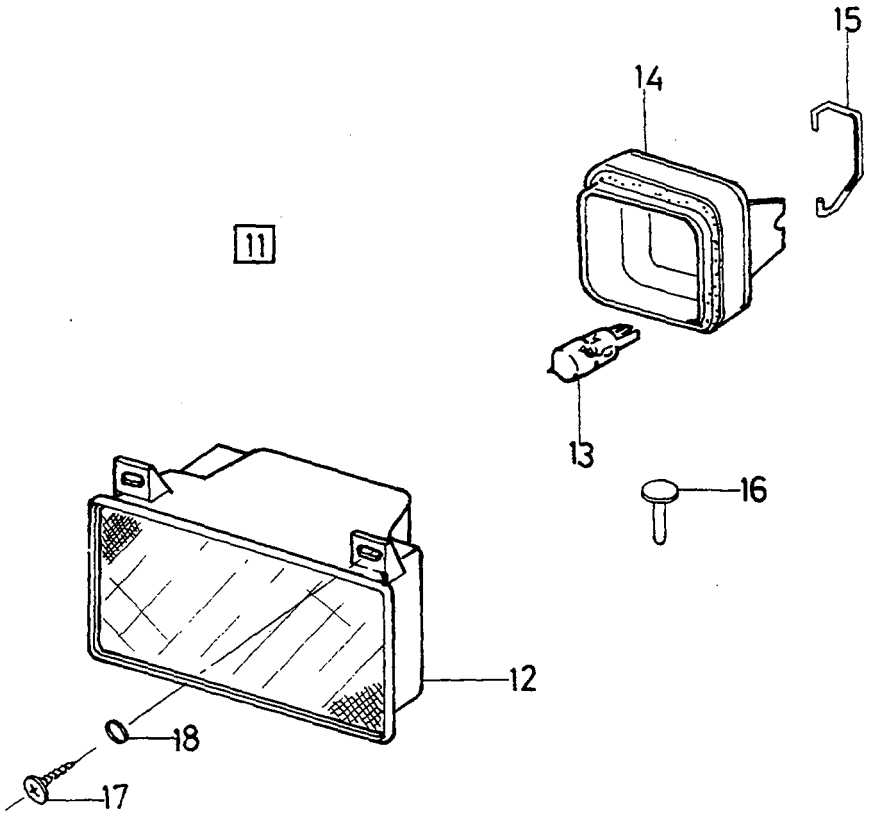
11
15
14
13
16
12
18
17

A
B
C
D
E

TURN INDICATORS — BLINKERS
MARKER LAMPS — POSITIONSLJUS
FOGLAMP — DIMLJUS

1994-

Group / Grupp 35

Page / Sida 361

Fig	Part No. Artikel nr	Quantity / Antal A	B	C	D	E	PS	Description	Benämning	Notes Anmärkning	SR
1	3471920-3	2	-	-	-	-		Cable harness	Ledningsmatta		3
2	949671-2	2	-	-	-	-		Bulb	Glödlampa		1
3	3412717-5	1	-	-	-	-		Side indicator lamp, l.h.	Sidoblinklykta, v		2
	3412718-3	1	-	-	-	-		Side indicator lamp, r.h.	Sidoblinklykta, h		2
4	3430244-8	2	-	-	-	-		• Seal	• Tätning		2
5	3270333-2	2	-	-	-	-		Screw	Skruv		3
6	3120340-9	2	-	-	-	-		Nut	Mutter		2
7	3461575-7	1	-	-	-	-		Direction indicator,	Blinklykta,v		2
	3461576-5	1	-	-	-	-		Direction indicator, r.h.	Blinklykta, h		2
8		-	-	-	-	-	NS	Housing	Hus		
9	3345133-7	2	-	-	-	-		• Bulb	• Glödlampa		1
10		-	-	-	-	-	NS	• Bulb socket	• Lampfäste		
11	3461089-9	1	-	-	-	-		Front fog lamp, l.h.	Dimstrålkastare, v	CH -624275	3
	3474200-7	1	-	-	-	-		Front fog lamp, l.h.	Dimstrålkastare, v	CH 624276-	3
	3461090-7	1	-	-	-	-		Front fog lamp, r.h.	Dimstrålkastare, h	CH -624275	3
	3474201-5	1	-	-	-	-		Front fog lamp, r.h.	Dimstrålkastare, h	CH 624276-	3
12		-	-	-	-	-	NS	• Housing	• Hus		
13	944265-8	2	-	-	-	-		• Bulb	• Glödlampa		1
14	3345607-0	1	-	-	-	-		• Cover, l.h.	• Kåpa, v		3
	3345608-8	1	-	-	-	-		• Cover, r.h.	• Kåpa, h		3
15		-	-	-	-	-	NS	• Clip	• Clips		
16	3923475-2	2	-	-	-	-		Rivet	Nit		3
17	956092-1	4	-	-	-	-		Screw	Skruv		2
18	955892-5	4	-	-	-	-		Washer	Bricka		2
		-	-	-	-	-		Accessory	Tillbehör		
	3471347-9	1	-	-	-	-		Front fog lamp	Dimstrålkastare		6

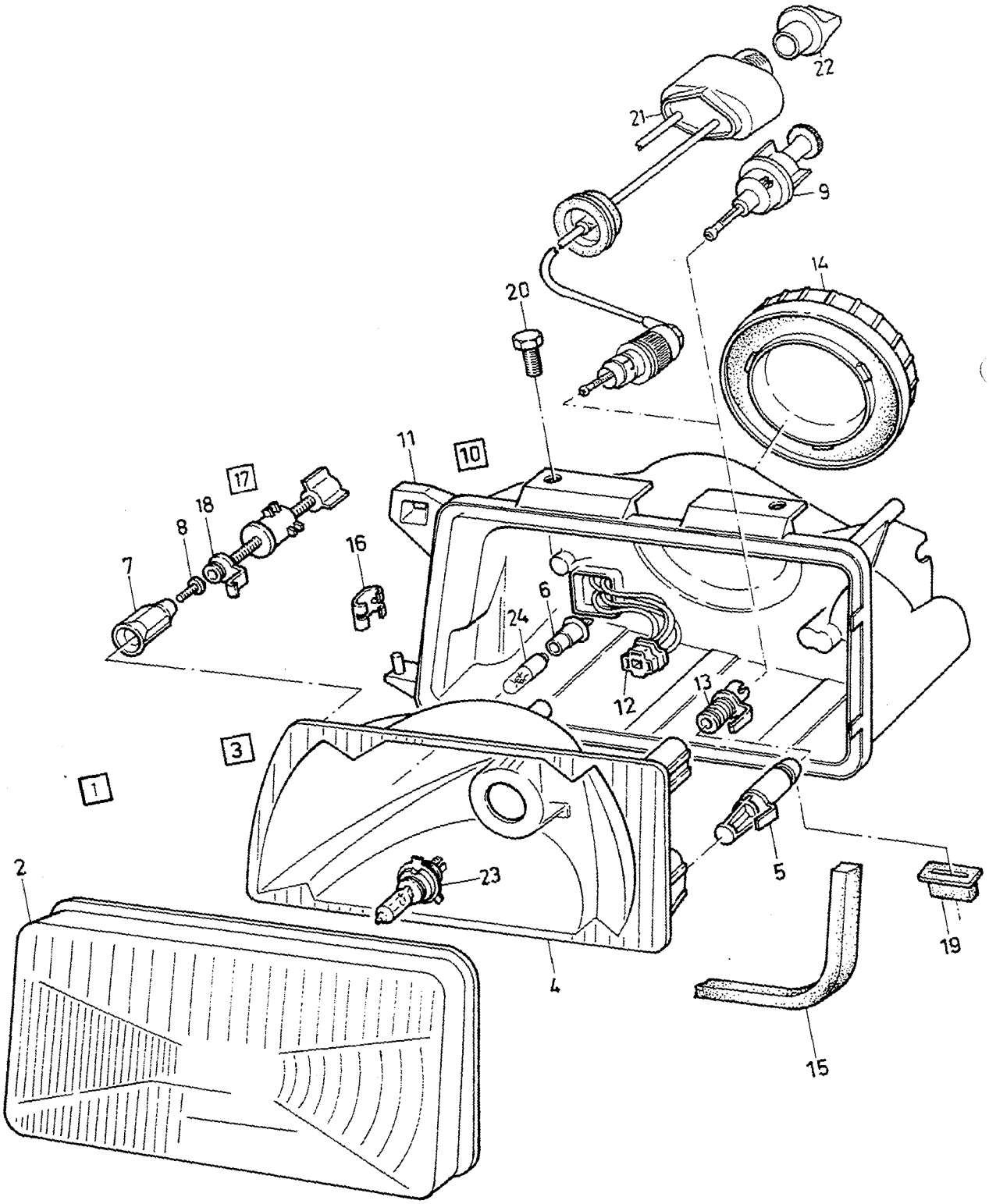
22
21
9
14
20
11
10
17
18
8
7
16
6
24
12
13
3
1
2
23
5
19
4
15

A	440. L.H.D
B	440. R.H.D
C	460. L.H.D
D	460. R.H.D
E	

HEADLAMPS — STRÅLKASTARE

-1991

Group / Grupp 35

Page / Sida 363

Fig	Part No. / Artikel nr	Quantity / Antal A	B	C	D	E	PS	Description	Benämning	Notes / Anmärkning	SR
1	3344402-7	1	-	-	-	-		Headlamp, l.h.	Strålkastare, v		2
	3344403-5	1	-	-	-	-		Headlamp, r.h.	Strålkastare, h		2
	3344404-3	-	1	-	-	-		Headlamp, l.h.	Strålkastare, v		2
	3344405-0	-	1	-	-	-		Headlamp, r.h.	Strålkastare, h		2
	(3344353)	-	-	1	-	-	SP	Headlamp, l.h.	Strålkastare, v	REPL 1 PCS 3464907-9, 1 PCS 3465216-4.	3
	(3344354)	-	-	1	-	-	SP	Headlamp, r.h.	Strålkastare, h	REPL 1 PCS 3464908-7, 1 PCS 3465216-4.	3
	(3344355)	-	-	-	1	-	SP	Headlamp, l.h.	Strålkastare, v	REPL 1 PCS 3464070-6, 1 PCS 3465216-4.	3
	(3344356)	-	-	-	1	-	SP	Headlamp, r.h.	Strålkastare, h	REPL 1 PCS 3464071-4, 1 PCS 3465216-4.	3
2	3343764-1	1	-	-	-	-		•Lens, l.h.	•Glas, v		2
	3343765-8	1	-	-	-	-		•Lens, r.h.	•Glas, h		2
	3344036-3	-	1	-	-	-		•Lens, l.h.	•Glas, v		2
	3344038-9	-	1	-	-	-		•Lens, r.h.	•Glas, h		2
	3449510-1	-	-	1	-	-		•Lens, l.h.	•Glas, v		2
	3449511-9	-	-	1	-	-		•Lens, r.h.	•Glas, h		2
	3449512-7	-	-	-	1	-		•Lens, l.h.	•Glas, v		2
	3449513-5	-	-	-	1	-		•Lens, r.h.	•Glas, h		2
3	3343766-6	1	-	-	-	-		•Reflector, l.h.	•Reflektor, v		2
	3343767-4	1	-	-	-	-		•Reflector, r.h.	•Reflektor, h		2
	3344037-1	-	1	-	-	-		•Reflector, l.h.	•Reflektor, v		2
	3344039-7	-	1	-	-	-		•Reflector, r.h.	•Reflektor, h		2
	3344383-9	-	-	1	-	-		•Reflector, l.h.	•Reflektor, v		2
	3344906-7	-	-	1	-	-		•Reflector, r.h.	•Reflektor, h	(3344384)	2
	3344907-5	-	-	-	1	-		•Reflector, l.h.	•Reflektor, v	(3344385)	2
	3344908-3	-	-	-	1	-		•Reflector, r.h.	•Reflektor, h	(3344386)	2
4		-	-	-	-	-	NS	••Reflector	••Reflektor		
5		-	-	-	-	-	NS	••Adapter	••Adapter		
6	3343851-6	2	2	2	2	-		••Bulb socket	••Lampfäste		2
7		-	-	-	-	-	NS	••Adapter	••Adapter		
8		-	-	-	-	-	NS	••Screw	••Skruv		
9	3343853-2	2	2	-	-	-		•Adapter	•Adapter	CH -084407	2
	3344399-5	2	2	-	-	-		•Adapter	•Adapter	CH 084408-	5
	3344399-5	-	-	2	2	-		•Adapter	•Adapter		5
10	*(3343847)*	1	1	-	-	-	SP	•Housing, l.h.	•Hus, v	CH -084407 REPL 1 PCS 3344400-1, 1 PCS 3344399-5, 1 PCS 3344649-3.	2
	3344400-1	1	1	-	-	-		•Housing, l.h.	•Hus, v	CH 084408-	2
	(3449514)	-	-	1	1	-	SP	•Housing, l.h.	•Hus, v	REPL 1 PCS 3344912-5, 1 PCS 3465216-4, 1 PCS 3344800-2.	2
	(3343848)	1	1	-	-	-	SP	•Housing, r.h.	•Hus, h	CH -084407	2
	3344401-9	1	1	-	-	-		•Housing, r.h.	•Hus, h	CH 084408-	2
	(3449515)	-	-	1	1	-	SP	•Housing, r.h.	•Hus, h	REPL 1 PCS 3344913-3, 1 PCS 3465216-4, 1 PCS 3344800-2.	2
11		-	-	-	-	-	NS	••Housing	••Hus		
12	3343850-8	2	2	2	2	-		••Cable harness	••Ledningsmatta		3
13	3344649-3	2	2	2	2	-		•Adapter	•Adapter		3
14	3287131-1	2	2	2	2	-		•Cover	•Huv		2
15	3343849-0	2	2	2	2	-		•Seal	•Tätning		2
16	3285642-9	16	16	16	16	-		•Clip	•Clips		2
17	3343853-2	2	2	2	2	-		•Adapter	•Adapter		2
18	3343852-4	2	2	2	2	-		Adapter	Adapter		3
19	3417381-5	4	4	4	4	-		Rubber bushing	Gummibussning		2
20	3122239-1	4	4	-	-	-		Screw	Skruv		2
	(3122238)	-	-	4	4	-	SP	Screw	Skruv	REPL 1 PCS 956092-1, 1 PCS 955892-5.	4
21	3453081-6	1	1	1	1	-		Headlamplevelling	Strålkastarnivåreglering		5

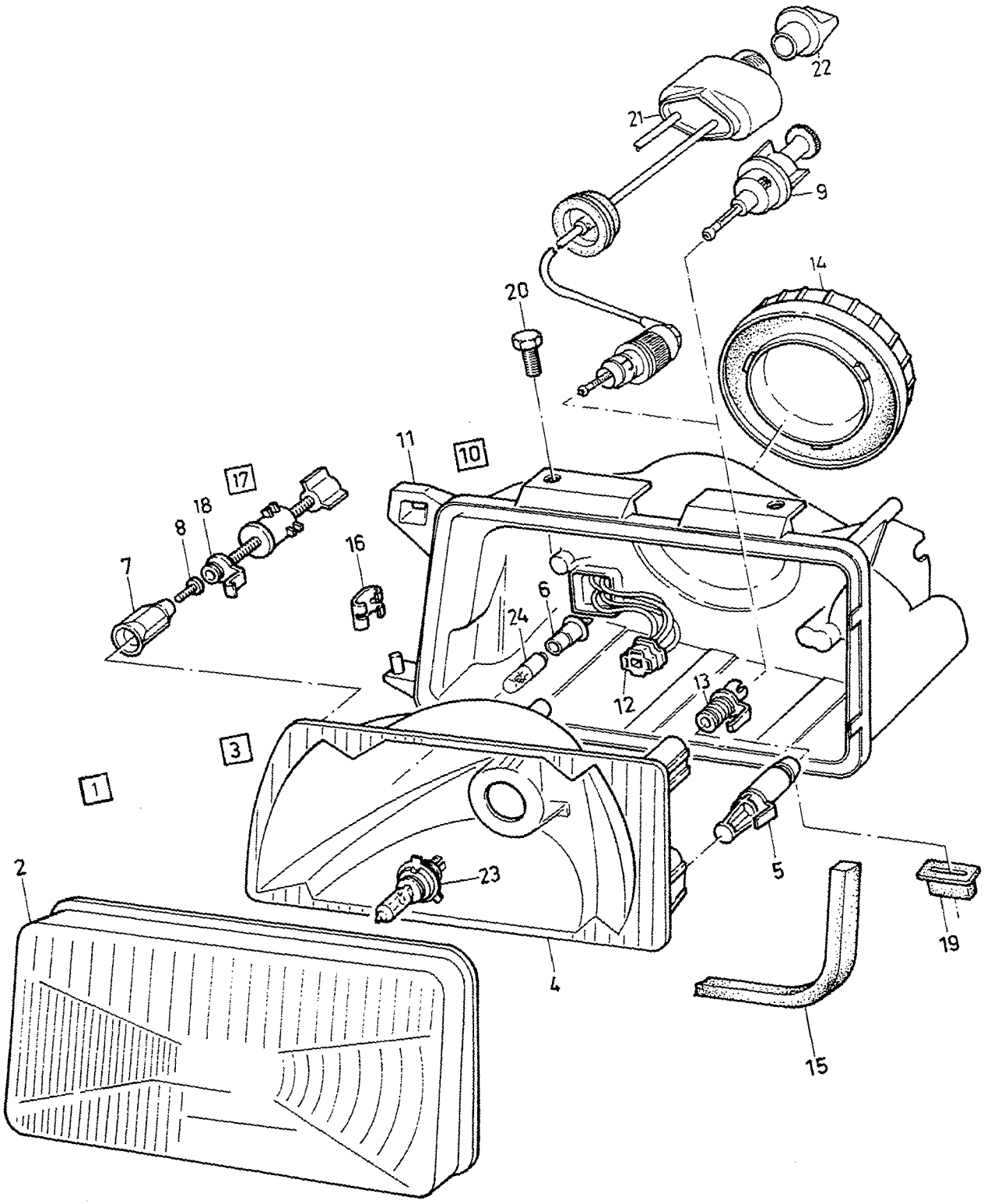
22
21
9
14
20
11
10
17
18
8
7
16
6
24
12
13
3
1
2
23
5
19
4
15

A	440. L.H.D
B	440. R.H.D
C	460. L.H.D
D	460. R.H.D
E	

HEADLAMPS — STRÅLKASTARE

-1991

Group / Grupp 35

Page / Sida 365

Fig	Part No. / Artikel nr	Quantity / Antal A	B	C	D	E	P S	Description	Benämning	Notes / Anmärkning	S R
22	3455560-7	1	1	1	1	-		•Knob	•Knopp		5
23	963187-0	2	2	2	2	-		Bulb white	Glödlampa vit		1
	963370-2	2	2	2	2	-		Bulb yellow	Glödlampa gul		1
24	192451-3	2	2	2	2	-		Bulb	Glödlampa		1

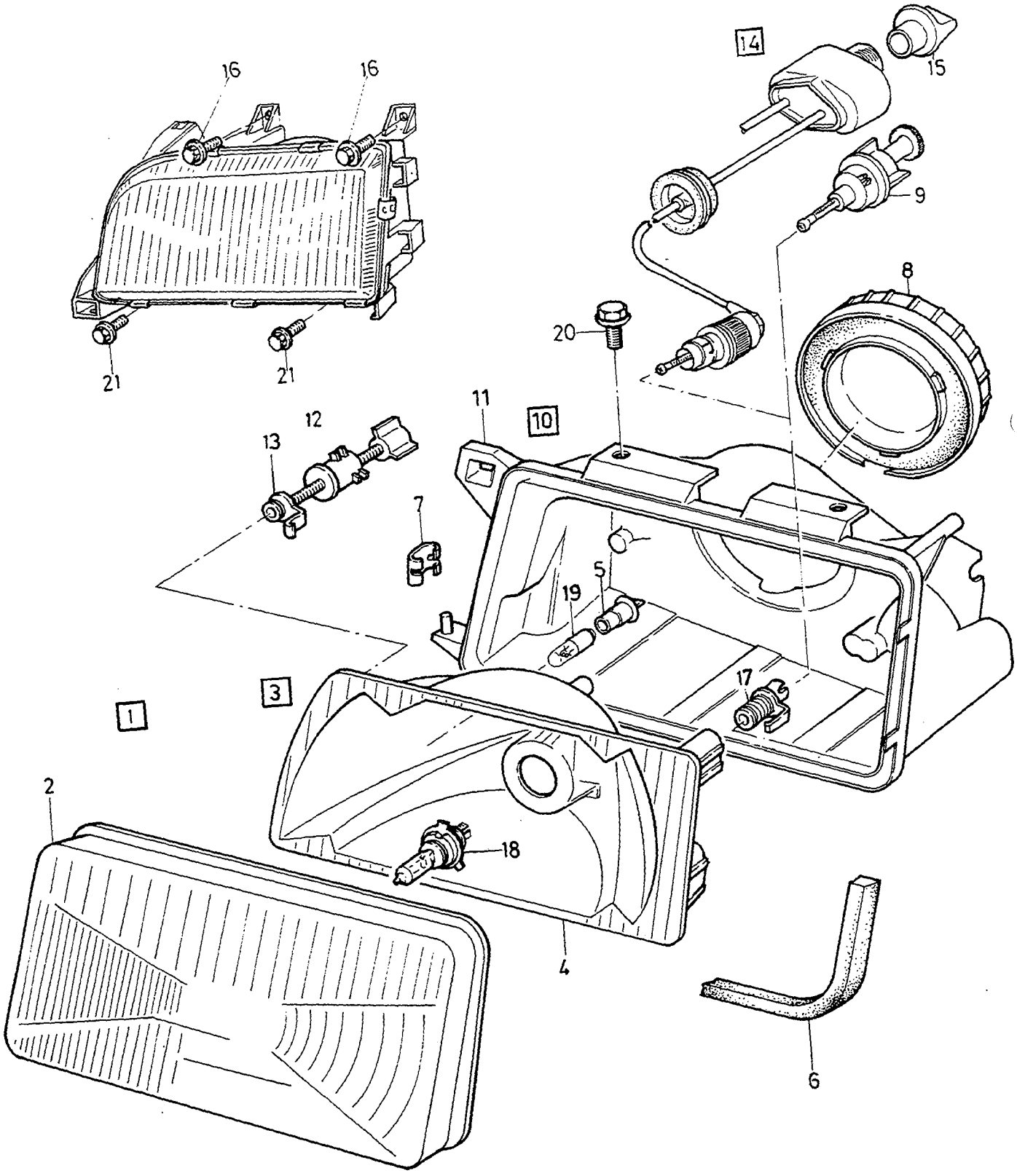
16
16
14
15
9
8
20
21
21
11
10
12
13
7
5
19
17
3
1
2
18
4
6

A	L.H.D. -1993
B	L.H.D. 1994-
C	R.H.D. -1993
D	R.H.D. 1994-
E	

HEADLAMPS STRÅLKASTARE

1992-

Fig	Part No. Artikel nr	Quantity / Antal A	B	C	D	E	PS	Description	Benämning	Notes Anmärkning	SR
1	3464907-9	1	-	-	-	-		Headlamp, l.h.	Strålkastare, v		3
	3464908-7	1	-	-	-	-		Headlamp, r.h.	Strålkastare, h	(3464909)	3
	3466506-7	-	1	-	-	-		Headlamp, l.h.	Strålkastare, v		2
	3466507-5	-	1	-	-	-		Headlamp, r.h.	Strålkastare, h		2
	3464070-6	-	-	1	-	-		Headlamp, l.h.	Strålkastare, v		3
	3464071-4	-	-	1	-	-		Headlamp, r.h.	Strålkastare, h	(3464910)	3
	3461573-2	-	-	-	1	-		Headlamp, l.h.	Strålkastare, v		2
	3461574-0	-	-	-	1	-		Headlamp, r.h.	Strålkastare, h		2
2	3449510-1	1	-	-	-	-		•Lens, l.h.	•Glas, v		2
	3449511-9	1	-	-	-	-		•Lens, r.h.	•Glas, h		2
	3345168-3	-	1	-	-	-		•Lens, l.h.	•Glas, v		2
	3345169-1	-	1	-	-	-		•Lens, r.h.	•Glas, h		2
	3449512-7	-	-	1	-	-		•Lens, l.h.	•Glas, v		2
	3449513-5	-	-	1	-	-		•Lens, r.h.	•Glas, h		2
	3345170-9	-	-	-	1	-		•Lens, l.h.	•Glas, v		2
	3345171-7	-	-	-	1	-		•Lens, r.h.	•Glas, h		2
3	3344905-9	1	-	-	-	-		•Reflector, l.h.	•Reflektor, v		2
	3344906-7	1	-	-	-	-		•Reflector, r.h.	•Reflektor, h		2
	3345172-5	-	1	-	-	-		•Reflector, l.h.	•Reflektor, v		3
	3345173-3	-	1	-	-	-		•Reflector, r.h.	•Reflektor, h		3
	3344907-5	-	-	1	-	-		•Reflector, l.h.	•Reflektor, v		2
	3344908-3	-	-	1	-	-		•Reflector, r.h.	•Reflektor, h		2
	3345174-1	-	-	-	1	-		•Reflector, l.h.	•Reflektor, v		3
	3345175-8	-	-	-	1	-		•Reflector, r.h.	•Reflektor, h		3
4		-	-	-	-	-	NS	••Reflector	••Reflektor		
5	3343851-6	2	-	2	-	-		••Bulb socket	••Lampfäste		2
	3345439-8	-	2	-	2	-		••Bulb socket	••Lampfäste		3
6	3343849-0	2	-	2	-	-		•Seal	•Tätning		2
	3345202-0	-	2	-	2	-		•Seal	•Tätning		3
7	3285642-9	14	14	14	14	-		•Clip	•Clips		2
8	3344800-2	2	2	2	2	-		•Cover	•Huv		3
9	3344399-5	2	2	2	2	-		•Adapter	•Adapter		5
10	*(3344909)*	1	-	1	-	-	SP	•Housing, l.h.	•Hus, v	REPL 1 PCS 3344912-5, 1 PCS 3344649-3.	3
	(3344910)	1	-	1	-	-	SP	•Housing, r.h.	•Hus, h	REPL 1 PCS 3344913-3, 1 PCS 3344649-3.	3
	(3345176)	-	1	-	1	-	SP	•Housing, l.h.	•Hus, v	REPL 1 PCS 3345178-2, 1 PCS 3345204-6.	3
	(3345177)	-	1	-	1	-	SP	•Housing, r.h.	•Hus, h	REPL 1 PCS 3345179-0, 1 PCS 3345204-6.	3
	3344912-5	1	-	1	-	-		•Housing, l.h. headlamp level adjustment	•Hus, v strålkastarnivåreglering		3
	3344913-3	1	-	1	-	-		•Housing, r.h. headlamp level adjustment	•Hus, h strålkastarnivåreglering		3
	3345178-2	-	1	-	1	-		•Housing, l.h. headlamp level adjustment	•Hus, v strålkastarnivåreglering		3
	3345179-0	-	1	-	1	-		•Housing, r.h. headlamp level adjustment	•Hus, h strålkastarnivåreglering		3
11		-	-	-	-	-	NS	••Housing	••Hus		
12	3343853-2	4	4	4	4	-		•Adapter	•Adapter		2
	3343853-2	2	2	2	2	-		•Adapter headlamp level adjustment	•Adapter strålkastarnivåreglering		2
13	3343852-4	4	4	4	4	-		•Adapter	•Adapter		3
	3343852-4	2	-	2	-	-		•Adapter headlamp level adjustment	•Adapter strålkastarnivåreglering		3
14	3453081-6	1	-	1	-	-		Headlamplevelling	Strålkastarnivåreglering		5
	3472540-8	-	1	-	1	-		Headlamplevelling	Strålkastarnivåraglering		5
15	3455560-7	1	1	1	1	-		•Knob	•Knopp		5
16	3122239-1	-	4	-	4	-		Screw	Skruv		2
17	3344649-3	2	-	2	-	-		Adapter	Adapter		3
	3345203-8	-	2	-	2	-		Adapter	Adapter		3

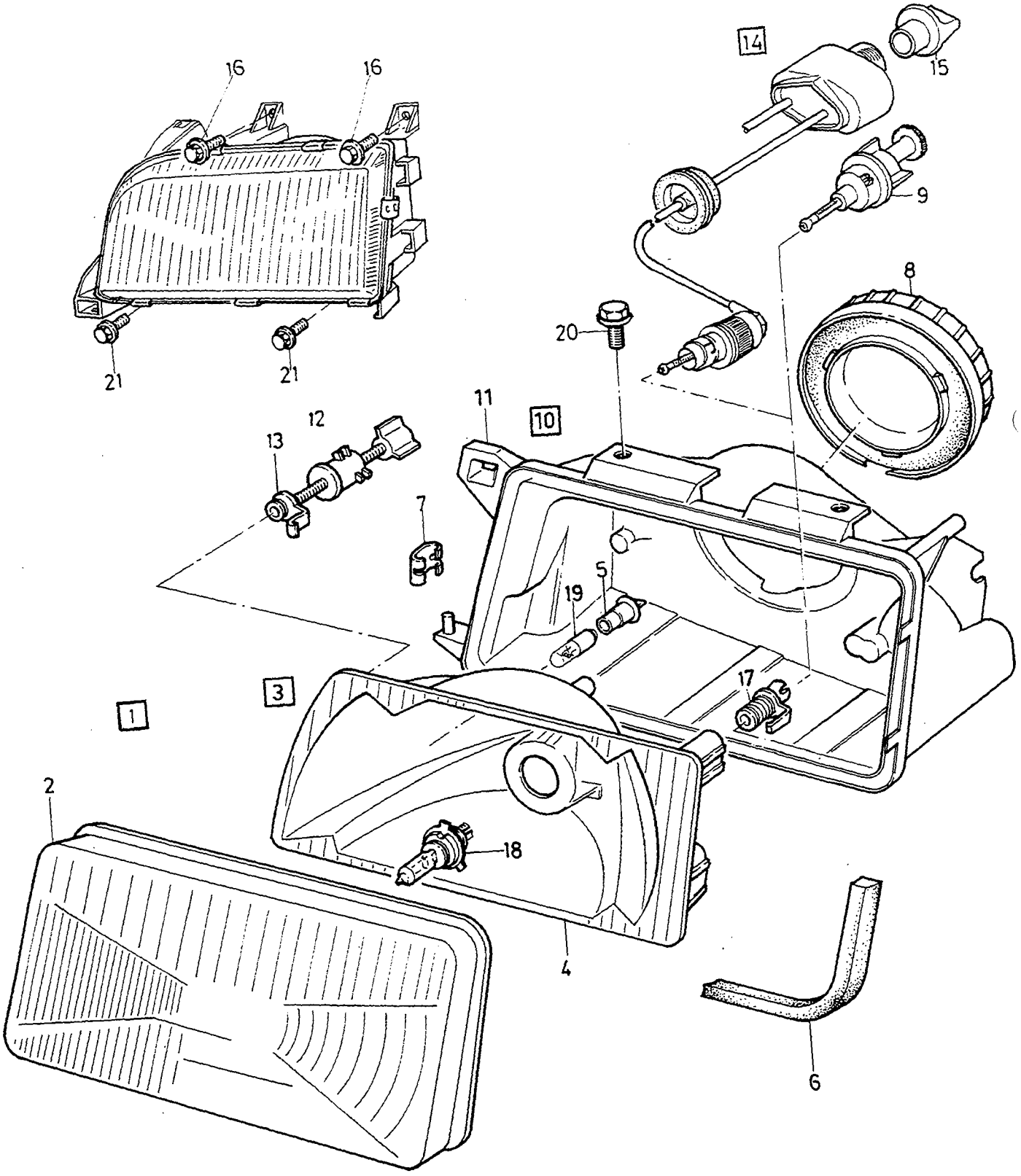
16
16
14
15
9
8
20
21
21
11
10
12
13
7
5
19
17
3
1
2
18
4
6

A	L.H.D. -1993
B	L.H.D. 1994-
C	R.H.D. -1993
D	R.H.D. 1994-
E	

HEADLAMPS STRÅLKASTARE

1992-

Group / Grupp 35

Page / Sida 369

Fig	Part No. / Artikel nr	Quantity / Antal A	B	C	D	E	PS	Description	Benämning	Notes / Anmärkning	SR
	3345204-6	-	2	-	2	-		Adapter headlamp level adjustment	Adapter strålkastarnivåreglering		3
18	963187-0	2	2	2	2	-		Bulb white	Glödlampa vit		1
	963370-2	2	-	2	-	-		Bulb yellow	Glödlampa gul		1
19	192451-3	2	2	2	2	-		Bulb	Glödlampa		1
20	*(3122238)*	4	-	4	-	-	SP	Screw	Skruv	REPL 1 PCS 956092-1, 1 PCS 955892-5.	4
21	*(3270381)*	-	4	-	4	-	SP	Bolt	Bult	REPL 1 PCS 955269-6, 1 PCS 955892-5.	2

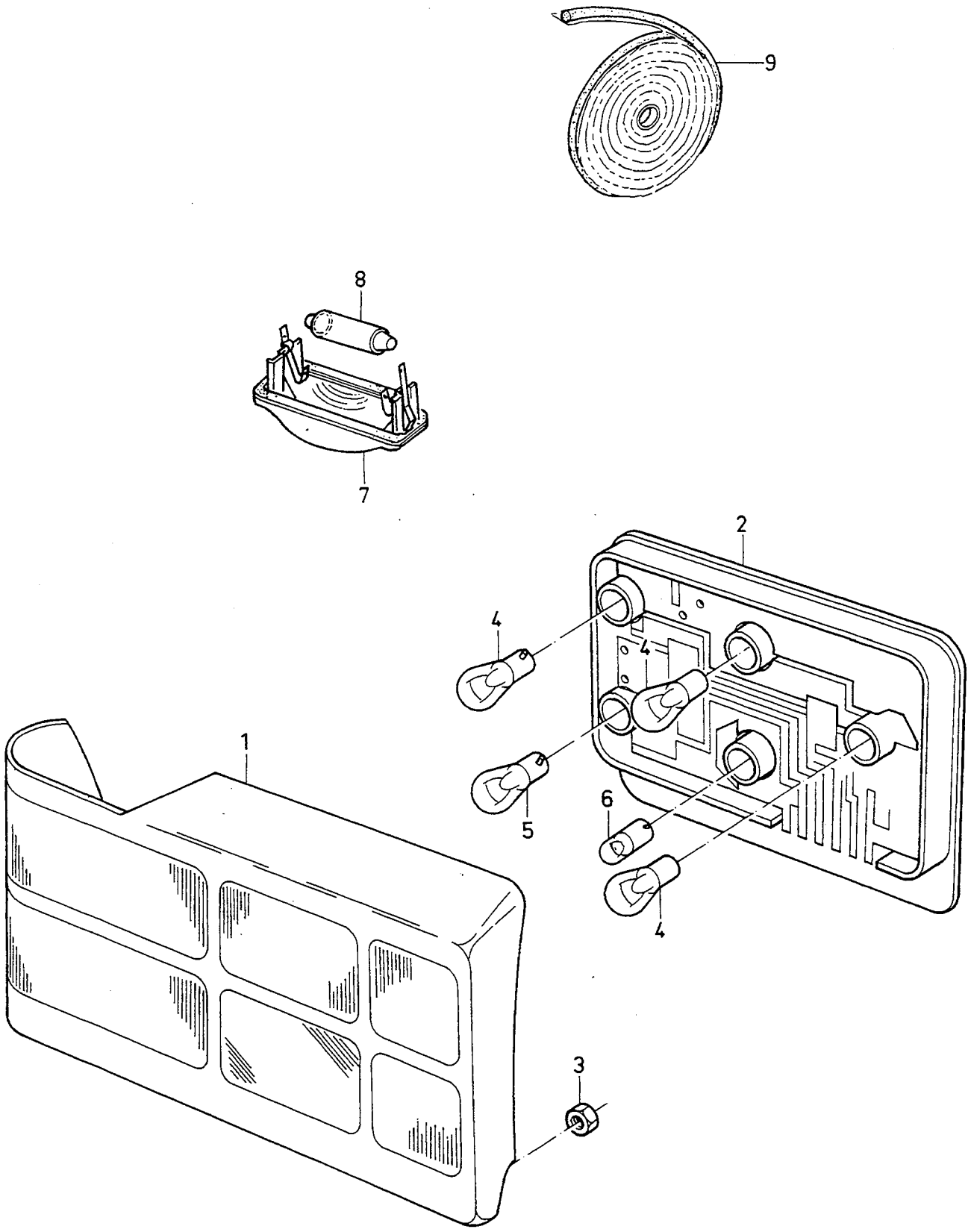

VOLVO PARTS
1035 - 19644

A
B
C
D
E

REAR LAMPS — BAKRE BELYSNING

Group / Grupp: 35

Page / Sida: 371

-1993

Fig	Part No. Artikel nr	Quantity / Antal A	B	C	D	E	PS	Description	Benämning	Notes Anmärkning	SR
1	3454330-6	1	-	-	-	-		Tail lamp, l.h.	Baklykta, v		1
	3454331-4	1	-	-	-	-		Tail lamp, r.h.	Baklykta, h		1
2	3448004-6	1	-	-	-	-		Bulb socket, l.h. grey	Lamphållare, v grå	-1991	2
	3463502-9	1	-	-	-	-		Bulb socket, l.h. grey	Lamphållare, v grå	1992-	2
	3448013-7	1	-	-	-	-		Bulb socket, r.h. grey	Lamphållare, h grå	-1991	2
	3463509-4	1	-	-	-	-		Bulb socket, r.h. grey	Lamphållare, h grå	1992-	2
	3448015-2	1	-	-	-	-		Bulb socket, l.h. beige	Lamphållare, v beige		2
	3448016-0	1	-	-	-	-		Bulb socket, r.h. beige	Lamphållare, h beige		2
3	945407-5	8	-	-	-	-		Flange nut	Flänsmutter		2
4	965826-1	6	-	-	-	-		Bulb	Glödlampa	21W	1
5	964212-5	2	-	-	-	-		Bulb	Glödlampa	21/5W	1
6	946777-0	2	-	-	-	-		Bulb	Glödlampa	10W	1
7	3445413-2	2	-	-	-	-		Number plate lamp	Nummerplåtlampa		2
8	965831-1	2	-	-	-	-		Bulb	Glödlampa		1
9	3344928-1	1	-	-	-	-		Sealing kit	Plomberingssats	20m	3

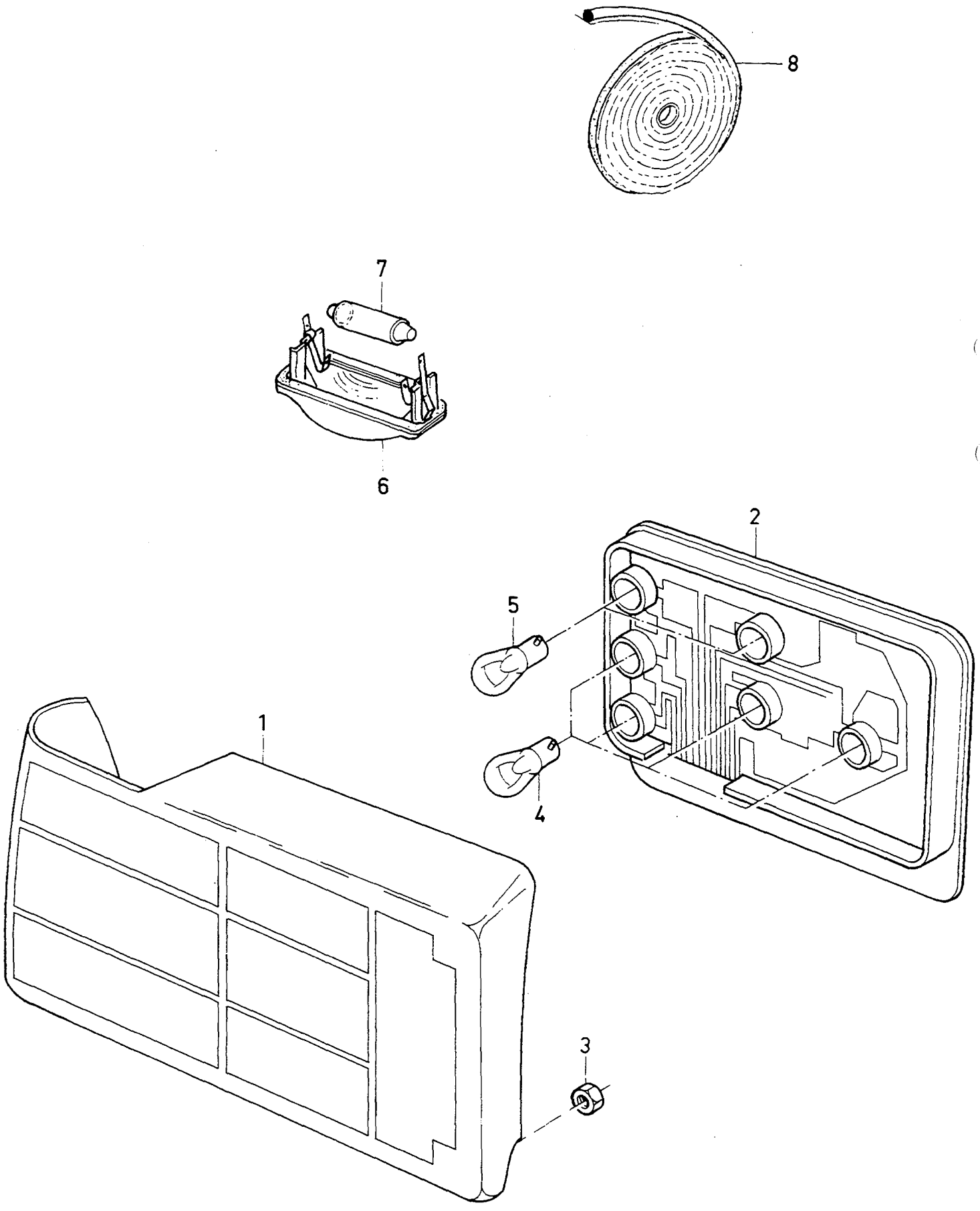
8
7
6
2
5
1
4
3

A
B
C
D
E

REAR LAMPS — BAKRE BELYSNING

Group / Grupp 35

Page / Sida 373

1994-

Fig	Part No. Artikel nr	Quantity / Antal A	B	C	D	E	PS	Description	Benämning	Notes Anmärkning	SR
1	3345127-9	1	-	-	-	-		Tail lamp, l.h.	Baklykta, v	1994	1
	3345525-4	1	-	-	-	-		Tail lamp, l.h.	Baklykta, v	1995-	1
	3345128-7	1	-	-	-	-		Tail lamp, r.h.	Baklykta, h	1994	1
	3345526-2	1	-	-	-	-		Tail lamp, r.h.	Baklykta, h	1995-	1
2	3345129-5	1	-	-	-	-		Bulb socket, l.h.	Lamphållare, v	1994	2
	3345527-0	1	-	-	-	-		Bulb socket, l.h.	Lamphållare, v	1995-	2
	3345130-3	1	-	-	-	-		Bulb socket, r.h.	Lamphållare, h	1994	2
	3345528-8	1	-	-	-	-		Bulb socket, r.h.	Lamphållare, h	1995-	2
3	945407-5	8	-	-	-	-		Flange nut	Flänsmutter		2
4	965826-1	8	-	-	-	-		Bulb white	Glödlampa vit		1
	3345133-7	2	-	-	-	-		Bulb yellow	Glödlampa gul		1
5	965828-7	4	-	-	-	-		Bulb	Glödlampa		1
6	3445413-2	2	-	-	-	-		Number plate lamp	Nummerplåtlampa		2
7	965831-1	1	-	-	-	-		Bulb	Glödlampa		1
8	3344928-1	1	-	-	-	-		Sealing kit	Plomberingssats		3

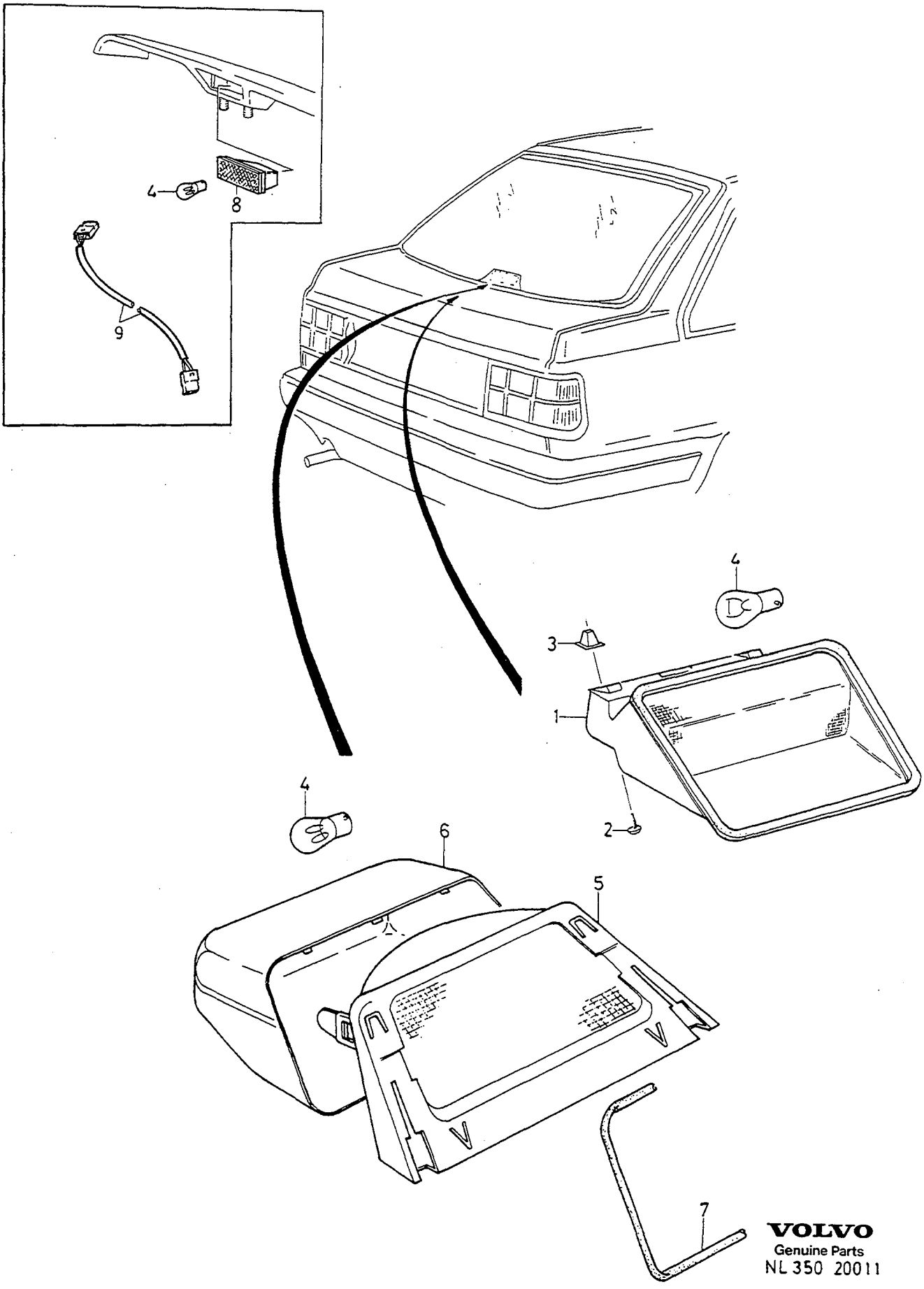

VOLVO
Genuine Parts
NL 350 20011

A	440	REAR LAMPS — BAKRE BELYSNING	Group Grupp 35
B	460		Page Sida 375
C		CHMSL	
D			
E			

Fig	Part No. Artikel nr	Quantity / Antal A	B	C	D	E	PS	Description	Benämning	Notes Anmärkning	SR
1	3448966-6	1	-	-	-	-		Stop light	Stopplykta	CH -616922	2
	3474895-4	1	-	-	-	-		Stop light	Stopplykta	CH 616923-	2
2	965393-2	2	-	-	-	-		Screw	Skruv		2
3	3274601-8	2	-	-	-	-		Nut	Mutter		3
4	965826-1	1	1	-	-	-		Bulb	Glödlampa		1
5	3449699-2	-	1	-	-	-		Stop light	Stopplykta	CH -616922	3
	3474896-2	-	1	-	-	-		Stop light	Stopplykta	CH 616923-	3
6	3212940-5	-	1	-	-	-		Cover	Huv		3
7	3456137-3	-	1	-	-	-		O-ring	O-ring		3
☆ 8	3456385-8	-	1	-	-	-		Stop light	Stopplykta		2
☆ 9	3466865-7	-	1	-	-	-		Cable harness	Ledningsmatta	CH 642694-	5

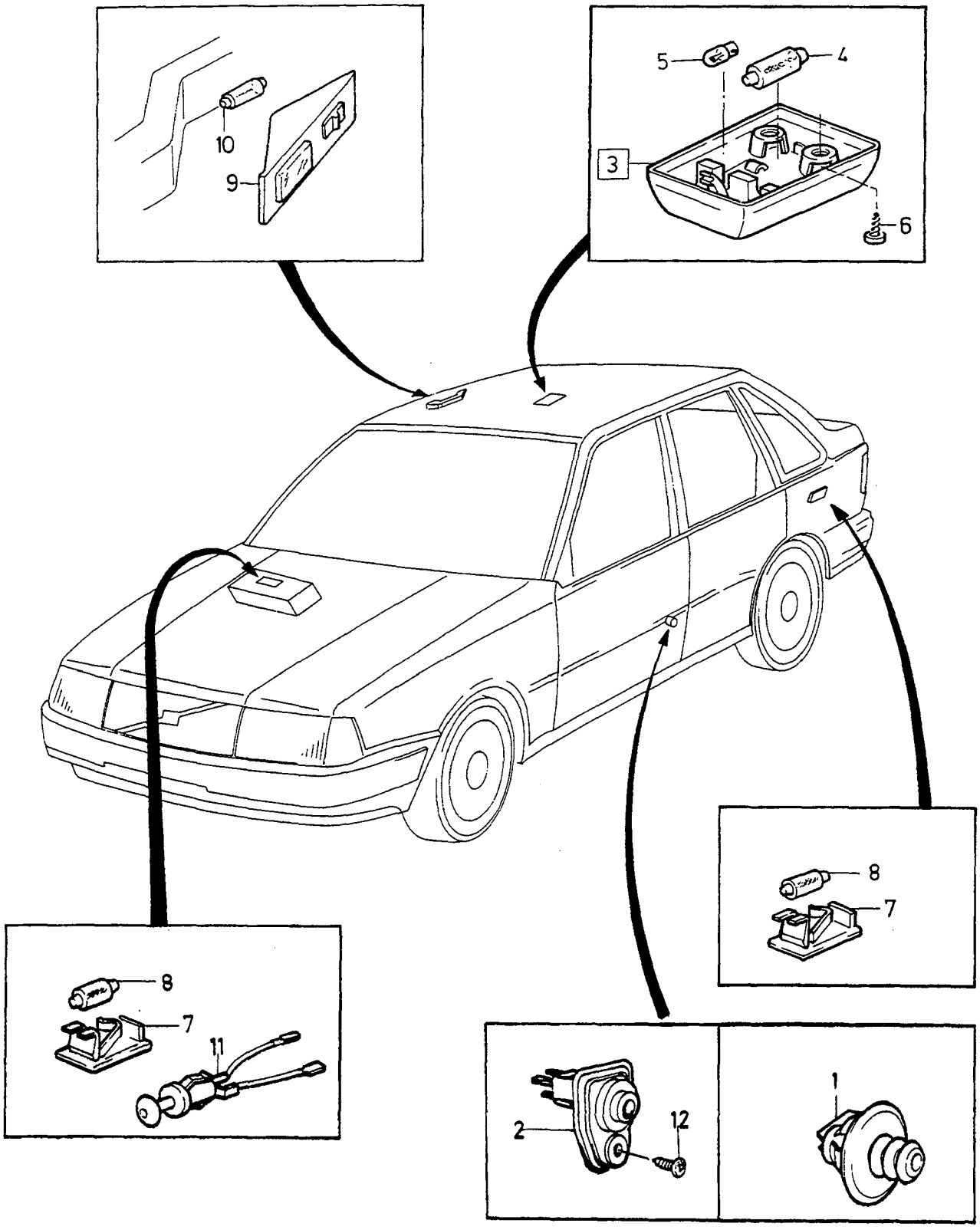

VOLVO PARTS
1035 - 19746

A		INTERIOR LIGHTING	INRE BELYSNING	Group Grupp 35
B				
C				Page Sida 377
D				
E				

Fig	Part No. Artikel nr	Quantity / Antal A	B	C	D	E	PS	Description	Benämning	Notes Anmärkning	SR
1	3416017-6	4	-	-	-	-		Switch	Strömställare	CH -327125	2
	3465901-1	2	-	-	-	-		Switch rear	Brytare bakre	CH 327126-	3
2	3465900-3	2	-	-	-	-		Switch front	Brytare främre	CH 327126-	3
3	3416831-0	1	-	-	-	-		Interior lamp grey	Innerlampa grå	1)	3
	3445197-1	1	-	-	-	-		Interior lamp beige	Innerlampa beige	1)	3
	3431800-6	1	-	-	-	-		Interior lamp grey	Innerlampa grå	2)	3
	3445196-3	1	-	-	-	-		Interior lamp beige	Innerlampa beige	2)	3
4	182039-8	1	-	-	-	-		•Bulb	•Glödlampa		1
5	949671-2	2	-	-	-	-		•Bulb	•Glödlampa	1)	1
6	3270409-0	2	-	-	-	-		Screw	Skruv		5
7	3460479-3	3	-	-	-	-		Bulb socket	Lampfäste	(3276850) 3W	4
	3460479-3	1	-	-	-	-		Bulb socket	Lampfäste	5W	4
8	966850-0	3	-	-	-	-		Bulb	Glödlampa	3W	1
	965831-1	3	-	-	-	-		Bulb	Glödlampa	5W	1
9	3464411-2	1	-	-	-	-		Map reading lamp, l. grey	Kartläsningslampa, v grå	(3417630) -1991	3
	3464411-2	1	-	-	-	-		Map reading lamp, l. grey	Kartläsningslampa, v grå	1992-1994	3
	3474130-6	1	-	-	-	-		Map reading lamp, l.	Kartläsningslampa, v	1995-	3
	3464412-0	1	-	-	-	-		Map reading lamp, r. grey	Kartläsningslampa, h grå	(3417631) -1991	3
	3464412-0	1	-	-	-	-		Map reading lamp, r. grey	Kartläsningslampa, h grå	1992-1994	3
	3474131-4	1	-	-	-	-		Map reading lamp, r.	Kartläsningslampa, h	1995-	3
	(3431043)	1	-	-	-	-	SP	Map reading lamp, l. beige	Kartläsningslampa, v beige	-1991	3
	3464413-8	1	-	-	-	-		Map reading lamp, l. beige	Kartläsningslampa, v beige	1992-	3
	(3431044)	1	-	-	-	-	SP	Map reading lamp, r. beige	Kartläsningslampa, h beige	-1991	3
	3464414-6	1	-	-	-	-		Map reading lamp, r. beige	Kartläsningslampa, h beige	1992-	3
10	965831-1	1	-	-	-	-		Bulb	Glödlampa		1
11	3276810-3	1	-	-	-	-		Switch	Strömställare		2
12	955154-0	2	-	-	-	-		Screw	Skruv		2

1) Incl. map-reading lamp / Incl. kartläsningslampa
2) Excl. map-reading lamp / Exc. kartläsningslampa

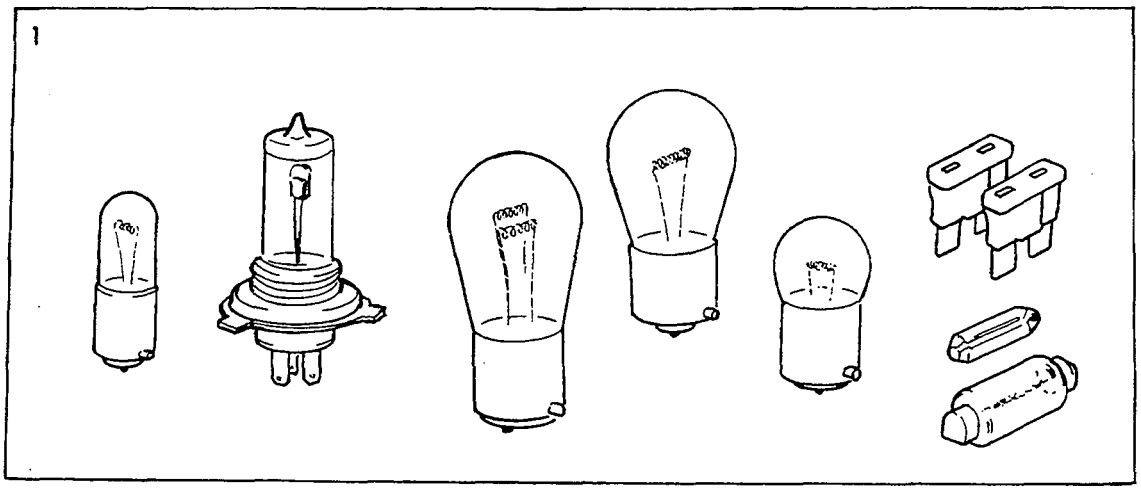
1

A		BULB KIT	GLÖDLAMPSATS	Group Grupp 35
B				
C				Page Sida 379
D				
E				

Fig	Part No. Artikel nr	Quantity / Antal					P S	Description	Benämning	Notes Anmärkning	S R
		A	B	C	D	E					
1	271780-9	1	-	-	-	-		Bulb kit	Glödlampsats	(270928)	1

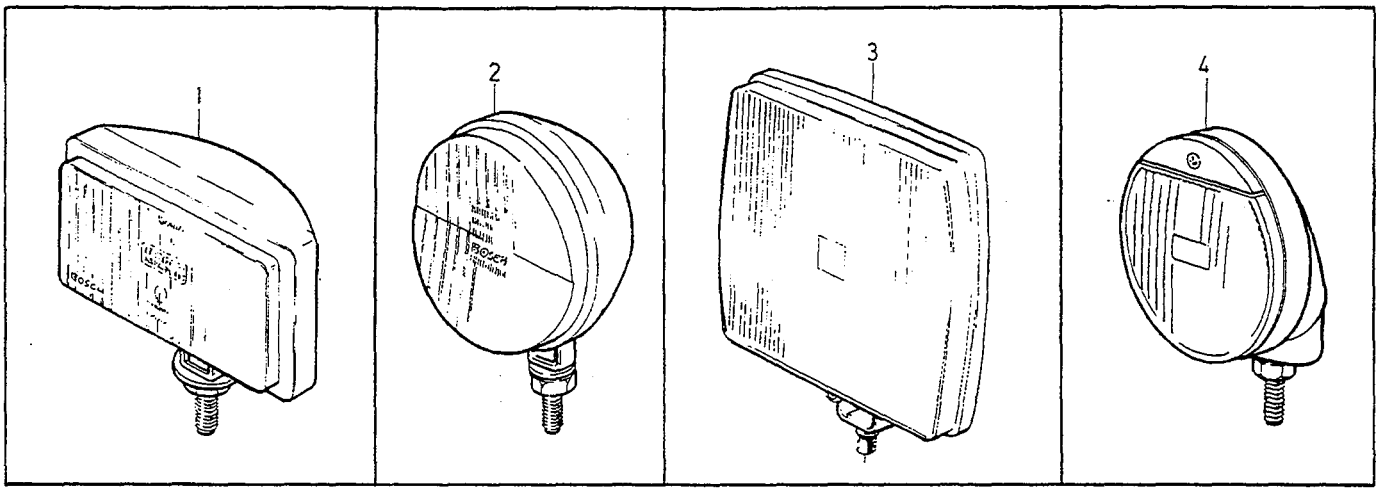
1
2
3
4

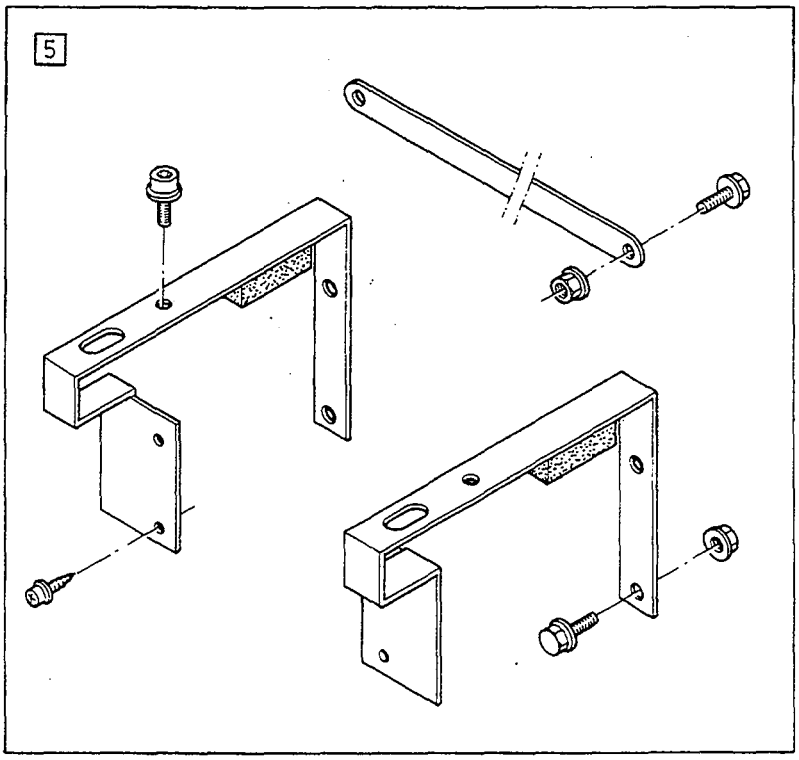
5

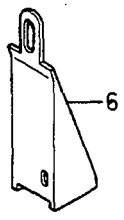
6

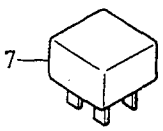
7

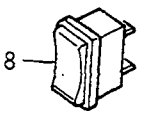
8

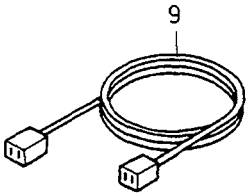
9

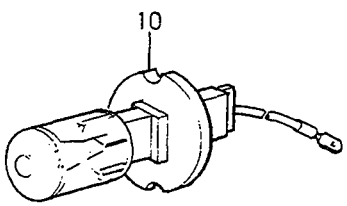
10

A
B
C
D
E

SPOTLIGHT FJÄRRLJUS

Group
Grupp
35

Page
Sida
381

Fig	Part No. Artikel nr	Quantity / Antal					PS	Description	Benämning	Notes Anmärkning	SR
		A	B	C	D	E					
1	1394370-9	2	-	-	-	-		Spot lamp	Fjärrstrålkastare	"BOSCH PROFI 210"	3
2	1394371-7	2	-	-	-	-		Spot lamp	Fjärrstrålkastare	"BOSCH RALLY KNICK"	3
3	1188706-4	2	-	-	-	-		Spot lamp	Fjärrstrålkastare	"QUADRATIC"	3
☆ 4	9166090-2	2	-	-	-	-		Spot lamp	Fjärrstrålkastare	"ALPHA 175"	3
5	3472215-7	1	-	-	-	-		Mounting kit	Monteringssats		6
6	912483-5	2	-	-	-	-		• Stay	• Stag		6
7	3296801-8	1	-	-	-	-		• Relay	• Relä	CH -630129	2
	3472210-8	1	-	-	-	-		• Relay	• Relä	CH 630130-	2
8	3415019-3	1	-	-	-	-		• Switch	• Strömställare		3
9	3472496-3	1	-	-	-	-		• Cable harness bumper	• Ledningsmatta stötfångare		6
	3472497-1	1	-	-	-	-		• Cable harness Dashboard	• Ledningsmatta Instrumentbräda		6
10	970744-9	2	-	-	-	-		Bulb	Glödlampa	H3. 100W	2
	944265-8	2	-	-	-	-		Bulb	Glödlampa	H3. 55W	1

OTHER ELECTRICAL EQUIPMENT / ÖVRIG ELEKTRISK UTRUSTNING

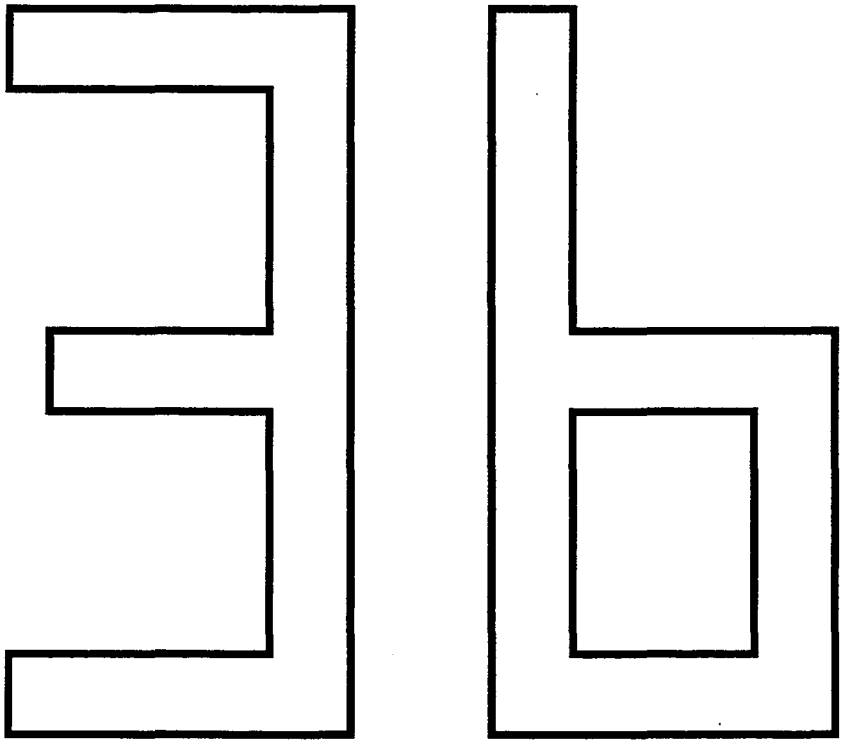

A B C D E

SUB GROUP
OTHER ELECTRICAL EQUIPMENT

UNDERGRUPP
ÖVRIG ELEKTRISK UTRUSTNING

Fig	Part No. Artikel nr	Quantity / Antal A	B	C	D	E	PS	Description	Benämning	Notes Anmärkning	SR
		-	-	-	-	-		Signal equipment	Signalutrustning	SEE 36•385	
		-	-	-	-	-		Windscreen wipers	Vindrutetorkare	SEE 36•387	
		-	-	-	-	-		Rear window wiper	Bakrutetorkare	SEE 36•389	
		-	-	-	-	-		Washer equipment	Spolare utrustning		
								-1993	-1993	SEE 36•391	
								1994-	1994-	SEE 36•393	
		-	-	-	-	-		Switches dashboard	Strömställare instrumentbräda		
								-1993	-1993	SEE 36•395	
								1994-	1994-	SEE 36•397	
		-	-	-	-	-		Switches Tunnel console	Strömställare Tunnelfack	SEE 36•399	
								-1993	-1993		
		-	-	-	-	-		Switches door	Strömställare dörr	SEE 36•401	
								1994-	1994-		
		-	-	-	-	-		Burglar alarm Remote keyless entry system	Tjuvlarm Fjärrstyrt centrallås ..	SEE 36•403	
		-	-	-	-	-		Accessory	Tillbehör		
		-	-	-	-	-		Ambient temperature gauge ...	Yttertemperaturmätare	SEE 36•405	
		-	-	-	-	-		Electronic start inhibitor (Immobilizer)	Elektronisk startspärr (Immobilizer)	SEE 36•407	
		-	-	-	-	-		Burglar alarm IMMOBILIZER .. "VOLVO GUARD 4"	Tjuvlarm IMMOBILIZER ..... "VOLVO GUARD 4"	SEE 36•409	

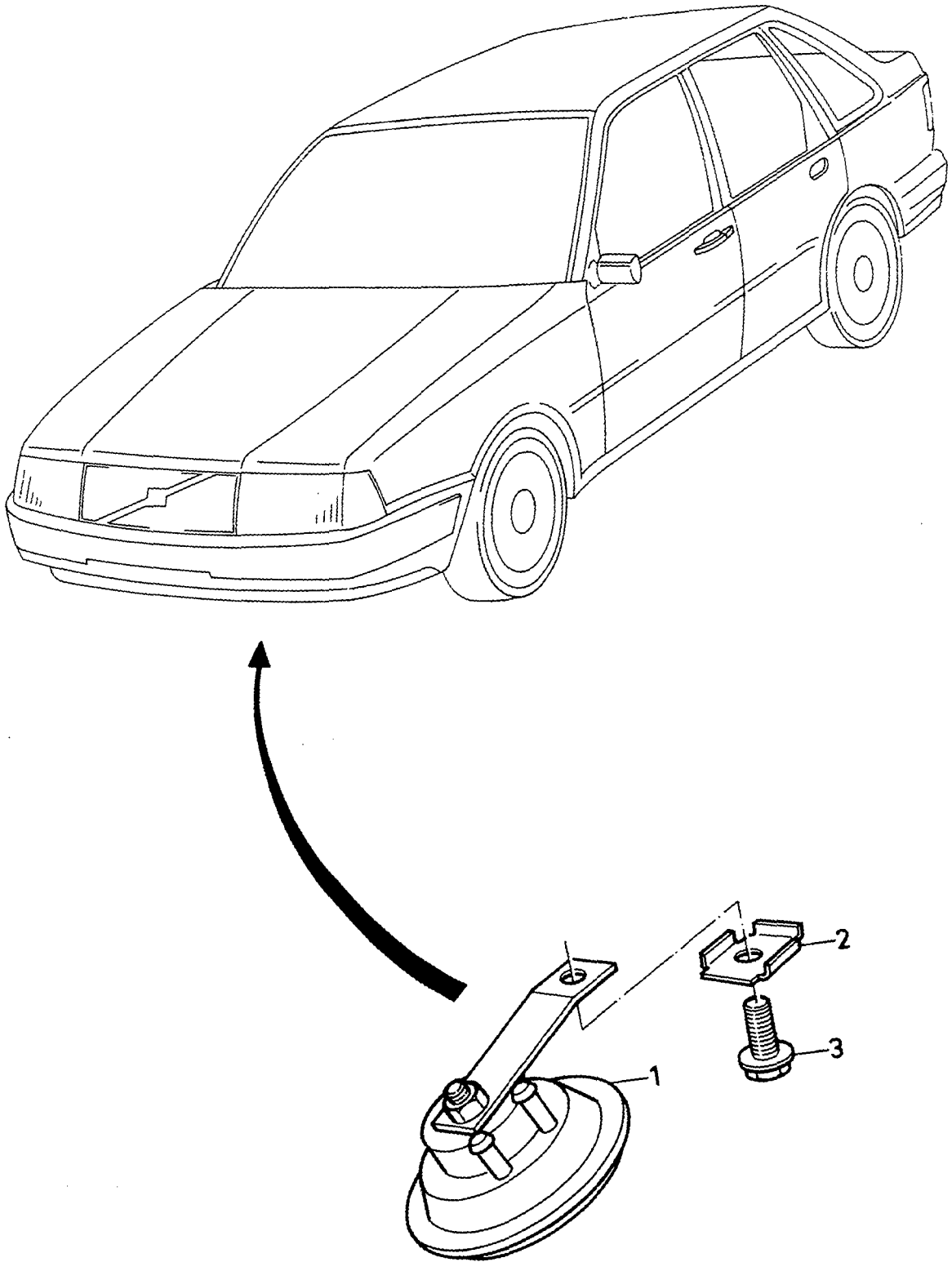
1
2
3

A		SIGNAL EQUIPMENT SIGNALUTRUSTNING	Group Grupp 36
B			
C			Page Sida 385
D			
E			

Fig	Part No. Artikel nr	Quantity / Antal					P S	Description	Benämning	Notes Anmärkning	S R
		A	B	C	D	E					
1	3430221-6	1	-	-	-	-		Horn	Signalhorn	335 HZ	3
	3432587-8	1	-	-	-	-		Horn	Signalhorn	(3436045) 400 HZ	3
2	3413539-2	1	-	-	-	-		Bracket	Konsol		3
3	3283065-5	1	-	-	-	-		Bolt	Bult		2

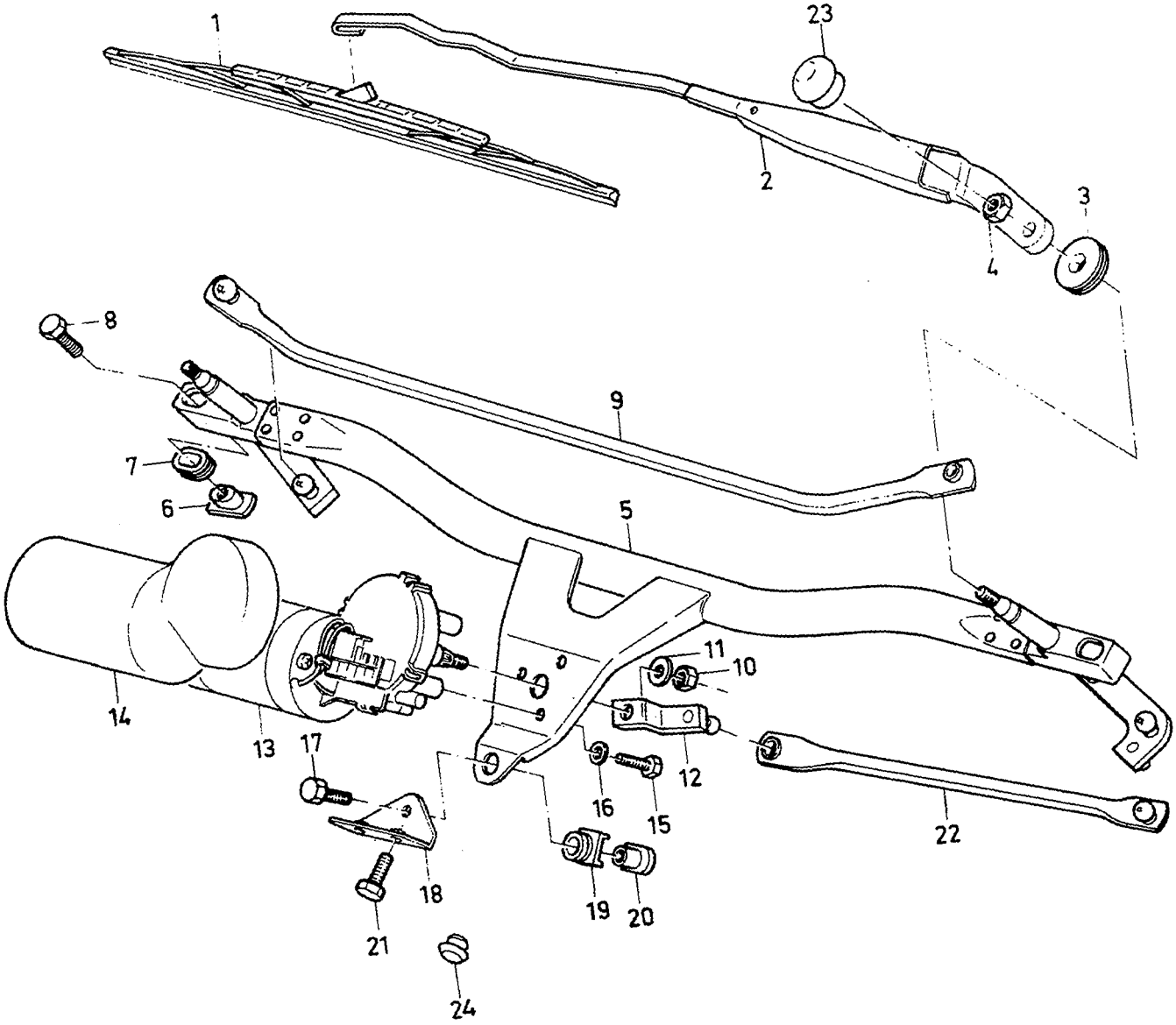
1
23
2
3
4
8
9
7
6
5
11
10
14
13
17
12
16
15
22
18
19
20
21
24

A	L.H.D
B	R.H.D
C	
D	
E	

WINDSCREEN WIPERS — VINDRUTETORKARE

Group / Grupp: 36

Page / Sida: 387

Fig	Part No. / Artikel nr	Quantity / Antal A	B	C	D	E	PS	Description	Benämning	Notes / Anmärkning	SR
1	3344900-0	1	1	-	-	-		Wiper blade double	Torkarblad dubbel	(3459086) STD	1
	3470064-1	1	1	-	-	-		Wiper blade double	Torkarblad dubbel	SPOILER TYPE	2
2	3436455-4	1	-	-	-	-		Wiper arm, l.h.	Torkararm, v	CH -464948	2
	3471411-3	1	-	-	-	-		Wiper arm, l.h.	Torkararm, v	CH 464949-	4
	3436457-0	-	1	-	-	-		Wiper arm, l.h.	Torkararm, v		2
	3436456-2	1	-	-	-	-		Wiper arm, r.h.	Torkararm, h		2
	3471412-1	-	1	-	-	-		Wiper arm, r.h.	Torkararm, h	(3436458)	4
3	3412194-7	2	2	-	-	-		Cover	Huv		3
4	955782-8	2	2	-	-	-		Nut	Mutter		2
5	3342620-6	1	-	-	-	-		Frame	Ram		3
	3342839-2	-	1	-	-	-		Frame	Ram		3
6	3416276-8	2	2	-	-	-		Bushing	Bussning		3
7	3412183-0	2	2	-	-	-		Rubber bushing	Gummibussning		3
8	3122239-1	2	2	-	-	-		Screw	Skruv		2
9	3435833-3	1	-	-	-	-		Piston rod	Kolvstång		3
	3435993-5	-	1	-	-	-		Piston rod	Kolvstång		3
10	955782-8	1	1	-	-	-		Nut	Mutter		2
11	3319501-7	1	1	-	-	-		Spring washer	Fjäderbricka		3
12	3412185-5	1	1	-	-	-		Crank	Vev		4
13	3412182-2	1	-	-	-	-		Wiper motor	Torkarmotor		2
	3417253-6	-	1	-	-	-		Wiper motor	Torkarmotor		2
14	3417256-9	1	-	-	-	-		Cover	Huv		3
	3417257-7	-	1	-	-	-		Cover	Kåpa		3
15	955269-6	3	3	-	-	-		Screw	Skruv		2
16	3270150-0	3	3	-	-	-		Spring washer	Fjäderbricka		2
17	955271-2	1	1	-	-	-		Screw	Skruv		2
18	3417251-0	1	1	-	-	-		Brace	Bygel		3
19	3417249-4	1	1	-	-	-		Rubber bushing	Gummibussning		3
20	3417250-2	1	1	-	-	-		Bushing	Bussning		3
21	3122239-1	2	2	-	-	-		Screw	Skruv		2
22	3412189-7	1	1	-	-	-		Piston rod	Kolvstång		3
23	3447396-7	2	2	-	-	-		Cover	Huv		3
24	3120895-2	2	2	-	-	-		Cover	Huv		2

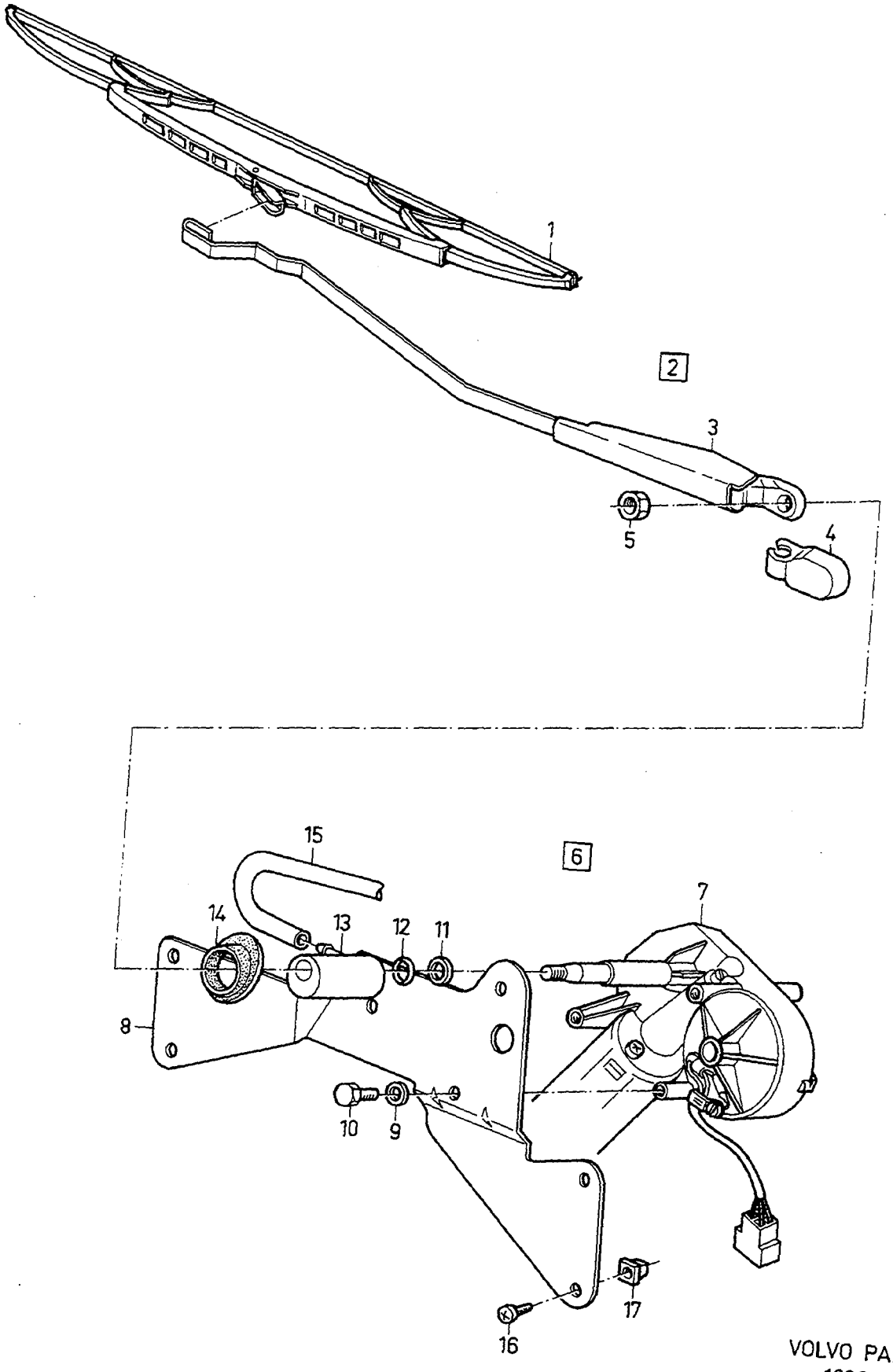

VOLVO PARTS
1036-19105

A
B
C
D
E

REAR WINDOW WIPER — BAKRUTETORKARE

Group / Grupp: 36

Page / Sida: 389

Fig	Part No. / Artikel nr	Quantity / Antal A	B	C	D	E	PS	Description	Benämning	Notes / Anmärkning	SR
1	3344407-6	1	-	-	-	-		Wiper blade	Torkarblad	(3445411)	1
2	3445410-8	1	-	-	-	-		Wiper arm	Torkararm		2
3		-	-	-	-	-	NS	• Wiper arm	• Torkararm		
5		-	-	-	-	-	NS	• Cover	• Kåpa		
5	955782-8	1	-	-	-	-		Nut	Mutter		2
6	3453060-0	1	-	-	-	-		Wiper motor	Torkarmotor		2
7		-	-	-	-	-	NS	• Wiper motor	• Torkarmotor		
8		-	-	-	-	-	NS	• Bracket	• Konsol		
9		-	-	-	-	-	NS	• Washer	• Bricka		
10		-	-	-	-	-	NS	• Screw	• Skruv		
11		-	-	-	-	-	NS	• O-ring	• O-ring		
12		-	-	-	-	-	NS	• Washer	• Bricka		
13	3451742-5	1	-	-	-	-		• Jet	• Dysa		2
14	3121230-1	1	-	-	-	-		Rubber cap	Gummihatt		2
15	949931-0	X	-	-	-	-		Rubber hose	Gummislang	(943727)	2
16	3270419-9	4	-	-	-	-		Screw	Skruv		2
17	3121025-5	4	-	-	-	-		Nut	Mutter		3
		-	-	-	-	-		Accessory	Tillbehör		
	3436629-4	1	-	-	-	-		Rear wiper	Bakrutorkare		4

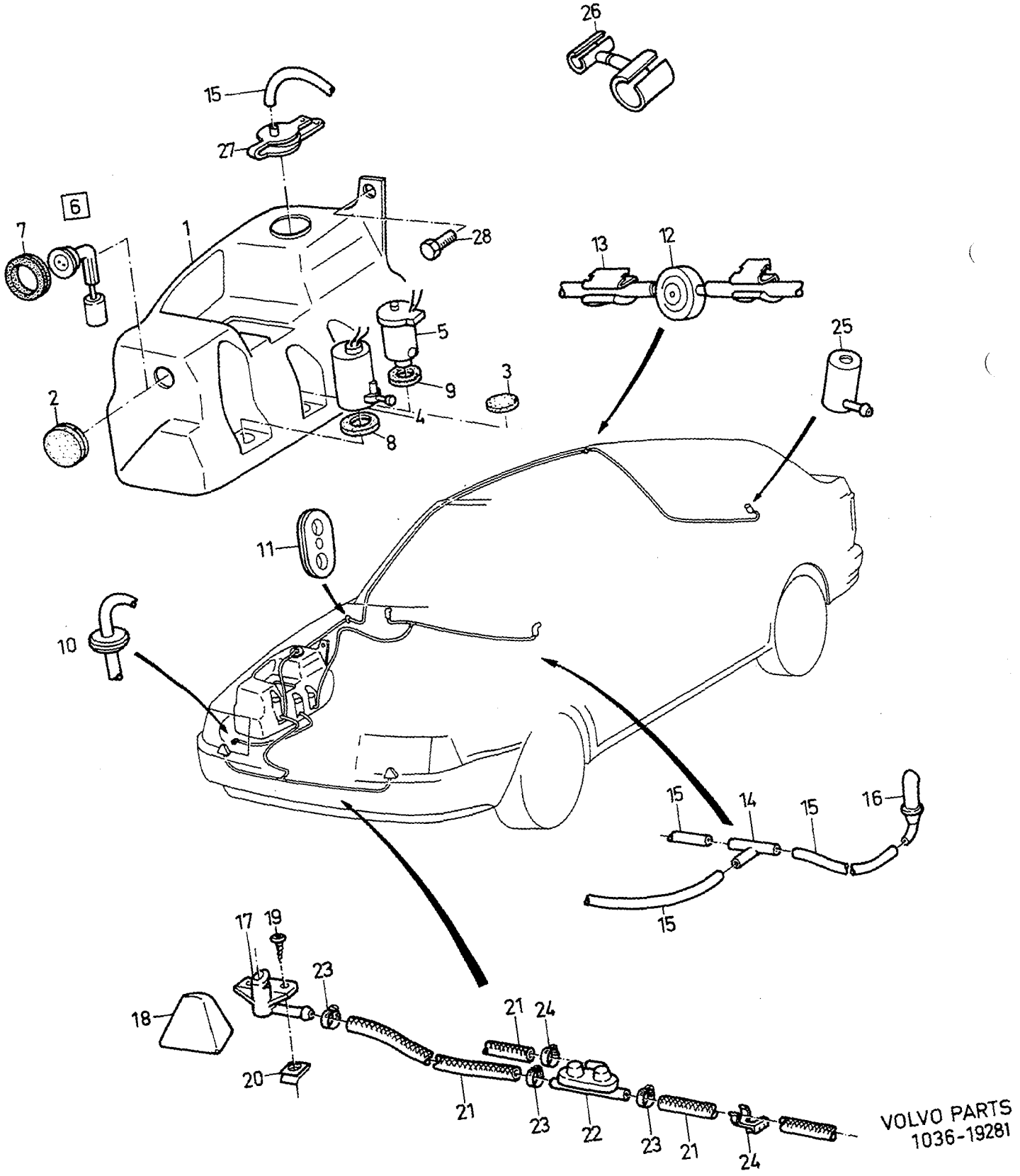

VOLVO PARTS
1036-19281

A
B
C
D
E

WASHER EQUIPMENT — SPOLARE UTRUSTNING

Group / Grupp 36

Page / Sida 391

-1993

Fig	Part No. Artikel nr	Quantity / Antal A	B	C	D	E	PS	Description	Benämning	Notes Anmärkning	SR
1	3453281-2	1	-	-	-	-		Water reservoir	Vattenbehållare	4 L	2
	3453280-4	1	-	-	-	-		Water reservoir	Vattenbehållare	6,5 L	2
2	3121824-1	1	-	-	-	-		•Rubber cap	•Gummihatt		2
3	3121825-8	1	-	-	-	-		•Rubber cap	•Gummihatt		2
4	3402205-3	1	-	-	-	-		Water pump	Vattenpump		2
5	3460121-1	2	-	-	-	-		Water pump	Vattenpump	(3477646)	1
6	3402541-1	1	-	-	-	-		Switch	Strömställare		2
7	3343573-6	1	-	-	-	-		•Sealing ring	•Tätningsring		3
8	3402206-1	1	-	-	-	-		Rubber cap	Gummihatt		3
9	3282481-5	2	-	-	-	-		Bushing	Bussning		2
10	3121111-3	1	-	-	-	-		Rubber cap	Gummihatt		2
11	3120616-2	1	-	-	-	-		Rubber cap	Gummihatt		2
12	3413568-1	1	-	-	-	-		Non-return valve	Backventil		2
13	3273610-0	2	-	-	-	-		Clip	Clips		2
14	3296579-0	1	-	-	-	-		T-pipe	T-rör		6
15	949931-0	X	-	-	-	-		Rubber hose	Gummislang	(943727)	2
16	3402215-2	2	-	-	-	-		Jet	Dysa		2
17	3447940-2	2	-	-	-	-		Jet	Dysa		2
18	3447939-4	2	-	-	-	-		Cover	Huv		3
19	3270419-9	4	-	-	-	-		Screw	Skruv		2
20	3275345-1	4	-	-	-	-		Nut	Mutter		4
21	3410467-9	X	-	-	-	-		Hose	Slang		1
22	3402213-7	1	-	-	-	-		Valve	Ventil		3
23	943471-3	6	-	-	-	-		Hose clamp	Slangklamma		2
24	3120551-1	1	-	-	-	-		Clamp	Klämma		3
25	3451742-5	1	-	-	-	-		Jet	Dysa		2
26	3121120-4	1	-	-	-	-		Clamp	Klämma		2
27	3205588-1	1	-	-	-	-		Cover	Huv		3
28	3270374-6	2	-	-	-	-		Screw	Skruv		2

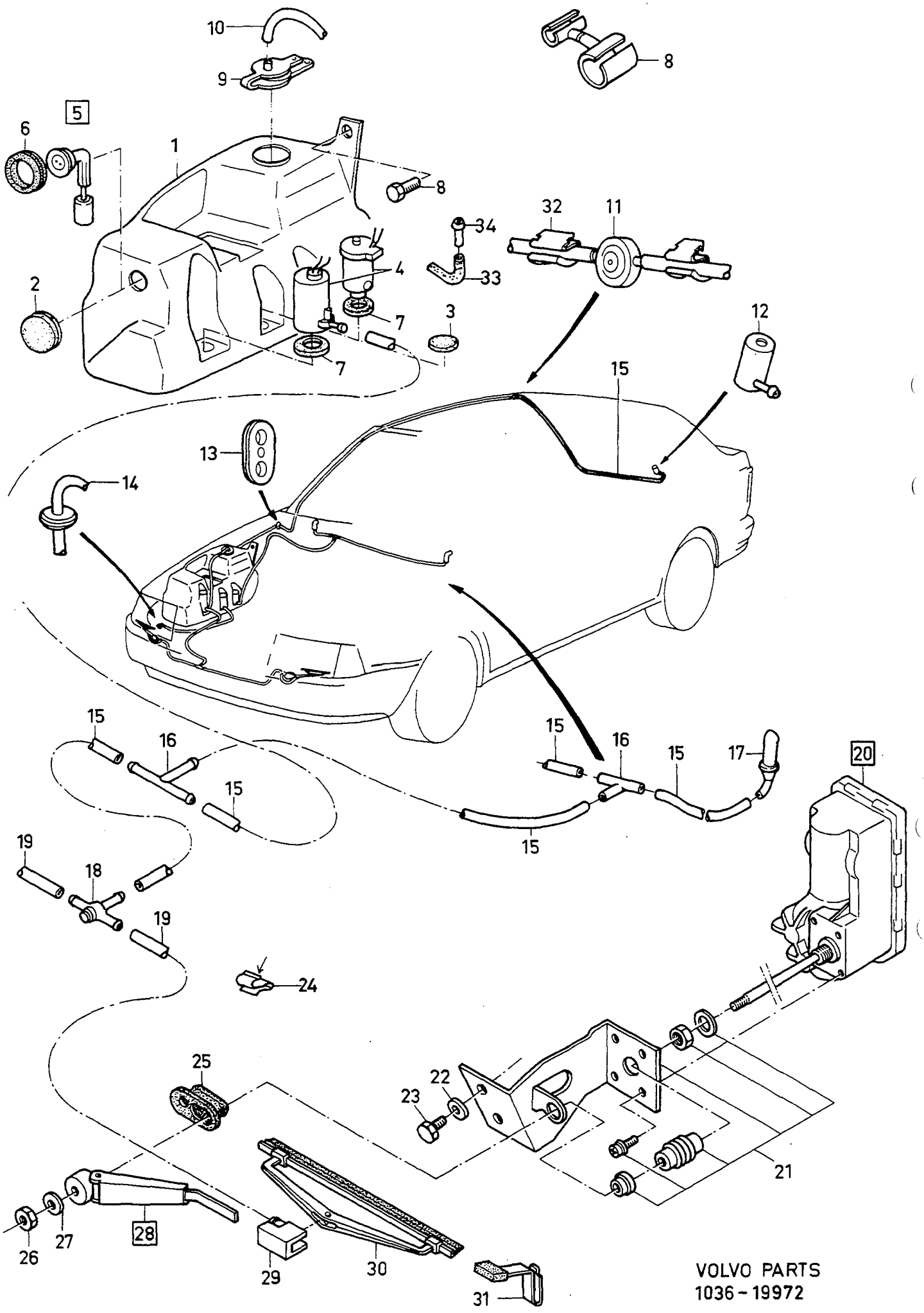

VOLVO PARTS
1036 - 19972

A		WASHER EQUIPMENT	SPOLARE UTRUSTNING	Group Grupp 36
B				
C				
D				Page Sida 393
E		1994-		

Fig	Part No. Artikel nr	Quantity / Antal A	B	C	D	E	PS	Description	Benämning	Notes Anmärkning	SR
1	3453281-2	1	-	-	-	-		Water reservoir	Vattenbehållare	EXC D19T, 4 L	2
	3453280-4	1	-	-	-	-		Water reservoir	Vattenbehållare	EXC D19T, 6,5 L	2
	(3475556)	1	-	-	-	-	SP	Water reservoir	Vattenbehållare	D19T, L.H.D. REPL 1 PCS 3475953-0, 1 PCS 3121825-8.	3
	3475953-0	1	-	-	-	-		Water reservoir	Vattenbehållare	D19T, R.H.D.	3
2	3121824-1	1	-	-	-	-		• Rubber cap	• Gummihatt		2
3	3121825-8	1	-	-	-	-		• Rubber cap	• Gummihatt		2
4	3460121-1	X	-	-	-	-		Water pump	Vattenpump		1
5	3402541-1	1	-	-	-	-		Switch	Strömställare		2
6	3343573-6	1	-	-	-	-		Sealing ring	Tätningsring		3
7	3282481-5	X	-	-	-	-		Bushing	Bussning		2
8	3270374-6	2	-	-	-	-		Screw	Skruv		2
9	3464656-2	1	-	-	-	-		Cover	Huv		3
10	949931-0	X	-	-	-	-		Rubber hose	Gummislang		2
11	3413568-1	1	-	-	-	-		Non-return valve	Backventil		2
12	3451742-5	1	-	-	-	-		Jet	Dysa		2
13	3120616-2	1	-	-	-	-		Rubber cap	Gummihatt		2
14	3121111-3	1	-	-	-	-		Rubber cap	Gummihatt		2
15	949931-0	X	-	-	-	-		Rubber hose	Gummislang		2
16	3296579-0	X	-	-	-	-		T-pipe	T-rör		6
17	3402215-2	2	-	-	-	-		Jet	Dysa		2
18	1342554-1	1	-	-	-	-		Delivery valve	Tryckventil		2
19	943722-9	X	-	-	-	-		Rubber hose	Gummislang		2
20	3460625-1	1	-	-	-	-		Wiper motor, l.h.	Torkarmotor, v		3
	3460626-9	1	-	-	-	-		Wiper motor, r.h.	Torkarmotor, h		3
21		-	-	-	-	-	NS	• Mounting kit	• Monteringssats		
22	955892-5	2	-	-	-	-		Washer	Bricka		2
23	955296-9	2	-	-	-	-		Screw	Skruv		2
24	3298797-6	5	-	-	-	-		Clip	Clips		2
25	3923202-0	1	-	-	-	-		Grommet	Genomföring		3
26	955779-4	2	-	-	-	-		Nut	Mutter		2
27	3270196-3	2	-	-	-	-		Washer	Bricka		2
28	3461274-7	1	-	-	-	-		Wiper arm, l.h.	Torkararm, v		3
	3461277-0	1	-	-	-	-		Wiper arm, r.h.	Torkararm, h		3
29	3345144-4	1	-	-	-	-		• Washer jet, l.h.	• Spolarmunstycke, v		3
	3345145-1	1	-	-	-	-		• Washer jet, r.h.	• Spolarmunstycke, h		3
30	3345146-9	1	-	-	-	-		Wiper blade, twinpack	Torkarblad, twinpack		2
31	3461279-6	2	-	-	-	-		Bump stop	Bomningsanslag		3
32	3121120-4	1	-	-	-	-		Clamp	Klämma		2
33	3475471-3	1	-	-	-	-		Elbow pipe	Knärör		3
34	3475473-9	1	-	-	-	-		Connecting pipe	Anslutningsrör		3

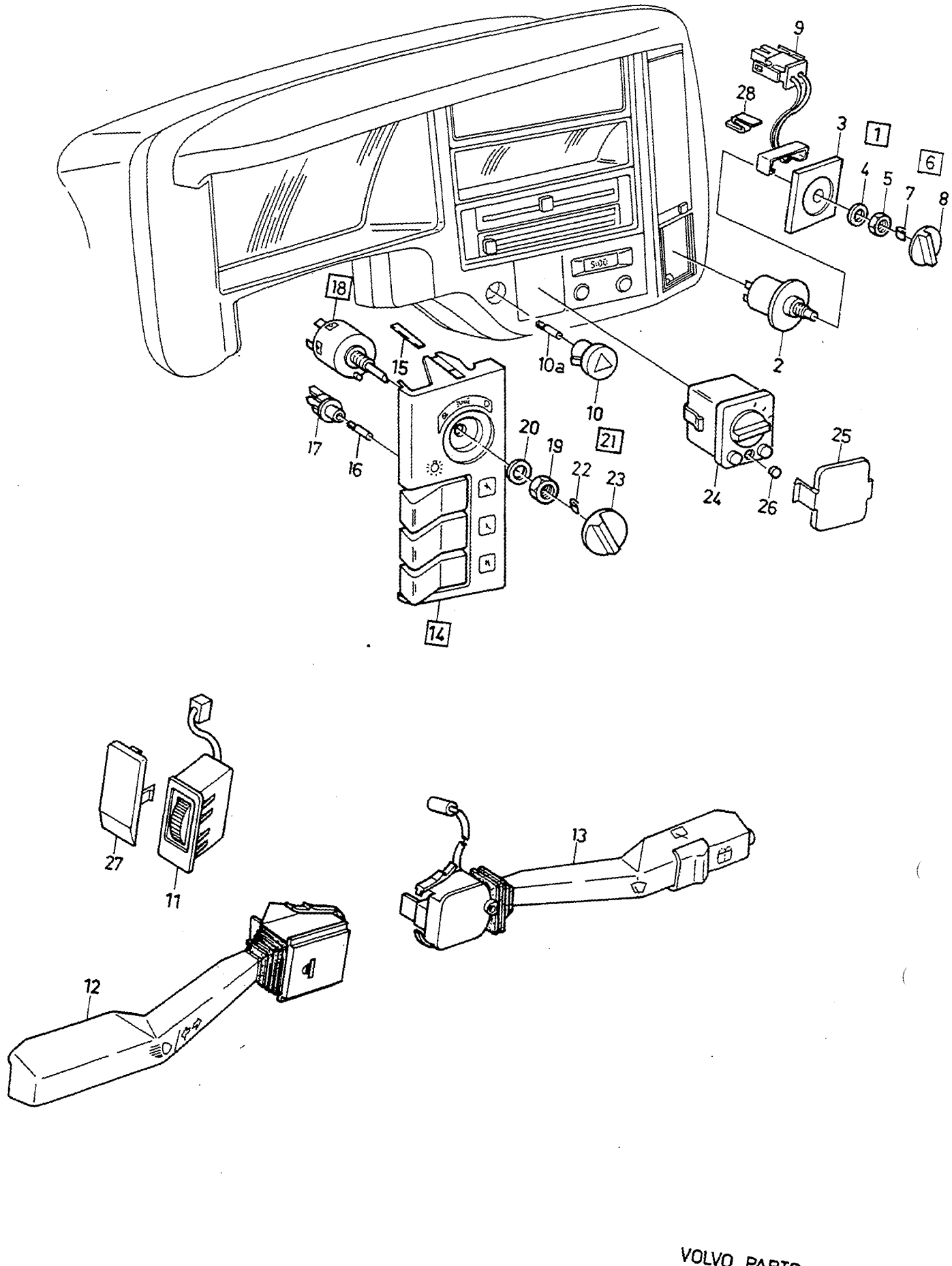
9
28
3
1
6
4
5
7
8
18
15
10a
10
2
17
16
20
19
22
23
21
24
26
25
14
27
11
13
12

A
B
C
D
E

SWITCHES
DASHBOARD

STRÖMSTÄLLARE
INSTRUMENTBRÄDA

Group
Grupp
36

Page
Sida
395

-1993

Fig	Part No. Artikel nr	Quantity / Antal A	B	C	D	E	PS	Description	Benämning	Notes Anmärkning	SR
1	3413464-3	1	-	-	-	-		Fan switch	Fläktomkopplare		2
	3413466-8	1	-	-	-	-		Fan switch	Fläktomkopplare	A.C	2
2		-	-	-	-	-	NS	•Switch	•Strömställare		
3	3417497-9	1	-	-	-	-		•Switch panel	•Strömställarpanel		3
	3449858-4	1	-	-	-	-		•Switch panel	•Strömställarpanel	A.C	3
4		-	-	-	-	-	NS	•Washer	•Bricka		
5		-	-	-	-	-	NS	•Nut	•Mutter		
6	3413802-4	1	-	-	-	-		•Knob	•Knopp		3
7	3275381-6	1	-	-	-	-		••Clamping spring	••Klämfjäder		2
8		-	-	-	-	-	NS	••Knob	••Knopp		
9	3433807-9	1	-	-	-	-		•Lamp, cpl.	•Lampa, kmpl.		4
10	3445366-2	1	-	-	-	-		Switch	Strömställare	L.H.D	2
	3445367-0	1	-	-	-	-		Switch	Strömställare	R.H.D	2
10a	942327-8	1	-	-	-	-		Bulb	Glödlampa	(277747)	1
11	3412761-3	1	-	-	-	-		Rheostat	Reostat	GLE,GLT,B18 TURBO CH -211924	3
	3431818-8	1	-	-	-	-		Rheostat	Reostat	GL. CH -211924	3
	3431818-8	1	-	-	-	-		Rheostat	Reostat	GLE,GLT,B18 TURBO CH 211925-250199	3
	3464406-2	1	-	-	-	-		Rheostat	Reostat	CH 250200-	3
	3464407-0	1	-	-	-	-		Rheostat trip computer	Reostat färddator	CH 250200-	3
12	3412970-0	1	-	-	-	-		Switch	Strömställare		2
13	3413436-1	1	-	-	-	-		Switch	Strömställare		2
	3436127-9	1	-	-	-	-		Switch rear wiper washer	Strömställare baktorkare spolare		2
14	3445384-5	1	-	-	-	-		Switch without foglight	Strömställare utan dimljus	(3445373) L.H.D	3
	3445384-5	1	-	-	-	-		Switch with foglight	Strömställare med dimljus	L.H.D	3
	3445406-6	1	-	-	-	-		Switch without foglight	Strömställare utan dimljus	(3445383) R.H.D	3
	3445406-6	1	-	-	-	-		Switch with foglight	Strömställare med dimljus	R.H.D	3
15	3343798-9	2	-	-	-	-		•Spring	•Fjäder		3
16	942327-8	1	-	-	-	-		•Bulb	•Glödlampa	(277747)	1
17	3201671-9	1	-	-	-	-		•Bulb socket	•Lampfäste	(3278128)	3
18	3450349-0	1	-	-	-	-		Light switch	Ljusomkopplare		1
	3450350-8	1	-	-	-	-		Light switch city lamp	Ljusomkopplare stadsljus		1
	3447854-5	1	-	-	-	-		Light switch	Ljusomkopplare	R.H.D, MARKET CODE: 41	5
19		-	-	-	-	-	NS	•Nut	•Mutter		
20		-	-	-	-	-	NS	•Washer	•Bricka		
21	3445374-6	1	-	-	-	-		Knob	Knopp		2
22	3275381-6	1	-	-	-	-		•Clamping spring	•Klämfjäder		2
23		-	-	-	-	-	NS	•Knob	•Knopp		
24	3435875-4	1	-	-	-	-		Switch	Strömställare		3
25		-	-	-	-	-		Cover	Kåpa	SEE 88•961	
26	3434204-8	1	-	-	-	-		Cover	Huv		3
27		-	-	-	-	-		Cover	Kåpa	SEE 88•961	
28	1264999-2	1	-	-	-	-		Clip	Clips		3

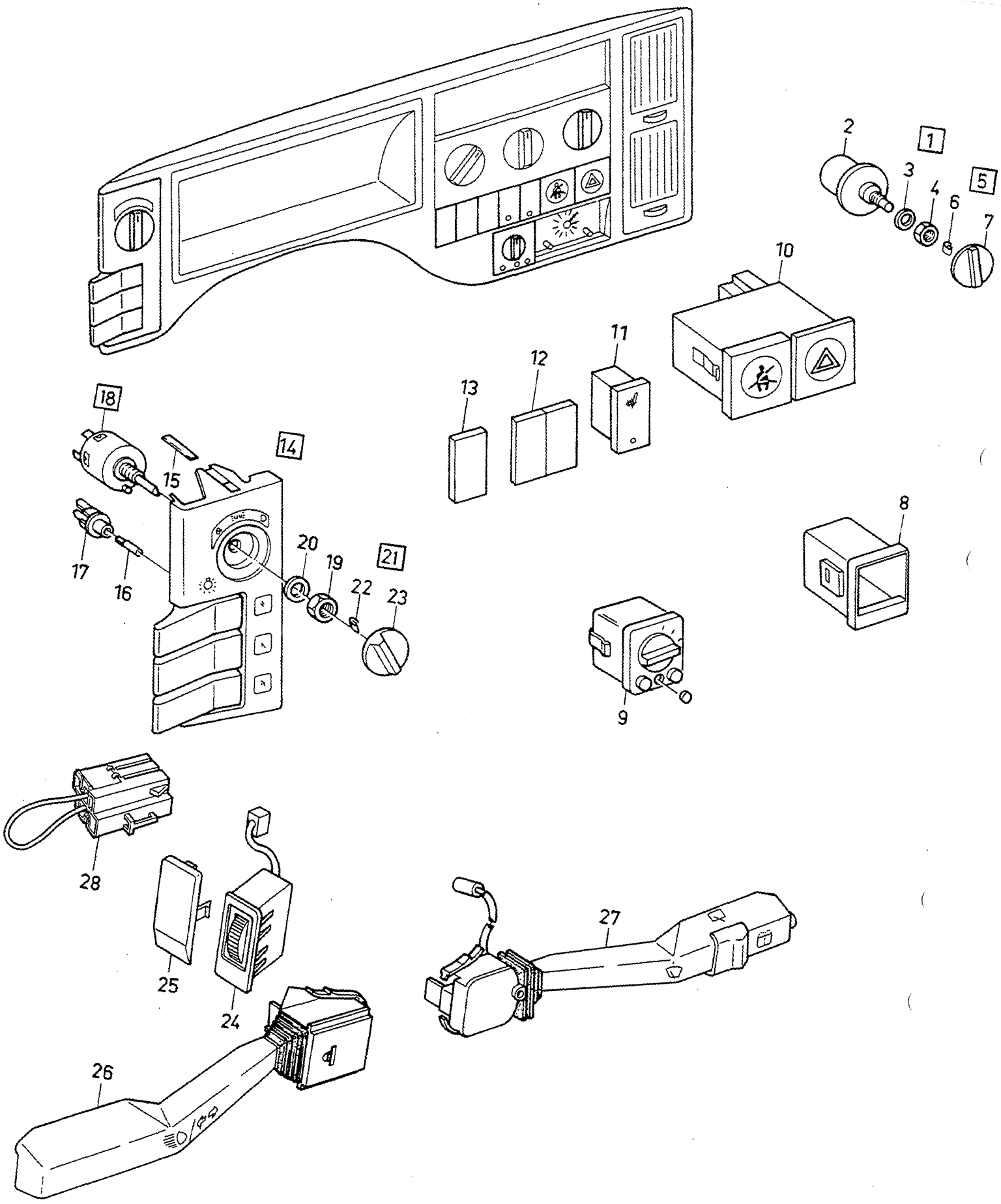
1
2
3
4
5
6
7
8
9
10
11
12
13
14
15
16
17
18
19
20
21
22
23
24
25
26
27
28

A
B
C
D
E

SWITCHES
DASHBOARD

STRÖMSTÄLLARE
INSTRUMENTBRÄDA

Group
Grupp
36

Page
Sida
397

1994-

Fig	Part No. Artikel nr	Quantity / Antal A	B	C	D	E	PS	Description	Benämning	Notes Anmärkning	SR
1		-	-	-	-	-	NS	Adapter	Adapter		
2	3416641-3	1	-	-	-	-		Switch	Strömställare		5
3		-	-	-	-	-	NS	• Washer	• Bricka		
4		-	-	-	-	-	NS	• Nut	• Mutter		
5	3463078-0	1	-	-	-	-		Knob	Knopp		3
6	3275381-6	1	-	-	-	-		• Clamping spring	• Klämfjäder		2
7		-	-	-	-	-	NS	• Knob	• Knopp		
8		-	-	-	-	-		Coin box	Myntfack	SEE 88 • 961	
9	3466687-5	1	-	-	-	-		Switch	Strömställare		3
10	3462725-7	1	-	-	-	-		Switch	Strömställare	L.H.D	2
	3462724-0	1	-	-	-	-		Switch	Strömställare	R.H.D	2
11	3462722-4	2	-	-	-	-		Switch	Strömställare		2
12	3462721-6	1	-	-	-	-		Cover plate	Luckplåt		3
13	3467826-8	2	-	-	-	-		Cover plate	Luckplåt		3
14	3345136-0	1	-	-	-	-		Switch without foglight	Strömställare utan dimljus	L.H.D	3
	3345138-6	1	-	-	-	-		Switch with foglight	Strömställare med dimljus	L.H.D	3
	3345137-8	1	-	-	-	-		Switch without foglight	Strömställare utan dimljus	R.H.D	3
	3345139-4	1	-	-	-	-		Switch with foglight	Strömställare med dimljus	R.H.D	3
15	3343798-9	2	-	-	-	-		Spring	Fjäder		3
16	942327-8	1	-	-	-	-		Bulb	Glödlampa		1
17	3201671-9	1	-	-	-	-		Bulb socket	Lampfäste		3
18	3450349-0	1	-	-	-	-		Light switch	Ljusomkopplare		1
	3450350-8	1	-	-	-	-		Light switch city lamp	Ljusomkopplare stadsljus		1
19		-	-	-	-	-	NS	• Nut	• Mutter		
20		-	-	-	-	-	NS	• Washer	• Bricka		
21	3445374-6	1	-	-	-	-		Knob	Knopp		2
22	3275381-6	1	-	-	-	-		• Clamping spring	• Klämfjäder		2
23		-	-	-	-	-	NS	• Knob	• Knopp		
24	3464406-2	1	-	-	-	-		Rheostat	Reostat		3
25		-	-	-	-	-		Cover	Kåpa	SEE 88 • 961	
26	3412970-0	1	-	-	-	-		Switch	Strömställare		2
27	3413436-1	1	-	-	-	-		Switch	Strömställare		2
	3436127-9	1	-	-	-	-		Switch rear wiper washer	Strömställare baktorkare spolare	R.H.D	2
28	3472690-1	1	-	-	-	-		Cable harness	Ledningsmatta		5
29	3434204-8	1	-	-	-	-		Cover	Huv		3

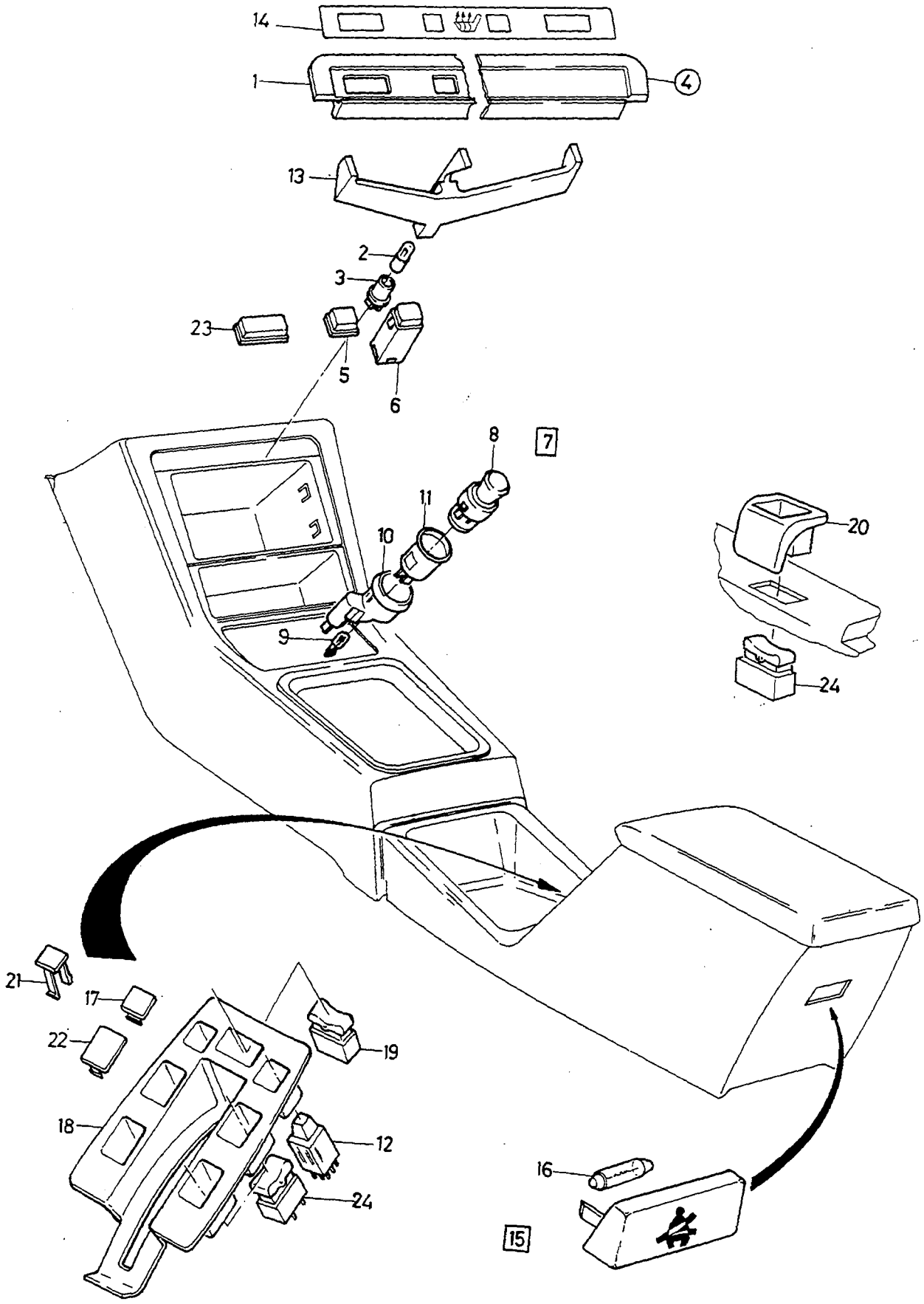
14
1
4
13
2
3
23
5
6
7
8
11
10
9
20
24
21
17
22
19
18
12
24
16
15

A
B
C
D
E

SWITCHES
TUNNEL CONSOLE

STRÖMSTÄLLARE
TUNNELFACK

Group Grupp 36

Page Sida 399

Fig	Part No. Artikel nr	Quantity / Antal A	B	C	D	E	PS	Description	Benämning	Notes Anmärkning	SR
1	3413471-8	1	-	-	-	-		Cover	Huv		2
2	942327-8	1	-	-	-	-		Bulb	Glödlampa		1
3	3433588-5	1	-	-	-	-		Bulb socket	Lampfäste		2
4		-	-	-	-	-		Cover	Kåpa	SEE 88•965	
5	3413473-4	2	-	-	-	-		Cover plate	Täckskiva		2
6	3413437-9	1	-	-	-	-		Switch	Strömställare		2
7	3470291-0	1	-	-	-	-		Cigarette lighter	Cigarettändare	1993-	3
8	3470294-4	1	-	-	-	-		•Cigarette lighter	•Cigarettändare	1993-	3
	3470294-4	1	-	-	-	-		Cigarette lighter	Cigarettändare	(3286724) -1992	3
9	942327-8	1	-	-	-	-		•Bulb	•Glödlampa		1
10	3470291-0	1	-	-	-	-		Cigarette lighter illuminated	Cigarettändare belyst	(3445368) -1992	3
11	3470291-0	1	-	-	-	-		Cigarette lighter	Cigarettändare	(3273106) -1992	3
12	3205671-5	2	-	-	-	-		Switch	Strömställare		2
13	3414027-7	1	-	-	-	-		Light guide	Ljusledare		2
14	3433635-4	1	-	-	-	-		Decal	Dekal		2
15	3436101-4	1	-	-	-	-		Lamp	Lampa		3
16	3344457-1	1	-	-	-	-		•Bulb	•Glödlampa		3
17	3416274-3	2	-	-	-	-		Cover plate	Täckskiva		3
18	3436706-0	1	-	-	-	-		Cover	Huv		4
19	3415019-3	1	-	-	-	-		Switch	Strömställare		3
20	3452584-0	2	-	-	-	-		Cover grey	Huv grå	-1991	3
	3463511-0	2	-	-	-	-		Cover grey	Huv grå	1992-	3
	3452585-7	2	-	-	-	-		Cover beige	Huv beige		3
21	3207321-5	2	-	-	-	-		Cover	Kåpa		3
22	3207322-3	2	-	-	-	-		Cover	Kåpa		3
23	3413472-6	1	-	-	-	-		Cover plate	Täckskiva		2
24	3413482-5	8	-	-	-	-		Switch	Strömställare		3

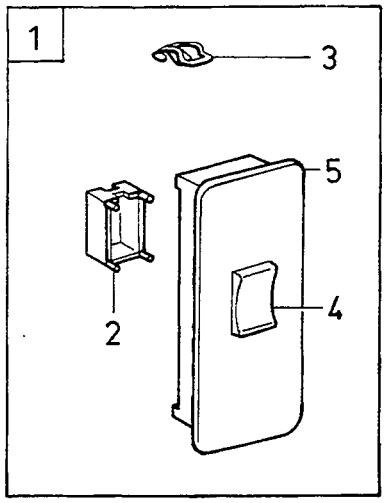
1
3
5
2
4

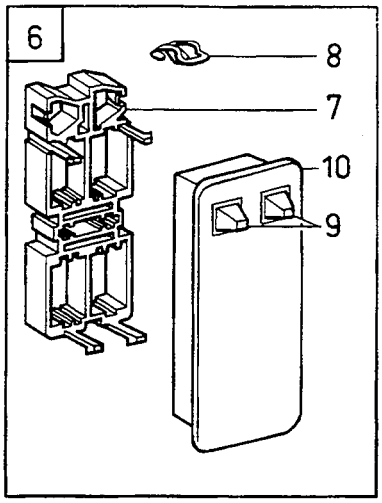
6
8
7
10
9

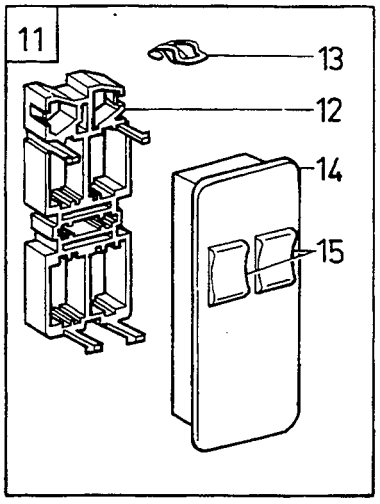
11
13
12
14
15

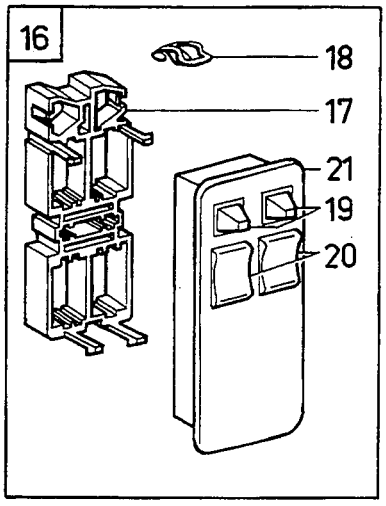
16
18
17
21
19
20

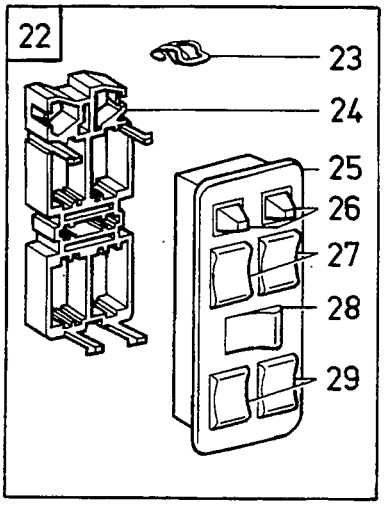
22
23
24
25
26
27
28
29

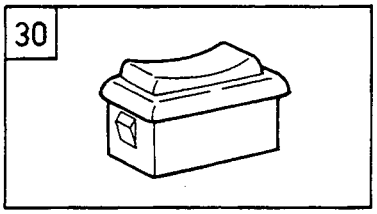
30

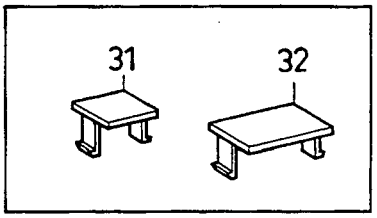
31
32

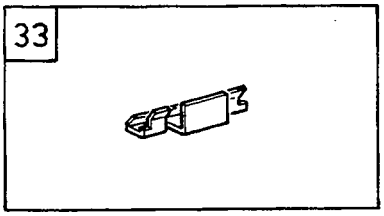
33

A
B
C
D
E

SWITCHES
DOOR

STRÖMSTÄLLARE
DÖRR

1994-

Group
Grupp
36

Page
Sida
401

Fig	Part No. Artikel nr	Quantity / Antal A	B	C	D	E	PS	Description	Benämning	Notes Anmärkning	SR
1		-	-	-	-	-	NS	Switch power windows	Strömställare elektrisk fönsterhiss		
2	1363684-0	1	-	-	-	-		•Socket	•Sockel		4
3	1324263-1	2	-	-	-	-		•Clip	•Clips		2
4	1347063-8	1	-	-	-	-		•Switch	•Strömställare		2
5	1363720-2	1	-	-	-	-		•Frame	•Ram		4
6		-	-	-	-	-	NS	•Switch elec. door mirror	•Strömställare elbackspegel ...		
7	1363682-4	1	-	-	-	-		•Socket	•Sockel	L.H.D	4
	1363683-2	1	-	-	-	-		•Socket	•Sockel	R.H.D	4
8	1324263-1	2	-	-	-	-		•Clip	•Clips		2
9	3345134-5	2	-	-	-	-		•Switch	•Strömställare		2
10	9130426-1	1	-	-	-	-		•Frame	•Ram	(1363719)	4
11		-	-	-	-	-	NS	Switch	Strömställare	P.W	
12	1363682-4	1	-	-	-	-		•Socket	•Sockel	L.H.D	4
	1363683-2	1	-	-	-	-		•Socket	•Sockel	R.H.D	4
13	1324263-1	2	-	-	-	-		•Clip	•Clips		2
14	3523826-0	1	-	-	-	-		•Frame	•Ram		4
15	3545022-0	2	-	-	-	-		•Switch	•Strömställare		2
16		-	-	-	-	-	NS	Switch elec. door mirror ..... power windows front	Strömställare elbackspegel ..... elektrisk fönsterhiss främre		
17	1363682-4	1	-	-	-	-		•Socket	•Sockel	L.H.D	4
	1363683-2	1	-	-	-	-		•Socket	•Sockel	R.H.D	4
18	1324263-1	2	-	-	-	-		•Clip	•Clips		2
19	3345134-5	2	-	-	-	-		•Switch	•Strömställare		2
20	3545022-0	2	-	-	-	-		•Switch	•Strömställare		2
21	3523825-2	1	-	-	-	-		•Frame	•Ram		4
22		-	-	-	-	-	NS	Switch elec. door mirror ..... power windows rear	Strömställare elbackspegel ..... elektrisk fönsterhiss bakre		
23	1324263-1	2	-	-	-	-		•Clip	•Clips		2
24	1363682-4	1	-	-	-	-		•Socket	•Sockel	L.H.D	4
	1363683-2	1	-	-	-	-		•Socket	•Sockel	R.H.D	4
25	3345135-2	1	-	-	-	-		•Frame	•Ram		2
26	3345134-5	2	-	-	-	-		•Switch	•Strömställare		2
27	3545022-0	2	-	-	-	-		•Switch	•Strömställare		2
28	1347064-6	1	-	-	-	-		•Switch	•Strömställare		2
29	1362546-2	2	-	-	-	-		•Switch	•Strömställare		2
30	3462342-1	2	-	-	-	-		Switch	Strömställare		2
31	3207321-5	X	-	-	-	-		Cover	Kåpa		3
32	3207322-3	X	-	-	-	-		Cover	Kåpa		3
33	3471929-4	4	-	-	-	-		Clip	Clips		3

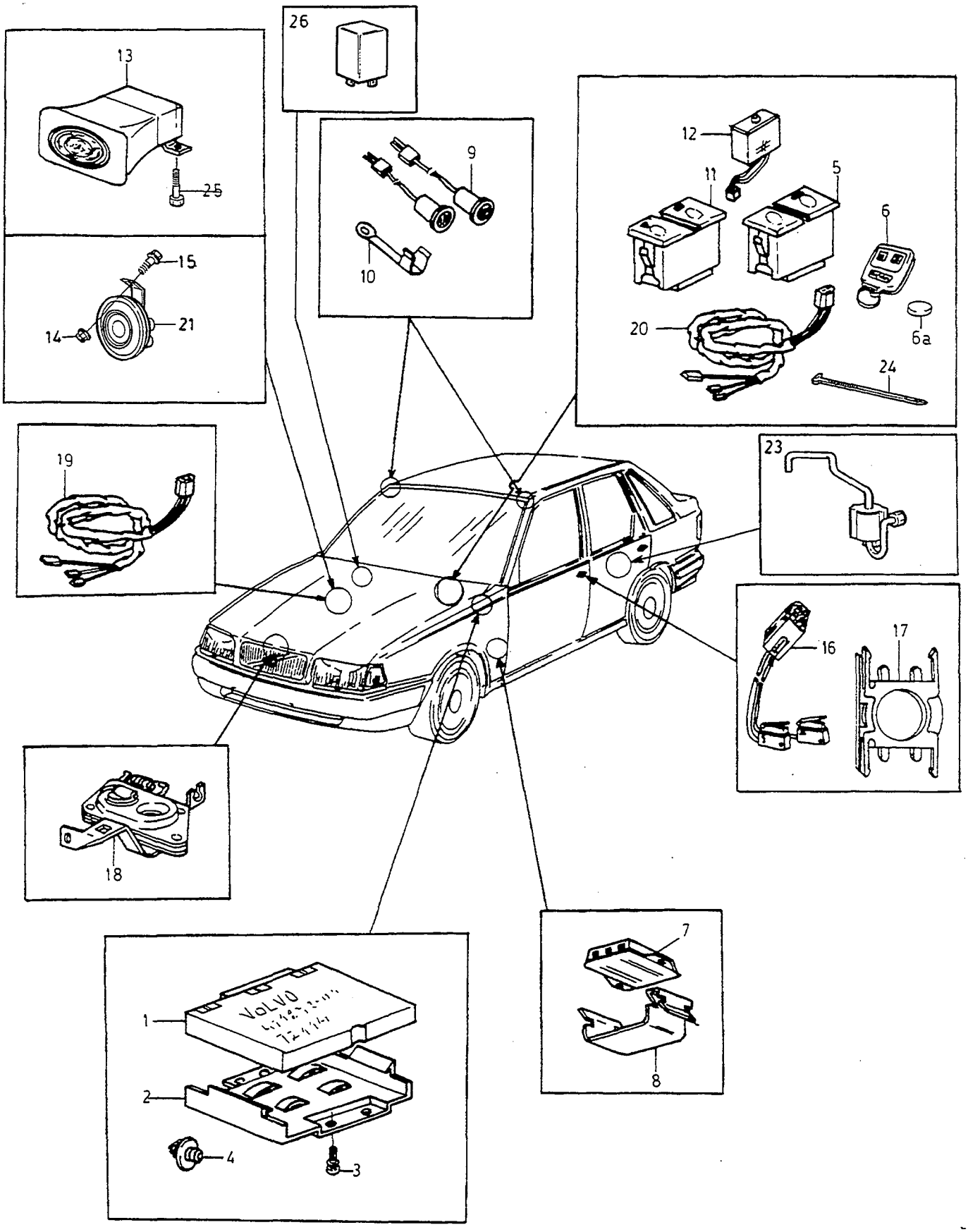

VOLVO
Genuine Parts
NL 360 20032

A
B
C
D
E

BURGLAR ALARM — TJUVLARM
REMOTE KEYLESS ENTRY SYSTEM — FJÄRRSTYRT CENTRALLÅS

Group / Grupp 36

Page / Sida 403

	Fig	Part No. / Artikel nr	Quantity / Antal A	B	C	D	E	PS	Description	Benämning	Notes / Anmärkning	SR
	1	3474764-2	1	-	-	-	-		Electronic unit	Elektronikenhet	(3471272) -1995	4
☆		9031703-3	1	-	-	-	-	EU	Electronic unit	Elektronikenhet	1996-	4
	2	3472084-7	1	-	-	-	-		Bracket	Konsol		3
☆	3	3923737-5	4	-	-	-	-		Screw	Skruv		2
	4	3472813-9	4	-	-	-	-		Cover	Huv		3
	5	3472163-9	1	-	-	-	-		Switch rem controlled centr lock	Strömställare fjärrstyrt centrallås		3
	6	3471290-1	1	-	-	-	-		Key	Nyckel	(D) (GB) (IRL)	3
		3474771-7	1	-	-	-	-		Key	Nyckel	(NL) (B) (L)	3
		3474772-5	1	-	-	-	-		Key	Nyckel	(S)	3
		3474774-1	1	-	-	-	-		Key	Nyckel	(SF)	3
		3474776-6	1	-	-	-	-		Key	Nyckel	(E) (DK) (GR)	3
		3474779-0	1	-	-	-	-		Key	Nyckel	(CH) (A)	3
		3474766-7	1	-	-	-	-		Key	Nyckel	(F)	3
		3474769-1	1	-	-	-	-		Key	Nyckel	(I)	3
☆	6a	3485749-0	1	-	-	-	-		•Battery	•Batteri		1
☆	7	3474707-1	1	-	-	-	-		Electronic unit	Elektronikenhet		4
	8	1234599-7	1	-	-	-	-		Clip	Clips	(3120028)	2
	9	3472120-9	1	-	-	-	-		Sensor	Givare		3
	10	3472085-4	1	-	-	-	-		Bracket, r.h.	Konsol, h		3
		3474466-4	1	-	-	-	-		Bracket, r.h.	Bärjärn, h		3
	11	3472162-1	1	-	-	-	-		Switch rem controlled centr lock alarm	Strömställare fjärrstyrt centrallås larm		3
	12	3472164-7	1	-	-	-	-		Indicator	Indikator		3
	13	3472118-3	1	-	-	-	-		Horn	Signalhorn	105 dB	3
☆		3474705-5	1	-	-	-	-		Horn	Signalhorn	125 dB	4
	14	945407-5	2	-	-	-	-		Flange nut	Flänsmutter		2
	15	965175-3	2	-	-	-	-		Flange screw	Flänsskruv		2
	16	3474480-5	1	-	-	-	-		Microswitch	Mikrobrytare		5
	17	3474481-3	1	-	-	-	-		Housing	Hus	L.H.D	5
		3474482-1	1	-	-	-	-		Housing	Hus	R.H.D	5
	18	3465785-8	1	-	-	-	-		Striker plate	Låsbleck		3
	19		-	-	-	-	-		Dashboard	Instrumentbräda		
		3471337-0	1	-	-	-	-		•Cable harness	•Ledningsmatta	L.H.D. CH -636474	3
☆		3485060-2	1	-	-	-	-		•Cable harness	•Ledningsmatta	L.H.D, CH 636475-660999	5
☆		3485338-2	1	-	-	-	-		Cable harness	Ledningsmatta	L.H.D. CH 661000-	3
		3472578-8	1	-	-	-	-		•Cable harness	•Ledningsmatta	R.H.D. CH -636474	3
		3485061-0	1	-	-	-	-		•Cable harness	•Ledningsmatta	R.H.D. CH 636475-	5
	20		-	-	-	-	-		Engine compartment	Motorrum		
		3471336-2	1	-	-	-	-		•Cable harness	•Ledningsmatta	L.H.D. CH -623682	3
		3474443-3	1	-	-	-	-		•Cable harness	•Ledningsmatta	L.H.D, CH 623683-636474	3
		3485094-1	1	-	-	-	-		•Cable harness	•Ledningsmatta	L.H.D. CH 636475-	3
		3472579-6	1	-	-	-	-		•Cable harness	•Ledningsmatta	R.H.D. CH -623682	3
		3474444-1	1	-	-	-	-		•Cable harness	•Ledningsmatta	R.H.D, CH 623683-636474	3
☆		3485095-8	1	-	-	-	-		•Cable harness	•Ledningsmatta	R.H.D. CH 636475-	3
☆	21	3474763-4	1	-	-	-	-		Horn	Signalhorn	335HZ	3
☆	22	3474765-9	1	-	-	-	-		Relay fuel control unit	Relä bränslestyrenhet	W/O DSL	3
☆		3474765-9	1	-	-	-	-		Relay fuel pump	Relä bränslepump	DSL	3
☆		3485210-3	1	-	-	-	-		Relay fuel pump	Relä bränslepump	W/O DSL	3
☆		3485210-3	1	-	-	-	-		Relay fuel valve	Relä bränsleventil	DSL	3
		3472210-8	1	-	-	-	-		Relay horn	Relä signalhorn		2
☆	23	3485124-6	1	-	-	-	-		Valve	Ventil	DSL	3
	24	948211-8	X	-	-	-	-		Strip clamp	Bandklamma		2
☆	25	973519-2	2	-	-	-	-		Flange screw	Flänsskruv	M6X8	2

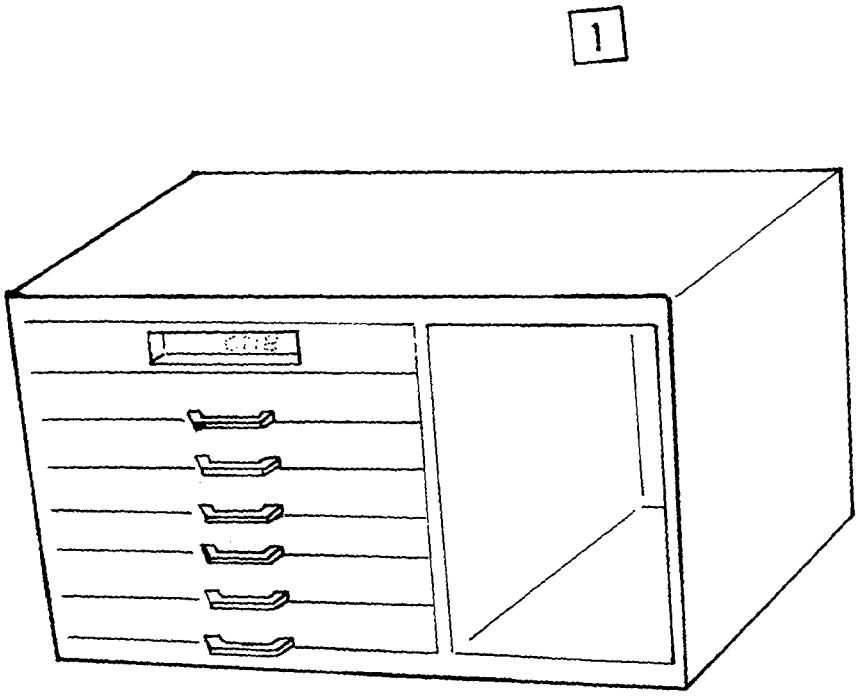

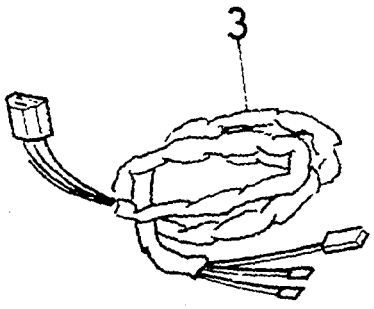

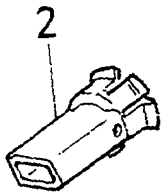

VOLVO PARTS
1036-19850

A		AMBIENT TEMPERATURE GAUGE YTTERTEMPERATURMÄTARE	Group Grupp 36
B			
C			Page Sida 405
D			
E			

Fig	Part No. Artikel nr	Quantity / Antal A	B	C	D	E	P S	Description	Benämning	Notes Anmärkning	S R
1	3471344-6	1	-	-	-	-		Ambient temp gauge	Yttertemperaturmätare		6
☆ 2	3344927-3	1	-	-	-	-		• Sensor	• Givare		6
3		-	-	-	-	-	NS	• Cable harness	• Ledningsmatta		

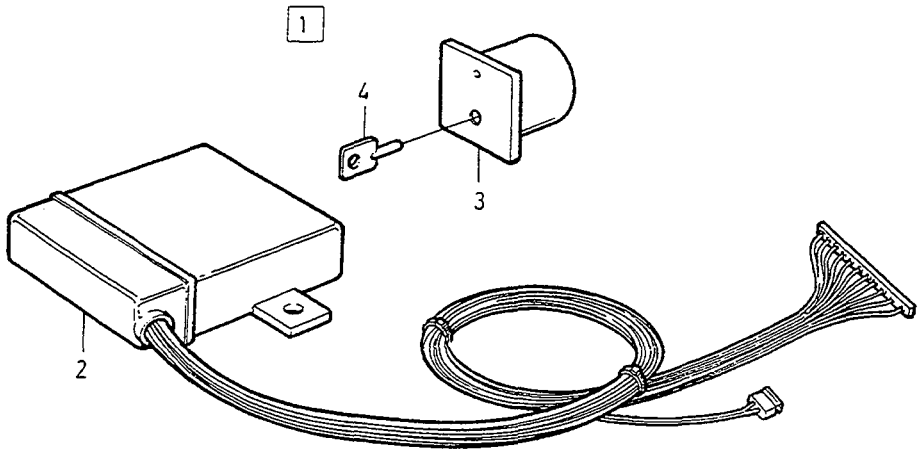

5 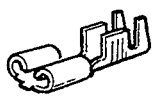	6 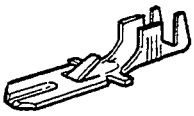	7 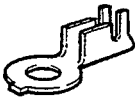	8 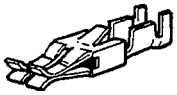	9 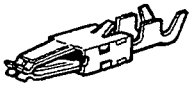	10 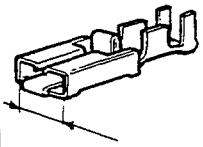
11 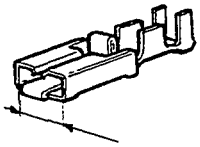	12 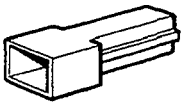	13 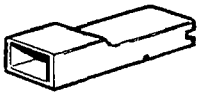	14 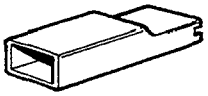	15 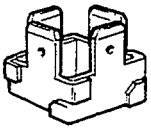	16 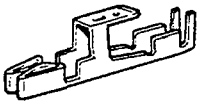
17 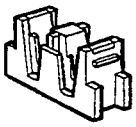	18	19	20	21 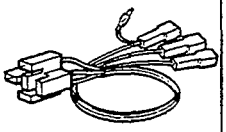	22

23

24 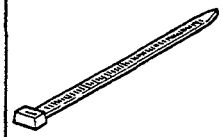	25	26	27 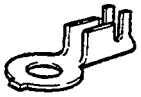	28 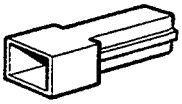
29 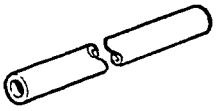	30 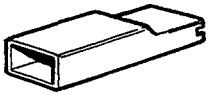	31 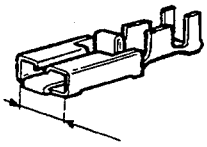	32 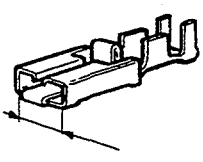	33 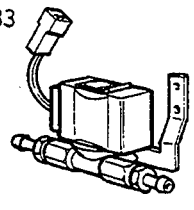

A	EXC (NL)
B	(NL)
C	
D	
E	

ELECTRONIC START INHIBITOR (IMMOBILIZER)

ELEKTRONISK STARTSPÄRR (IMMOBILIZER)

Group / Grupp: 36

Page / Sida: 407

	Fig	Part No. / Artikel nr	Quantity / Antal A	B	C	D	E	PS	Description	Benämning	Notes / Anmärkning	SR
☆	1	3474024-1	1	-	-	-	-		Immobilizer set	Immobilizer sats		6
☆		3485273-1	-	1	-	-	-		Immobilizer set	Immobilizer sats		6
☆	2	3474038-1	1	-	-	-	-		• Immobilizer	• Immobilizer		6
			-	1	-	-	-	KN	• Immobilizer	• Immobilizer		
☆	3	3474098-5	1	1	-	-	-		• Key socket	• Nyckelsockel		6
☆	4	3474025-8	4	-	-	-	-		• Immobilizer key	• Immobilizer key		6
			-	2	-	-	-		• Immobilizer key	• Immobilizer key		
☆	5	973150-6	1	1	-	-	-		• Cable terminal	• Ledningssko		1
☆	6	973117-5	5	5	-	-	-		• Cable terminal	• Ledningssko		1
☆	7	956946-8	1	1	-	-	-		• Cable terminal	• Ledningssko		1
☆	8	979002-3	2	2	-	-	-		• Cable terminal	• Ledningssko		2
	9	978257-4	2	2	-	-	-		• Cable terminal	• Ledningssko		2
	10	3298717-4	7	7	-	-	-		• Cable terminal	• Ledningssko		6
	11	3298723-2	3	3	-	-	-		• Cable terminal	• Ledningssko		3
☆	12	964195-2	5	5	-	-	-		• Tab housing	• Stiftisolator		2
☆	13	3272548-3	1	1	-	-	-		• Sleeve	• Hylsa		6
☆	14	3298716-6	10	10	-	-	-		• Connector	• Anslutning		6
	15	3923203-8	1	1	-	-	-		• Tab	• Vikklamma		2
☆	16	3923220-2	2	2	-	-	-		• Contact	• Kontakt		6
☆	17	3923433-1	1	1	-	-	-		• Scotch lock	• Scotch lock		6
	18	948211-8	6	6	-	-	-		• Strip clamp	• Bandklamma		2
☆	19	967851-7	1	1	-	-	-		• Blade fuse	• Bladsäkring		1
☆	20	3497400-6	2	2	-	-	-		• Label	• Etikett		6
☆	21	3497403-0	1	1	-	-	-		• Sticker	• Sticker		6
	22	3270393-6	2	2	-	-	-		• Screw	• Skruv		2
☆	23	3474084-5	1	1	-	-	-		Fuel cut off valve	Fuel cut off valve		6
	24	948211-8	10	10	-	-	-		• Strip clamp	• Bandklamma		2
	25	955894-1	1	1	-	-	-		• Washer	• Bricka		2
	26	956930-2	1	1	-	-	-		• Cable terminal	• Ledningssko		2
☆	27	956946-8	1	1	-	-	-		• Cable terminal	• Ledningssko		1
☆	28	964195-2	2	2	-	-	-		• Tab housing	• Stiftisolator		2
	29	3279585-8	1	1	-	-	-		• Hose	• Slang		3
☆	30	3298716-6	5	5	-	-	-		• Connector	• Anslutning		6
	31	3298717-4	4	4	-	-	-		• Cable terminal	• Ledningssko		6
	32	3298723-2	1	1	-	-	-		• Cable terminal	• Ledningssko		3
	33	3345486-9	1	1	-	-	-		• Fuel cut off valve	• Fuel cut off valve		6

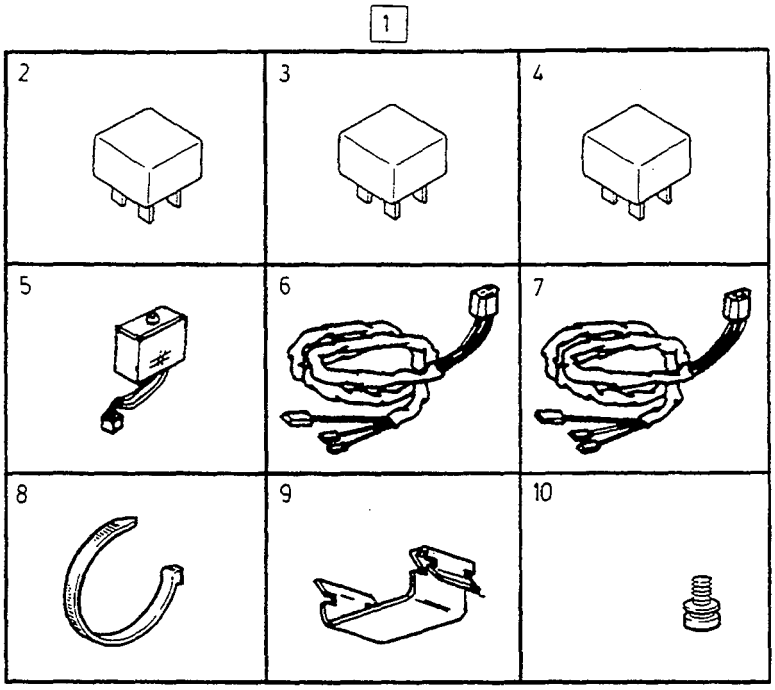

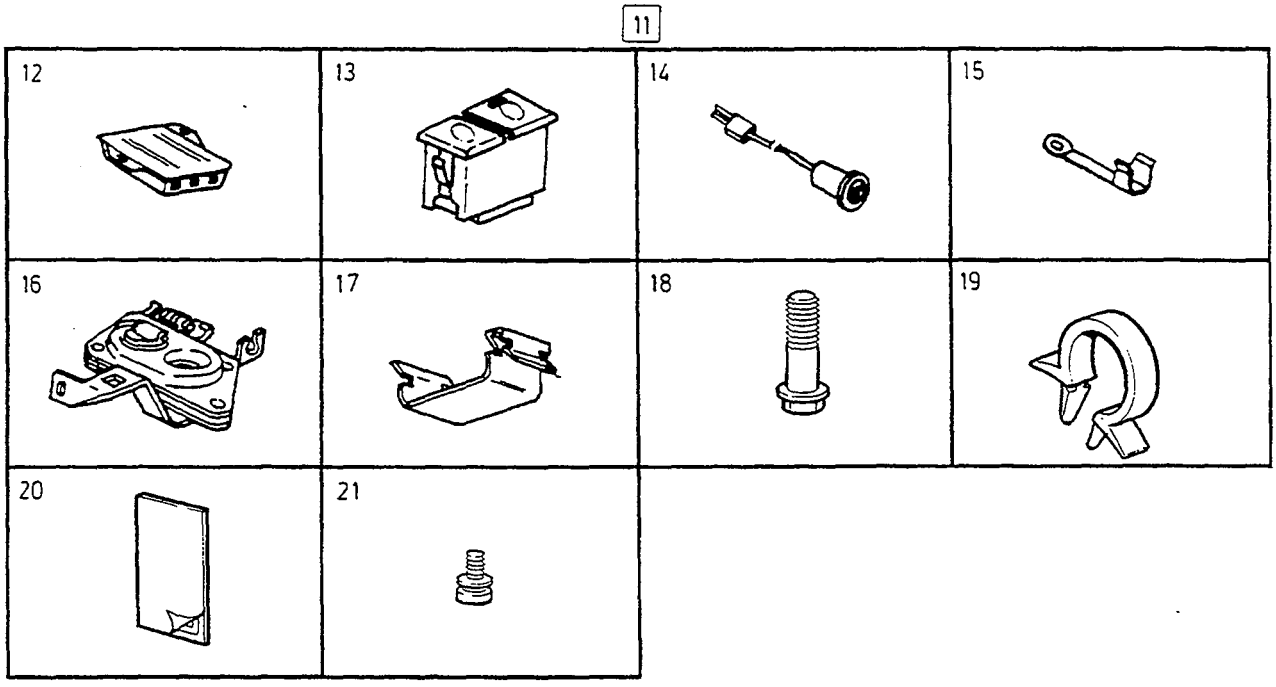

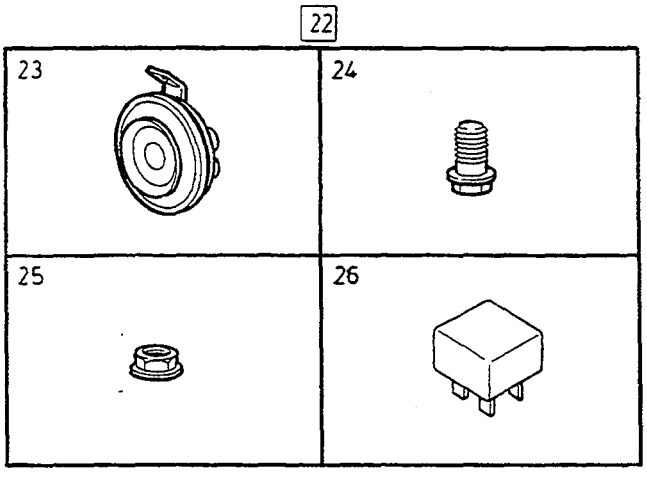

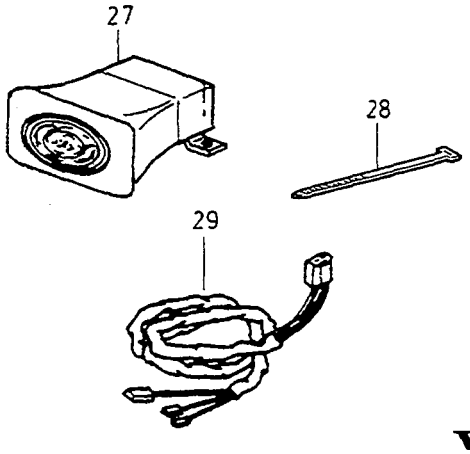

VOLVO
Genuine Parts
NL 360 20028

A
B
C
D
E

BURGLAR ALARM
IMMOBILIZER

TJUVLARM
IMMOBILIZER

"VOLVO GUARD 4"

Group / Grupp 36

Page / Sida 409

	Fig	Part No. / Artikel nr	Quantity / Antal A	B	C	D	E	PS	Description	Benämning	Notes / Anmärkning	SR
☆	1	3474977-0	1	-	-	-	-		Immobilizer set	Immobilizer sats		6
☆	2	3474765-9	1	-	-	-	-		• Relay	• Relä	MARKED: 474 765	3
	3	3472210-8	1	-	-	-	-		• Relay	• Relä	MARKED: 472 210	2
☆	4	3485210-3	1	-	-	-	-		• Relay	• Relä	MARKED: 485 210	3
	5	3472164-7	1	-	-	-	-		• Indicator	• Indikator		3
☆	6	3485338-2	1	-	-	-	-		• Cable harness immobilizer ... cabin	• Ledningsmatta immobilizer ... kupe		3
☆	7	3485094-1	1	-	-	-	-		• Cable harness immobilizer ... engine	• Ledningsmatta immobilizer ... motor		3
	8	948211-8	15	-	-	-	-		• Strip clamp	• Bandklamma		2
	9	1234599-7	1	-	-	-	-		• Clip	• Clips		2
	10	3923737-5	1	-	-	-	-		• Screw	• Skruv		2
☆	11	3474979-6	1	-	-	-	-		Burglar alarm set	Tjuvlarm sats		3
☆	12	3474707-1	1	-	-	-	-		• Electronic unit	• Elektronikenhet		4
	13	3472162-1	1	-	-	-	-		• Switch	• Strömställare		3
	14	3472120-9	1	-	-	-	-		• Sensor	• Givare		3
	15	3472085-4	1	-	-	-	-		• Bracket, r.h.	• Konsol, h		3
		3474466-4	1	-	-	-	-		• Bracket, r.h.	• Bärjärn, h		3
	16	3465785-8	1	-	-	-	-		• Striker plate	• Låsbleck		3
	17	1234599-7	1	-	-	-	-		• Clip	• Clips		2
☆	18	973519-2	2	-	-	-	-		• Flange screw	• Flänsskruv		2
	19	3120332-6	2	-	-	-	-		• Clip	• Clips		2
☆	20	3542293-0	2	-	-	-	-		• Sign	• Skylt		6
	21	948211-8	15	-	-	-	-		• Strip clamp	• Bandklamma		2
☆	22	3474980-4	1	-	-	-	-		Horn set	Signalhorn sats		3
☆	23	3474763-4	1	-	-	-	-		• Horn	• Signalhorn		3
	24	965175-3	1	-	-	-	-		• Flange screw	• Flänsskruv		2
	25	945407-5	1	-	-	-	-		• Flange nut	• Flänsmutter		2
	26	3472210-8	1	-	-	-	-		• Relay	• Relä		2
☆	27	3474705-5	1	-	-	-	-		Horn	Signalhorn	120dB	4
☆	28	3485124-6	1	-	-	-	-		Valve	Ventil	D19T	3
☆	29	3485094-1	1	-	-	-	-		Cable harness immobilizer ..... engine	Ledningsmatta immobilizer ..... motor	L.H.D	3
		3485095-8	1	-	-	-	-		Cable harness immobilizer ..... engine	Ledningsmatta immobilizer ..... motor	R.H.D	3

WIRING AND FUSES / LEDNINGAR OCH SÄKRINGAR

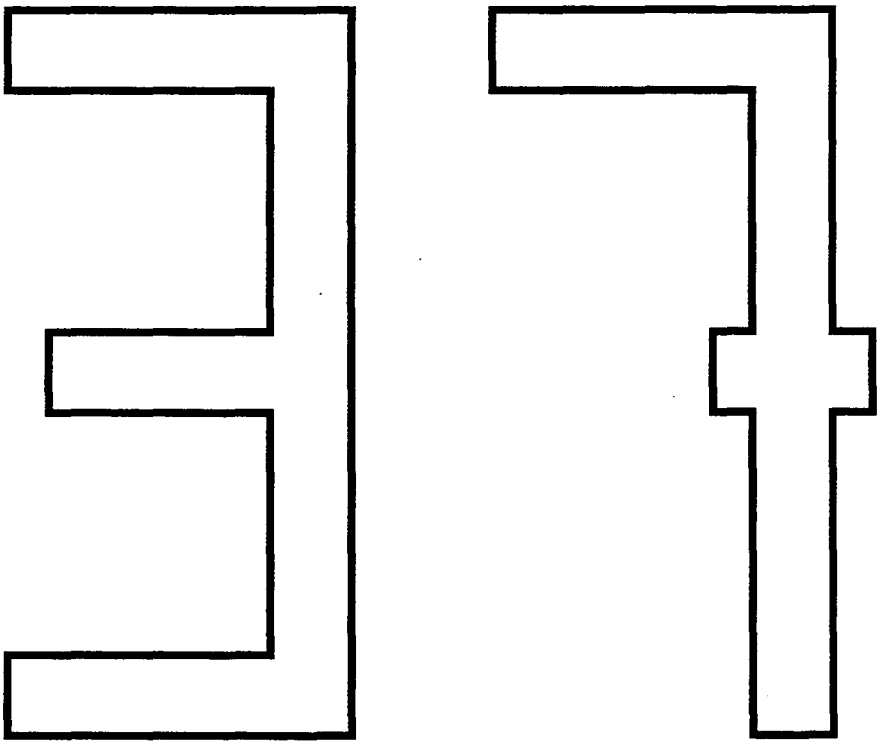

A
B
C
D
E

SUB GROUP
WIRING AND FUSES

UNDERGRUPP
LEDNINGAR OCH SÄKRINGAR

Group
Grupp
37

Page
Sida
411

Fig	Part No. Artikel nr	Quantity / Antal A	B	C	D	E	PS	Description	Benämning	Notes Anmärkning	SR
		-	-	-	-	-		Cable harness engine compartment	Ledningsmatta motorrum		
								-1991	-1991	SEE 37•413	
								1992-	1992-	SEE 37•417	
		-	-	-	-	-		Cable harness trim, rear doors	Ledningsmatta inredning, bakre dörrar		
								-1991	-1991	SEE 37•423	
								1992-	1992-	SEE 37•429	
		-	-	-	-	-		Cable harness SRS	Ledningsmatta SRS	SEE 37•437	
		-	-	-	-	-		Contacts and cable terminals .	Kontaktdon och ledningsskor ..	SEE 37•439	
		-	-	-	-	-		Rubber bushings and clamp ..	Gummibussningar och klammer	SEE 37•455	
		-	-	-	-	-		Wiring cable terminal	Ledning ledningssko	SEE 37•457	
		-	-	-	-	-		Distribution box fusebox	El-fördelningscentrum säkringsdosa		
								-1991	-1991	SEE 37•463	
								1992-	1992-	SEE 37•465	
		-	-	-	-	-		Sender motor and related parts	Givare motor och relaterade delar	SEE 37•469	
		-	-	-	-	-		Other relays and sensor	Övriga reläer och givare	SEE 37•471	

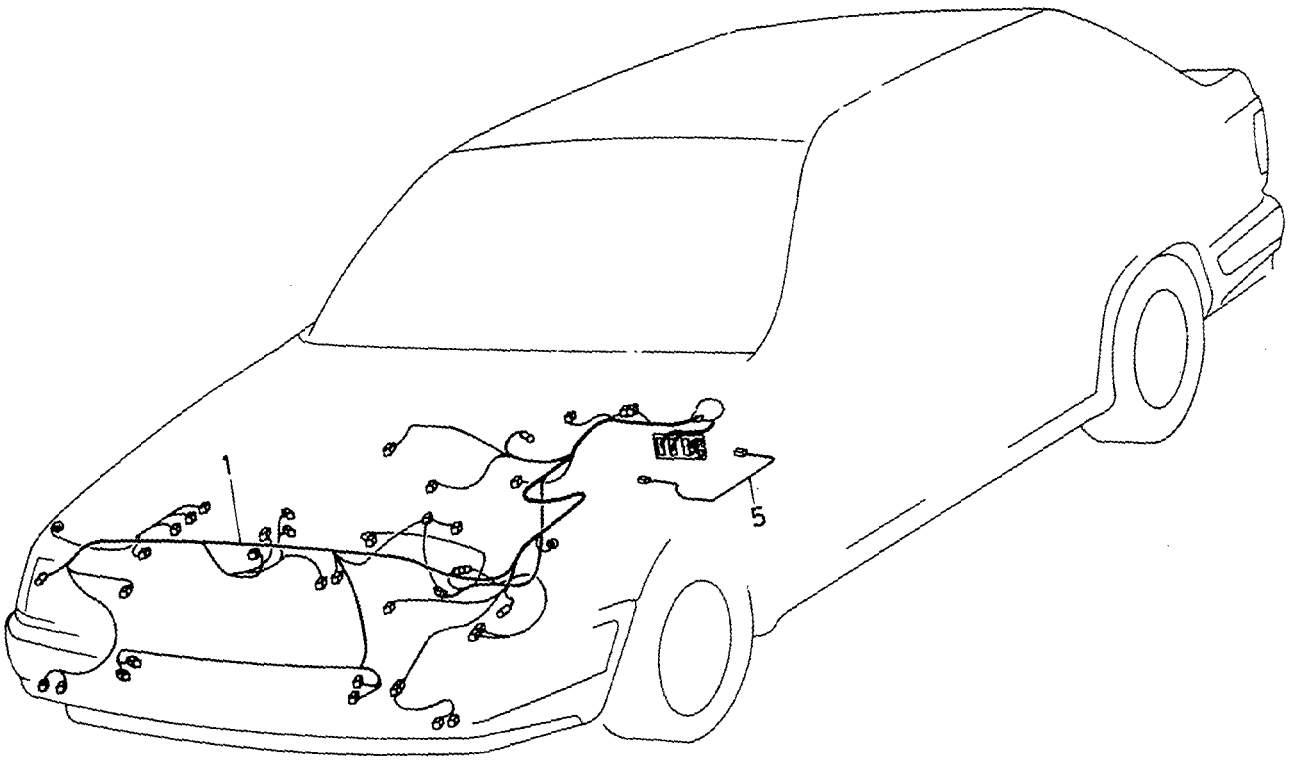
1
5

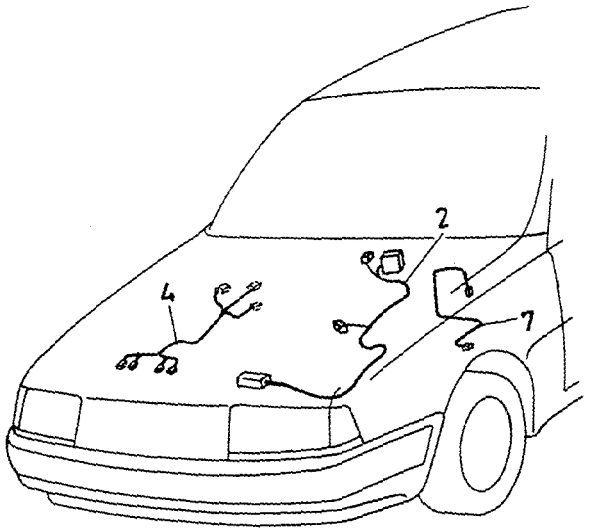
2
4
7

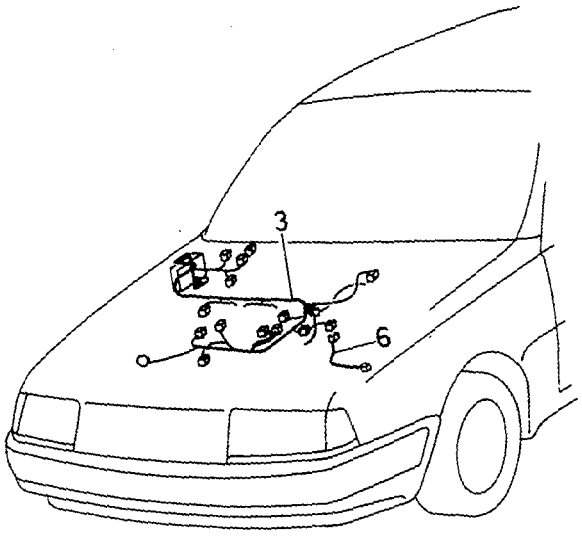
3
6

A	CARB
B	B18E
C	B18EP,FP
D	B18F
E	B18 TURBO

CABLE HARNESS ENGINE COMPARTMENT — LEDNINGSMATTA MOTORRUM

Group / Grupp: 37

Page / Sida: 413

-1991

Fig	Part No. / Artikel nr	Quantity / Antal A	B	C	D	E	PS	Description	Benämning	Notes / Anmärkning	SR
1		-	-	-	-	-		Engine compartment	Motorrum		
	3453665-6	1	-	-	-	-		•Cable harness	•Ledningsmatta	(3430280) CH -042499	5
	3453665-6	1	-	-	-	-		•Cable harness	•Ledningsmatta	CH 042500-060000	5
	3457629-8	1	-	-	-	-		•Cable harness	•Ledningsmatta	CH 060001-205699	5
	3462682-0	1	-	-	-	-		•Cable harness	•Ledningsmatta	CH 205700-	5
	3453670-6	1	-	-	-	-		•Cable harness	•Ledningsmatta	R.H.D. CH -060000	5
	3457630-6	1	-	-	-	-		•Cable harness	•Ledningsmatta	R.H.D. CH 060001-205699	5
	3462681-2	1	-	-	-	-		•Cable harness	•Ledningsmatta	R.H.D. CH 205700-	5
	3453666-4	-	1	-	-	-		•Cable harness	•Ledningsmatta	(3414541) CH -33340	5
	3453666-4	-	1	-	-	-		•Cable harness	•Ledningsmatta	CH 33341-060000	5
	3453667-2	-	1	-	-	-		•Cable harness trip computer	•Ledningsmatta färddator	(3436407) CH -044068	5
	3453667-2	-	1	-	-	-		•Cable harness trip computer	•Ledningsmatta färddator	CH 044069-060000	5
	3453671-4	-	1	-	-	-		•Cable harness	•Ledningsmatta	R.H.D. CH -60000	5
	3451499-2	-	-	1	-	-		•Cable harness	•Ledningsmatta	R.H.D. CH 60001-205699	5
	3459639-5	-	-	1	-	-		•Cable harness	•Ledningsmatta	R.H.D. CH 205700-	5
	3436408-3	-	-	-	1	-		•Cable harness	•Ledningsmatta	CH -07041	5
	3451941-3	-	-	-	1	-		•Cable harness	•Ledningsmatta	CH 07042-038449	5
	3453668-0	-	-	-	1	-		•Cable harness	•Ledningsmatta	CH 038450-60000	5
	3451497-6	-	-	1	-	-		•Cable harness	•Ledningsmatta	CH 60001-205699	5
	3459640-3	-	-	1	-	-		•Cable harness	•Ledningsmatta	CH 205700-	5
	3414542-5	-	-	-	1	-		•Cable harness	•Ledningsmatta	CH -07041	5
	3451940-5	-	-	-	1	1		•Cable harness	•Ledningsmatta	CH 07042-038199	5
	3453669-8	-	-	-	1	1		•Cable harness	•Ledningsmatta	CH 38200-60000	5
	3454154-0	-	-	-	1	1		•Cable harness	•Ledningsmatta	CH 60001-114274	5
	3456472-4	-	-	-	1	1		•Cable harness	•Ledningsmatta	CH 114275-	5
	3456472-4	-	-	-	-	1		•Cable harness	•Ledningsmatta	CH 114275-205699	5
	3457014-3	-	-	-	-	1		•Cable harness	•Ledningsmatta	CH 205700-	5
	3453672-2	-	-	-	1	1		•Cable harness	•Ledningsmatta	R.H.D. CH -60000	5
	3453883-5	-	-	-	1	1		•Cable harness	•Ledningsmatta	R.H.D. CH 60001-114274	5
	3456471-6	-	-	-	1	1		•Cable harness	•Ledningsmatta	R.H.D. CH 114275-	5
	3456471-6	-	-	-	-	1		•Cable harness	•Ledningsmatta	R.H.D. CH 114275-205699	5
	3457021-8	-	-	-	-	1		•Cable harness	•Ledningsmatta	R.H.D. 205700-	5
2		-	-	-	-	-		Engine	Motor		
	3450537-0	-	-	-	-	1		•Cable harness	•Ledningsmatta		5
3		-	-	-	-	-		Fuel injection system	Bränsleinsprutningssystem		
	3453261-4	-	1	-	-	-		•Cable harness	•Ledningsmatta	(3450920)	5
	3456309-8	-	-	1	-	-		•Cable harness	•Ledningsmatta	CH -144439	5
	3457624-9	-	-	1	-	-		•Cable harness	•Ledningsmatta	CH 144440-205699	5
	3456096-1	-	-	1	-	-		•Cable harness	•Ledningsmatta	CH 205700-	5
	3450206-2	-	-	-	1	-		•Cable harness	•Ledningsmatta		5
	3450204-7	-	-	-	-	1		•Cable harness	•Ledningsmatta	CH -60000	5
	3456310-6	-	-	-	-	1		•Cable harness	•Ledningsmatta	CH 060001-144439	5
	3457625-6	-	-	-	-	1		•Cable harness	•Ledningsmatta	CH 144440-205699	5
	3455451-9	-	-	-	-	1		•Cable harness	•Ledningsmatta	CH 205700-	5
4		-	-	-	-	-		Heater unit	Bilvärmare		
	3414543-3	1	1	1	1	1		•Cable harness standard heater	•Ledningsmatta standard värmare	CH -60000	5
	3453886-8	1	1	1	1	1		•Cable harness standard heater	•Ledningsmatta standard värmare	CH 60001-205699	5
	3460185-6	1	1	1	1	1		•Cable harness standard heater	•Ledningsmatta standard värmare	CH 205700-	5
	3436785-4	1	1	1	1	1		•Cable harness combined heater	•Ledningsmatta kombinations värmare	CH -60000	5
	3453797-7	-	-	1	-	-		•Cable harness combined heater	•Ledningsmatta kombinations värmare	CH 60001-205699	5
	3459641-1	-	-	1	-	-		•Cable harness combined heater	•Ledningsmatta kombinations värmare	CH 205700-	5
	3454705-9	1	-	-	-	1		•Cable harness combined heater	•Ledningsmatta kombinations värmare	CH 60001-205699	5
	3459642-9	1	-	-	-	1		•Cable harness combined heater	•Ledningsmatta kombinations värmare	CH 205700-	5
5		-	-	-	-	-		Reversing light	Backljus		

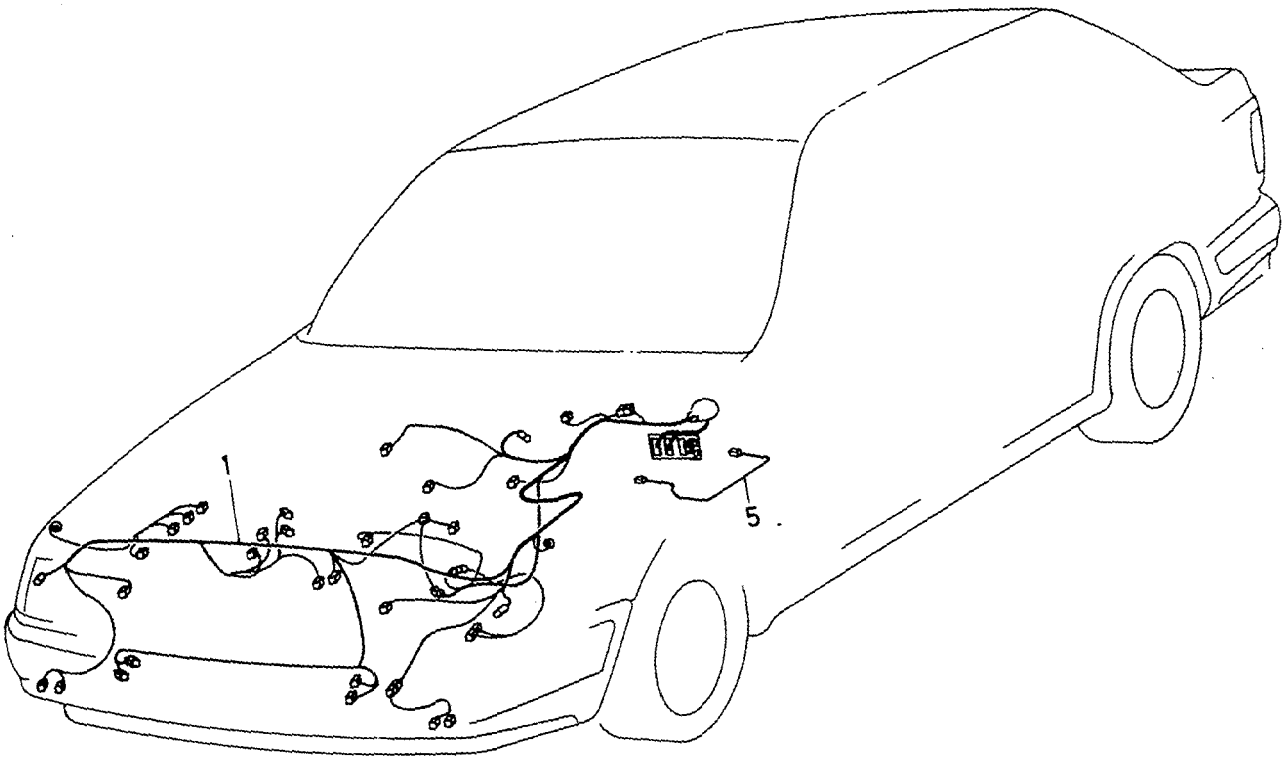
1
5

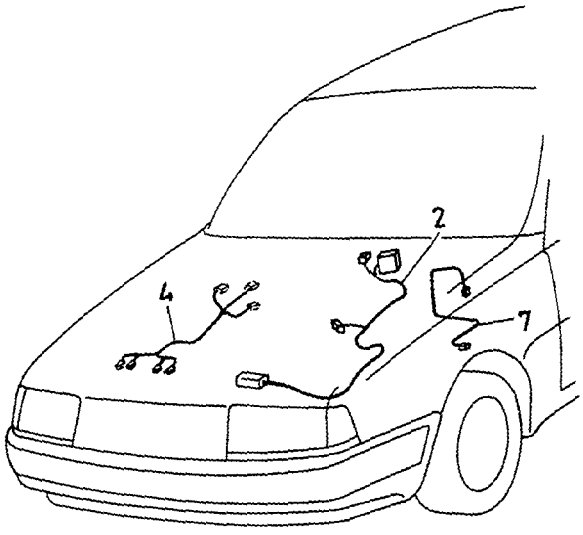
2
4
7

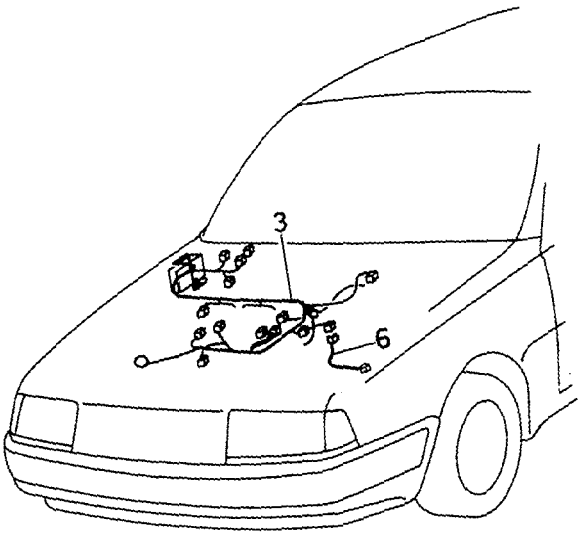
3
6

A	CARB
B	B18E
C	B18EP,FP
D	B18F
E	B18 TURBO

CABLE HARNESS ENGINE COMPARTMENT — LEDNINGSMATTA MOTORRUM

-1991

Group / Grupp 37

Page / Sida 415

Fig	Part No. Artikel nr	Quantity / Antal A	B	C	D	E	PS	Description	Benämning	Notes Anmärkning	SR
	3452606-1	1	1	1	1	1		• Cable harness	• Ledningsmatta	MAN.TRANS, CH 60001-205699	5
	3460186-4	1	1	1	1	1		• Cable harness	• Ledningsmatta	MAN.TRANS, CH 205700-	5
	3452607-9	1	1	1	1	1		• Cable harness	• Ledningsmatta	AUTO.TRANS. 1990-	5
6		-	-	-	-	-		CO POTMETER	CO POTMETER		
	3453097-2	-	-	1	-	-		• Cable harness	• Ledningsmatta	EP. 1990-	5
7		-	-	-	-	-		Lambda sond	Lambda sond		
	3453098-0	-	-	1	-	-		• Cable harness	• Ledningsmatta	FP. 1990-	5

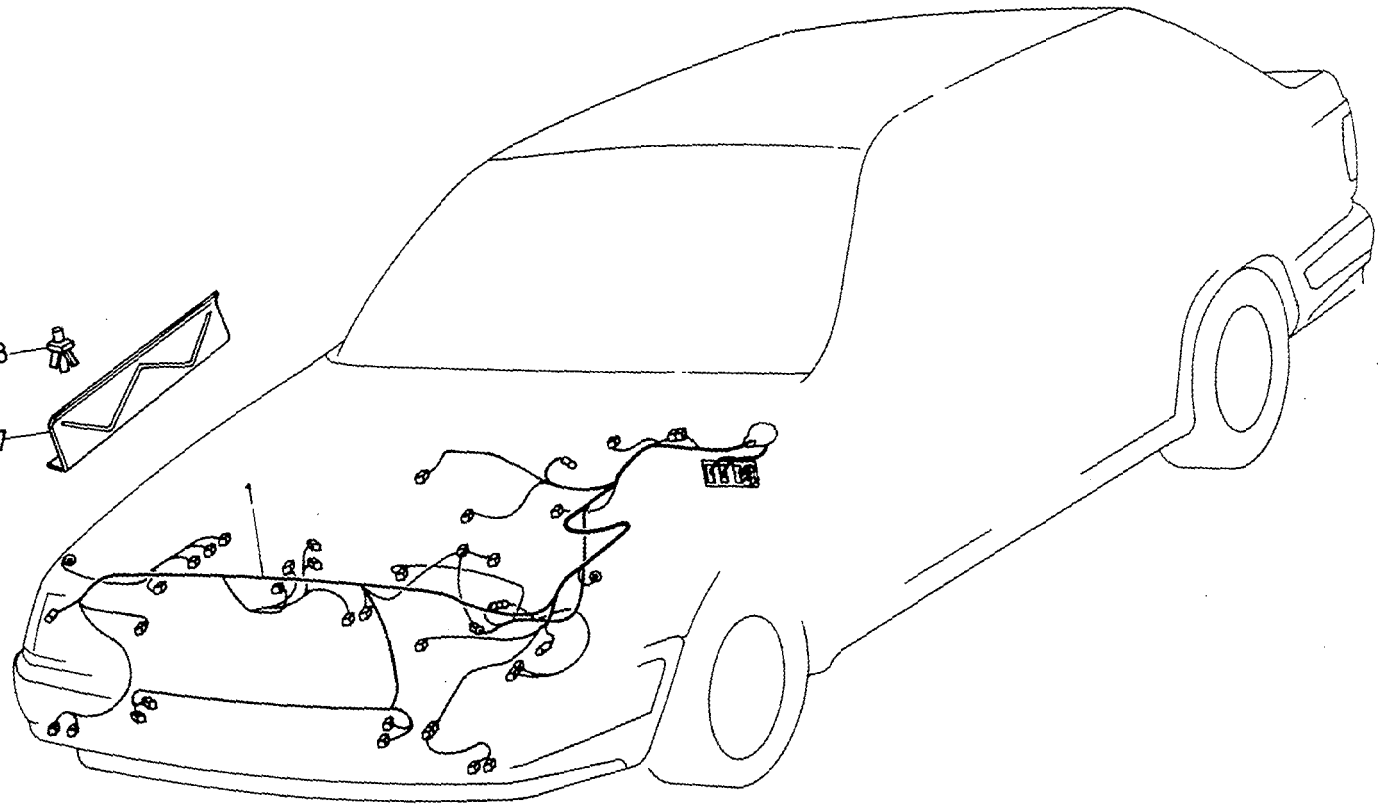
1

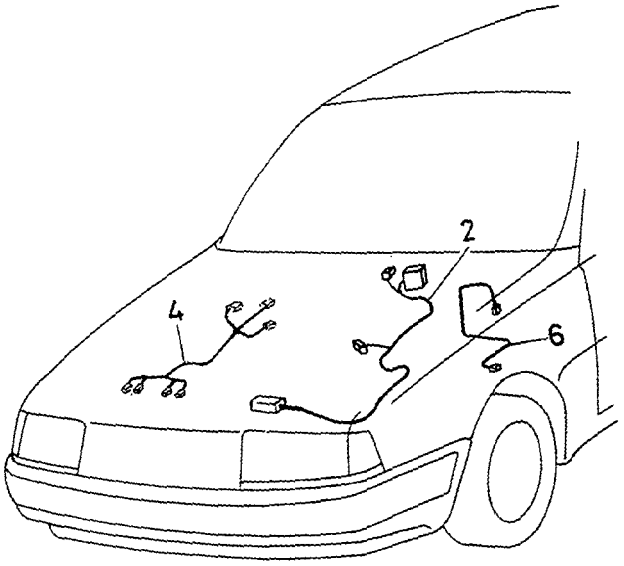
2
4
6

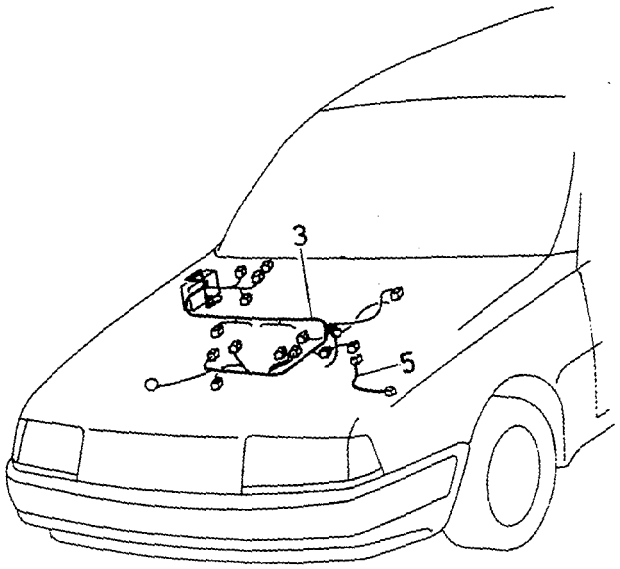
3
5

A	CARB
B	B18U
C	B18EP,FP,B16F,B20F
D	B18 TURBO
E	D19T

CABLE HARNESS ENGINE COMPARTMENT — LEDNINGSMATTA MOTORRUM

1992-

Group / Grupp 37

Fig	Part No. / Artikel nr	Quantity / Antal A	B	C	D	E	PS	Description	Benämning	Notes / Anmärkning	SR
1		-	-	-	-	-		Engine compartment	Motorrum		
	3470069-0	1	-	-	-	-		•Cable harness	•Ledningsmatta	L.H.D. -1993 MARKED CODE 40	5
	3462437-9	1	-	-	-	-		•Cable harness	•Ledningsmatta	L.H.D. CH -310738	5
	3466770-9	1	-	-	-	-		•Cable harness	•Ledningsmatta	L.H.D. CH 310739-336999	5
	3464439-3	-	1	-	-	-		•Cable harness	•Ledningsmatta	L.H.D. CH -310738	5
	3466780-8	-	1	-	-	-		•Cable harness	•Ledningsmatta	L.H.D. CH 310739-336999	5
	3460684-8	-	1	-	-	-		•Cable harness	•Ledningsmatta	L.H.D. 1993-	5
	3465544-9	-	1	-	-	-		•Cable harness	•Ledningsmatta	L.H.D. 1994	5
	3471311-5	-	1	-	-	-		•Cable harness	•Ledningsmatta	L.H.D. 1995-	5
	3464076-3	-	1	-	-	-		•Cable harness	•Ledningsmatta	L.H.D, CVT. -1993	5
	3465545-6	-	1	-	-	-		•Cable harness	•Ledningsmatta	L.H.D, CVT. 1994	5
	3471312-3	-	1	-	-	-		•Cable harness	•Ledningsmatta	L.H.D, CVT. 1995-	5
	3462436-1	-	-	1	-	-		•Cable harness	•Ledningsmatta	L.H.D. CH -310738	5
	3466769-1	-	-	1	-	-		•Cable harness	•Ledningsmatta	L.H.D, AUTO.TRANS CH 310739-336999	5
	3460682-2	-	-	1	-	-		•Cable harness	•Ledningsmatta	L.H.D. 1993	5
	3465542-3	-	-	1	-	-		•Cable harness	•Ledningsmatta	L.H.D, MAN.TRANS. 1994	5
	3471309-9	-	-	1	-	-		•Cable harness	•Ledningsmatta	L.H.D, MAN.TRANS. 1995-	5
	3465543-1	-	-	1	-	-		•Cable harness	•Ledningsmatta	L.H.D, AUTO.TRANS. 1994	5
	3471310-7	-	-	1	-	-		•Cable harness	•Ledningsmatta	L.H.D, AUTO.TRANS.1995-	5
	3464341-1	-	-	1	-	-		•Cable harness	•Ledningsmatta	L.H.D, MAN.TRANS CH -310738	5
	3466776-6	-	-	1	-	-		•Cable harness	•Ledningsmatta	L.H.D, MAN.TRANS CH 310739-336999	5
	3462433-8	-	-	-	1	-		•Cable harness	•Ledningsmatta	L.H.D, AUTO.TRANS CH -310738	5
	3466766-7	-	-	-	1	-		•Cable harness	•Ledningsmatta	L.H.D, AUTO.TRANS CH 310739-336999	5
	3460683-0	-	-	-	1	-		•Cable harness	•Ledningsmatta	L.H.D. 1993	5
	3465547-2	-	-	-	1	-		•Cable harness	•Ledningsmatta	L.H.D, MAN.TRANS. 1994	5
	3471313-1	-	-	-	1	-		•Cable harness	•Ledningsmatta	L.H.D, MAN.TRANS. 1995-	5
	3465548-0	-	-	-	1	-		•Cable harness	•Ledningsmatta	L.H.D, AUTO.TRANS. 1994	5
	3471314-9	-	-	-	1	-		•Cable harness	•Ledningsmatta	L.H.D, AUTO.TRANS.1995-	5
	3464345-2	-	-	-	1	-		•Cable harness	•Ledningsmatta	L.H.D, MAN.TRANS CH -310738	5
	3466778-2	-	-	-	1	-		•Cable harness	•Ledningsmatta	L.H.D, MAN.TRANS CH 310739-336999	5
	3475506-6	-	-	-	-	1		•Cable harness	•Ledningsmatta	L.H.D. -1994	5
	3474758-4	-	-	-	-	1		•Cable harness	•Ledningsmatta	(3473485) L.H.D, E.G.R, CH 600001-623682.	5
	3474758-4	-	-	-	-	1		•Cable harness	•Ledningsmatta	L.H.D, E.G.R, W/O A.C CH 623683-	5
	3474760-0	-	-	-	-	1		•Cable harness	•Ledningsmatta	L.H.D, E.G.R, A.C CH 623683-	5
	3474659-4	-	-	-	-	1		•Cable harness	•Ledningsmatta	(3474022) L.H.D, W/O E.G.R, CH 600001-623682	5
	3474659-4	-	-	-	-	1		•Cable harness	•Ledningsmatta	L.H.D,W/O E.G.R,W/O A.C CH 623683-	5
	3474759-2	-	-	-	-	1		•Cable harness	•Ledningsmatta	L.H.D. W/O E.G.R, A.C CH 623683-	5
	3462438-7	1	-	-	-	-		•Cable harness	•Ledningsmatta	L.H.D. CH -310738	5
	3466771-7	1	-	-	-	-		•Cable harness	•Ledningsmatta	R.H.D. CH 310739-336999	5
	3464440-1	-	1	-	-	-		•Cable harness	•Ledningsmatta	R.H.D. CH -310738	5
	3466781-6	-	1	-	-	-		•Cable harness	•Ledningsmatta	R.H.D. CH 310739-336999	5
	3460688-9	-	1	-	-	-		•Cable harness	•Ledningsmatta	R.H.D. 1993	5
	3465551-4	-	1	-	-	-		•Cable harness	•Ledningsmatta	R.H.D. 1994	5
	3471317-2	-	1	-	-	-		•Cable harness	•Ledningsmatta	R.H.D. 1995-	5
	3464077-1	-	1	-	-	-		•Cable harness	•Ledningsmatta	R.H.D, CVT. -1993	5
	3465552-2	-	1	-	-	-		•Cable harness	•Ledningsmatta	R.H.D, CVT. 1994	5
	3471318-0	-	1	-	-	-		•Cable harness	•Ledningsmatta	R.H.D, CVT. 1995-	5

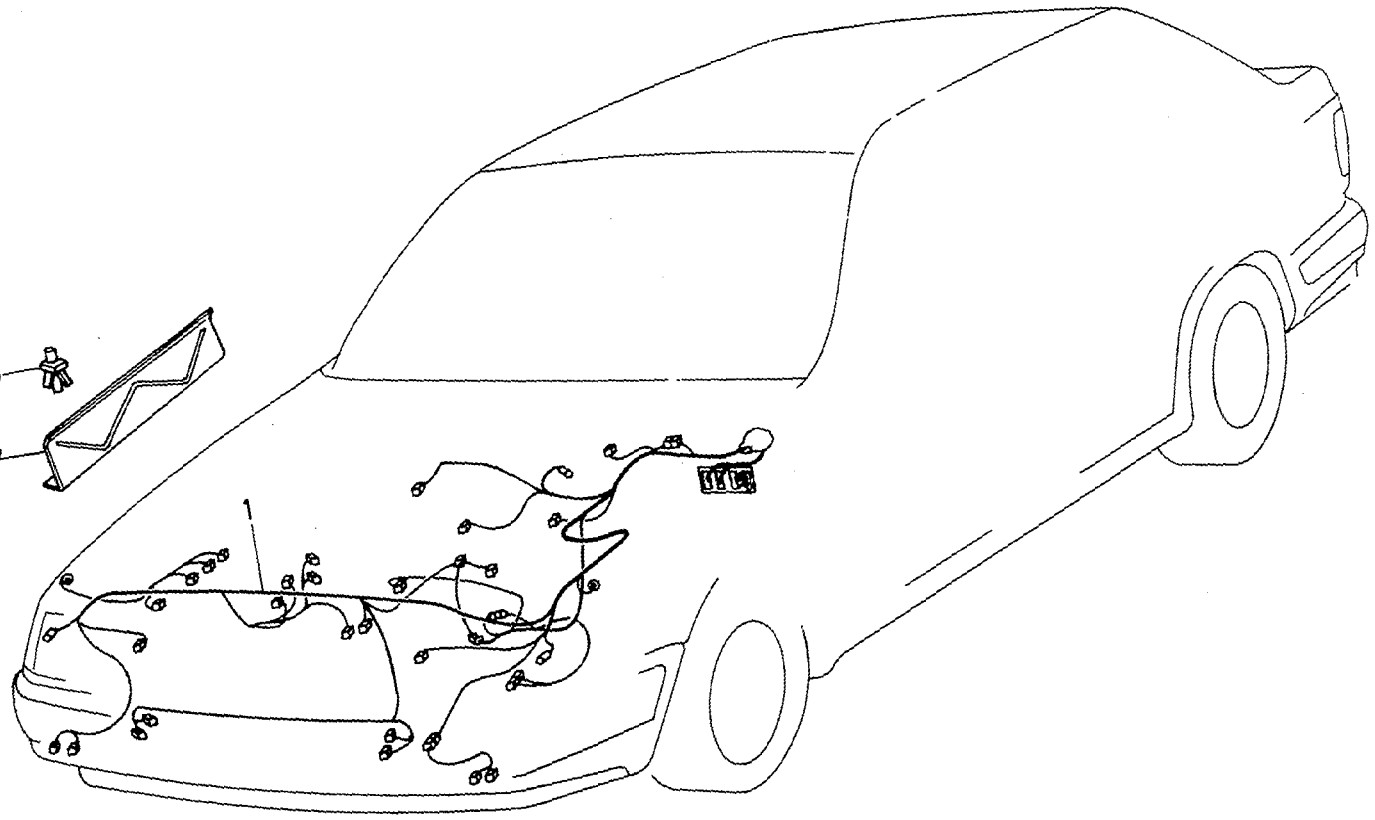
1

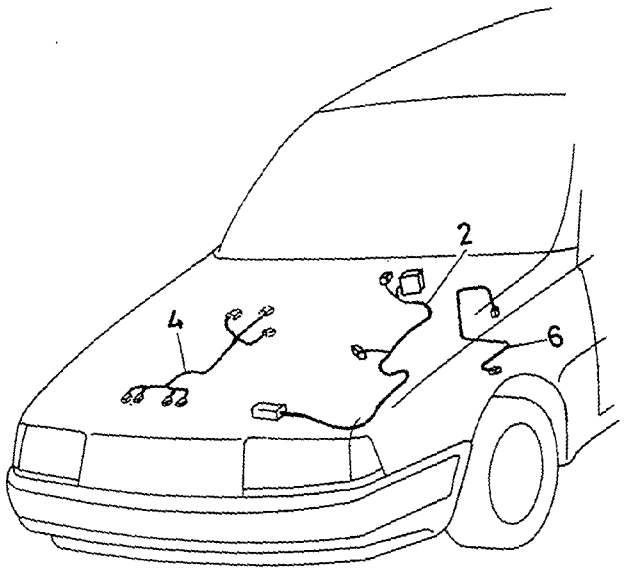
2
4
6

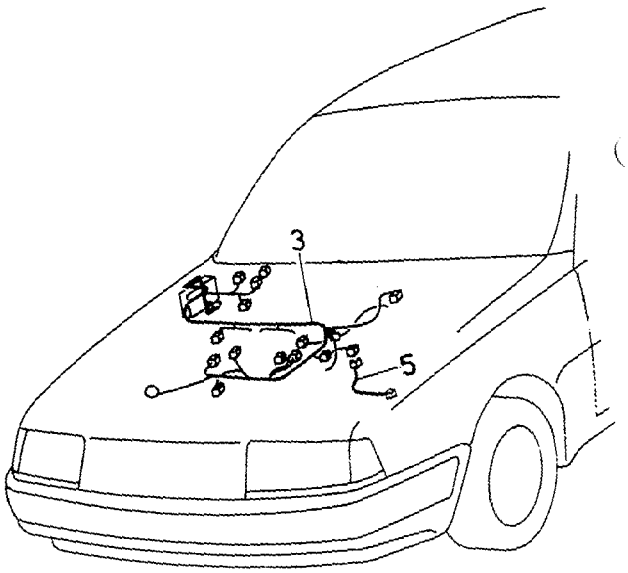
3
5

A	CARB
B	B18U
C	B18EP,FP,B16F,B20F
D	B18 TURBO
E	D19T

CABLE HARNESS ENGINE COMPARTMENT — LEDNINGSMATTA MOTORRUM

1992-

Group / Grupp 37

Page / Sida 419

Fig	Part No. Artikel nr	Quantity / Antal A	B	C	D	E	PS	Description	Benämning	Notes Anmärkning	SR
	3462435-3	-	-	1	-	-		• Cable harness	• Ledningsmatta	R.H.D, AUTO.TRANS CH -310738	5
	3466768-3	-	-	1	-	-		• Cable harness	• Ledningsmatta	R.H.D, AUTO.TRANS CH 310739-336999	5
	3460686-3	-	-	1	-	-		• Cable harness	• Ledningsmatta	R.H.D. 1993	5
	3465550-6	-	-	1	-	-		• Cable harness	• Ledningsmatta	R.H.D, MAN.TRANS. 1994	5
	3471316-4	-	-	1	-	-		• Cable harness	• Ledningsmatta	R.H.D, MAN.TRANS. 1995-	5
	3465549-8	-	-	1	-	-		• Cable harness	• Ledningsmatta	R.H.D, AUTO.TRANS. 1994	5
	3471315-6	-	-	1	-	-		• Cable harness	• Ledningsmatta	R.H.D,AUTO.TRANS.1995-	5
	3464342-9	-	-	1	-	-		• Cable harness	• Ledningsmatta	R.H.D, MAN.TRANS CH 310738	5
	3466777-4	-	-	1	-	-		• Cable harness	• Ledningsmatta	R.H.D, MAN.TRANS CH 310739-336999	5
	3462434-6	-	-	-	1	-		• Cable harness	• Ledningsmatta	R.H.D, MAN.TRANS CH -310738	5
	3466767-5	-	-	-	1	-		• Cable harness	• Ledningsmatta	R.H.D, AUTO.TRANS CH 310739-336999	5
	3460687-1	-	-	-	1	-		• Cable harness	• Ledningsmatta	R.H.D. 1993	5
	3465554-8	-	-	-	1	-		• Cable harness	• Ledningsmatta	R.H.D, MAN.TRANS. 1994	5
	3471319-8	-	-	-	1	-		• Cable harness	• Ledningsmatta	R.H.D, MAN.TRANS. 1995-	5
	3465555-5	-	-	-	1	-		• Cable harness	• Ledningsmatta	R.H.D, AUTO.TRANS. 1994	5
	3471320-6	-	-	-	1	-		Cable harness	Ledningsmatta	R.H.D, AUTO.TRANS. 1995-	5
	3464347-8	-	-	-	1	-		• Cable harness	• Ledningsmatta	R.H.D, MAN.TRANS CH -310738	5
	3466779-0	-	-	-	1	-		• Cable harness	• Ledningsmatta	R.H.D MAN.TRANS CH 310739-336999	5
	3475954-8	-	-	-	-	1		• Cable harness	• Ledningsmatta	R.H.D. -1994	5
	3474660-2	-	-	-	-	1		• Cable harness	• Ledningsmatta	(3473583) R.H.D. 1995-	5
2		-	-	-	-	-		Engine	Motor		
	3468267-4	-	-	-	1	-		• Cable harness	• Ledningsmatta	(3464146) CH -310738	5

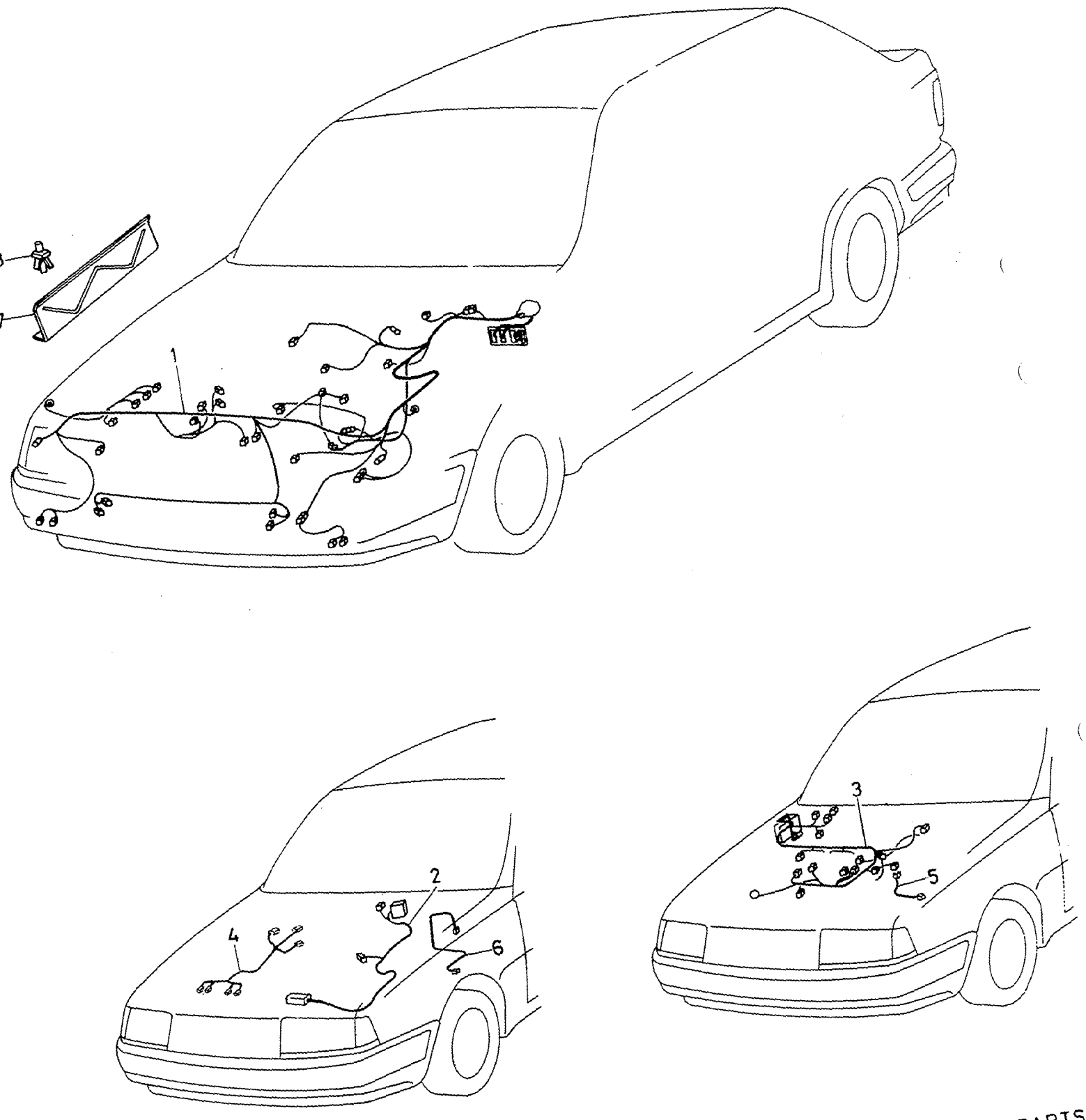
1
2
3
4
5
6

A	CARB
B	B18U
C	B18EP,FP,B16F,B20F
D	B18 TURBO
E	D19T

CABLE HARNESS ENGINE COMPARTMENT — LEDNINGSMATTA MOTORRUM

1992-

Group / Grupp: 37

Page / Sida: 421

Fig	Part No. Artikel nr	Quantity / Antal A	B	C	D	E	PS	Description	Benämning	Notes Anmärkning	SR
	3468267-4	-	-	-	1	-		•Cable harness	•Ledningsmatta	CH 310739-336999	5
	3468288-0	-	-	-	1	-		•Cable harness	•Ledningsmatta	1993-	5
3		-	-	-	-	-		Fuel injection system	Bränsleinsprutningssystem		
	3466788-1	-	-	1	-	-		•Cable harness	•Ledningsmatta	(3463931) CH -310738	5
	3466788-1	-	-	1	-	-		•Cable harness	•Ledningsmatta	CH 310739-336999	5
	3465688-4	-	-	1	-	-		•Cable harness	•Ledningsmatta	B16F, B18EP,FP. 1993	5
	3474841-8	-	-	1	-	-		•Cable harness	•Ledningsmatta	(3468346) B16F, B18EP/FP, CH 419000-623682	5
	3474841-8	-	-	1	-	-		•Cable harness	•Ledningsmatta	B16,B18FP. CH 623683-	5
	3474643-8	-	-	1	-	-		•Cable harness	•Ledningsmatta	B18EP. CH 623683-	5
	3460364-7	-	-	1	-	-		•Cable harness	•Ledningsmatta	B20F. -1993	5
	3465558-9	-	-	1	-	-		•Cable harness	•Ledningsmatta	B20F. 1994-	5
	3466787-3	-	-	-	1	-		•Cable harness	•Ledningsmatta	(3463930) CH -310738	5
	3466787-3	-	-	-	1	-		•Cable harness	•Ledningsmatta	CH 310739-336999	5
	3465689-2	-	-	-	1	-		•Cable harness	•Ledningsmatta	1993	5
	3472760-2	-	-	-	1	-		•Cable harness	•Ledningsmatta		5
	3466789-9	-	1	-	-	-		•Cable harness	•Ledningsmatta	(3463932) CH -310738	5
	3466789-9	-	1	-	-	-		•Cable harness	•Ledningsmatta	CH 310739-336999	5
	3485058-6	-	1	-	-	-		•Cable harness	•Ledningsmatta	(3465556)	5
4		-	-	-	-	-		Heater unit	Bilvärmare		
	3460185-6	1	1	1	1	-		•Cable harness standard heater	•Ledningsmatta standard värmare	-1993	5
	3459641-1	-	1	1	-	-		•Cable harness combined heater	•Ledningsmatta kombinations värmare		5
	3465596-9	-	1	1	-	-		•Cable harness combined heater	•Ledningsmatta kombinations värmare	1993	5
	3459642-9	1	-	-	1	-		•Cable harness combined heater	•Ledningsmatta kombinations värmare		5
	3465198-4	-	-	-	1	-		•Cable harness combined heater	•Ledningsmatta kombinations värmare	1993	5
		-	-	-	-	-		•Cable harness	•Ledningsmatta	SEE 37•429	
5		-	-	-	-	-		CO POTMETER	CO POTMETER		
	3453097-2	-	-	1	-	-		•Cable harness	•Ledningsmatta	B18EP. CH -310738	5
	3466813-7	-	-	1	-	-		•Cable harness	•Ledningsmatta	B18EP	5
6		-	-	-	-	-		Lambda sond	Lambda sond		
	3453098-0	-	-	1	-	-		•Cable harness	•Ledningsmatta	B18FP,B16F. CH -310738	5
	3466812-9	-	-	1	-	-		•Cable harness	•Ledningsmatta	B18FP,B16F	5
7	3433937-4	1	1	1	1	-		Bracket	Konsol		3
8	3121121-2	2	2	2	2	-		Rivet	Nit		3

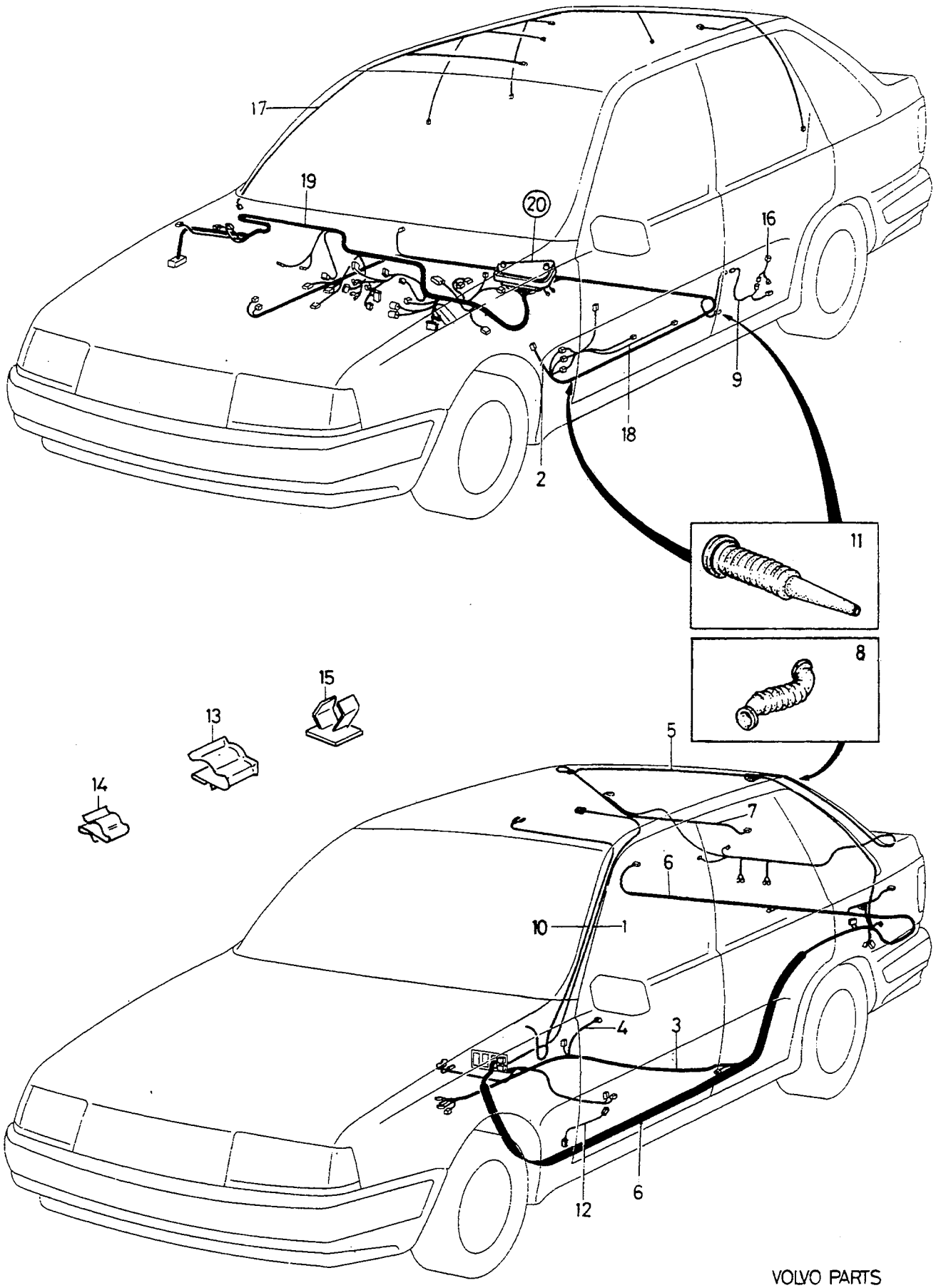

VOLVO PARTS
1037 19515

A
B
C
D
E

CABLE HARNESS
TRIM, REAR DOORS

LEDNINGSMATTA
INREDNING, BAKRE DÖRRAR

Group
Grupp
37

Page
Sida
423

-1991

Fig	Part No. Artikel nr	Quantity / Antal A	B	C	D	E	PS	Description	Benämning	Notes Anmärkning	SR
1		-	-	-	-	-		Interior light	Innerbelysning		
	3413444-5	1	-	-	-	-		• Cable harness	• Ledningsmatta	L.H.D	5
	3411690-5	1	-	-	-	-		• Cable harness with map-reading lamp	• Ledningsmatta med kartläsningslampa	L.H.D	5
	3452926-3	1	-	-	-	-		• Cable harness	• Ledningsmatta	R.H.D	5
	3452925-5	1	-	-	-	-		• Cable harness with map-reading lamp	• Ledningsmatta med kartläsningslampa	R.H.D	5
2		-	-	-	-	-		Brake light switch	Bromsljuskontakt		
	3414540-9	1	-	-	-	-		• Cable harness	• Ledningsmatta	EXC EP,FP. CH 60001-	5
	3453887-6	1	-	-	-	-		• Cable harness	• Ledningsmatta	EP,FP. CH 60001-205699	5
	3466814-5	1	-	-	-	-		• Cable harness	• Ledningsmatta	(3456106) CH 205700-	5
3		-	-	-	-	-		Tunnel tray	Tunnelfack		
	3451239-2	1	-	-	-	-		• Cable harness	• Ledningsmatta	(3415277) CH -082999	5
	3451239-2	1	-	-	-	-		• Cable harness	• Ledningsmatta	CH 083000-205699	5
	3458899-6	1	-	-	-	-		• Cable harness	• Ledningsmatta	CH 205700-	5
4		-	-	-	-	-		Seat belt reminder rear	Bältespåminnare bakre		
	3436899-3	1	-	-	-	-		• Cable harness	• Ledningsmatta		5
5		-	-	-	-	-		Boot lid	Baklucka		
	3453722-5	1	-	-	-	-		• Cable harness	• Ledningsmatta	(3431632) 1989	5
	3453722-5	1	-	-	-	-		• Cable harness	• Ledningsmatta	1990-	5
6		-	-	-	-	-		Rear lighting	Bakre belysning		
	3450788-9	1	-	-	-	-		• Cable harness	• Ledningsmatta	(3413428) -1989	5
	3456901-2	1	-	-	-	-		• Cable harness	• Ledningsmatta	440. CH 06001-205699	5
	3457022-6	1	-	-	-	-		• Cable harness	• Ledningsmatta	440. CH 205700-	5
	3458044-9	1	-	-	-	-		• Cable harness	• Ledningsmatta	460. CH -205699	5
	3457016-8	1	-	-	-	-		• Cable harness	• Ledningsmatta	460. CH 205700-	5
7		-	-	-	-	-		Rear window wiper	Bakrutetorkare		
	3464499-7	1	-	-	-	-		• Cable harness	• Ledningsmatta	(3445594)	5
8	3414529-2	1	-	-	-	-		• Bellows	• Bälg		3
9		-	-	-	-	-		Rear door	Bakdörr		
	3458902-8	1	-	-	-	-		• Cable harness	• Ledningsmatta	(3415271)	5
	3458902-8	1	-	-	-	-		• Cable harness	• Ledningsmatta	(3457632) P.W. CH -205699	5
	3458902-8	1	-	-	-	-		• Cable harness	• Ledningsmatta	P.W. CH 205700-	5
10		-	-	-	-	-		Roof hatch	Taklucka		
	3453976-7	1	-	-	-	-		• Cable harness	• Ledningsmatta		5
11	3413158-1	2	-	-	-	-		• Bellows front door	• Bälg framdörr		5
	3445768-9	2	-	-	-	-		• Bellows rear door	• Bälg bakdörr		5
12		-	-	-	-	-		Door loudspeaker	Dörrhögtalare	DL	
	3455242-2	2	-	-	-	-		• Cable harness	• Ledningsmatta		5
13	3121418-2	5	-	-	-	-		Clip	Clips		2
14	3291747-8	4	-	-	-	-		Cable clamp	Ledningsklammer		2
15	*3200223*	6	-	-	-	-	OP	Clip	Clips		3
16		-	-	-	-	-		Power window winder	Elektrisk fönsterhiss		
	3458903-6	2	-	-	-	-		• Cable harness	• Ledningsmatta	(3457631) CH -205699	5
	3458903-6	1	-	-	-	-		• Cable harness	• Ledningsmatta	CH 205700-	5
17		-	-	-	-	-		Interior trim	Inredning		
	3452364-7	1	-	-	-	-		• Cable harness	• Ledningsmatta	L.H.D. DL,GL	5
	3452365-4	1	-	-	-	-		• Cable harness	• Ledningsmatta	L.H.D. GLE,GLT B18 TURBO	5
	3456407-0	1	-	-	-	-		• Cable harness	• Ledningsmatta	R.H.D. DL,GL	5
	3460678-0	1	-	-	-	-		• Cable harness	• Ledningsmatta	R.H.D. GLE,GLT B18 TURBO	5
18		-	-	-	-	-		Front door	Framdörr		
	3458901-0	1	-	-	-	-		• Cable harness driver's side ..	• Ledningsmatta förarsida	(3445584) CH -205699	5
	3458901-0	1	-	-	-	-		• Cable harness driver's side ..	• Ledningsmatta förarsida	CH 205700-	5
	3458900-2	1	-	-	-	-		• Cable harness passenger's side	• Ledningsmatta passagerarsida	(3415270) CH -205699	5
	3458900-2	1	-	-	-	-		• Cable harness passenger's side	• Ledningsmatta passagerarsida	CH 205700-	5
19		-	-	-	-	-		Dashboard	Instrumentbräda		
	3450621-2	1	-	-	-	-		• Cable harness	• Ledningsmatta	DL,GL. CH -7041	5
	3452207-8	1	-	-	-	-		• Cable harness	• Ledningsmatta	(3452226) B18E,CARB	5
	3450622-0	1	-	-	-	-		• Cable harness	• Ledningsmatta	GLE,GLT. CH -7041	5

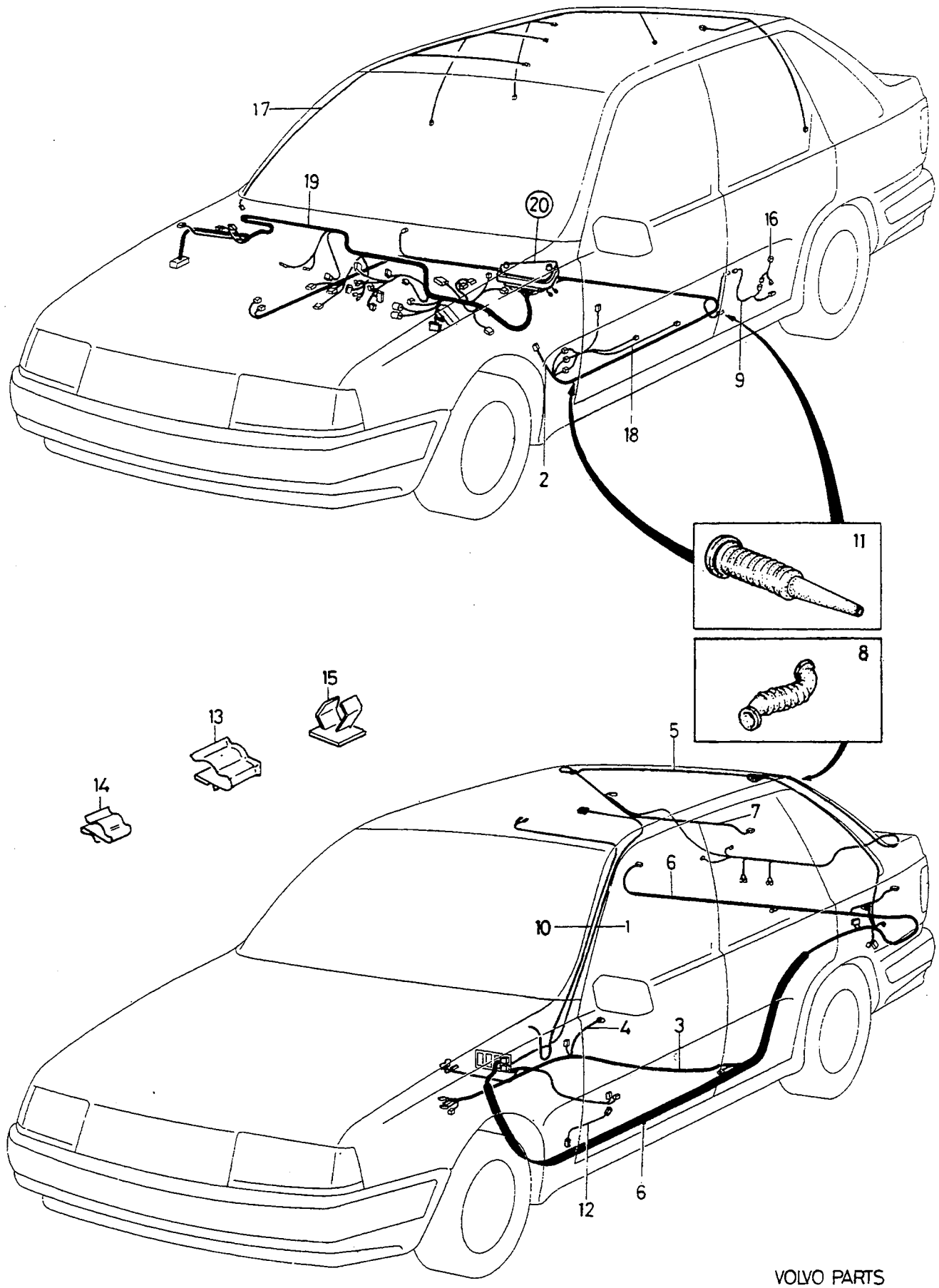

VOLVO PARTS
1037 19515

A
B
C
D
E

CABLE HARNESS
TRIM, REAR DOORS

LEDNINGSMATTA
INREDNING, BAKRE DÖRRAR

-1991

Group / Grupp 37

Page / Sida 425

Fig	Part No. Artikel nr	Quantity / Antal A	B	C	D	E	PS	Description	Benämning	Notes Anmärkning	SR
	3452227-6	1	-	-	-	-		•Cable harness	•Ledningsmatta	B18F,CH 07042-37699	5
	3453457-8	1	-	-	-	-		•Cable harness	•Ledningsmatta	B18F,CH 37700-	5
	3453459-4	1	-	-	-	-		•Cable harness	•Ledningsmatta	B18E,ED,CARB CH 39931-06000	5
	3458532-3	1	-	-	-	-		•Cable harness	•Ledningsmatta	B18K,EP,FP. GLE,GLT B18K,EP,FP. GLE,GLT	5
	3457011-9	1	-	-	-	-		•Cable harness	•Ledningsmatta	B18K,EP,FP. GLE,GLT CH 205700-	5
	3450623-8	1	-	-	-	-		•Cable harness trip computer	•Ledningsmatta färddator	GLE,GLT. CH -7041	5
	3452228-4	1	-	-	-	-		•Cable harness trip computer	•Ledningsmatta färddator	B18F. CH 07042-039434	5
	3453458-6	1	-	-	-	-		•Cable harness trip computer	•Ledningsmatta färddator	B18F. CH 039435-	5
	3452208-6	1	-	-	-	-		•Cable harness trip computer	•Ledningsmatta färddator	B18E,ED. CH -039930	5
	3453460-2	1	-	-	-	-		•Cable harness	•Ledningsmatta	B18E/ED CH 039931-06000	5
	3458533-1	1	-	-	-	-		•Cable harness trip computer	•Ledningsmatta färddator	(3454146) B18EP,FP CH 060001-093084	5
	3458533-1	1	-	-	-	-		•Cable harness trip computer	•Ledningsmatta färddator	(3456893) B18EP,FP CH -205699	5
	3457012-7	1	-	-	-	-		•Cable harness trip computer	•Ledningsmatta färddator	B18EP,FP. CH 205700-	5
	3450624-6	1	-	-	-	-		•Cable harness	•Ledningsmatta	B18FT. CH -7041	5
	3451939-7	1	-	-	-	-		•Cable harness	•Ledningsmatta	B18FT. CH 07042-037778	5
	3453461-0	1	-	-	-	-		•Cable harness	•Ledningsmatta	B18FT. CH 037778-60000	5
	3458535-6	1	-	-	-	-		•Cable harness	•Ledningsmatta	(3454150) B18FT. CH 06000-093084	5
	3458535-6	1	-	-	-	-		•Cable harness	•Ledningsmatta	(3456895) B18FT. CH -205699	5
	3457013-5	1	-	-	-	-		•Cable harness	•Ledningsmatta	B18FT. CH -205699	5
	3450747-5	1	-	-	-	-		•Cable harness	•Ledningsmatta	R.H.D. DL,GL. CH -60000	5
	3458534-9	1	-	-	-	-		•Cable harness	•Ledningsmatta	(3454148) L.H.D. CARB (DL,GL) CH 060001-093084	5
	3458534-9	1	-	-	-	-		•Cable harness	•Ledningsmatta	(3456894) L.H.D. CARB (DL,GL) CH -205699	5
	3457010-1	1	-	-	-	-		Cable harness	Ledningsmatta	L.H.D. CARB (DL,GL) CH 205700-	5
	3456898-0	1	-	-	-	-		•Cable harness	•Ledningsmatta	(3454149) L.H.D. CARB (DL,GL) CH 060001-093084	5
	3456898-0	1	-	-	-	-		•Cable harness	•Ledningsmatta	R.H.D. CARB (DL,GL) CH 093085-205699	5
	3457017-6	1	-	-	-	-		•Cable harness	•Ledningsmatta	R.H.D. CARB (DL,GL) CH 205700-	5
	3450748-3	1	-	-	-	-		•Cable harness	•Ledningsmatta	R.H.D. GLE,GLT CH -60000	5
	3456896-4	1	-	-	-	-		•Cable harness	•Ledningsmatta	R.H.D. CARB,B18EP,FP GLE,GLT CH 60001-205699	5
	3457018-4	1	-	-	-	-		•Cable harness	•Ledningsmatta	R.H.D. CARB GLE,GLT CH 205700-	5
	3450749-1	1	-	-	-	-		•Cable harness trip computer	•Ledningsmatta färddator	R.H.D, B18E. CH -60000	5
	3456897-2	1	-	-	-	-		•Cable harness trip computer	•Ledningsmatta färddator	R.H.D. B18EP,FP CH -205699	5
	3457019-2	1	-	-	-	-		•Cable harness trip computer	•Ledningsmatta färddator	R.H.D. B18EP,FP CH 205700-	5
	3450750-9	1	-	-	-	-		•Cable harness	•Ledningsmatta	R.H.D, B18FT. CH -60000	5
	3456899-8	1	-	-	-	-		•Cable harness	•Ledningsmatta	(3454019) R.H.D, B18FT CH 060001-093084	5
	3456899-8	1	-	-	-	-		•Cable harness	•Ledningsmatta	R.H.D. B18FT CH 093085-205699	5
	3457020-0	1	-	-	-	-		•Cable harness	•Ledningsmatta	CH 205700-	5

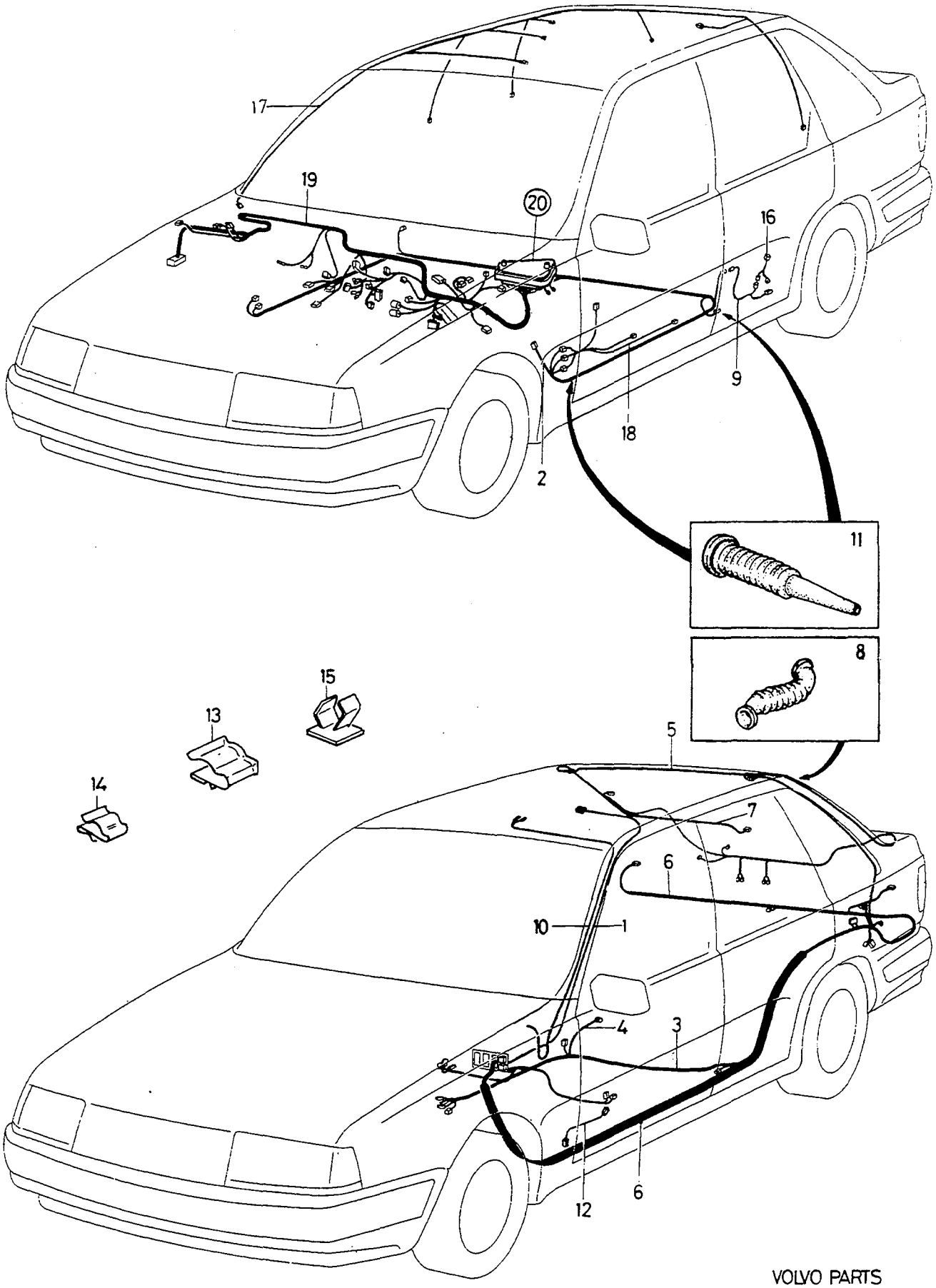

VOLVO PARTS
1037 19515

A B C D E		CABLE HARNESS TRIM, REAR DOORS	LEDNINGSMATTA INREDNING, BAKRE DÖRRAR	Group Grupp 37 Page Sida 427
		-1991		

Fig	Part No. Artikel nr	Quantity / Antal A	B	C	D	E	P S	Description	Benämning	Notes Anmärkning	S R
20		-	-	-	-	-		Elec. distribution centre, fusebox and fuses	Elcentral, säkringsdosa och säkringar	SEE 37•463	
		-	-	-	-	-		ABS cable harness	ABS ledningsmatta	SEE 38•485	

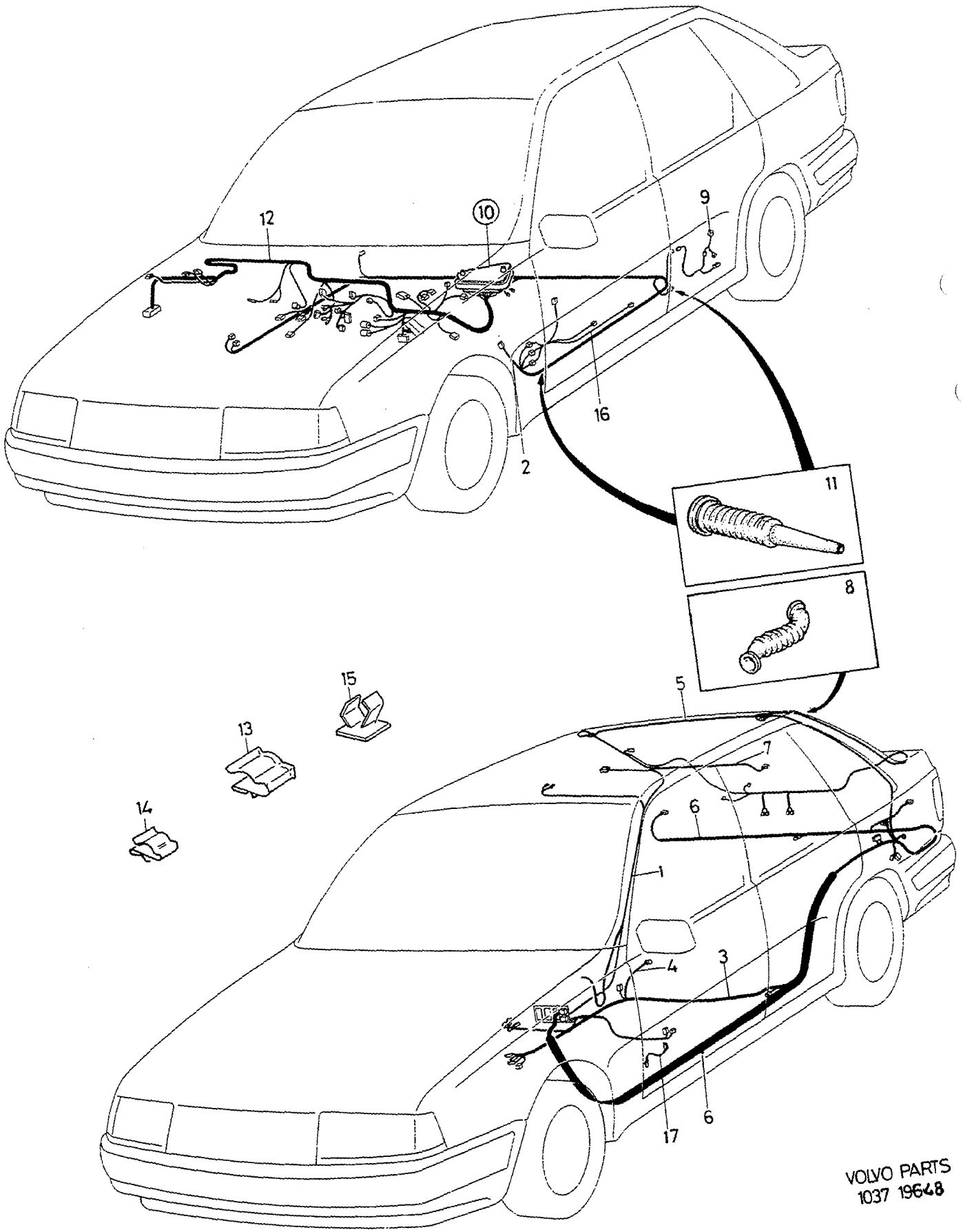

VOLVO PARTS
1037 19648

A
B
C
D
E

CABLE HARNESS
TRIM, REAR DOORS

LEDNINGSMATTA
INREDNING, BAKRE DÖRRAR

1992-

Group Grupp 37

Page Sida 429

Fig	Part No. Artikel nr	Quantity / Antal A	B	C	D	E	PS	Description	Benämning	Notes Anmärkning	SR
1		-	-	-	-	-		Courtesy lamp	Innerbelysning		
	3466797-2	1	-	-	-	-		• Cable harness	• Ledningsmatta	(3464379) L.H.D. CH -310738	5
	3466797-2	1	-	-	-	-		• Cable harness with map-reading lamp	• Ledningsmatta med kartläsningslampa	(3464379) L.H.D. -1993	5
	3467701-3	1	-	-	-	-		• Cable harness with map-reading lamp	• Ledningsmatta med kartläsningslampa	1994	5
	3474136-3	1	-	-	-	-		• Cable harness with map-reading lamp	• Ledningsmatta med kartläsningslampa	CH 600001-623682	5
	3474811-1	1	-	-	-	-		• Cable harness with map-reading lamp	• Ledningsmatta med kartläsningslampa	CH 623683-	5
	3466800-4	1	-	-	-	-		• Cable harness	• Ledningsmatta	(3464381) R.H.D. CH 310738	5
	3466800-4	1	-	-	-	-		• Cable harness with map-reading lamp	• Ledningsmatta med kartläsningslampa	(3464382) R.H.D. CH -310738	5
	3466800-4	1	-	-	-	-		• Cable harness	• Ledningsmatta	R.H.D. CH 310739-418999	5
	3467702-1	1	-	-	-	-		• Cable harness	• Ledningsmatta	1994	5
	3474137-1	1	-	-	-	-		• Cable harness	• Ledningsmatta	CH 600001-623682	5
	3474812-9	1	-	-	-	-		• Cable harness	• Ledningsmatta	CH 623683-	5
2		-	-	-	-	-		Brake light switch	Bromsljuskontakt		
	3466814-5	1	-	-	-	-		• Cable harness	• Ledningsmatta	(3456106) CH -310738	5
	3466814-5	1	-	-	-	-		• Cable harness	• Ledningsmatta	CH 310739-	5
3		-	-	-	-	-		Tunnel tray	Tunnelfack		
	3466806-1	1	-	-	-	-		• Cable harness	• Ledningsmatta	1) (3464392) -1993	5
	3465670-2	1	-	-	-	-		• Cable harness	• Ledningsmatta	1) -1994	5
	3471332-1	1	-	-	-	-		• Cable harness	• Ledningsmatta	1) 1995-	5
	3472276-9	1	-	-	-	-		• Cable harness	• Ledningsmatta	2) 1995-	5
	3466808-7	1	-	-	-	-		• Cable harness	• Ledningsmatta	3) (3464394) CH -310738	5
	3466808-7	1	-	-	-	-		• Cable harness	• Ledningsmatta	3) CH 310739-418999	5
	3465665-2	1	-	-	-	-		• Cable harness	• Ledningsmatta	-1994	5
	3472274-4	1	-	-	-	-		• Cable harness	• Ledningsmatta	1995-	5
4		-	-	-	-	-		Seat belt reminder	Bältespåminnare		
	3436899-3	1	-	-	-	-		• Cable harness	• Ledningsmatta		5
5		-	-	-	-	-		Boot lid	Baklucka		
	3466805-3	1	-	-	-	-		• Cable harness	• Ledningsmatta	(3464498) 440. CH -310738	5
	3466805-3	1	-	-	-	-		• Cable harness	• Ledningsmatta	440. CH 310739-	5
6		-	-	-	-	-		Lamp rear	Lampa bakre		
	3457022-6	1	-	-	-	-		• Cable harness	• Ledningsmatta	440. CH -310738	5
	3466845-9	1	-	-	-	-		• Cable harness	• Ledningsmatta	440	5
	3468293-0	1	-	-	-	-		• Cable harness	• Ledningsmatta	440	5
	3474075-3	1	-	-	-	-		• Cable harness	• Ledningsmatta	(3465671) 440. L.H.D, -1994	5
	3474075-3	1	-	-	-	-		• Cable harness	• Ledningsmatta	440. L.H.D, 1995-	5
☆	3485015-6	1	-	-	-	-		• Cable harness	• Ledningsmatta	440. L.H.D, D19T. 1993-	5
	3474076-1	1	-	-	-	-		• Cable harness	• Ledningsmatta	(3465672) 440. R.H.D, -1994	5
	3474076-1	1	-	-	-	-		• Cable harness	• Ledningsmatta	440. R.H.D, 1995-	5
☆	3485016-4	1	-	-	-	-		• Cable harness	• Ledningsmatta	440. R.H.D, D19T. -1993	5
	3457016-8	1	-	-	-	-		• Cable harness	• Ledningsmatta	460. CH -310738	5
	3466810-3	1	-	-	-	-		• Cable harness	• Ledningsmatta	460	5
	3468291-4	1	-	-	-	-		• Cable harness	• Ledningsmatta	460	5
	3474073-8	1	-	-	-	-		• Cable harness	• Ledningsmatta	(3465673) 460. L.H.D. CH -634179	5
☆	3485069-3	1	-	-	-	-		• Cable harness	• Ledningsmatta	460. L.H.D. CH 634180-	5
☆	3485071-9	1	-	-	-	-		• Cable harness	• Ledningsmatta	460. L.H.D, D19T. 1993-	5
	3474074-6	1	-	-	-	-		• Cable harness	• Ledningsmatta	(3468321)	5

1) Power window, power mirror, c/locking / El.fönsterhiss, el.backspegel, centrallåsning.
2) Power window, power mirror, c/locking, rem.lock / El.fönsterhiss, el.backspegel, centrallåsning, fjärrlås.
3) central locking / Centrallåsning

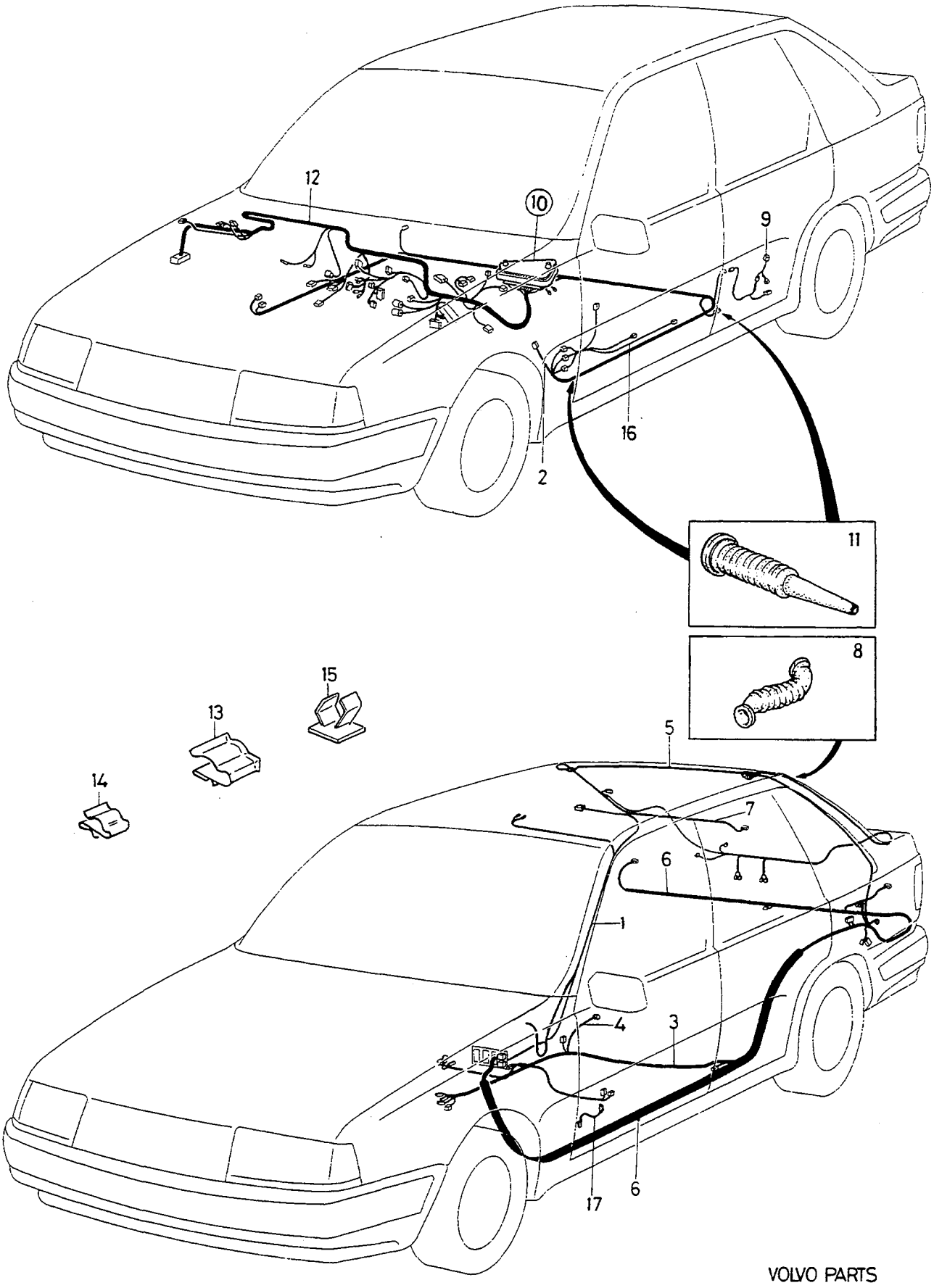

VOLVO PARTS
1037 19648

A
B
C
D
E

CABLE HARNESS
TRIM, REAR DOORS

LEDNINGSMATTA
INREDNING, BAKRE DÖRRAR

Group
Grupp
37

Page
Sida
431

1992-

Fig	Part No. Artikel nr	Quantity / Antal A	B	C	D	E	PS	Description	Benämning	Notes Anmärkning	SR
										460. R.H.D. CH -634179	
☆	3485070-1	1	-	-	-	-		•Cable harness	•Ledningsmatta	460. R.H.D. CH 634180-	5
☆	3485072-7	1	-	-	-	-		•Cable harness	•Ledningsmatta	460. R.H.D, D19T. 1993-	5
7		-	-	-	-	-		Rear window wiper	Bakrutetorkare		
	3464499-7	1	-	-	-	-		•Cable harness	•Ledningsmatta		5
8	3414529-2	1	-	-	-	-		•Bellows	•Bälg		3
9		-	-	-	-	-		Rear door	Bakdörr		
	3466804-6	2	-	-	-	-		•Cable harness	•Ledningsmatta	(3464396) CH -310738	5
	3466804-6	2	-	-	-	-		•Cable harness	•Ledningsmatta	CH 310739-	5
10		-	-	-	-	-		Elec. distribution centre, fusebox and fuses	Elcentral, säkringsdosa och säkringar	SEE 37•465	
								ABS cable harness	ABS ledningsmatta	SEE 38•485	
11	3413158-1	2	-	-	-	-		Bellows front door	Bälg framdörr	-1993	5
	3472318-9	1	-	-	-	-		Bellows front door	Bälg framdörr	1994-	4
	3464391-6	2	-	-	-	-		Bellows rear door	Bälg bakdörr		3
12		-	-	-	-	-		Dashboard	Instrumentbräda		
	3470068-2	1	-	-	-	-		•Cable harness	•Ledningsmatta	L.H.D. -1993 MARKED CODE 40	5
	3464210-8	1	-	-	-	-		•Cable harness	•Ledningsmatta	L.H.D. CH -310738 CARB. B16F.B18EP,FP	5
	3466753-5	1	-	-	-	-		•Cable harness	•Ledningsmatta	L.H.D. CH 310739-336999 CARB.B16F.B18EP,FP	5
	3464211-6	1	-	-	-	-		•Cable harness	•Ledningsmatta	L.H.D. CH -310738 B18EP,FP MARKET CODE 43	5
	3466754-3	1	-	-	-	-		•Cable harness	•Ledningsmatta	L.H.D. CH 310739-336999 B18EP/FP MARKET CODE 43	5
	3463474-1	1	-	-	-	-		•Cable harness	•Ledningsmatta	L.H.D B16F.B18EP,FP.B20F 1993	5
	3465579-5	1	-	-	-	-		•Cable harness	•Ledningsmatta	L.H.D. -1994 B16F.B18EP,FP.B20F	5
	3471324-8	1	-	-	-	-		•Cable harness	•Ledningsmatta	L.H.D. CH 600001-623682 B16F.B18EP,FP.B20F	5
	3474448-2	1	-	-	-	-		•Cable harness	•Ledningsmatta	L.H.D. CH 623683- B16F.B18EP,FP.B20F	5
	3464216-5	1	-	-	-	-		•Cable harness	•Ledningsmatta	L.H.D. CH -310738 B16F.B18EP,FP B18 TURBO	5
	3466759-2	1	-	-	-	-		•Cable harness	•Ledningsmatta	L.H.D. CH 310739-336999 B16F.B18EP,FP B18 TURBO	5
	3463478-2	1	-	-	-	-		•Cable harness trip computer	•Ledningsmatta färddator	L.H.D. 1993 B16F.B20F	5
	3465580-3	1	-	-	-	-		•Cable harness trip computer	•Ledningsmatta färddator	L.H.D. -1994 B16F.B18EP,FP,TURBO B20F	5
	3471325-5	1	-	-	-	-		•Cable harness trip computer	•Ledningsmatta färddator	L.H.D. CH 600001-623682 B16F.B18EP,FP,FT.B20F	5
	3474449-0	1	-	-	-	-		•Cable harness trip computer	•Ledningsmatta färddator	L.H.D. CH 623683- B16F.B18EP,FP,FT.B20F	5
	3464218-1	1	-	-	-	-		•Cable harness	•Ledningsmatta	L.H.D, B18U. CH -310738	5
	3466761-8	1	-	-	-	-		•Cable harness	•Ledningsmatta	L.H.D. B18U CH 310739-336999	5
	3463477-4	1	-	-	-	-		•Cable harness	•Ledningsmatta	L.H.D, B18U. -1993	5
	3472689-3	1	-	-	-	-		•Cable harness	•Ledningsmatta	L.H.D, B18U	5
	3472204-1	1	-	-	-	-		•Cable harness	•Ledningsmatta	L.H.D B18U CH 600001-623682	5
	3474450-8	1	-	-	-	-		•Cable harness	•Ledningsmatta	L.H.D, B18U. CH 623683-	5
	3464214-0	1	-	-	-	-		•Cable harness	•Ledningsmatta	R.H.D. CH -310738	5

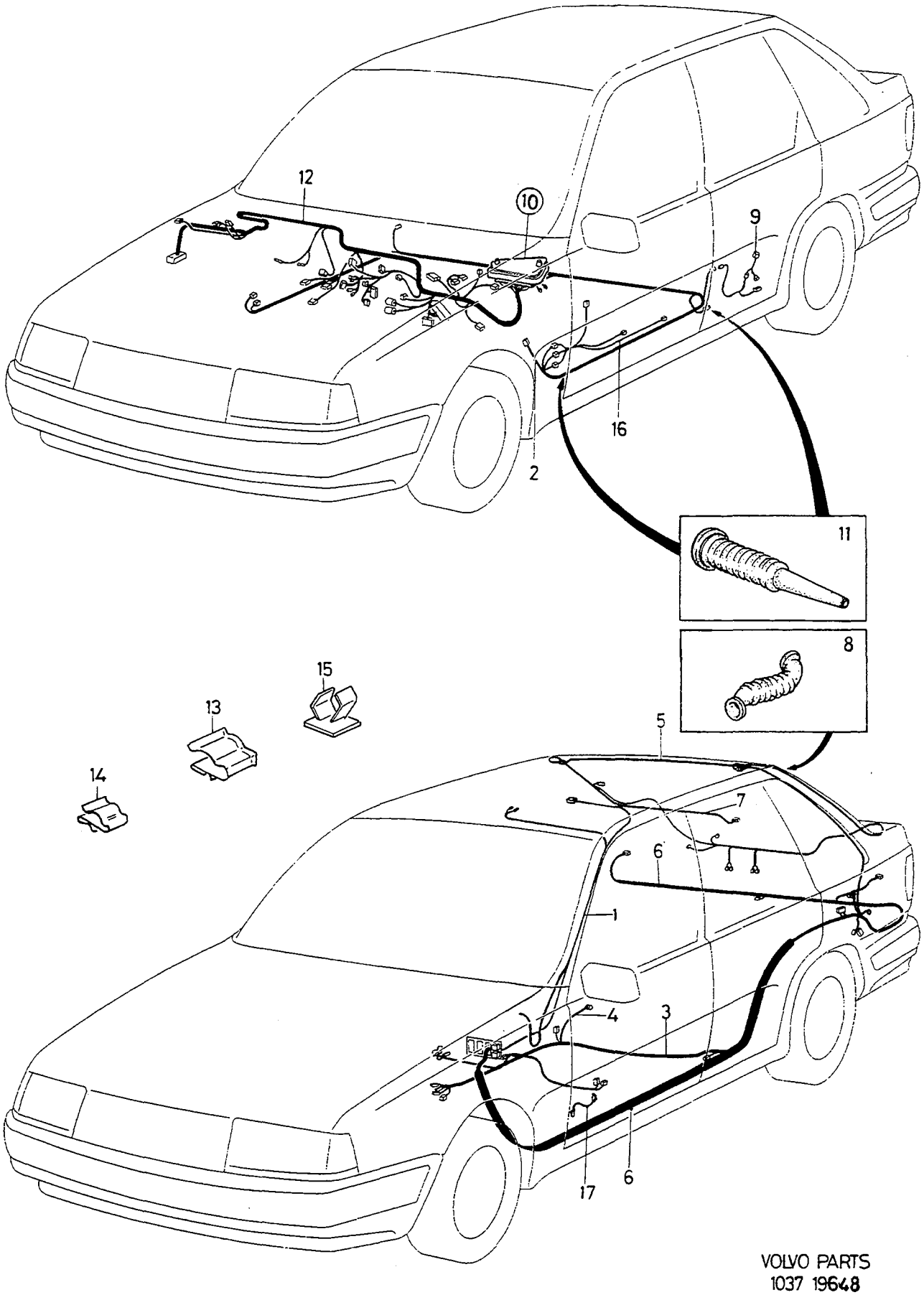

VOLVO PARTS
1037 19648

A
B
C
D
E

CABLE HARNESS
TRIM, REAR DOORS

LEDNINGSMATTA
INREDNING, BAKRE DÖRRAR

1992-

Group / Grupp 37

Page / Sida 433

Fig	Part No. Artikel nr	Quantity / Antal A	B	C	D	E	PS	Description	Benämning	Notes Anmärkning	SR
	3466757-6	1	-	-	-	-		• Cable harness	• Ledningsmatta	CARB.B16F.B18EP,FP R.H.D. CH -310738	5
	3463480-8	1	-	-	-	-		• Cable harness	• Ledningsmatta	CARB.B16F.B18EP,FP R.H.D. CARB.B16F. B18EP,FP.B20F 1993	5
	3465582-9	1	-	-	-	-		• Cable harness	• Ledningsmatta	R.H.D. -1994 B16F.B18EP,FP.B20F	5
	3471327-1	1	-	-	-	-		• Cable harness	• Ledningsmatta	R.H.D CH 600001-623682 B16F.B18EP,FP.B20F	5
	3474454-0	1	-	-	-	-		• Cable harness	• Ledningsmatta	R.H.D. CH 623683- B16F.B18EP,FP.B20F	5
	3464215-7	1	-	-	-	-		• Cable harness trip computer	• Ledningsmatta färddator	R.H.D. CH -310738 B16F.B18EP,FP,TURBO	5
	3466758-4	1	-	-	-	-		• Cable harness trip computer	• Ledningsmatta färddator	R.H.D. CH -310738 B16F.B18EP,FP,TURBO	5
	3463481-6	1	-	-	-	-		• Cable harness trip computer	• Ledningsmatta färddator	R.H.D. 1993 B16F.B18EP,FP,TURBO B20F	5
	3465583-7	1	-	-	-	-		• Cable harness trip computer	• Ledningsmatta färddator	R.H.D. -1994 B16F.B18EP,FP,TURBO B20F	5
	3471328-9	1	-	-	-	-		• Cable harness	• Ledningsmatta	R.H.D. CH 600001-623682 B16F.B18EP,FP,FT.B20F	5
	3474455-7	1	-	-	-	-		• Cable harness trip computer	• Ledningsmatta färddator	R.H.D. CH 623683- B16F.B18EP,FP,FT.B20F	5
	3464219-9	1	-	-	-	-		• Cable harness	• Ledningsmatta	R.H.D, B18U. CH -310738	5
	3466762-6	1	-	-	-	-		• Cable harness	• Ledningsmatta	R.H.D. CH 310739-336999 B18U	5
	3463482-4	1	-	-	-	-		• Cable harness	• Ledningsmatta	R.H.D, B18U. 1993	5
	3465581-1	1	-	-	-	-		• Cable harness	• Ledningsmatta	R.H.D, B18U. 1994-	5
	3471326-3	1	-	-	-	-		• Cable harness	• Ledningsmatta	R.H.D. B18U CH 600001-623682	5
	3474453-2	1	-	-	-	-		• Cable harness	• Ledningsmatta	R.H.D, B18U. CH 623683-	5
	3475550-4	1	-	-	-	-		• Cable harness	• Ledningsmatta	L.H.D, D19T. -1994	5
	3473935-9	1	-	-	-	-		• Cable harness	• Ledningsmatta	L.H.D, D19T CH 600001-630472	5
☆	3485013-1	1	-	-	-	-		• Cable harness	• Ledningsmatta	L.H.D, D19T. CH 630473-	5
	3475955-5	1	-	-	-	-		• Cable harness	• Ledningsmatta	R.H.D, D19T. -1994	5
	3473584-5	1	-	-	-	-		• Cable harness	• Ledningsmatta	R.H.D, D19T CH 600001-630472	5
☆	3485014-9	1	-	-	-	-		• Cable harness	• Ledningsmatta	R.H.D, D19T. CH 630473-	5
13	3121418-2	5	-	-	-	-		Clip	Clips		2
14	3291747-8	4	-	-	-	-		Cable clamp	Ledningsklammer		2
15	*3200223*	6	-	-	-	-	OP	Clip	Clips		3
16		-	-	-	-	-		Front door	Framdörr		
	3466840-0	1	-	-	-	-		• Cable harness driver's side ..	• Ledningsmatta förarsida	(3463927) CH -310738	5
	3466840-0	1	-	-	-	-		• Cable harness driver's side ..	• Ledningsmatta förarsida	CH 310739-418999	5
	3465663-7	1	-	-	-	-		• Cable harness driver's side ..	• Ledningsmatta förarsida	1994	5
	3472271-0	1	-	-	-	-		• Cable harness driver's side ..	• Ledningsmatta förarsida	CLS 1995-	5
	3474087-8	1	-	-	-	-		• Cable harness driver's side ..	• Ledningsmatta förarsida	4) 1995-	5
	3465669-4	1	-	-	-	-		• Cable harness driver's side ..	• Ledningsmatta förarsida	1) 1994	5
	3472272-8	1	-	-	-	-		• Cable harness driver's side ..	• Ledningsmatta förarsida	1995-	5
	3466842-6	1	-	-	-	-		• Cable harness passenger's side	• Ledningsmatta passagerarsida	(3463928) CH -310738	5
	3466842-6	1	-	-	-	-		• Cable harness passenger's side	• Ledningsmatta passagerarsida	CH 310739-418999	5
	3465664-5	1	-	-	-	-		• Cable harness passenger's side	• Ledningsmatta passagerarsida	1994	5
	3474396-3	1	-	-	-	-		• Cable harness passenger's side	• Ledningsmatta passagerarsida	1995-	3
	3465667-8	1	-	-	-	-		• Cable harness passenger's side	• Ledningsmatta passagerarsida	1) 1994-	5
17	3466941-6	2	-	-	-	-		• Cable harness	• Ledningsmatta	(3463926) CH -310738	5

4) With remote-controlled central locking / Med fjärrstyrt centrallås.
1) Power window, power mirror, c/locking / El.fönsterhiss, el.backspegel, centrallåsning.

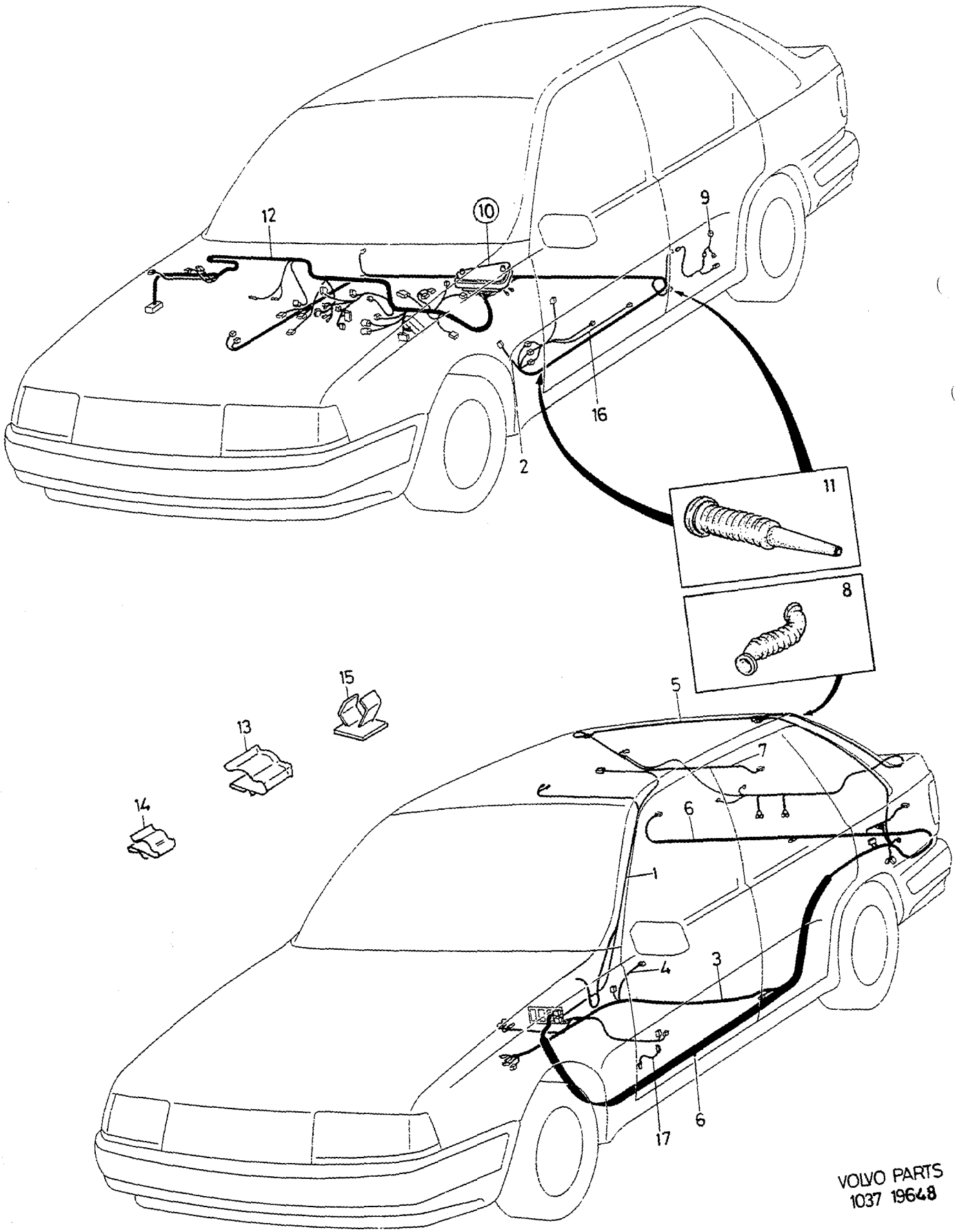

VOLVO PARTS
1037 19648

A B C D E		CABLE HARNESS TRIM, REAR DOORS	LEDNINGSMATTA INREDNING, BAKRE DÖRRAR	Group Grupp 37
		1992-		Page Sida 435

Fig	Part No. Artikel nr	Quantity / Antal					P S	Description	Benämning	Notes Anmärkning	S R
		A	B	C	D	E					
	3466941-6	2	-	-	-	-		• Cable harness	• Ledningsmatta	CH 310739-418999	5

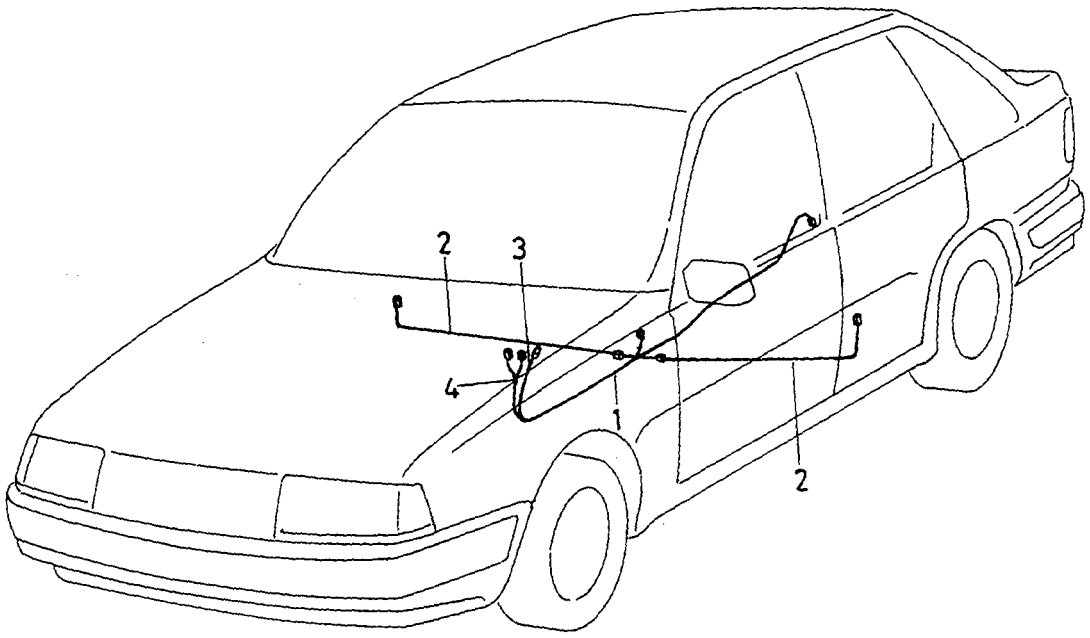

VOLVO PARTS
1037 19525

A		CABLE HARNESS SRS	LEDNINGSMATTA SRS	Group Grupp 37
B				
C				
D				Page Sida 437
E				

Fig	Part No. Artikel nr	Quantity / Antal					P S	Description	Benämning	Notes Anmärkning	S R
		A	B	C	D	E					
1	3456486-4	1	-	-	-	-		Cable harness	Ledningsmatta	-1991	5
	3464078-9	1	-	-	-	-		Cable harness	Ledningsmatta	CH 250200-357077	5
	3468549-5	1	-	-	-	-		Cable harness	Ledningsmatta	CH 357078-418999	3
2	3459645-2	1	-	-	-	-		Cable harness	Ledningsmatta		5
3	3457617-3	1	-	-	-	-		Cable harness	Ledningsmatta	(3464079) -1991	5
	3466811-1	1	-	-	-	-		Cable harness	Ledningsmatta	1993-1994	5
	3467279-0	1	-	-	-	-		Cable harness	Ledningsmatta	1994-	5
4	3457842-7	1	-	-	-	-		Cable harness	Ledningsmatta		5

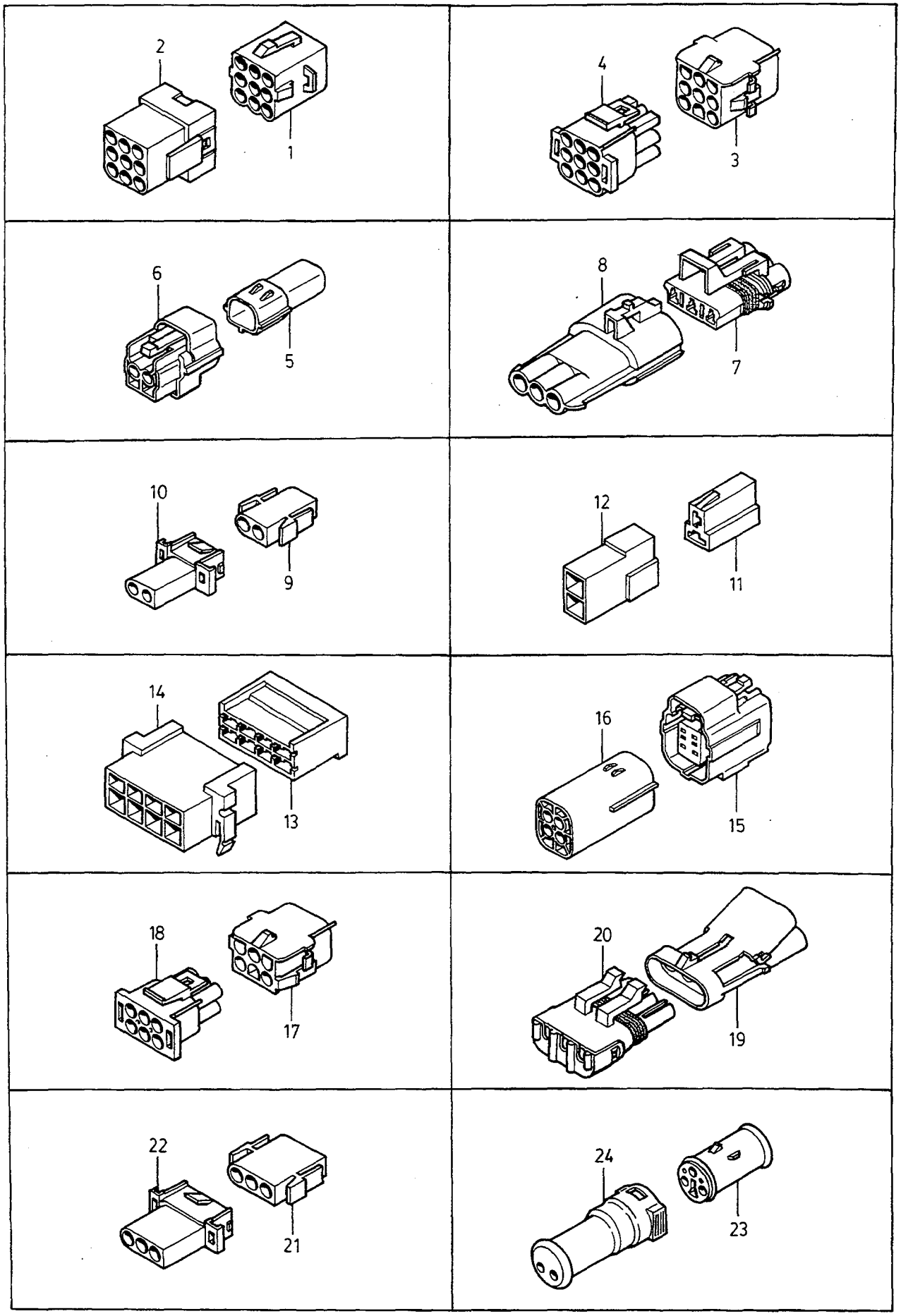
2
1
4
3
6
5
8
7
10
9
12
11
14
13
16
15
18
17
20
19
22
21
24
23

A
B
C
D
E

CONTACTS
AND CABLE TERMINALS

KONTAKTDON
OCH LEDNINGSSKOR

Group
Grupp
37

Page
Sida
439

Fig	Part No. Artikel nr	Quantity / Antal					P S	Description	Benämning	Notes Anmärkning	S R
		A	B	C	D	E					
1	948294-4	1	-	-	-	-		Socket housing	Hylsisolator	(3120165)	2
	965822-0	9	-	-	-	-		Cable terminal	Ledningssko		1
2	3920946-5	1	-	-	-	-		Connector	Förbindningsstycke		3
	965824-6	9	-	-	-	-		Cable terminal	Ledningssko		1
3	3122358-9	1	-	-	-	-		Connector	Förbindningsstycke		3
	3273903-9	9	-	-	-	-		Cable terminal	Ledningssko		2
4	3122357-1	1	-	-	-	-		Connector	Förbindningsstycke		3
	3273902-1	9	-	-	-	-		Cable terminal	Ledningssko		2
5	3921699-9	1	-	-	-	-		Connector	Förbindningsstycke		3
	3923306-9	2	-	-	-	-		Cable terminal	Ledningssko		3
6	3921703-9	1	-	-	-	-		Connector	Förbindningsstycke		3
	3923307-7	2	-	-	-	-		Cable terminal	Ledningssko		3
7	3923190-7	1	-	-	-	-		Connector	Förbindningsstycke		3
	3923154-3	3	-	-	-	-		Cable terminal	Ledningssko		3
8	3923191-5	1	-	-	-	-		Connector	Förbindningsstycke		3
	3923155-0	3	-	-	-	-		Cable terminal	Ledningssko		3
9	948996-4	1	-	-	-	-		Socket housing	Hylsisolator	(3282431)	2
	965822-0	2	-	-	-	-		Cable terminal	Ledningssko		1
10	948995-6	1	-	-	-	-		Pin housing	Stiftisolator	(3122124)	3
	965824-6	2	-	-	-	-		Cable terminal	Ledningssko		1
11	964167-1	1	-	-	-	-		Receptacle housing	Hylsisolator		5
	949400-6	2	-	-	-	-		Cable terminal	Ledningssko		1
12	964166-3	1	-	-	-	-		Tab housing	Stiftisolator		2
	949490-7	2	-	-	-	-		Cable terminal	Ledningssko		1
13	3120278-1	1	-	-	-	-		Connector	Förbindningsstycke		3
	3298717-4	4	-	-	-	-		Cable terminal	Ledningssko		6
	3298723-2	4	-	-	-	-		Cable terminal	Ledningssko		3
14	3122270-6	1	-	-	-	-		Connector	Förbindningsstycke		3
	949490-7	1	-	-	-	-		Cable terminal	Ledningssko		1
	3122500-6	4	-	-	-	-		Cable terminal	Ledningssko		3
15	3921747-6	1	-	-	-	-		Connector	Förbindningsstycke		3
	3923307-7	4	-	-	-	-		Cable terminal	Ledningssko		3
16	3921749-2	1	-	-	-	-		Connector	Förbindningsstycke		3
	3923306-9	4	-	-	-	-		Cable terminal	Ledningssko		3
17	3273905-4	1	-	-	-	-		Connector	Förbindningsstycke		2
	3273903-9	6	-	-	-	-		Cable terminal	Ledningssko		2
18	3273904-7	1	-	-	-	-		Connector	Förbindningsstycke		2
	3273902-1	6	-	-	-	-		Cable terminal	Ledningssko		2
19	3921890-4	1	-	-	-	-		Connector	Förbindningsstycke		3
	3922307-8	3	-	-	-	-		Cable terminal	Ledningssko		3
20	3122220-1	1	-	-	-	-		Connector	Förbindningsstycke		3
	3122306-8	3	-	-	-	-		Cable terminal	Ledningssko		3
21	948296-9	1	-	-	-	-		Socket housing	Hylsisolator		4
	965822-0	3	-	-	-	-		Cable terminal	Ledningssko		1
22	948297-7	1	-	-	-	-		Pin housing	Stiftisolator		3
	965824-6	3	-	-	-	-		Cable terminal	Ledningssko		1
23	3922353-2	1	-	-	-	-		Connector	Anslutning	(3122311)	3
	3122347-2	2	-	-	-	-		Cable terminal	Ledningssko		3
24	3122352-2	1	-	-	-	-		Connector	Förbindningsstycke	(3120306)	3
	3120591-7	2	-	-	-	-		Cable terminal	Ledningssko		3

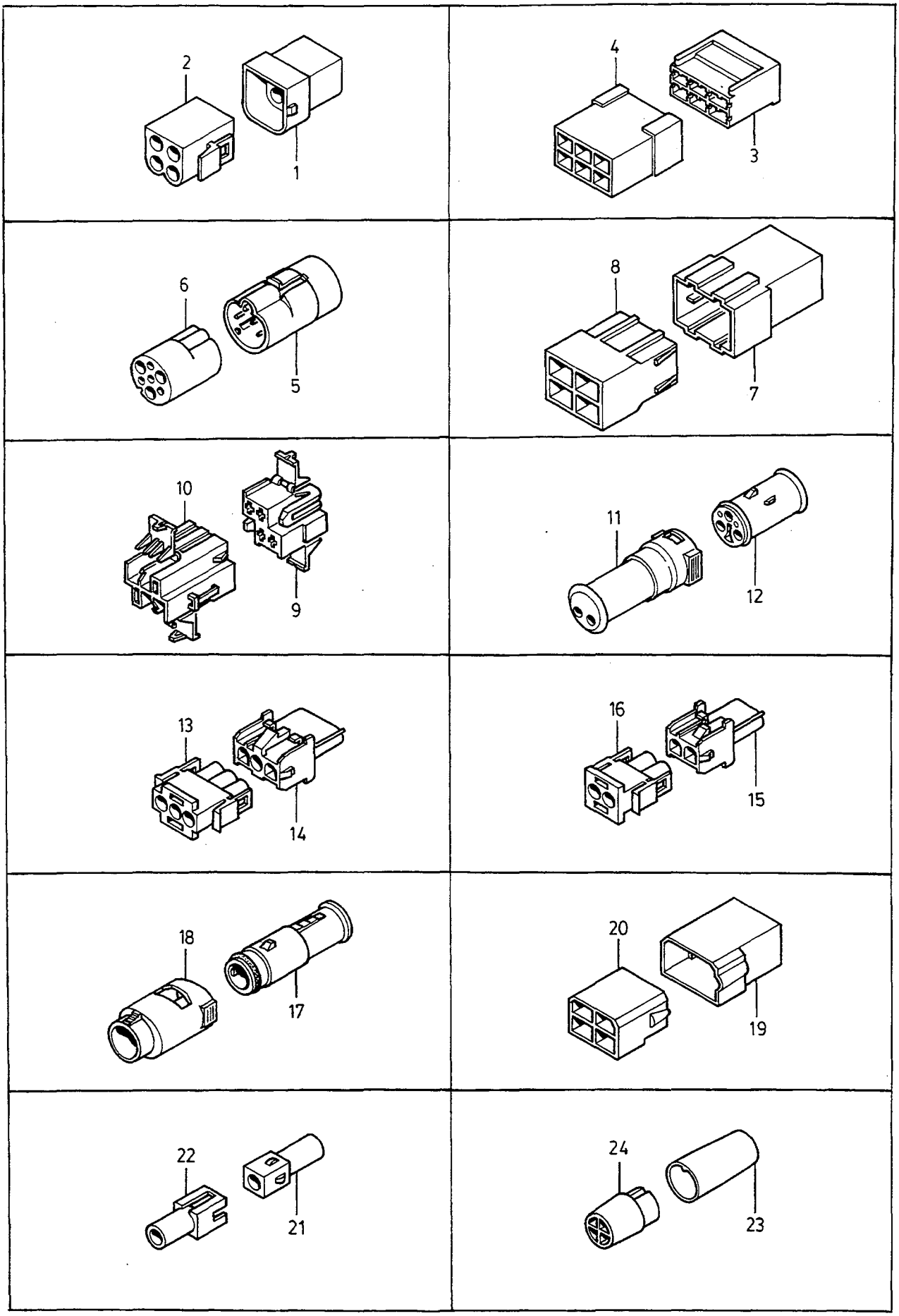

VOLVO PARTS
1037 19675

A
B
C
D
E

CONTACTS
AND CABLE TERMINALS

KONTAKTDON
OCH LEDNINGSSKOR

Group
Grupp
37

Page
Sida
441

Fig	Part No. Artikel nr	Quantity / Antal A	B	C	D	E	PS	Description	Benämning	Notes Anmärkning	SR
1	1307053-7	1	-	-	-	-		Pin housing	Stiftisolator	(3921162)	2
	965825-3	4	-	-	-	-		Cable terminal	Ledningssko		1
2	*3922108*	1	-	-	-	-	OP	Connector	Förbindningsstycke		3
	965822-0	4	-	-	-	-		Cable terminal	Ledningssko		1
3	3120277-3	1	-	-	-	-		Connector	Förbindningsstycke		3
	3298717-4	6	-	-	-	-		Cable terminal	Ledningssko		6
4	3200626-4	1	-	-	-	-		Connector	Förbindningsstycke		3
	3120642-8	2	-	-	-	-		Cable terminal	Ledningssko		3
	949490-7	4	-	-	-	-		Cable terminal	Ledningssko		1
5	3122321-7	1	-	-	-	-		Insulator	Isolator		3
	965825-3	3	-	-	-	-		Cable terminal	Ledningssko		1
	3120591-7	3	-	-	-	-		Cable terminal	Ledningssko	(3120590)	3
6	3122322-5	1	-	-	-	-		Connector	Förbindningsstycke		3
	965822-0	3	-	-	-	-		Cable terminal	Ledningssko		1
	948289-4	3	-	-	-	-		Cable terminal	Ledningssko		2
	3122347-2	3	-	-	-	-		Cable terminal	Ledningssko		3
7	3120353-2	1	-	-	-	-		Connector	Förbindningsstycke		3
	3122521-2	4	-	-	-	-		Cable terminal	Ledningssko		3
8	3120354-0	1	-	-	-	-		Connector	Förbindningsstycke		3
	3273644-9	4	-	-	-	-		Cable terminal	Ledningssko		2
9	968389-7	1	-	-	-	-		Tab housing	Stiftisolator		3
☆	3121809-2	4	-	-	-	-		Terminal	Anslutningsstift		6
10	968388-9	1	-	-	-	-		Receptacle housing	Hylsisolator		3
	3921985-2	1	-	-	-	-		Cable terminal	Ledningssko		3
11	3122352-2	1	-	-	-	-		Connector	Förbindningsstycke	(3120306)	3
	3120591-7	3	-	-	-	-		Cable terminal	Ledningssko		3
12	3122351-4	1	-	-	-	-		Connector	Förbindningsstycke		3
	3122347-2	3	-	-	-	-		Cable terminal	Ledningssko		3
13	3122208-6	1	-	-	-	-		Connector	Förbindningsstycke		3
	3273902-1	3	-	-	-	-		Cable terminal	Ledningssko		2
14	3122209-4	1	-	-	-	-		Connector	Förbindningsstycke		3
	3273903-9	3	-	-	-	-		Cable terminal	Ledningssko		2
15	3201124-9	1	-	-	-	-		Connector	Förbindningsstycke		3
	3273903-9	2	-	-	-	-		Cable terminal	Ledningssko		2
16	3122267-2	1	-	-	-	-		Connector	Förbindningsstycke		3
	3273902-1	2	-	-	-	-		Cable terminal	Ledningssko		2
17	3122465-2	1	-	-	-	-		Connector	Förbindningsstycke		3
	3122301-9	1	-	-	-	-		Cable terminal	Ledningssko		3
18	3922466-2	1	-	-	-	-		Connector	Anslutning		3
	3122134-4	1	-	-	-	-		Cable terminal	Ledningssko		3
19	948855-2	1	-	-	-	-		Tab housing	Stiftisolator		3
	949490-7	4	-	-	-	-		Cable terminal	Ledningssko		1
20	3580010-1	1	-	-	-	-		Connector	Anslutning		6
	949489-9	4	-	-	-	-		Cable terminal	Ledningssko		1
21	3921303-8	1	-	-	-	-		Connector	Förbindningsstycke		3
	3273902-1	1	-	-	-	-		Cable terminal	Ledningssko		2
22	3921304-6	1	-	-	-	-		Connector	Förbindningsstycke		3
	3273903-9	1	-	-	-	-		Cable terminal	Ledningssko		2
23	945829-0	1	-	-	-	-		Socket housing	Hylsisolator	(3279732)	3
	978924-9	4	-	-	-	-		Cable terminal	Ledningssko		1
24	945828-2	1	-	-	-	-		Pin housing	Stiftisolator	(3122111)	3
	946041-1	4	-	-	-	-		Cable terminal	Ledningssko		1

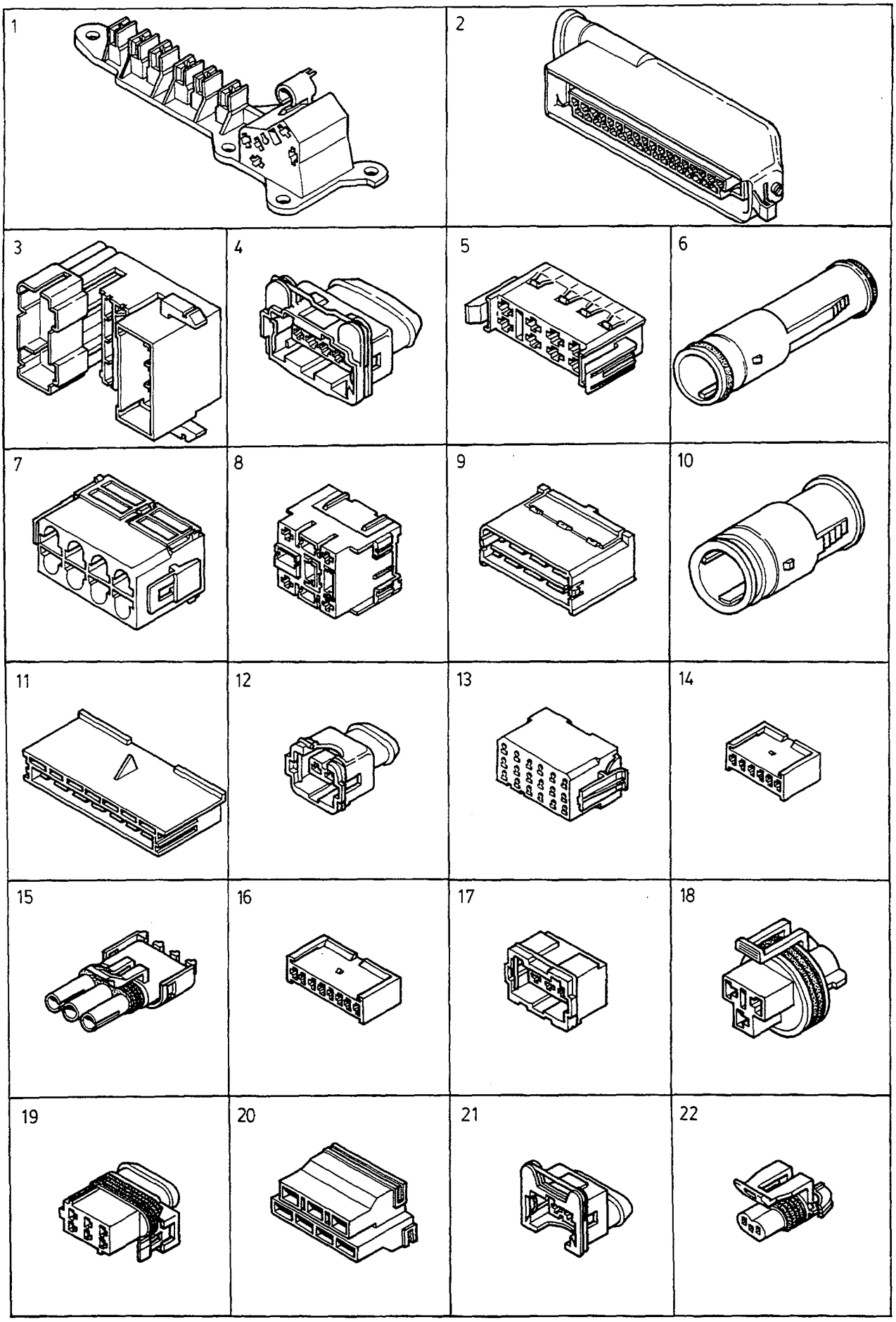

VOLVO PARTS
1037 19676

A
B
C
D
E

CONTACTS
AND CABLE TERMINALS

KONTAKTDON
OCH LEDNINGSSKOR

Group
Grupp
37

Page
Sida
443

Fig	Part No. Artikel nr	Quantity / Antal A	B	C	D	E	PS	Description	Benämning	Notes Anmärkning	SR
1	3122262-3	1	-	-	-	-		Connector	Förbindningsstycke		3
	979001-5	8	-	-	-	-		Cable terminal	Ledningssko	(947588)	2
	949201-8	1	-	-	-	-		Cable terminal	Ledningssko		1
	949400-6	1	-	-	-	-		Cable terminal	Ledningssko		1
	(965110)	2	-	-	-	-	SP	Cable terminal	Ledningssko		2
2	3122085-8	1	-	-	-	-		Connector	Förbindningsstycke		3
	978257-4	31	-	-	-	-		Cable terminal	Ledningssko	(946640)	2
	965107-6	4	-	-	-	-		Cable terminal	Ledningssko		5
3	3122482-7	1	-	-	-	-		Connector	Förbindningsstycke		3
	965824-6	4	-	-	-	-		Cable terminal	Ledningssko		1
	3120591-7	16	-	-	-	-		Cable terminal	Ledningssko	(3120590)	3
	949490-7	8	-	-	-	-		Cable terminal	Ledningssko	(3122271)	1
	3298717-4	8	-	-	-	-		Cable terminal	Ledningssko		6
4	3921085-1	1	-	-	-	-		Connector	Förbindningsstycke		3
	978257-4	5	-	-	-	-		Cable terminal	Ledningssko	(946640)	2
5	3122516-2	1	-	-	-	-		Connector	Förbindningsstycke		3
	979001-5	8	-	-	-	-		Cable terminal	Ledningssko	(947588)	2
6	3121342-4	1	-	-	-	-		Connector	Anslutning		3
	3120591-7	4	-	-	-	-		Cable terminal	Ledningssko		3
☆ 7	967808-7	1	-	-	-	-		Socket housing	Hylsisolator	(3923230)	6
☆	948293-6	8	-	-	-	-		Cable terminal	Ledningssko	(965822)	1
8	3121499-2	1	-	-	-	-		Connector	Förbindningsstycke		3
	3298717-4	4	-	-	-	-		Cable terminal	Ledningssko		6
	3298723-2	4	-	-	-	-		Cable terminal	Ledningssko		3
9	3122491-8	1	-	-	-	-		Connector	Förbindningsstycke		3
	979001-5	8	-	-	-	-		Cable terminal	Ledningssko	(947588)	2
10	3122264-9	1	-	-	-	-		Connector	Förbindningsstycke		3
	3122301-9	8	-	-	-	-		Cable terminal	Ledningssko		3
11	3120366-4	1	-	-	-	-		Connector	Förbindningsstycke		3
	979001-5	7	-	-	-	-		Cable terminal	Ledningssko	(947588)	2
12	3122217-7	1	-	-	-	-		Connector	Förbindningsstycke		3
	978257-4	2	-	-	-	-		Cable terminal	Ledningssko	(946640)	2
13	3122495-9	1	-	-	-	-		Connector	Förbindningsstycke		3
	3122496-7	18	-	-	-	-		Cable terminal	Ledningssko		3
14	3122290-4	1	-	-	-	-		Connector	Förbindningsstycke		3
	3922417-5	6	-	-	-	-		Cable terminal	Ledningssko		3
15	3122219-3	1	-	-	-	-		Connector	Förbindningsstycke		3
	3122222-7	3	-	-	-	-		Connector	Förbindningsstycke		3
16	3122416-5	1	-	-	-	-		Connector	Förbindningsstycke		3
	3922417-5	8	-	-	-	-		Cable terminal	Ledningssko		3
17	3122258-1	1	-	-	-	-		Connector	Förbindningsstycke		3
	978257-4	3	-	-	-	-		Cable terminal	Ledningssko	(946640)	2
18	3923252-5	1	-	-	-	-		Connector	Förbindningsstycke		3
	3923261-6	3	-	-	-	-		Cable terminal	Ledningssko		3
19	3921803-7	1	-	-	-	-		Connector	Förbindningsstycke		3
	3920544-8	6	-	-	-	-		Cable terminal	Ledningssko		3
20	3121456-2	1	-	-	-	-		Connector	Förbindningsstycke		3
	3298717-4	7	-	-	-	-		Cable terminal	Ledningssko	(3200498)	6
21	3921083-6	1	-	-	-	-		Connector	Förbindningsstycke		3
	978257-4	2	-	-	-	-		Cable terminal	Ledningssko	(946640)	2
22	3921730-2	1	-	-	-	-		Connector	Förbindningsstycke		3
	3923248-3	2	-	-	-	-		Cable terminal	Ledningssko		3

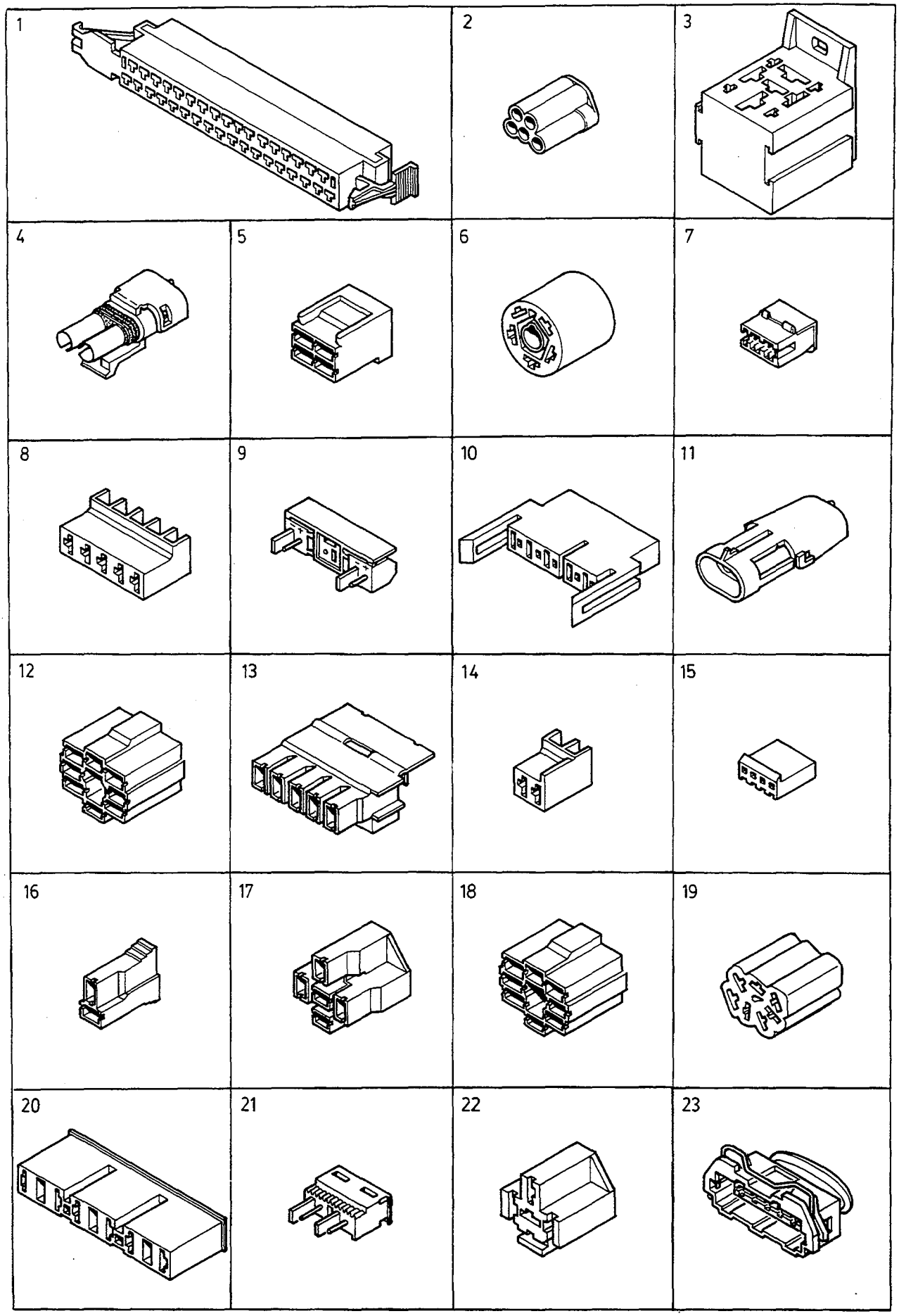

VOLVO PARTS
1037 19677

A
B
C
D
E

CONTACTS
AND CABLE TERMINALS

KONTAKTDON
OCH LEDNINGSSKOR

Group
Grupp
37

Page
Sida
445

Fig	Part No. Artikel nr	Quantity / Antal A	B	C	D	E	PS	Description	Benämning	Notes Anmärkning	SR
1	3120376-3	1	-	-	-	-		Connector	Förbindningsstycke		3
	978257-4	35	-	-	-	-		Cable terminal	Ledningssko	(946640)	2
2	3122272-2	1	-	-	-	-		Connector	Förbindningsstycke		3
	946038-7	5	-	-	-	-		Cable terminal	Ledningssko		1
3	3560124-4	1	-	-	-	-		Socket housing	Hylsisolator		2
	949489-9	3	-	-	-	-		Cable terminal	Ledningssko		1
	3122268-0	2	-	-	-	-		Cable terminal	Ledningssko		3
	3273644-9	2	-	-	-	-		Cable terminal	Ledningssko		2
4	3122480-1	1	-	-	-	-		Connector	Förbindningsstycke		3
	3122306-8	2	-	-	-	-		Cable terminal	Ledningssko		3
5	3120276-5	1	-	-	-	-		Connector	Förbindningsstycke		3
	3298717-4	2	-	-	-	-		Cable terminal	Ledningssko		6
	3298723-2	2	-	-	-	-		Cable terminal	Ledningssko		3
6	3200597-7	1	-	-	-	-		Connector	Förbindningsstycke		3
	949400-6	3	-	-	-	-		Cable terminal	Ledningssko		1
	949489-9	3	-	-	-	-		Cable terminal	Ledningssko		1
7	3122419-9	1	-	-	-	-		Insulator	Isolator		3
	3122420-7	3	-	-	-	-		Cable terminal	Ledningssko		3
8	3121448-9	1	-	-	-	-		Connector	Förbindningsstycke	(3122414)	3
	3922417-5	8	-	-	-	-		Cable terminal	Ledningssko		3
9	3343360-8	1	-	-	-	-		Plug kit	Pluggsats		4
10	3122340-7	1	-	-	-	-		Connector	Förbindningsstycke		2
	3922341-7	5	-	-	-	-		Cable terminal	Ledningssko		3
11	3122304-3	1	-	-	-	-		Connector	Förbindningsstycke		3
	3122222-7	2	-	-	-	-		Connector	Förbindningsstycke		3
12	3414380-0	1	-	-	-	-		Connector	Förbindningsstycke		3
	3298717-4	7	-	-	-	-		Cable terminal	Ledningssko		6
13	3121448-9	1	-	-	-	-		Connector	Förbindningsstycke		3
	3298717-4	3	-	-	-	-		Cable terminal	Ledningssko	(3200498)	6
	3298723-2	3	-	-	-	-		Cable terminal	Ledningssko		3
14	3120833-3	1	-	-	-	-		Connector	Förbindningsstycke		3
	3922415-9	2	-	-	-	-		Cable terminal	Ledningssko		3
15	3121452-1	1	-	-	-	-		Connector	Förbindningsstycke		3
	3921816-9	4	-	-	-	-		Cable terminal	Ledningssko		3
16	3298715-8	1	-	-	-	-		Socket housing	Hylsisolator		2
	3298717-4	2	-	-	-	-		Cable terminal	Ledningssko		6
17	3298714-1	1	-	-	-	-		Connector	Förbindningsstycke		2
	3298717-4	5	-	-	-	-		Cable terminal	Ledningssko		6
18	3122493-4	1	-	-	-	-		Connector	Förbindningsstycke		3
	(965110)	6	-	-	-	-	SP	Cable terminal	Ledningssko		2
	979001-5	1	-	-	-	-		Cable terminal	Ledningssko	(947588)	2
	3298717-4	1	-	-	-	-		Cable terminal	Ledningssko	(3200498)	6
19	1307600-5	1	-	-	-	-		Socket housing	Hylsisolator		3
	949489-9	2	-	-	-	-		Cable terminal	Ledningssko		1
20	*3121234*	1	-	-	-	-	OP	Connector	Förbindningsstycke		3
	949400-6	4	-	-	-	-		Cable terminal	Ledningssko		1
	949489-9	2	-	-	-	-		Cable terminal	Ledningssko		1
21	3921379-8	1	-	-	-	-		Connector	Förbindningsstycke		3
22	3107742-3	1	-	-	-	-		Connector	Anslutning		2
	949489-9	5	-	-	-	-		Cable terminal	Ledningssko		1
23	978151-9	1	-	-	-	-		Receptacle housing	Hylsisolator	(967570)	3
	978257-4	6	-	-	-	-		Cable terminal	Ledningssko	(946640)	2
		-	-	-	-	-		.....	.....		
		-	-	-	-	-		.....	.....		

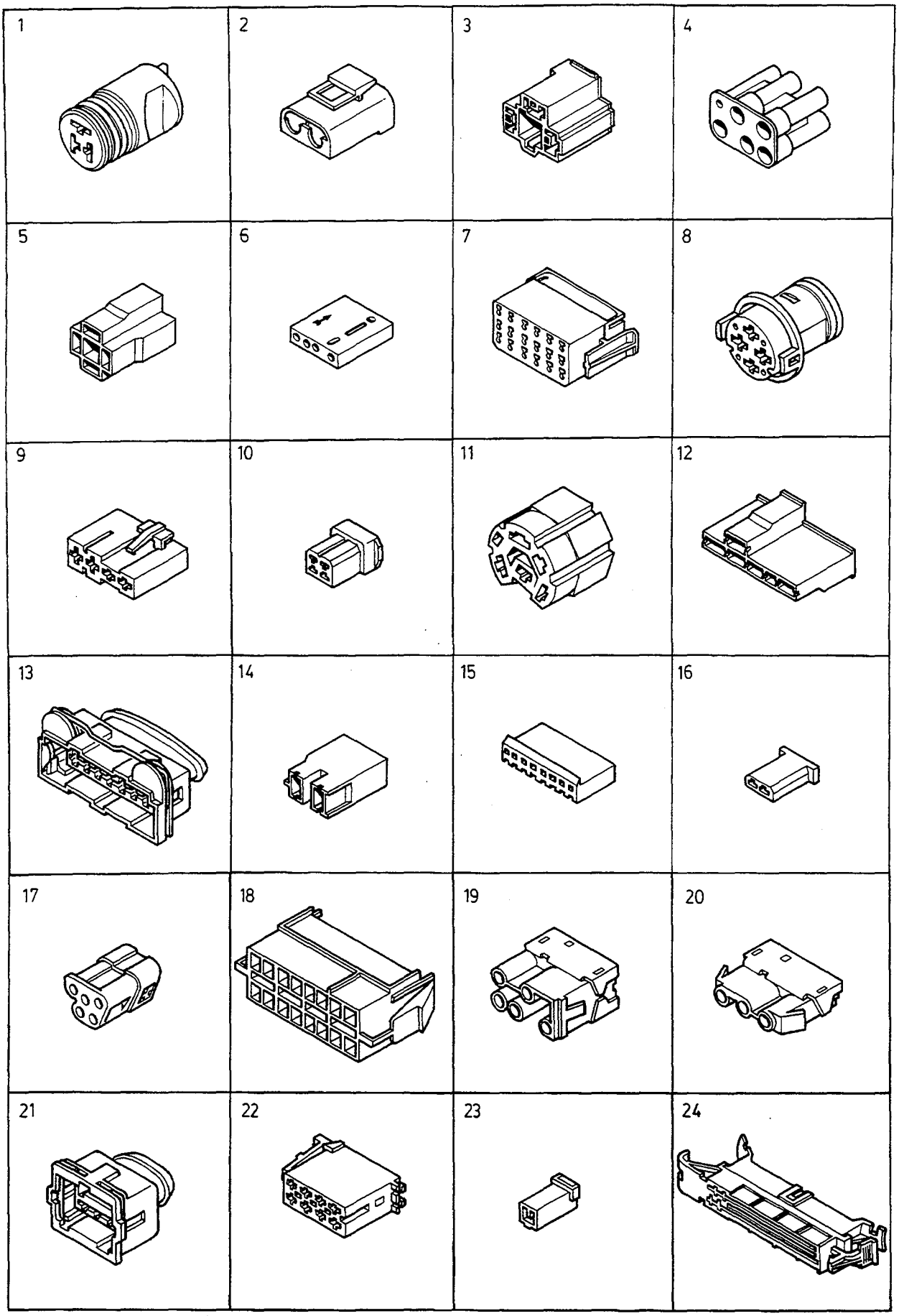
1
2
3
4
5
6
7
8
9
10
11
12
13
14
15
16
17
18
19
20
21
22
23
24

A
B
C
D
E

CONTACTS AND CABLE TERMINALS — KONTAKTDON OCH LEDNINGSSKOR

Group Grupp 37

Fig	Part No. Artikel nr	Quantity / Antal A	B	C	D	E	PS	Description	Benämning	Notes Anmärkning	SR
1	*3413612*	1	-	-	-	-	OP	Connector	Förbindningsstycke		3
	949489-9	3	-	-	-	-		Cable terminal	Ledningssko	(919211)	1
2	1307048-7	1	-	-	-	-		Socket housing	Hylsisolator		2
	965822-0	2	-	-	-	-		Cable terminal	Ledningssko		1
3	3923240-0	1	-	-	-	-		Connector	Förbindningsstycke		3
	3923241-8	3	-	-	-	-		Cable terminal	Ledningssko		3
4	3120111-4	1	-	-	-	-		Connector	Förbindningsstycke		3
	948289-4	5	-	-	-	-		Cable terminal	Ledningssko		2
5	3205311-8	1	-	-	-	-		Connector	Förbindningsstycke		3
	3298723-2	4	-	-	-	-		Cable terminal	Ledningssko		3
6	3122488-4	1	-	-	-	-		Connector	Förbindningsstycke		3
	3122347-2	4	-	-	-	-		Cable terminal	Ledningssko	(3122348)	3
7	3122494-2	1	-	-	-	-		Connector	Förbindningsstycke		3
	3122496-7	18	-	-	-	-		Cable terminal	Ledningssko		3
8	3122549-3	1	-	-	-	-		Connector	Förbindningsstycke		3
	979001-5	4	-	-	-	-		Cable terminal	Ledningssko	(947588)	2
9	3921383-0	1	-	-	-	-		Connector	Förbindningsstycke		3
	978257-4	4	-	-	-	-		Cable terminal	Ledningssko	(946640)	2
10	3121425-7	1	-	-	-	-		Connector	Förbindningsstycke		3
	3122268-0	4	-	-	-	-		Cable terminal	Ledningssko		3
11	3269408-5	1	-	-	-	-		Connector	Förbindningsstycke		2
	949400-6	3	-	-	-	-		Cable terminal	Ledningssko		1
	949489-9	3	-	-	-	-		Cable terminal	Ledningssko		1
12	3120361-5	1	-	-	-	-		Connector	Förbindningsstycke		3
	3298717-4	3	-	-	-	-		Cable terminal	Ledningssko		6
	3298723-2	1	-	-	-	-		Cable terminal	Ledningssko		3
13	3921086-9	1	-	-	-	-		Connector	Förbindningsstycke		3
	978257-4	7	-	-	-	-		Cable terminal	Ledningssko	(946640)	2
14	3122464-5	1	-	-	-	-		Connector	Förbindningsstycke		2
	3298717-4	2	-	-	-	-		Cable terminal	Ledningssko		6
15	3121226-9	1	-	-	-	-		Connector	Förbindningsstycke		3
	3921816-9	7	-	-	-	-		Cable terminal	Ledningssko		3
16	3120235-1	1	-	-	-	-		Connector	Förbindningsstycke		3
	3122268-0	2	-	-	-	-		Cable terminal	Ledningssko		3
17	3923404-2	1	-	-	-	-		Connector	Förbindningsstycke		3
	965822-0	5	-	-	-	-		Cable terminal	Ledningssko		1
18	3121318-4	1	-	-	-	-		Connector	Anslutning		3
	3121319-2	16	-	-	-	-		Cable terminal	Ledningssko		3
19	3923410-9	1	-	-	-	-		Connector	Förbindningsstycke		3
	965822-0	5	-	-	-	-		Cable terminal	Ledningssko		1
20	3923411-7	1	-	-	-	-		Connector	Förbindningsstycke		3
	965822-0	5	-	-	-	-		Cable terminal	Ledningssko		1
21	3921084-4	1	-	-	-	-		Connector	Förbindningsstycke		3
	978257-4	5	-	-	-	-		Cable terminal	Ledningssko	(946640)	2
22	3923347-3	1	-	-	-	-		Connector	Förbindningsstycke		3
	978257-4	6	-	-	-	-		Cable terminal	Ledningssko	(946640)	2
	965107-6	2	-	-	-	-		Cable terminal	Ledningssko		5
23	3921967-0	1	-	-	-	-		Connector	Förbindningsstycke		3
	3921965-4	2	-	-	-	-		Cable terminal	Ledningssko		3
24	3921992-8	1	-	-	-	-		Connector	Förbindningsstycke		3
	965107-6	4	-	-	-	-		Cable terminal	Ledningssko		5
	3921993-6	35	-	-	-	-		Cable terminal	Ledningssko		3

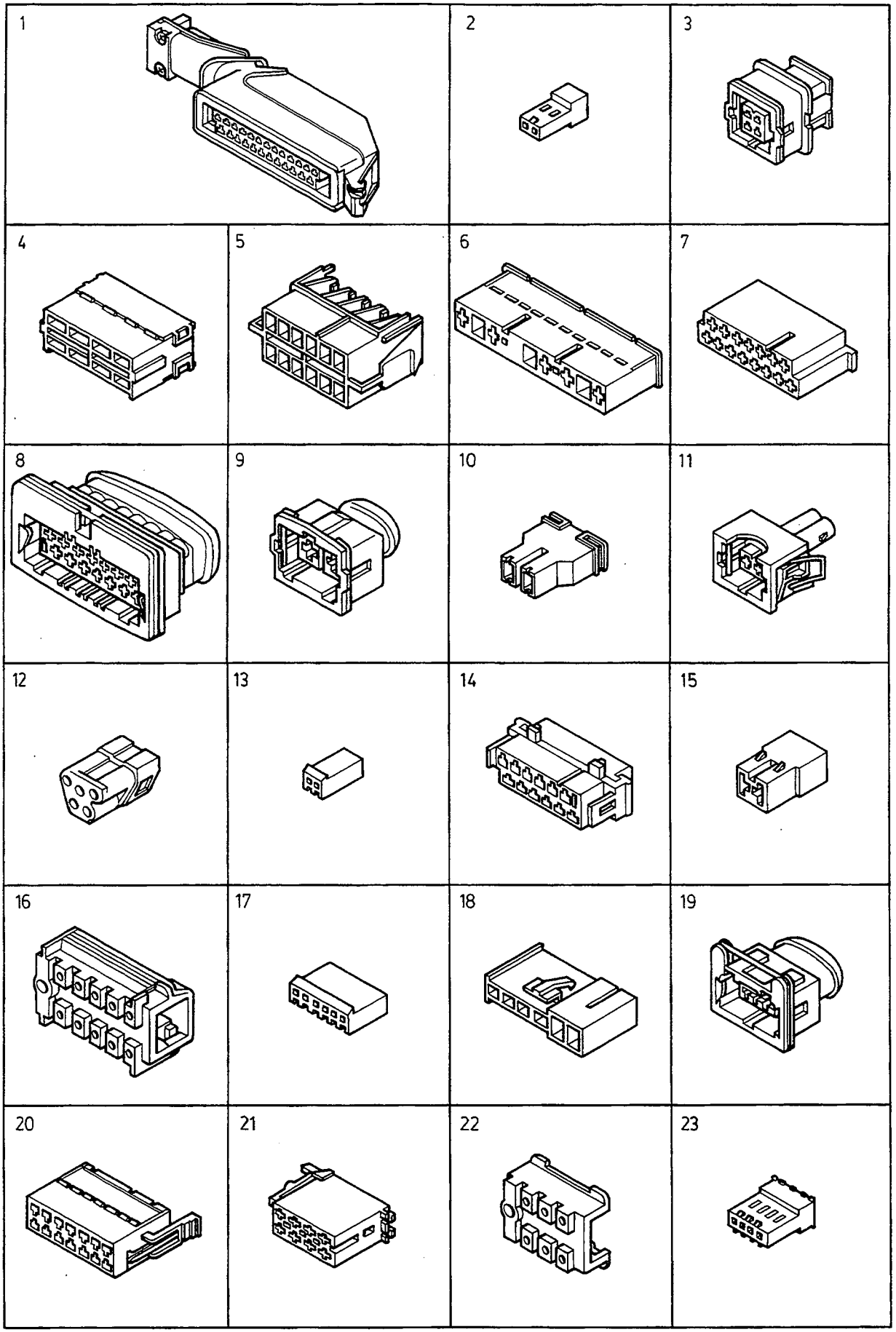
1
2
3
4
5
6
7
8
9
10
11
12
13
14
15
16
17
18
19
20
21
22
23

A
B
C
D
E

CONTACTS AND CABLE TERMINALS
KONTAKTDON OCH LEDNINGSSKOR

Group / Grupp 37
Page / Sida 449

Fig	Part No. / Artikel nr	Quantity / Antal A	B	C	D	E	PS	Description	Benämning	Notes / Anmärkning	SR
1	3921305-3	1	-	-	-	-		Connector	Förbindningsstycke		3
	978257-4	25	-	-	-	-		Cable terminal	Ledningssko	(946640)	2
2	3923394-5	1	-	-	-	-		Connector	Förbindningsstycke		3
3	3921611-4	1	-	-	-	-		Connector	Förbindningsstycke		3
	3921985-2	4	-	-	-	-		Cable terminal	Ledningssko		3
4	3921515-7	1	-	-	-	-		Connector	Förbindningsstycke		3
	3298717-4	8	-	-	-	-		Cable terminal	Ledningssko	(3200498)	6
5	3121317-6	1	-	-	-	-		Connector	Anslutning		3
	3121319-2	12	-	-	-	-		Cable terminal	Ledningssko		3
6	3923315-0	1	-	-	-	-		Connector	Förbindningsstycke		3
	(965110)	6	-	-	-	-	SP	Cable terminal	Ledningssko		2
7	3921991-0	1	-	-	-	-		Connector	Förbindningsstycke		3
	978257-4	15	-	-	-	-		Cable terminal	Ledningssko	(946640)	2
8	3923205-3	1	-	-	-	-		Connector	Förbindningsstycke		3
	3923188-1	15	-	-	-	-		Cable terminal	Ledningssko		3
9	3921081-0	1	-	-	-	-		Connector	Förbindningsstycke		3
	3923322-6	2	-	-	-	-		Cable terminal	Ledningssko		3
10	3923242-6	1	-	-	-	-		Connector	Förbindningsstycke		3
	3298717-4	2	-	-	-	-		Cable terminal	Ledningssko		6
11	3923182-4	1	-	-	-	-		Connector	Förbindningsstycke		3
	3923188-1	2	-	-	-	-		Cable terminal	Ledningssko		3
12	3923405-9	1	-	-	-	-		Connector	Förbindningsstycke		3
	965822-0	5	-	-	-	-		Cable terminal	Ledningssko		1
13	3923116-2	1	-	-	-	-		Connector	Förbindningsstycke		3
	3921816-9	2	-	-	-	-		Cable terminal	Ledningssko		3
14	3921990-2	1	-	-	-	-		Connector	Förbindningsstycke		3
	978257-4	8	-	-	-	-		Cable terminal	Ledningssko	(946640)	2
	965107-6	4	-	-	-	-		Cable terminal	Ledningssko		5
15	3922137-9	1	-	-	-	-		Connector	Förbindningsstycke		3
	949400-6	2	-	-	-	-		Cable terminal	Ledningssko		1
16	3921459-8	1	-	-	-	-		Connector	Förbindningsstycke		3
	3921395-4	12	-	-	-	-		Cable terminal	Ledningssko		3
17	3921227-9	1	-	-	-	-		Connector	Förbindningsstycke		3
	3921816-9	6	-	-	-	-		Cable terminal	Ledningssko		3
18	3923074-3	1	-	-	-	-		Connector	Förbindningsstycke		3
	978257-4	8	-	-	-	-		Cable terminal	Ledningssko	(946640)	2
	(965110)	2	-	-	-	-	SP	Cable terminal	Ledningssko		2
19	3923036-2	1	-	-	-	-		Connector	Förbindningsstycke		3
	3921985-2	3	-	-	-	-		Cable terminal	Ledningssko		3
20	3923105-5	1	-	-	-	-		Connector	Förbindningsstycke		3
	3921985-2	14	-	-	-	-		Cable terminal	Ledningssko		3
21	3923346-5	1	-	-	-	-		Connector	Förbindningsstycke		3
	978257-4	6	-	-	-	-		Cable terminal	Ledningssko	(946640)	2
	965107-6	2	-	-	-	-		Cable terminal	Ledningssko		5
22	3921396-2	1	-	-	-	-		Connector	Förbindningsstycke		3
	3921395-4	8	-	-	-	-		Cable terminal	Ledningssko		3
23	3923291-3	1	-	-	-	-		Connector	Förbindningsstycke		3

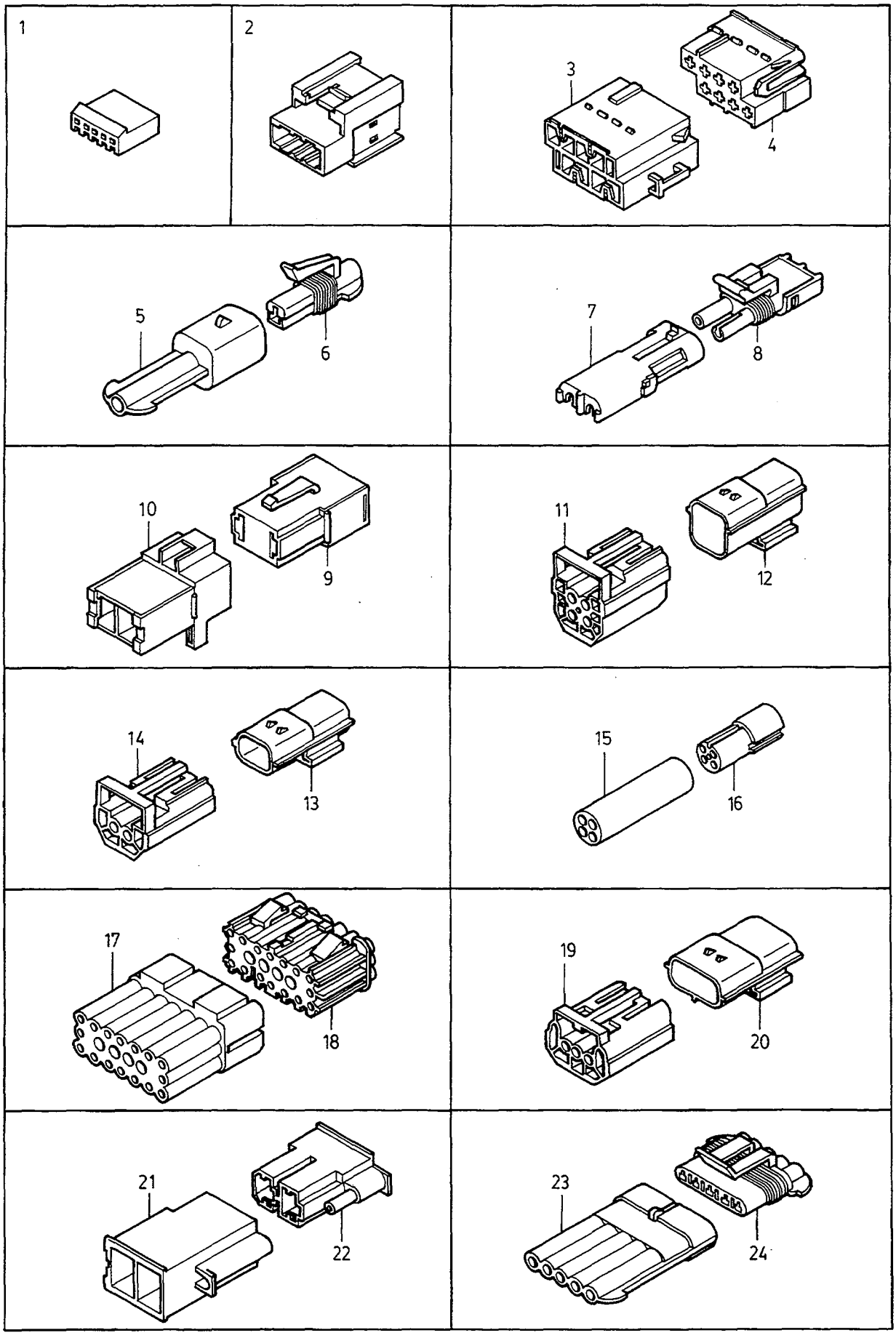
1
2
3
4
5
6
7
8
10
9
11
12
14
13
15
16
17
18
19
20
21
22
23
24

A
B
C
D
E

CONTACTS
AND CABLE TERMINALS

KONTAKTDON
OCH LEDNINGSSKOR

Group
Grupp
37

Page
Sida
451

Fig	Part No. Artikel nr	Quantity / Antal A	B	C	D	E	PS	Description	Benämning	Notes Anmärkning	SR
1	3921755-9	1	-	-	-	-		Connector	Förbindningsstycke		3
	3921816-9	5	-	-	-	-		Cable terminal	Ledningssko		3
2	3921307-9	1	-	-	-	-		Connector	Förbindningsstycke		3
	3921323-6	2	-	-	-	-		Cable terminal	Ledningssko		3
3	3923371-3	1	-	-	-	-		Connector	Förbindningsstycke		3
☆	3121809-2	8	-	-	-	-		Terminal	Anslutningsstift		6
4	3923372-1	1	-	-	-	-		Connector	Förbindningsstycke		3
	978257-4	8	-	-	-	-		Cable terminal	Ledningssko	(946640)	2
5	3923150-1	1	-	-	-	-		Connector	Förbindningsstycke		3
	3923155-0	1	-	-	-	-		Cable terminal	Ledningssko		3
6	3923151-9	1	-	-	-	-		Connector	Förbindningsstycke		3
	3923154-3	1	-	-	-	-		Cable terminal	Ledningssko		3
7	3122221-9	1	-	-	-	-		Connector	Förbindningsstycke		6
	3922307-8	2	-	-	-	-		Cable terminal	Ledningssko	(3122223)	3
8	3122303-5	1	-	-	-	-		Connector	Förbindningsstycke		3
	3122222-7	2	-	-	-	-		Connector	Förbindningsstycke		3
9	3923257-4	1	-	-	-	-		Connector	Förbindningsstycke		3
	3923258-2	2	-	-	-	-		Cable terminal	Ledningssko		3
10	3923260-8	1	-	-	-	-		Connector	Förbindningsstycke		3
	3122521-2	2	-	-	-	-		Cable terminal	Ledningssko		3
11	3923297-0	1	-	-	-	-		Connector	Förbindningsstycke		3
	3923307-7	4	-	-	-	-		Cable terminal	Ledningssko		3
12	3923298-8	1	-	-	-	-		Connector	Förbindningsstycke		3
	3923306-9	4	-	-	-	-		Cable terminal	Ledningssko		3
13	3921933-2	1	-	-	-	-		Connector	Förbindningsstycke		3
	3923306-9	2	-	-	-	-		Cable terminal	Ledningssko		3
14	3921930-8	1	-	-	-	-		Connector	Förbindningsstycke		3
	3923307-7	2	-	-	-	-		Cable terminal	Ledningssko		3
15	3921538-9	1	-	-	-	-		Connector	Förbindningsstycke		3
	3120591-7	4	-	-	-	-		Cable terminal	Ledningssko		3
16	3921539-7	1	-	-	-	-		Connector	Förbindningsstycke		3
	3122347-2	4	-	-	-	-		Cable terminal	Ledningssko		3
17	3122312-6	1	-	-	-	-		Connector	Förbindningsstycke		3
	965824-6	4	-	-	-	-		Cable terminal	Ledningssko		1
18	3122313-4	1	-	-	-	-		Connector	Förbindningsstycke		3
	965822-0	4	-	-	-	-		Cable terminal	Ledningssko		1
19	3923295-4	1	-	-	-	-		Connector	Förbindningsstycke		3
	3923307-7	3	-	-	-	-		Cable terminal	Ledningssko		3
20	3923296-2	1	-	-	-	-		Connector	Förbindningsstycke		3
	3923306-9	6	-	-	-	-		Cable terminal	Ledningssko		3
21	3921112-3	1	-	-	-	-		Connector	Förbindningsstycke		3
	3122521-2	2	-	-	-	-		Cable terminal	Ledningssko		3
22	3921113-1	1	-	-	-	-		Connector	Förbindningsstycke		3
	3273644-9	2	-	-	-	-		Cable terminal	Ledningssko		2
23	3923418-2	1	-	-	-	-		Connector	Förbindningsstycke		3
	3923250-9	5	-	-	-	-		Cable terminal	Ledningssko		3
24	3923419-0	1	-	-	-	-		Connector	Förbindningsstycke		3
	3923248-3	5	-	-	-	-		Cable terminal	Ledningssko		3
		-	-	-	-	-		.....	.....		

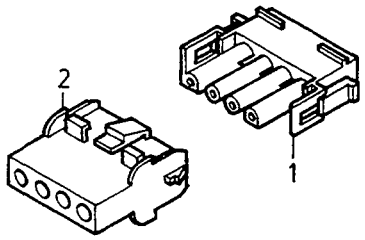
2
1

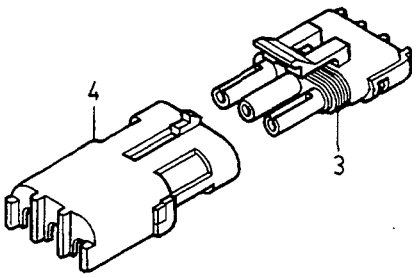
4
3

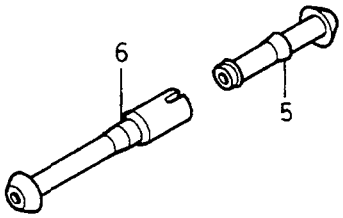
6
5

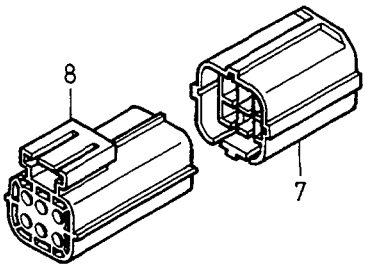
8
7

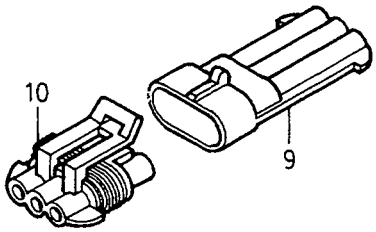
10
9

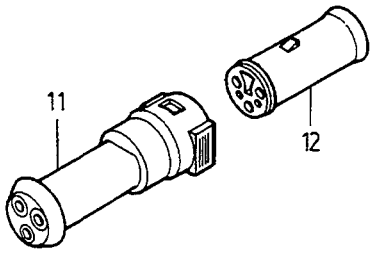
11
12

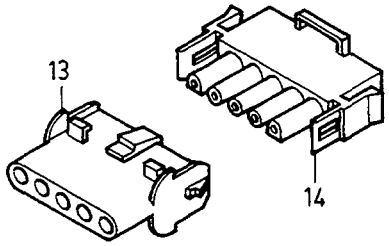
13
14

A
B
C
D
E

CONTACTS
AND CABLE TERMINALS

KONTAKTDON
OCH LEDNINGSSKOR

Group
Grupp
37

Page
Sida
453

Fig	Part No. Artikel nr	Quantity / Antal					PS	Description	Benämning	Notes Anmärkning	SR
		A	B	C	D	E					
1	3921122-2	1	-	-	-	-		Connector	Förbindningsstycke		3
	3273902-1	4	-	-	-	-		Cable terminal	Ledningssko		2
2	3921123-0	1	-	-	-	-		Connector	Förbindningsstycke		3
	3273903-9	4	-	-	-	-		Cable terminal	Ledningssko		2
3	3120628-7	1	-	-	-	-		Connector	Förbindningsstycke		3
	3122306-8	3	-	-	-	-		Cable terminal	Ledningssko		3
4	3921359-0	1	-	-	-	-		Connector	Förbindningsstycke		3
	3922307-8	3	-	-	-	-		Cable terminal	Ledningssko	(3122223)	3
5	3921262-6	1	-	-	-	-		Connector	Förbindningsstycke		3
	3122347-2	1	-	-	-	-		Cable terminal	Ledningssko		3
6	3921263-4	1	-	-	-	-		Connector	Förbindningsstycke		3
	3120591-7	1	-	-	-	-		Cable terminal	Ledningssko		3
7	3923299-6	1	-	-	-	-		Connector	Förbindningsstycke		3
	3923307-7	6	-	-	-	-		Cable terminal	Ledningssko		3
8	3923300-2	1	-	-	-	-		Connector	Förbindningsstycke		3
	3923306-9	6	-	-	-	-		Cable terminal	Ledningssko		3
9	3923368-9	1	-	-	-	-		Connector	Förbindningsstycke		3
	3923250-9	3	-	-	-	-		Cable terminal	Ledningssko		3
10	3923369-7	1	-	-	-	-		Connector	Förbindningsstycke		3
	3923248-3	3	-	-	-	-		Cable terminal	Ledningssko		3
11	3122355-5	1	-	-	-	-		Connector	Anslutning		3
	3120591-7	3	-	-	-	-		Cable terminal	Ledningssko		3
12	3922353-2	1	-	-	-	-		Connector	Anslutning		3
	3122347-2	3	-	-	-	-		Cable terminal	Ledningssko		3
13	3122181-5	1	-	-	-	-		Connector	Förbindningsstycke		3
	3273903-9	5	-	-	-	-		Cable terminal	Ledningssko		2
14	3122182-3	1	-	-	-	-		Connector	Anslutning		3
	3273902-1	5	-	-	-	-		Cable terminal	Ledningssko		2

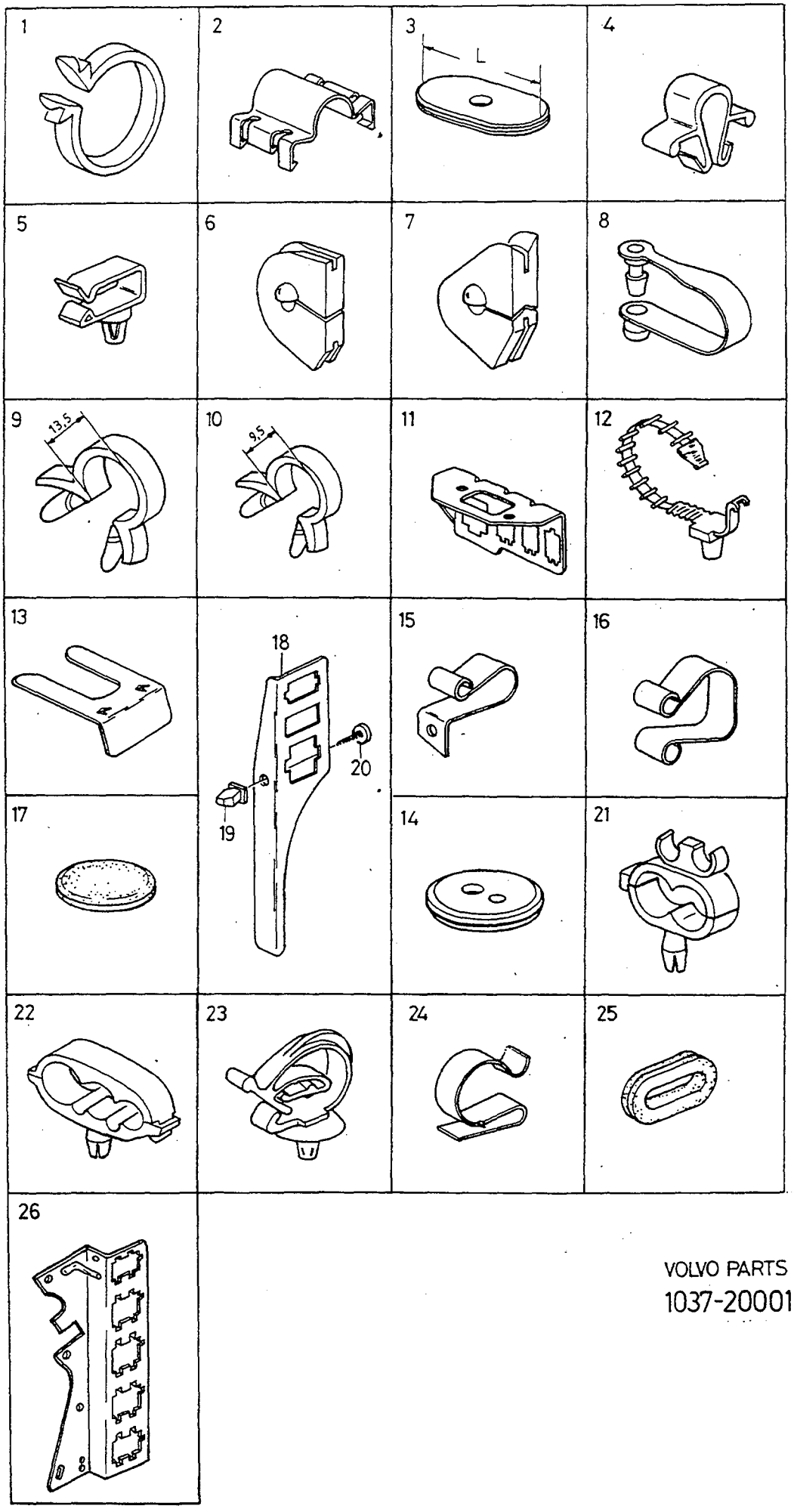

VOLVO PARTS
1037-20001

RUBBER BUSHINGS AND CLAMP — GUMMIBUSSNINGAR OCH KLAMMER

Group / Grupp 37

Page / Sida 455

Fig	Part No. / Artikel nr	Quantity / Antal A	B	C	D	E	PS	Description	Benämning	Notes / Anmärkning	SR
1	3122545-1	6	-	-	-	-		Clip	Clips		3
2	3122546-9	1	-	-	-	-		Clip	Clips		3
3	3413578-0	1	-	-	-	-		Rubber cap	Gummihatt	LG 31 mm	3
	3417294-0	1	-	-	-	-		Rubber cap	Gummihatt	LG 34 mm	3
4	3122529-5	5	-	-	-	-		Clip	Clips		3
5	3120550-3	1	-	-	-	-		Clip	Clips		2
6	3417604-0	1	-	-	-	-		Rubber cap	Gummihatt		3
7	3417605-7	1	-	-	-	-		Rubber cap	Gummihatt		3
8	3122492-6	2	-	-	-	-		Clip	Clips	LG 110 mm	2
	3121298-8	2	-	-	-	-		Clip	Clips	LG 140 mm	2
	3121116-2	2	-	-	-	-		Clip	Clips	(3122455) LG 53 mm	2
9	3120334-2	2	-	-	-	-		Clip	Clips		2
10	3120332-6	2	-	-	-	-		Clip	Clips		2
11	3416733-8	1	-	-	-	-		Bracket	Konsol		2
12	3122486-8	1	-	-	-	-		Clip	Clips		2
13	3416245-3	2	-	-	-	-		Clip	Clips		2
14	3120446-4	1	-	-	-	-		Rubber cap	Gummihatt		4
15	3416802-1	1	-	-	-	-		Bracket	Konsol		3
16	3416803-9	1	-	-	-	-		Bracket	Konsol		3
17	3121229-3	1	-	-	-	-		Rubber bushing	Gummibussning		3
18	3416931-8	1	-	-	-	-		Bracket	Konsol	20.7X25	3
	3416932	1	-	-	-	-	OP	Bracket	Konsol	14.35X25	3
19	3121025-5	4	-	-	-	-		Nut	Mutter	(3286028)	3
20	3120267-4	4	-	-	-	-		Screw	Skruv		2
21	3120592-5	1	-	-	-	-		Clip	Clips		3
22	3121341-6	1	-	-	-	-		Clip	Clips		3
23	3121143-6	1	-	-	-	-		Clip	Clips		2
24	3120529-7	1	-	-	-	-		Clip	Clips		2
25	3121387-9	1	-	-	-	-		Rubber cap	Gummihatt		2
26	3474181-9	1	-	-	-	-		Bracket	Konsol		4

		2 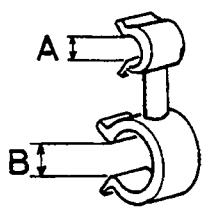 	1 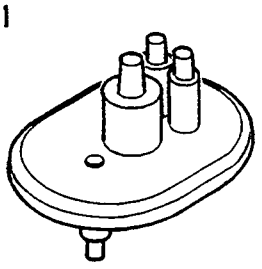

A		RUBBER BUSHINGS AND CLAMP GUMMIBUSSNINGAR OCH KLAMMER	Group Grupp 37
B			
C			Page Sida 457
D			
E			

Fig	Part No. Artikel nr	Quantity / Antal					P S	Description	Benämning	Notes Anmärkning	S R
		A	B	C	D	E					
1	3921801-1	1	-	-	-	-		Plug	Propp		4
2	3416235-4	X	-	-	-	-		Clamp	Klämma	A = 6mm, B = 22mm	2
	3121120-4	X	-	-	-	-		Clamp	Klämma	A = 6mm, B = 14mm	2
	3121272-3	X	-	-	-	-		Clamp	Klämma	A = 7mm, B = 14mm	2
	3121487-7	X	-	-	-	-		Clamp	Klämma	A = 7mm, B = 10mm	3
	3121849-8	X	-	-	-	-		Clamp	Klämma	A = 12mm, B = 22mm	3
	3923524-7	X	-	-	-	-		Clamp	Klämma	A = 13mm, B = 15mm	2
	3121160-0	X	-	-	-	-		Clamp	Klämma	A = 19mm, B = 19mm	3

1 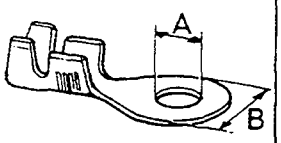	2 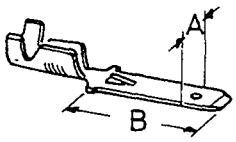	3 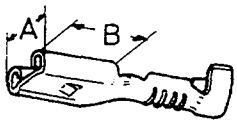	4 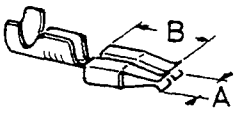
5	6	7	8 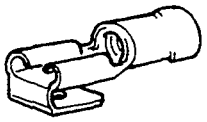
9 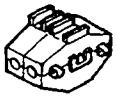	10	11 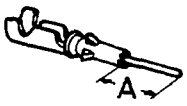	12 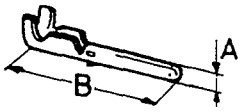
13 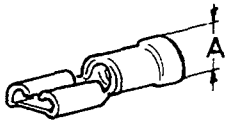	14 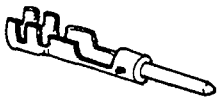	15 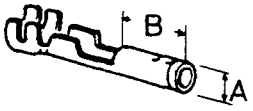	20 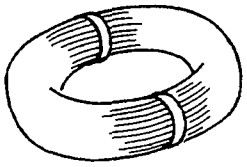
17 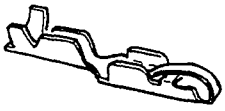	16 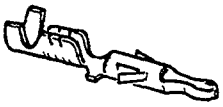	18	19

VOLVO PARTS
1037 19403

A
B
C
D
E

WIRING CABLE TERMINAL — LEDNING LEDNINGSSKO

Group / Grupp 37

Page / Sida 459

Fig	Part No. / Artikel nr	Quantity / Antal A	B	C	D	E	PS	Description	Benämning	Notes / Anmärkning	SR
1	3122463-7	X	-	-	-	-		Cable terminal	Ledningssko	A=6,5 B=11,9	3
	3120217-9	X	-	-	-	-		Cable terminal	Ledningssko	A=5,3 B=11,9	3
	956929-4	X	-	-	-	-		Cable terminal	Ledningssko	A=5,2 B= 8,7	2
	956934-4	X	-	-	-	-		Cable terminal	Ledningssko	(956948) A=6,6 B=11,9	1
	956947	X	-	-	-	-	OP	Cable terminal	Ledningssko	A=5,3 B= 9,0	3
	956928-6	X	-	-	-	-		Cable terminal	Ledningssko	(956945) A=4,3 B=8,7	2
	3120188-2	X	-	-	-	-		Cable terminal	Ledningssko	A=8,3 B=13,9	3
	956930-2	X	-	-	-	-		Cable terminal	Ledningssko	A=6,4 B= 8,7	2
2	948189-6	X	-	-	-	-		Cable terminal	Ledningssko	A=3,7 B= 6,3	2
	3200866-6	X	-	-	-	-		Terminal	Terminal	(3200867)	6
☆	949206-7	X	-	-	-	-		Cable terminal	Ledningssko	(949401) A=7.44 B=7.75	1
	946198	X	-	-	-	-	OP	Cable terminal	Ledningssko	A=10,9 B=12,5	3
	949404-8	X	-	-	-	-		Cable terminal	Ledningssko	A=5,6 B= 6,3	1
3	943799-7	X	-	-	-	-		Cable terminal	Ledningssko	A=6,3 B= 8,0	1
	949490-7	X	-	-	-	-		Cable terminal	Ledningssko	(3122212) A=6,35 B=15,75	1
	949490-7	X	-	-	-	-		Cable terminal	Ledningssko	(3122271) A=6,3 B=14	1
	3122521-2	X	-	-	-	-		Cable terminal	Ledningssko	A=9,53 B=22,73	3
4	978257-4	X	-	-	-	-		Cable terminal	Ledningssko	(946640) A=2,7 B=10,0	2
	979001-5	X	-	-	-	-		Cable terminal	Ledningssko	(947588) A=5,0 B=11,0	2
5	949002-0	X	-	-	-	-		Cable terminal	Ledningssko	A=4,0	1
☆	948293-6	X	-	-	-	-		Cable terminal	Ledningssko	(965822) A=5.0	1
6	3122420-7	X	-	-	-	-		Cable terminal	Ledningssko		3
7	942888-9	X	-	-	-	-		Tab	Flatstift		2
8	941730-4	X	-	-	-	-		Cable terminal	Ledningssko		1
9	944306-0	X	-	-	-	-		Splice	Skarvhylsa	(3273046)	2
10	948289-4	X	-	-	-	-		Cable terminal	Ledningssko	A=2,5 B=20,0	2
	946038-7	X	-	-	-	-		Cable terminal	Ledningssko	(945082) A=2,5 B=20,3	1
	3122349-8	X	-	-	-	-		Cable terminal	Ledningssko	A=2,4-3,7 B=20,3	3
	965822-0	X	-	-	-	-		Cable terminal	Ledningssko	A=2,5-4,5 B=20,0	1
	946038-7	X	-	-	-	-		Cable terminal	Ledningssko	(3272438) A=2,8-3,8 B=18,4	1
	3273903-9	X	-	-	-	-		Cable terminal	Ledningssko	(3273901) A=3,3 B=19,3	2
11	3120591-7	X	-	-	-	-		Cable terminal	Ledningssko	(3120590) A=12,1	3
12	946041-1	X	-	-	-	-		Cable terminal	Ledningssko	(944222) A=2,5-3,8 B=20,9	1
	965825-3	X	-	-	-	-		Cable terminal	Ledningssko	A=3,6 B=25,3	1
	3273902-1	X	-	-	-	-		Cable terminal	Ledningssko	(3200869) A=2,5 B=20,1	2
	946040-3	X	-	-	-	-		Cable terminal	Ledningssko	A=2,1 B=20,9	1
	3273902-1	X	-	-	-	-		Cable terminal	Ledningssko	(3200920) A=3,3 B=20,1	2
	948291-0	X	-	-	-	-		Cable terminal	Ledningssko	(3200502) A=3.5 B=20.6	1
13	940341-1	X	-	-	-	-		Cable terminal	Ledningssko	A=5	2
	958201-6	X	-	-	-	-		Cable terminal	Ledningssko	A=6,5	1
14	3122301-9	X	-	-	-	-		Cable terminal	Ledningssko		3
15	3122134-4	X	-	-	-	-		Cable terminal	Ledningssko		3
16	3122222-7	X	-	-	-	-		Connector	Förbindningsstycke		3
17	3121319-2	X	-	-	-	-		Cable terminal	Ledningssko		3
18	3273902-1	X	-	-	-	-		Cable terminal	Ledningssko	(3200869)	2
19	965824-6	X	-	-	-	-		Cable terminal	Ledningssko	(3272028)	1
20		-	-	-	-	-		Cable	Ledning		
	970554-2	X	-	-	-	-		• Electric cable	• Elledning	(954430) 0,75mm	2
	970556-7	X	-	-	-	-		• Electric cable	• Elledning	(954432) 0,75 mm	2
	970587-2	X	-	-	-	-		• Electric cable	• Elledning	(954435) 1.0 mm	2
	970589-8	X	-	-	-	-		• Electric cable	• Elledning	(954437) 1,0 mm	2
	970592-2	X	-	-	-	-		• Electric cable	• Elledning	(954439) 1,0 mm	2
	970593-0	X	-	-	-	-		• Electric cable	• Elledning	(954440) 1,0 mm	2
	970596-3	X	-	-	-	-		• Electric cable	• Elledning	(954442) 1,0 mm	2
	970624-3	X	-	-	-	-		• Electric cable	• Elledning	(954443) 1,5 mm	2
	970625-0	X	-	-	-	-		• Electric cable	• Elledning	(954444) 1,5 mm	2
	970626-8	X	-	-	-	-		• Electric cable	• Elledning	(954445) 1,5 mm	2
☆	970628-4	X	-	-	-	-		• Electric cable	• Elledning	(954446) 1.5 mm	2
	970629-2	X	-	-	-	-		• Electric cable	• Elledning	(954447) 1,5 mm	2

1 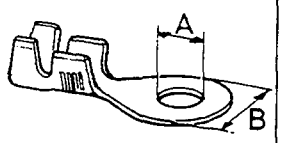	2 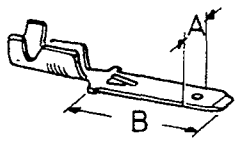	3 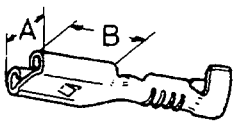	4 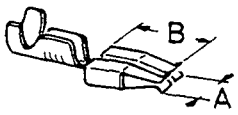
5	6	7	8 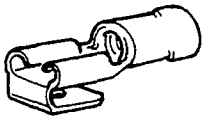
9 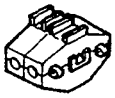	10	11 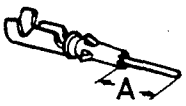	12 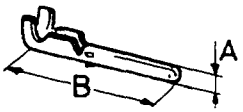
13 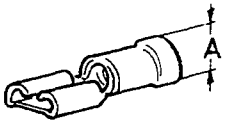	14 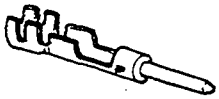	15 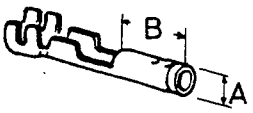	20 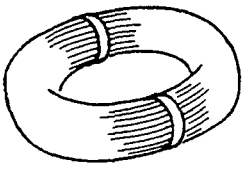
17 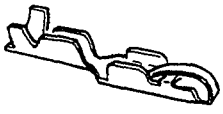	16 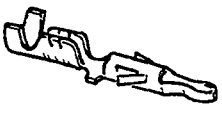	18	19

VOLVO PARTS
1037 19403

A B C D E		WIRING CABLE TERMINAL LEDNING LEDNINGSSKO	Group Grupp 37 Page Sida 461

Fig	Part No. Artikel nr	Quantity / Antal A	B	C	D	E	P S	Description	Benämning	Notes Anmärkning	S R
	970630-0	X	-	-	-	-		• Electric cable	• Elledning	(954448) 1,5 mm	2
	970633-4	X	-	-	-	-		• Electric cable	• Elledning	(954450) 1,5 mm	2
	970663-1	X	-	-	-	-		• Electric cable	• Elledning	(954453) 2,5 mm	2
	970665-6	X	-	-	-	-		• Electric cable	• Elledning	(954454) 2,5 mm	2
	970700-1	X	-	-	-	-		• Electric cable	• Elledning	(954461) 4,0 mm	2
	970711-8	X	-	-	-	-		• Electric cable	• Elledning	(954469) 6,0 mm	2

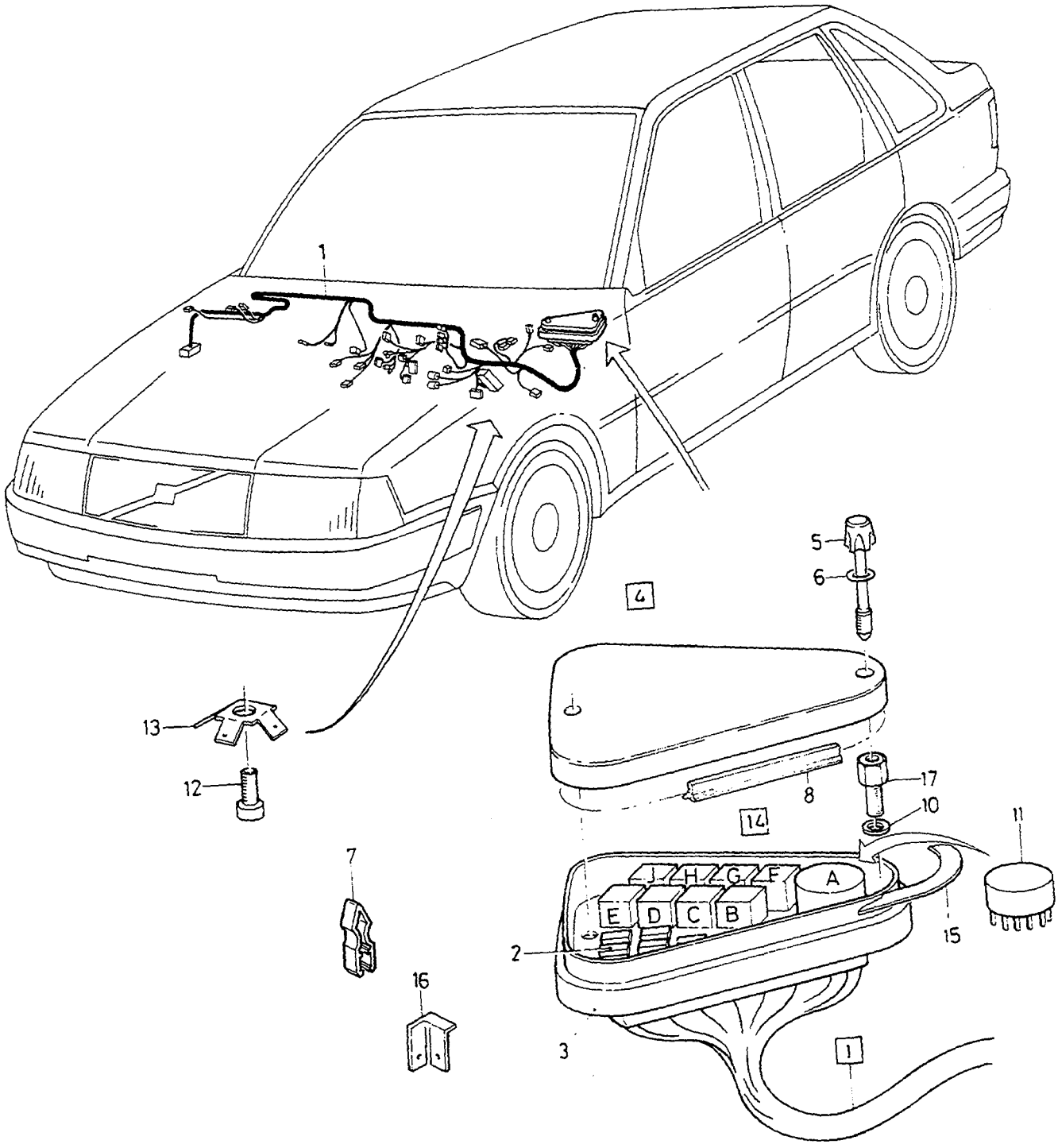
1
4
5
6
13
12
8
14
17
10
11
7
H
G
F
A
E
D
C
B
2
15
16
3
1

A
B
C
D
E

FUSEBOX
ELECTRIC CONTROL UNIT

SÄKRINGSDOSA
EL.STYRENHET

-1991

Group
Grupp
37

Page
Sida
463

Fig	Part No. Artikel nr	Quantity / Antal A	B	C	D	E	PS	Description	Benämning	Notes Anmärkning	SR
1		-	-	-	-	-		Cable harness Dashboard	Ledningsmatta Instrumentbräda	SEE 37-423	
2	969115-5	X	-	-	-	-		• Blade fuse	• Bladsäkring	3A	1
	969160-1	X	-	-	-	-		• Blade fuse	• Bladsäkring	5A	1
	969197-3	X	-	-	-	-		• Blade fuse 7.5a brown	• Bladsäkring 7.5a brun	7.5A	1
	969161-9	X	-	-	-	-		• Blade fuse	• Bladsäkring	10A	1
	969162-7	X	-	-	-	-		• Blade fuse	• Bladsäkring	15A	1
	968547-0	X	-	-	-	-		• Blade fuse	• Bladsäkring	20A	1
	969164-3	X	-	-	-	-		• Blade fuse	• Bladsäkring	30A	1
3	3445380-3	1	-	-	-	-		• El.distrib.centre	• El.fördeln.centrum		4
4	3445381-1	1	-	-	-	-		Cover, assembly	Kåpasammanstälning	CH -205699	2
	3344780-6	1	-	-	-	-		Cover, assembly	Kåpasammanstälning	CH 205700-	2
5	3121657-5	2	-	-	-	-		• Screw	• Skruv		3
6	925052-3	2	-	-	-	-		• Rubber ring	• Gummiring		2
7	3416084-6	1	-	-	-	-		• Drawer	• Dragare		3
8	3344163-5	1	-	-	-	-		• Seal	• Tätning		3
9		-	-	-	-	-		• Cover	• Kåpa		
10	942605-7	2	-	-	-	-		Toothed washer	Tandbricka		2
11	3447204-3	1	-	-	-	-		Adapter	Adapter		2
12	3120695-6	1	-	-	-	-		Screw	Skruv		2
13	3923203-8	1	-	-	-	-		Tab	Vikklamma	(3201829)	2
14	3416796-5	1	-	-	-	-		Failure sensor	Glödtrådvakt		2
								"A"	"A"		
	3296801-8	1	-	-	-	-		Relay	Relä	CH -630129	2
								"B" +15	"B" +15		
	3472210-8	1	-	-	-	-		Relay	Relä	CH 630130-	2
	3268775-8	1	-	-	-	-		Relay	Relä	K,KP,KD,KPD	1
								"B" ignition system	"B" tändsystem		
	3296801-8	1	-	-	-	-		Relay	Relä	CH -630129	2
								"C" foglamp	"C" dimljus		
	3472210-8	1	-	-	-	-		Relay	Relä	CH 630130-	2
	3296801-8	1	-	-	-	-		Relay	Relä	CH -630129	2
								"D" +75	"D" +75		
	3472210-8	1	-	-	-	-		Relay	Relä	CH 630130-	2
	3458602-4	1	-	-	-	-		Relay	Relä	(3431819)	2
								"E"	"E"		
	3414899-9	1	-	-	-	-		Relay	Relä		2
								"F" wiper/washer	"F" torkare/spolare		
	3296801-8	1	-	-	-	-		Relay	Relä	CH -630129	2
								"G" headlamp	"G" strålkastare		
	3472210-8	1	-	-	-	-		Relay	Relä	CH 630130-	2
	3448548-2	1	-	-	-	-		Relay	Relä		2
								"H" wiper/washer	"H" torkare/spolare		
	3416891-4	1	-	-	-	-		Relay	Relä	(N)	2
								"H" foglamp	"H" dimljus		
	3458601-6	1	-	-	-	-		Relay	Relä	(3411683)	2
								"J" interior light	"J" innerbelysning		
☆ 15	3345640-1	1	-	-	-	-		Seal	Tätning	(3433958) L.H.D	3
☆	3345640-1	1	-	-	-	-		Seal	Tätning	(3435874) R.H.D	3
16	3296800-0	1	-	-	-	-		Contact	Kontakt		2
17	3121658-3	1	-	-	-	-		Screw	Skruv		3

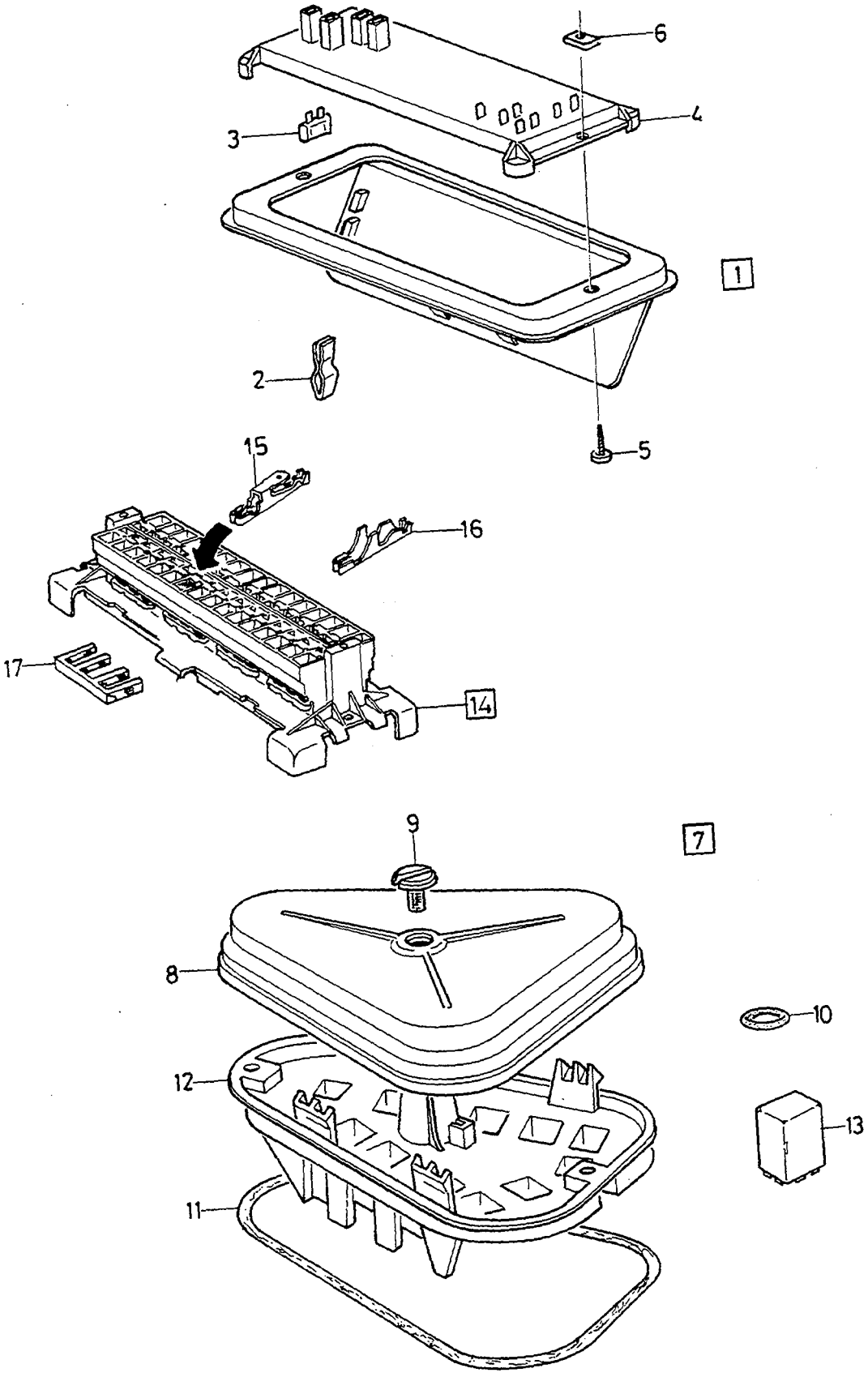

VOLVO PARTS
1037 19766

A
B
C
D
E

FUSEBOX
ELECTRIC CONTROL UNIT

SÄKRINGSDOSA
EL.STYRENHET

Group
Grupp
37

Page
Sida
465

Fig	Part No. Artikel nr	Quantity / Antal A	B	C	D	E	PS	Description	Benämning	Notes Anmärkning	SR
1	3464114-2	1	-	-	-	-		Box grey	Dosa grå	-1993	4
	3465584-5	1	-	-	-	-		Box grey	Dosa grå	CH 419000-434539	4
	3471329-7	1	-	-	-	-		Box grey	Dosa grå	(3475768) CH 434540-651623	4
☆	3474761-8	1	-	-	-	-		Box grey	Dosa grå	CH 651624-	4
	3464616-6	1	-	-	-	-		Box beige	Dosa beige		4
2	3416084-6	1	-	-	-	-		• Drawer	• Dragare		3
3	969197-3	1	-	-	-	-		• Blade fuse 7.5a brown	• Bladsäkring 7.5a brun	7.5A	1
	969162-7	1	-	-	-	-		• Blade fuse	• Bladsäkring	(966329) 15A	1
	968547-0	1	-	-	-	-		• Blade fuse	• Bladsäkring	20A	1
	969164-3	1	-	-	-	-		• Blade fuse	• Bladsäkring	30A	1
	969160-1	1	-	-	-	-		• Blade fuse	• Bladsäkring	5A	1
	967545-5	1	-	-	-	-		• Blade fuse	• Bladsäkring	10A	1
☆	966330-3	1	-	-	-	-		• Blade fuse	• Bladsäkring	(969163) 25A	1
	3467038-0	1	-	-	-	-		• Contact orange	• Kontakt orange		3
4	3467037-2	1	-	-	-	-		Fuse holder	Säkringshållare	(3461363) CH -337031	5
5	955127-6	2	-	-	-	-		Screw	Skruv		2
6	948571-5	2	-	-	-	-		Spring nut	Fjädermutter		2
7	3416845-0	1	-	-	-	-		Cover	Huv		2
8		-	-	-	-	-	NS	• Cover	• Kåpa		
9	3120328-4	1	-	-	-	-		• Screw	• Skruv		2
10	*3120329*	1	-	-	-	-	OP	• Seal	• Tätning		2
☆ 11	3345640-1	1	-	-	-	-		Seal	Tätning	(3433958) L.H.D	3
☆	3345640-1	1	-	-	-	-		Seal	Tätning	(3435874) R.H.D	3
12	3473211-5	1	-	-	-	-		Relay plate	Reläplatta	(3121495)	3
13		-	-	-	-	-		Relay	Relä		
	3296801-8	1	-	-	-	-		Relay headlamp "A"	Relä strålkastare "A"	CH -630129	2
	3472210-8	1	-	-	-	-		Relay	Relä	CH 630130-	2
	3296801-8	1	-	-	-	-		Relay "B" +75	Relä "B" +75	CH -630129	2
	3472210-8	1	-	-	-	-		Relay	Relä	CH 630130-	2
	3268775-8	1	-	-	-	-		Relay "C" +15	Relä "C" +15	-1993	1
	3296801-8	1	-	-	-	-		Relay +15	Relä +15	CH 419000-630129	2
	3472210-8	1	-	-	-	-		Relay	Relä	CH 630130-	2
	3296801-8	1	-	-	-	-		Relay awter pump "D"	Relä vattenpump "D"	-1993	2
	3268775-8	1	-	-	-	-		Relay awter pump "E"	Relä vattenpump "E"	1994-	1
	3296800-0	1	-	-	-	-		Contact	Kontakt		2
	3416891-4	1	-	-	-	-		Relay front fog light	Relä främre dimljus	-1993	2
	3268775-8	1	-	-	-	-		Relay rear fog light	Relä bakre dimljus	1994-	1
	3448548-2	1	-	-	-	-		Relay wiper/washer "F"	Relä torkare/spolare "F"		2
	3458602-4	1	-	-	-	-		Relay headlamp	Relä strålkastare		2
	3296801-8	1	-	-	-	-		Relay cooling fan "G"	Relä kylfläkt "G"	D19T. CH -630129	2
	3472210-8	1	-	-	-	-		Relay	Relä	CH 630130-	2
	3296801-8	1	-	-	-	-		Relay rear fog light "H"	Relä bakre dimljus "H"	CH -630129	2
	3472210-8	1	-	-	-	-		Relay	Relä	CH 630130-	2
	3458601-6	1	-	-	-	-		Relay interior light	Relä innerbelysning	-1994	2
	3268775-8	1	-	-	-	-		Relay "J"	Relä "J"	A.C, D19T. 1995-	1
	3414899-9	1	-	-	-	-		Relay wiper/washer "K"	Relä torkare/spolare "K"		2
	3296801-8	1	-	-	-	-		Relay "L" +75	Relä "L" +75	CH -630129	2

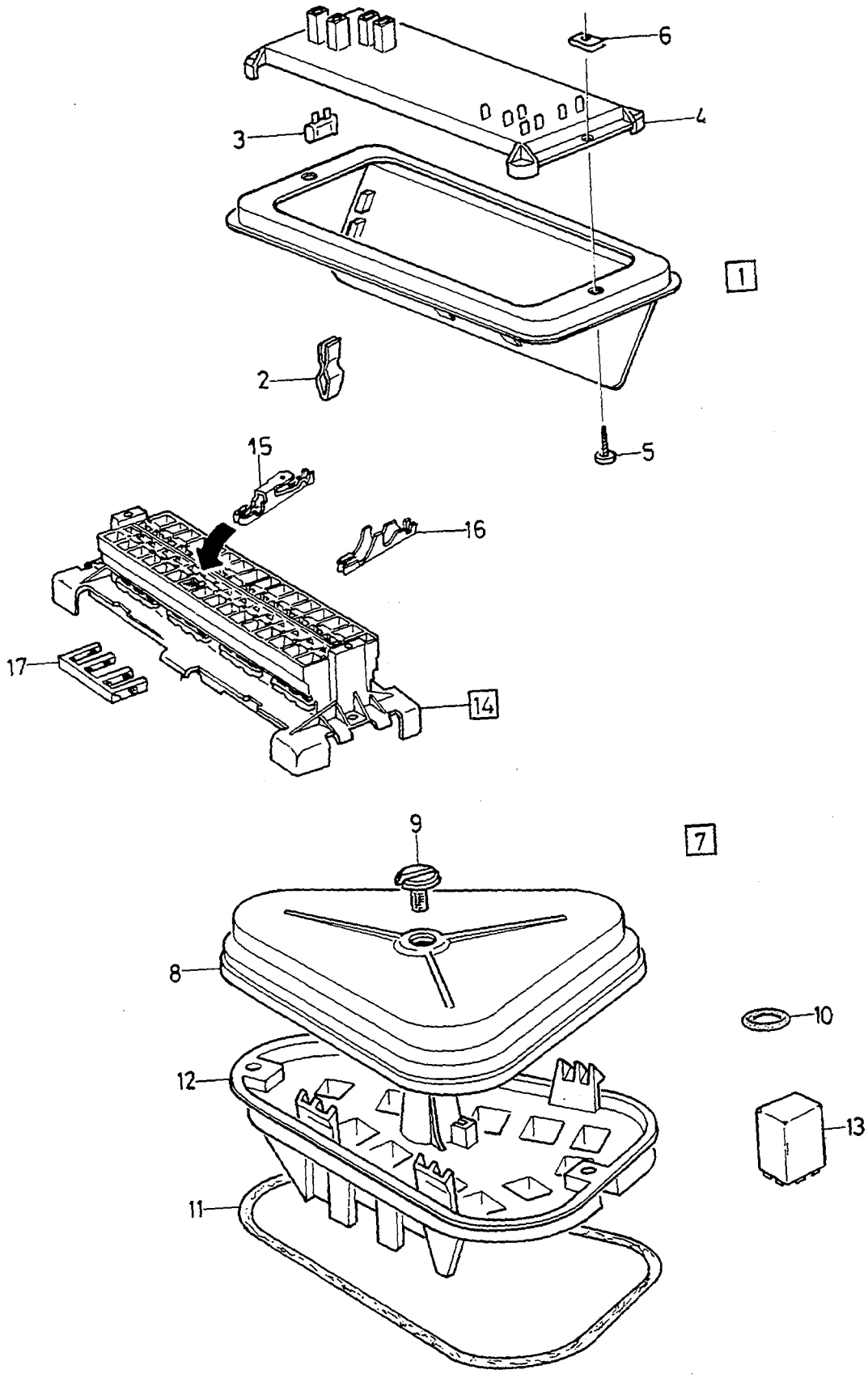

VOLVO PARTS
1037 19766

A		FUSEBOX	SÄKRINGSDOSA	Group Grupp 37
B		ELECTRIC CONTROL UNIT	EL.STYRENHET	
C				Page Sida 467
D				
E				

Fig	Part No. Artikel nr	Quantity / Antal A	B	C	D	E	PS	Description	Benämning	Notes Anmärkning	SR
	3472210-8	1	-	-	-	-		Relay	Relä	CH 630130-	2
	3448129-1	1	-	-	-	-		Failure sensor	Glödtrådvakt	-1993	2
	3413426-2	1	-	-	-	-		Buzzer	Summer	CH -660989	2
☆	3474973-9	1	-	-	-	-		Buzzer	Summer	CH 660990-	2
	3448130-9	1	-	-	-	-		Failure sensor	Glödtrådvakt	(3464112) -1994	2
14	3467037-2	1	-	-	-	-		Fuse holder	Säkringshållare	CH 337032-	5
15	3923218-6	X	-	-	-	-		• Cable terminal	• Ledningssko	4-6mm	3
	3923219-4	X	-	-	-	-		• Cable terminal	• Ledningssko	1.5-25mm	3
16	3923221-0	X	-	-	-	-		• Cable terminal	• Ledningssko	4-6mm	3
	3923222-8	X	-	-	-	-		• Cable terminal	• Ledningssko	1.5-25mm	3
17		-	-	-	-	-	NS	• Clip	• Clips		

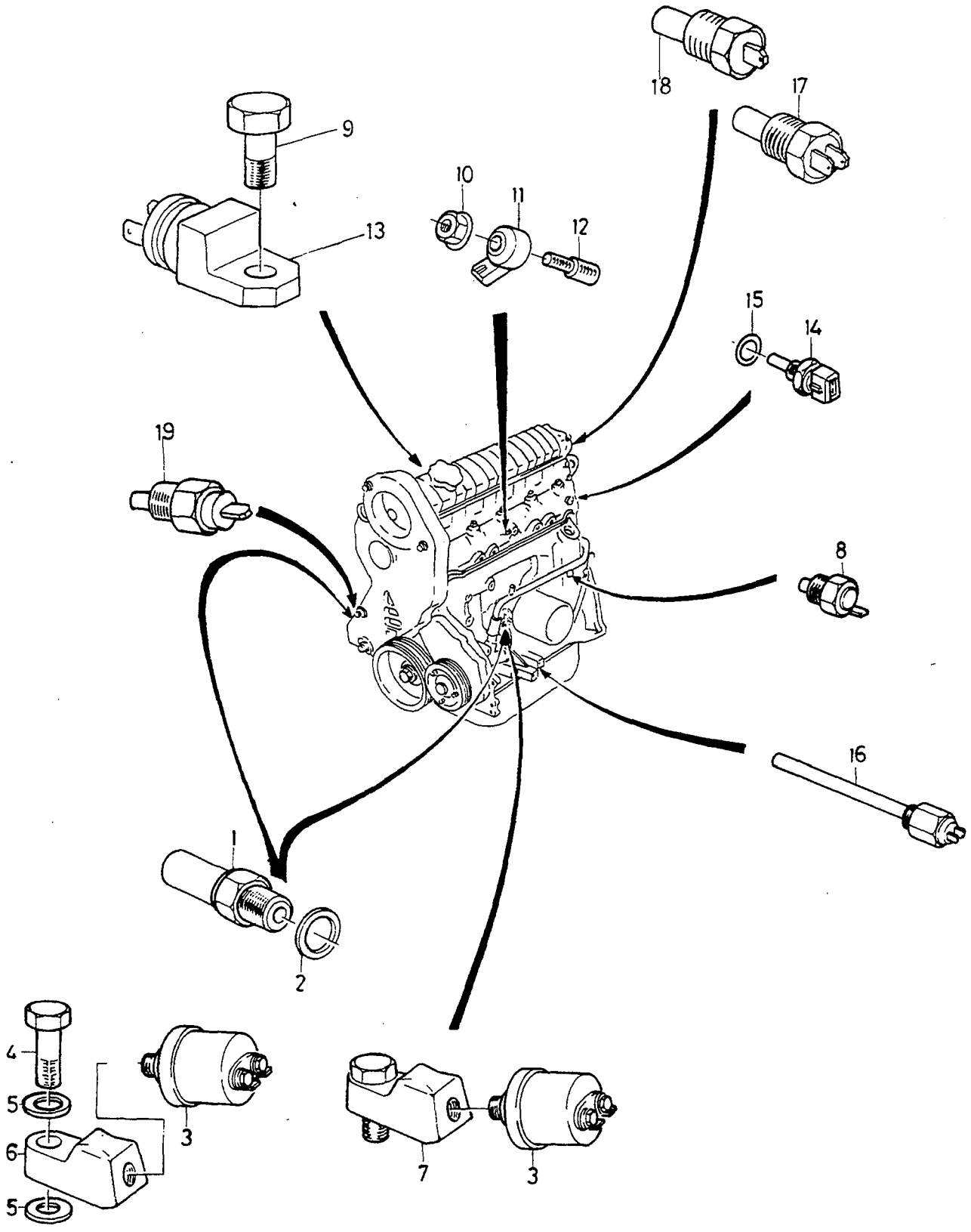
18
17
9
10
11
12
13
15
14
19
8
16
1
2
4
5
6
5
3
7
3

A
B
C
D
E

SENDER
MOTOR AND RELATED PARTS

GIVARE
MOTOR OCH RELATERADE DELAR

Fig	Part No. Artikel nr	Quantity / Antal					PS	Description	Benämning	Notes Anmärkning	SR
		A	B	C	D	E					
1	3343427-5	1	-	-	-	-		Oil pressure sensor	Oljetrycksgivare	M14	2
	3343237-8	1	-	-	-	-		Oil pressure sensor	Oljetrycksgivare	M18	2
2	3343724-5	1	-	-	-	-		Gasket	Packning	M14	2
	3343859-9	1	-	-	-	-		Gasket	Packning	(3102768) M18	1
3	3417000-1	1	-	-	-	-		Oil pressure sensor	Oljetrycksgivare	CH -012931	2
	3344174-2	1	-	-	-	-		Oil pressure sensor	Oljetrycksgivare	CH 012932-	2
4	3121132-9	1	-	-	-	-		Nipple	Nippel	M18	3
5	3120908-3	1	-	-	-	-		Seal	Tätning		3
6	3434892-0	1	-	-	-	-		Adapter	Adapter	M18	3
7	3417001-9	1	-	-	-	-		Adapter	Adapter	M14	2
8	3435172-6	1	-	-	-	-		Switch	Strömställare	B18 TURBO. CH -002182	3
	3448879-1	1	-	-	-	-		Switch	Strömställare	B18 TURBO. CH 002183-	3
	3345365-5	1	-	-	-	-		Temperature sensor	Temperaturgivare	D19T. -1994	3
	3345511-4	1	-	-	-	-		Sensor	Givare	D19T. 1995-	3
9	948356-1	1	-	-	-	-		Flange screw	Flänsskruv		2
10	945408-3	1	-	-	-	-		Flange nut	Flänsmutter		2
11	3433347-6	1	-	-	-	-		Sensor	Givare		3
12	3433122-3	1	-	-	-	-		Nipple	Nippel		3
13	3435273-2	1	-	-	-	-		Sensor	Givare	CARB	2
	3449523-4	1	-	-	-	-		Sensor	Givare	B18 TURBO	2
14	3447882-6	1	-	-	-	-		Temperature sensor	Temperaturgivare	EXC B18 TURBO	2
	3344169-2	1	-	-	-	-		Temperature sensor white	Temperaturgivare vit	EXC B18 TURBO	2
	3433477-1	1	-	-	-	-		Temperature sensor	Temperaturgivare	B18 TURBO	2
15	3457305-5	1	-	-	-	-		Gasket	Packning		5
16	3467602-3	1	-	-	-	-		Sensor trip computer	Givare färddator	(3451739) B16F.B18EP,FP,TURBO	3
	3343725-2	1	-	-	-	-		Oil temperature sensor	Oljetemperaturgivare	CARB. CH -121854	2
17	3457808-8	1	-	-	-	-		Temperature sensor	Temperaturgivare	CARB	2
	3433761-8	1	-	-	-	-		Temperature sensor	Temperaturgivare	B16F.B18EP,FP,TURBO	2
18	3467590-0	1	-	-	-	-		Sensor	Givare	(3455171)	2
19	3343725-2	1	-	-	-	-		Oil temperature sensor	Oljetemperaturgivare	CARB. CH -121854	2

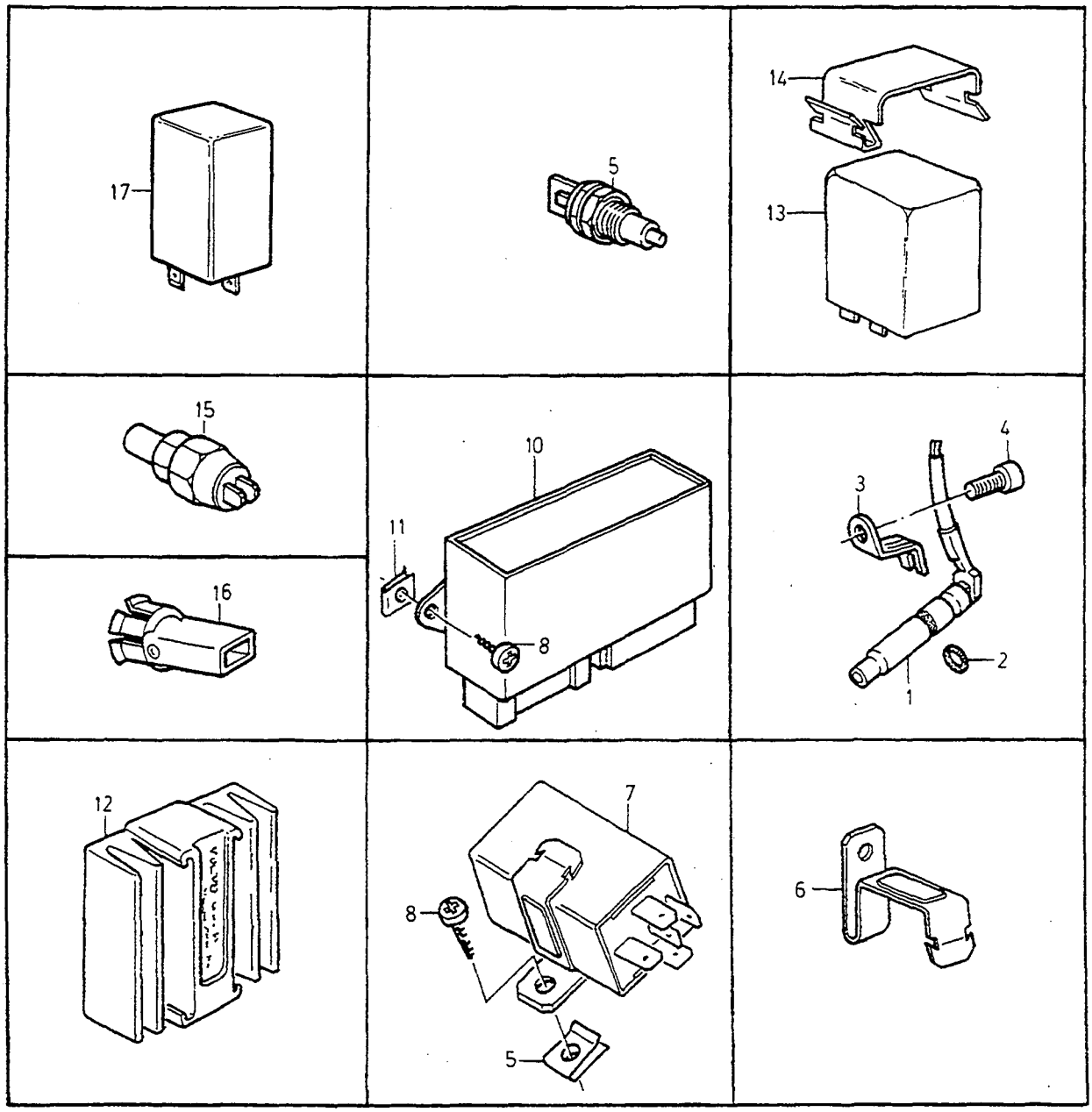

VOLVO
Genuine Parts
NL 370 20013

A
B
C
D
E

OTHER RELAYS AND SENSOR
ÖVRIGA RELÄER OCH GIVARE

Group Grupp 37
Page Sida 471

Fig	Part No. Artikel nr	Quantity / Antal A	B	C	D	E	PS	Description	Benämning	Notes Anmärkning	SR
1	3413744-8	1	-	-	-	-		Sensor speedometer	Givare hastighetsmätare	-1992	2
	3467846-6	1	-	-	-	-		Sensor speedometer	Givare hastighetsmätare	1993-	5
2	3343833-4	1	-	-	-	-		•O-ring	•O-ring		2
3	3453258-0	1	-	-	-	-		Brace	Bygel		3
4	3122533-7	1	-	-	-	-		Bolt	Bult		3
5	3416102-6	1	-	-	-	-		Reverse light contact	Backljuskontakt	EXC D19T. CH -600055	3
	3474114-0	1	-	-	-	-		Reverse light contact	Backljuskontakt	EXC D19T. CH 600056-	2
	3474114-0	1	-	-	-	-		Reverse light contact	Backljuskontakt	D19T	2
6	3923316-8	1	-	-	-	-		Clip	Clips		3
7	3458606-5	1	-	-	-	-		Relay dim/dip	Relä dip/dim		3
8	965393-2	2	-	-	-	-		Screw	Skruv		2
9	3122499-1	1	-	-	-	-		Nut	Mutter		2
10	3447203-5	1	-	-	-	-		Failure sensor	Glödtrådvakt	-1993	2
	3467765-8	1	-	-	-	-		Failure sensor	Glödtrådvakt	1994-	3
	3449062-3	1	-	-	-	-		Failure sensor	Glödtrådvakt	CHSML. -1993	2
	3467766-6	1	-	-	-	-		Failure sensor	Glödtrådvakt	CHSML. 1994-	3
11	3298093-0	2	-	-	-	-		Nut	Mutter		3
12	3458606-5	1	-	-	-	-		Relay speed warning	Relä hastighets varning		3
13	3447006-2	1	-	-	-	-		Relay injection cooler	Relä insprutningskylare	B18F	2
	3435274-0	1	-	-	-	-		Relay injection cooler	Relä insprutningskylare	B18 TURBO	2
	3434433-3	1	-	-	-	-		Relay engine	Relä motor	ABS	2
	3268775-8	1	-	-	-	-		Relay ABS rear fog light	Relä ABS bakre dimljus		1
	3296801-8	1	-	-	-	-		Relay high pressure switch	Relä högtryck omkopplare	40Ah. A.C	2
	3472210-8	1	-	-	-	-		Relay fuel pump carburettor cooling system/main relay	Relä bränslepump förgasarekylning system/huvudrelä		2
	3416493-9	1	-	-	-	-		Relay air conditionning	Relä luftkonditionering		2
	3211988-5	1	-	-	-	-		Relay dim/dip	Relä dip/dim		2
	3456040-9	1	-	-	-	-		Flasher relay	Blinkrelä		1
	3413426-2	1	-	-	-	-		Buzzer	Summer		2
	3464104-3	1	-	-	-	-		Relay	Relä	70Ah. D19T, A.C	3
	3473815-3	1	-	-	-	-		Relay	Relä	D19T, E.G.R. -1994	3
14	3286890-3	1	-	-	-	-		Clip	Clips	WI 25mm	3
	1234599-7	1	-	-	-	-		Clip	Clips	(3120028) WI 30 mm	2
15		-	-	-	-	-		Pressure switch	Tryckbrytare		
		-	-	-	-	-		High pressure	Högtryck	SEE 87•937	
		-	-	-	-	-		Low pressure -1994	Lågtryck -1994	SEE 87•937	
		-	-	-	-	-		Low pressure 1995-	Lågtryck 1995-	SEE 87•943	
16	3208409-7	1	-	-	-	-		Sensor Ambient temperature	Givare yttertemperatur		2
✕ 17	3474765-9	1	-	-	-	-		Relay fuel control unit	Relä bränslestyrenhet	1) 2) W/O DSL MARKED: 474 765	3
☆	3474765-9	1	-	-	-	-		Relay fuel pump	Relä bränslepump	1) 2) DSL. MARKED: 474 765	3
☆	3485210-3	1	-	-	-	-		Relay fuel pump	Relä bränslepump	2) 3) W/O DSL MARKED: 485 210	3
☆	3485210-3	1	-	-	-	-		Relay fuel valve	Relä bränsleventil	2) 3) DSL. MARKED: 485 210	3
	3472210-8	1	-	-	-	-		Relay horn	Relä signalhorn	2) 3) MARKED: 472 210	2

1) Mounted near heater controls. / Monterad nära värmereglaget.
2) With engine immobilizer. / Med elektronisk startspärr (immobilizer).
3) Mounted behind glove compartment. / Monterad bakom handskfacket.

INSTRUMENTATION / INSTRUMENTERING

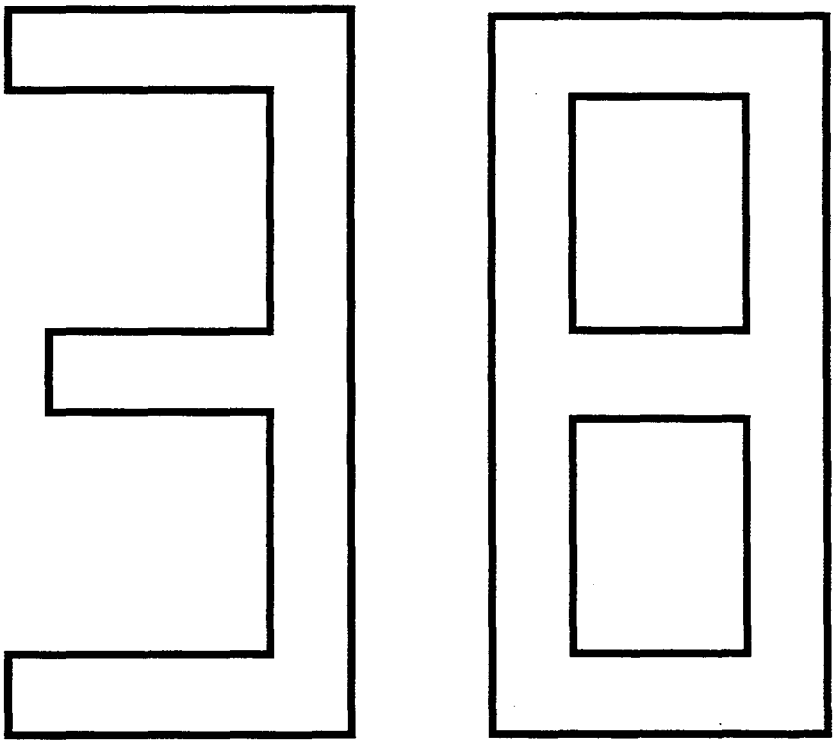

A		SUB GROUP INSTRUMENTATION	UNDERGRUPP INSTRUMENTERING	Group Grupp 38
B				
C				Page Sida 473
D				
E				

Fig	Part No. Artikel nr	Quantity / Antal					P S	Description	Benämning	Notes Anmärkning	S R
		A	B	C	D	E					
		-	-	-	-	-		Instrumentation	Instrumentering	SEE 38 • 475	
		-	-	-	-	-		Combined instrument with electric speedometer	Kombiinstrument med el.hastighetsmätare	SEE 38 • 477	
		-	-	-	-	-		Combined instrument with mech. speedometer	Kombiinstrument med mek.hastighetsmätare	SEE 38 • 479	
		-	-	-	-	-		Symbol strip	Symbolskiva	SEE 38 • 481	
		-	-	-	-	-		Fuel gauge sensor	Bränslenivågivare	SEE 38 • 483	
		-	-	-	-	-		Electrical equipment ..... ABS	Elektrisk utrustning ..... ABS	SEE 38 • 485	
		-	-	-	-	-		Accessory	Tillbehör		
		-	-	-	-	-		Instrumentation	Instrumentering	SEE 38 • 475	

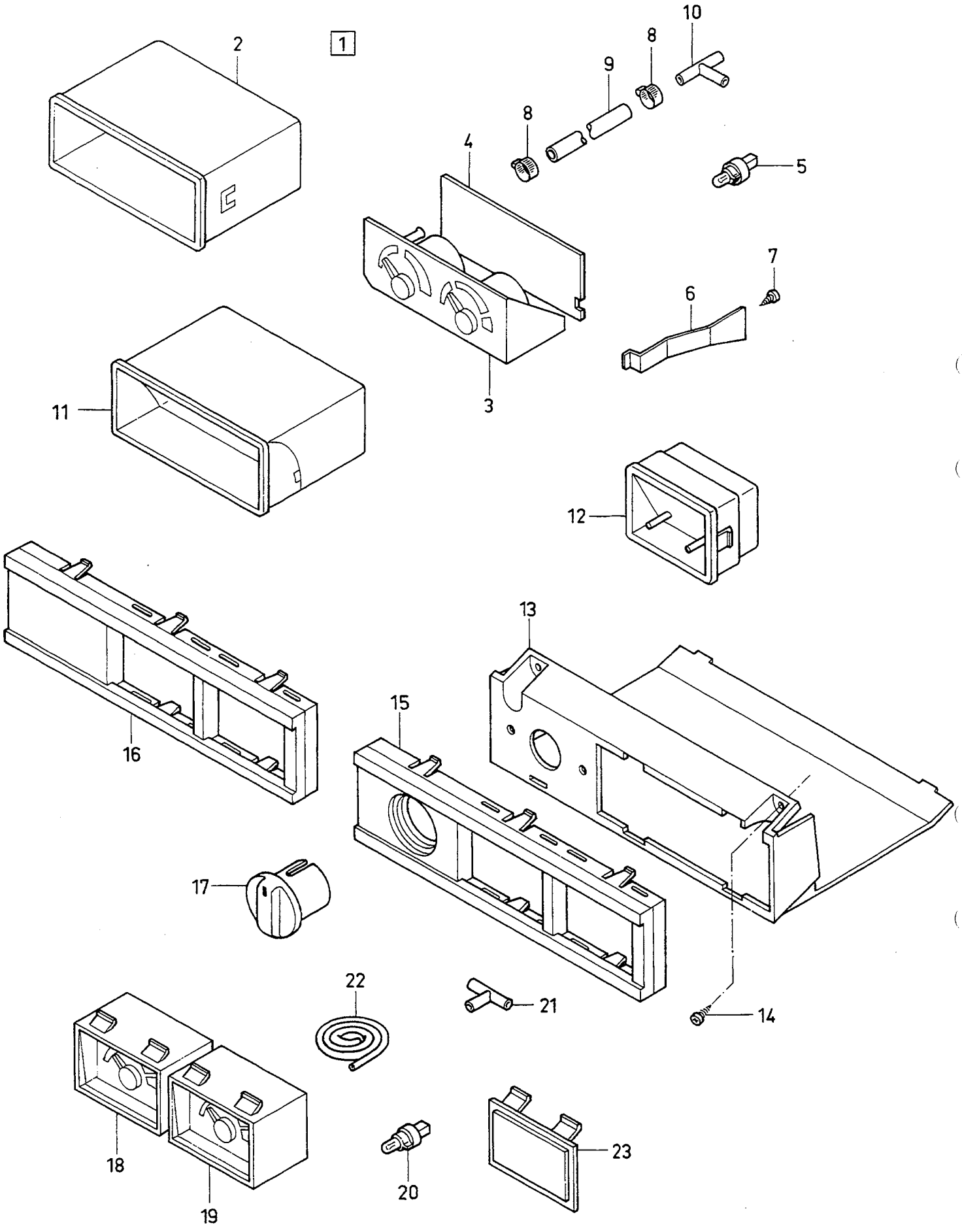

VOLVO PARTS
1038-19814

A	-1993
B	1994-
C	
D	
E	

INSTRUMENTATION — INSTRUMENTERING

Group / Grupp: 38

Page / Sida: 475

Fig	Part No. Artikel nr	Quantity / Antal A	B	C	D	E	PS	Description	Benämning	Notes Anmärkning	SR
1	*(3447031)*	1	-	-	-	-	SP	Instrument	Instrument	L.H.D. -1990 REPL 1 PCS 3460176-5.	3
	3460176-5	1	-	-	-	-		Instrument	Instrument	L.H.D. 1991	3
	(3464362)	1	-	-	-	-	SP	Instrument	Instrument	L.H.D. CH 250200-322580 REPL 1 PCS 3466967-1.	3
	3466967-1	1	-	-	-	-		Instrument	Instrument	L.H.D. CH 322581-	3
	(3431397)	1	-	-	-	-	SP	Instrument	Instrument	R.H.D. -1990 REPL 1 PCS 3460176-5.	3
	3460177-3	1	-	-	-	-		Instrument	Instrument	R.H.D. 1991 REPL 1 PCS 3460176-5.	3
	(3464363)	1	-	-	-	-	SP	Instrument	Instrument	R.H.D. CH 250200-322580 REPL 1 PCS 3466968-9.	3
	3466968-9	1	-	-	-	-		Instrument	Instrument	R.H.D. CH 322581-	3
	(3447033)	1	-	-	-	-	SP	Instrument	Instrument	L.H.D, B18 TURBO. -1990 REPL 1 PCS 3457506-8.	3
	3457506-8	1	-	-	-	-		Instrument	Instrument	L.H.D, B18 TURBO. 1991	3
	3464360-1	1	-	-	-	-		Instrument	Instrument	L.H.D, B18 TURBO. 1992-	3
	3447032-8	1	-	-	-	-		Instrument	Instrument	R.H.D, B18 TURBO. -1990 REPL 1 PCS 3457506-8.	3
	(3457507)	1	-	-	-	-	SP	Instrument	Instrument	R.H.D, B18 TURBO. 1991 REPL 1 PCS 3457506-8.	3
	3464361-9	1	-	-	-	-		Instrument	Instrument	R.H.D, B18 TURBO. 1992-	3
2	3343840-9	1	-	-	-	-		• Housing, front	• Hus, främre		3
3		-	-	-	-	-	NS	• Clock	• Klocka		
4		-	-	-	-	-	NS	• Wiring plate	• Ledningsplatta		
5	966326-1	2	-	-	-	-		• Bulb	• Glödlampa		1
6	3343839-1	2	-	-	-	-		• Spring tab	• Fjäderbleck		3
7	3270334-0	3	-	-	-	-		• Screw	• Skruv		2
8	3120437-3	2	-	-	-	-		Hose clamp	Slangklamma		3
9	*(3448512)*	1	-	-	-	-	SP	Hose	Slang	REPL 1 PCS 976733-6, 1 PCS 3296579-0.	3
10	3296579-0	1	-	-	-	-		T-pipe	T-rör		6
11		-	-	-	-	-		Storage box	Bagagerumsfack	SEE 88 • 961	
12	3466686-7	1	-	-	-	-		Clock	Klocka	(3435546)	3
	3466686-7	-	1	-	-	-		Clock	Klocka		3
13	3466927-5	-	1	-	-	-		Panel	Panel		3
14	955129-2	-	2	-	-	-		Screw	Skruv		2
15	3465781-7	-	1	-	-	-		Panel	Panel		3
16	3466929-1	-	1	-	-	-		Panel	Panel		3
17	3465782-5	-	1	-	-	-		Knob	Knopp		3
18	3462935-2	-	1	-	-	-		Instrument turbo pressure	Instrument turbotryck		3
19	3470333-0	-	1	-	-	-		Instrument Vacuum	Instrument vakuum		3
20	966326-1	-	X	-	-	-		• Bulb	• Glödlampa		1
21	3296579-0	-	2	-	-	-		T-pipe	T-rör		6
22	976733-6	-	X	-	-	-		Hose	Slang		2
23	3462936-0	-	1	-	-	-		Cover	Huv		3
								Accessory	Tillbehör		
		-	-	-	-	-					
	3470334-8	-	1	-	-	-		Vacuum gauge	Vakuummeter		6

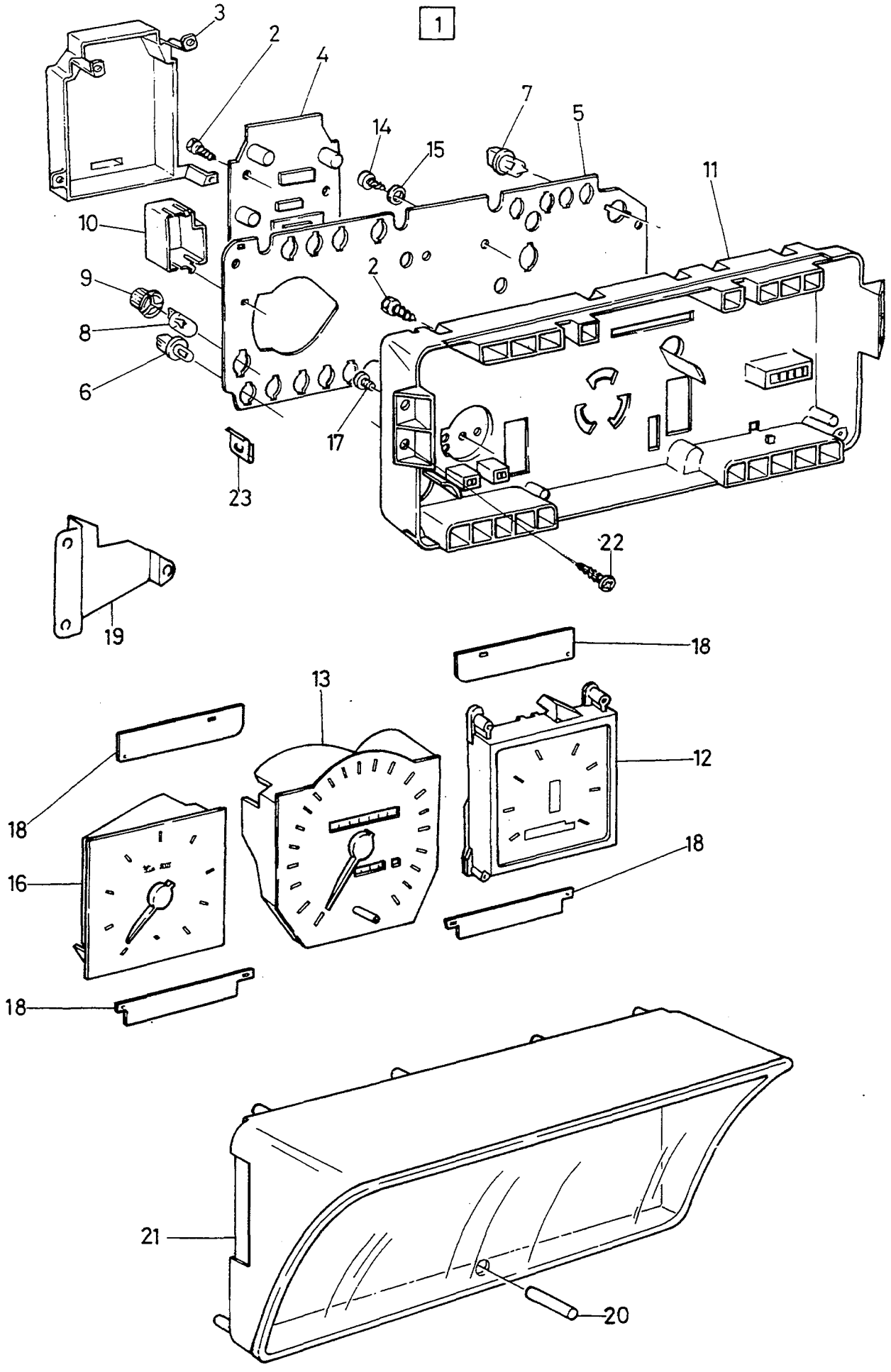
1
3
2
4
7
5
14
15
11
10
9
8
6
2
17
23
22
19
18
13
12
18
16
18
18
21
20

A
B
C
D
E

COMBINED INSTRUMENT
WITH ELECTRIC SPEEDOMETER

KOMBIINSTRUMENT
MED EL.HASTIGHETSMÄTARE

Group
Grupp
38

Page
Sida
477

Fig	Part No. Artikel nr	Quantity / Antal					PS	Description	Benämning	Notes Anmärkning	SR
		A	B	C	D	E					
1		-	-	-	-	-	NS	Combi-instrument	Kombiinstrument		
2	955122-7	21	-	-	-	-		• Screw	• Skruv		2
3	3343446-5	1	-	-	-	-		• Cover	• Huv		3
4	3344291-4	1	-	-	-	-		• Wiring plate	• Ledningsplatta	(3343447) -1990	3
	3344593-3	1	-	-	-	-		• Wiring plate	• Ledningsplatta	1991-	3
5	3343451-5	1	-	-	-	-		• Wiring plate	• Ledningsplatta	CH -12931	3
	3344087-6	1	-	-	-	-		• Wiring plate	• Ledningsplatta	CH 12932-165500	3
	3344592-5	1	-	-	-	-		• Wiring plate	• Ledningsplatta	1991-	3
	3344655-0	1	-	-	-	-		• Wiring plate	• Ledningsplatta	SRS	3
6	966326-1	18	-	-	-	-		• Bulb	• Glödlampa		1
7	3342604-0	1	-	-	-	-		• Bulb socket	• Lampfäste		3
8	942571-1	3	-	-	-	-		• Bulb	• Glödlampa		1
9	1362790-6	3	-	-	-	-		• Bulb socket	• Lamphållare		2
10	3342605-7	1	-	-	-	-		• Cover	• Huv		3
11	3343008-3	1	-	-	-	-		• Housing, rear	• Hus, bakre	CH -12931	3
	3344085-0	1	-	-	-	-		• Housing, rear	• Hus, bakre	CH 12932-	3
12	3343456-4	1	-	-	-	-		• Trip computer	• Trip computer	-1993	3
	3345159-2	1	-	-	-	-		• Trip computer	• Trip computer	1994-	3
13	3342608-1	1	-	-	-	-		• Speedometer	• Hastighetsmätare	KM. CH -12931	3
	3344080-1	1	-	-	-	-		• Speedometer	• Hastighetsmätare	KM. CH 12931-165500	3
	3344588-3	1	-	-	-	-		• Speedometer	• Hastighetsmätare	KM. 1991-1993	3
	3345155-0	1	-	-	-	-		• Speedometer	• Hastighetsmätare	KM. 1994-	3
	3344084-3	1	-	-	-	-		• Speedometer	• Hastighetsmätare	MILES. -1990	3
	3344589-1	1	-	-	-	-		• Speedometer	• Hastighetsmätare	MILES. 1991-1993	3
	3345156-8	1	-	-	-	-		• Speedometer	• Hastighetsmätare	MILES. 1994-	3
14	955114-4	4	-	-	-	-		• Screw	• Skruv		2
15		-	-	-	-	-	NS	• Washer	• Bricka		
16	3343455-6	1	-	-	-	-		• Tachometer	• Varvräknare	CH -205499	3
	3345019-8	1	-	-	-	-		• Tachometer	• Varvräknare	CH 205500-418999	3
	3345157-6	1	-	-	-	-		• Tachometer	• Varvräknare	1994-	3
17	956044-2	4	-	-	-	-		• Screw	• Skruv		2
18		-	-	-	-	-		• Symbol strip	• Symbolskiva	SEE 38 • 481	
19	3343445-7	1	-	-	-	-		• Cover	• Huv		3
20	3342615-6	1	-	-	-	-		• Reset button	• Återställningsknapp		3
21	3342614-9	1	-	-	-	-		• Housing, front	• Hus, främre		3
22	3270409-0	2	-	-	-	-		Screw	Skruv		5
23	3298093-0	2	-	-	-	-		Nut	Mutter		3

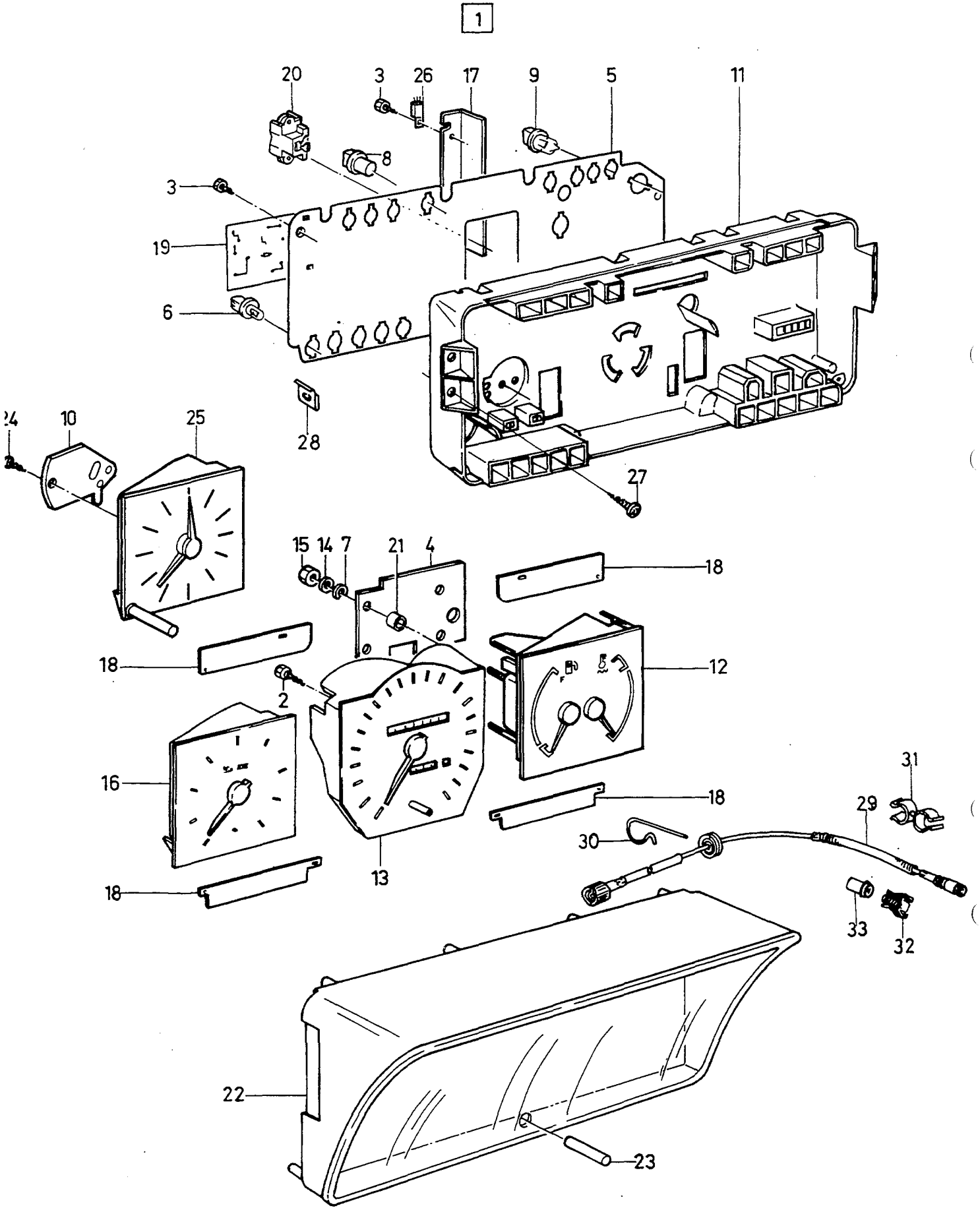

VOLVO PARTS
1038 19904

A
B
C
D
E

COMBINED INSTRUMENT
WITH MECH. SPEEDOMETER

KOMBIINSTRUMENT
MED MEK.HASTIGHETSMÄTARE

Group
Grupp
38

Page
Sida
479

Fig	Part No. Artikel nr	Quantity / Antal A	B	C	D	E	PS	Description	Benämning	Notes Anmärkning	SR
1		-	-	-	-	-		Combi-instrument	Kombiinstrument		
2	955114-4	4	-	-	-	-		• Screw	• Skruv		2
3	955122-7	10	-	-	-	-		• Screw	• Skruv		2
4	3343777-3	1	-	-	-	-		• Wiring plate	• Ledningsplatta	-1990	3
	3344601-4	1	-	-	-	-		• Wiring plate	• Ledningsplatta	1991-1992	3
	3345012-3	1	-	-	-	-		• Wiring plate	• Ledningsplatta	1993-	3
	3345524-7	1	-	-	-	-		Wiring plate	Ledningsplatta	D19T	3
5	3344166-8	1	-	-	-	-		• Wiring plate clock	• Ledningsplatta klocka	(3343776) -1990	3
	3345013-1	1	-	-	-	-		• Wiring plate	• Ledningsplatta	(3344600) 1991	3
	(3344657)	1	-	-	-	-	SP	• Wiring plate	• Ledningsplatta	SRS. -1991	3
	3345014-9	1	-	-	-	-		• Wiring plate	• Ledningsplatta	(3344811) SRS	3
6	966326-1	19	-	-	-	-		• Bulb	• Glödlampa		1
7	3343788-0	2	-	-	-	-		• Lock ring	• Låsring		3
8	3343787-2	1	-	-	-	-		• Cover	• Huv		3
9	3343778-1	4	-	-	-	-		• Bulb socket	• Lampfäste		3
10		-	-	-	-	-	NS	• Spacer	• Mellanlägg		
11	3343786-4	1	-	-	-	-		• Housing, rear	• Hus, bakre		3
12	3344598-2	1	-	-	-	-		• Gauge fuel/temperature	• Mall bränsle/temperatur	(3343773)	3
	3345163-4	1	-	-	-	-		Instrument fuel/temperature	Instrument bränsle/temperatur	1994-	3
13	3343774-0	1	-	-	-	-		• Speedometer	• Hastighetsmätare	(3343789) KM. -1990	3
	3344594-1	1	-	-	-	-		• Speedometer	• Hastighetsmätare	KM. 1991-1993	3
	3345160-0	1	-	-	-	-		• Speedometer	• Hastighetsmätare	KM. 1994-	3
	3344124-7	1	-	-	-	-		• Speedometer	• Hastighetsmätare	MILES. -1990	3
	3344595-8	1	-	-	-	-		• Speedometer	• Hastighetsmätare	MILES. 1991-1993	3
	3345161-8	1	-	-	-	-		• Speedometer	• Hastighetsmätare	MILES. 1994-	3
14	3343779-9	4	-	-	-	-		• Washer	• Bricka		2
15	3343780-7	4	-	-	-	-		• Nut	• Mutter		2
16	3345021-4	1	-	-	-	-		• Tachometer	• Varvräknare	(3447037)	2
	3472225-6	1	-	-	-	-		• Tachometer	• Varvräknare	1994-	6
	3472201-7	1	-	-	-	-		• Tachometer	• Varvräknare	D19T	3
17	3343782-3	1	-	-	-	-		• Cover	• Huv		3
18		-	-	-	-	-		• Symbol strip	• Symbolskiva	SEE 38 • 481	
19	3344656-8	1	-	-	-	-		• Wiring plate	• Ledningsplatta	AIR BAG	3
20	3344671-7	1	-	-	-	-		• Sensor	• Givare		3
21	3343783-1	1	-	-	-	-		• Spacer ring	• Distansring		3
22	3342614-9	1	-	-	-	-		• Housing, front revs	• Hus, främre varvtal		3
	3344165-0	1	-	-	-	-		• Housing, front clock	• Hus, främre klocka		3
23	3342615-6	1	-	-	-	-		• Reset button	• Återställningsknapp		3
24	3343781-5	3	-	-	-	-		• Screw	• Skruv		2
25	3343792-2	1	-	-	-	-		• Clock	• Klocka	-1990	3
	3344596-6	1	-	-	-	-		• Clock	• Klocka	1991-1993	3
	3345162-6	1	-	-	-	-		• Clock	• Klocka	1994-	3
26	3287691-4	1	-	-	-	-		• Voltage stabilizer	• Spänningsstabilisator	-1992	3
	3345017-2	1	-	-	-	-		• Voltage stabilizer	• Spänningsstabilisator	1993-	3
27	3270409-0	2	-	-	-	-		Screw	Skruv		5
28	3298093-0	2	-	-	-	-		Nut	Mutter		3
29	3445298-7	1	-	-	-	-		Speedometer cable	Hastighetsmätarwire	L.H.D	1
	3445299-5	1	-	-	-	-		Speedometer cable	Hastighetsmätarwire	R.H.D. EXC B18U	2
	3470048-4	1	-	-	-	-		Speedometer cable	Hastighetsmätarwire	(3465233) R.H.D, B18U. CH -371676	2
30	3446579-9	1	-	-	-	-		Retaining clip	Hållare	EXC CVT	1
	3470381-9	1	-	-	-	-		Retaining clip	Hållare	(3460155) CVT	1
31		-	-	-	-	-		Clamp	Klamma	SEE 37 • 457	
32	3475652-8	1	-	-	-	-		Clip	Clips	D19T	1
33	3475651-0	1	-	-	-	-		Bushing	Bussning		2

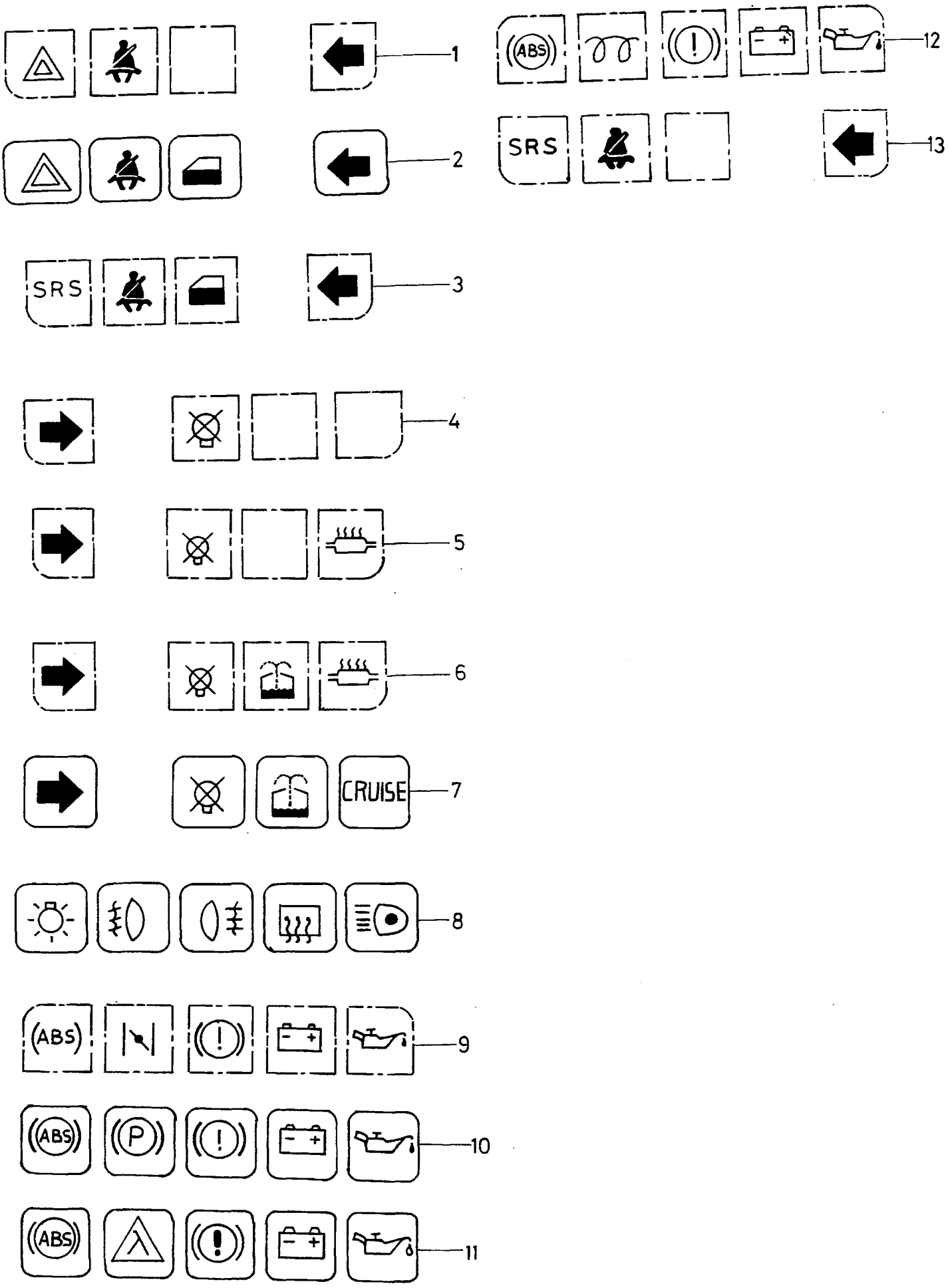
1
2
SRS
3
4
5
6
CRUISE
7
8
ABS
9
ABS
P
10
ABS
11
ABS
12
SRS
13

A		SYMBOL STRIP	SYMBOLSKIVA	Group Grupp 38
B				
C				Page Sida 481
D				
E				

Fig	Part No. Artikel nr	Quantity / Antal A	B	C	D	E	PS	Description	Benämning	Notes Anmärkning	SR
1	3343790-6	1	-	-	-	-		Symbol strip	Symbolskiva		3
2	3342610-7	1	-	-	-	-		Symbol strip	Symbolskiva		3
3	3344929-9	1	-	-	-	-		Symbol strip	Symbolskiva		3
4	3344537-0	1	-	-	-	-		Symbol strip	Symbolskiva	(3343791)	3
5	3344537-0	1	-	-	-	-		Symbol strip	Symbolskiva		3
6	3344536-2	1	-	-	-	-		Symbol strip	Symbolskiva		3
7	3343457-2	1	-	-	-	-		Symbol strip	Symbolskiva		3
8	3344086-8	1	-	-	-	-		Symbol strip	Symbolskiva		3
9	3343785-6	1	-	-	-	-		Symbol strip	Symbolskiva		3
10	3343458-0	1	-	-	-	-		Symbol strip	Symbolskiva		3
11	3345167-5	1	-	-	-	-		Symbol strip	Symbolskiva		3
12	3345252-5	1	-	-	-	-		Symbol strip	Symbolskiva		3
13	3345253-3	1	-	-	-	-		Symbol strip	Symbolskiva		3

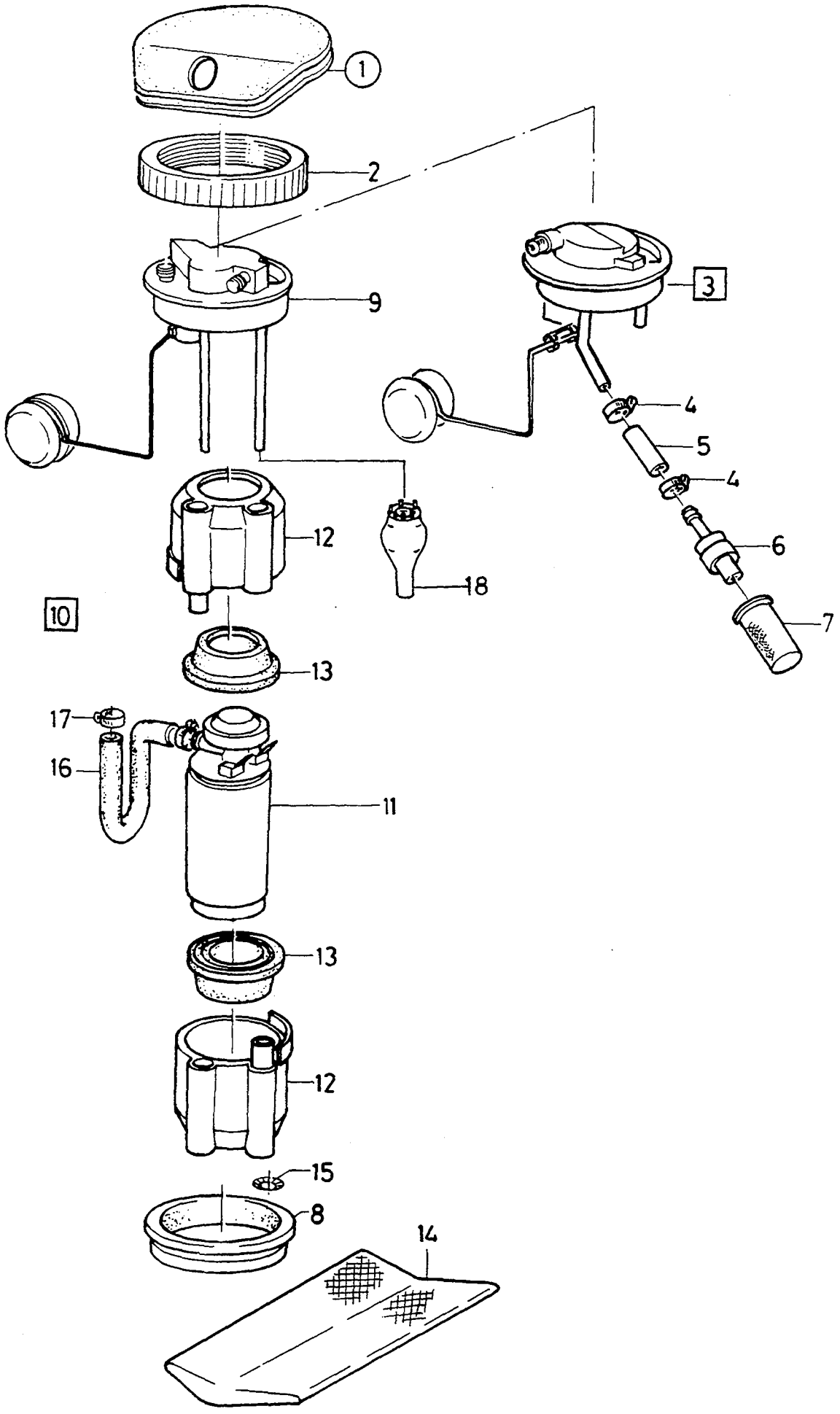

VOLVO PARTS
1038 19894

A	CARB
B	F.I. BOSCH
C	F.I. WALBRO
D	D19T
E	

FUEL GAUGE SENSOR — BRÄNSLENIVÅGIVARE

Group / Grupp 38

Page / Sida 483

Fig	Part No. / Artikel nr	Quantity / Antal A	B	C	D	E	PS	Description	Benämning	Notes / Anmärkning	SR
1		-	-	-	-	-		Cover	Kåpa	SEE 86•917	
2	3415306-4	1	1	1	1	-		Nut	Mutter		3
3	*(3402641)*	1	-	-	-	-	SP	Fuel level sensor	Bränslenivågivare	1) REPL 1 PCS 3455634-0, 1 PCS 3284126-4, 1 PCS 3455635-7, 2 PCS 967919-2, 1 PCS 3453847-0.	2
	3458882-2	1	-	-	-	-		Fuel level sensor	Bränslenivågivare	2)	2
4	967919-2	2	-	-	-	-		Hose clamp	Slangklamma	(943447)	2
5	3284126-4	X	-	-	-	-		Hose	Slang		2
6	3453847-0	1	-	-	-	-		Non-return valve	Backventil		3
7	3455635-7	1	-	-	-	-		Filter	Filter	(3344024)	2
8	3412576-5	1	1	1	1	-		Seal	Tätning		2
9	3432263-6	-	1	-	-	-		Fuel level sensor	Bränslenivågivare	1)	2
	3458881-4	-	1	-	-	-		Fuel level sensor	Bränslenivågivare	2) CH -299003	2
	3464979-8	-	-	1	1	-		Fuel gauge sender	Bränslegivare	2) CH 299004-	2
10	3450207-0	-	1	-	-	-		Fuel pump, cpl	Bränslepump, kpl	1) B18E,ED	4
	3450208-8	-	1	-	-	-		Fuel pump, cpl	Bränslepump, kpl	1) B18EP,FP,TURBO	4
	(3458792)	-	1	-	-	-	SP	Fuel pump, cpl	Bränslepump, kpl	2) EXC B18U. CH -299003, REPL 1 PCS 3462176-3, 1 PCS 3345053-7, 1 PCS 3467016-6.	4
	3462176-3	-	1	-	-	-		Fuel pump, cpl	Bränslepump, kpl	2) EXC B18U. CH 299004-	2
	3459464-8	-	1	-	-	-		Fuel pump, cpl	Bränslepump, kpl	2) B18U. CH -299003	3
	3462176-3	-	-	1	-	-		Fuel pump, cpl	Bränslepump, kpl	2) EXC B18U	2
	3462177-1	-	-	1	-	-		Fuel pump, cpl	Bränslepump, kpl	2) B18U. CH 299004-	2
11		-	-	-	-	-	NS	•Fuel pump	•Bränslepump		
12	3449986-3	-	2	-	-	-		•Housing	•Hus	(3430114)	2
13	3430115-0	-	2	-	-	-		•Rubber ring	•Gummiring		2
14	3430116-8	-	1	-	-	-		•Filter	•Filter	1)	1
		-	-	-	-	-	NS	•Filter	•Filter	2)	
15	945718-5	-	1	-	-	-		Retaining clip	Hållare	CH -299003	2
	3467016-6	-	1	1	-	-		Clip	Clips	CH 299004-	3
16	3430117-6	-	1	-	-	-		Hose	Slang	1)	3
	3458793-1	-	1	-	-	-		Hose	Slang	2)	3
17	967919-2	-	2	-	-	-		Hose clamp	Slangklamma	CH -299003	2
	967919-2	-	2	2	-	-		Hose clamp	Slangklamma	CH 299004-	2
18	3475795-5	-	-	-	1	-		Rubber spacer	Gummimellanlägg		3

1) 48 L. tank / 48 L. tank
2) 60 l. tank / 60 L. tank

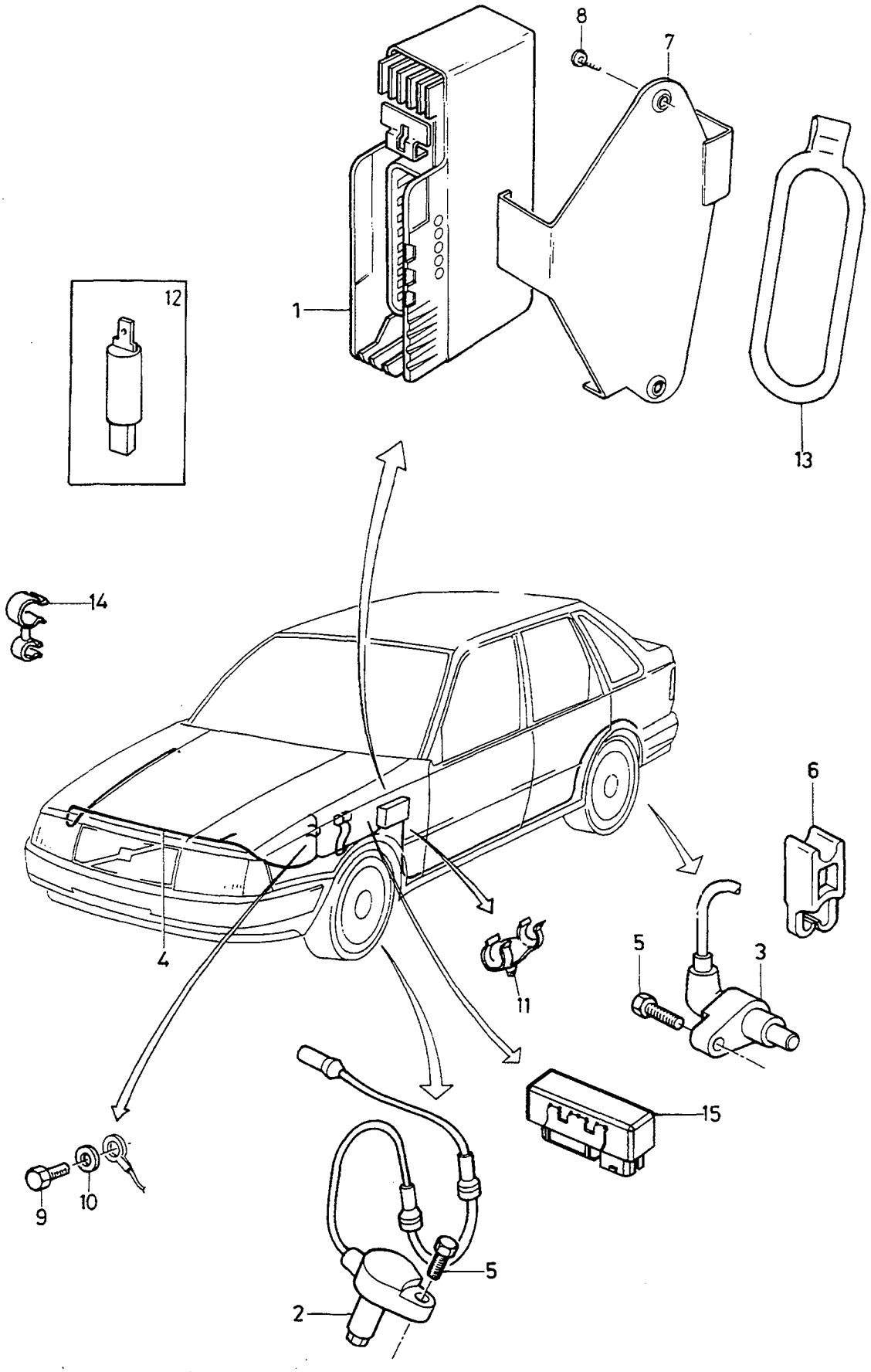
8
7
1
12
13
14
6
4
11
5
3
15
9
10
5
2

A	440
B	460
C	
D	
E	

ELECTRICAL EQUIPMENT — ELEKTRISK UTRUSTNING

Group / Grupp: 38

Page / Sida: 485

ABS

Fig	Part No. Artikel nr	Quantity / Antal A	B	C	D	E	PS	Description	Benämning	Notes Anmärkning	SR
1	3433370-8	1	1	-	-	-		Electronic unit	Elektronikenhet	-1992	3
2	3433371-6	1	1	-	-	-		Sensor, l.h.	Givare, v		3
	3448977-3	1	1	-	-	-		Sensor, r.h.	Givare, h		3
3	3465982-1	1	1	-	-	-		Sensor, r.h.	Givare, h	(3446771)	3
	3465983-9	1	1	-	-	-		Sensor, l.h.	Givare, v	(3446770)	3
4	3453122-8	1	-	-	-	-		Cable harness	Ledningsmatta	(3436166) L.H.D. -1989	5
	3453122-8	1	-	-	-	-		Cable harness	Ledningsmatta	R.H.D. -1989	5
	3453885-0	1	1	-	-	-		Cable harness	Ledningsmatta	L.H.D. CH 60001-205699	5
	3461563-3	1	1	-	-	-		Cable harness	Ledningsmatta	L.H.D. CH 205700-250199	5
	3466783-2	1	1	-	-	-		Cable harness	Ledningsmatta	(3462987) L.H.D. CH 310739-336999	5
	3467744-3	1	1	-	-	-		Cable harness	Ledningsmatta	L.H.D. 1993-1994	5
	3474179-3	1	1	-	-	-		Cable harness	Ledningsmatta	L.H.D. 1995-	5
	3456700-8	1	-	-	-	-		Cable harness	Ledningsmatta	(3456210) R.H.D CH 60001-205699	5
	3461561-7	1	-	-	-	-		Cable harness	Ledningsmatta	R.H.D. CH 205700-205199	5
	3457464-0	-	1	-	-	-		Cable harness	Ledningsmatta	R.H.D. CH -205699	5
	3461562-5	-	1	-	-	-		Cable harness	Ledningsmatta	R.H.D. CH 205700-250199	5
	3466784-0	1	1	-	-	-		Cable harness	Ledningsmatta	(3464475) R.H.D. CH 310739-336999	5
	3467745-0	1	1	-	-	-		Cable harness	Ledningsmatta	R.H.D. 1993-1994	5
	3474180-1	1	1	-	-	-		Cable harness	Ledningsmatta	R.H.D. 1995-	5
5	3121182-4	4	4	-	-	-		Bolt	Bult		3
6	3468925-7	4	4	-	-	-		Clip	Clips	(3121087)	3
7	3448835-3	1	1	-	-	-		Bracket	Konsol	L.H.D. -1991	3
	3462996-4	1	1	-	-	-		Bracket	Konsol	L.H.D. 1992	3
	3458701-4	1	1	-	-	-		Bracket	Konsol	R.H.D. 1993-	3
8	3270419-9	2	2	-	-	-		Screw	Skruv		2
9	949734-8	1	1	-	-	-		Screw	Skruv		2
10	955894-1	1	1	-	-	-		Washer	Bricka		2
11	3121200-4	2	2	-	-	-		Clip	Clips		3
12	3203708-7	1	1	-	-	-		Diode	Diod		3
13	3293897-9	1	1	-	-	-		Strap	Stropp	-1992	3
14	3923163-4	1	-	-	-	-		Clamp	Klämma		3
15	3461134-3	1	1	-	-	-		Relay	Relä	1993-	3

RADIO SYSTEM / RADIOSYSTEM

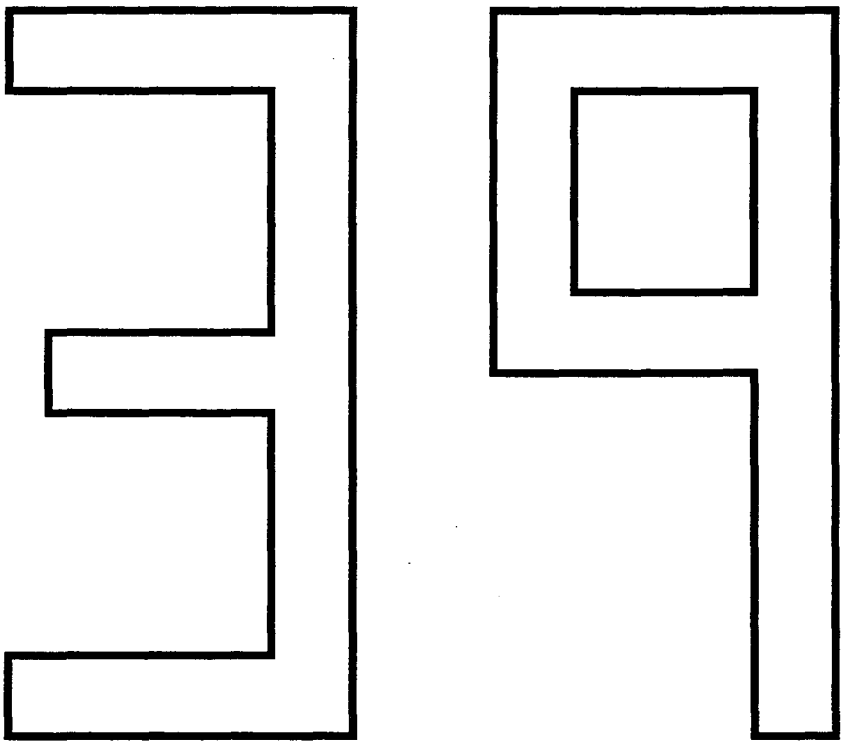

A
B
C
D
E

SUB GROUP
RADIO SYSTEM

UNDERGRUPP
RADIOSYSTEM

Group
Grupp
39

Page
Sida
487

Fig	Part No. Artikel nr	Quantity / Antal A	B	C	D	E	PS	Description	Benämning	Notes Anmärkning	SR
		-	-	-	-	-		Radio	Radio	SEE 39•489	
		-	-	-	-	-		Radio installation parts	Radio monteringsdetaljer	SEE 39•491	
		-	-	-	-	-		Radio panel kits	Radio panelsatser	SEE 39•493	
		-	-	-	-	-		Amplifier	Förstärkare	SEE 39•495	
		-	-	-	-	-		CD selector	CD-växlare	SEE 39•497	
		-	-	-	-	-		Loudspeaker front	Högtalare främre	SEE 39•499	
		-	-	-	-	-		Loudspeaker rear	Högtalare bakre	SEE 39•501	
		-	-	-	-	-		Antenna manually operated	Antenn manuellt manövrerad	SEE 39•503	
		-	-	-	-	-		Antenna electrically operated	Antenn elektriskt manövrerad	SEE 39•505	

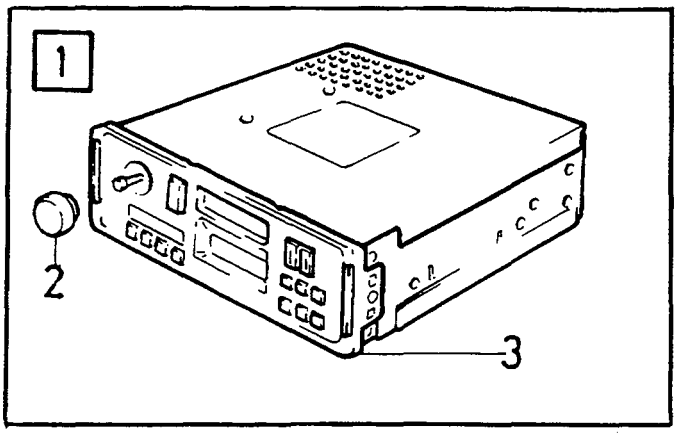
1
2
3

A		RADIO	RADIO	Group Grupp 39
B				
C				
D				Page Sida 489
E				

Fig	Part No. Artikel nr	Quantity / Antal A	B	C	D	E	P S	Description	Benämning	Notes Anmärkning	S R
1	1373079-1	1	-	-	-	-		Cr-603 etr 4-stereo	Cr-603 etr 4-stereo		3
	1373080-9	1	-	-	-	-		Cr-606 etr 4-stereo	Cr-606 etr 4-stereo		3
☆	3533267-5	1	-	-	-	-		Cr-802 etr	Cr-802 etr		3
	3533396-2	1	-	-	-	-		Cr-905 rds eon/pty	Cr-905 rds eon/pty		3
☆	3533783-1	1	-	-	-	-		.....	Cr-906 rds eon/pty		3
☆ 2	616270-5	1	-	-	-	-		•Knob-a	•Ratt-a		3
3	1384583-9	1	-	-	-	-		•Frame kit	•Ramsats		3

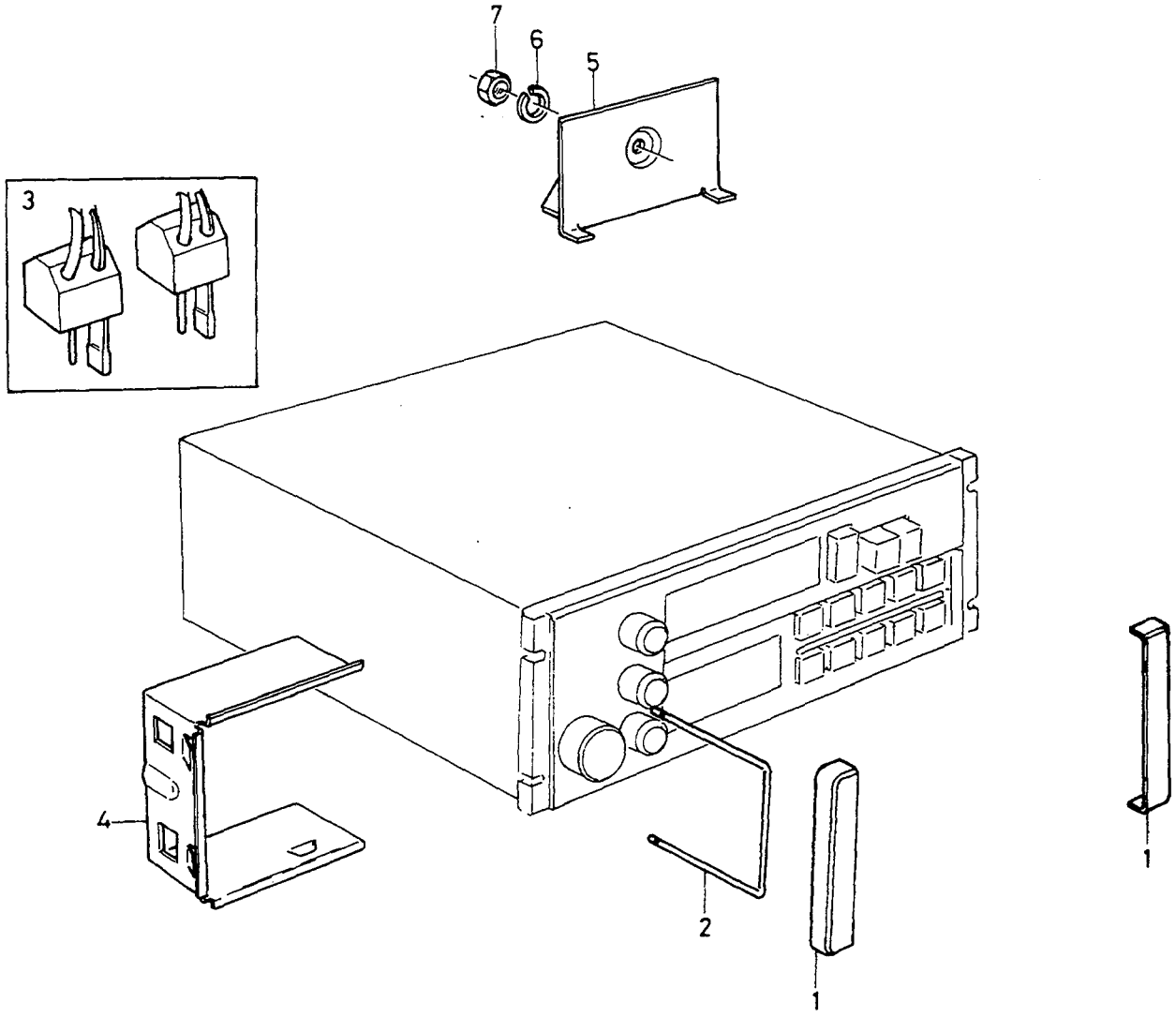

VOLVO PARTS
1039 19216

A		RADIO INSTALLATION PARTS	RADIO MONTERINGSDETALJER	Group Grupp 39
B				
C				Page Sida 491
D				
E				

Fig	Part No. Artikel nr	Quantity / Antal					P S	Description	Benämning	Notes Anmärkning	S R
		A	B	C	D	E					
1	3344078-5	1	-	-	-	-		Cover plate kit	Täckplattasats		4
2	3343361-6	2	-	-	-	-		Bracket	Konsol		4
3	3343360-8	1	-	-	-	-		Plug kit	Pluggsats		4
4	3451388-7	2	-	-	-	-		Bracket	Konsol		4
5	3451387-9	1	-	-	-	-		Bracket	Konsol	L.H.D. CH -045286 R.H.D	4
	3453635-9	1	-	-	-	-		Bracket	Konsol	L.H.D. CH -045287	4
6	946813-3	1	-	-	-	-		Lock washer	Låsbricka		2
7	955780-2	1	-	-	-	-		Nut	Mutter		2

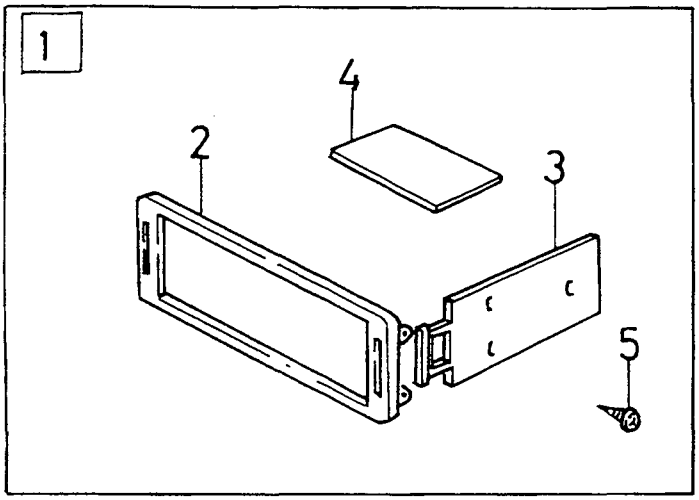

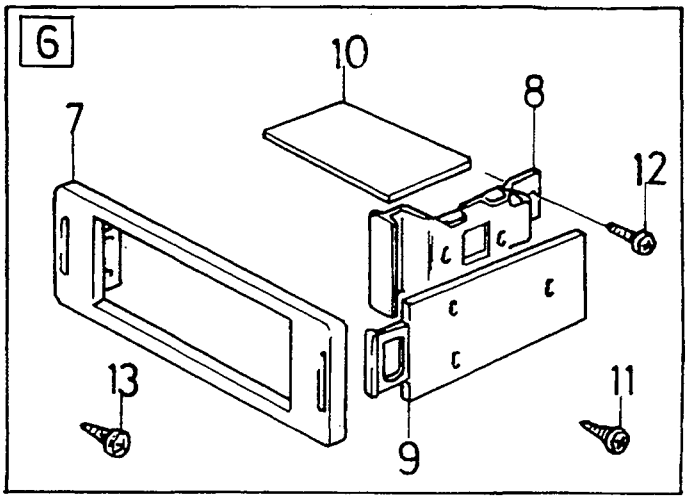

VOLVO PARTS
1039-19843

A		RADIO PANEL KITS	RADIO PANELSATSER	Group Grupp 39
B				
C				Page Sida 493
D				
E				

Fig	Part No. Artikel nr	Quantity / Antal					P S	Description	Benämning	Notes Anmärkning	S R
		A	B	C	D	E					
1	1384583-9	1	-	-	-	-		Frame kit	Ramsats		3
2	1384799-1	1	-	-	-	-		• Frame	• Ram		3
3	1362295-6	1	-	-	-	-		• Lock	• Lås		3
	1362374-9	1	-	-	-	-		• Lock	• Lås		3
4	1384664-7	1	-	-	-	-		• Spacer disc	• Distansskiva		3
5	603760-0	6	-	-	-	-		• Screw	• Skruv		3
6	1384593-8	1	-	-	-	-		Frame viso	Ram viso		3
7		1	-	-	-	-	NS	• Frame	• Ram		
9	1362295-6	1	-	-	-	-		• Lock	• Lås		3
	1362374-9	1	-	-	-	-		• Lock	• Lås		3
10	1384664-7	1	-	-	-	-		• Spacer disc	• Distansskiva		3
11	604528-0	6	-	-	-	-		• Screw	• Skruv		3
12	604529-8	2	-	-	-	-		• Screw	• Skruv		3
13	604530-6	4	-	-	-	-		• Screw	• Skruv		3

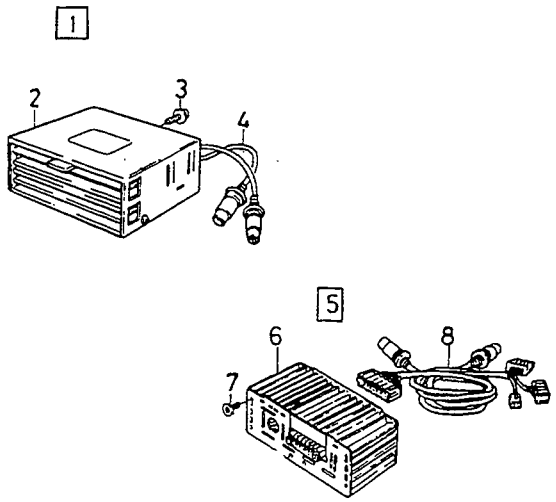

VOLVO PARTS
1039-19844

A	HA 2120
B	HA 4140
C	HA 4120
D	
E	

AMPLIFIER — FÖRSTÄRKARE

Group / Grupp: 39

Page / Sida: 495

	Fig	Part No. Artikel nr	Quantity / Antal A	B	C	D	E	PS	Description	Benämning	Notes Anmärkning	SR
☆	1	3533176-8	1	-	-	-	-		Ha-2120 2x20w	Ha-2120 2x20w		6
	2		-	-	-	-	-	NS	• Amplifier	• Förstärkare		
	3	3453527-8	1	-	-	-	-		• Mounting kit	• Monteringssats		2
☆	4	3461717-5	1	-	-	-	-		• Cable harness	• Ledningsmatta		2
☆	5	1373082-5	-	1	-	-	-		Amplifier	Förstärkare		6
	6		-	-	-	-	-	NS	• Amplifier	• Förstärkare		
	7	3453527-8	-	1	-	-	-		• Mounting kit	• Monteringssats		2
☆	8	3464008-6	-	1	-	-	-		• Cable harness	• Ledningsmatta		1
☆	8	3533258-4	-	-	1	-	-		Ha-4120 4x20w amplifier ...	Ha-4120 4x20w amplifier		3
	10		-	-	-	-	-	NS	• Amplifier	• Förstärkare		
	11	3453527-8	-	-	1	-	-		• Mounting kit	• Monteringssats		2
	12	3464008-6	-	-	1	-	-		• Cable harness	• Ledningsmatta		1

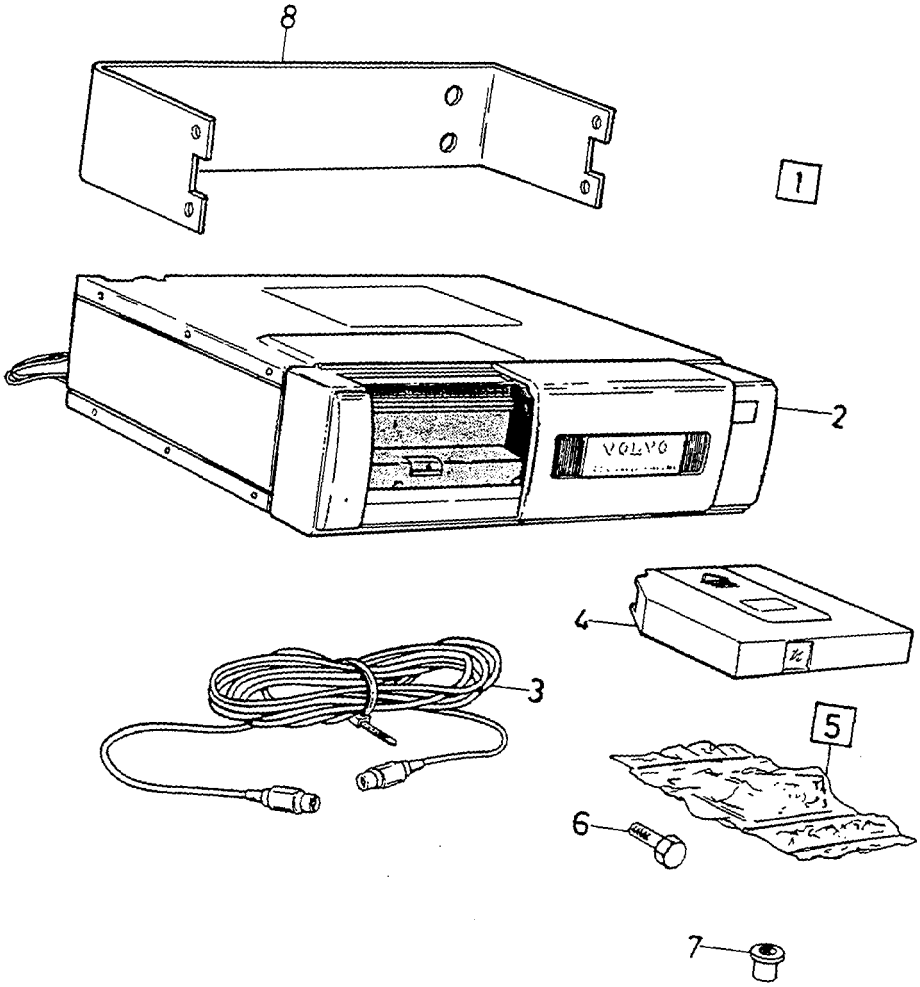

VOLVO PARTS
1039-19845

A
B
C
D
E

CD SELECTOR — CD-VÄXLARE

Group / Grupp 39

Page / Sida 497

	Fig	Part No. / Artikel nr	Quantity / Antal A	B	C	D	E	PS	Description	Benämning	Notes / Anmärkning	SR
	1	3533411-9	1	-	-	-	-		Cd-vx sales pack	Cd-vx sales pack	(3533015)	3
	2	3533410-1	1	-	-	-	-		•Cd changer	•Cd-växlare	(3533022)	3
☆	3	3533014-1	1	-	-	-	-		•Cable cd-cd remote	•Kabel cd-cd remote		3
☆	4	3533109-9	1	-	-	-	-		•Cd magazine	•Cd-magasin		3
☆	5	3461044-4	1	-	-	-	-		•Mounting kit	•Monteringssats		2
	6	956075-6	4	-	-	-	-		••Screw	••Skruv		2
☆	7	3123101-2	4	-	-	-	-		••Nut	••Mutter		6
☆	8	3461032-9	1	-	-	-	-		••Bracket	••Bärjärn		6

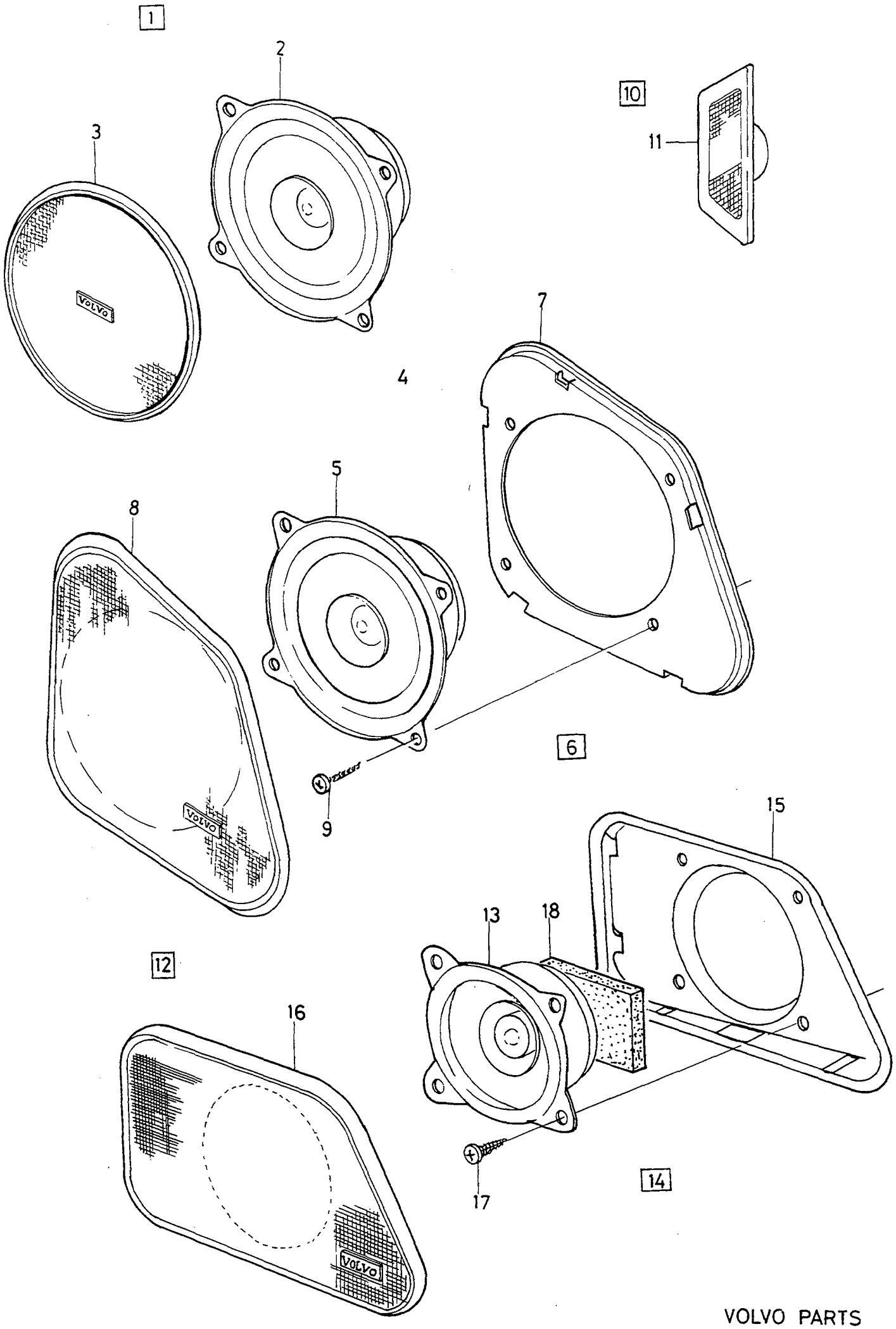

VOLVO PARTS
1039 19887

A	25 W
B	40 W
C	
D	
E	

LOUDSPEAKER FRONT — HÖGTALARE FRÄMRE

Group / Grupp 39

Page / Sida 499

Fig	Part No. Artikel nr	Quantity / Antal A	B	C	D	E	PS	Description	Benämning	Notes Anmärkning	SR
1	3436766-4	1	-	-	-	-		Door loudspeaker	Dörrhögtalare	CH -93717	1
2	3448610-0	2	-	-	-	-		•Loudspeaker	•Högtalare		1
3	*(3453799)*	2	-	-	-	-	SP	•Loudspeaker grille	•Högtalargaller	REPL 1 PCS 3436763-1, 1 PCS 3436765-6.	2
4	3457605-8	1	-	-	-	-		Loudspeaker kit	Högtalarsats	CH 93718-418999	1
	(3457606)	-	1	-	-	-	SP	Loudspeaker kit	Högtalarsats	CH 93718-418999 REPL 1 PCS 3465122-4, 2 PCS 3467515-7.	1
5	3344514-9	2	-	-	-	-		•Loudspeaker	•Högtalare		2
	3457782-5	-	2	-	-	-		•Loudspeaker	•Högtalare	CH -283414	2
	3466006-8	-	2	-	-	-		•Loudspeaker	•Högtalare	CH 283415-418999	2
6	3459104-0	1	1	-	-	-		•Grille, l.h.	•Galler, v	-1993	2
	3459105-7	1	1	-	-	-		•Grille, r.h.	•Galler, h	-1993	2
7		-	-	-	-	-	NS	••Mounting plate	••Monteringsplatta		
8		-	-	-	-	-	NS	••Grille	••Galler		
9	3121928-0	4	4	-	-	-		••Screw	••Skruv		4
☆ 10	3463534-2	1	1	-	-	-		Tweeter kit	Tweeter kit		1
11	3465931-8	1	1	-	-	-		•Tweeter, l.h. black	•Högtalar, v svart		3
	3465932-6	1	1	-	-	-		•Tweeter, r.h. black	•Högtalar, h svart		3
	3459273	1	1	-	-	-	OP	Tweeter, l.h. beige	Högtalar, v beige		3
	3459275	1	1	-	-	-	OP	Tweeter, r.h. beige	Högtalar, h beige		3
	3459272-5	1	1	-	-	-		Tweeter, l.h. grey	Högtalar, v grå		3
	3459274-1	1	1	-	-	-		Tweeter, r.h. grey	Högtalar, h grå		3
12	3471927-8	-	1	-	-	-		Loudspeaker kit excl. tweeter	Högtalarsats exc. diskanthögtalare		6
	3471928-6	-	1	-	-	-		Loudspeaker kit incl. tweeter	Högtalarsats incl. diskanthögtalare		6
13	3466006-8	-	2	-	-	-		•Loudspeaker excl. tweeter	•Högtalare exc. diskanthögtalare		2
	3457782-5	-	2	-	-	-		•Loudspeaker incl. tweeter	•Högtalare incl. diskanthögtalare		2
14	3345147-7	-	1	-	-	-		•Grille, l.h.	•Galler, v		3
	3345148-5	-	1	-	-	-		•Grille, r.h.	•Galler, h		3
15		-	-	-	-	-	KN	••Plate	••Platta		
16		-	-	-	-	-	KN	••Grille	••Galler		
17	3121928-0	-	4	-	-	-		••Screw	••Skruv		4
18	3457261-0	-	2	-	-	-		•Foamstrip	•Skumband		4

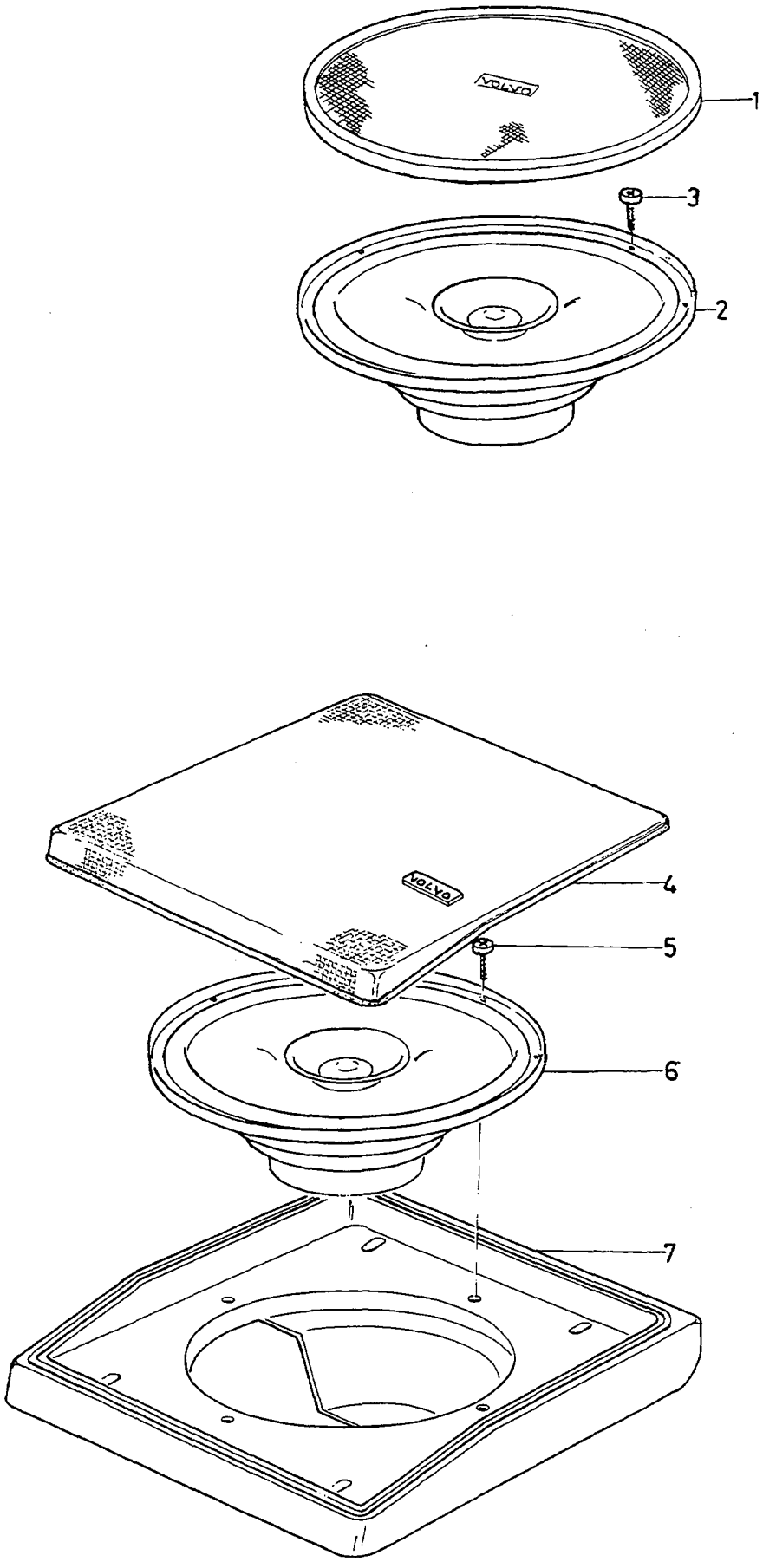

VOLVO PARTS
1039 19557

A	440
B	460
C	
D	
E	

LOUDSPEAKER REAR — HÖGTALARE BAKRE

Group / Grupp 39

Page / Sida 501

Fig	Part No. Artikel nr	Quantity / Antal A	B	C	D	E	PS	Description	Benämning	Notes Anmärkning	SR
1	3436763-1	2	-	-	-	-		Loudspeaker grille black	Högtalargaller svart		4
	3436763-1	2	-	-	-	-		Loudspeaker grille grey	Högtalargaller grå	(3459282)	4
	3459283-2	2	-	-	-	-		Loudspeaker grille beige	Högtalargaller beige		4
2	3344515-6	2	-	-	-	-		Loudspeaker	Högtalare	CH -283414	2
	3465754-4	2	-	-	-	-		Loudspeaker	Högtalare	CH 283415-	2
3	3270409-0	6	-	-	-	-		Screw	Skruv		5
4	3450007-4	-	1	-	-	-		Loudspeaker grille,	Högtalargaller, v		4
	3450008-2	-	1	-	-	-		Loudspeaker grille,	Högtalargaller, h		4
5	947246-5	-	8	-	-	-		Screw	Skruv		2
6	3456723-0	-	2	-	-	-		Loudspeaker	Högtalare		2
7		-	-	-	-	-	NS	Housing	Hus		
		-	-	-	-	-		Accessory	Tillbehör		
	3457065-5	1	-	-	-	-		Loudspeaker kit	Högtalarsats		1
	3456724-8	-	1	-	-	-		Loudspeaker kit	Högtalarsats		1

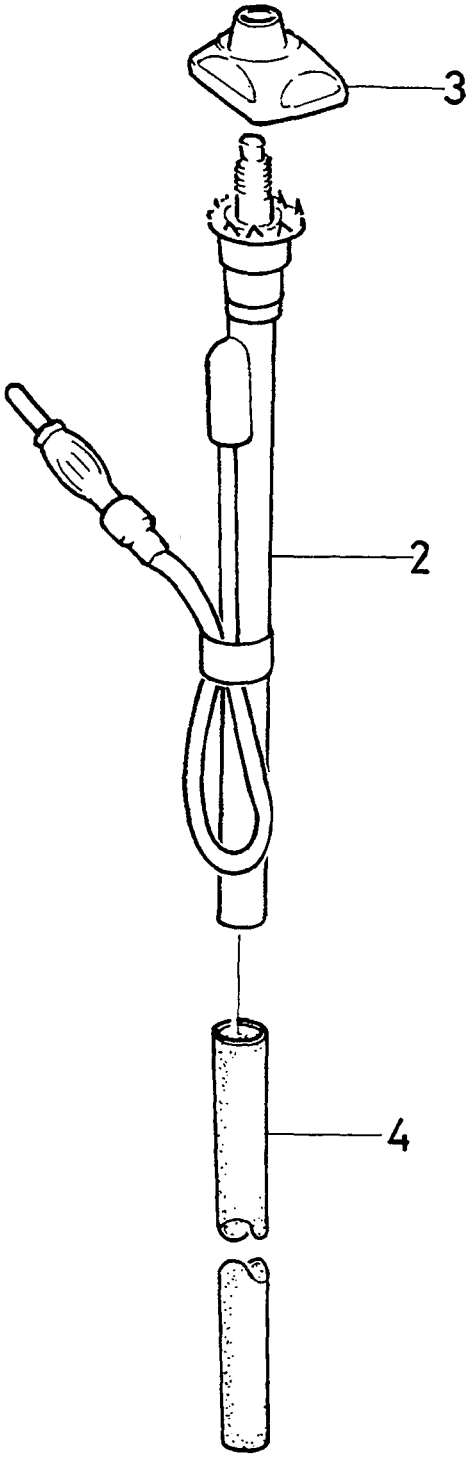

1

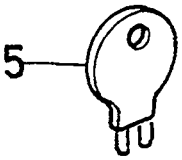

A	440
B	460
C	
D	
E	

ANTENNA
MANUALLY OPERATED

ANTENN
MANUELLT MANÖVRERAD

Group / Grupp 39

Page / Sida 503

	Fig	Part No. / Artikel nr	Quantity / Antal A	B	C	D	E	PS	Description	Benämning	Notes / Anmärkning	SR
☆	1	3450950-5	1	-	-	-	-		Antenna	Antenn		1
☆		3450974-5	-	1	-	-	-		Antenna	Antenn		1
	2		-	-	-	-	-	NS	• Antenna	• Antenn		
	3	3452470-2	1	-	-	-	-		• Antenna base	• Antennfot	CH -270799	3
		3452219-3	1	-	-	-	-		• Antenna base	• Antennfot	CH 270800-64000	3
☆		3485804-3	1	-	-	-	-		• Antenna base	• Antennfot	CH 640001-	3
☆		3461368-7	-	1	-	-	-		• Antenna base	• Antennfot	(3451385) CH -373463	6
☆		3461367-9	-	1	-	-	-		• Antenna base	• Antennfot	CH 373464-640000	6
☆		3485805-0	-	1	-	-	-		• Antenna base	• Antennfot	CH 640001-	3
	4	3464708-1	X	X	-	-	-		• Hose	• Slang		3
☆	5	3452590-7	1	1	-	-	-		• Key	• Nyckel		6
	6		-	-	-	-	-		Cover	Kåpa	SEE 89•1007	

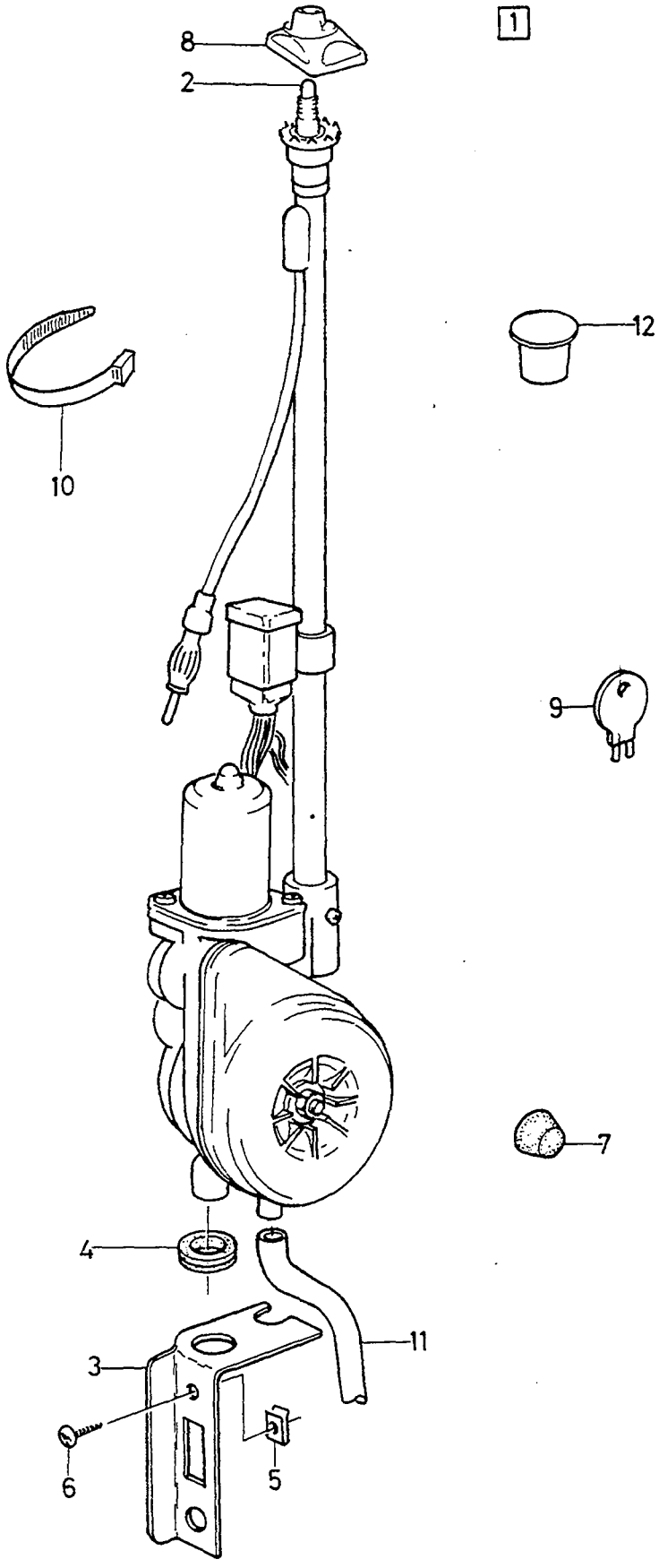
1
8
2
10
12
9
7
4
11
3
6
5

A	440
B	460
C	
D	
E	

ANTENNA
ELECTRICALLY OPERATED

ANTENN
ELEKTRISKT MANÖVRERAD

Group / Grupp: 39

Page / Sida: 505

Fig	Part No. / Artikel nr	Quantity / Antal A	B	C	D	E	PS	Description	Benämning	Notes / Anmärkning	SR
1	3452176-5	1	-	-	-	-		Antenna	Antenn		1
☆	3454000-5	-	1	-	-	-		Antenna	Antenn		1
2	3450932-3	1	1	-	-	-		•Rod	•Spröt	-1990	2
	3344099-1	1	1	-	-	-		•Antenna rod	•Antennspröt	1991-	3
3	3456977-2	1	-	-	-	-		•Bracket	•Bärjärn	1991-	4
☆	3455269-5	-	1	-	-	-		•Bracket	•Bärjärn		6
	3452758-0	1	-	-	-	-		•Bracket	•Konsol		3
4	3452592-3	1	1	-	-	-		•Rubber cap	•Gummihatt		3
5	3120530-5	1	-	-	-	-		•Nut	•Mutter		2
	3122472-8	-	1	-	-	-		•Clip	•Clips		1
6	947246-5	1	-	-	-	-		•Screw	•Skruv		2
	947246-5	-	1	-	-	-		•Screw	•Skruv	-1990	2
7	3436884-5	1	-	-	-	-		•Buffer	•Buffert		4
8	3452219-3	1	-	-	-	-		•Antenna base	•Antennfot		3
☆	3461367-9	-	1	-	-	-		•Antenna base	•Antennfot	(3454003)	6
☆ 9	3452590-7	1	1	-	-	-		•Key	•Nyckel		6
10	948211-8	1	-	-	-	-		•Strip clamp	•Bandklamma		2
11	3464708-1	X	X	-	-	-		•Hose	•Slang		3
12		1	1	-	-	-		Cover	Kåpa	SEE 89•1007	

POWER TRANSMISSION / KRAFTÖVERFÖRING

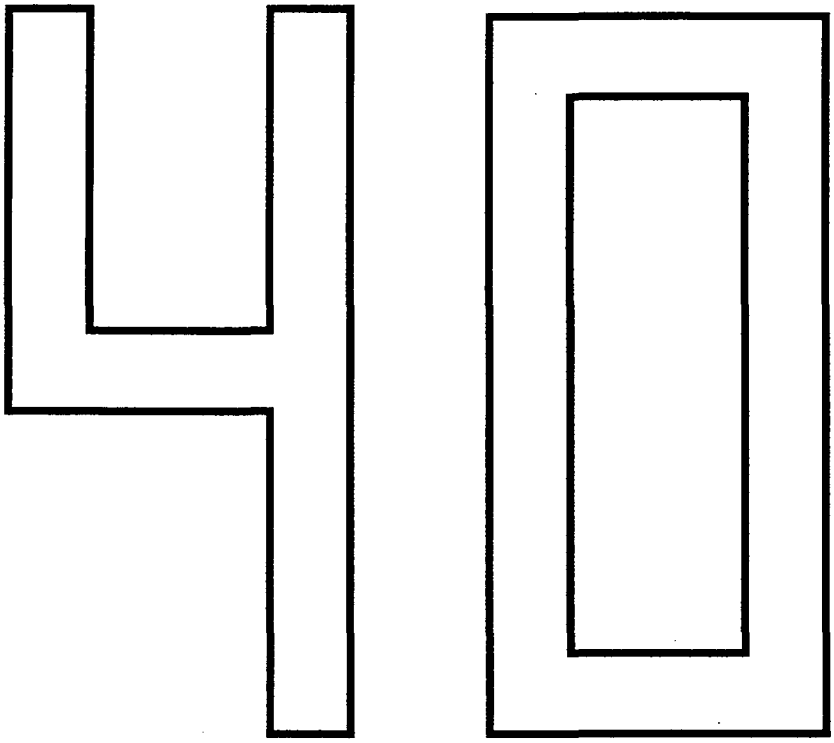

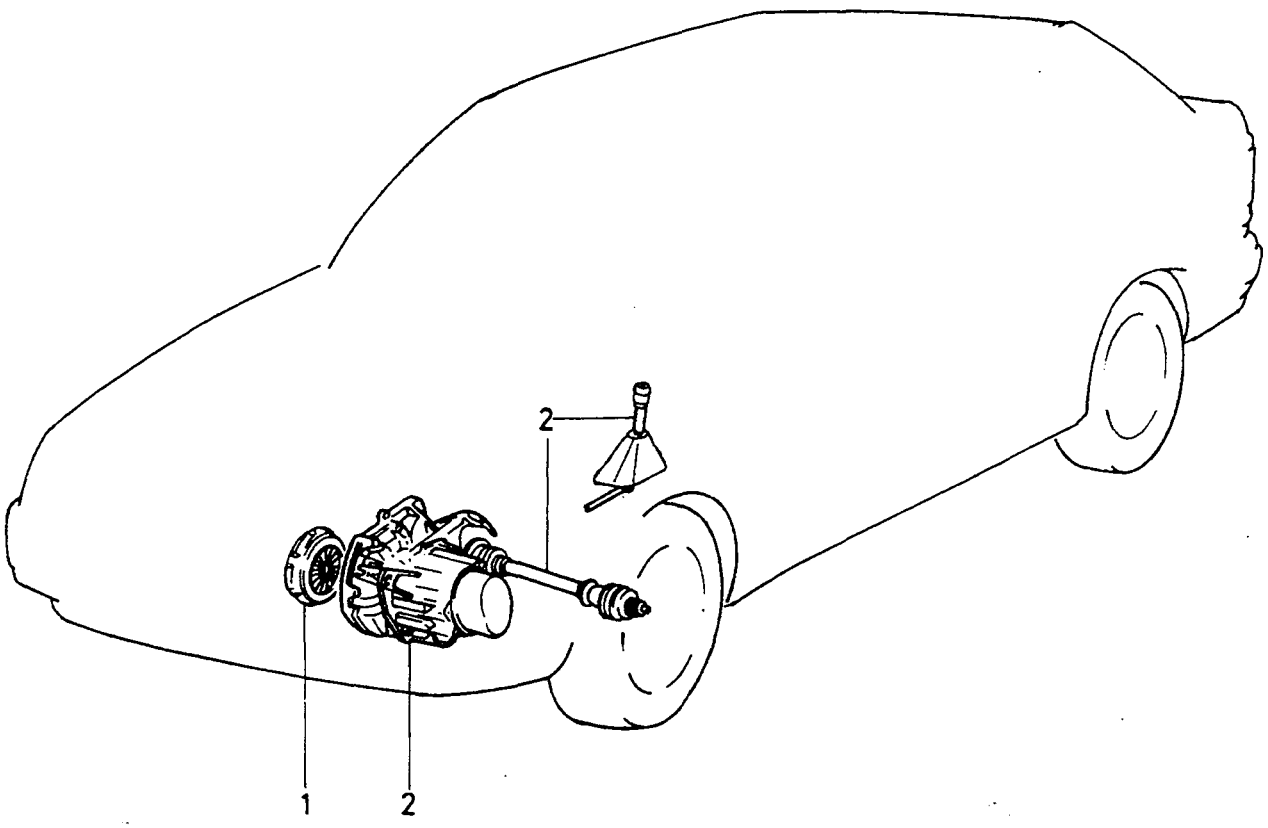
2
1
2

GROUP INDEX
POWER TRANSMISSION

GRUPP INDEX
KRAFTÖVERFÖRING

Group
Grupp
40

Page
Sida
509

Fig	Description	Benämning	Notes Anmärkning
	SUB GROUP 41	**UNDERGRUPP 41**	
1	Clutch	Koppling	SEE 41 • 511
	SUB GROUP 43	**UNDERGRUPP 43**	
2	Gearbox	Växellåda	SEE 43 • 523

CLUTCH / KOPPLING

41

A		SUB GROUP CLUTCH	UNDERGRUPP KOPPLING	Group Grupp 41
B				
C				Page Sida 511
D				
E				

Fig	Part No. Artikel nr	Quantity / Antal					PS	Description	Benämning	Notes Anmärkning	SR
		A	B	C	D	E					
		-	-	-	-	-		Clutch	Koppling	SEE 41 • 513	
		-	-	-	-	-		Clutch cable	Kopplingswire	SEE 41 • 517	
		-	-	-	-	-		Torsion dampener ..... CVT	Torsionsdämpare ..... CVT	SEE 41 • 519	
		-	-	-	-	-		Clutch repair kits	Koppling reparationssats	SEE 41 • 521	

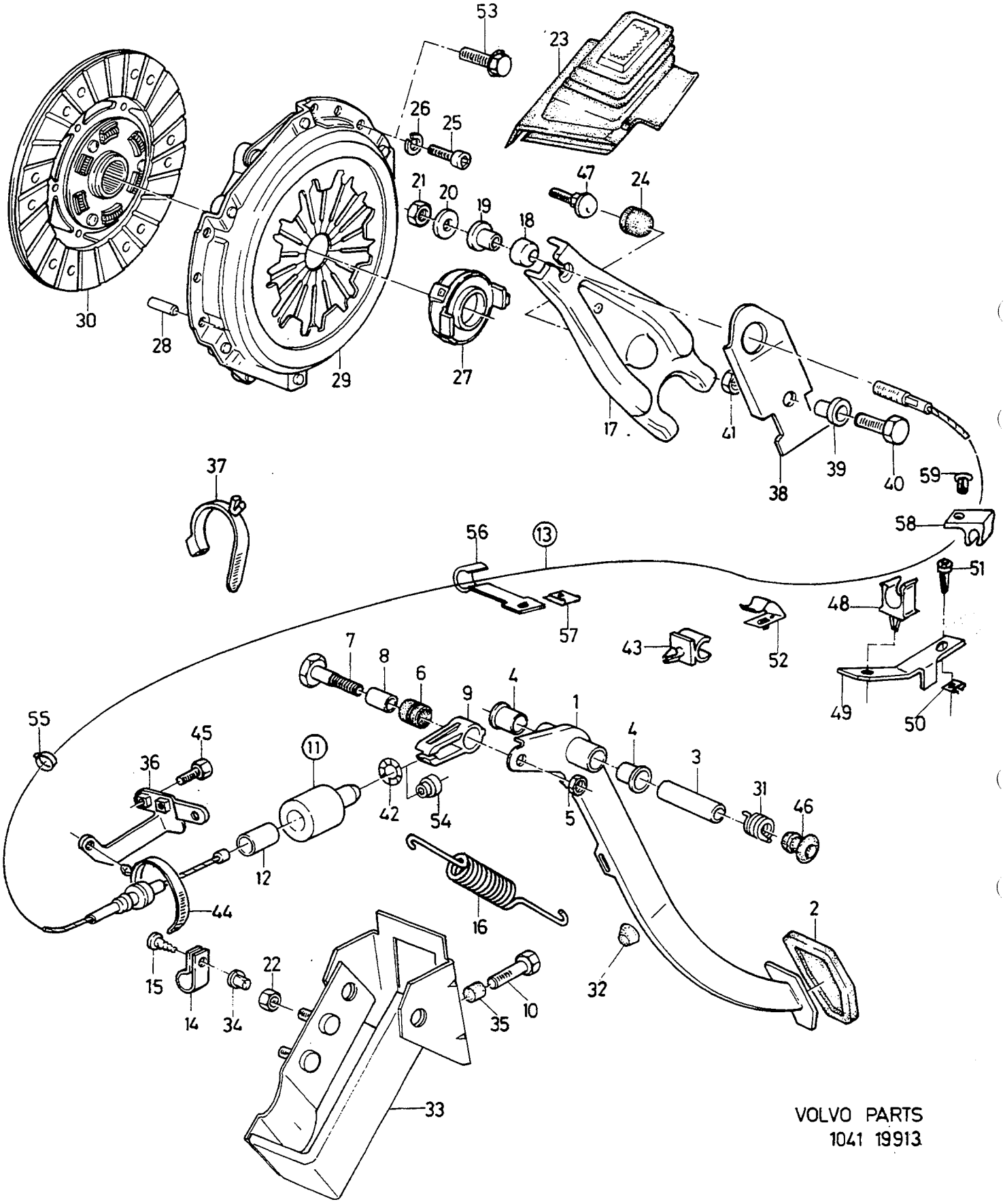

VOLVO PARTS
1041 19913

A
B
C
D
E

CLUTCH — KOPPLING

Group / Grupp 41

Page / Sida 513

Fig	Part No. / Artikel nr	Quantity / Antal A	B	C	D	E	PS	Description	Benämning	Notes / Anmärkning	SR
1	3453689-6	1	-	-	-	-		Clutch pedal	Kopplingspedal	(3448133) L.H.D. EXC B18 TURBO	2
	3453689-6	1	-	-	-	-		Clutch pedal	Kopplingspedal	L.H.D, CARB. CH -221792	2
	3459043-0	1	-	-	-	-		Clutch pedal	Kopplingspedal	L.H.D. EXC CARB CH 185081-	5
	3459043-0	1	-	-	-	-		Clutch pedal	Kopplingspedal	L.H.D, CARB. CH 221793-	5
	3453690-4	1	-	-	-	-		Clutch pedal	Kopplingspedal	(3449247) L.H.D. B18 TURBO CH -185080	2
	3453455-2	1	-	-	-	-		Clutch pedal	Kopplingspedal	R.H.D. CH -185080	5
	3453455-2	1	-	-	-	-		Clutch pedal	Kopplingspedal	R.H.D, CARB. CH 4221792	5
	3459044-8	1	-	-	-	-		Clutch pedal	Kopplingspedal	R.H.D. EXC CARB CH 185081-	5
	3459044-8	1	-	-	-	-		Clutch pedal	Kopplingspedal	R.H.D, CARB. CH 221739-	5
2	3296238-3	1	-	-	-	-		Pedal pad	Pedalskoning		3
3	3447465-0	1	-	-	-	-		Bushing	Bussning		5
4	3447467-6	2	-	-	-	-		Bushing	Bussning		5
5	3270235-9	1	-	-	-	-		Nut	Mutter		2
6	3472891-5	1	-	-	-	-		Retainer	Hållare	(3435261) CH -336999	2
	3120581-8	1	-	-	-	-		Rubber bushing	Gummibussning	CH 370000-	3
7	3294787-1	1	-	-	-	-		Screw	Skruv		2
8	3472891-5	1	-	-	-	-		Retainer	Hållare	(3294687) CH -323302	2
9	3472891-5	1	-	-	-	-		Retainer	Hållare	(3467039)	2
10	3120435-7	1	-	-	-	-		Screw	Skruv		3
11		-	-	-	-	-		Bushing	Bussning	SEE 41 • 517	
12	3432801-3	1	-	-	-	-		Bushing	Bussning		2
13		-	-	-	-	-		Clutch cable	Kopplingswire	SEE 41 • 517	
14	952627-8	1	-	-	-	-		Clamp	Klamma		2
15	*(946452)*	1	-	-	-	-	SP	Screw	Skruv	REPL 1 PCS 969476-1, 1 PCS 192287-1.	
16	3435704-6	1	-	-	-	-		Spring	Fjäder	CH -155629	2
	3457537-3	1	-	-	-	-		Spring	Fjäder	CH 155630-	2
17	3344205-4	1	-	-	-	-		Fork	Gaffel	(3342715) CARB. CH -221792	3
	3344205-4	1	-	-	-	-		Fork	Gaffel	F.I. CH -185080	3
	3455952-6	1	-	-	-	-		Fork	Gaffel	CARB. CH 221793-	3
	3455952-6	1	-	-	-	-		Fork	Gaffel	F.I. CH 185081-	3
18	3293853-2	1	-	-	-	-		Joint ball	Ledkula		3
19	3121174-1	1	-	-	-	-		Bushing	Bussning		4
20	3293851-6	1	-	-	-	-		Washer	Bricka		2
21	955782-8	2	-	-	-	-		Nut	Mutter		2
22	948645-7	2	-	-	-	-		Flange lock nut	Flänslåsmutter		2
23	3344168-4	1	-	-	-	-		Rubber cap	Gummihatt	(3342740) CARB. CH -221792 F.I. CH -185080	3
	3455955-9	1	-	-	-	-		Bellows	Bälg	CARB. CH 221793-	3
	3455955-9	1	-	-	-	-		Bellows	Bälg	F.I. CH -185080	3
24	3467278-2	1	-	-	-	-		Cap	Överfall		2
25	959219-7	6	-	-	-	-		Hex. socket screw	Insexskruv	M8	2
26	3122023-9	6	-	-	-	-		Washer	Bricka		2
27	3467165-1	1	-	-	-	-		Thrust bearing	Trycklager	(3411119)	2
28	8427028-9	2	-	-	-	-		Pin	Stift		5
29	3436633-6	1	-	-	-	-		Clutch	Koppling		2
	3211794-7	1	-	-	-	-		Clutch	Koppling	CARB	2
	3447491-6	1	-	-	-	-		Clutch	Koppling	B18 TURBO. CH -205699	2
	3450830-9	1	-	-	-	-		Clutch	Koppling	B18 TURBO. CH 205700-	2
	3464032-6	1	-	-	-	-		Clutch	Koppling	B20F	2
	3345368-9	1	-	-	-	-		Clutch	Koppling	D19T	2
30	3467124-8	1	-	-	-	-		Driven plate	Kopplingslamell	(3436635)	2
	3450075-1	1	-	-	-	-		Driven plate	Kopplingslamell	B18 TURBO. CH -205699	2

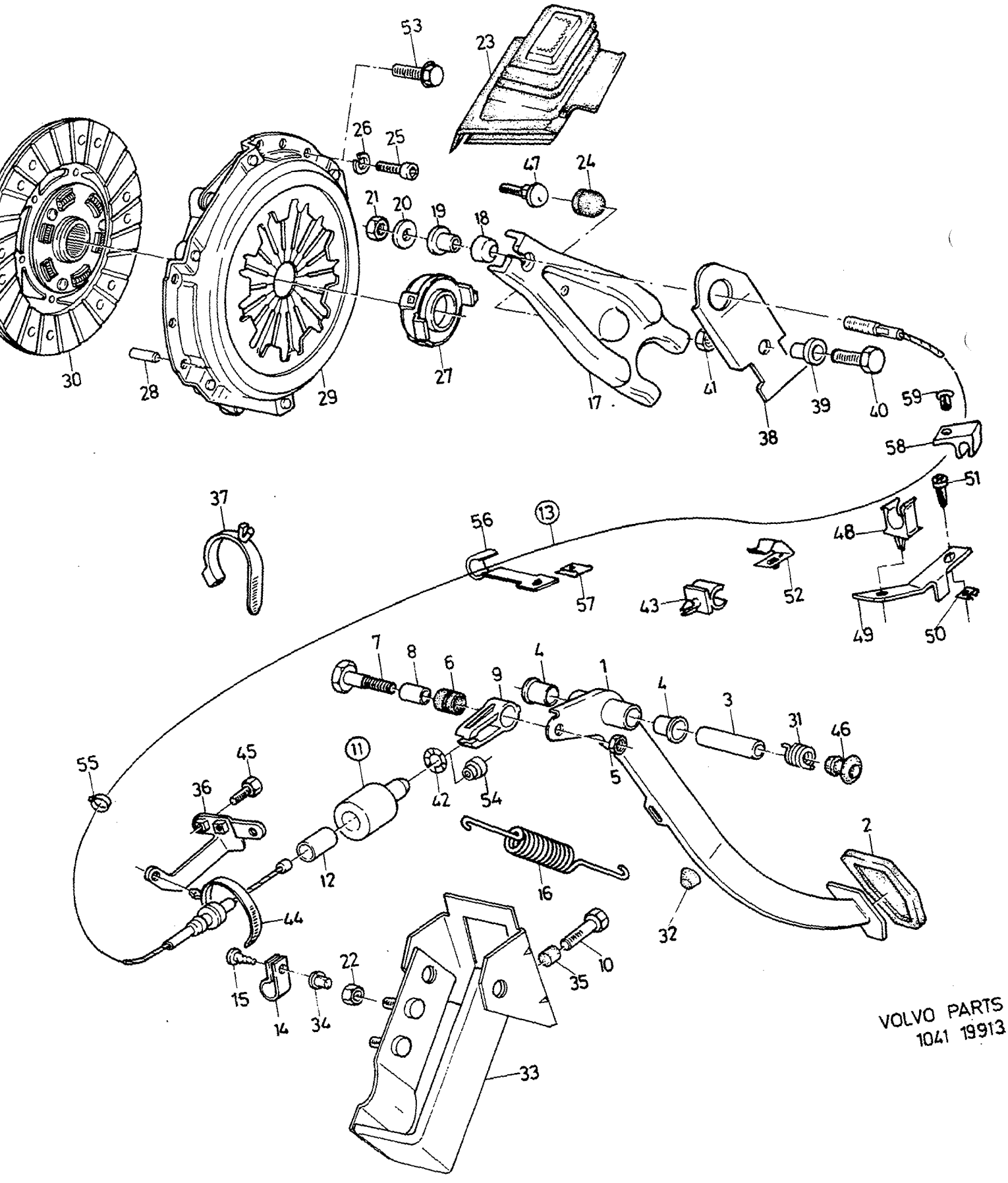

VOLVO PARTS
1041 19913

A
B
C
D
E

CLUTCH KOPPLING

Group Grupp 41

Page Sida 515

Fig	Part No. Artikel nr	Quantity / Antal					P S	Description	Benämning	Notes Anmärkning	S R
		A	B	C	D	E					
	3451263-2	1	-	-	-	-		Driven plate	Kopplingslamell	B18 TURBO. CH 205700-	2
	3464033-4	1	-	-	-	-		Driven plate	Kopplingslamell	B20F	2
	3345369-7	1	-	-	-	-		Driven plate	Kopplingslamell	D19T	2
31	3430412-1	1	-	-	-	-		Spring	Fjäder		3
32	3120976-0	1	-	-	-	-		Buffer	Buffert	CH -047848	3
33	3447894-1	1	-	-	-	-		Bracket	Konsol	L.H.D. CARB	5
	3447894-1	1	-	-	-	-		Bracket	Konsol	L.H.D. EXC CARB CH -185080	5
34	3122408-2	1	-	-	-	-		Nut	Mutter		2
35	3208495-6	1	-	-	-	-		Rubber cover	Gummihuv		3
36	3456685-1	1	-	-	-	-		Bracket	Konsol	R.H.D. CH 181366-336999 EXC B18U	2
	3467337-6	1	-	-	-	-		Bracket	Konsol	R.H.D, EXC B18U. 1993-	2
	3461193-9	1	-	-	-	-		Bracket	Konsol	R.H.D. B18U	3
37	3272306-6	1	-	-	-	-		Strip clamp	Bandklamma	R.H.D. CH 181366-	2
38	3424195-0	1	-	-	-	-		Bracket	Konsol	EXC CARB. CH 185081-	3
39	3455957-5	1	-	-	-	-		Bushing	Bussning		4
40	946329-0	1	-	-	-	-		Flange screw	Flänsskruv		2
41	971089-8	1	-	-	-	-		Lock nut	Låsmutter		2
42	3123089-9	1	-	-	-	-		Retaining ring	Hållarring	CH -369999	2
43	3282963-2	1	-	-	-	-		Clip	Clips	R.H.D	3
44	3272306-6	1	-	-	-	-		Strip clamp	Bandklamma	R.H.D. B18U	2
45	945358-0	2	-	-	-	-		Flange screw	Flänsskruv	R.H.D. B18U	2
46	3123032-9	2	-	-	-	-		Rubber cap	Gummihatt	R.H.D. CH 155705-	3
47	3456183-7	1	-	-	-	-		Ball stud	Kulbult		2
48	3120572-7	1	-	-	-	-		Clip	Clips	R.H.D, B18U. 1993-	3
	3923488-5	1	-	-	-	-		Clip	Clips	R.H.D. EXC B18U,B20F	3
	3923523-9	1	-	-	-	-		Clip	Clips	R.H.D, B20F. 1993-	3
49	3467337-6	1	-	-	-	-		Bracket	Konsol	R.H.D. 1993-	2
50	3269355-8	1	-	-	-	-		Nut plate	Mutterplåt	R.H.D. 1993-	6
51	958247-9	1	-	-	-	-		Screw	Skruv	R.H.D. 1993-	2
52	3923530-4	1	-	-	-	-		Clip	Clips	R.H.D	3
53	3921900-1	6	-	-	-	-		Screw	Skruv	M7	3
54	3120581-8	1	-	-	-	-		Rubber bushing	Gummibussning		3
55	3270448-8	1	-	-	-	-		Clamp	Klämma	D19T	3
56	3475932-4	1	-	-	-	-		Clip	Clips	D19T	3
57	3293328-5	1	-	-	-	-		Nut	Mutter	D19T	2
58	3923670-8	1	-	-	-	-		Clamp	Klämma	D19T	2
59	3923671-6	1	-	-	-	-		Rivet	Nit	D19T	2

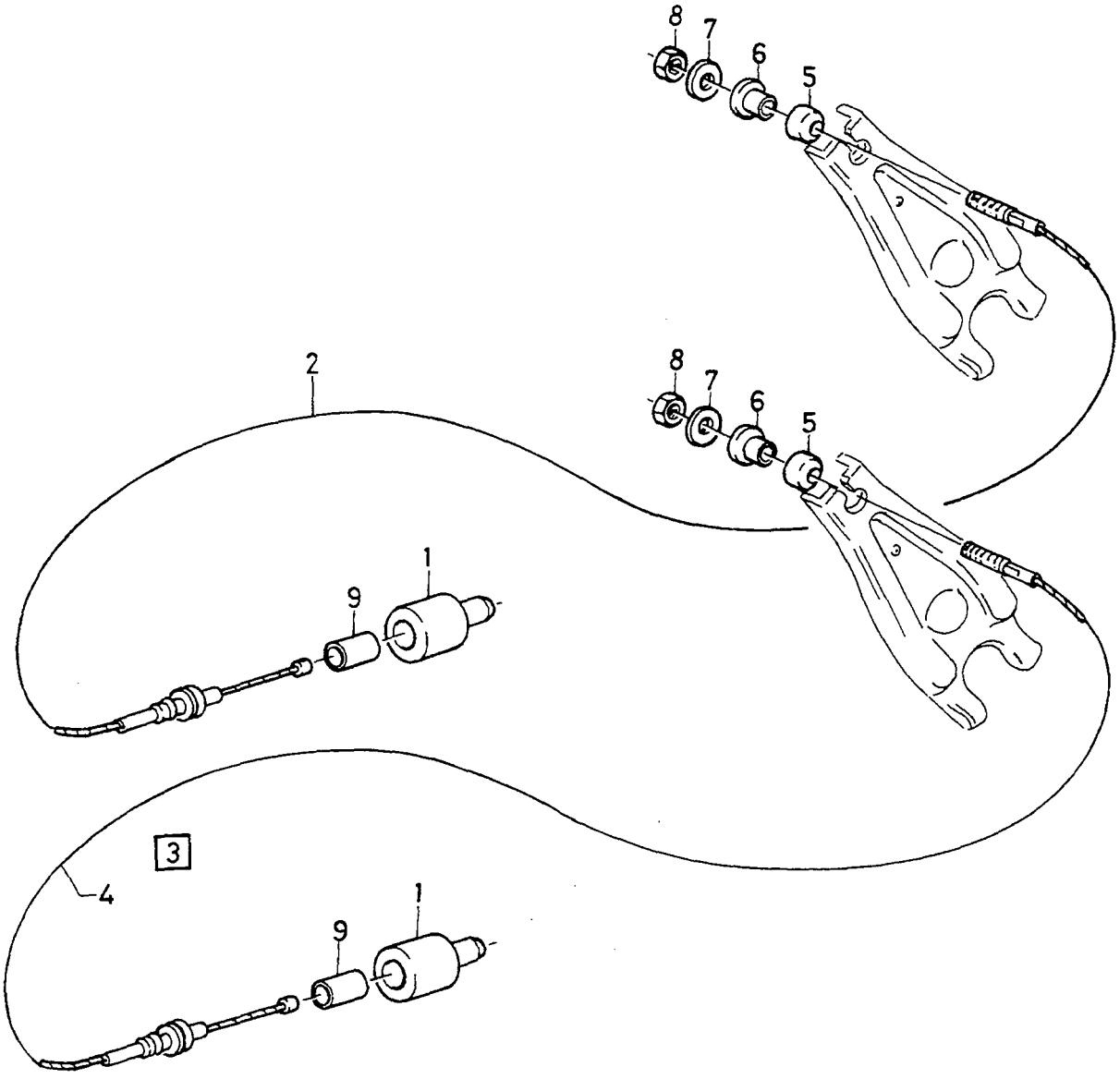
8
7
6
5
2
8
7
6
5
1
9
3
4
1
9

A	L.H.D
B	R.H.D
C	
D	
E	

CLUTCH CABLE — KOPPLINGSWIRE

Group / Grupp: 41

Page / Sida: 517

Fig	Part No. / Artikel nr	Quantity / Antal A	B	C	D	E	PS	Description	Benämning	Notes / Anmärkning	SR
1	3449878-2	1	-	-	-	-		Bushing	Bussning	CH 12314-165999	2
	3459335-0	1	-	-	-	-		Bushing	Bussning	CH 166000-185080	2
	3453788-6	-	1	-	-	-		Bushing	Bussning	CH -185080	2
	3458945-7	1	1	-	-	-		Bushing	Bussning	CH 185081-369999	2
	3468502-4	1	1	-	-	-		Bushing	Bussning	CH 370000-	2
2	*(3450915)*	1	-	-	-	-	SP	Clutch cable	Kopplingswire	CH -12313 REPL 1 PCS 3344856-4, 1 PCS 3432801-3, 1 PCS 3449878-2, 1 PCS 952624-5.	1
	3344856-4	1	-	-	-	-		Clutch cable	Kopplingswire		1
3	*(3344176)*	1	-	-	-	-	SP	Clutch cable kit	Kopplingswiresats	CARB. CH 12314-, F.I. CH 12314-185080. REPL 1 PCS 3344856-4, 1 PCS 952624-5.	1
	3470372-8	1	-	-	-	-		Clutch cable kit	Kopplingswiresats	(3460736) F.I. CH 185081-250199	1
	3470372-8	1	-	-	-	-		Clutch cable kit	Kopplingswiresats	(3459868) F.I. 1992-	1
☆	3475466-3	1	-	-	-	-		Clutch cable kit	Kopplingswiresats	D19T	1
	3470374-4	-	1	-	-	-		Clutch cable kit	Kopplingswiresats	D19T	1
	(3344658)	-	1	-	-	-	SP	Clutch cable	Kopplingswire	CARB, F.I. CH -185080. REPL 1 PCS 3344854-9, 1 PCS 3200125-7, 1 PCS 3120572-7, 1 PCS 3121232-7.	1
	3344856-4	1	-	-	-	-		Clutch cable	Kopplingswire	CARB. CH 12314-, F.I. CH 12314-185080.	1
	3344854-9	-	1	-	-	-		Clutch cable	Kopplingswire	CARB, F.I. CH -185080	1
	3459869-8	-	1	-	-	-		Clutch cable kit	Kopplingswiresats	(3460737) F.I. CH 185081-336999	1
	3470373-6	-	1	-	-	-		Clutch cable kit	Kopplingswiresats	(3467339) F.I. 1993-	1
	3470374-4	-	1	-	-	-		Clutch cable kit	Kopplingswiresats	B18U, D19T	1
4		-	-	-	-	-	NS	• Clutch cable	• Kopplingswire		
5	3293853-2	1	1	-	-	-		• Joint ball	• Ledkula		3
6	3121174-1	1	1	-	-	-		• Bushing	• Bussning		4
7	3293851-6	1	1	-	-	-		• Washer	• Bricka		2
8	955781-0	2	2	-	-	-		• Nut	• Mutter		2
9	3432801-3	1	-	-	-	-		Bushing	Bussning		2

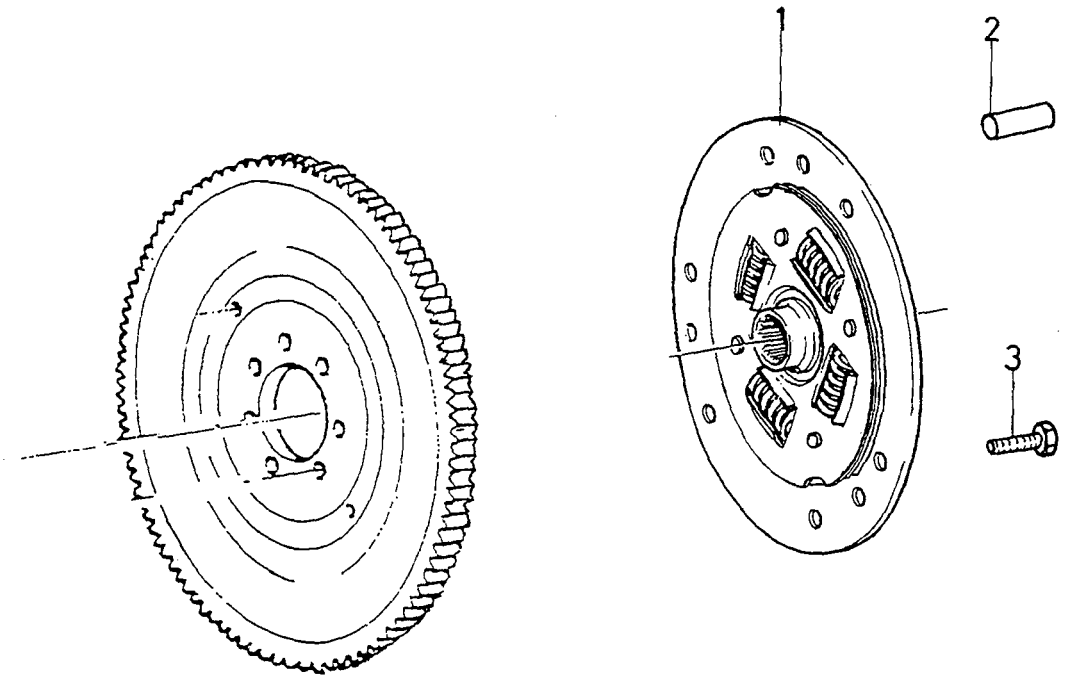

VOLVO-PARTS
1041-19763

A		TORSION DAMPENER	TORSIONSDÄMPARE	Group Grupp 41
B				
C				Page Sida 519
D				
E				

	Fig	Part No. Artikel nr	Quantity / Antal A	B	C	D	E	PS	Description	Benämning	Notes Anmärkning	SR
☆	1	3473648-8	1	-	-	-	-		Disc	Lamell	(3472320)	2
	2	8427028-9	3	-	-	-	-		Pin	Stift		5
	3	3923284-8	6	-	-	-	-		Screw	Skruv		3

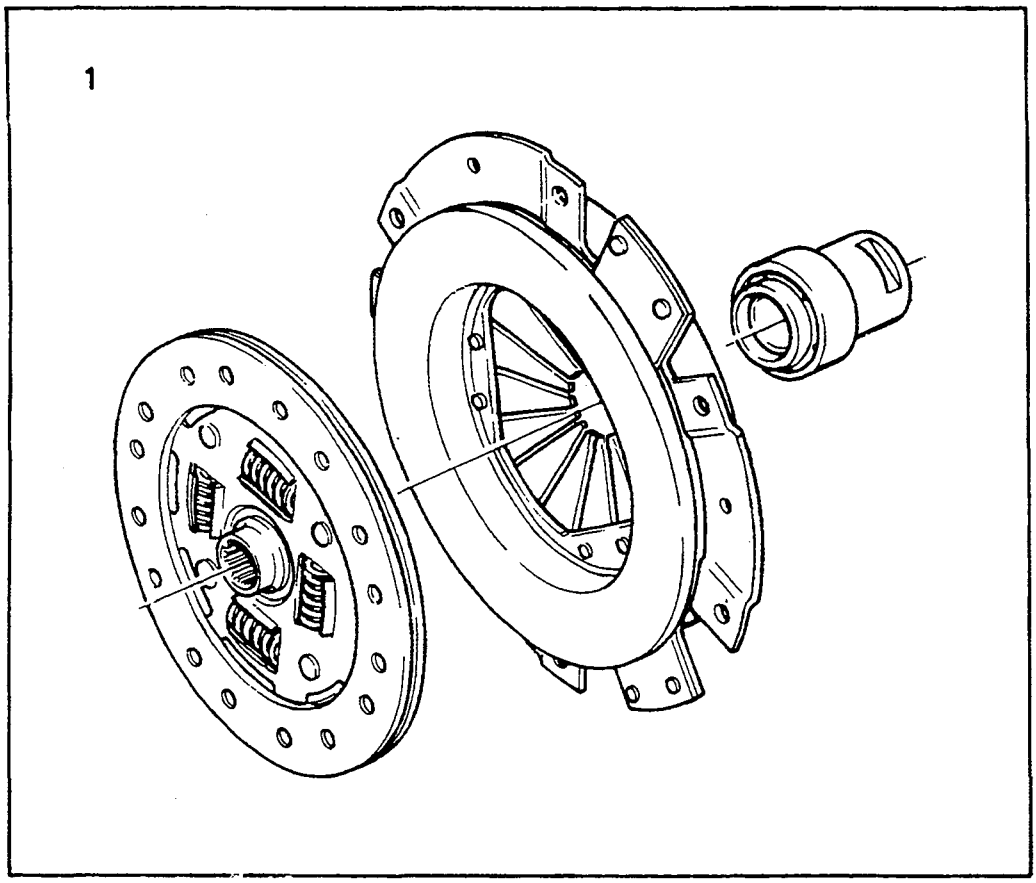

VOLVO PARTS
1041 19341

A		CLUTCH REPAIR KITS	KOPPLING REPARATIONSSATS	Group Grupp 41
B				
C				Page Sida 521
D				
E				

Fig	Part No. Artikel nr	Quantity / Antal					P S	Description	Benämning	Notes Anmärkning	S R
		A	B	C	D	E					
1	3344287-2	1	-	-	-	-		Clutch kit	Kopplingsats	B18E,EP,F,FP,U.B16F	2
	3344288-0	1	-	-	-	-		Clutch kit	Kopplingsats	B18 TURBO. CH -205699	2
	3344859-8	1	-	-	-	-		Clutch kit	Kopplingsats	B18 TURBO. CH 205700-	2
	3344286-4	1	-	-	-	-		Clutch kit	Kopplingsats	CARB	2
	3270515-4	1	-	-	-	-		Clutch kit	Kopplingsats	B20F	2

GEARBOX / VÄXELLÅDA

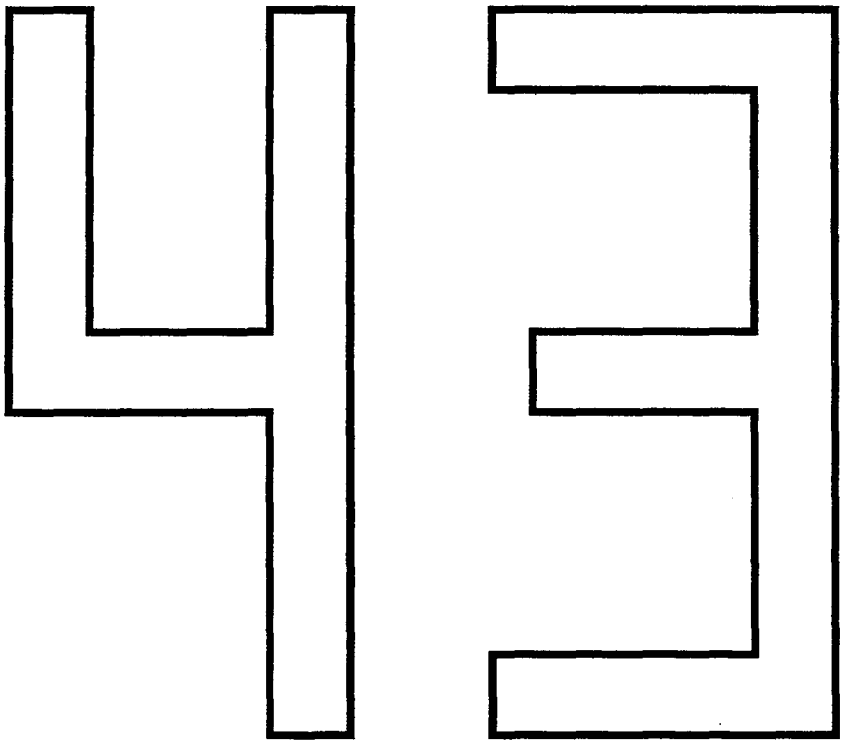

A		SUB GROUP GEARBOX	UNDERGRUPP VÄXELLÅDA	Group Grupp 43
B				
C				Page Sida 523
D				
E				

Fig	Part No. Artikel nr	Quantity / Antal A	B	C	D	E	PS	Description	Benämning	Notes Anmärkning	SR
		-	-	-	-	-		Power transmission with mounting parts	Kraftöverföring med upphängningsdetaljer		
		-	-	-	-	-		Gearbox, manual EXC D19T D19T	Växellåda, manuell EXC D19T D19T	 SEE 43 • 525 SEE 43 • 529	
		-	-	-	-	-		Automatic gearbox CVT	Automatväxellåda CVT	 SEE 43 • 533	
		-	-	-	-	-		Gearbox, manual Gearbox Gearbox housing Differential Gears EXC JC5 Gears JC5 Selector bar EXC JC5 Selector bar JC5 Gearshift Repair kits gearbox, manual	Växellåda, manuell Växellåda Växellådshus Differential Växlar EXC JC5 Växlar JC5 Skiftaxlar EXC JC5 Skiftaxlar JC5 Växelreglage Reparationssats växellåda, manuell	 SEE 43 • 535 SEE 43 • 537 SEE 43 • 539 SEE 43 • 541 SEE 43 • 545 SEE 43 • 547 SEE 43 • 549 SEE 43 • 551 SEE 43 • 553	
		-	-	-	-	-		Automatic gearbox Cvt Automatic gearbox Differential Control unit Gearshift Cvt Oil cooler	Automatväxellåda CVT Automatväxellåda Differential Styrenhet Växelreglage CVT oljekylare	 SEE 43 • 555 SEE 43 • 557 SEE 43 • 563 SEE 43 • 565 SEE 43 • 567 SEE 43 • 569	

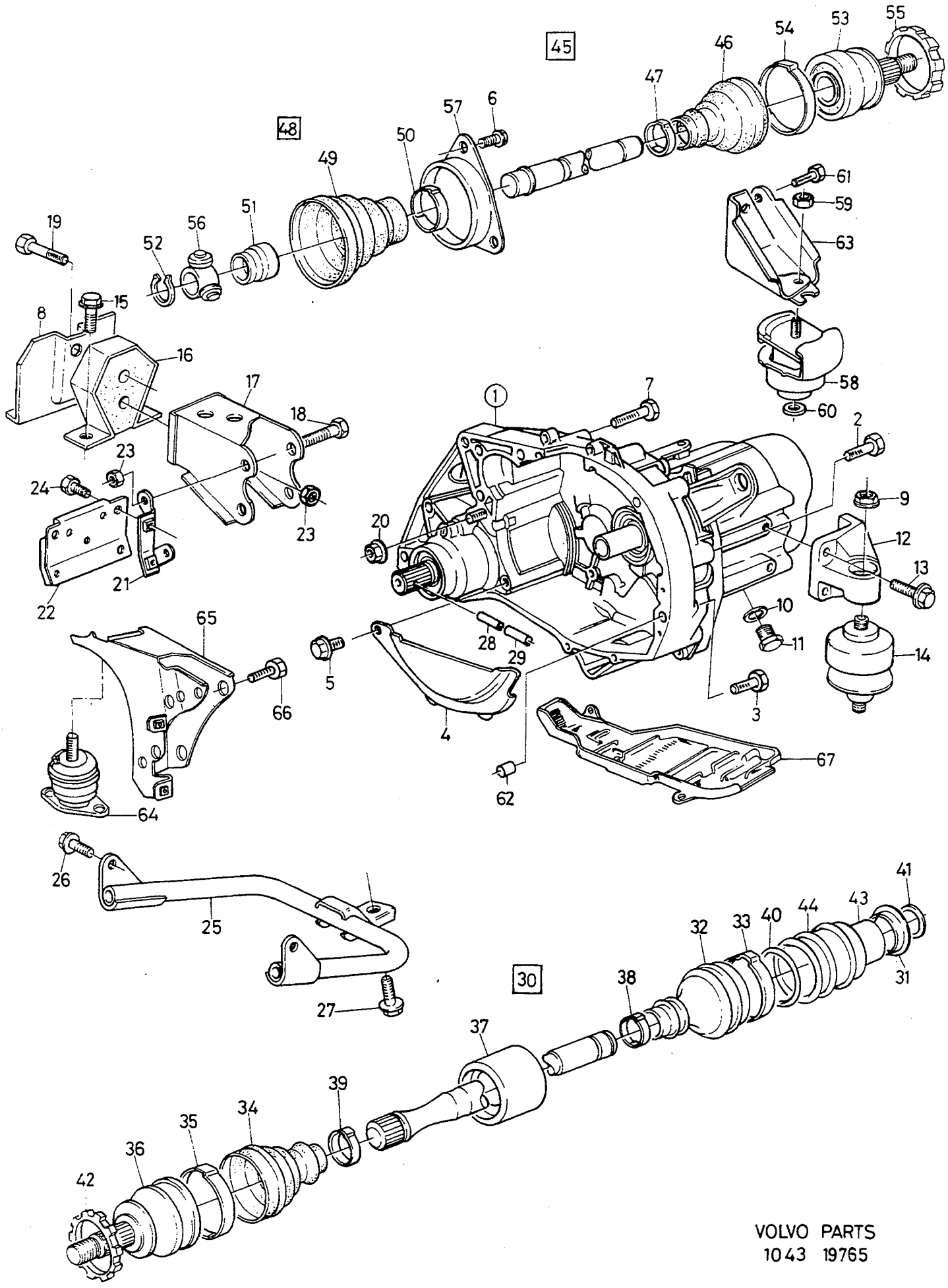
45
48
30
1
VOLVO PARTS
1043 19765

A	EXC B18TURBO,B20F
B	B18TURBO,B20F
C	
D	
E	

POWER TRANSMISSION WITH MOUNTING PARTS — KRAFTÖVERFÖRING MED UPPHÄNGNINGSDETALJER

MAN.TRANS, EXC D19T

Group / Grupp 43

Page / Sida 525

Fig	Part No. Artikel nr	Quantity / Antal A	B	C	D	E	PS	Description	Benämning	Notes Anmärkning	SR
1		1	1	-	-	-		Gearbox complete	Växellåda komplett	SEE 43•535	
2	965189-4	2	2	-	-	-		Flange screw	Flänsskruv		2
3	947790-2	1	1	-	-	-		Flange screw	Flänsskruv		2
4	3411817-4	1	1	-	-	-		Protecting plate	Skyddsplåt		3
5	965222-3	1	1	-	-	-		Flange screw	Flänsskruv		2
6	3283167-9	3	3	-	-	-		Screw	Skruv		2
7	946440-5	4	4	-	-	-		Flange screw	Flänsskruv		2
8	3436071-9	1	1	-	-	-		Back stop	Mothåll		3
9	971099-7	2	2	-	-	-		Flange lock nut	Flänslåsmutter	(949280)	2
10	11998-2	1	1	-	-	-		Gasket	Packning	(3270010)	1
11	3224662-1	1	1	-	-	-		Plug	Propp		1
12	3417258-5	1	1	-	-	-		Engine anchorage, l.h.	Motorfäste, v		3
13	946752-3	4	4	-	-	-		Flange screw	Flänsskruv		2
14	3417259-3	1	1	-	-	-		Engine pad	Motorkudde		2
15	946441-3	1	1	-	-	-		Flange screw	Flänsskruv		2
16	3436075-0	1	1	-	-	-		Engine pad	Motorkudde		2
17	3463667-0	1	1	-	-	-		Engine bracket	Motorkonsol	(3435002)	3
18	965223-1	2	2	-	-	-		Flange screw	Flänsskruv		2
19	3122329-0	2	2	-	-	-		Screw	Skruv		2
20	971095-5	1	1	-	-	-		Flange nut	Flänsmutter	(945409)	3
21	3417850-9	1	1	-	-	-		Bracket	Konsol	CH -254833	3
22	3417855-8	1	1	-	-	-		Heat shield	Värmesköld	CH -254833	2
	3449912-9	1	1	-	-	-		Heat shield	Värmesköld	CH 254834-	3
23	3122536-0	4	4	-	-	-		Lock nut	Låsmutter		2
24	3121593-2	3	3	-	-	-		Bolt	Bult		3
25	*(3452234)*	1	1	-	-	-	SP	Bracket	Konsol		3
26	946441-3	1	1	-	-	-		Flange screw	Flänsskruv		2
27	946472-8	1	1	-	-	-		Flange screw	Flänsskruv		2
28	3120161-9	1	1	-	-	-		Collet	Spännhylsa		2
29	3120162-7	1	1	-	-	-		Collet	Spännhylsa		2
30	9031175-4	1	-	-	-	-	EU	Drive shaft	Drivaxel	(3436009)	3
	9031177-0	-	1	-	-	-	EU	Drive shaft	Drivaxel	(3436010)	3
31		-	-	-	-	-	KN	•Washer	•Bricka		
32	3415781-8	1	-	-	-	-		•Bellows	•Bälg		2
33	3415801-4	1	-	-	-	-		•Clamp	•Klämma		3
34	3432439-2	1	-	-	-	-		•Bellows	•Bälg		2
	3430226-5	-	1	-	-	-		•Bellows	•Bälg		2
35	3454230-8	1	-	-	-	-		•Clamp	•Klämma		2
	3454231-6	-	1	-	-	-		•Clamp	•Klämma		2
36	3434905-0	1	-	-	-	-		•Constant velocity joint	•Drivknut		4
	3430396-6	-	1	-	-	-		•Constant velocity joint	•Drivknut		4
	3433101-7	1	-	-	-	-		•Constant velocity joint	•Drivknut	ABS	4
	3433105-8	-	1	-	-	-		•Constant velocity joint	•Drivknut	ABS	4
37	3432509-2	1	1	-	-	-		•Vibration damper	•Vibrationsdämpare		2
38	3416255-2	1	1	-	-	-		•Clamp	•Klämma		3
39	3285778-1	1	-	-	-	-		•Clamp	•Klämma		3
	3120553-7	-	1	-	-	-		•Clamp	•Klämma		2
40		-	-	-	-	-	KN	•O-ring	•O-ring		
41	3104765-7	1	1	-	-	-		•Lock ring	•Låsring		2
42	3432617-3	1	1	-	-	-		•Toothed ring	•Tandring	ABS	2
43		-	-	-	-	-	KN	•Housing	•Hus		
44		-	-	-	-	-	KN	•Cover	•Kåpa		
45	9031180-4	1	-	-	-	-	EU	Drive shaft	Drivaxel	(3432596)	3
	9031181-2	-	1	-	-	-	EU	Drive shaft	Drivaxel	(3432598)	3
46	3432439-2	1	-	-	-	-		•Bellows	•Bälg		2
	3430226-5	-	1	-	-	-		•Bellows	•Bälg		2
47	3285778-1	1	-	-	-	-		•Clamp	•Klämma		3
	3120553-7	-	1	-	-	-		•Clamp	•Klämma		2
48	3447721-6	1	1	-	-	-		•Bellows	•Bälg		3
49		-	-	-	-	-	NS	••Bellows	••Bälg		
50		-	-	-	-	-	NS	••Clamp	••Klamma		
51		-	-	-	-	-	NS	••Bearing	••Lager		

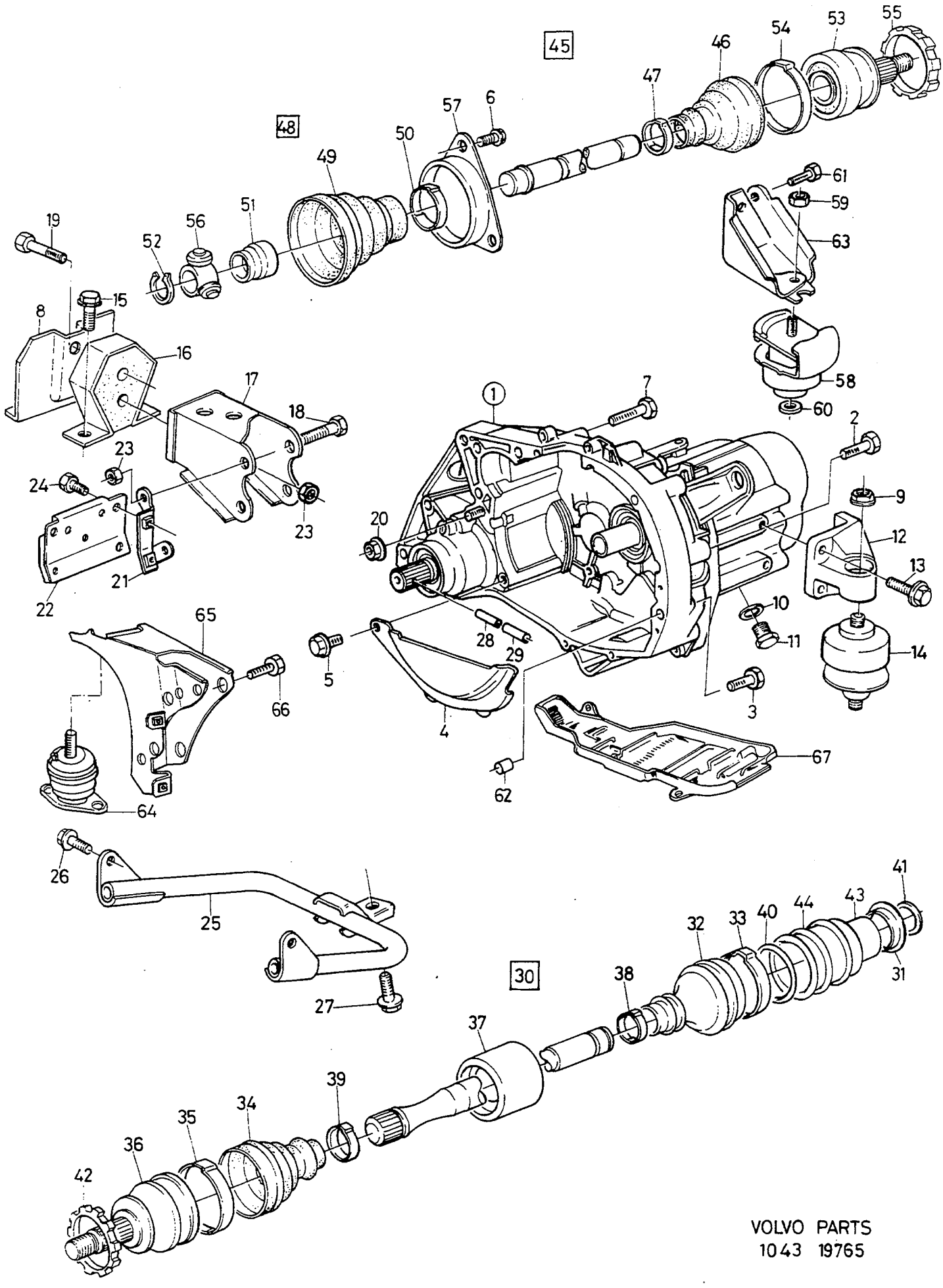
45
48
30
1
VOLVO PARTS
1043 19765

A	EXC B18TURBO,B20F
B	B18TURBO,B20F
C	
D	
E	

POWER TRANSMISSION WITH MOUNTING PARTS — KRAFTÖVERFÖRING MED UPPHÄNGNINGSDETALJER

MAN.TRANS, EXC D19T

Group / Grupp 43

Page / Sida 527

Fig	Part No. Artikel nr	Quantity / Antal A	B	C	D	E	PS	Description	Benämning	Notes Anmärkning	SR
52	3104765-7	1	-	-	-	-		• Lock ring	• Låsring	ABS	2
53	3434905-0	1	-	-	-	-		• Constant velocity joint	• Drivknut		4
	3430396-6	-	1	-	-	-		• Constant velocity joint	• Drivknut		4
	3433101-7	1	-	-	-	-		• Constant velocity joint	• Drivknut	ABS	4
	3433105-8	-	1	-	-	-		• Constant velocity joint	• Drivknut	ABS	4
54	3454230-8	1	-	-	-	-		• Clamp	• Klämma		2
	3454231-6	-	1	-	-	-		• Clamp	• Klämma		2
55	3432617-3	1	1	-	-	-		• Toothed ring	• Tandring		2
56	3410419-0	2	2	-	-	-		• Spider	• Axelkors		3
57	3410422-4	1	1	-	-	-		• Attaching ring	• Fästring		3
58	3451891-0	1	1	-	-	-		Engine pad	Motorkudde		2
59	971098-9	2	2	-	-	-		Flange lock nut	Flänslåsmutter	(949279)	2
60	960148-5	1	2	-	-	-		Washer	Bricka		2
61	946441-3	4	4	-	-	-		Flange screw	Flänsskruv		2
62	3120849-9	1	1	-	-	-		Bushing	Bussning		3
63	3451890-2	1	1	-	-	-		Engine anchorage	Motorfäste		2
64	3466003-5	1	1	-	-	-		Engine pad	Motorkudde		2
65	3463975-7	1	1	-	-	-		Engine bracket	Motorkonsol		3
66	965223-1	1	1	-	-	-		Flange screw	Flänsskruv		2
67	3470340-5	1	1	-	-	-		Oil collector	Oljefångare		2

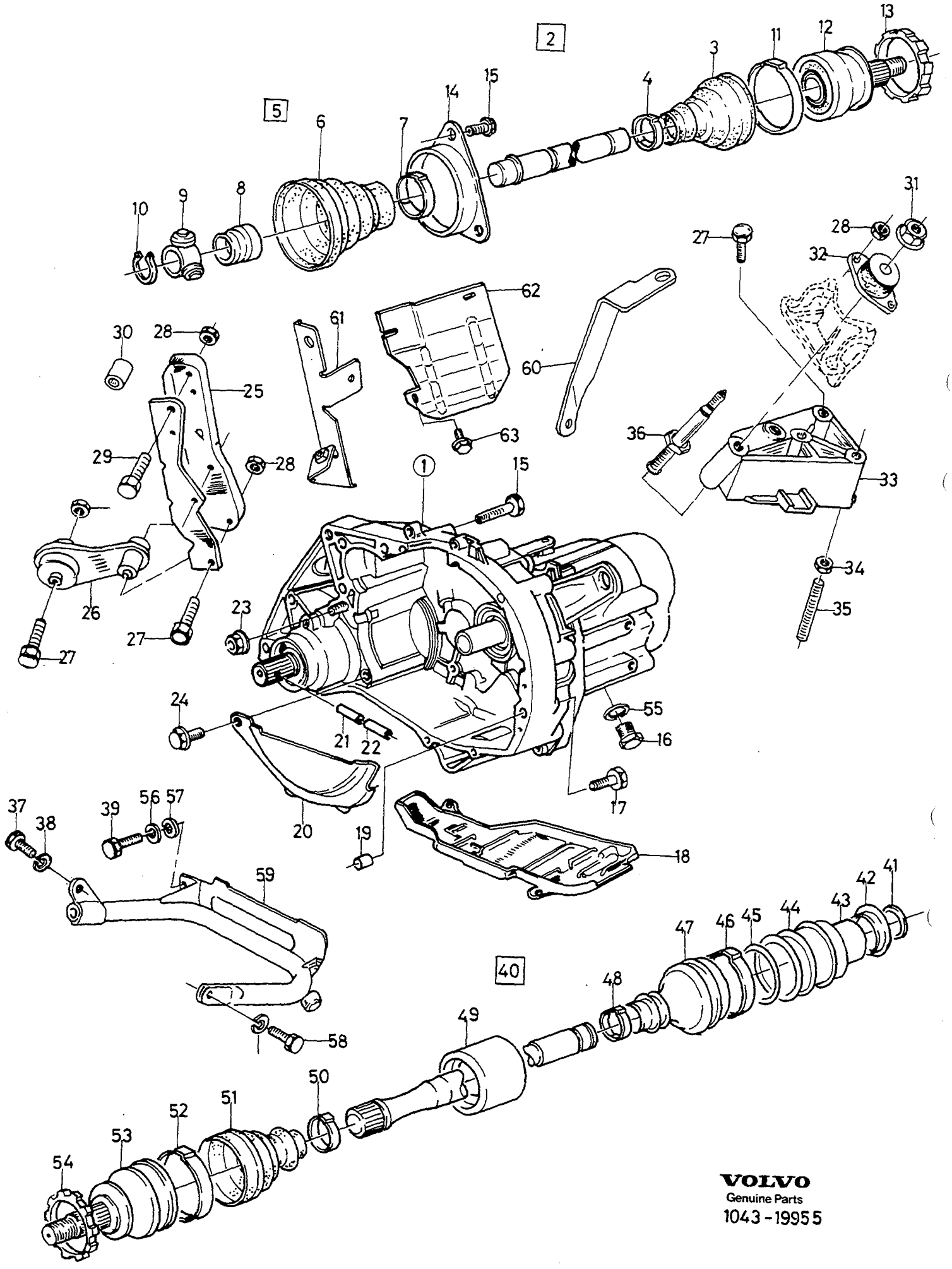
VOLVO
Genuine Parts
1043 - 19955

A B C D E

POWER TRANSMISSION WITH MOUNTING PARTS — KRAFTÖVERFÖRING MED UPPHÄNGNINGSDETALJER

D19T

Group Grupp 43

Page Sida 529

Fig	Part No. Artikel nr	Quantity / Antal A	B	C	D	E	PS	Description	Benämning	Notes Anmärkning	SR
1		-	-	-	-	-		Gearbox complete	Växellåda komplett	SEE 43•535	
2	9031436-0	1	-	-	-	-	EU	Drive shaft, l.h. cp	Drivaxel, v kmpl		3
3	3430226-5	1	-	-	-	-		•Bellows	•Bälg		2
4	3120553-7	1	-	-	-	-		•Clamp	•Klämma		2
5	3447721-6	1	-	-	-	-		•Bellows	•Bälg		3
6		-	-	-	-	-	KN	••Bellows	••Bälg		
7		-	-	-	-	-	KN	••Clamp	••Klamma		
8		-	-	-	-	-	KN	••Bearing	••Lager		
9	3410419-0	2	-	-	-	-		•Spider	•Axelkors		3
10	3104765-7	1	-	-	-	-		•Lock ring	•Låsring		2
11	3454231-6	1	-	-	-	-		•Clamp	•Klämma		2
12	3430396-6	1	-	-	-	-		•Constant velocity joint	•Drivknut	EXC ABS	4
	3433105-8	1	-	-	-	-		•Constant velocity joint	•Drivknut	ABS	4
13	3432617-3	1	-	-	-	-		•Toothed ring	•Tandring		2
14	3410422-4	1	-	-	-	-		•Attaching ring	•Fästring		3
15	946440-5	4	-	-	-	-		Flange screw	Flänsskruv		2
16	3224662-1	1	-	-	-	-		Plug	Propp		1
17	947790-2	1	-	-	-	-		Flange screw	Flänsskruv		2
18	3470340-5	1	-	-	-	-		Oil collector	Oljefångare		2
19	3120849-9	1	-	-	-	-		Bushing	Bussning		3
20	3345290-5	1	-	-	-	-		Plate	Platta		3
21	3120161-9	1	-	-	-	-		Collet	Spännhylsa		2
22	3120162-7	1	-	-	-	-		Collet	Spännhylsa		2
23	971095-5	1	-	-	-	-		Flange nut	Flänsmutter		3
24	965222-3	3	-	-	-	-		Flange screw	Flänsskruv		2
25	3475661-9	1	-	-	-	-		Support	Stöd		3
26	3475662-7	1	-	-	-	-		Linkage	Länkage		3
27	965223-1	X	-	-	-	-		Flange screw	Flänsskruv		2
28	971098-9	X	-	-	-	-		Flange lock nut	Flänslåsmutter		2
29	965189-4	2	-	-	-	-		Flange screw	Flänsskruv		2
30	3475780-7	2	-	-	-	-		Spacer	Distans		3
31	971099-7	1	-	-	-	-		Flange lock nut	Flänslåsmutter	(949280)	2
32	3475664-3	1	-	-	-	-		Engine pad	Motorkudde		2
33	3475663-5	1	-	-	-	-		Bracket	Konsol		3
34	971098-9	1	-	-	-	-		Flange lock nut	Flänslåsmutter		2
35	3923642-7	1	-	-	-	-		•••Stud	•••Pinnskruv		3
36	3475508-2	1	-	-	-	-		Spindle	Spindel		3
37	946441-3	1	-	-	-	-		Flange screw	Flänsskruv		2
38	940109-2	2	-	-	-	-		Lock washer	Låsbricka		2
39		-	-	-	-	-	NS	Screw	Skruv		
40	9031437-8	1	-	-	-	-	EU	Drive shaft, r.h. cpl	Drivaxel, h kmpl		3
41	3104765-7	1	-	-	-	-		Lock ring	Låsring		2
42		-	-	-	-	-	KN	•Washer	•Bricka		
43		-	-	-	-	-	KN	•Housing	•Hus		
44		-	-	-	-	-	KN	•Cover	•Kåpa		
45		-	-	-	-	-	KN	•O-ring	•O-ring		
46	3415801-4	1	-	-	-	-		•Clamp	•Klämma		3
47	3415781-8	1	-	-	-	-		•Bellows	•Bälg		2
48	3416255-2	1	-	-	-	-		•Clamp	•Klämma		3
49	3432509-2	1	-	-	-	-		•Vibration damper	•Vibrationsdämpare		2
50	3120553-7	1	-	-	-	-		•Clamp	•Klämma		2
51	3430226-5	1	-	-	-	-		•Bellows	•Bälg		2
52	3454231-6	1	-	-	-	-		•Clamp	•Klämma		2
53	3430396-6	1	-	-	-	-		•Constant velocity joint	•Drivknut	EXC ABS	4
	3433105-8	1	-	-	-	-		•Constant velocity joint	•Drivknut	ABS	4
54	3432617-3	1	-	-	-	-		•Toothed ring	•Tandring		2
55	11998-2	1	-	-	-	-		Gasket	Packning		1
56	955949-3	1	-	-	-	-		Lock washer	Låsbricka		2
57	120265-4	1	-	-	-	-		Washer	Bricka		2
58	3342438-3	1	-	-	-	-		Screw	Skruv		2
59	3472180-3	1	-	-	-	-		Bracket	Konsol		3
60	3475507-4	1	-	-	-	-		Support	Stöd		3

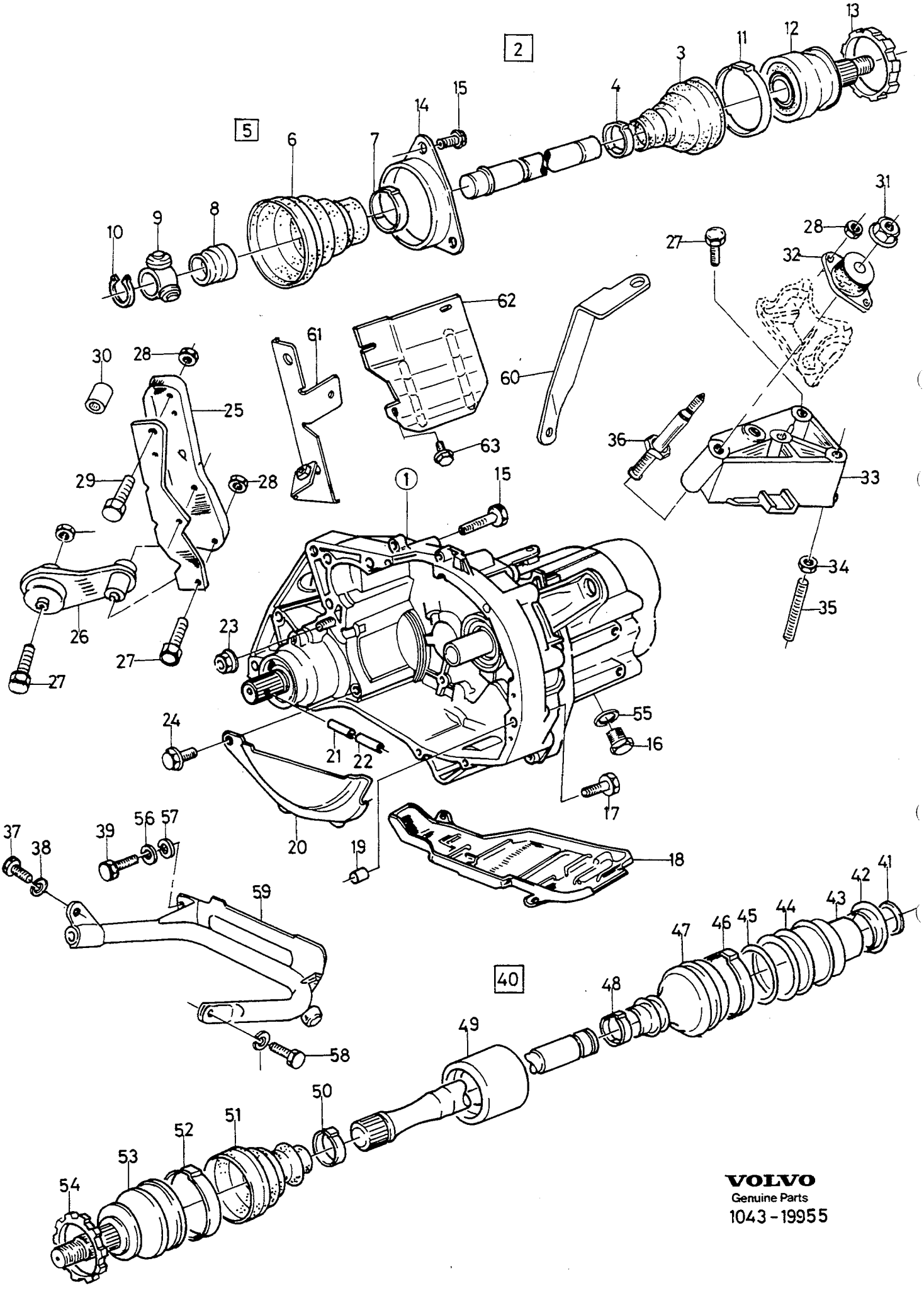
2
5
40
1
VOLVO
Genuine Parts
1043 - 19955

A B C D E		POWER TRANSMISSION WITH MOUNTING PARTS KRAFTÖVERFÖRING MED UPPHÄNGNINGSDETALJER D19T	Group Grupp 43 Page Sida 531

Fig	Part No. Artikel nr	Quantity / Antal					PS	Description	Benämning	Notes Anmärkning	SR
		A	B	C	D	E					
61	3475774-0	1	-	-	-	-		Bracket	Konsol		3
62	3449912-9	1	-	-	-	-		Heat shield	Värmesköld		3
63	3270374-6	3	-	-	-	-		Screw	Skruv		2

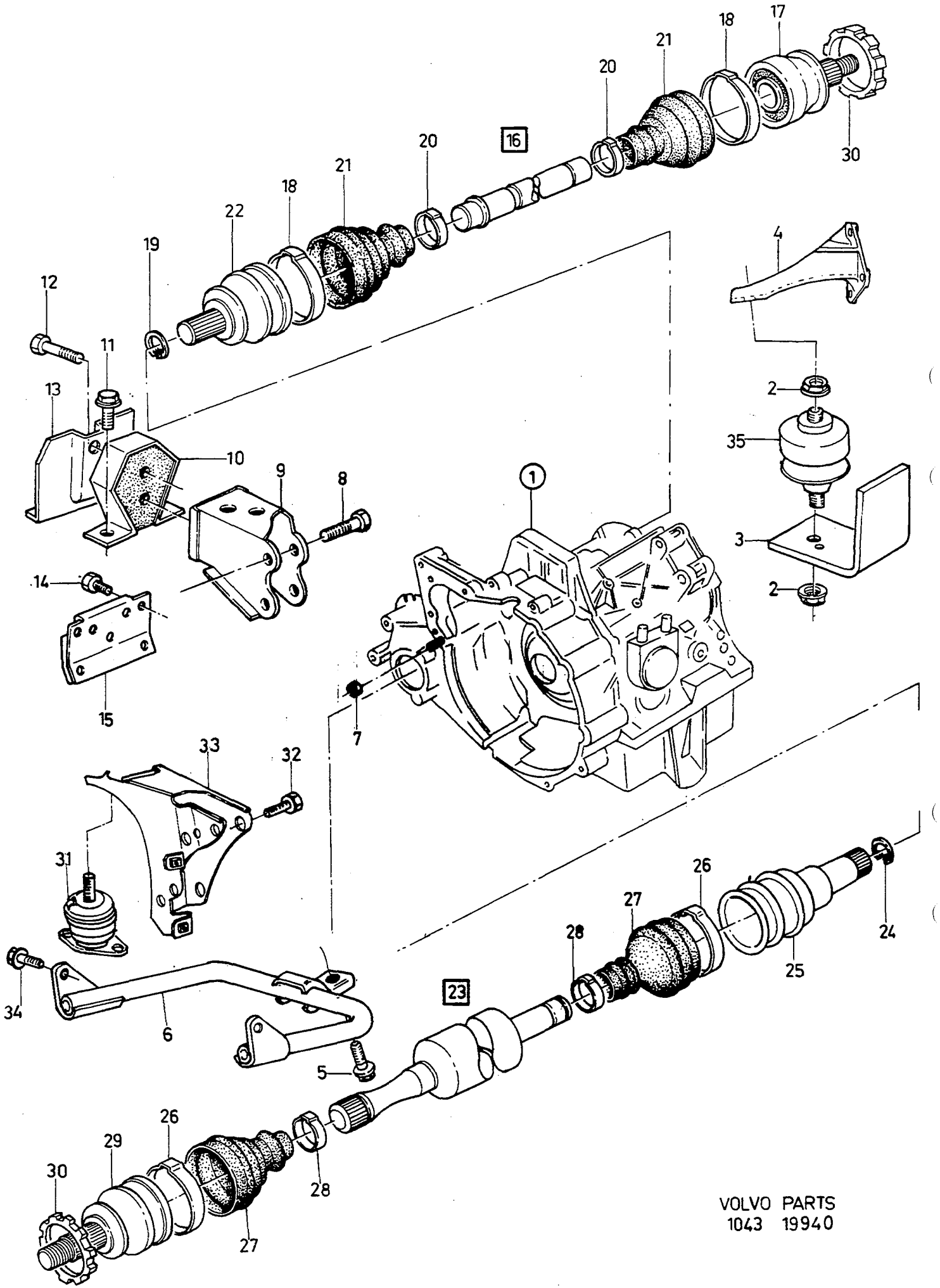

VOLVO PARTS
1043 19940

A
B
C
D
E

POWER TRANSMISSION WITH MOUNTING PARTS — KRAFTÖVERFÖRING MED UPPHÄNGNINGSDETALJER

Group Grupp 43

Page Sida 533

AUTO.TRANS / CVT

Fig	Part No. Artikel nr	Quantity / Antal A	B	C	D	E	P S	Description	Benämning	Notes Anmärkning	S R
1		-	-	-	-	-		CVT	CVT	SEE 43 • 555	
		-	-	-	-	-		Automatic gearbox	Automatväxellåda	SEE 43 • 557	
2	971099-7	2	-	-	-	-		Flange lock nut	Flänslåsmutter	(949280)	2
3	3436562-7	1	-	-	-	-		Bracket	Konsol		3
4	3459324-4	1	-	-	-	-		Engine bracket	Motorkonsol	CVT	2
5	946472-8	1	-	-	-	-		Flange screw	Flänsskruv		2
6	3411476-9	1	-	-	-	-		Bracket	Konsol		3
7	971098-9	4	-	-	-	-		Flange lock nut	Flänslåsmutter		2
8	965223-1	2	-	-	-	-		Flange screw	Flänsskruv		2
9	3463668-8	1	-	-	-	-		Engine bracket	Motorkonsol	(3433304)	3
10	3466528-1	1	-	-	-	-		Engine pad	Motorkudde		2
11	946441-3	2	-	-	-	-		Flange screw	Flänsskruv		2
12	3122329-0	2	-	-	-	-		Screw	Skruv		2
13	3436071-9	1	-	-	-	-		Back stop	Mothåll		3
14	3121593-2	3	-	-	-	-		Bolt	Bult		3
15	3449912-9	1	-	-	-	-		Heat shield	Värmesköld		3
16	9031434-5	1	-	-	-	-	EU	Drive shaft, l.h. cp	Drivaxel, v kmpl	AUTO.TRANS	3
	9031432-9	1	-	-	-	-	EU	Drive shaft, l.h. cp	Drivaxel, v kmpl	CVT	3
17	3434905-0	1	-	-	-	-		• Constant velocity joint	• Drivknut	EXC ABS	4
	3433101-7	1	-	-	-	-		• Constant velocity joint	• Drivknut	ABS	4
18	3454230-8	2	-	-	-	-		• Clamp	• Klämma		2
19	3432909-4	1	-	-	-	-		• Clip	• Clips	EXC CVT	3
	3923595-7	1	-	-	-	-		• Clip	• Clips	CVT	3
20	3285778-1	2	-	-	-	-		• Clamp	• Klämma		3
21	3432439-2	2	-	-	-	-		• Bellows	• Bälg	CH -221954	2
	3432439-2	1	-	-	-	-		• Bellows l.h.	• Bälg v	CH 221955-	2
	3415781-8	1	-	-	-	-		• Bellows r.h.	• Bälg h	CH 221955-	2
22	3432651-2	1	-	-	-	-		• Constant velocity joint	• Drivknut	CH -221954	4
23	9031435-2	1	-	-	-	-	EU	Drive shaft, r.h. cpl	Drivaxel, h kmpl	AUTO.TRANS	3
	9031433-7	1	-	-	-	-	EU	Drive shaft, r.h. cpl	Drivaxel, h kmpl	CVT	3
24	3432909-4	1	-	-	-	-		• Clip	• Clips	EXC CVT	3
	3923595-7	1	-	-	-	-		• Clip	• Clips	CVT	3
25	3432653-8	1	-	-	-	-		• Constant velocity joint	• Drivknut	CH -221954	4
26	3454230-8	2	-	-	-	-		• Clamp	• Klämma		2
27	3432439-2	2	-	-	-	-		• Bellows	• Bälg	CH -221954	2
	3432439-2	1	-	-	-	-		• Bellows r.h.	• Bälg h	CH 221955-	2
	3415781-8	1	-	-	-	-		• Bellows l.h.	• Bälg v	CH 221955-	2
28	3285778-1	2	-	-	-	-		• Clamp	• Klämma		3
29	3434905-0	1	-	-	-	-		• Constant velocity joint	• Drivknut	EXC ABS	4
	3433101-7	1	-	-	-	-		• Constant velocity joint	• Drivknut	ABS	4
30	3432617-3	2	-	-	-	-		• Toothed ring	• Tandring	ABS	2
31	3466003-5	1	-	-	-	-		Engine pad	Motorkudde		2
32	965223-1	2	-	-	-	-		Flange screw	Flänsskruv	EXC CVT	2
	965222-3	1	-	-	-	-		Flange screw	Flänsskruv	CVT	2
33	3463975-7	1	-	-	-	-		Engine bracket	Motorkonsol	EXC CVT	3
	3463977-3	1	-	-	-	-		Engine bracket	Motorkonsol	CVT	3
34	946441-3	X	-	-	-	-		Flange screw	Flänsskruv	EXC CVT	2
35	3433113-2	1	-	-	-	-		Engine pad	Motorkudde	CVT	2

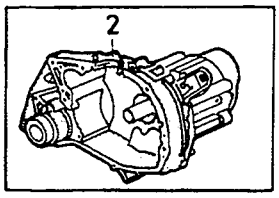
2

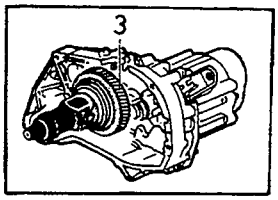
3

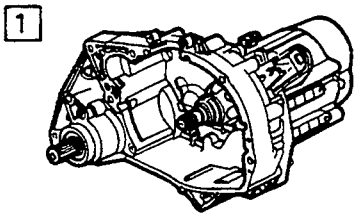
1

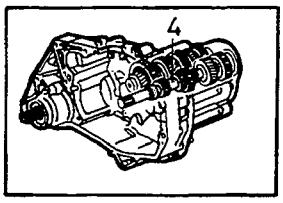
4

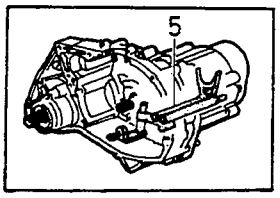
5

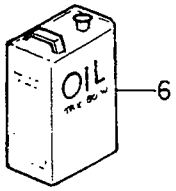
OIL
6

A
B
C
D
E

GEARBOX, MANUAL — VÄXELLÅDA, MANUELL

Group / Grupp 43

Page / Sida 535

Fig	Part No. / Artikel nr	Quantity / Antal A	B	C	D	E	PS	Description	Benämning	Notes / Anmärkning	SR
1	*(3446776)*	1	-	-	-	-	SP	Gearbox	Växellåda	M52-407E, M55-407E REPL 1 PCS 9031195-2	5
	(3462918)	1	-	-	-	-	SP	Gearbox	Växellåda	M52-373M, M55-373M REPL 1 PCS 9031192-9	5
	(3446780)	1	-	-	-	-	SP	Gearbox	Växellåda	M57-373M REPL 1 PCS 9031194-5	5
	(3450016)	1	-	-	-	-	SP	Gearbox	Växellåda	M54-373E REPL 1 PCS 9031198-6	5
	(3446778)	1	-	-	-	-	SP	Gearbox	Växellåda	M55-356M REPL 1 PCS 9031193-7	5
	(3462916)	1	-	-	-	-	SP	Gearbox	Växellåda	M57-407E REPL 1 PCS 9031195-2	5
	(3455917)	1	-	-	-	-	SP	Gearbox	Växellåda	M55-373E REPL 1 PCS 9031197-8	5
	(3462915)	1	-	-	-	-	SP	Gearbox	Växellåda	(3415725) M59-373E REPL 1 PCS 9031198-6	5
	(3462921)	1	-	-	-	-	SP	Gearbox	Växellåda	M52-407E, M55-407M, M57-407M REPL 1 PCS 9031196-0	5
	(3463228)	1	-	-	-	-	SP	Gearbox	Växellåda	M60-373E REPL 1 PSC 9031420-4	5
	(3463229)	1	-	-	-	-	SP	Gearbox	Växellåda	M60-373M REPL 1 PCS 9031421-2	5
	9031192-9	1	-	-	-	-	EU	Gearbox	Växellåda	M52-373M,M55-373M	5
	9031193-7	1	-	-	-	-	EU	Gearbox	Växellåda	M55-356M	5
	9031194-5	1	-	-	-	-	EU	Gearbox	Växellåda	M57-373M	5
	9031195-2	1	-	-	-	-	EU	Gearbox	Växellåda	M52-407E,M55-407E M57-407E	5
	9031196-0	1	-	-	-	-	EU	Gearbox	Växellåda	M52-407M,M55-407M M57-407M	5
	9031197-8	1	-	-	-	-	EU	Gearbox	Växellåda	M55-373E	5
	9031198-6	1	-	-	-	-	EU	Gearbox	Växellåda	M54-373E,M59-373E	5
	9031420-4	1	-	-	-	-	EU	Gearbox	Växellåda	M60-373E	5
	9031421-2	1	-	-	-	-	EU	Gearbox	Växellåda	M60-373M	5
	9031422-0	1	-	-	-	-	EU	Gearbox	Växellåda	JC5	5
2		-	-	-	-	-		• Gearbox housing	• Växellådshus	SEE 43 • 537	
3		-	-	-	-	-		• Differential	• Differential	SEE 43 • 539	
4		-	-	-	-	-		• Gear	• Växel		
								EXC JC5	EXC JC5	SEE 43 • 541	
								JC5	JC5	SEE 43 • 545	
5		-	-	-	-	-		• Gear shift control	• Växelreglage		
								EXC JC5	EXC JC5	SEE 43 • 547	
								JC5	JC5	SEE 43 • 549	
6	3343922-5	1	-	-	-	-		Gearbox oil	Växellådsolja	5L	3

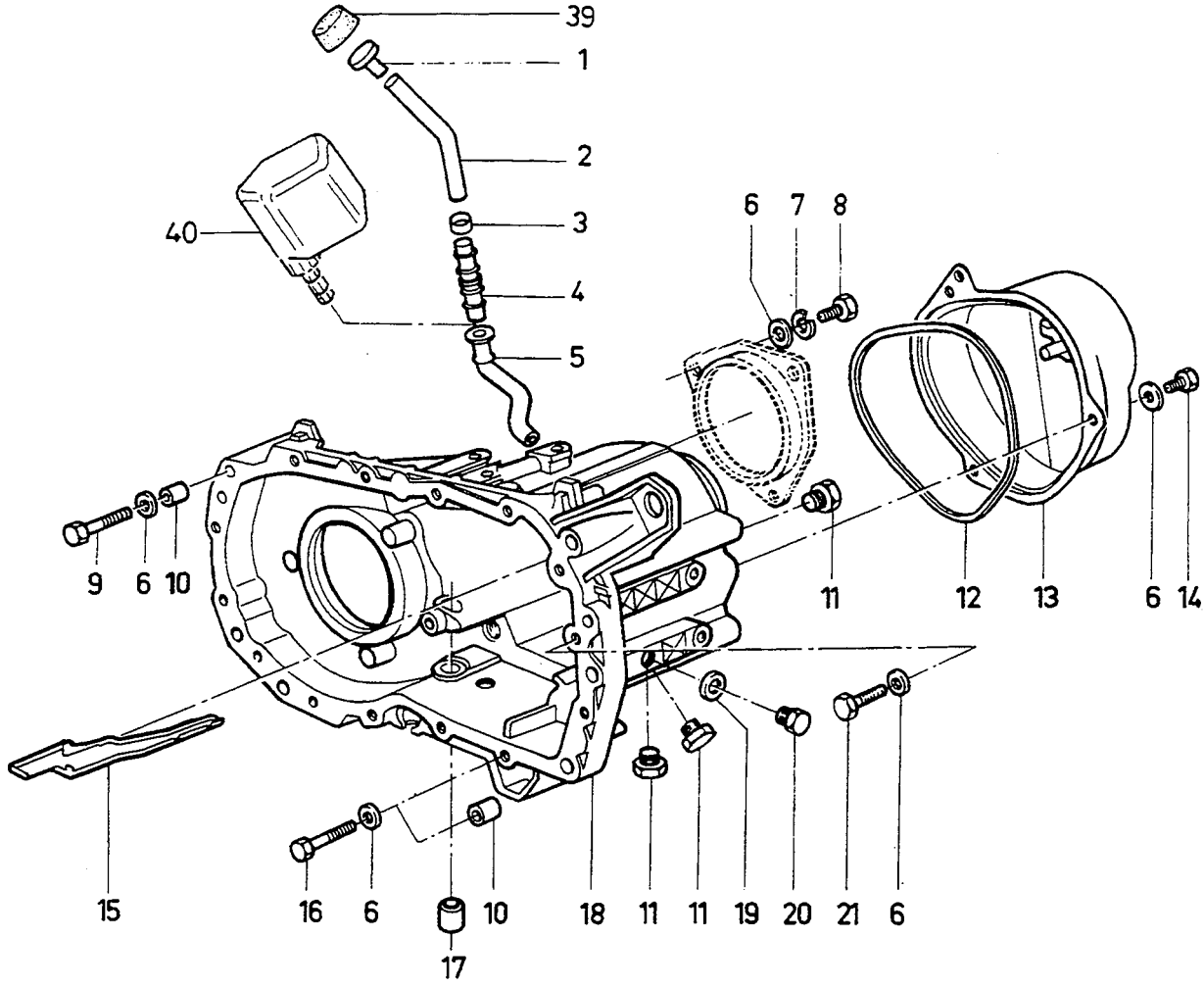
39
1
2
3
4
5
40
6
7
8
9
6
10
11
12
13
6
14
15
16
6
10
17
18
11
11
19
20
21
6

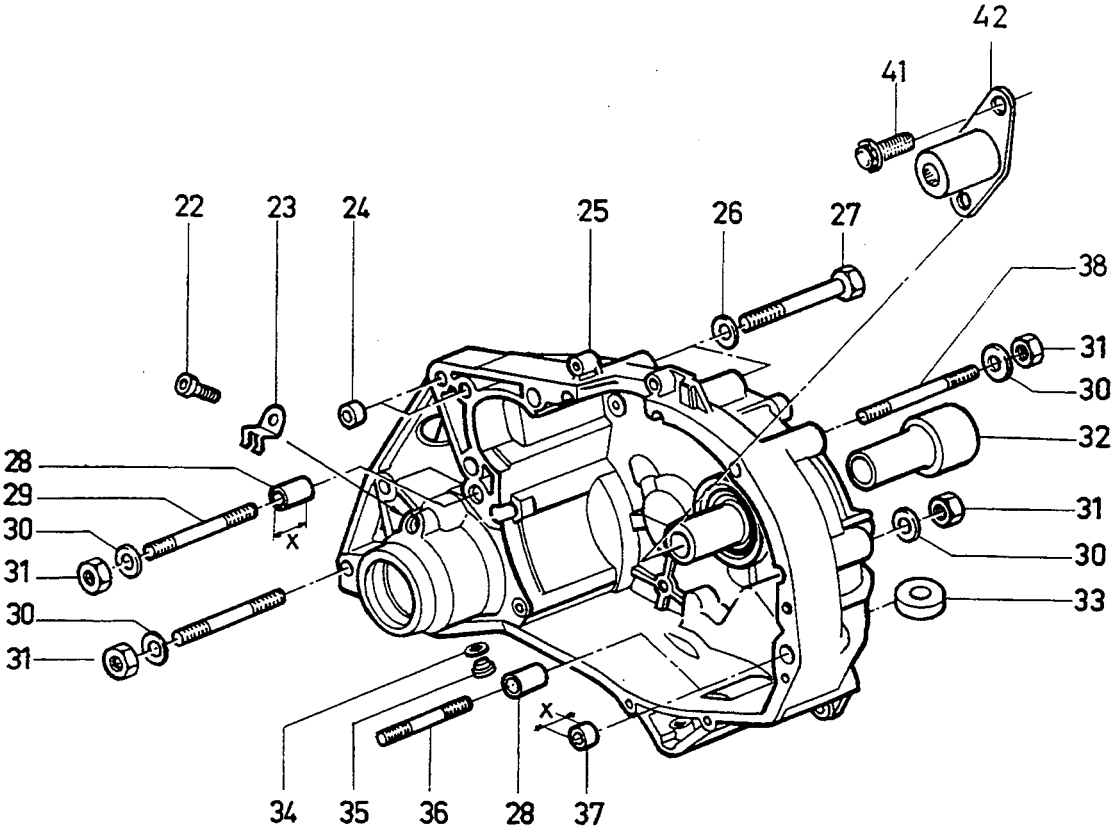
42
41
22
23
24
25
26
27
38
31
30
32
31
30
33
28
29
30
31
30
31
X
X
34
35
36
28
37

A	EXC JC5
B	JC5
C	
D	
E	

GEARBOX HOUSING — VÄXELLÅDSHUS

Group / Grupp: 43

Page / Sida: 537

Fig	Part No. / Artikel nr	Quantity / Antal A	B	C	D	E	PS	Description	Benämning	Notes / Anmärkning	SR
1	3342673-5	1	-	-	-	-		Plug	Propp		3
2	3434995-1	1	-	-	-	-		Hose	Slang		3
3	943469-7	1	-	-	-	-		Hose clamp	Slangklamma		2
4	3434996-9	1	-	-	-	-		Coupling piece	Kopplingsstycke		3
5	3342672-7	1	1	-	-	-		Pipe	Rör		3
6	955894-1	X	X	-	-	-		Washer	Bricka		2
7	955949-3	3	3	-	-	-		Lock washer	Låsbricka		2
8	955295-1	3	3	-	-	-		Screw	Skruv		2
9	963221-7	1	1	-	-	-		Screw	Skruv	(3342786)	2
10	3344178-3	15	15	-	-	-		Bushing	Bussning	(3102232)	3
11	3342671-9	3	3	-	-	-		Bolt	Bult		3
12	3342766-7	1	1	-	-	-		Gasket	Packning		3
13	3342765-9	1	1	-	-	-		Cover	Huv		3
14	963221-7	3	3	-	-	-		Screw	Skruv		2
15	3344452-2	1	1	-	-	-		Oil deflector	Oljeavkastare	(3344204)	3
16	965216-5	13	13	-	-	-		Flange screw	Flänsskruv	(955301)	2
17	3342729-5	2	2	-	-	-		Bushing	Bussning		3
18	3343010-9	1	-	-	-	-		Housing	Hus		5
	3344739-2	-	1	-	-	-		Housing	Hus		5
19	3343859-9	1	1	-	-	-		Gasket	Packning		1
20	3342730-3	1	1	-	-	-		Bolt	Bult		3
21	963221-7	X	X	-	-	-		Screw	Skruv		2
22	3122533-7	1	-	-	-	-		Bolt	Bult	1)	3
23	3453258-0	1	-	-	-	-		Brace	Bygel	1) (3433186)	3
24	3342745-1	3	3	-	-	-		Bushing	Bussning		3
25	3343011-7	1	-	-	-	-		Housing	Hus	1)	5
	3344549-5	1	-	-	-	-		Housing	Hus	2) (3343600)	5
	3345288-9	-	1	-	-	-		Housing	Hus		5
26	3342738-6	1	1	-	-	-		Washer	Bricka		3
27	3342739-4	1	1	-	-	-		Bolt	Bult		3
28	3343601-5	2	2	-	-	-		Bushing	Bussning	X=23.5mm	3
	3342737-8	2	2	-	-	-		Bushing	Bussning	X=26.0mm	3
29	952995-9	1	1	-	-	-		Stud	Pinnskruv		5
30	3342738-6	4	4	-	-	-		Washer	Bricka		3
31	3287964-5	4	4	-	-	-		Nut	Mutter		2
32	3345085-9	1	-	-	-	-		Sleeve	Muff	(3342733)	3
33	3342736-0	1	1	-	-	-		Magnet	Magnet		3
34	3121867-0	1	1	-	-	-		Gasket	Packning	(3121331)	1
35	1218114-5	1	1	-	-	-		Plug	Propp		1
36	3342743-6	2	2	-	-	-		Stud	Pinnskruv		3
37	3102849-1	1	1	-	-	-		Bushing	Bussning	X= 9.5mm	2
	3342745-1	1	1	-	-	-		Bushing	Bussning	X=11.4mm	3
	3121110-5	1	1	-	-	-		Bushing	Bussning	X=12.0mm	3
38	3342744-4	1	1	-	-	-		Stud	Pinnskruv		3
39	3344465-4	1	-	-	-	-		Cap	Överfall		3
40	3455990-6	1	1	-	-	-		Breather cap	Ventilationslock		3
41	3342467-2	-	2	-	-	-		Bolt	Bult		3
42	3345289-7	-	1	-	-	-		Sleeve	Muff		3

1) Electric speedometer / El. hastighetsmätare
2) Mech. speedometer / Mek. hastighetsmätare

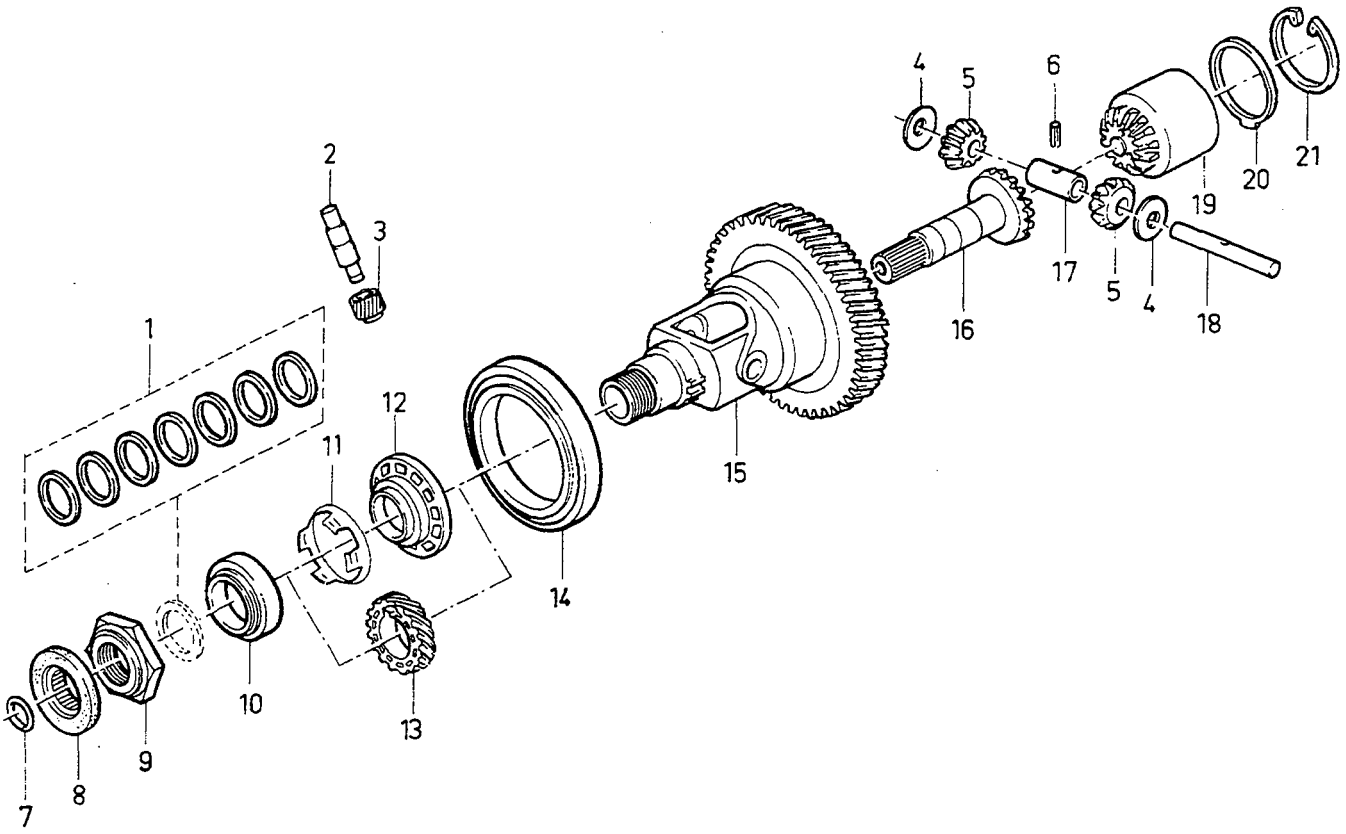

VOLVO PARTS
1043 - 19089

A
B
C
D
E

GEARBOX
DIFFERENTIAL

VÄXELLÅDA
DIFFERENTIAL

Group
Grupp
43

Page
Sida
539

Fig	Part No. Artikel nr	Quantity / Antal					PS	Description	Benämning	Notes Anmärkning	SR
		A	B	C	D	E					
1	3342704-8	1	-	-	-	-		Washer kit	Bricksats		3
2	3343609-8	1	-	-	-	-		Shaft	Axel	1)	3
3	3343610-6	1	-	-	-	-		Drive gear	Drivhjul	1)	3
4	3344185-8	2	-	-	-	-		Thrust washer	Tryckbricka		3
5	3342693-3	2	-	-	-	-		Drive gear	Drivhjul		3
6	3342703-0	1	-	-	-	-		Lock needle	Låsnål		3
7	3342697-4	1	-	-	-	-		O-ring	O-ring		3
8	3342487-0	1	-	-	-	-		Oil deflector ring	Oljeavkastarring		3
9	3342486-2	1	-	-	-	-		Nut	Mutter		3
10	3342698-2	1	-	-	-	-		Bearing	Lager		3
11	3343364-0	1	-	-	-	-		Spring	Fjäder	2)	3
12	3342700-6	1	-	-	-	-		Washer	Bricka	2)	3
13	3343608-0	1	-	-	-	-		Ring gear	Ringhjul	1)	3
14	3342471-4	1	-	-	-	-		Roller bearing	Rullager		3
15	3344258-3	1	-	-	-	-		Crown wheel	Kronhjul	M52-407M, M55-407M/E, M57-407M/E	3
	3343607-2	1	-	-	-	-		Crown wheel	Kronhjul	(3343083) M55-373M/E, M57-373M, M54-373E, M59-373E	3
	3344184-1	1	-	-	-	-		Crown wheel	Kronhjul	M55-356M	3
	3345303-6	1	-	-	-	-		Crown wheel	Kronhjul	JC5	3
16	3342691-7	1	-	-	-	-		Drive gear	Drivhjul		3
17	3342701-4	1	-	-	-	-		Bushing	Bussning		3
18	3342702-2	1	-	-	-	-		Shaft	Axel		3
19	3344925-7	1	-	-	-	-		Differential pinion	Differentialdrev	(3342694)	3
20	3342695-8	1	-	-	-	-		Spacer washer	Mellanläggsbricka		3
21	3342696-6	1	-	-	-	-		Lock spring	Låsfjäder		3

1) Mech. speedometer / Mek. hastighetsmätare
2) Electric speedometer / El. hastighetsmätare

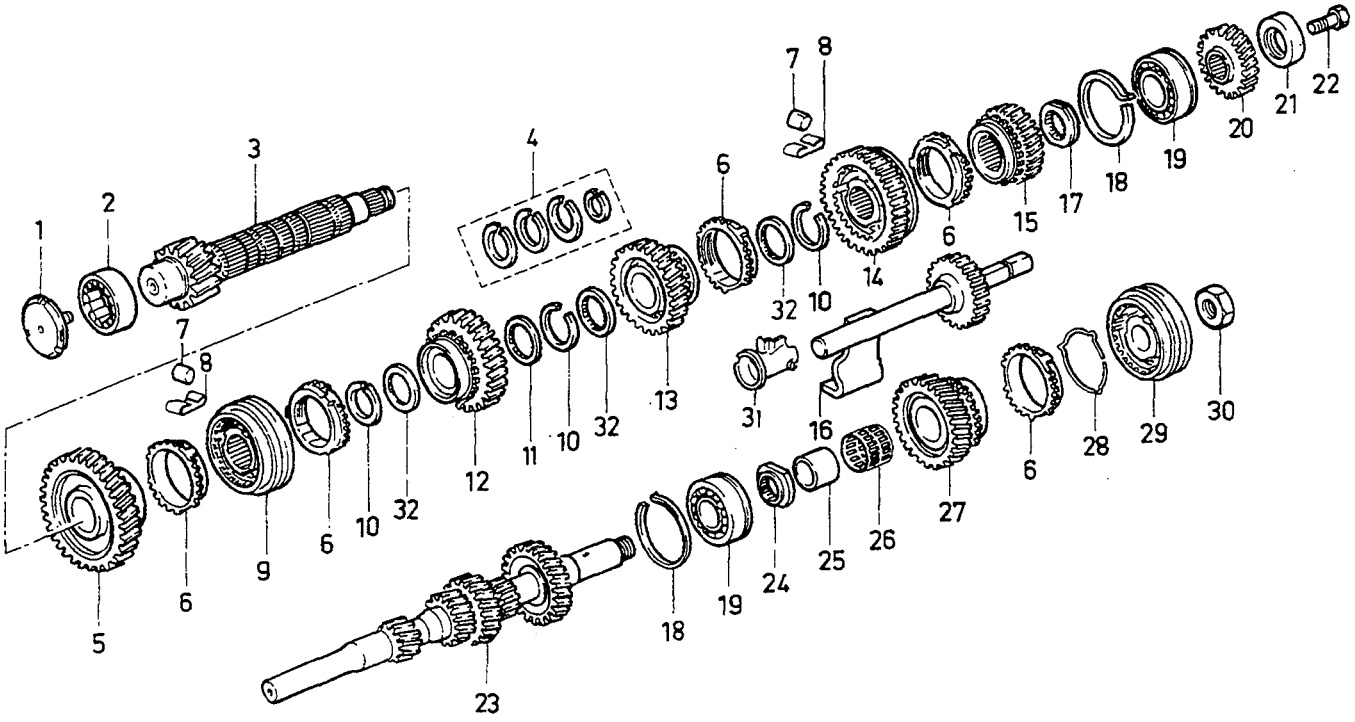

VOLVO PARTS
1043 - 19401

A
B
C
D
E

GEARBOX VÄXELLÅDA
GEARS VÄXLAR

Group Grupp 43

Page Sida 541

EXC JC5

Fig	Part No. Artikel nr	Quantity / Antal A	B	C	D	E	PS	Description	Benämning	Notes Anmärkning	SR
1	3342690-9	1	-	-	-	-		Seal	Tätning		3
2	3342750-1	1	-	-	-	-		Roller bearing	Rullager		3
3	3342482-1	1	-	-	-	-		Secondary shaft	Sekundäraxel	M52-407M	3
	3343077-8	1	-	-	-	-		Secondary shaft	Sekundäraxel	M52-373M	3
	3343984-5	1	-	-	-	-		Secondary shaft	Sekundäraxel	M55-407M/E, M57-407M/E	3
	3343986-0	1	-	-	-	-		Secondary shaft	Sekundäraxel	M55-373M/E, M57-373M	3
	3344180-9	1	-	-	-	-		Secondary shaft	Sekundäraxel	M55-356M	3
	3343985-2	1	-	-	-	-		Secondary shaft	Sekundäraxel	M54-373E, M59-373E, M60-373M/E	3
4	*(3342689)*	1	-	-	-	-	SP	Washer kit	Bricksats	REPL 3 PCS 3342754-3, 1 PCS 3344412-6, 1 PCS 3344414-2.	3
5	3343602-3	1	-	-	-	-		Drive gear	Drivhjul	M52-407M, M52-373M	3
	3344461-3	1	-	-	-	-		Drive gear	Drivhjul	(3343988) M55-373M/E, M55-356M, M57-407M/E, M57-373M	3
	3343987-8	1	-	-	-	-		Drive gear	Drivhjul	M54-373E	3
	3344441-5	1	-	-	-	-		Drive gear	Drivhjul	M59-373E	3
	3345046-1	1	-	-	-	-		Drive gear	Drivhjul	M60-373M/E	3
6	3342753-5	5	-	-	-	-		Engaging sleeve	Kopplingshylsa		3
7	3342752-7	6	-	-	-	-		Roller	Rulle		3
8	3343009-1	6	-	-	-	-		Spring	Fjäder		3
9	3343603-1	1	-	-	-	-		Engaging sleeve	Kopplingshylsa	M52-407M, M52-373M	3
	3344179-1	1	-	-	-	-		Engaging sleeve	Kopplingshylsa	EXC M52-407M EXC M52-373M	3
10	3342754-3	3	-	-	-	-		Lock ring	Låsring		3
11	3342755-0	1	-	-	-	-		Splined ring	Splinesring	CH -003999	3
	3344183-3	1	-	-	-	-		Splined ring	Splinesring	CH 004000-	3
12	3343604-9	1	-	-	-	-		Drive gear	Drivhjul	M52-407M, M52-373M	2
	3344462-1	1	-	-	-	-		Drive gear	Drivhjul	M55-407M/E,M55-373M/E, M55-356M, M57-407M/E, M57-373M, M60-373M/E.	3
	3343990-2	1	-	-	-	-		Drive gear	Drivhjul	M54-373M	3
	3344442-3	1	-	-	-	-		Drive gear	Drivhjul	M59-373E	3
13	3343079-4	1	-	-	-	-		Drive gear	Drivhjul	M52-407M, M52-373M, M54-373E	3
	3344463-9	1	-	-	-	-		Drive gear	Drivhjul	(3343992) M55-373M/E, M55-356M, M57-407M/E, M57-373M, M55-407M/E	3
	3344443-1	1	-	-	-	-		Drive gear	Drivhjul	M59-373E, M60-373M/E	3
14	3344182-5	1	-	-	-	-		Engaging sleeve	Kopplingshylsa	(3343605)	3
15	3342756-8	1	-	-	-	-		Drive gear	Drivhjul	M52-407M, M52-373M, M55-407M/E	3
	3344464-7	1	-	-	-	-		Drive gear	Drivhjul	M55-373M/E, M55-356M, M57-407M/E, M57-373M	3
	3343080-2	1	-	-	-	-		Drive gear	Drivhjul	M54-373E	3
	3344444-9	1	-	-	-	-		Drive gear	Drivhjul	M59-373E, M60-373M/E	3
16	3344259-1	1	-	-	-	-		Reverse shaft	Backaxel		3
☆ 17	3345655-9	1	-	-	-	-		Washer	Bricka	(3344181)	3
18	3342758-4	2	-	-	-	-		Lock ring	Låsring		3
19	3342489-6	1	-	-	-	-		Ball bearing	Kullager		3
20	3343371-5	1	-	-	-	-		Drive gear	Drivhjul	M52-407M, M52-373M	3
	3343994-4	1	-	-	-	-		Drive gear	Drivhjul	M55-407M/E, M55-356M, M55-373M/E	3
	3343996-9	1	-	-	-	-		Drive gear	Drivhjul	M57-407M/E, M57-373M, M54-373E, M59-373E, M60-373M.	3
21	3342687-5	1	-	-	-	-		Thrust washer	Tryckbricka		3
22	3344170-0	1	-	-	-	-		Bolt	Bult	(3342688)	3
23	3343606-4	1	-	-	-	-		Input shaft	Ingående axel	M52-407M, M52-373M	3
	(3343983)	1	-	-	-	-	SP	Input shaft	Ingående axel	M55-407M/E,M55-373M/E,	3
								CH -264999	CH -264999	M55-356M, M57-407M/E,	

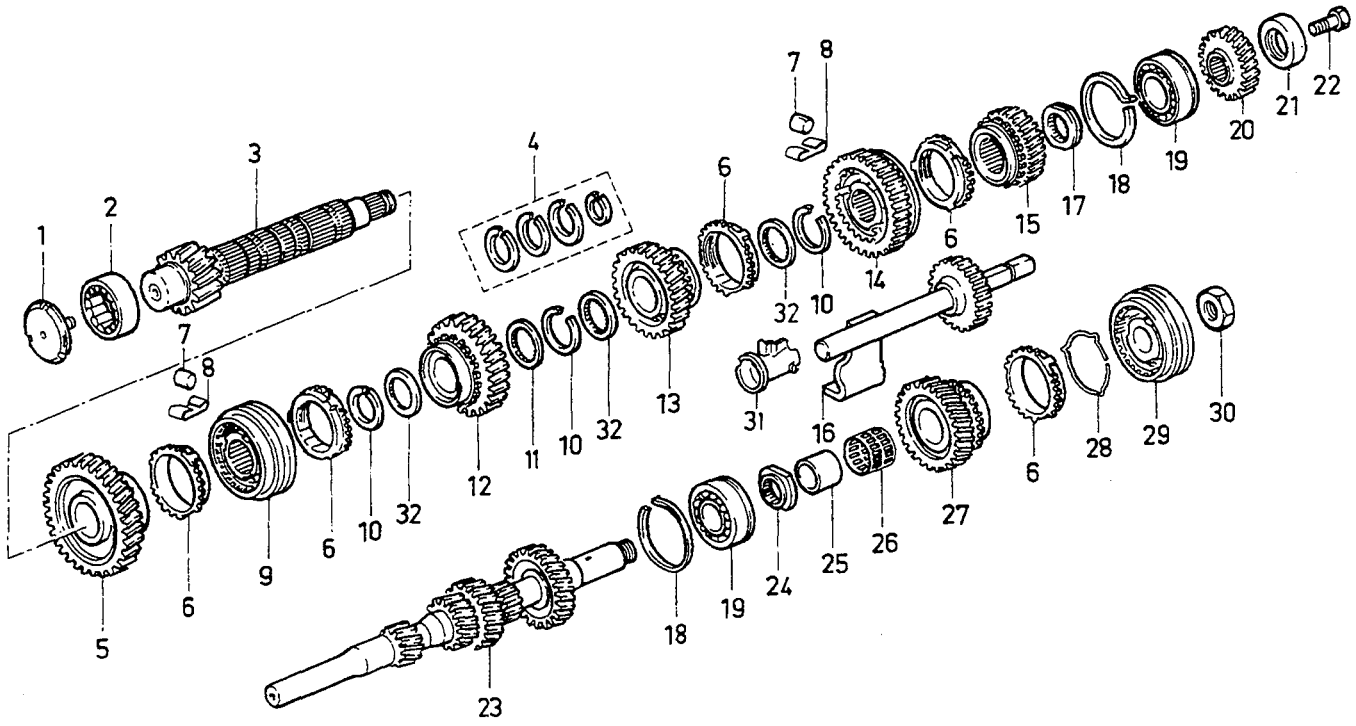

VOLVO PARTS
1043 - 19401

GEARBOX — VÄXELLÅDA
GEARS — VÄXLAR

Group / Grupp 43

Page / Sida 543

EXC JC5

Fig	Part No. Artikel nr	Quantity / Antal A	B	C	D	E	PS	Description	Benämning	Notes Anmärkning	SR
										M57.407M/E,M57.373M REPL 1 PCS 3344707-9.	
	3344707-9	1	-	-	-	-		Shaft	Axel	M55-356M, M57-407M/E,	3
								CH 265000-	CH 265000-	M57-375M, M55-356M	
	3343982-9	1	-	-	-	-		Input shaft	Ingående axel	M54-373E	3
	(3344445)	1	-	-	-	-	SP	Input shaft	Ingående axel	M59-373E	3
										REPL 1 PCS 3344706-1.	
								CH -264999	CH -264999		
	3344706-1	1	-	-	-	-		Shaft	Axel	M59-373E	3
								CH 265000-	CH 265000-		
	3345047-9	1	-	-	-	-		Primary shaft	Primaraxel	M60-373M/E	3
24	3344091-8	1	-	-	-	-		Washer	Bricka	(3343369)	3
25	3345214-5	1	-	-	-	-		Bearing bushing	Lagerbussning	CH 401000-	2
26	3345214-5	1	-	-	-	-		Bearing bushing	Lagerbussning	(3344848) CH -400999	2
27	3343370-7	1	-	-	-	-		Drive gear	Drivhjul	M52-407M, M52-373M	3
	3343993-6	1	-	-	-	-		Drive gear	Drivhjul	M55-407M/E,M55-373M/E, M55-356M	3
	3343995-1	1	-	-	-	-		Drive gear	Drivhjul	M57-407M/E, M57-373M, M54-373E, M59-373E, M60-373M.	3
28	3342684-2	1	-	-	-	-		Spring	Fjäder		3
29	3343372-3	1	-	-	-	-		Engaging sleeve	Kopplingshylsa		3
30	3342685-9	1	-	-	-	-		Nut	Mutter		3
31	3344471-2	1	-	-	-	-		Oil deflector	Oljeavkastare	M59-373E	3
	3344756-6	1	-	-	-	-		Oil deflector	Oljeavkastare	M60-373M/E	3
32	3342755-0	3	-	-	-	-		Splined ring	Splinesring		3

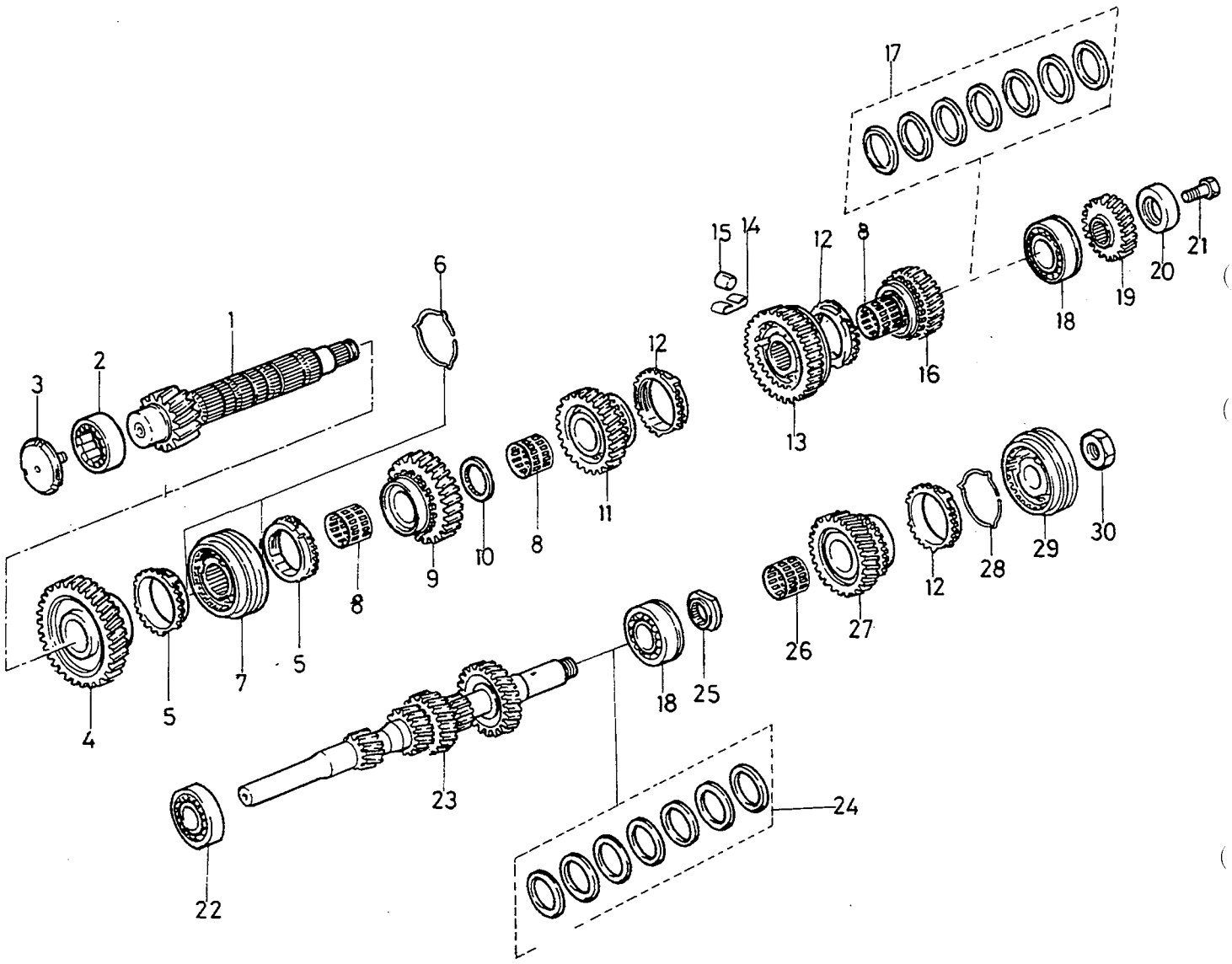

VOLVO PARTS
1043 19925

A
B
C
D
E

GEARBOX — VÄXELLÅDA
GEARS — VÄXLAR

Group / Grupp 43

Page / Sida 545

JC5

Fig	Part No. Artikel nr	Quantity / Antal A	B	C	D	E	PS	Description	Benämning	Notes Anmärkning	SR
1	3345291-3	1	-	-	-	-		Secondary shaft	Sekundäraxel		3
2	3457269-3	1	-	-	-	-		Bearing	Lager		3
3	3342690-9	1	-	-	-	-		Seal	Tätning		3
4	3345292-1	1	-	-	-	-		Drive gear	Drivhjul		3
5	3345293-9	2	-	-	-	-		Synchronizing cone	Synkroniseringskona		3
6	3460789-5	2	-	-	-	-		Spring	Fjäder		3
7	3345294-7	1	-	-	-	-		Engaging sleeve	Kopplingshylsa		3
8	3460740-8	3	-	-	-	-		Bushing	Bussning		3
9	3345295-4	1	-	-	-	-		Drive gear	Drivhjul		3
10	3345296-2	1	-	-	-	-		Splined ring	Splinesring		3
11	3344748-3	1	-	-	-	-		Engaging sleeve	Kopplingshylsa		3
12	3342753-5	3	-	-	-	-		Engaging sleeve	Kopplingshylsa		3
13	3345297-0	1	-	-	-	-		Drive gear	Drivhjul		3
14	3343009-1	3	-	-	-	-		Spring	Fjäder		3
15	3342752-7	3	-	-	-	-		Roller	Rulle		3
16	3345298-8	1	-	-	-	-		Drive gear	Drivhjul		3
17	3345299-6	1	-	-	-	-		Washer kit	Bricksats		3
18	3457268-5	2	-	-	-	-		Bearing	Lager		3
19	3343996-9	1	-	-	-	-		Drive gear	Drivhjul		3
20	3342687-5	1	-	-	-	-		Thrust washer	Tryckbricka		3
21	3344170-0	1	-	-	-	-		Bolt	Bult		3
22	3457267-7	1	-	-	-	-		Bearing	Lager		3
23	3345300-2	1	-	-	-	-		Primary shaft	Primaraxel		3
24	3345301-0	1	-	-	-	-		Washer kit	Bricksats		3
25	3344091-8	1	-	-	-	-		Washer	Bricka		3
26	3345214-5	1	-	-	-	-		Bearing bushing	Lagerbussning		2
27	3343995-1	1	-	-	-	-		Drive gear	Drivhjul		3
28	3342684-2	1	-	-	-	-		Spring	Fjäder		3
29	3344754-1	1	-	-	-	-		Engaging sleeve	Kopplingshylsa		3
30	3342685-9	1	-	-	-	-		Nut	Mutter		3

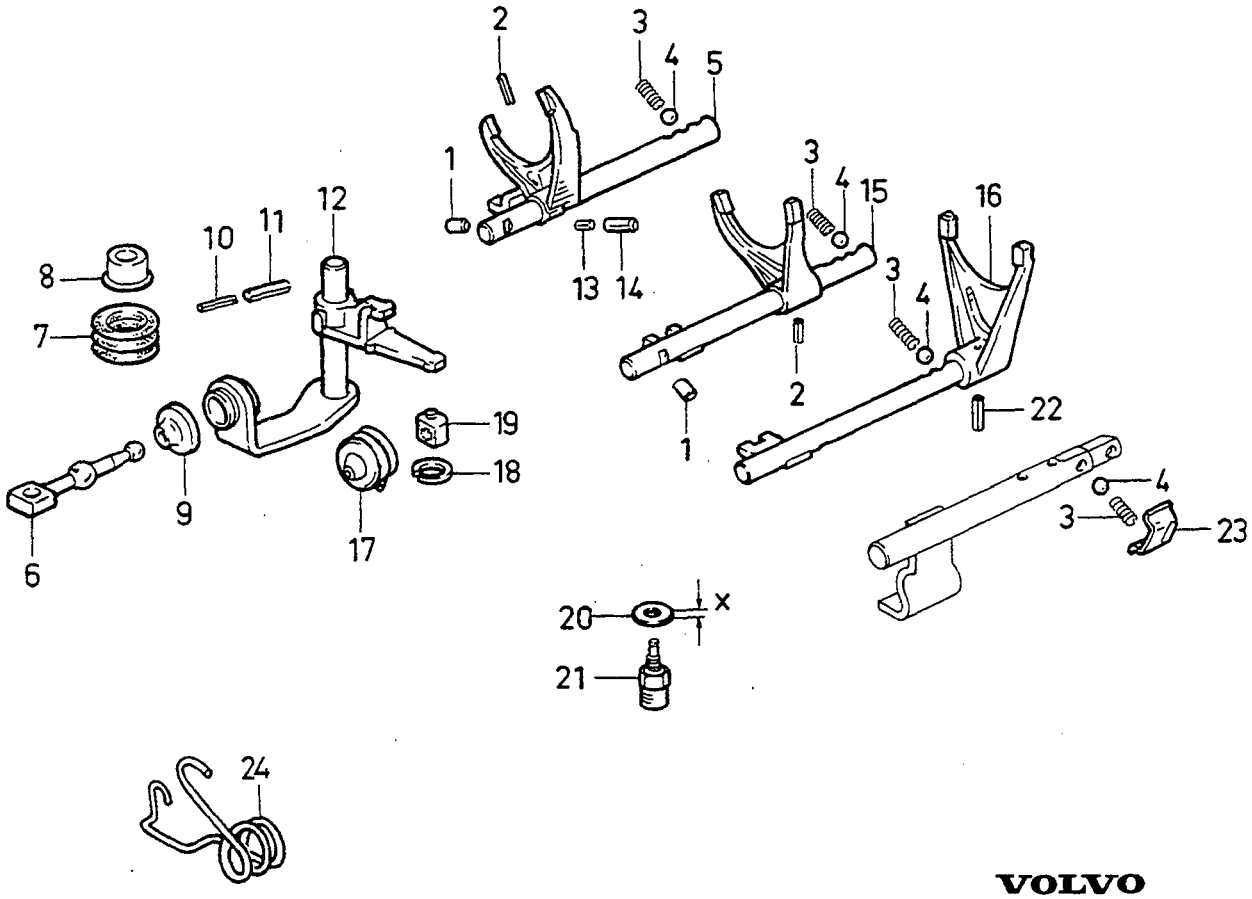

VOLVO
Genuine Parts
PV 430 19767

A
B
C
D
E

GEARBOX
SELECTOR BAR

VÄXELLÅDA
SKIFTAXLAR

Group
Grupp
43

Page
Sida
547

EXC JC5

Fig	Part No. Artikel nr	Quantity / Antal					PS	Description	Benämning	Notes Anmärkning	SR
		A	B	C	D	E					
1	3342709-7	2	-	-	-	-		Pin	Stift		3
2	3342714-7	2	-	-	-	-		Pin	Stift		3
3	3342711-3	4	-	-	-	-		Spring	Fjäder		3
4	3342712-1	4	-	-	-	-		Ball	Kula		3
5	3345081-8	1	-	-	-	-		Selector fork	Skiftgaffel	(3343927)	3
6	*(3342716)*	1	-	-	-	-	SP	Link	Länk	CH -008999 REPL 1 PCS 3344065-2, 1 PCS 3452550-1, 1 PCS 3453016-2.	3
	3344065-2	1	-	-	-	-		Link	Länk	CH 009000-	3
7	3342705-5	1	-	-	-	-		Sleeve	Muff		3
8	3343801-1	1	-	-	-	-		Seal	Tätning		3
9	3342717-0	2	-	-	-	-		Washer	Bricka		3
10	3344186-6	1	-	-	-	-		Pin	Stift		3
11	3344187-4	1	-	-	-	-		Pin	Stift		3
12	3343928-2	1	-	-	-	-		Selector shaft	Skiftaxel		3
13	3342760-0	1	-	-	-	-		Pin	Stift		3
14	3343084-4	1	-	-	-	-		Pin	Stift		3
15	3342713-9	1	-	-	-	-		Selector shaft	Skiftaxel		3
16	3345083-4	1	-	-	-	-		Selector shaft	Skiftaxel	(3343368)	3
17	3345084-2	1	-	-	-	-		Bellows	Bälg		3
18	3342719-6	1	-	-	-	-		Lock spring	Låsfjäder		3
19	3342982-0	1	-	-	-	-		Bearing washer	Lagerbricka		3
20	3342767-5	1	-	-	-	-		Washer	Bricka	X=0.33mm	3
	3342768-3	1	-	-	-	-		Washer	Bricka	X=0.66mm	3
21	3342722-0	1	-	-	-	-		Resistor	Motstånd		3
22	3342763-4	1	-	-	-	-		Pin	Stift		3
23	3343085-1	1	-	-	-	-		Conductor	Ledare		3
24	3432905-2	1	-	-	-	-		Spring	Fjäder		3

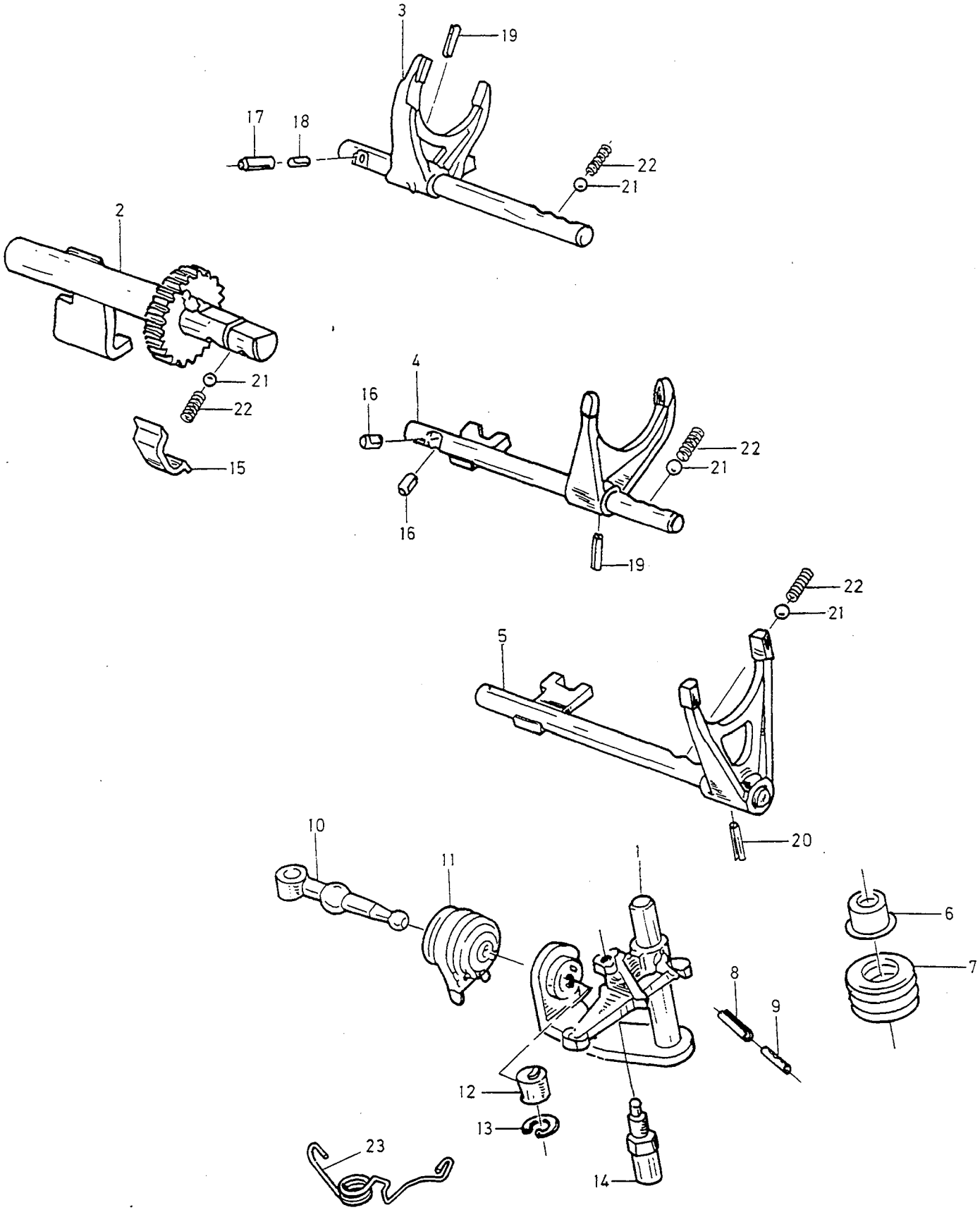
3
19
17
18
22
21
2
21
22
15
4
16
22
21
16
19
22
21
5
20
10
11
1
6
7
8
9
12
13
14
23

A		GEARBOX	VÄXELLÅDA	Group Grupp 43
B		SELECTOR BAR	SKIFTAXLAR	
C				Page Sida 549
D				
E		JC5		

Fig	Part No. Artikel nr	Quantity / Antal					PS	Description	Benämning	Notes Anmärkning	SR
		A	B	C	D	E					
1	3345304-4	1	-	-	-	-		Selector shaft	Skiftaxel		3
2	3345313-5	1	-	-	-	-		Reverse shaft	Backaxel		3
3	3345314-3	1	-	-	-	-		Selector fork	Skiftgaffel		3
4	3344759-0	1	-	-	-	-		Selector shaft	Skiftaxel		3
5	3344761-6	1	-	-	-	-		Selector shaft	Skiftaxel		3
6	3343801-1	1	-	-	-	-		Seal	Tätning		3
7	3342705-5	1	-	-	-	-		Sleeve	Muff		3
8	3344187-4	1	-	-	-	-		Pin	Stift		3
9	3344186-6	1	-	-	-	-		Pin	Stift		3
10	3344065-2	1	-	-	-	-		Link	Länk		3
11	3345084-2	1	-	-	-	-		Bellows	Bälg		3
12	3342982-0	1	-	-	-	-		Bearing washer	Lagerbricka		3
13	3342719-6	1	-	-	-	-		Lock spring	Låsfjäder		3
14	3342722-0	1	-	-	-	-		Resistor	Motstånd		3
15	3343085-1	1	-	-	-	-		Conductor	Ledare		3
16	3342709-7	2	-	-	-	-		Pin	Stift		3
17	3343084-4	1	-	-	-	-		Pin	Stift		3
18	3342760-0	1	-	-	-	-		Pin	Stift		3
19	3342714-7	1	-	-	-	-		Pin	Stift		3
20	3342763-4	1	-	-	-	-		Pin	Stift		3
21	3342712-1	4	-	-	-	-		Ball	Kula		3
22	3342711-3	4	-	-	-	-		Spring	Fjäder		3
☆ 23	3474193-4	1	-	-	-	-		Spring	Fjäder		3

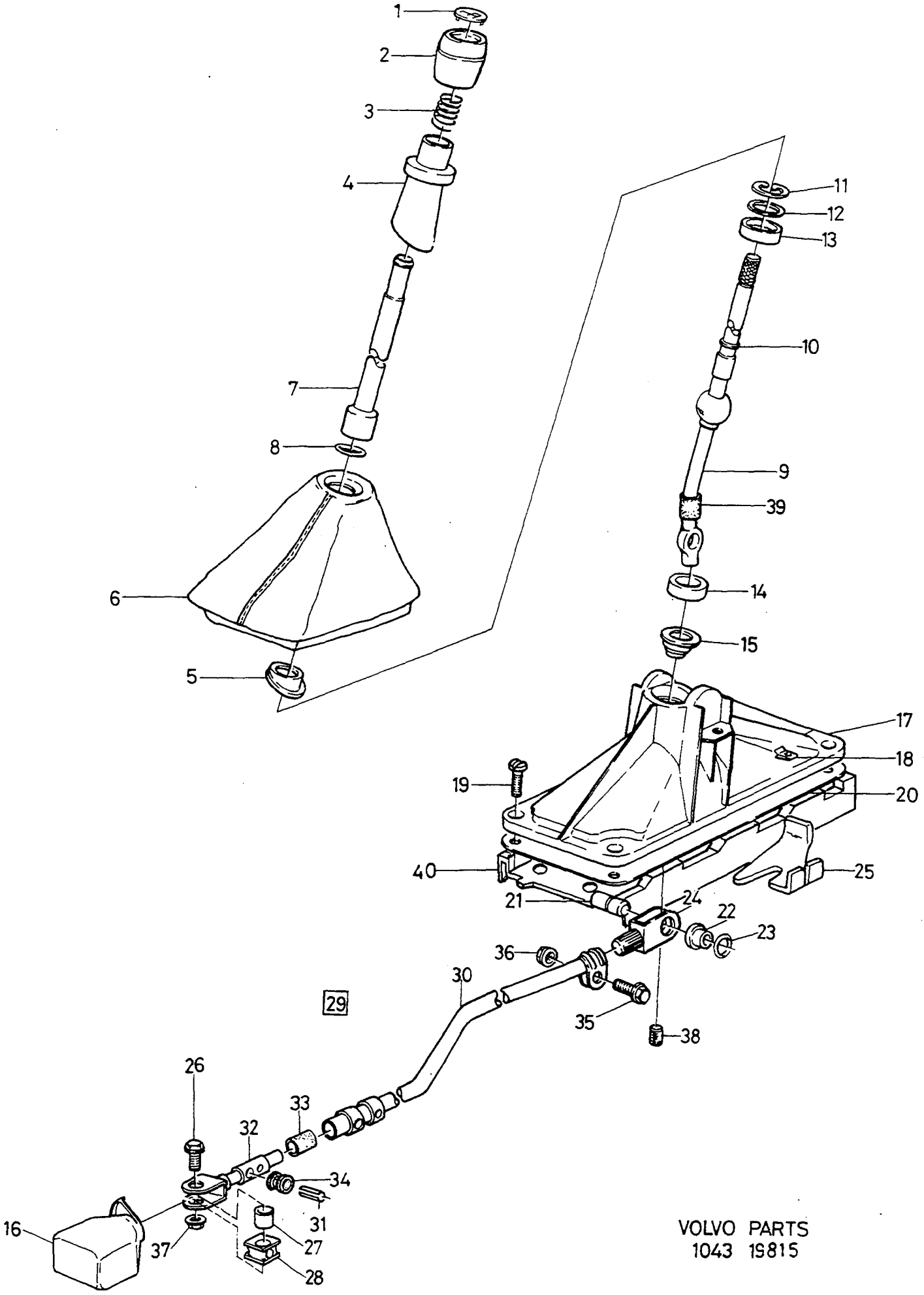

VOLVO PARTS
1043 19815

A
B
C
D
E

GEARSHIFT VÄXELREGLAGE

Group Grupp 43

Page Sida 551

Fig	Part No. Artikel nr	Quantity / Antal A	B	C	D	E	PS	Description	Benämning	Notes Anmärkning	SR
1	3417339-3	1	-	-	-	-		Symbol strip	Symbolskiva	-1993	2
	3472523-4	1	-	-	-	-		Symbol strip	Symbolskiva	1994-	2
2	3418231-1	1	-	-	-	-		Knob	Knopp		2
3	3416814-6	1	-	-	-	-		Spring	Fjäder		3
4	3430346-1	1	-	-	-	-		Knob	Knopp		2
5	3413626-7	1	-	-	-	-		Bracket	Konsol		3
6	3414555-7	1	-	-	-	-		Gaiter	Damask		3
7	3460473-6	1	-	-	-	-		Rod	Stång		4
8	3432292-5	1	-	-	-	-		O-ring	O-ring		3
9	3448221-6	1	-	-	-	-		Gear lever	Växelhävarm		4
10	3418121-4	1	-	-	-	-		Absorber	Dämpare		3
11	3120295-5	1	-	-	-	-		Washer	Bricka		3
12	3413093-0	1	-	-	-	-		Washer	Bricka		3
13	3412768-8	2	-	-	-	-		Absorber	Dämpare		3
14	3412769-6	1	-	-	-	-		Ball seat	Kulsäte		3
15	3415783-4	1	-	-	-	-		Bellows	Bälg		3
16	3411840-6	1	-	-	-	-		Cover	Huv		3
17	3448222-4	1	-	-	-	-		Housing	Hus		4
18	3298093-0	2	-	-	-	-		Nut	Mutter		3
19	948356-1	4	-	-	-	-		Flange screw	Flänsskruv		2
20	3411839-8	1	-	-	-	-		Gasket	Packning	-1993	2
21	3291871-6	1	-	-	-	-		Pin	Stift		3
22	3472712-3	2	-	-	-	-		Bushing	Bussning		2
23	3452489-2	1	-	-	-	-		O-ring	O-ring		2
24	3413090-6	1	-	-	-	-		Fork	Gaffel		4
☆ 25	3474194-2	1	-	-	-	-		Lock plate	Låsplåt	(3434334)	3
26	3120909-1	1	-	-	-	-		Screw	Skruv		4
27	3453016-2	1	-	-	-	-		Bushing	Bussning	(3122374)	3
28	3452550-1	1	-	-	-	-		Bushing	Bussning	(3414848)	3
29	3462135-9	1	-	-	-	-		Selector shaft	Skiftaxel	(3452471) EXC D19T	3
	3475559-5	1	-	-	-	-		Gear selector rod	Växelförarstång	D19T	3
30		-	-	-	-	-	NS	• Rod	• Stång		
31	3121000-8	2	-	-	-	-		• Pin	• Stift		3
32	3432818-7	1	-	-	-	-		• Fork	• Gaffel		3
33	3432814-6	2	-	-	-	-		• Rubber cap	• Gummihatt		3
34	3432815-3	2	-	-	-	-		• Rubber cap	• Gummihatt		3
35	3121209-5	1	-	-	-	-		• Flange screw	• Flänsskruv		4
36	945408-3	1	-	-	-	-		• Flange nut	• Flänsmutter		2
37	945408-3	1	-	-	-	-		Flange nut	Flänsmutter		2
38	3270193-0	1	-	-	-	-		Screw	Skruv		2
39	3449137-3	1	-	-	-	-		Hose	Slang	(3416416)	1
40	3465270-1	1	-	-	-	-		Insulating plate	Isoleringsplatta	1994-	2

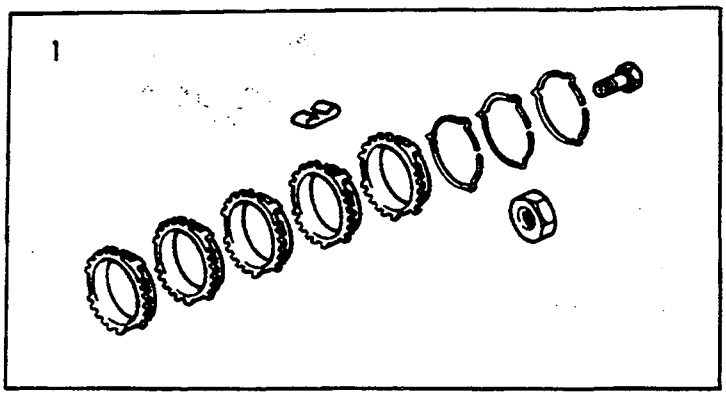
1

A		GEARBOX, MANUAL REPAIR KITS	VÄXELLÅDA, MANUELL REPARATIONSSATS	Group Grupp 43
B				
C				Page Sida 553
D				
E				

Fig	Part No. Artikel nr	Quantity / Antal					P S	Description	Benämning	Notes Anmärkning	S R
		A	B	C	D	E					
1	3345302-8	1	-	-	-	-		Repair kit	Reparationssats	JC5	3

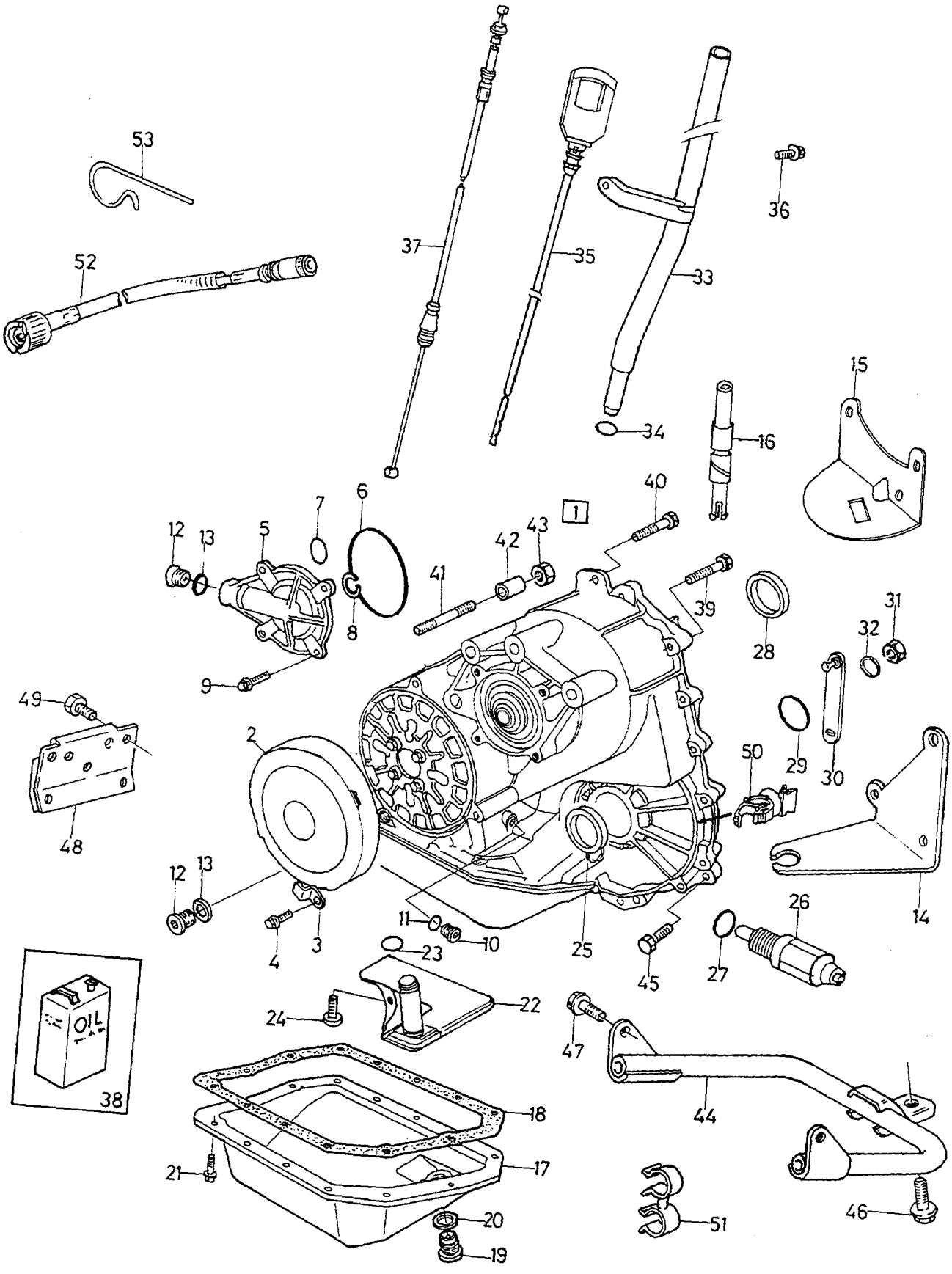

VOLVO PARTS
1043 19757

A		CVT	CVT	Group Grupp 43
B				
C				Page Sida 555
D				
E				

Fig	Part No. Artikel nr	Quantity / Antal A	B	C	D	E	PS	Description	Benämning	Notes Anmärkning	SR
1	3474755-0	1	-	-	-	-		Cvt	Cvt	(3459609)	5
	9031440-2	1	-	-	-	-	EU	Cvt	Cvt		5
2	3481173-7	1	-	-	-	-		• Cover	• Huv		3
3	3481189-3	3	-	-	-	-		• Brace	• Bygel		3
4	965175-3	3	-	-	-	-		• Flange screw	• Flänsskruv		2
5	3481017-6	1	-	-	-	-		• Cover	• Huv		3
6	3481255-2	1	-	-	-	-		• O-ring	• O-ring		3
7	3481254-5	1	-	-	-	-		• O-ring	• O-ring		3
8	3481210-7	1	-	-	-	-		• Sealing ring	• Tätningsring		3
9	946934-7	4	-	-	-	-		• Flange screw	• Flänsskruv		2
10	3481250-3	1	-	-	-	-		• Plug	• Propp		2
11	3481249-5	1	-	-	-	-		• Gasket	• Packning		3
12	3481248-7	2	-	-	-	-		• Plug	• Propp		2
13	947621-9	2	-	-	-	-		• Gasket	• Packning		2
14	3459681-7	1	-	-	-	-		• Bracket	• Konsol		3
15	3468969-5	1	-	-	-	-		• Bracket	• Konsol		3
16	3343609-8	1	-	-	-	-		• Shaft	• Axel		3
17	3481441-8	1	-	-	-	-		• Sump	• Oljesump		4
18	3481295-8	1	-	-	-	-		• Gasket	• Packning		3
19	3481245-3	1	-	-	-	-		• Magnetic plug	• Magnetpropp		2
20	11998-2	1	-	-	-	-		• Gasket	• Packning		1
21	946544-4	13	-	-	-	-		• Flange screw	• Flänsskruv		2
22	3481430-1	1	-	-	-	-		• Oil filter	• Oljefilter		2
23	3481257-8	1	-	-	-	-		• • O-ring	• • O-ring		3
24	3481497-0	1	-	-	-	-		• Flange screw	• Flänsskruv		3
25	3266644-8	2	-	-	-	-		• Sealing ring	• Tätningsring		2
26	3481453-3	1	-	-	-	-		• Switch	• Brytare		3
27	3481256-0	1	-	-	-	-		• O-ring	• O-ring		3
28	3481274-3	1	-	-	-	-		• Sealing ring	• Tätningsring		3
29	3481275-0	1	-	-	-	-		• Sealing ring	• Tätningsring		3
30	3481479-8	1	-	-	-	-		• Lever	• Hävarm		3
31	3481329-5	1	-	-	-	-		• Nut	• Mutter		3
32	955894-1	1	-	-	-	-		• Washer	• Bricka		2
33	3481482-2	1	-	-	-	-		• Pipe	• Rör		3
34	3481258-6	1	-	-	-	-		• O-ring	• O-ring		3
35	3481483-0	1	-	-	-	-		• Dipstick	• Mätsticka		3
36	946440-5	1	-	-	-	-		• Flange screw	• Flänsskruv		2
37	3481665-2	1	-	-	-	-		• Control wire	• Reglagetråd	(3481438)	3
38	3344959-6	1	-	-	-	-		Gearbox oil	Växellådsolja	5L	3
39	965187-8	2	-	-	-	-		Flange screw	Flänsskruv		2
40	965221-5	1	-	-	-	-		Flange screw	Flänsskruv		2
41	3121619-5	1	-	-	-	-		Stud	Pinnskruv		3
42	3121110-5	1	-	-	-	-		Bushing	Bussning		3
43	971098-9	2	-	-	-	-		Flange lock nut	Flänslåsmutter		2
44	3467042-2	1	-	-	-	-		Bracket	Konsol		3
45	946440-5	5	-	-	-	-		Flange screw	Flänsskruv		2
46	946329-0	1	-	-	-	-		Flange screw	Flänsskruv		2
47	946471-0	1	-	-	-	-		Flange screw	Flänsskruv		2
48	3449912-9	1	-	-	-	-		Heat shield	Värmesköld		3
49	3121593-2	1	-	-	-	-		Bolt	Bult		3
50	3923344-0	1	-	-	-	-		Clip	Clips		3
51	3923393-7	2	-	-	-	-		Clamp	Klämma		3
52	3445298-7	1	-	-	-	-		Speedometer cable	Hastighetsmätarwire	L.H.D	1
	3470048-4	1	-	-	-	-		Speedometer cable	Hastighetsmätarwire	(3465233) R.H.D	2
53	3470381-9	1	-	-	-	-		Retaining clip	Hållare		1

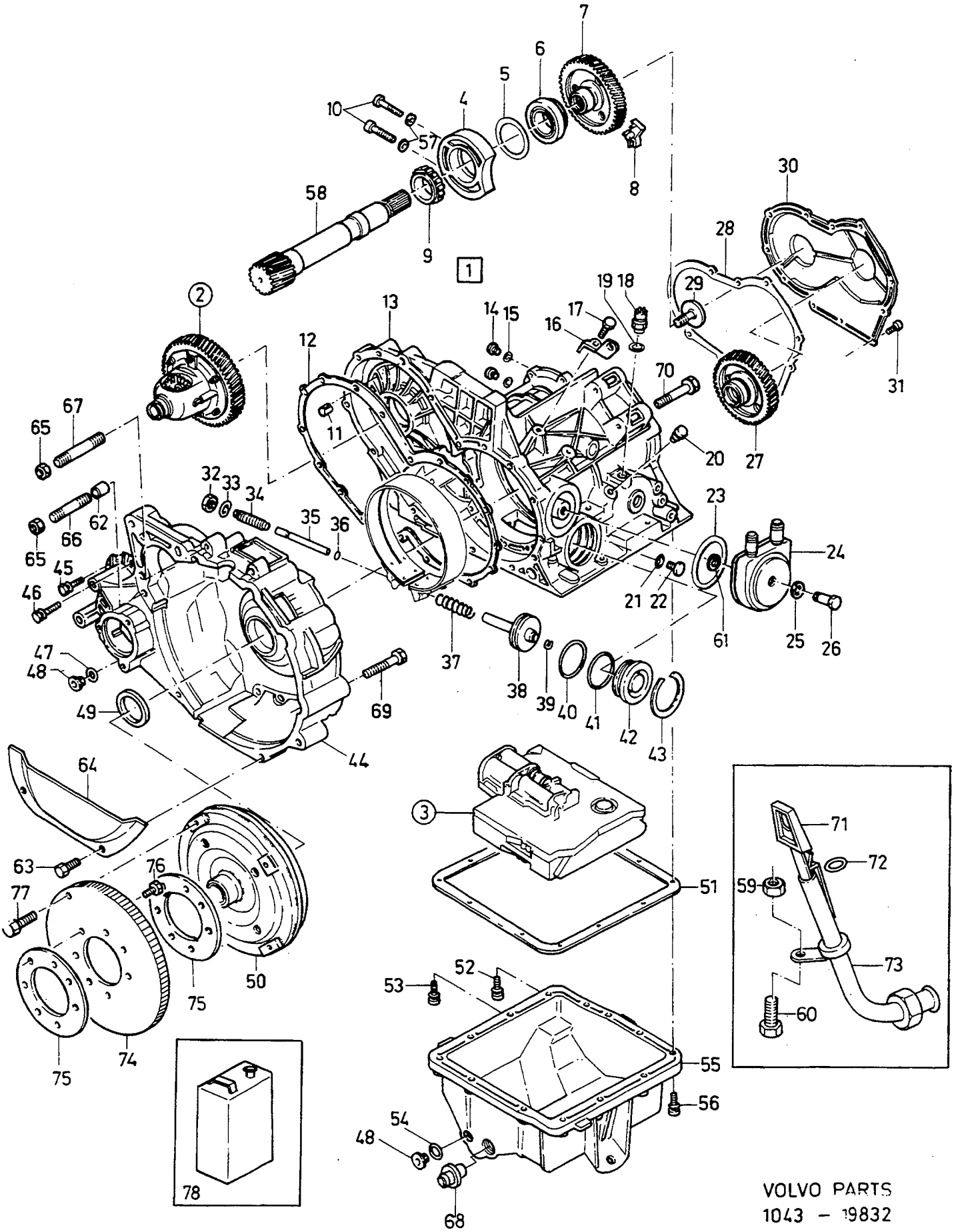
1
2
3
78
VOLVO PARTS
1043 – 19832

AUTOMATIC GEARBOX — AUTOMATVÄXELLÅDA

Group / Grupp 43

Page / Sida 557

Fig	Part No. Artikel nr	Quantity / Antal A	B	C	D	E	PS	Description	Benämning	Notes Anmärkning	SR
1	*(3434858)*	1	-	-	-	-	SP	Automatic gearbox	Automatväxellåda	1) B18EP. CH -165999 REPL 1 PCS 9031165-5.	5
	9031166-3	1	-	-	-	-	EU	Automatic gearbox	Automatväxellåda		5
	9031401-4	1	-	-	-	-	EU	Automatic gearbox	Automatväxellåda	1) (3460849) B18EP. CH 166000-	5
	(3445757)	1	-	-	-	-	SP	Automatic gearbox	Automatväxellåda	1) B18FP. CH -165999 REPL 1 PCS 9031167-1.	5
	9031167-1	1	-	-	-	-	EU	Automatic gearbox	Automatväxellåda		5
	(3468317)	1	-	-	-	-	SP	Automatic gearbox	Automatväxellåda	1) B18FP. CH 166000- REPL 1 PCS 9031409-7.	5
	9031409-7	1	-	-	-	-	EU	Automatic gearbox	Automatväxellåda		5
	9031411-3	1	-	-	-	-	EU	Automatic gearbox	Automatväxellåda	1) (3461810) B20F. -1993	5
	9031413-9	1	-	-	-	-	EU	Automatic gearbox	Automatväxellåda	1) (3472149) B20F. 1994-	5
	(3436097)	1	-	-	-	-	SP	Automatic gearbox	Automatväxellåda	2) B18EP. CH -165999 REPL 1 PCS 9031164-8.	5
	9031164-8	1	-	-	-	-	EU	Automatic gearbox	Automatväxellåda		5
	(3460851)	1	-	-	-	-	SP	Automatic gearbox	Automatväxellåda	2) B18EP. CH 166000- REPL 1 PCS 9031403-0.	5
	9031403-0	1	-	-	-	-	EU	Automatic gearbox	Automatväxellåda		5
	(3433933)	1	-	-	-	-	SP	Automatic gearbox	Automatväxellåda	2) B18FP CH -165999 REPL 1 PCS 9031165-5.	5
	9031165-5	1	-	-	-	-	EU	Automatic gearbox	Automatväxellåda	REPL 1 PCS 9031165-5.	5
	3468316-9	1	-	-	-	-		Automatic gearbox	Automatväxellåda	2) B18FP. CH 16000-	5
	9031408-9	1	-	-	-	-	EU	Automatic gearbox	Automatväxellåda		5
	3448970-8	1	-	-	-	-		Automatic gearbox	Automatväxellåda	2) B18 TURBO, CH -165999	5
	9031144-0	1	-	-	-	-	EU	Automatic gearbox	Automatväxellåda		5
	(3460853)	1	-	-	-	-	SP	Automatic gearbox	Automatväxellåda	2) B18 TURBO CH 166000-180434 REPL 1 PCS 9031405-5.	5
	9031405-5	1	-	-	-	-	EU	Automatic gearbox	Automatväxellåda		5
	3456814-7	1	-	-	-	-		Automatic gearbox	Automatväxellåda	2) B18 TURBO CH 180435-205699	5
	9031406-3	1	-	-	-	-	EU	Automatic gearbox	Automatväxellåda		5
	(3462264)	1	-	-	-	-	SP	Automatic gearbox	Automatväxellåda	2) B18 TURBO, CH 205700- REPL 1 PCS 9031407-1.	5
	9031407-1	1	-	-	-	-	EU	Automatic gearbox	Automatväxellåda		5
	3461809-0	1	-	-	-	-		Automatic gearbox	Automatväxellåda	2) B20F. -1993	5
	9031410-5	1	-	-	-	-	EU	Automatic gearbox	Automatväxellåda		5
	3472148-0	1	-	-	-	-		Automatic gearbox	Automatväxellåda	2) B20F. 1994-	5
	9031412-1	1	-	-	-	-	EU	Automatic gearbox	Automatväxellåda		5
2		-	-	-	-	-		• Differential	• Differential	SEE 43 • 563	
3		-	-	-	-	-		• Control unit	• Styrenhet	SEE 43 • 565	
4		-	-	-	-	-	NS	• Bearing outer	• Lager yttre		
5		-	-	-	-	-	NS	• Washer	• Bricka		
6		-	-	-	-	-	NS	• Roller bearing	• Rullager		
7		-	-	-	-	-	NS	• Gear	• Växel		
8	3455384-2	1	-	-	-	-		• Rod wiper	• Stång torkar		3
9		-	-	-	-	-	NS	• Bearing inner	• Lager inre		
10	3343168-5	2	-	-	-	-		• Screw	• Skruv		3
11	3343142-0	1	-	-	-	-		• Bushing	• Bussning		3
12	3343191-7	1	-	-	-	-		• Gasket	• Packning		3
13		-	-	-	-	-	NS	• Gearbox housing	• Växellådshus		
14	965768-5	2	-	-	-	-		• Plug	• Plugg		2
15	1339733-6	2	-	-	-	-		• Gasket	• Packning		2
16	3450589-1	1	-	-	-	-		• Bracket	• Konsol		3
17	949734-8	1	-	-	-	-		• Screw	• Skruv		2

1) Mech. speedometer / Mek. hastighetsmätare
2) Electric speedometer / El. hastighetsmätare

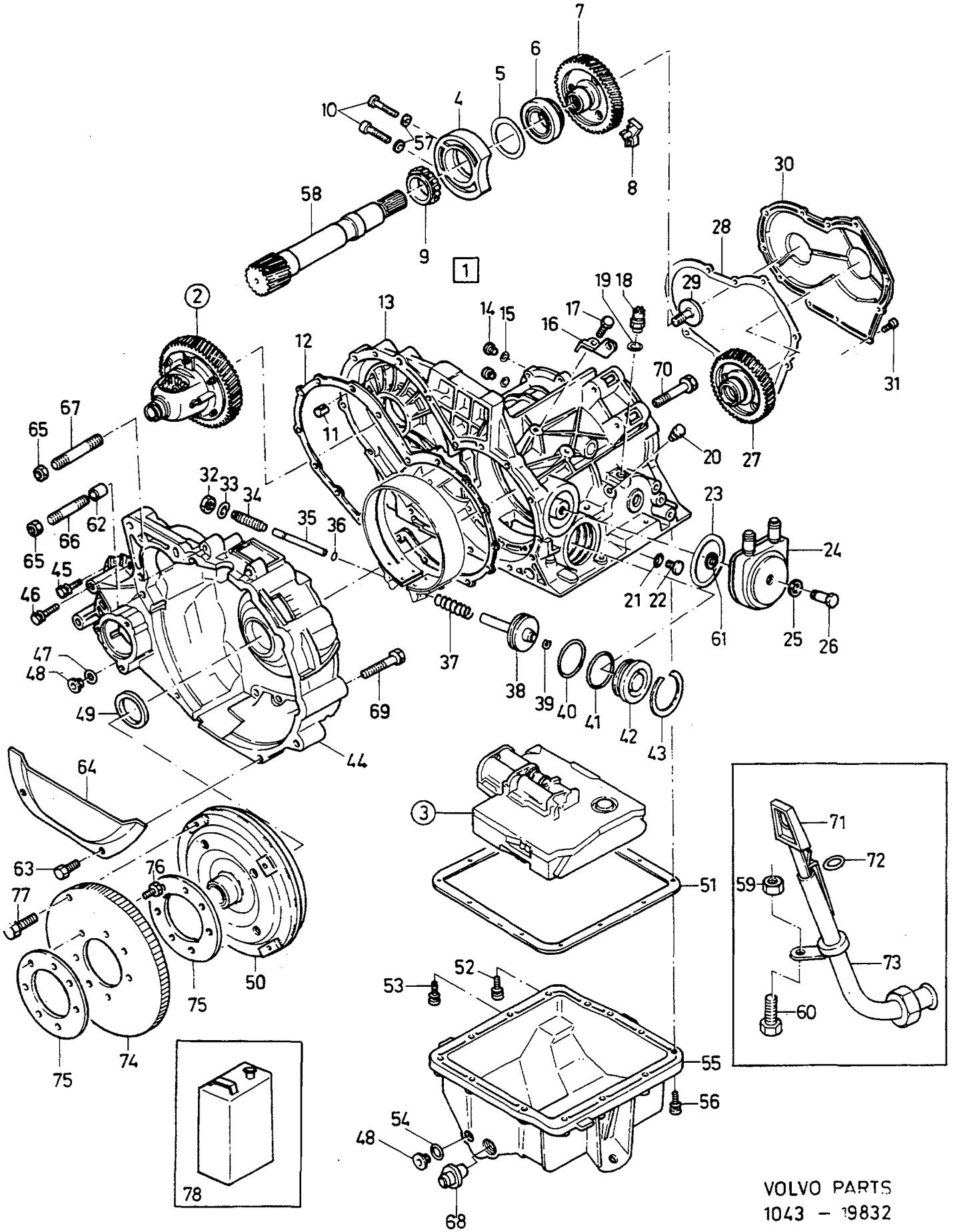
1
2
3
78
VOLVO PARTS
1043 – 19832

AUTOMATIC GEARBOX — AUTOMATVÄXELLÅDA

Group / Grupp 43

Page / Sida 559

Fig	Part No. / Artikel nr	Quantity / Antal A	B	C	D	E	PS	Description	Benämning	Notes / Anmärkning	SR
18	3343140-4	1	-	-	-	-		• Switch	• Strömställare		3
19	3343141-2	1	-	-	-	-		• Sealing ring kit	• Tätningsringsats		3
20	3467785-6	1	-	-	-	-		• Breather cap	• Ventilationslock		5
21	1339514-0	1	-	-	-	-		• Sealing ring	• Tätningsring		3
22	1339513-2	1	-	-	-	-		• Plug	• Plugg		4
23	3344153-6	1	-	-	-	-		• O-ring	• O-ring	-1993	4
	3345428-1	1	-	-	-	-		• O-ring	• O-ring	1994-	4
24	*(3343130)*	1	-	-	-	-	SP	• Oil cooler	• Oljekylare	-1993 REPL 1 PCS 3345425-7, 1 PCS 3345426-5.	5
	3345425-7	1	-	-	-	-		• Oil cooler	• Oljekylare	1994-	5
25	957184-5	1	-	-	-	-		• Gasket	• Packning		2
26	3343131-3	1	-	-	-	-		• Union screw	• Unionskruv	-1993	3
	3345426-5	1	-	-	-	-		• Union screw	• Unionskruv	1994-	3
27		-	-	-	-	-	NS	• Gear	• Växel		
28	3344531-3	1	-	-	-	-		• Gasket	• Packning		3
29	3344142-9	1	-	-	-	-		• Screw	• Skruv		4
30	3344711-1	1	-	-	-	-		• Cover	• Huv	(3343177)	3
31	3343160-2	2	-	-	-	-		• Screw	• Skruv		3
32	971082-3	1	-	-	-	-		• Nut	• Mutter		3
33	941911-0	1	-	-	-	-		• Spring washer	• Fjäderbricka		2
34	3343212-1	1	-	-	-	-		• Adjusting screw	• Ställskruv		3
35	3343210-5	1	-	-	-	-		• Pin	• Stift		3
36	3343211-3	1	-	-	-	-		• O-ring	• O-ring		3
37	3455410-5	1	-	-	-	-		• Spring	• Fjäder		3
38	3343216-2	1	-	-	-	-		• Piston	• Kolv		3
39	3343217-0	1	-	-	-	-		• Washer	• Bricka		3
40	3344148-6	1	-	-	-	-		• O-ring	• O-ring		4
41	3344148-6	1	-	-	-	-		• O-ring	• O-ring		4
42	3343218-8	2	-	-	-	-		• Cover	• Huv		3
43	3343219-6	1	-	-	-	-		• Washer	• Bricka		3
44	3343181-8	1	-	-	-	-		• Converter housing	• Momentomvandlarkåpa		3
45	3343129-7	16	-	-	-	-		• Screw	• Skruv		3
46	3344145-2	1	-	-	-	-		• Screw	• Skruv		3
47	1339733-6	1	-	-	-	-		• Gasket	• Packning		2
48	965768-5	2	-	-	-	-		• Plug	• Plugg		2
49	1339524-9	1	-	-	-	-		• Sealing ring	• Tätningsring		3
50	3455393-3	1	-	-	-	-		• Converter	• Momentonvåndlar	EXC B18 TURBO/B20F	3
	3455392-5	1	-	-	-	-		• Converter	• Momentonvåndlar	B18 TURBO/B20F	3
51	3343133-9	1	-	-	-	-		• Gasket	• Packning	CH -260983	3
	3344956-2	1	-	-	-	-		• Gasket	• Packning	CH 260984-	3
52	1339705-4	1	-	-	-	-		• Screw	• Skruv		3
53	3343139-6	2	-	-	-	-		• Screw	• Skruv		3
54	957173-8	1	-	-	-	-		• Gasket	• Packning		2
55	3344955-4	1	-	-	-	-		• Sump	• Oljesump	(3344530)	4
56	3343135-4	10	-	-	-	-		• Screw	• Skruv		3
57	3343169-3	2	-	-	-	-		• Seal	• Tätning		3
58		-	-	-	-	-	NS	• Shaft	• Axel		
59	948645-7	1	-	-	-	-		• Flange lock nut	• Flänslåsmutter	B18E,B18EP,B18FP	2
60	946671-5	1	-	-	-	-		• Flange screw	• Flänsskruv		2
61	3344154-4	1	-	-	-	-		• O-ring	• O-ring	-1993	4
	3345427-3	1	-	-	-	-		• O-ring	• O-ring	1994-	4
62	3121110-5	2	-	-	-	-		• Bushing	• Bussning		3
63	3283167-9	2	-	-	-	-		• Screw	• Skruv		2
64	3432718-9	1	-	-	-	-		• Protecting plate	• Skyddsplåt		3
65	971095-5	2	-	-	-	-		• Flange nut	• Flänsmutter	(945409)	3
66	3121406-7	1	-	-	-	-		• Stud	• Pinnskruv		3
67	3121619-5	1	-	-	-	-		• Stud	• Pinnskruv		3
68	3450092-6	1	-	-	-	-		• Nipple	• Nippel		3
69	965189-4	3	-	-	-	-		• Flange screw	• Flänsskruv		2
70	946440-5	2	-	-	-	-		• Flange screw	• Flänsskruv		2
71	3447954-3	1	-	-	-	-		• Dipstick	• Mätsticka		3

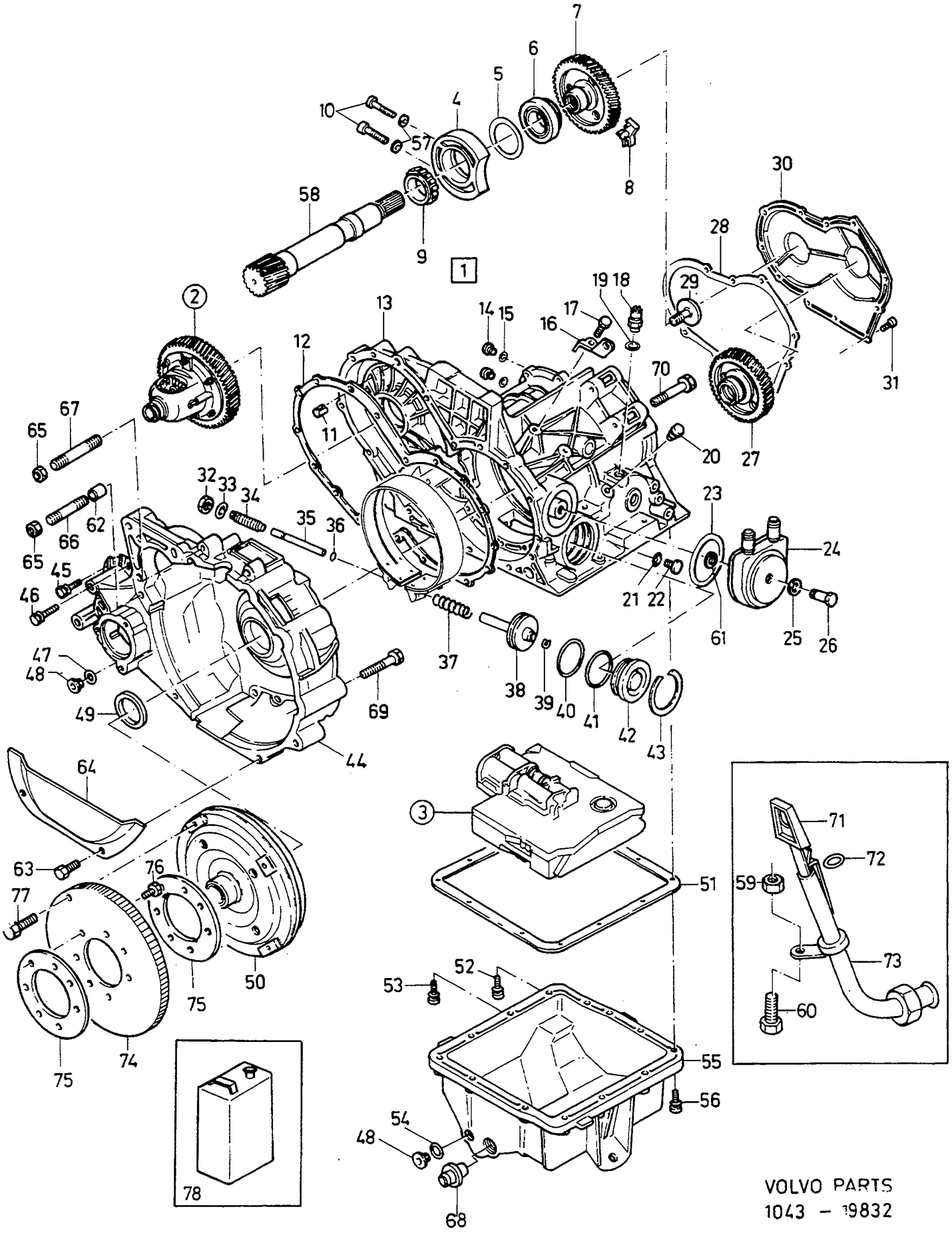
1
2
3
78
VOLVO PARTS
1043 – 19832

A		AUTOMATIC GEARBOX AUTOMATVÄXELLÅDA	Group Grupp 43
B			
C			Page Sida 561
D			
E			

Fig	Part No. Artikel nr	Quantity / Antal					P S	Description	Benämning	Notes Anmärkning	S R
		A	B	C	D	E					
72	976033-1	1	-	-	-	-		••O-ring	••O-ring	(925054)	3
73	3467787-2	1	-	-	-	-		•Pipe	•Rör	(3432717)	3
74	3433093-6	1	-	-	-	-		Flexplate	Medbringarplåt	EXC B18 TURBO, B20F	3
	3433094-4	1	-	-	-	-		Flexplate	Medbringarplåt	B18 TURBO, B20F	3
75	3433123-1	2	-	-	-	-		Lock plate	Låsplåt		3
76	3120931-5	7	-	-	-	-		Bolt	Bult		3
77	3121818-3	4	-	-	-	-		Screw	Skruv		3
78	3344208-8	1	-	-	-	-		Gearbox oil	Växellådsolja	5L	3

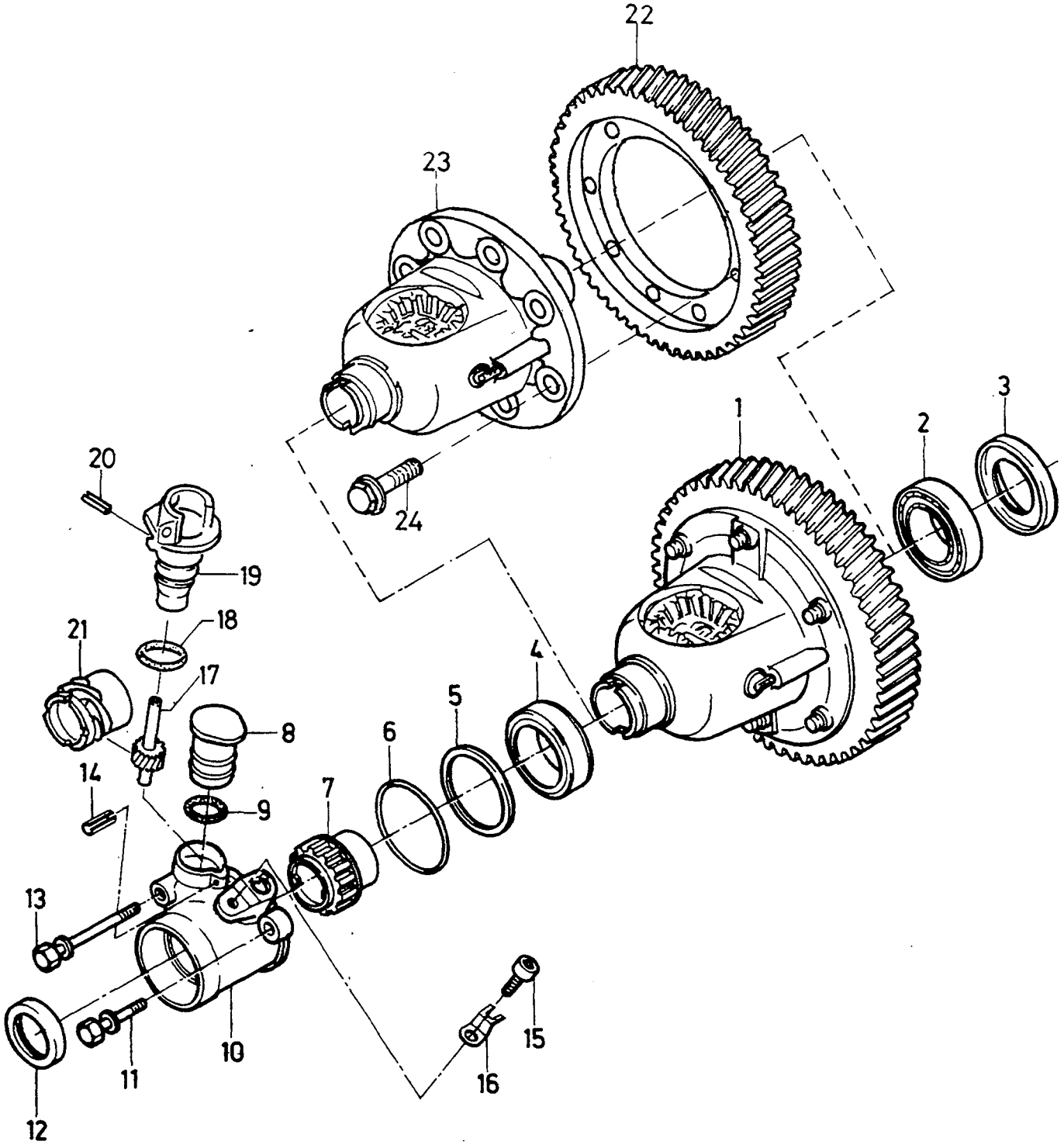
22
23
24
1
2
3
20
19
18
21
17
8
14
9
7
6
5
4
13
10
11
12
15
16

A
B
C
D
E

DIFFERENTIAL — DIFFERENTIAL

Group / Grupp 43

Page / Sida 563

Fig	Part No. Artikel nr	Quantity / Antal A	B	C	D	E	PS	Description	Benämning	Notes Anmärkning	SR
1	3454056-7	1	-	-	-	-		Differential	Differential	EXC B18 TURBO, B20F REPL 1 PCS 3345595-7, 1 PCS 3345594-0, 8 PCS 3345597-3.	3
	3454055-9	1	-	-	-	-		Differential	Differential	B18 TURBO, B20F REPL 1 PCS 3345596-5, 1 PCS 3345594-0, 8 PCS 3345597-3.	3
2	3343171-9	1	-	-	-	-		Roller bearing	Rullager		3
3	3343172-7	1	-	-	-	-		Seal	Tätning		3
4	3343171-9	1	-	-	-	-		Roller bearing	Rullager		3
5	3343175-0	2	-	-	-	-		Washer kit	Bricksats		3
6	3343174-3	1	-	-	-	-		O-ring	O-ring		3
7	3343166-9	1	-	-	-	-		Induction sender	Insugningsgivare	-1993	3
	3345431-5	1	-	-	-	-		Induction sender	Insugningsgivare	1994-	3
8	3343165-1	1	-	-	-	-		Protecting cap	Skyddshuv		3
9	3343164-4	1	-	-	-	-		O-ring	O-ring		3
10	3343173-5	1	-	-	-	-		Extension	Förlängare	-1993 REPL 1 PCS 3345430-7, 1 PCS 3345431-5.	3
	3345429-9	1	-	-	-	-		Extension	Förlängare	1994-	3
	3345430-7	1	-	-	-	-		Extension elec. controlled	Förlängare elektriskt manövrerad	1994-	3
11	3343161-0	2	-	-	-	-		Screw	Skruv		3
12	3343172-7	1	-	-	-	-		Seal	Tätning		3
13	3344143-7	1	-	-	-	-		Screw	Skruv		3
14	*951952*	1	-	-	-	-	OP	Spring pin	Rörpinne		5
15	3122533-7	1	-	-	-	-		Bolt	Bult		3
16	3453258-0	1	-	-	-	-		Brace	Bygel	(3433186)	3
17	3454782-8	1	-	-	-	-		Drive gear	Drivhjul		2
18	3343164-4	1	-	-	-	-		O-ring	O-ring		3
19	3454783-6	1	-	-	-	-		Housing	Hus		2
20	*951952*	1	-	-	-	-	OP	Spring pin	Rörpinne		5
21	3454781-0	1	-	-	-	-		Drive gear	Drivhjul		2
22	3345595-7	1	-	-	-	-		Pinion	Pinjong	EXC B18 TURBO, B20F	3
	3345596-5	1	-	-	-	-		Pinion	Pinjong	B18 TURBO, B20F	3
23	3345594-0	1	-	-	-	-		Differential	Differential		3
24	3345597-3	8	-	-	-	-		Shear screw	Brytskruv		3

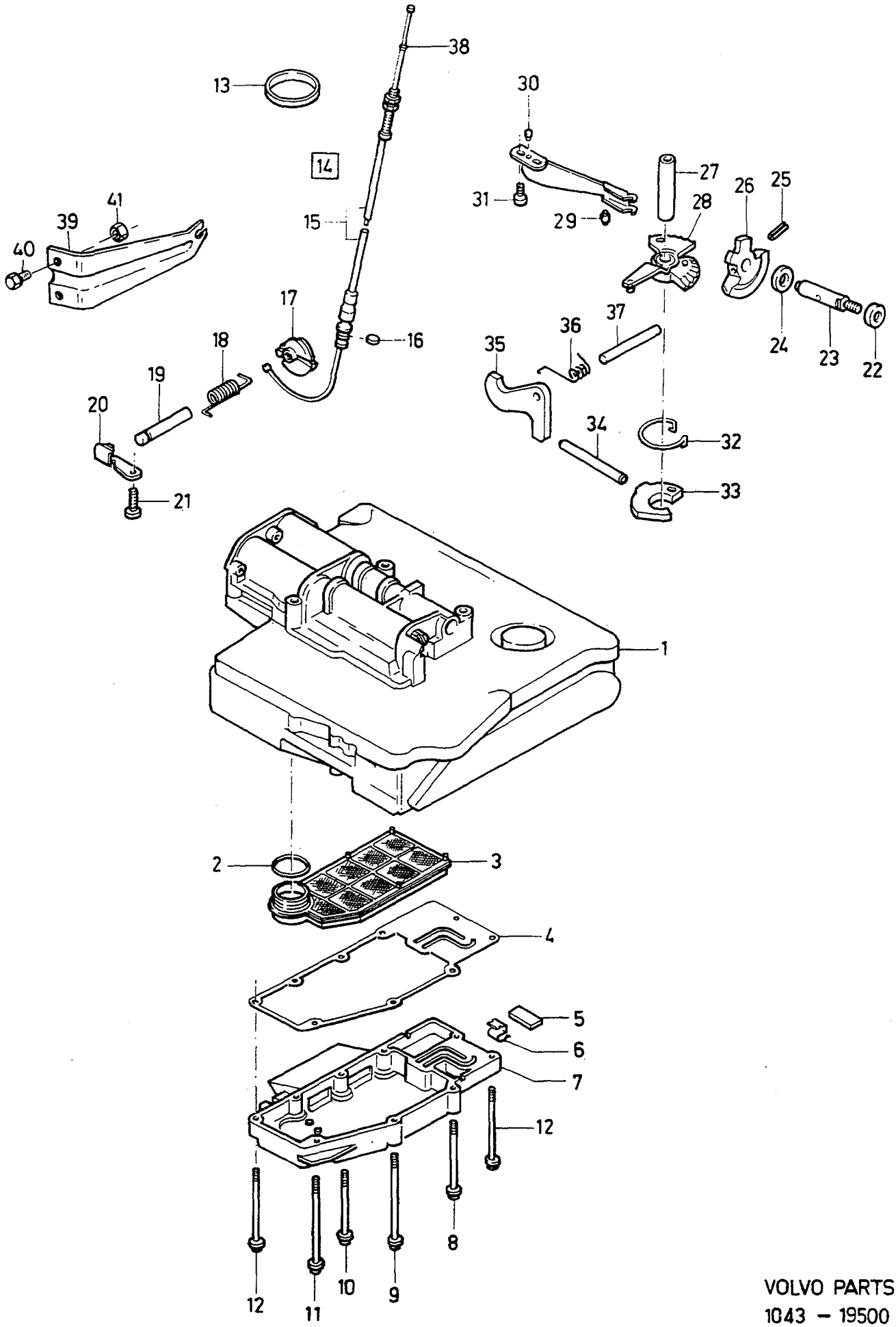

VOLVO PARTS
1043 – 19500

A		CONTROL UNIT	STYRENHET	Group Grupp 43
B				
C				Page Sida 565
D				
E				

Fig	Part No. Artikel nr	Quantity / Antal A	B	C	D	E	PS	Description	Benämning	Notes Anmärkning	SR
1	3454062-5	1	-	-	-	-		Control unit	Automatikenhet	B18EP	4
	3344966-1	1	-	-	-	-		Control unit	Automatikenhet	B18FP	4
	3344150-2	1	-	-	-	-		Control unit	Automatikenhet	B18 TURBO. CH -205699	4
	3467740-1	1	-	-	-	-		Control unit	Automatikenhet	B18 TURBO. CH 205700-	4
	3467743-5	1	-	-	-	-		Control unit	Automatikenhet	B20F. -1993	4
	3345205-3	1	-	-	-	-		Control unit	Automatikenhet	B20F. 1994-	4
2	3343199-0	1	-	-	-	-		O-ring	O-ring		3
3	3454799-2	1	-	-	-	-		Strainer	Sil		4
4	3343200-6	1	-	-	-	-		Gasket	Packning		3
5	3343202-2	1	-	-	-	-		Magnet	Magnet		3
6	3343203-0	1	-	-	-	-		Cable terminal	Ledningssko		3
7		-	-	-	-	-	NS	Cover	Kåpa		
8	3343201-4	2	-	-	-	-		Screw	Skruv		3
9	3343208-9	1	-	-	-	-		Screw	Skruv		3
10	1339922-5	3	-	-	-	-		Screw	Skruv		4
11	3343207-1	1	-	-	-	-		Screw	Skruv		3
12	3343206-3	8	-	-	-	-		Screw	Skruv		3
13	1339717-9	1	-	-	-	-		Rubber ring	Gummiring		3
14	3456812-1	1	-	-	-	-		Control wire	Reglagetråd	B18EP,FP	3
	3467023-2	1	-	-	-	-		Control wire	Reglagetråd	B20F	3
	3343162-8	1	-	-	-	-		Control wire	Reglagetråd	B18E,F,TURBO, CH -205699	3
	3456725-5	1	-	-	-	-		Control wire	Reglagetråd	B18 TURBO. CH 205700-	3
15		-	-	-	-	-	NS	•Cable	•Wire		
16	1339745-0	1	-	-	-	-		•O-ring	•O-ring		3
17	3343157-8	1	-	-	-	-		Cam	Kam		3
18	3343158-6	1	-	-	-	-		Spring	Fjäder		3
19	3343156-0	1	-	-	-	-		Shaft	Axel		3
20	3343159-4	1	-	-	-	-		Fixing plate	Fixerplatta		3
21	3343160-2	1	-	-	-	-		Screw	Skruv		3
22	3343146-1	1	-	-	-	-		Seal	Tätning		3
23	3343150-3	1	-	-	-	-		Selector shaft	Skiftaxel		4
24	3343152-9	2	-	-	-	-		Washer kit	Bricksats		3
25	951967-9	1	-	-	-	-		Lock pin	Låspinne		2
26	3344533-9	1	-	-	-	-		Cam	Kam		3
27	3343154-5	1	-	-	-	-		Pin	Stift		3
28	3343155-2	1	-	-	-	-		Gear selector cam	Växelväljarkam		3
29	3343147-9	1	-	-	-	-		Lock spring	Låsfjäder		3
30	3343148-7	1	-	-	-	-		Pin	Stift		3
31	3343149-5	2	-	-	-	-		Screw	Skruv		3
32	3343192-5	1	-	-	-	-		Spring clamp	Fjäderklämma		3
33	3344532-1	1	-	-	-	-		Cam	Kam		3
34	3343194-1	1	-	-	-	-		Drag link	Dragjärn		3
35	3343195-8	1	-	-	-	-		Pawl	Spärrhake		3
36	3343196-6	1	-	-	-	-		Spring	Fjäder		3
37	3343197-4	1	-	-	-	-		Pin	Stift		3
38	1220513-4	1	-	-	-	-		Cable stop	Wirestopp		4
39	3434859-9	1	-	-	-	-		Bracket	Konsol	CH -180434	3
	3457845-0	1	-	-	-	-		Bracket	Konsol	CH 180435-	3
40	955272-0	2	-	-	-	-		Screw	Skruv		2
41	955781-0	2	-	-	-	-		Nut	Mutter		2

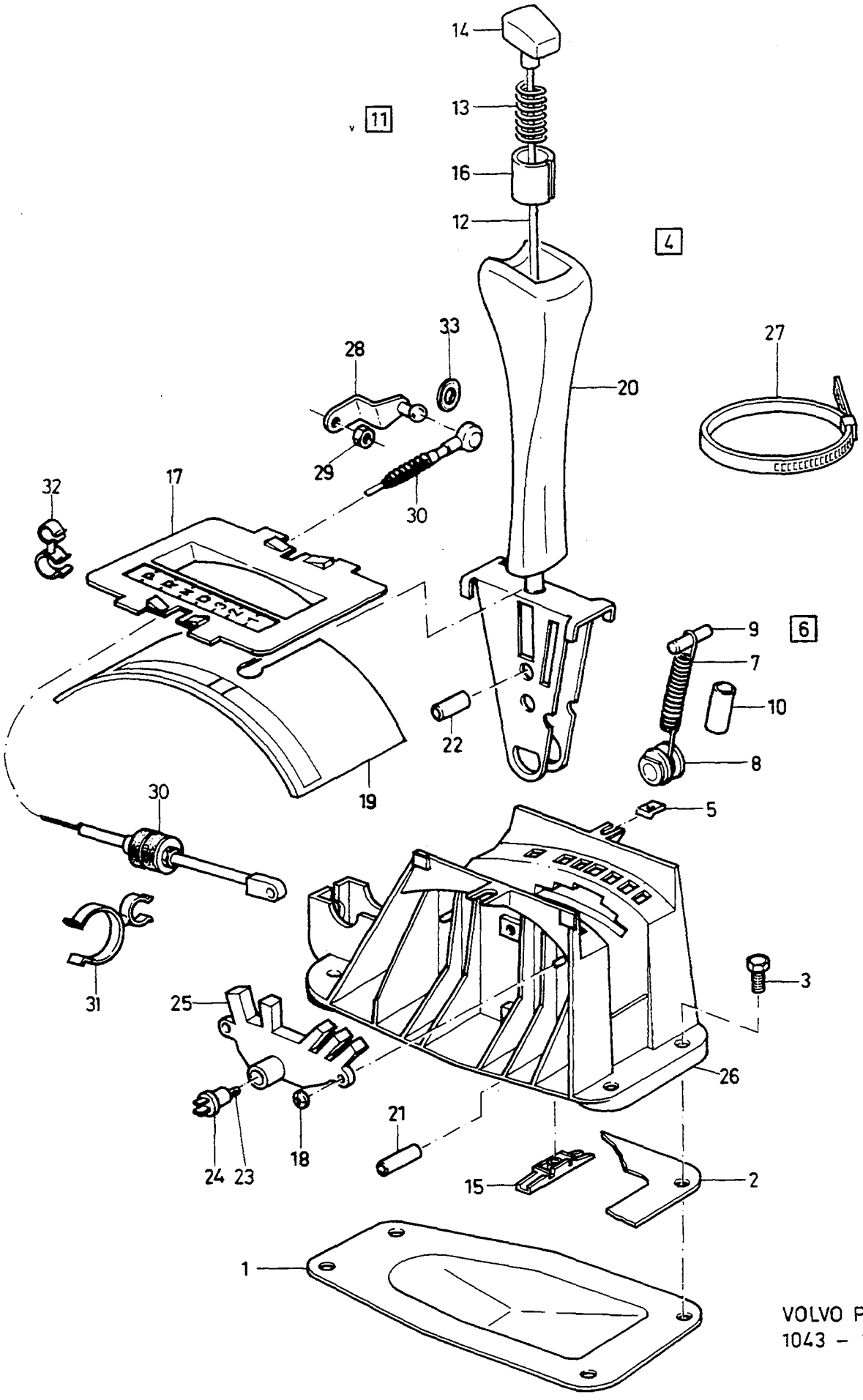

VOLVO PARTS
1043 – 19719

A	AUTO.TRANS
B	CVT
C	
D	
E	

GEARSHIFT — VÄXELREGLAGE

Group / Grupp 43

Page / Sida 567

Fig	Part No. Artikel nr	Quantity / Antal A	B	C	D	E	PS	Description	Benämning	Notes Anmärkning	SR
1	3432281-8	1	1	-	-	-		Protecting plate	Skyddsplåt		3
2	3411839-8	1	1	-	-	-		Gasket	Packning		2
3	948356-1	4	4	-	-	-		Flange screw	Flänsskruv		2
4	3343500-9	1	-	-	-	-		Gear shift control	Växelreglage	L.H.D	3
	3344267-4	1	-	-	-	-		Gear shift control	Växelreglage	R.H.D	3
	3344998-4	-	1	-	-	-		Gear shift control	Vaxelreglage	L.H.D	3
	3344999-2	-	1	-	-	-		Gear shift control	Vaxelreglage	R.H.D	3
5	3298093-0	2	2	-	-	-		•Nut	•Mutter		3
6	3343089-3	1	1	-	-	-		•Retaining spring kit	•Hållfjädersats		3
7		-	-	-	-	-	NS	••Spring	••Fjäder		
8		-	-	-	-	-	NS	••Insert	••Inlägg		
9		-	-	-	-	-	NS	••Pin	••Stift		
10		-	-	-	-	-	NS	••Hose	••Slang		
11	3343091-9	1	1	-	-	-		•Push button cpl	•Tryckknapp kpl		3
12		-	-	-	-	-	NS	••Push rod	••Tryckstång		
13		-	-	-	-	-	NS	••Spring	••Fjäder		
14		-	-	-	-	-	NS	••Push button	••Tryckknapp		
15	3450381-3	1	1	-	-	-		••Catch	••Arreteringstunga		4
16		-	-	-	-	-	NS	••Hose	••Slang		
17	*(3343090)*	1	-	-	-	-	SP	•Selector scale	•Indikeringsplåt	-1993 REPL 1 PCS 3345210-3, 1 PCS 3472184-5.	3
	3345210-3	1	-	-	-	-		•Setting indicator	•Indikeringsplåt	1994-	3
	(3344997)	-	1	-	-	-	SP	•Selector scale	•Indikeringsplåt	-1993	3
	3345211-1	-	1	-	-	-		•Setting indicator	•Indikeringsplåt	1994-	3
18	191695-6	2	2	-	-	-		•Retaining clip	•Hållare		2
19		-	-	-	-	-	NS	•Plate	•Platta		
20	3433963-0	1	1	-	-	-		•Selection lever	•Växelspåk	-1993	4
	3472184-5	1	1	-	-	-		•Gear lever	•Växelspak	1994-	4
21	3121043-8	1	1	-	-	-		•Pin	•Stift		3
22	3121044-6	1	1	-	-	-		•Pin	•Stift		3
23	942327-8	1	1	-	-	-		•Bulb	•Glödlampa	(277747)	1
24	3201671-9	1	1	-	-	-		•Bulb socket	•Lampfäste		3
25		-	-	-	-	-	NS	•Light guide	•Ljusledare		
26		-	-	-	-	-	NS	•Housing	•Hus		
27	3120291-4	1	-	-	-	-		Clamp	Klämma		3
28	3432329-5	1	-	-	-	-		Lever	Hävarm		3
29	3121076-8	1	-	-	-	-		Flange lock nut	Flänslåsmutter		3
30	3462335-5	1	-	-	-	-		Control wire	Reglagetråd	(3433286)	3
	3459213-9	-	1	-	-	-		Control wire	Reglagetråd		3
31	3121633-6	1	-	-	-	-		Clamp	Klämma	B18 TURBO	3
32	3120857-2	1	-	-	-	-		Clamp	Klämma		3
33	3465493-9	1	-	-	-	-		Washer	Bricka		3

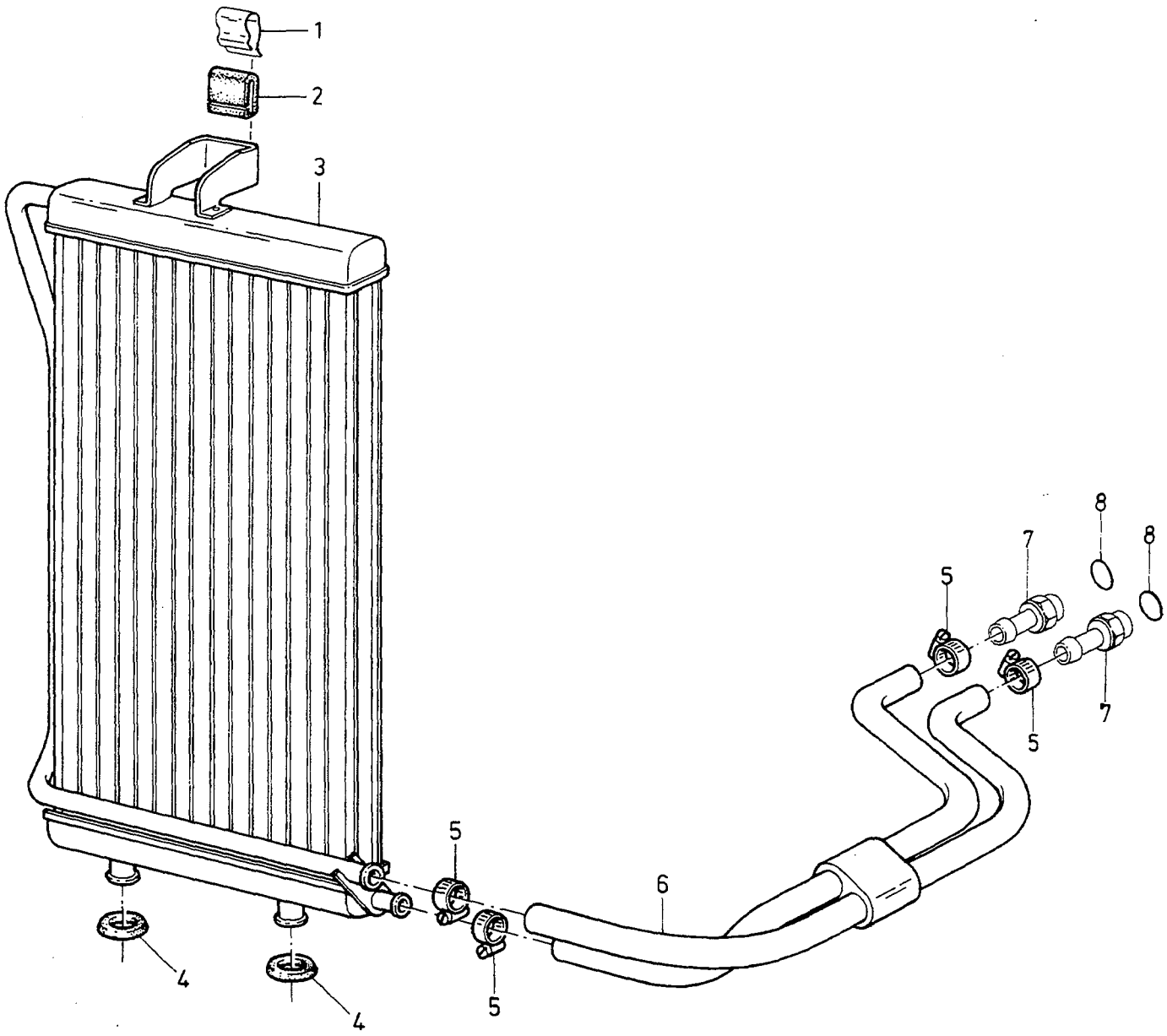

VOLVO PARTS
1043-19734

A
B
C
D
E

CVT
OIL COOLER

CVT
OLJEKYLARE

Group
Grupp
43

Page
Sida
569

Fig	Part No. Artikel nr	Quantity / Antal					PS	Description	Benämning	Notes Anmärkning	SR
		A	B	C	D	E					
1	3120598-2	1	-	-	-	-		Clip	Clips		3
2	3430782-7	1	-	-	-	-		Rubber block	Gummiklots		3
3	3460458-7	1	-	-	-	-		Oil cooler	Oljekylare		3
4	3410905-8	2	-	-	-	-		Rubber block	Gummiklots		3
5	943471-3	4	-	-	-	-		Hose clamp	Slangklamma		2
6	3461445-3	1	-	-	-	-		Oil hose	Oljeslang		3
7	3464050-8	2	-	-	-	-		Nipple	Nippel		3
8	947621-9	2	-	-	-	-		Gasket	Packning		2

BRAKES / BROMS

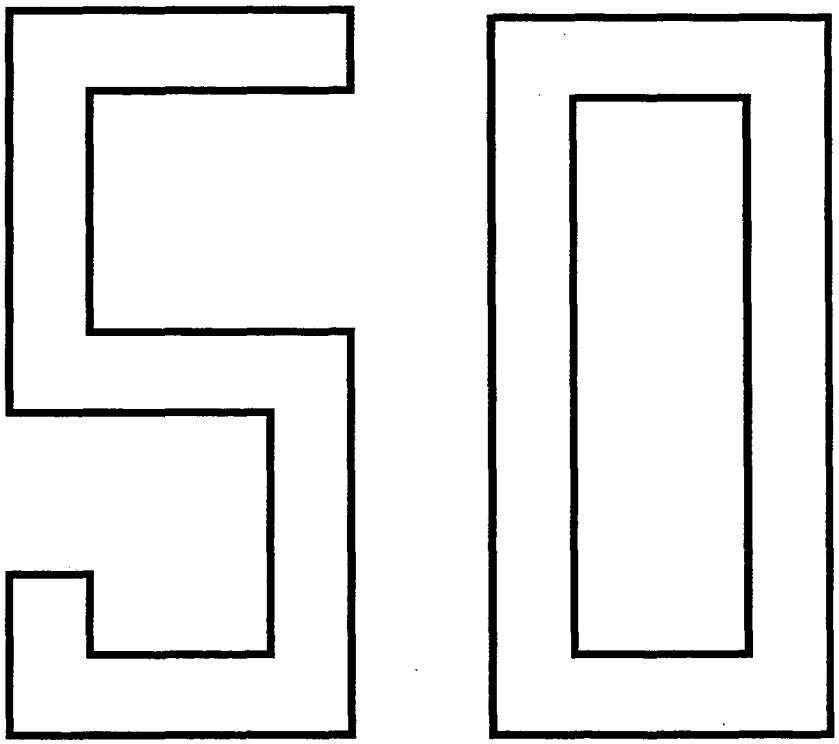

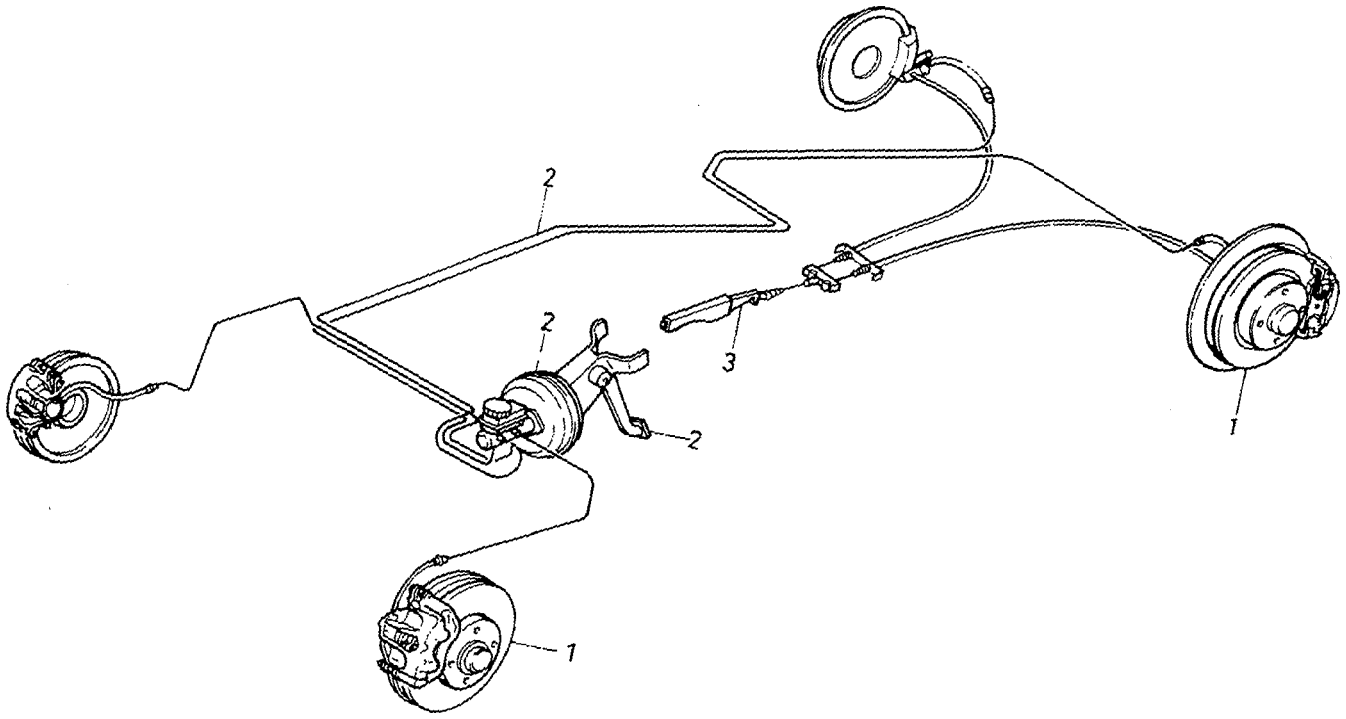
2
2
3
2
1
1

GROUP INDEX
BRAKES

GRUPP INDEX
BROMS

Group
Grupp
50

Page
Sida
573

Fig	Description	Benämning	Notes Anmärkning
	SUB GROUP 51	**UNDERGRUPP 51**	
1	Wheel brake	Hjulbroms	SEE 51 • 575
	SUB GROUP 52	**UNDERGRUPP 52**	
2	Vacuum-hydraulic brakes	Vakuumhydraliskt bromssystem	SEE 52 • 585
	SUB GROUP 55	**UNDERGRUPP 55**	
3	Parking brake	Parkeringsbroms	SEE 55 • 613

WHEEL BRAKE / HJULBROMS

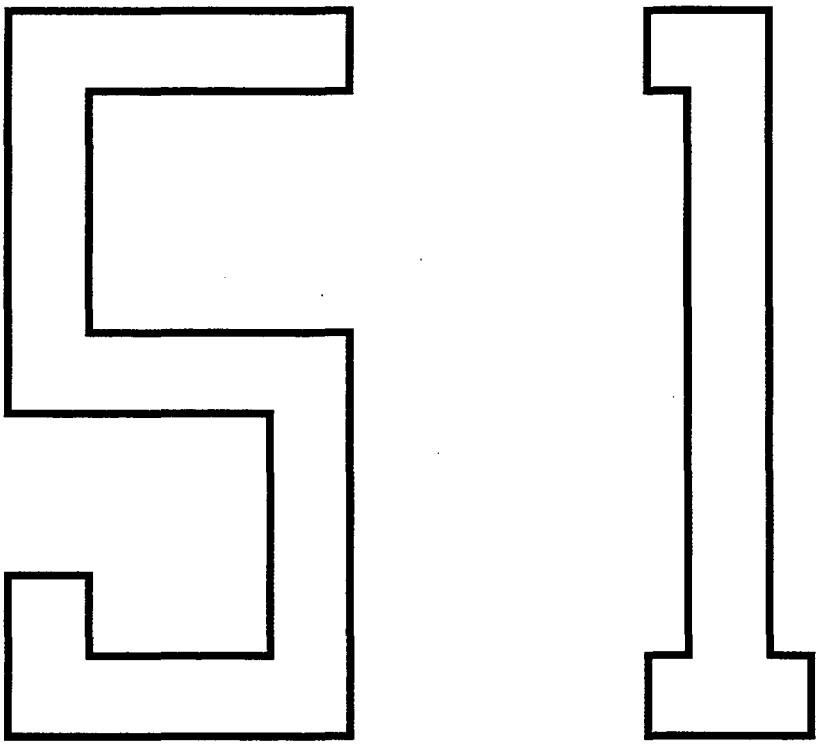

A
B
C
D
E

SUB GROUP
WHEEL BRAKE

UNDERGRUPP
HJULBROMS

Group
Grupp
51

Page
Sida
575

Fig	Part No. Artikel nr	Quantity / Antal					PS	Description	Benämning	Notes Anmärkning	SR
		A	B	C	D	E					
		-	-	-	-	-		Front wheel disc, non-ventilated	Framhjulsbroms, ej ventilerad .	SEE 51 • 577	
		-	-	-	-	-		Front wheel disc, ventilated ...	Framhjulsbroms, ventilerad	SEE 51 • 579	
		-	-	-	-	-		Rear wheel brake disk brake ..	Bakhjulsbroms skivbroms	SEE 51 • 581	
		-	-	-	-	-		Rear wheel brake drum brake	Bakhjulsbroms trumbroms	SEE 51 • 583	

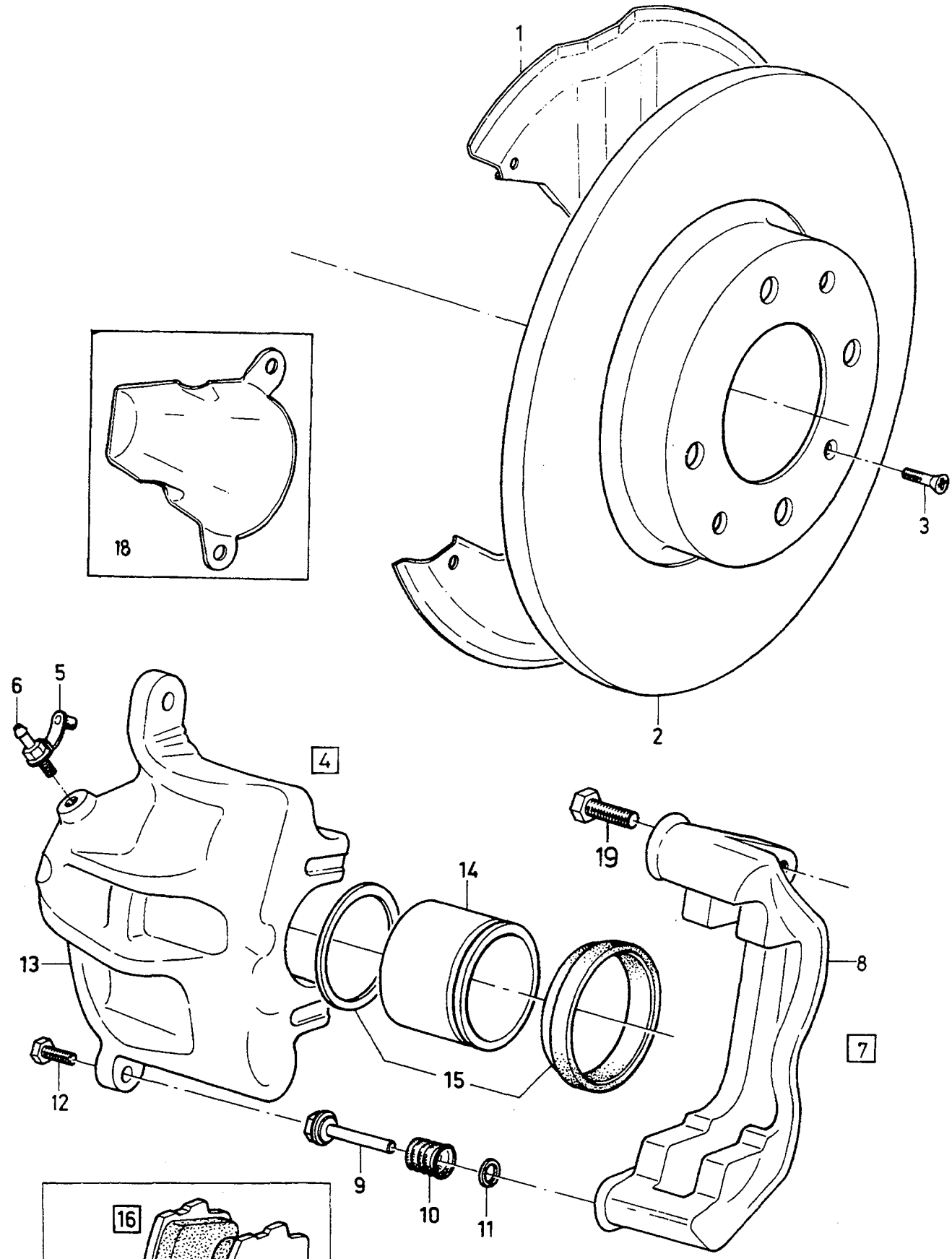

VOLVO PARTS
1051 - 19026

A
B
C
D
E

FRONT WHEEL BRAKE — FRAMHJULSBROMS

Group / Grupp 51

Page / Sida 577

Fig	Part No. / Artikel nr	Quantity / Antal A	B	C	D	E	PS	Description	Benämning	Notes / Anmärkning	SR
1	3472526-7	2	-	-	-	-		Backing plate	Bromssköld	(3450878)	
										SEE 52•587	3
	3446762-1	2	-	-	-	-		Backing plate	Bromssköld	1) GL. CH -6386	3
2	3459661-9	2	-	-	-	-		Brake disc	Bromsskiva	(3410294)	3
3	3120153-6	2	-	-	-	-		Screw	Skruv	CH -205699	2
	3121650-0	2	-	-	-	-		Screw	Skruv	CH 205700-	2
4	9031106-9	1	-	-	-	-	EU	Brake caliper, l.h.	Bromsok, v	1) CH -6386	3
	9031159-8	1	-	-	-	-	EU	Brake caliper, l.h.	Bromsok, v	2) CH 6387-	5
	9031107-7	1	-	-	-	-	EU	Brake caliper, r.h.	Bromsok, h	1) CH -6386	3
	9031160-6	1	-	-	-	-	EU	Brake caliper, r.h.	Bromsok, h	2) CH 6387-	5
5	3342532-3	2	-	-	-	-		•Dust cap	•Dammkåpa		2
6	3342531-5	2	-	-	-	-		•Bleeder valve	•Urluftningsventil		2
7	3342528-1	2	-	-	-	-		•Retainer	•Hållare	1) CH -6386	2
	3344060-3	2	-	-	-	-		•Retainer	•Hållare	2) CH 6387-	3
8		-	-	-	-	-	NS	••Retainer	••Hållare		
9		-	-	-	-	-	NS	••Bolt	••Bult		
10		-	-	-	-	-	KN	••Dust cap	••Dammskydd		
11		-	-	-	-	-	KN	••Retaining ring	••Spårring		
12	3277770-8	4	-	-	-	-		••Screw	••Skruv		2
13	3342780-8	1	-	-	-	-		•Housing, l.h.	•Hus, v	1) CH -6386	4
	3344058-7	1	-	-	-	-		•Housing, l.h.	•Hus, v	2) CH 6387-	4
	3342781-6	1	-	-	-	-		•Housing, r.h.	•Hus, h	1) CH -6386	4
	3344059-5	1	-	-	-	-		•Housing, r.h.	•Hus, h	2) CH 6387-	4
14		-	-	-	-	-	NS	•Piston	•Kolv		
15	3342530-7	2	-	-	-	-		•Sealing kit	•Plomberingssats		1
16	3343433-3	1	-	-	-	-		Brake pad kit	Bromsklotssats	1) CH -6386	1
	3344787-1	1	-	-	-	-		Brake pad kit	Bromsklotssats	2) (3344061) CH 6387-	1
17	3277770-8	1	-	-	-	-		•Screw	•Skruv		2
18		-	-	-	-	-	NS	Scale	Skala		
19	3410735-9	4	-	-	-	-		Screw	Skruv		2

1) Small brake caliper / Litet bromsok
2) Large brake caliper / Stort bromsok

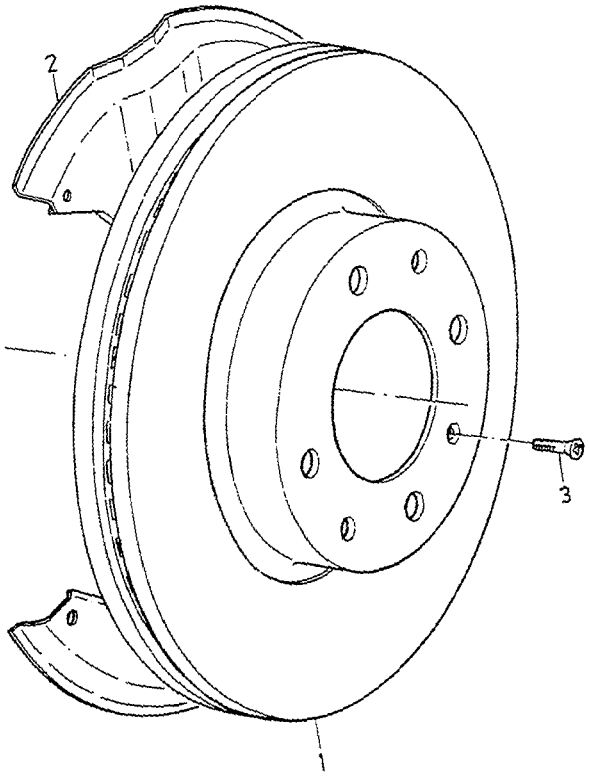
2
3
1

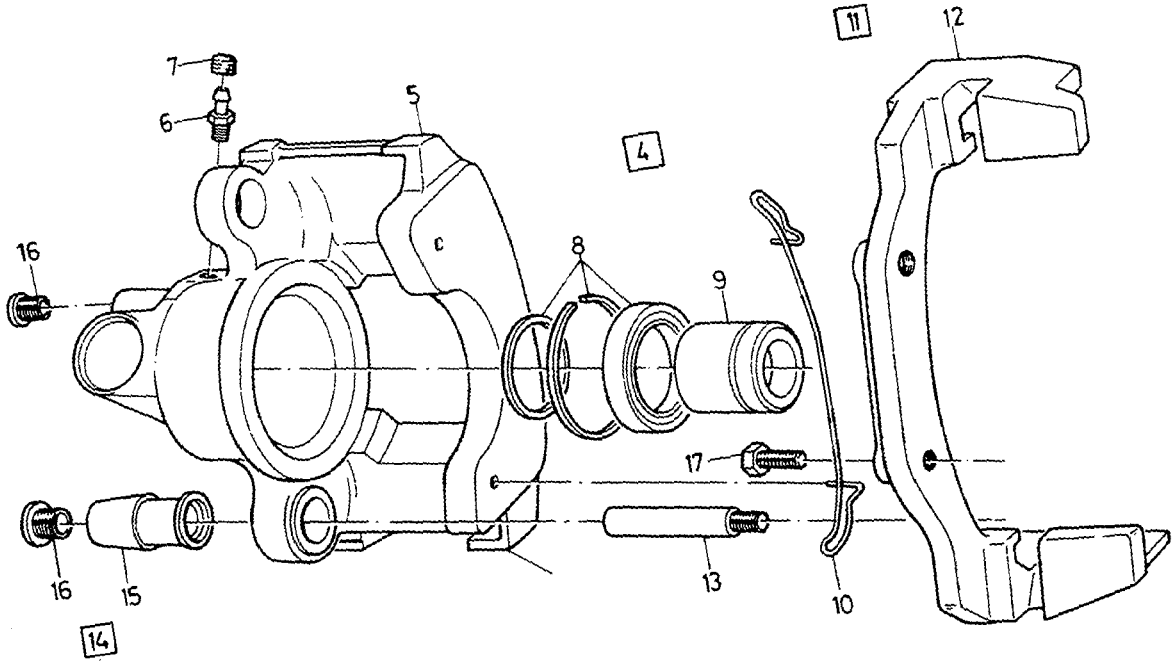
11
12
7
6
5
4
16
8
9
17
16
15
13
10
14

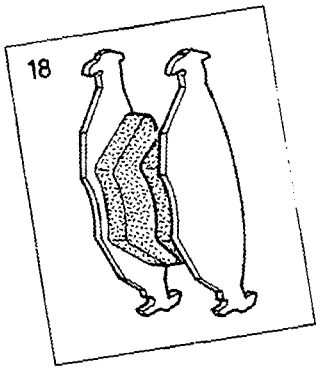
18

A
B
C
D
E

FRONT WHEEL DISC, VENTILATED FRAMHJULSBROMS, VENTILERAD

Group / Grupp 51

Page / Sida 579

Fig	Part No. Artikel nr	Quantity / Antal A	B	C	D	E	PS	Description	Benämning	Notes Anmärkning	SR
1	3455719-9	2	-	-	-	-		Brake disc	Bromsskiva		3
2	3472526-7	2	-	-	-	-		Backing plate	Bromssköld	(3451142)	3
3	3120153-6	2	-	-	-	-		Screw	Skruv		2
4	9031501-1	1	-	-	-	-	EU	Brake caliper, r.h.	Bromsok, h		3
	9031502-9	1	-	-	-	-	EU	Brake caliper, l.h.	Bromsok, v		3
5	3344684-0	1	-	-	-	-		•Housing, l.h.	•Hus, v		4
	3344685-7	1	-	-	-	-		•Housing, r.h.	•Hus, h		4
6	3342539-8	2	-	-	-	-		•Bleeder valve	•Urluftningsventil		2
7	3342540-6	2	-	-	-	-		•Dust cap	•Dammskydd		2
8	3344686-5	2	-	-	-	-		••Sealing kit	••Plomberingssats		1
9		-	-	-	-	-	NS	••Piston	••Kolv		
10	3344689-9	2	-	-	-	-		•Spring	•Fjäder		3
11	3344688-1	2	-	-	-	-		•Retainer	•Hållare		2
12		-	-	-	-	-	NS	••Retainer	••Hållare		
13	3342541-4	2	-	-	-	-		••Bolt	••Bult		2
14	3344687-3	2	-	-	-	-		••Repair kit	••Reparationssats		1
15		-	-	-	-	-	NS	•••Cover	•••Kåpa		
16	3344702-0	4	-	-	-	-		•••Plug	•••Propp		2
17	3410735-9	4	-	-	-	-		Screw	Skruv		2
18	3344703-8	1	-	-	-	-		Brake pad kit	Bromsklotssats		1

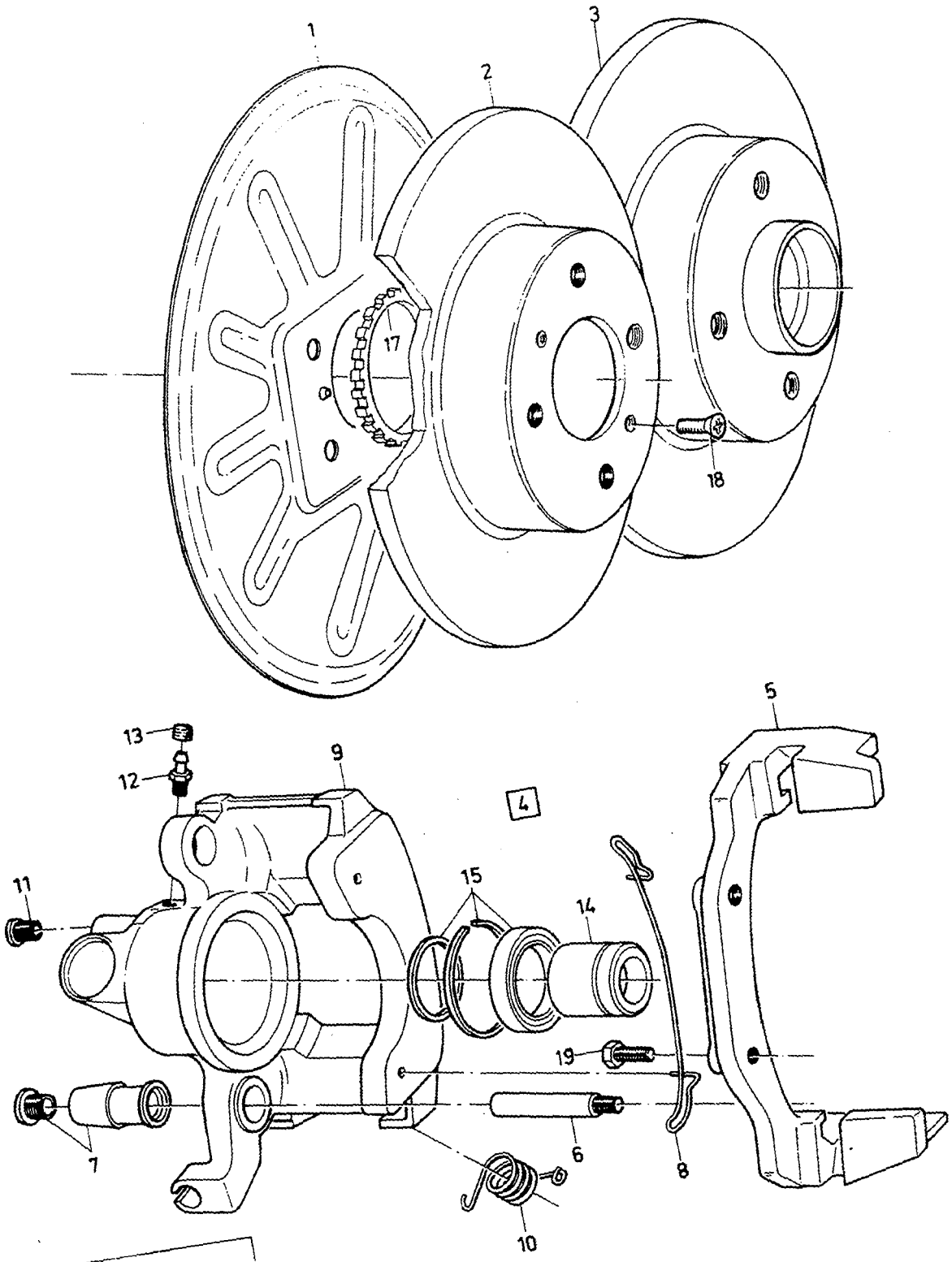

VOLVO PARTS
1051 - 19207

A		REAR WHEEL BRAKE DISK BRAKE BAKHJULSBROMS SKIVBROMS	Group Grupp 51
B			
C			Page Sida 581
D			
E			

Fig	Part No. Artikel nr	Quantity / Antal A	B	C	D	E	PS	Description	Benämning	Notes Anmärkning	SR
	3432610-8	2	-	-	-	-		Backing plate	Bromssköld		3
2	3450386-2	2	-	-	-	-		Brake disc	Bromsskiva		3
3	*(3430032)*	2	-	-	-	-	SP	Brake disc	Bromsskiva	REPL 1 PCS 3121650-0, 1 PCS 3468261-7, 1 PCS 3121651-8, 1 PCS 3450386-2.	3
	(3432616)	2	-	-	-	-	SP	Brake disc	Bromsskiva	ABS REPL 1 PCS 3121650-0, 1 PCS 3450386-2, 1 PCS 3121651-8, 1 PCS 3472719-8, 1 PCS 3432618-1.	3
4	9031108-5	1	-	-	-	-	EU	Brake caliper, l.h.	Bromsok, v		3
	9031109-3	1	-	-	-	-	EU	Brake caliper, r.h.	Bromsok, h		3
5	3342526-5	2	-	-	-	-		• Retainer	• Hållare		2
6	3342541-4	4	-	-	-	-		• Bolt	• Bult		2
7	3342535-6	4	-	-	-	-		• Repair kit	• Reparationssats		1
8	3342536-4	2	-	-	-	-		• Spring	• Fjäder		3
9	3342827-7	1	-	-	-	-		• Housing, l.h.	• Hus, v		3
	3342828-5	1	-	-	-	-		• Housing, r.h.	• Hus, h		3
10	3342537-2	1	-	-	-	-		• Spring, l.h.	• Fjäder, v		3
	3342538-0	1	-	-	-	-		• Spring, r.h.	• Fjäder, h		3
11	3342527-3	2	-	-	-	-		• Bolt	• Bult		2
12	3342539-8	2	-	-	-	-		• Bleeder valve	• Urluftningsventil		2
13	3342540-6	2	-	-	-	-		• Dust cap	• Dammskydd		2
14		-	-	-	-	-	KN	• Piston	• Kolv		
15	3342533-1	2	-	-	-	-		• Sealing kit	• Plomberingssats		1
16	3342534-9	1	-	-	-	-		Brake pad kit	Bromsklotssats		1
17	3432618-1	2	-	-	-	-		Toothed ring	Tandring	ABS	2
18	3121650-0	2	-	-	-	-		Screw	Skruv		2
19	3122296-1	4	-	-	-	-		Screw	Skruv		2

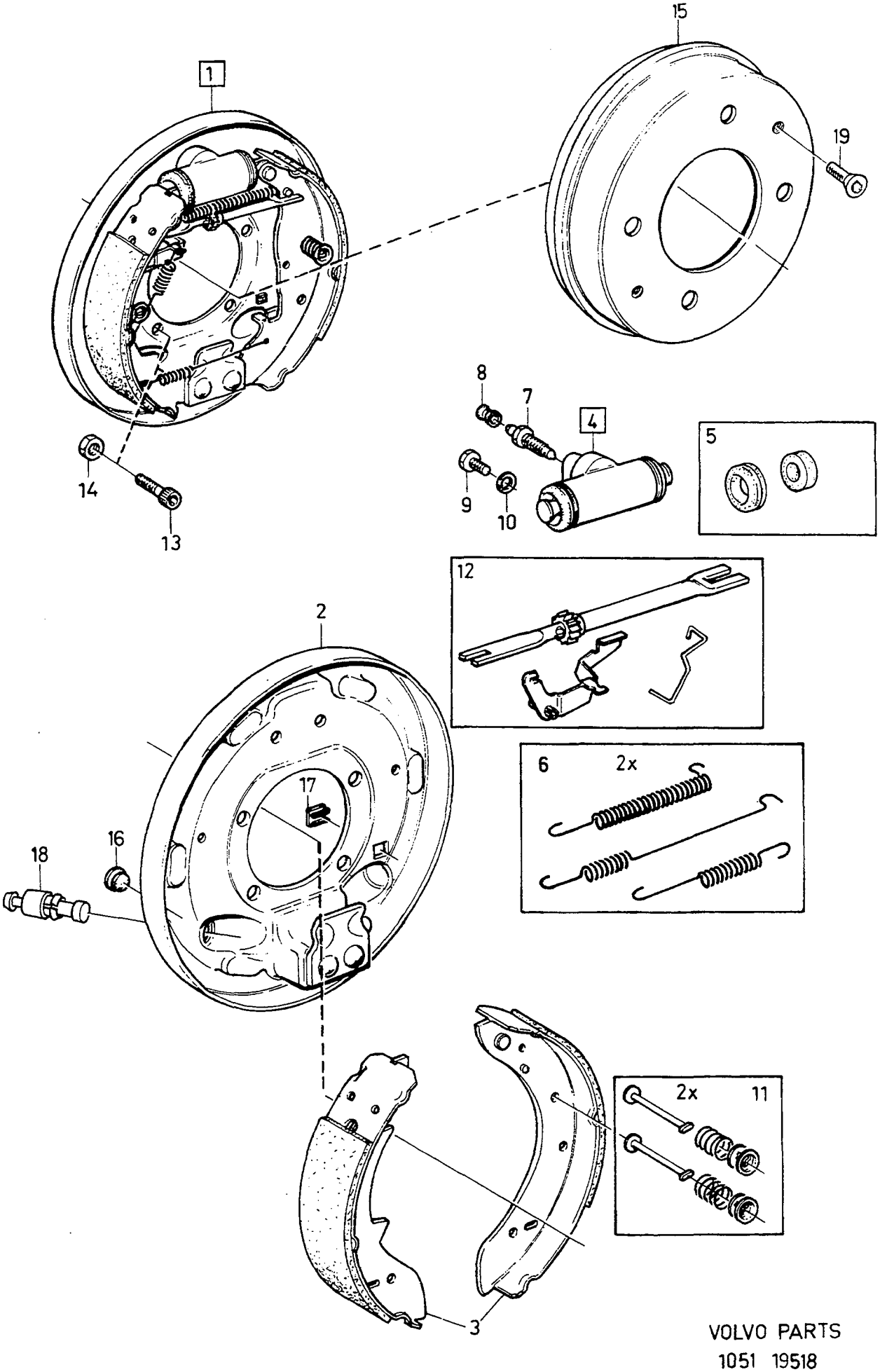

VOLVO PARTS
1051 19518

A B C D E

REAR WHEEL BRAKE DRUM BRAKE BAKHJULSBROMS TRUMBROMS

Group Grupp 51

Page Sida 583

Fig	Part No. Artikel nr	Quantity / Antal A	B	C	D	E	P S	Description	Benämning	Notes Anmärkning	S R
1		1	-	-	-	-		Rear wheel brake	Bakhjulsbroms		
2	3344527-1	1	-	-	-	-		• Backing plate, l.h.	• Bromssköld, v	(3343434)	3
	3344528-9	1	-	-	-	-		• Backing plate, r.h.	• Bromssköld, h	(3343435)	3
3	3343436-6	1	-	-	-	-		• Brake shoe kit	• Bromsbacksats		1
4	3343437-4	1	-	-	-	-		• Wheel cylinder, l.h.	• Hjulcylinder, v		3
	3343438-2	1	-	-	-	-		• Wheel cylinder, r.h.	• Hjulcylinder, h		3
5	3343439-0	2	-	-	-	-		• • Repair kit	• • Reparationssats		1
6	3343442-4	1	-	-	-	-		• Spring kit	• Fjädersats		3
7		-	-	-	-	-	NS	• Bleeder nipple	• Avluftningsnippel		
8		-	-	-	-	-	NS	• Rubber cap	• Gummihatt		
9		-	-	-	-	-	NS	• Screw	• Skruv		
10		-	-	-	-	-	NS	• Spring washer	• Fjäderbricka		
11	3343443-2	1	-	-	-	-		• Retaining spring kit	• Hållfjädersats		3
12	3343440-8	1	-	-	-	-		• Adjuster kit, l.h.	• Justeringssats, v		3
	3343441-6	1	-	-	-	-		• Adjuster kit, r.h.	• Justeringssats, h		3
13	959240-3	8	-	-	-	-		Hex. socket screw	Insexskruv		2
14	971098-9	8	-	-	-	-		Flange lock nut	Flänslåsmutter	(949279)	2
15	3450387-0	2	-	-	-	-		Brake drum	Bromstrumma		3
16	3277837-5	4	-	-	-	-		Plug	Propp		2
17	3410756-5	2	-	-	-	-		Rubber spacer	Gummimellanlägg		2
18	3344076-9	2	-	-	-	-		Pin	Stift		1
19	3121650-0	2	-	-	-	-		Screw	Skruv		2

VACUUM-HYDRAULIC BRAKES / VAKUUMHYDRALISKT BROMSSYSTEM

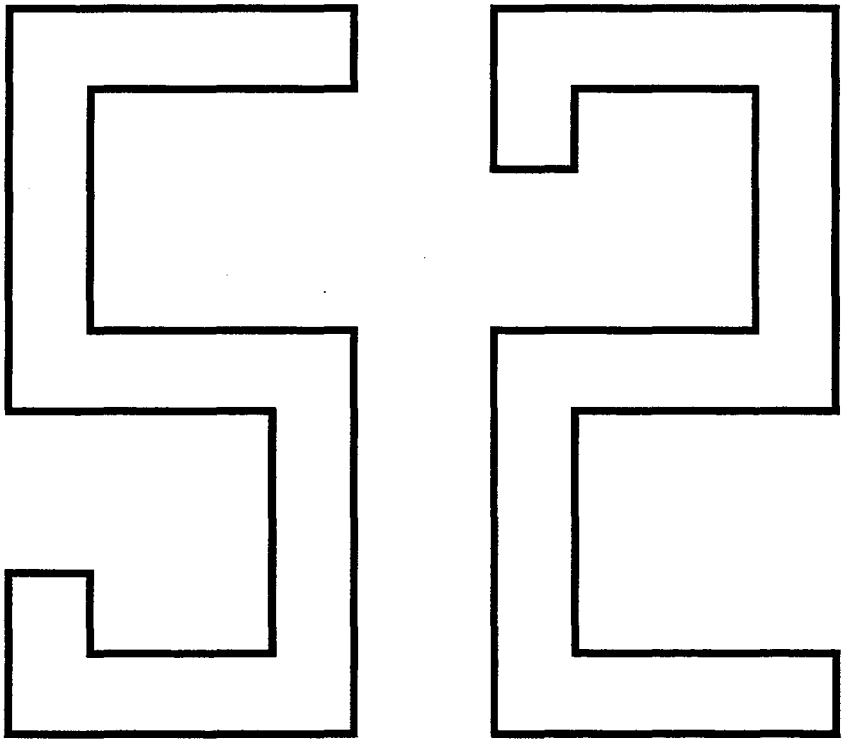

A
B
C
D
E

SUB GROUP
VACUUM-HYDRAULIC BRAKES

UNDERGRUPP
VAKUUMHYDRALISKT BROMSSYSTEM

Group / Grupp 52

Page / Sida 585

Fig	Part No. Artikel nr	Quantity / Antal A	B	C	D	E	PS	Description	Benämning	Notes Anmärkning	SR
		-	-	-	-	-		Brake assembly	Komplettenheter broms		
								EXC ABS	EXC ABS	SEE 52•587	
								ABS, L.H.D. -1992	ABS, L.H.D. -1992	SEE 52•589	
								ABS, L.H.D. 1993-	ABS, L.H.D. 1993-	SEE 52•591	
								ABS, R.H.D. 1993-	ABS, R.H.D. 1993-	SEE 52•593	
		-	-	-	-	-		Brake pedal with fittings	Bromspedal med monteringsdetaljer		
								L.H.D	L.H.D	SEE 52•595	
								R.H.D	R.H.D	SEE 52•597	
		-	-	-	-	-		Brake pipes	Bromsrör		
								EXC ABS	EXC ABS	SEE 52•599	
								ABS. -1992	ABS. -1992	SEE 52•601	
								ABS, L.H.D. 1993-	ABS, L.H.D. 1993-	SEE 52•603	
								ABS, R.H.D. 1993-	ABS, R.H.D. 1993-	SEE 52•605	
		-	-	-	-	-		Vacuum pump with fittings ...	Vakuumpump med monteringsdetaljer	SEE 52•607	
								D19T	D19T		
		-	-	-	-	-		Hydralic pump repair kits ..... -1992	Hydralpump reparationssats ... -1992	SEE 52•609	
		-	-	-	-	-		Master cylinder, servocylinder 1993-	Huvudcylinder, Servocylinder . 1993-	SEE 52•611	

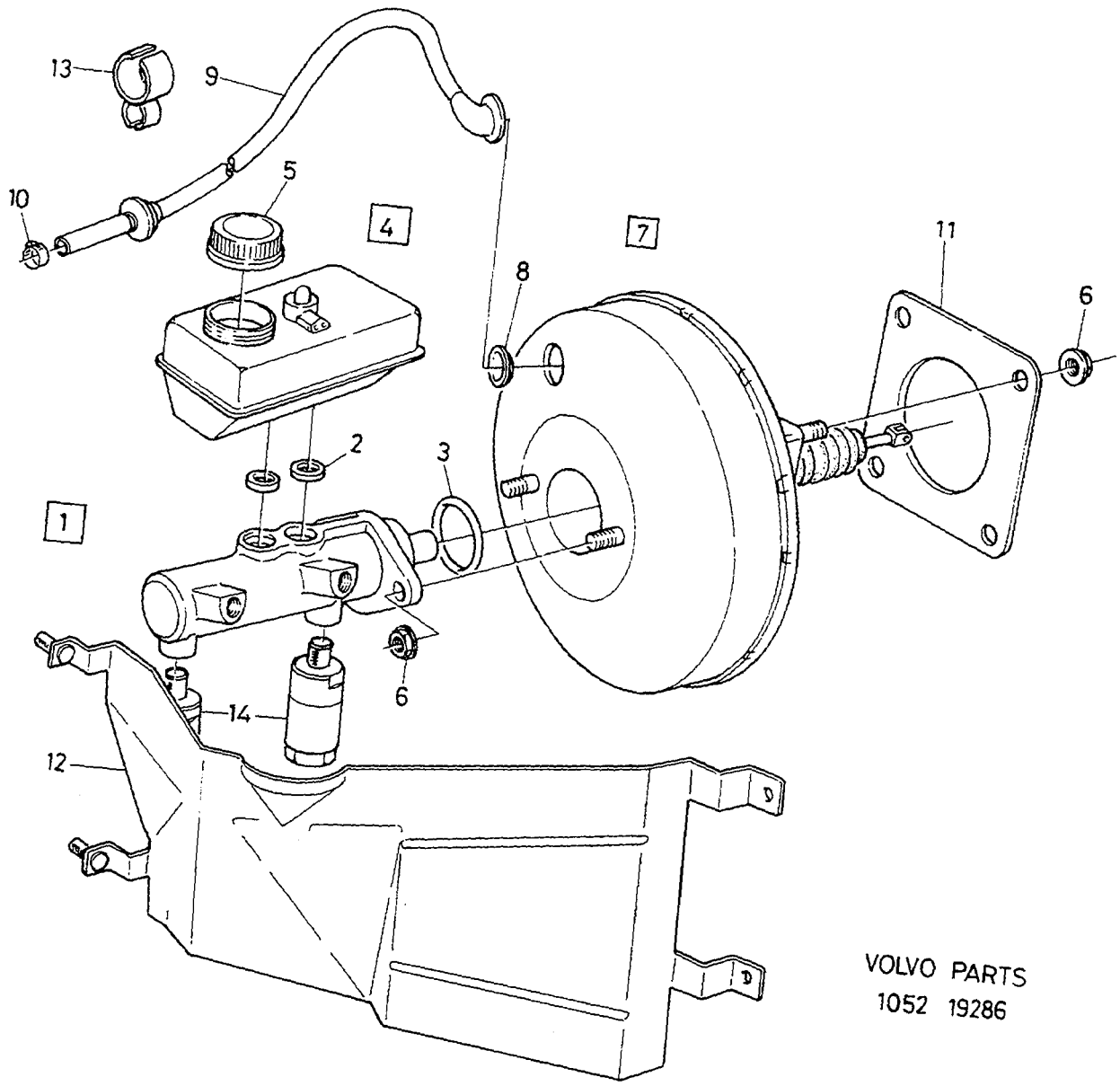

VOLVO PARTS
1052 19286

A	L.H.D
B	R.H.D
C	
D	
E	

BRAKE ASSEMBLY — KOMPLETTENHETER BROMS

Group / Grupp 52

Page / Sida 587

Fig	Part No. / Artikel nr	Quantity / Antal A	B	C	D	E	PS	Description	Benämning	Notes / Anmärkning	SR
1	3345111-3	1	-	-	-	-		Master cylinder	Huvudcylinder		2
	3342955-6	-	1	-	-	-		Master cylinder	Huvudcylinder		3
2	3435454-8	2	2	-	-	-		• Seal	• Tätning		3
3	1387782-4	1	1	-	-	-		• Sealing ring	• Tätningsring	(3344098)	3
4	*(3342954)*	1	1	-	-	-	SP	Reservoir	Behållare	CH -205731 REPL 1 PCS 3456417-9, 1 PCS 3344669-1.	3
	3344669-1	1	1	-	-	-		Reservoir	Behållare	CH 205732-	3
5	3277790-6	1	1	-	-	-		• Cover	• Lock		3
6	948645-7	6	6	-	-	-		Flange lock nut	Flänslåsmutter		2
7	3343110-7	1	-	-	-	-		Vacuum booster	Vakuumförstärkare		3
	3344062-9	-	1	-	-	-		Vacuum booster	Vakuumförstärkare		3
8	3344008-2	1	1	-	-	-		• Gasket	• Packning		3
9	3446700-1	1	-	-	-	-		• Hose	• Slang	B18 CARB	3
	3447584-8	1	-	-	-	-		• Hose	• Slang	B16F.B18EP,FP,TURBO	3
	3460533-7	1	-	-	-	-		• Hose	• Slang	B18U. -1992	3
	3466540-6	1	-	-	-	-		• Hose	• Slang	B18U. 1993-	3
	3459831-8	1	-	-	-	-		• Hose	• Slang	B20F	3
	3475584-3	1	-	-	-	-		• Hose	• Slang	D19T. -1994	3
	3474117-3	1	-	-	-	-		• Hose	• Slang	D19T. 1995-	3
	3454207-6	-	1	-	-	-		• Hose	• Slang	B18 CARB	3
	3450958-8	-	1	-	-	-		• Hose	• Slang	B18E,F. CH -60500	3
	3453523-7	-	1	-	-	-		• Hose	• Slang	B16F.B18EP,FP,TURBO CH 60501-	3
	3460534-5	-	1	-	-	-		• Hose	• Slang	B18U. -1992	3
	3466541-4	-	1	-	-	-		• Hose	• Slang	B18U. 1993-	3
	3459832-6	-	1	-	-	-		• Hose	• Slang	B20F	3
	3474436-7	-	1	-	-	-		• Hose	• Slang	D19T	3
10	943472-1	1	1	-	-	-		Hose clamp	Slangklamma		2
11	3412683-9	1	1	-	-	-		Gasket	Packning		3
12	3450810-1	-	1	-	-	-		Protector plate	Grovskydd	-1992	3
	3470488-2	-	1	-	-	-		Protector plate	Grovskydd	(3450809) CH 337000-381146	3
	3470488-2	-	1	-	-	-		Protector plate	Grovskydd	CH 381147-	3
	3454467-6	-	1	-	-	-		Protector plate	Grovskydd	A.C, EXC ABS	3
13	3120572-7	1	1	-	-	-		Clip	Clips	GLE,GLT	3
	3121247-5	1	1	-	-	-		Clip	Clips	B18 TURBO	3
	3922407-6	1	1	-	-	-		Clip	Clips	B18U	3
14	3343365-7	1	1	-	-	-		Valve kit	Ventilsats	-1992	3
	3344979-4	1	1	-	-	-		Valve kit	Ventilsats	1993-	3

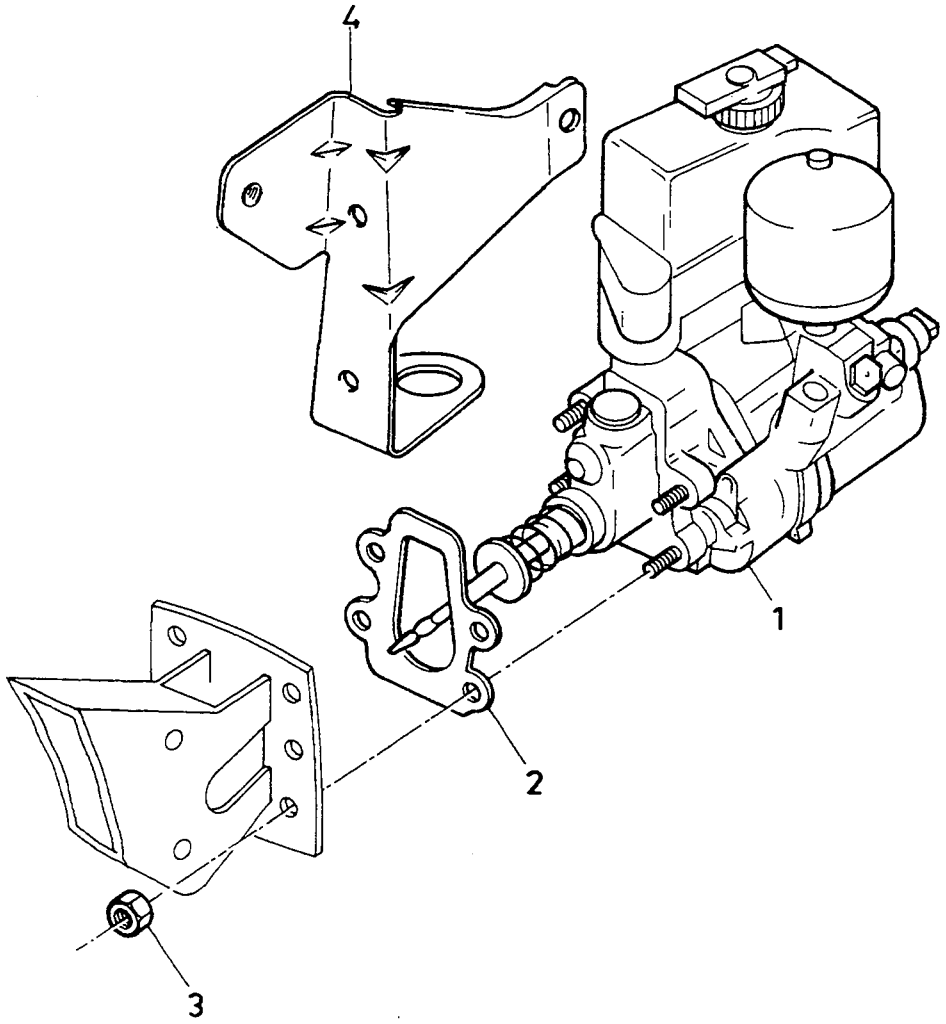

VOLVO PARTS
1052-19203

A
B
C
D
E

BRAKE ASSEMBLY — KOMPLETTENHETER BROMS

Group / Grupp 52

Page / Sida 589

ABS. -1992

Fig	Part No. Artikel nr	Quantity / Antal A	B	C	D	E	PS	Description	Benämning	Notes Anmärkning	SR
1	3433189-2	1	-	-	-	-		Hydraulic unit	Hydraulenhet	L.H.D	4
	3433301-3	1	-	-	-	-		Hydraulic unit	Hydraulenhet	R.H.D	4
2	3434404-4	1	-	-	-	-		Gasket	Packning		3
3	948645-7	4	-	-	-	-		Flange lock nut	Flänslåsmutter		2
4	3447312-4	1	-	-	-	-		Bracket	Konsol	R.H.D	3

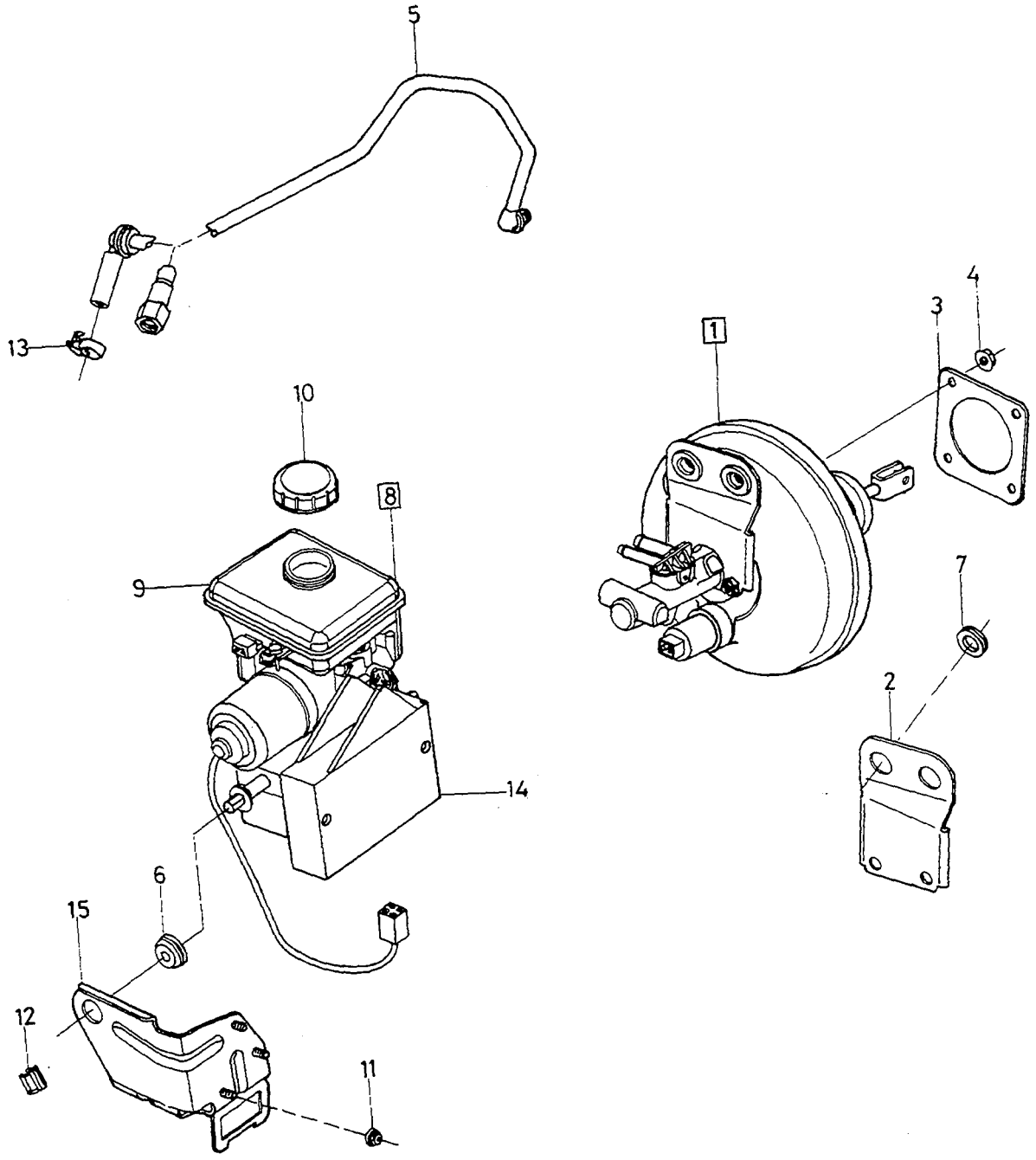
5
13
10
8
9
14
6
15
12
11
1
4
3
7
2

A
B
C
D
E

BRAKE ASSEMBLY — KOMPLETTENHETER BROMS

Group / Grupp 52

Page / Sida 591

ABS, L.H.D. 1993-

Fig	Part No. Artikel nr	Quantity / Antal A	B	C	D	E	PS	Description	Benämning	Notes Anmärkning	SR
1		-	-	-	-	-		Vacuum booster	Vakuumförstärkare	SEE 52•611	
2		-	-	-	-	-	NS	Bracket	Konsol		
3	3412683-9	1	-	-	-	-		Gasket	Packning		3
4	948645-7	4	-	-	-	-		Flange lock nut	Flänslåsmutter		2
5	3466540-6	1	-	-	-	-		Hose	Slang	B18U	3
	3447584-8	1	-	-	-	-		Hose	Slang	B18EP,FP,TURBO	3
	3459831-8	1	-	-	-	-		Hose	Slang	B20F	3
	3475584-3	1	-	-	-	-		Hose	Slang	D19T. -1994	3
	3474117-3	1	-	-	-	-		Hose	Slang	D19T. 1995-	3
6	3465301-4	1	-	-	-	-		Rubber bushing	Gummibussning		3
7	3344989-3	2	-	-	-	-		Rubber bushing	Gummibussning		3
8	3345000-8	1	-	-	-	-		Hydraulic control	Hydraulreglage	1)	5
	3345001-6	1	-	-	-	-		Hydraulic control	Hydraulreglage	2)	5
9	3345236-8	1	-	-	-	-		•Reservoir	•Behållare		5
10		-	-	-	-	-	NS	•Cap	•Lock		
11	971098-9	3	-	-	-	-		Flange lock nut	Flänslåsmutter	(949279)	2
12	3921467-1	1	-	-	-	-		Clamp	Klämma		3
13	943471-3	1	-	-	-	-		Hose clamp	Slangklamma		2
14	3466071-2	1	-	-	-	-		Control unit	Automatikenhet	1)	4
	3466072-0	1	-	-	-	-		Control unit	Automatikenhet	2)	4
15	3465116-6	1	-	-	-	-		Bracket	Konsol		3

1) Excl. Spin control / Exc. spinnreglering
2) Incl. Spin control / Incl. spinnreglering

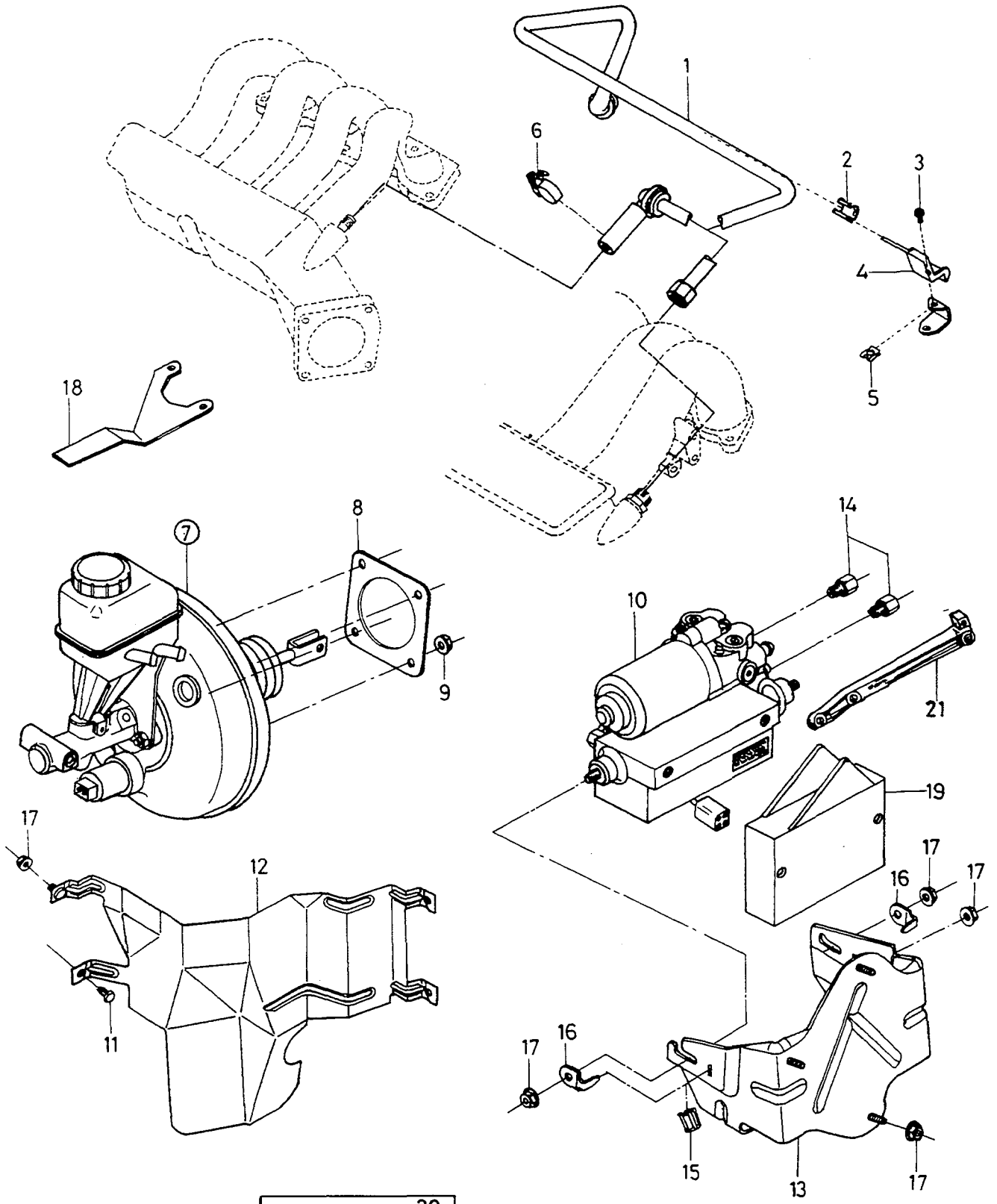
1
2
3
4
5
6
7
8
9
10
11
12
13
14
15
16
17
18
19
20
21

A
B
C
D
E

BRAKE ASSEMBLY — KOMPLETTENHETER BROMS

Group / Grupp 52

Page / Sida 593

ABS, R.H.D. 1993-

Fig	Part No. Artikel nr	Quantity / Antal A	B	C	D	E	PS	Description	Benämning	Notes Anmärkning	SR
1	3453523-7	1	-	-	-	-		Hose	Slang	EXC B20F	3
	3459832-6	1	-	-	-	-		Hose	Slang	B20F	3
	3474436-7	1	-	-	-	-		Hose	Slang	D19T	3
2	3121794-6	1	-	-	-	-		Clamp	Klämma		3
3	955126-8	1	-	-	-	-		Screw	Skruv		2
4	3436844-9	1	-	-	-	-		Bracket	Konsol	CH -337031	3
	3466971-3	1	-	-	-	-		Bracket	Konsol	CH 337032-	3
5	3275345-1	1	-	-	-	-		Nut	Mutter		4
6	943471-3	1	-	-	-	-		Hose clamp	Slangklamma		2
7		-	-	-	-	-		Vacuum booster	Vakuumförstärkare	SEE 52•611	
8	3412683-9	1	-	-	-	-		Gasket	Packning		3
9	948645-7	4	-	-	-	-		Flange lock nut	Flänslåsmutter		2
10	3345002-4	1	-	-	-	-		Hydraulic control	Hydraulreglage	1)	5
	3345003-2	1	-	-	-	-		Hydraulic control	Hydraulreglage	2)	5
11	3122413-2	1	-	-	-	-		Bolt	Bult		3
12	3450810-1	1	-	-	-	-		Protector plate	Grovskydd		3
13	3465593-6	1	-	-	-	-		Bracket	Konsol		3
14	3466542-2	2	-	-	-	-		Nipple	Nippel		3
15	3921467-1	1	-	-	-	-		Clamp	Klämma		3
16	3462289-4	2	-	-	-	-		Clip	Clips		3
17	949278-6	4	-	-	-	-		Flange lock nut	Flänslåsmutter		2
18		-	-	-	-	-	NS	Bracket	Konsol		
19	3466071-2	1	-	-	-	-		Control unit	Automatikenhet	1)	4
	3466072-0	1	-	-	-	-		Control unit	Automatikenhet	2)	4
20	3344987-7	1	-	-	-	-		Bushing kit	Bussningsats		3
21	3345149-3	1	-	-	-	-		Bracket	Konsol	1)	3
	3345150-1	1	-	-	-	-		Bracket	Konsol	2)	3

1) Excl. Spin control / Exc. spinnreglering
2) Incl. Spin control / Incl. spinnreglering

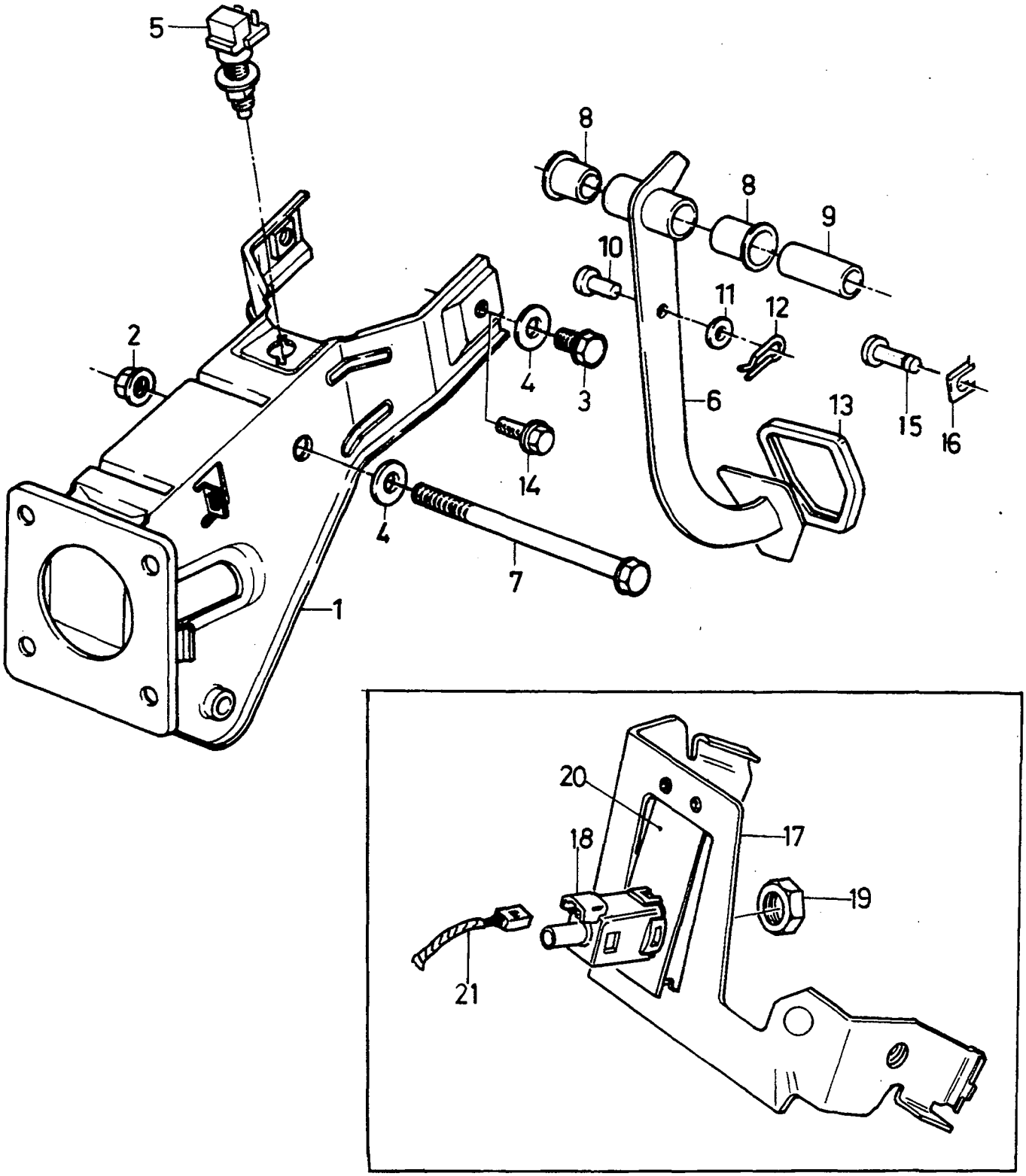

VOLVO PARTS
1052 19975

A	MAN.TRANS
B	AUTO.TRANS
C	
D	
E	

BRAKE PEDAL WITH FITTINGS — BROMSPEDAL MED MONTERINGSDETALJER

L.H.D

Group / Grupp 52

Page / Sida 595

Fig	Part No. Artikel nr	Quantity / Antal A	B	C	D	E	PS	Description	Benämning	Notes Anmärkning	SR
1	3464791-7	1	-	-	-	-		Pedal housing	Pedalkåpa	1) (3435176) CARB. CH -219720, F.I. CH -219720	5
	3464790-9	1	-	-	-	-		Pedal housing	Pedalkåpa	1) (3458772) CARB. CH 219721-250199, F.I. CH 185081-250199	5
	3465286-7	1	-	-	-	-		Pedal housing	Pedalkåpa	2) (3435177) CARB. CH -219720, F.I. CH -185080	5
	3465285-9	1	-	-	-	-		Pedal housing	Pedalkåpa	2) (3459042) CARB. CH 219721-250199, F.I. CH 185081-250199	5
	3464790-9	1	-	-	-	-		Pedal housing	Pedalkåpa	1) (3463410) CH 250200-288999	5
	3465285-9	1	-	-	-	-		Pedal housing	Pedalkåpa	2) (3463411) CH 250200-288999	5
	3465285-9	1	-	-	-	-		Pedal housing	Pedalkåpa	2) CH 289000-336999	5
	3464790-9	1	-	-	-	-		Pedal housing	Pedalkåpa	1993-	5
	3464791-7	-	1	-	-	-		Pedal housing	Pedalkåpa	2) (3435176) -1991	5
	3465286-7	-	1	-	-	-		Pedal housing	Pedalkåpa	1) (3435177) -1991	5
	3464791-7	-	1	-	-	-		Pedal housing	Pedalkåpa	1) (3460372) 1992-	5
	3465286-7	-	1	-	-	-		Pedal housing	Pedalkåpa	2) (3460373) CH 250200-288999	5
	3465286-7	-	1	-	-	-		Pedal housing	Pedalkåpa	2) CH 289000-336999	5
	3464791-7	-	1	-	-	-		Pedal housing	Pedalkåpa	1993-	5
2	948645-7	1	1	-	-	-		Flange lock nut	Flänslåsmutter		2
3	946440-5	2	2	-	-	-		Flange screw	Flänsskruv		2
4	976944-9	2	2	-	-	-		Washer	Bricka	(960141)	2
5	3412682-1	1	1	-	-	-		Brake light switch	Bromsljuskontakt		2
6	3411935-4	1	-	-	-	-		Brake pedal	Bromspedal		4
	3413147-4	-	1	-	-	-		Brake pedal	Bromspedal		4
7	965180-3	-	1	-	-	-		Flange screw	Flänsskruv		2
8	3447467-6	2	2	-	-	-		Bushing	Bussning		5
9	3447466-8	1	1	-	-	-		Bushing	Bussning		3
10	3270138-5	1	1	-	-	-		Pin	Pinne		1
11	955894-1	1	1	-	-	-		Washer	Bricka		2
12	3292974-7	1	1	-	-	-		Split pin	Saxpinne		1
13	3296238-3	1	-	-	-	-		Pedal pad	Pedalskoning		3
	3435206-2	-	1	-	-	-		Pedal pad	Pedalskoning		3
14	3121662-5	2	2	-	-	-		Bolt	Bult		3
15	3103770-8	1	1	-	-	-		Pin	Stift		2
16	942915-0	1	1	-	-	-		Safety brace	Säkringsbygel		2
☆ 17	3464903-8	1	-	-	-	-		Bracket	Bärjärn	(A)(D)	6
18	3412766-2	1	-	-	-	-		Air vent valve	Avluftningsventil	(A)(D), E.G.R.	3
19	3121192-3	1	-	-	-	-		Nut	Mutter	(A)(D)	2
☆ 20	3435879-6	1	-	-	-	-		Spring	Fjäder	(A)(D)	6
21		-	-	-	-	-	NS	Cable harness	Ledningsmatta	(A)(D)	

1) EXC ABS
2) ABS

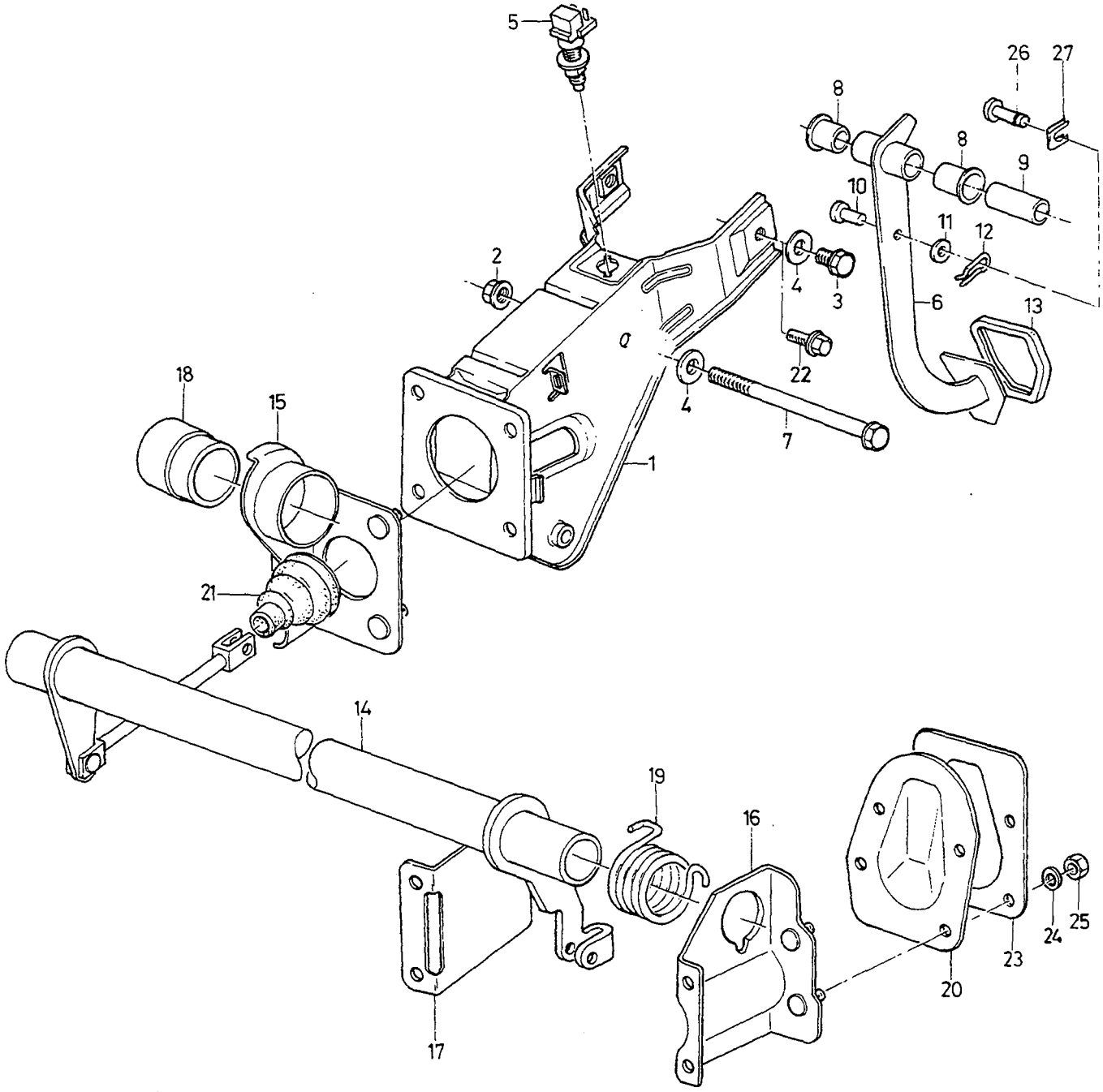

VOLVO PARTS
1052 19693

A	MAN.TRANS
B	AUTO.TRANS
C	
D	
E	

BRAKE PEDAL WITH FITTINGS — BROMSPEDAL MED MONTERINGSDETALJER

R.H.D

Group / Grupp 52

Page / Sida 597

Fig	Part No. Artikel nr	Quantity / Antal A	B	C	D	E	PS	Description	Benämning	Notes Anmärkning	SR
1	3449224-9	1	-	-	-	-		Pedal housing	Pedalkåpa	CARB. CH -210720, F.I. CH -185080	5
	3458773-3	1	-	-	-	-		Pedal housing	Pedalkåpa	CARB. CH 219721-250199, F.I. CH 185081-250199	5
	3460374-6	1	-	-	-	-		Pedal housing	Pedalkåpa	CH 250200-284183	5
	3464452-6	1	-	-	-	-		Pedal housing	Pedalkåpa	CH 284184-301499	5
	3464893-1	1	-	-	-	-		Pedal housing	Pedalkåpa	CH 301500-	5
	3453037-8	-	1	-	-	-		Pedal housing	Pedalkåpa	-1991	5
	3460642-6	-	1	-	-	-		Pedal housing	Pedalkåpa	CH 250200-284183	5
	3464453-4	-	1	-	-	-		Pedal housing	Pedalkåpa	CH 284184-301499	5
	3464894-9	-	1	-	-	-		Pedal housing	Pedalkåpa	CH 301500-	5
2	948645-7	1	1	-	-	-		Flange lock nut	Flänslåsmutter		2
3	946440-5	2	2	-	-	-		Flange screw	Flänsskruv		2
4	976944-9	3	3	-	-	-		Washer	Bricka	(960141)	2
5	3412682-1	1	1	-	-	-		Brake light switch	Bromsljuskontakt		2
6	3450715-2	1	-	-	-	-		Brake pedal	Bromspedal		4
	3460742-4	-	1	-	-	-		Brake pedal	Bromspedal		4
7	3122235-9	1	-	-	-	-		Flange screw	Flänsskruv		3
	955307-4	-	1	-	-	-		Screw	Skruv		2
8	3447467-6	2	2	-	-	-		Bushing	Bussning		5
9	3447761-2	1	1	-	-	-		Bushing	Bussning		5
10	3446730-8	1	1	-	-	-		Pin	Pinne		3
11	955894-1	1	1	-	-	-		Washer	Bricka		2
12	3121446-3	1	1	-	-	-		Split pin	Saxpinne		3
13	3296238-3	1	-	-	-	-		Pedal pad	Pedalskoning		3
	3206949-4	-	1	-	-	-		Pedal pad	Pedalskoning		3
14	3454677-0	1	1	-	-	-		Torque rod	Momentstag	(3446716) EXC B18 TURBO. -1989	3
	3454677-0	1	1	-	-	-		Torque rod	Momentstag	EXC B18 TURBO. 1990-	3
	3454676-2	1	1	-	-	-		Torque rod	Momentstag	(3446818) B18 TURBO. -1989	3
	3454676-2	1	1	-	-	-		Torque rod	Momentstag	B18 TURBO. 1990-	3
15	3446688-8	1	1	-	-	-		Bracket	Konsol		3
16	3446626-8	1	1	-	-	-		Bracket	Konsol		3
17	3446628-4	1	1	-	-	-		Bracket	Konsol		3
18	3446699-5	2	2	-	-	-		Bushing	Bussning		3
19	3446697-9	1	1	-	-	-		Spring	Fjäder		3
20	3446727-4	1	1	-	-	-		Cover plate	Täckskiva		3
	3454102-9	1	1	-	-	-		Cover plate	Täckskiva	EXC ABS	4
21	3433254-4	1	1	-	-	-		Bellows	Bälg		3
22	3121662-5	2	2	-	-	-		Bolt	Bult		3
23	3434404-4	1	1	-	-	-		Gasket	Packning		3
24	955892-5	4	4	-	-	-		Washer	Bricka		2
25	955782-8	4	4	-	-	-		Nut	Mutter		2
26	3103770-8	1	1	-	-	-		Pin	Stift		2
27	942915-0	1	1	-	-	-		Safety brace	Säkringsbygel		2

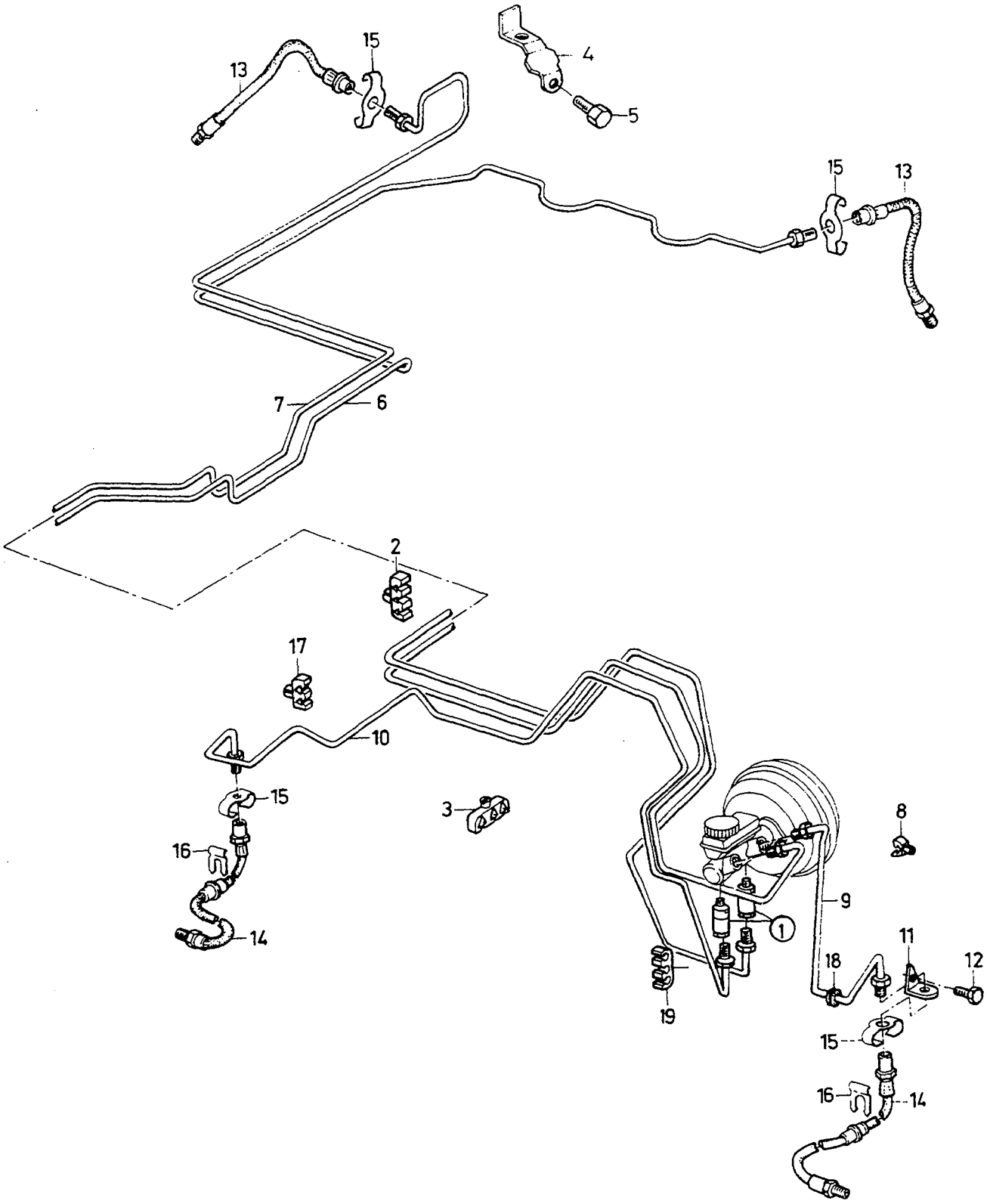

VOLVO PARTS
1052 19040

A	L.H.D
B	R.H.D
C	
D	
E	

BRAKE PIPES — BROMSRÖR

Group / Grupp 52

Page / Sida 599

EXC ABS

Fig	Part No. Artikel nr	Quantity / Antal A	B	C	D	E	PS	Description	Benämning	Notes Anmärkning	SR
1		-	-	-	-	-		Valve kit	Ventilsats	SEE 52•587	
2	3121869-6	3	3	-	-	-		Clamp	Klämma		2
3	3121172-5	13	13	-	-	-		Clamp	Klämma		2
4	3446521-1	1	1	-	-	-		Bracket, l.h.	Konsol, v		4
	3446522-9	1	1	-	-	-		Bracket, r.h.	Konsol, h		3
5	3120288-0	2	2	-	-	-		Screw	Skruv		2
6	3447016-1	1	-	-	-	-		Brake pipe, l.h.	Bromsrör, v	(3446589)	4
	3447410-6	-	1	-	-	-		Brake pipe	Bromsrör	(3446591)	4
7	3435142-9	1	-	-	-	-		Brake pipe, l.h.	Bromsrör, v	(3446590)	2
	3432017-6	-	1	-	-	-		Brake pipe, r.h.	Bromsrör, h	(3447167)	2
8	3290990-5	2	2	-	-	-		Clamp	Klämma		2
9	3293423-4	1	-	-	-	-		Brake pipe	Bromsrör	(3447018)	2
	3447166-4	-	1	-	-	-		Brake pipe, l.h.	Bromsrör, v		4
10	3292861-6	1	-	-	-	-		Brake pipe	Bromsrör	(3447015) CH -012931	2
	3447166-4	1	-	-	-	-		Brake pipe, l.h.	Bromsrör, v	(3451879) CH 012932-	4
	3205854-7	-	1	-	-	-		Brake pipe	Bromsrör	(3451877)	2
11	3455630-8	1	1	-	-	-		Bracket, l.h.	Konsol, v	(3435350) CH -182992	4
	3455630-8	1	1	-	-	-		Bracket, l.h.	Konsol, v	CH 182993-	4
	3455631-6	1	1	-	-	-		Bracket, r.h.	Konsol, h	(3435351) CH -182992	4
	3455631-6	1	1	-	-	-		Bracket, r.h.	Konsol, h	CH 182993-	4
12	*(3270381)*	2	2	-	-	-	SP	Bolt	Bult	REPL 1 PCS 955269-6, 1 PCS 955892-5.	2
13	3430408-9	2	2	-	-	-		Brake hose drum brake	Bromsslang trumbroms		4
	3446569-0	2	2	-	-	-		Brake hose disk brake	Bromsslang skivbroms		3
☆ 14	3485043-8	2	2	-	-	-		Brake hose	Bromsslang	(3447432)	2
15	1229350-2	4	4	-	-	-		Hose retainer	Slanghållare		2
16	3417190-0	2	2	-	-	-		Spring clamp	Fjäderklämma		3
17	3269012-5	1	1	-	-	-		Clamp	Klamma		2
18	3284867-3	2	2	-	-	-		Rubber bushing	Gummibussning		2
19	3446950-2	2	2	-	-	-		Clip	Clips	(3120629)	3

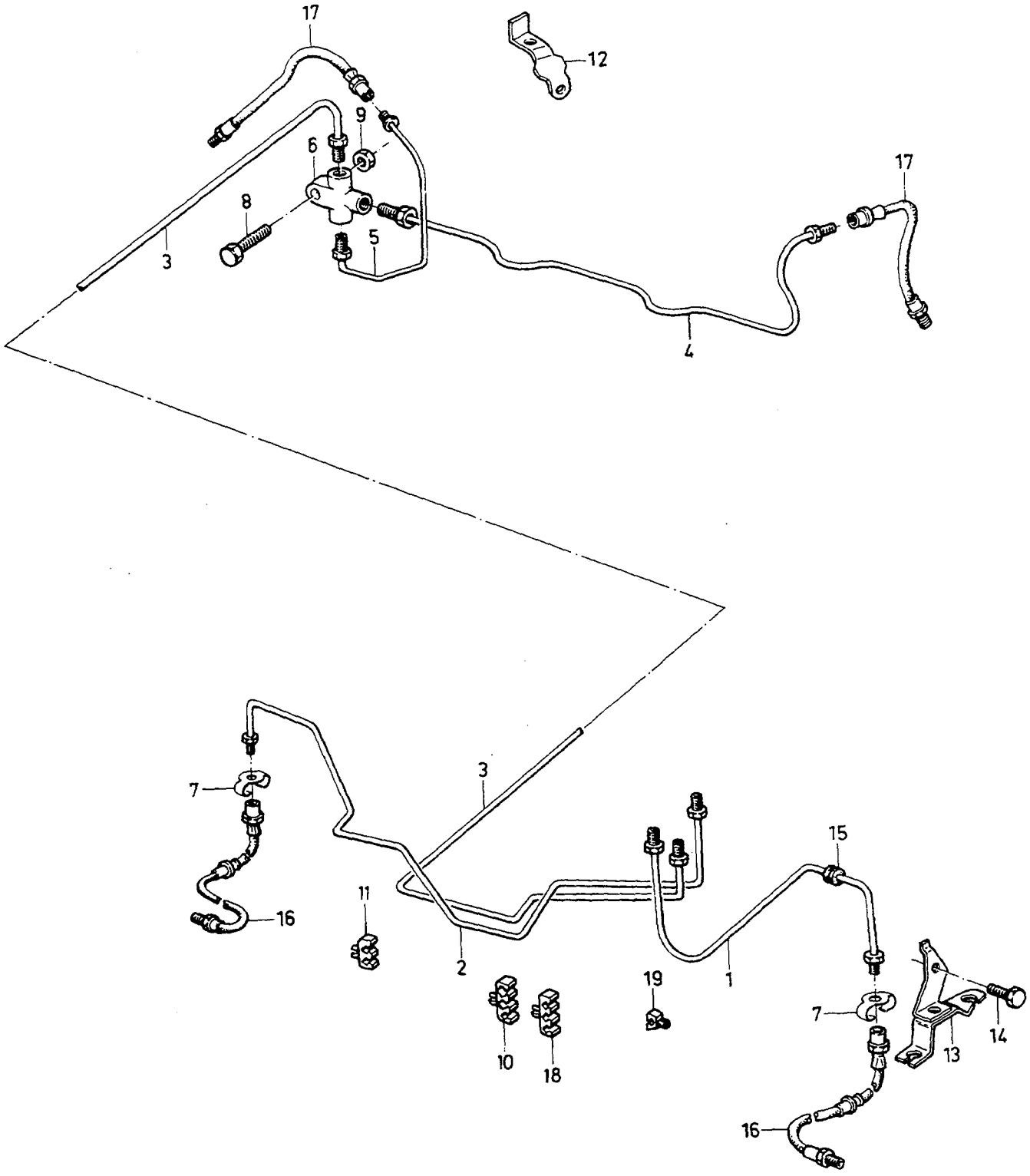

VOLVO PARTS
1052-19037

A	L.H.D
B	R.H.D
C	
D	
E	

BRAKE PIPES — BROMSRÖR

Group / Grupp 52

Page / Sida 601

ABS. -1992

Fig	Part No. Artikel nr	Quantity / Antal A	B	C	D	E	PS	Description	Benämning	Notes Anmärkning	SR
1	3434544-7	1	-	-	-	-		Brake pipe	Bromsrör		4
	3205854-7	-	1	-	-	-		Brake pipe	Bromsrör	(3447408)	2
2	3435140-3	1	-	-	-	-		Brake pipe, r.h.	Bromsrör, h	(3434545) CH -012931	4
	3455649-8	1	-	-	-	-		Brake pipe, r.h.	Bromsrör, h	(3451878) CH 012932-	4
	3455649-8	-	1	-	-	-		Brake pipe, r.h.	Bromsrör, h	(3447409)	4
3	3447410-6	1	-	-	-	-		Brake pipe	Bromsrör	(3446591)	4
	3447410-6	-	1	-	-	-		Brake pipe	Bromsrör		4
4	3446593-0	1	-	-	-	-		Brake pipe	Bromsrör		4
5	3446592-2	1	-	-	-	-		Brake pipe	Bromsrör		4
6	3433196-7	1	1	-	-	-		T-pipe	T-rör		2
7	1229350-2	4	4	-	-	-		Hose retainer	Slanghållare		2
8	946671-5	1	1	-	-	-		Flange screw	Flänsskruv		2
9	963106-0	1	1	-	-	-		Lock nut	Låsmutter		2
10	3121172-5	13	13	-	-	-		Clamp	Klämma		2
11	3269012-5	1	1	-	-	-		Clamp	Klamma		2
12	3446521-1	1	1	-	-	-		Bracket, l.h.	Konsol, v		4
	3446522-9	1	1	-	-	-		Bracket, r.h.	Konsol, h		3
13	3433373-2	1	1	-	-	-		Bracket, l.h.	Konsol, v	CH -182992	4
	3453808-2	1	1	-	-	-		Bracket, l.h.	Konsol, v	CH 182993-	4
	3433374-0	1	1	-	-	-		Bracket, r.h.	Konsol, h	CH -182992	4
	3453809-0	1	1	-	-	-		Bracket, r.h.	Konsol, h	CH 182993-	4
14	*(3270381)*	2	2	-	-	-	SP	Bolt	Bult	REPL 1 PCS 955269-6, 1 PCS 955892-5.	2
15	3284867-3	2	2	-	-	-		Rubber bushing	Gummibussning		2
☆ 16	3485043-8	2	2	-	-	-		Brake hose	Bromsslang	(3447432)	2
17	3446569-0	2	2	-	-	-		Brake hose	Bromsslang		3
18	3121869-6	3	3	-	-	-		Clamp	Klämma		2
19	3290990-5	2	2	-	-	-		Clamp	Klämma		2

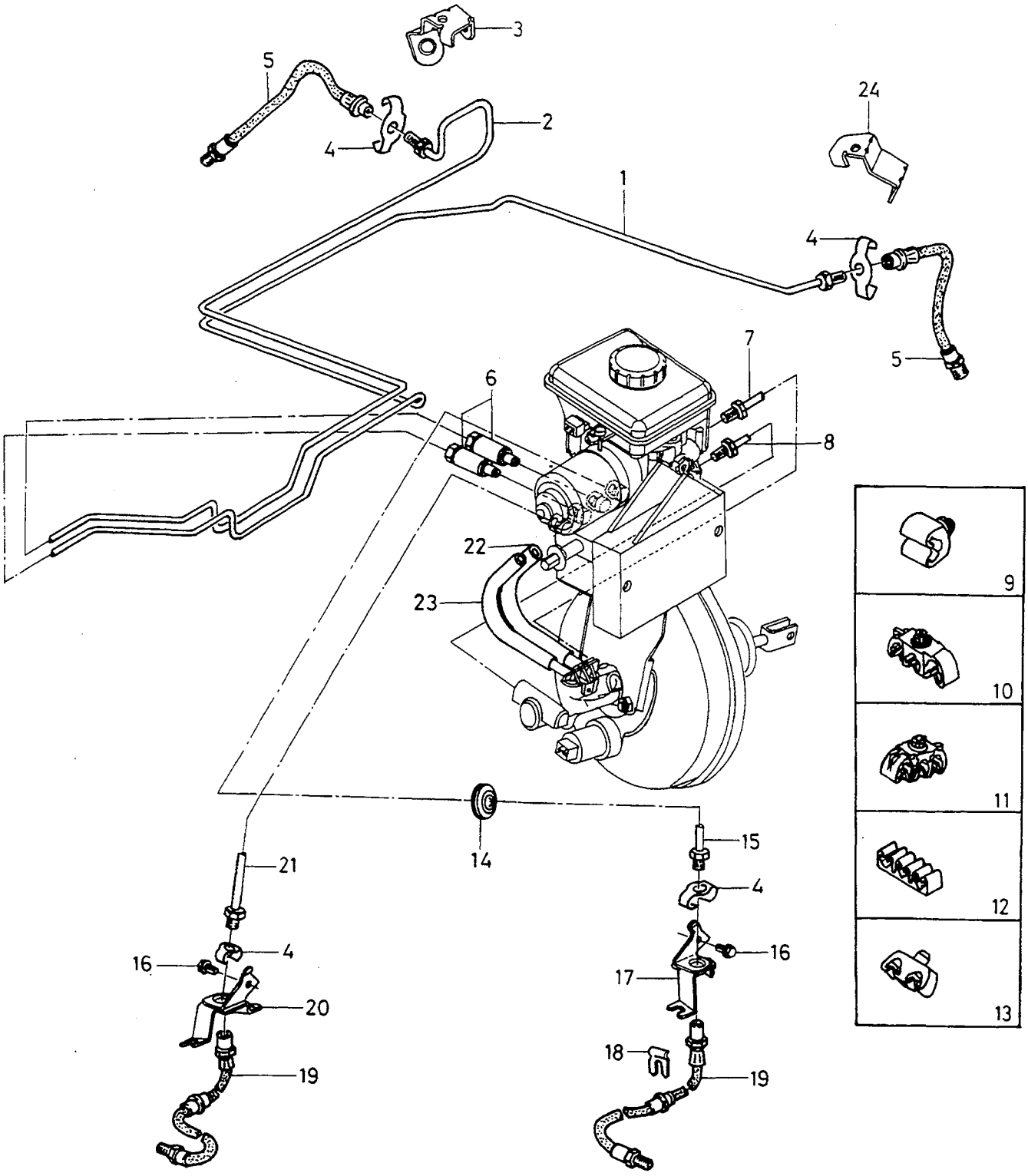

VOLVO PARTS
1052-19698

A
B
C
D
E

BRAKE PIPES — BROMSRÖR

Group / Grupp 52

Page / Sida 603

ABS, L.H.D. 1993-

Fig	Part No. / Artikel nr	Quantity / Antal A	B	C	D	E	PS	Description	Benämning	Notes / Anmärkning	SR
1	3426828-4	1	-	-	-	-		Brake pipe	Bromsrör		3
2	3426829-2	1	-	-	-	-		Brake pipe	Bromsrör		3
3	3446522-9	1	-	-	-	-		Bracket, r.h.	Konsol, h		3
4	1229350-2	4	-	-	-	-		Hose retainer	Slanghållare		2
5	3412685-4	2	-	-	-	-		Brake hose	Bromsslang		2
6	3344979-4	1	-	-	-	-		Valve kit	Ventilsats		3
7	3426817-7	1	-	-	-	-		Brake pipe	Bromsrör	1)	3
	3426819-3	1	-	-	-	-		Brake pipe	Bromsrör	2)	3
8	3426819-3	1	-	-	-	-		Brake pipe	Bromsrör	1)	3
	3434544-7	1	-	-	-	-		Brake pipe	Bromsrör	2)	4
9	3290990-5	2	-	-	-	-		Clamp	Klämma		2
10	3121869-6	5	-	-	-	-		Clamp	Klämma		2
11	3121172-5	15	-	-	-	-		Clamp	Klämma		2
12	3446950-2	1	-	-	-	-		Clip	Clips		3
13	3269012-5	1	-	-	-	-		Clamp	Klamma		2
14	3284867-3	1	-	-	-	-		Rubber bushing	Gummibussning		2
15	3121364-8	1	-	-	-	-		Clip	Clips	(3121245)	2
16	*(3270381)*	2	-	-	-	-	SP	Bolt	Bult	REPL 1 PCS 955269-6, 1 PCS 955892-5.	2
17	3453809-0	1	-	-	-	-		Bracket, r.h.	Konsol, h		4
18	3417190-0	2	-	-	-	-		Spring clamp	Fjäderklämma		3
☆ 19	3485043-8	2	-	-	-	-		Brake hose	Bromsslang	(3447432)	2
20	3453808-2	1	-	-	-	-		Bracket, l.h.	Konsol, v		4
21	3426823-5	1	-	-	-	-		Brake pipe	Bromsrör		3
22	3344991-9	1	-	-	-	-		Hose	Slang		3
23	3344992-7	1	-	-	-	-		Hose	Slang		3
24	3446521-1	1	-	-	-	-		Bracket, l.h.	Konsol, v		4

1) Excl. Spin control / Exc. spinnreglering
2) Incl. Spin control / Incl. spinnreglering

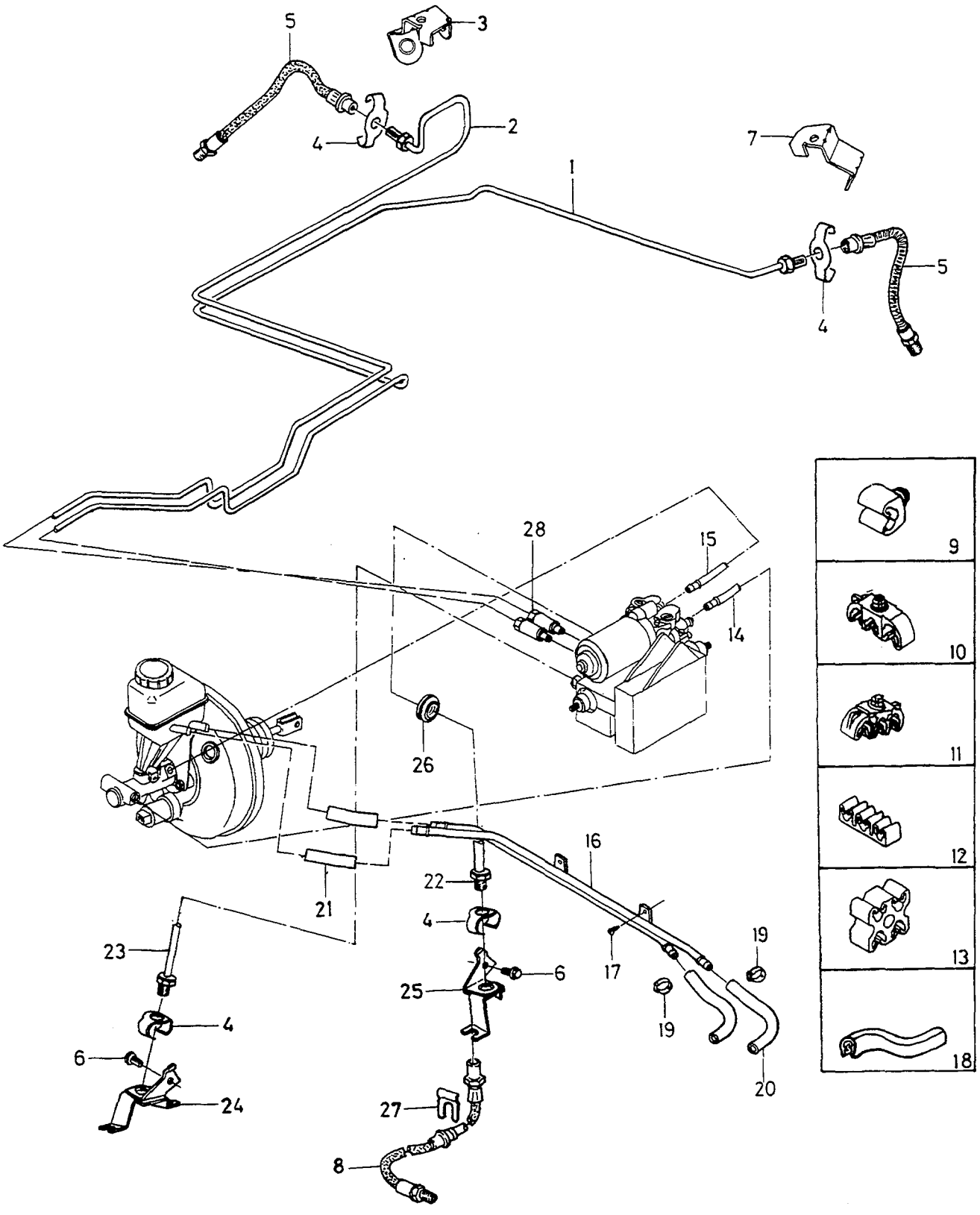

VOLVO PARTS
1052-19785

A		BRAKE PIPES	BROMSRÖR	Group Grupp 52
B				
C				
D				Page Sida 605
E		ABS, R.H.D. 1993-		

Fig	Part No. Artikel nr	Quantity / Antal					PS	Description	Benämning	Notes Anmärkning	SR
		A	B	C	D	E					
1	3426828-4	1	-	-	-	-		Brake pipe	Bromsrör		3
2	3426829-2	1	-	-	-	-		Brake pipe	Bromsrör		3
3	3446522-9	1	-	-	-	-		Bracket, r.h.	Konsol, h		3
4	1229350-2	4	-	-	-	-		Hose retainer	Slanghållare		2
5	3412685-4	2	-	-	-	-		Brake hose	Bromsslang		2
6	*(3270381)*	2	-	-	-	-	SP	Bolt	Bult	REPL 1 PCS 955269-6, 1 PCS 955892-5.	2
7	3446521-1	1	-	-	-	-		Bracket, l.h.	Konsol, v		4
☆ 8	3485043-8	2	-	-	-	-		Brake hose	Bromsslang	(3447432)	2
9	3290990-5	2	-	-	-	-		Clamp	Klämma		2
10	3121869-6	5	-	-	-	-		Clamp	Klämma		2
11	3121172-5	15	-	-	-	-		Clamp	Klämma		2
12	3446950-2	1	-	-	-	-		Clip	Clips		3
13	3923399-4	4	-	-	-	-		Clamp	Klämma		3
14	3426825-0	1	-	-	-	-		Brake pipe	Bromsrör		3
15	3426823-5	1	-	-	-	-		Brake pipe	Bromsrör		3
16	3459829-2	1	-	-	-	-		Pipe	Rör		4
17	955129-2	2	-	-	-	-		Screw	Skruv	(3270451)	2
18	3461804-1	X	-	-	-	-		Profile	Profil		3
19	943471-3	X	-	-	-	-		Hose clamp	Slangklamma		2
20	3344991-9	2	-	-	-	-		Hose	Slang		3
21	3464593-7	2	-	-	-	-		Hose	Slang		3
22	3212245-9	1	-	-	-	-		Brake pipe	Bromsrör		2
23	3426823-5	1	-	-	-	-		Brake pipe	Bromsrör		3
24	3453808-2	1	-	-	-	-		Bracket, l.h.	Konsol, v		4
25	3453809-0	1	-	-	-	-		Bracket, r.h.	Konsol, h		4
27	3417190-0	2	-	-	-	-		Spring clamp	Fjäderklämma		3
28	3344979-4	1	-	-	-	-		Valve kit	Ventilsats		3

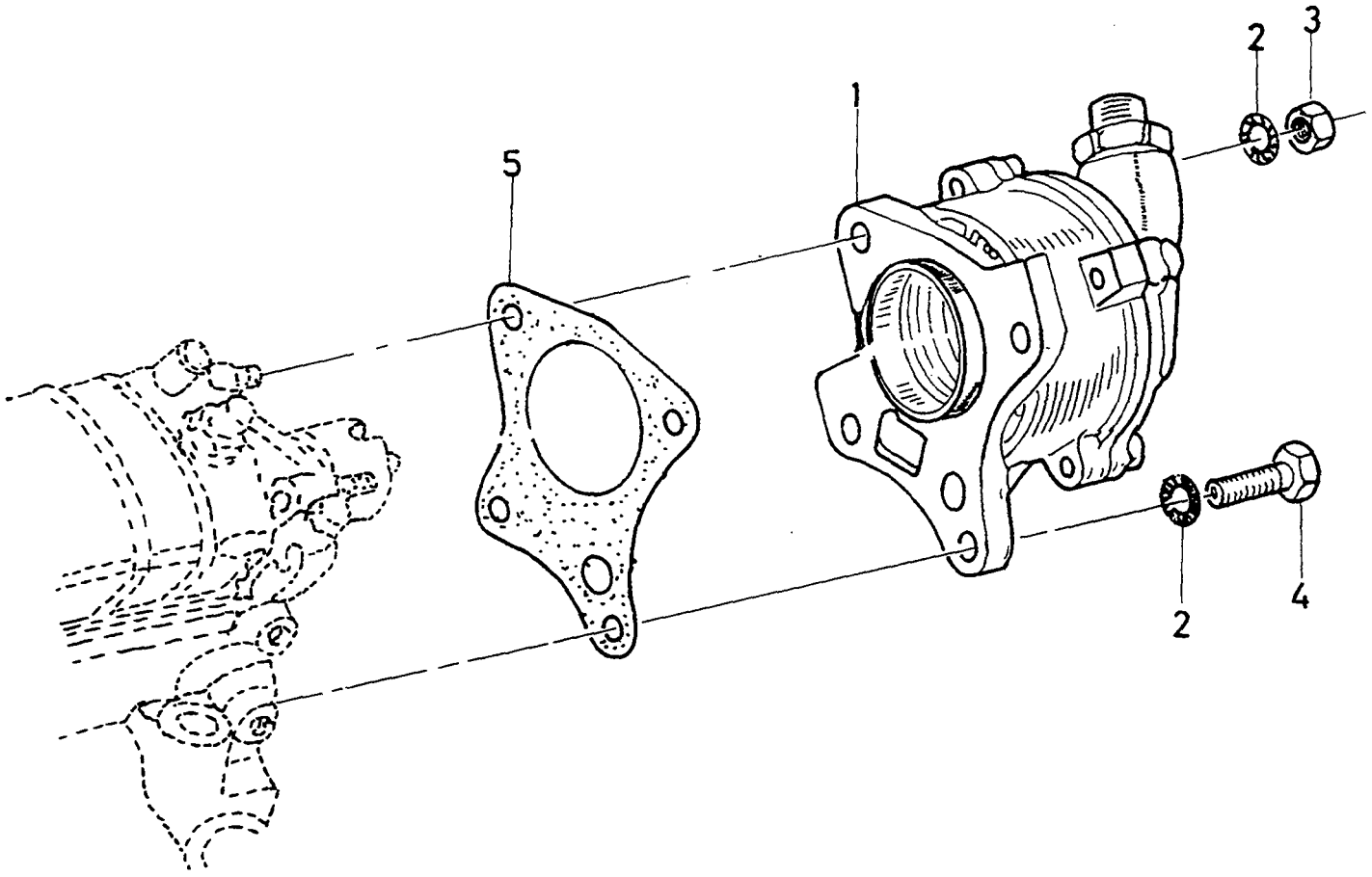
2
3
1
5
2
4

A
B
C
D
E

VACUUM PUMP WITH FITTINGS — VAKUUMPUMP MED MONTERINGSDETALJER

D19T

Group / Grupp 52

Page / Sida 607

Fig	Part No. Artikel nr	Quantity / Antal A	B	C	D	E	PS	Description	Benämning	Notes Anmärkning	SR
1	3345315-0	1	-	-	-	-		Vacuum pump	Vakuumpump		3
2	955949-3	4	-	-	-	-		Lock washer	Låsbricka		2
3	*961991*	3	-	-	-	-	OP	Nut	Mutter		2
4	945444-8	1	-	-	-	-		Flange screw	Flänsskruv	(955297)	2
5	3344455-5	1	-	-	-	-		Gasket	Packning		2

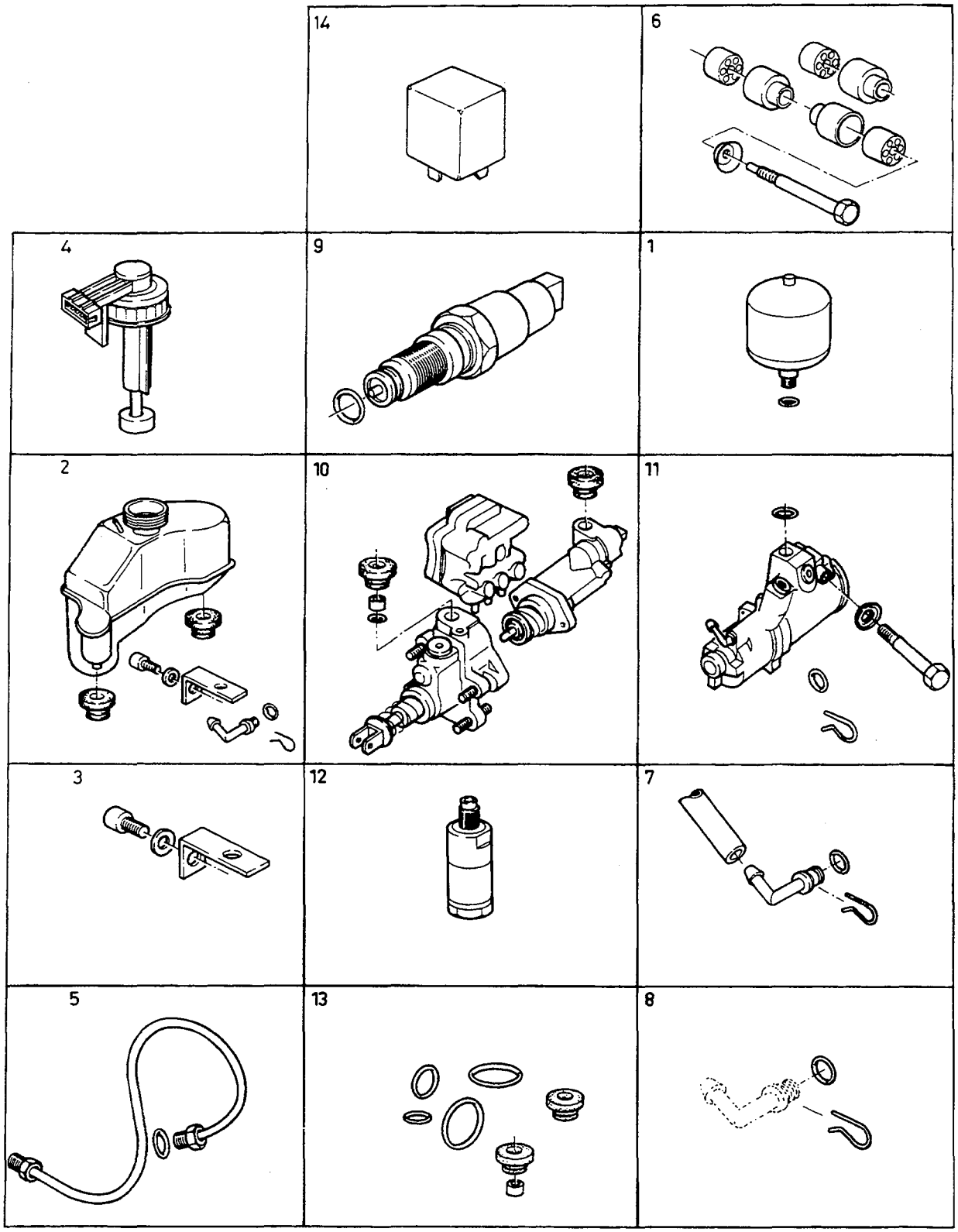
14
6
4
9
1
2
10
11
3
12
7
5
13
8

A
B
C
D
E

HYDRALIC PUMP REPAIR KITS HYDRALPUMP REPARATIONSSATS

Group
Grupp
52

Page
Sida
609

-1992

Fig	Part No. Artikel nr	Quantity / Antal					PS	Description	Benämning	Notes Anmärkning	SR
		A	B	C	D	E					
1	3343373-1	1	-	-	-	-		Accumulator kit	Ackumulatorsats		3
2	3343377-2	1	-	-	-	-		Reservoir kit	Behållaresats		3
3	3343378-0	1	-	-	-	-		Reservoir mounting k	Behållare monteringssats		3
4	3343379-8	1	-	-	-	-		Reservoir cap	Behållarekåpa		3
5	3343374-9	1	-	-	-	-		High pressure tube	Högtrycksrör		3
6	3343375-6	1	-	-	-	-		Rubber bushing kit	Gummibussningssats		3
7	3343380-6	1	-	-	-	-		Hose kit	Slangsats		3
8	3343381-4	1	-	-	-	-		Clip	Clips		3
9	3343376-4	1	-	-	-	-		Pressure sensor	Tryckgivare		3
10	3433189-2	1	-	-	-	-		Hydraulic unit	Hydraulenhet	(3343383) L.H.D	4
	3433301-3	1	-	-	-	-		Hydraulic unit	Hydraulenhet	(3344071) R.H.D	4
11	3433189-2	1	-	-	-	-		Hydraulic unit	Hydraulenhet	(3343382) L.H.D	4
	3433301-3	1	-	-	-	-		Hydraulic unit	Hydraulenhet	(3344072) R.H.D	4
12	3343387-1	1	-	-	-	-		Valve	Ventil		3
13	3343385-5	1	-	-	-	-		O-ring kit	O-ringsats		3
14	3434433-3	1	-	-	-	-		Relay	Relä		2

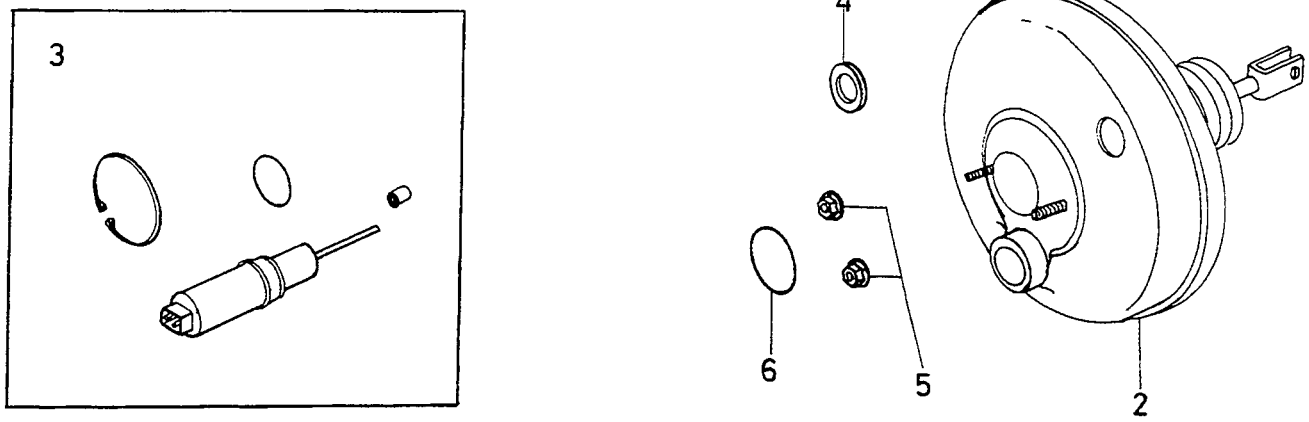
1
3
4
6
5
2

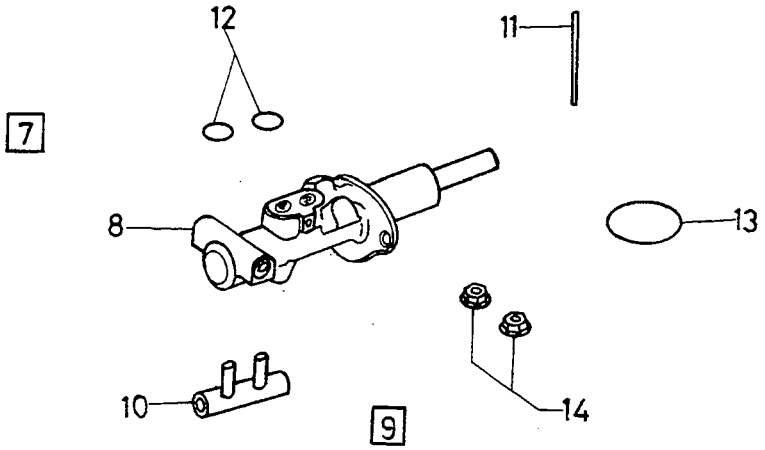
12
11
7
8
13
10
9
14

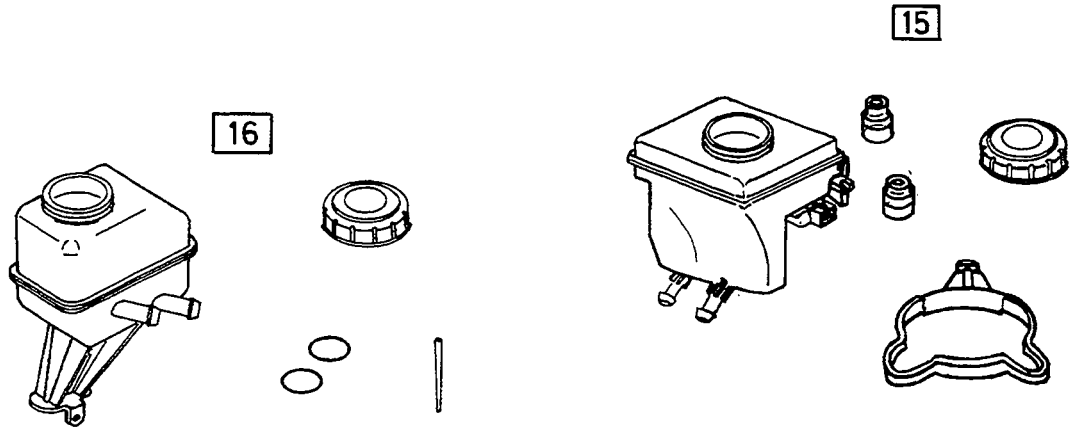
15
16

A
B
C
D
E

MASTER CYLINDER, SERVOCYLINDER HUVUDCYLINDER, SERVOCYLINDER

1993-

Group
Grupp
52

Page
Sida
611

Fig	Part No. Artikel nr	Quantity / Antal					PS	Description	Benämning	Notes Anmärkning	SR
		A	B	C	D	E					
1	3344981-0	1	-	-	-	-		Vacuum booster	Vakuumförstärkare	L.H.D	3
	3344982-8	1	-	-	-	-		Vacuum booster	Vakuumförstärkare	R.H.D	3
2		-	-	-	-	-	NS	• Vacuum booster	• Vakuumförstärkare		
3	3344983-6	1	-	-	-	-		• Sensor	• Givare		3
4	3344990-1	1	-	-	-	-		• Gasket	• Packning		3
5	948645-7	2	-	-	-	-		• Flange lock nut	• Flänslåsmutter		2
6	680906-5	1	-	-	-	-		• Rubber ring	• Gummiring		3
7	3344985-1	1	-	-	-	-		Master cylinder	Huvudcylinder	R.H.D	3
	3344984-4	1	-	-	-	-		Master cylinder	Huvudcylinder	L.H.D	3
8		-	-	-	-	-	NS	• Master cylinder	• Huvudcylinder		
9	3344986-9	1	-	-	-	-		• Repair kit	• Reparationssats	L.H.D	3
10		-	-	-	-	-	NS	• • T-pipe	• • T-rör		
11		-	-	-	-	-	NS	• • Pin	• • Stift		
12		-	-	-	-	-	NS	• • Rubber ring	• • Gummiring		
13	680906-5	1	-	-	-	-		• Rubber ring	• Gummiring		3
14	948645-7	2	-	-	-	-		• Flange lock nut	• Flänslåsmutter		2
15	3345236-8	1	-	-	-	-		Reservoir	Behållare	L.H.D	5
16	3344988-5	1	-	-	-	-		Reservoir	Behållare	R.H.D	3

PARKING BRAKE / PARKERINGSBROMS

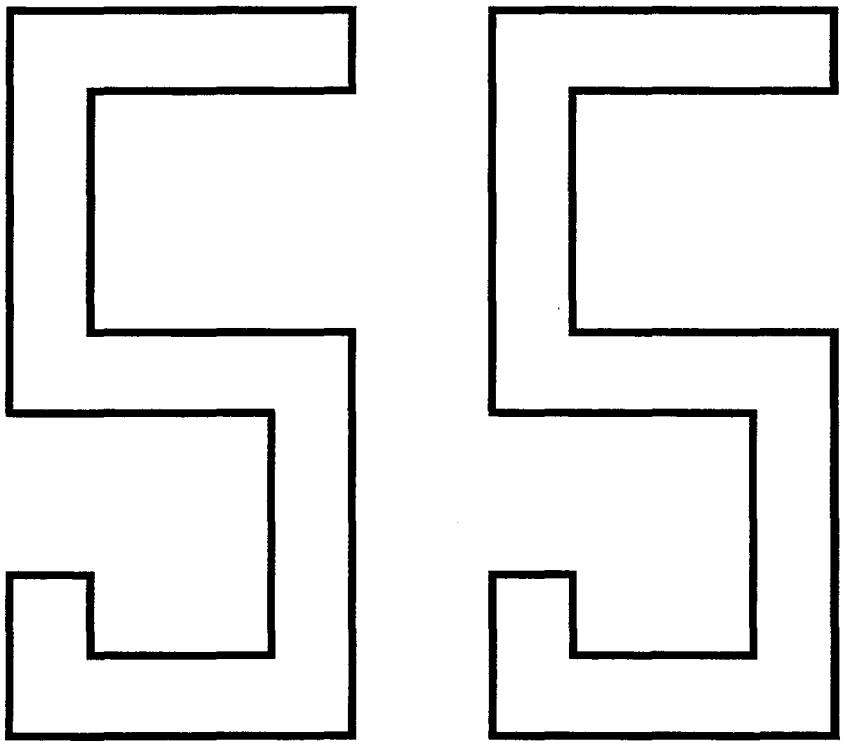

A		SUB GROUP PARKING BRAKE	UNDERGRUPP PARKERINGSBROMS	Group Grupp 55
B				
C				Page Sida 613
D				
E				

Fig	Part No. Artikel nr	Quantity / Antal A	B	C	D	E	P S	Description	Benämning	Notes Anmärkning	S R
		-	-	-	-	-		Parking brake	Parkeringsbroms	SEE 55•615	

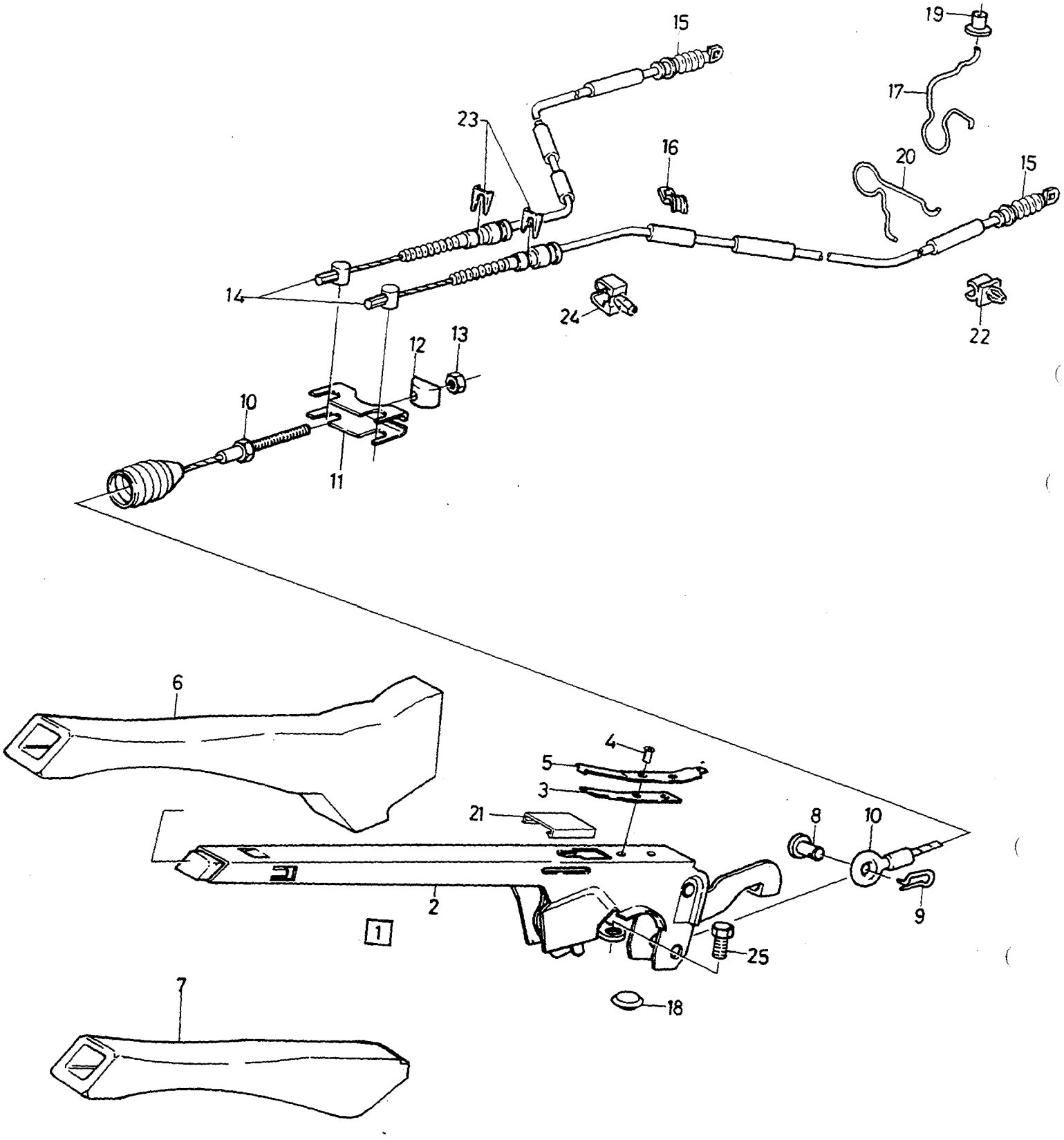
15
19
17
23
16
20
15
14
24
22
12
13
10
11
6
4
5
3
21
8
10
2
1
9
25
18
7

A
B
C
D
E

PARKING BRAKE — PARKERINGSBROMS

Group / Grupp 55

Page / Sida 615

Fig	Part No. / Artikel nr	Quantity / Antal A	B	C	D	E	PS	Description	Benämning	Notes / Anmärkning	SR
1	3342918-4	1	-	-	-	-		Handbrake lever drum brake ..	Handbromsspak trumbroms ...		4
	3343697-3	1	-	-	-	-		Handbrake lever disk brake	Handbromsspak skivbroms		4
2		-	-	-	-	-	NS	• Handbrake lever	• Handbromsspak		
3	3290290-0	1	-	-	-	-		• Insulating plate	• Isoleringsplatta		3
4	3290291-8	2	-	-	-	-		• Rivet	• Nit		5
5	3290289-2	1	-	-	-	-		• Contact plate	• Kontaktplatta		3
6	3454452-8	1	-	-	-	-		Handle	Handgrepp		4
7	3434519-9	1	-	-	-	-		Handle	Handgrepp		4
8	3416475-6	1	-	-	-	-		Pin	Pinne		3
9	3416476-4	1	-	-	-	-		Spring	Fjäder		3
10	3343698-1	1	-	-	-	-		Handbrake cable	Handbromswire		1
11	3410661-7	1	-	-	-	-		Retainer	Hållare		3
12	3410656-7	1	-	-	-	-		Companion disc	Medbringarskiva		3
13	963106-0	1	-	-	-	-		Lock nut	Låsmutter		2
14	3430185-3	2	-	-	-	-		Handbrake cable drum brake .	Handbromswire trumbroms	CH -165500	1
	3457229-7	2	-	-	-	-		Handbrake cable drum brake .	Handbromswire trumbroms	CH 165501-	1
	3414613-4	2	-	-	-	-		Handbrake cable disk brake ...	Handbromswire skivbroms	CH -165500	1
	3456981-4	2	-	-	-	-		Handbrake cable disk brake ...	Handbromswire skivbroms	CH 165501-	1
15	3344870-5	2	-	-	-	-		• Rubber bellows disk brake ...	• Gummibälg skivbroms	CH -659891	3
☆	3345648-4	2	-	-	-	-		• Rubber bellows disk brake ...	• Gummibälg skivbroms	CH 659892-	3
16	3120559-4	2	-	-	-	-		Clip	Clips		3
17	3446930-4	1	-	-	-	-		Clip, l.h.	Clips, v		3
	3446931-2	1	-	-	-	-		Clip, r.h.	Clips, h		3
18	3273329-7	1	-	-	-	-		Plug	Propp		3
19	3446705-0	4	-	-	-	-		Bushing	Bussning		2
20	3448140-8	2	-	-	-	-		Clip	Clips		3
21	3120969-5	1	-	-	-	-		Clamp	Klämma		2
22	3282963-2	2	-	-	-	-		Clip	Clips	CH 165501-	3
23	3102647-9	2	-	-	-	-		Clip	Clips		3
24	3923601-3	2	-	-	-	-		Clip	Clips		3
25	946173-2	2	-	-	-	-		Flange screw drum brake	Flänsskruv trumbroms		2
	955295-1	2	-	-	-	-		Screw disk brake	Skruv skivbroms		2

WHEEL SUSPENSION AND STEERING / HJULUPPHÄNGNING, STYRNING

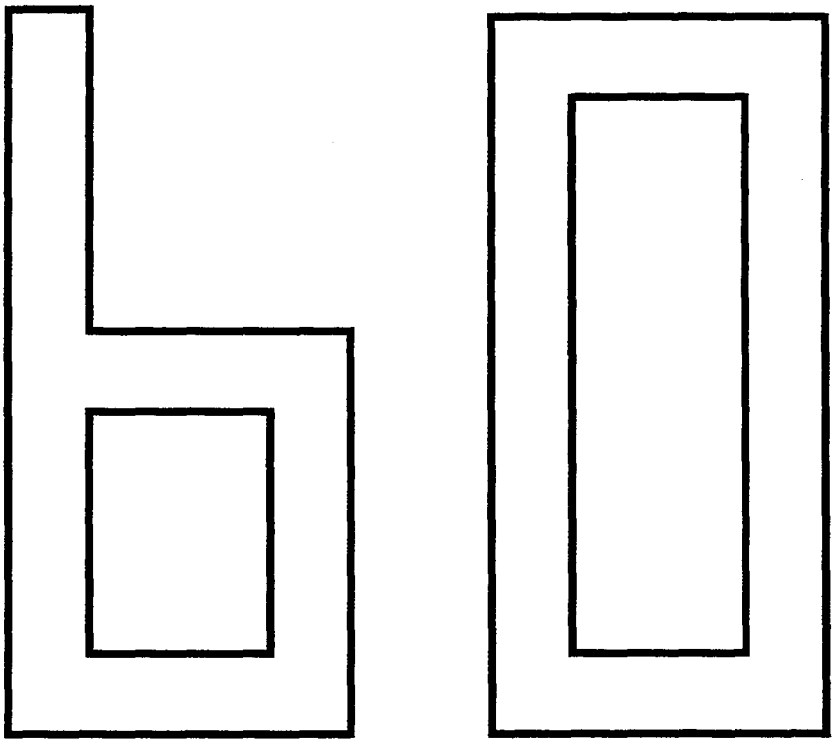

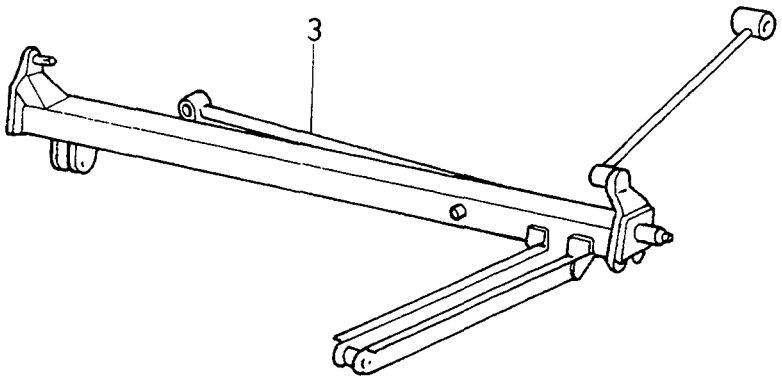

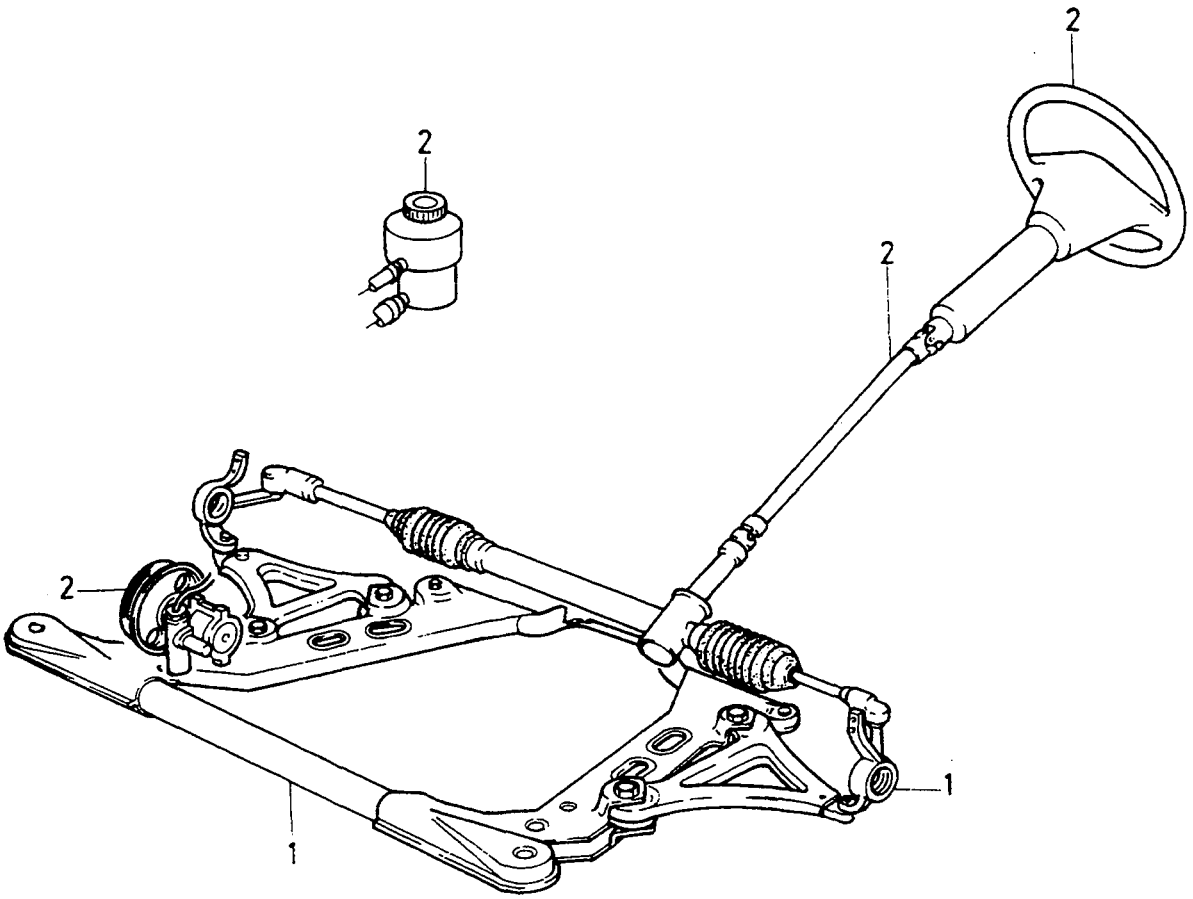

VOLVO PARTS
1060 19065

GROUP INDEX

WHEEL SUSPENSION AND STEERING

GRUPP INDEX

HJULUPPHÄNGNING, STYRNING

Fig	Description	Benämning	Notes Anmärkning
	SUB GROUP 61	**UNDERGRUPP 61**	
1	Front axle	Framaxel	SEE **61**•621
	SUB GROUP 64	**UNDERGRUPP 64**	
2	Steering	Styrning	SEE **64**•627
	SUB GROUP 65	**UNDERGRUPP 65**	
3	Rear suspension	Bakhjulsupphängning	SEE **65**•665

FRONT AXLE / FRAMAXEL

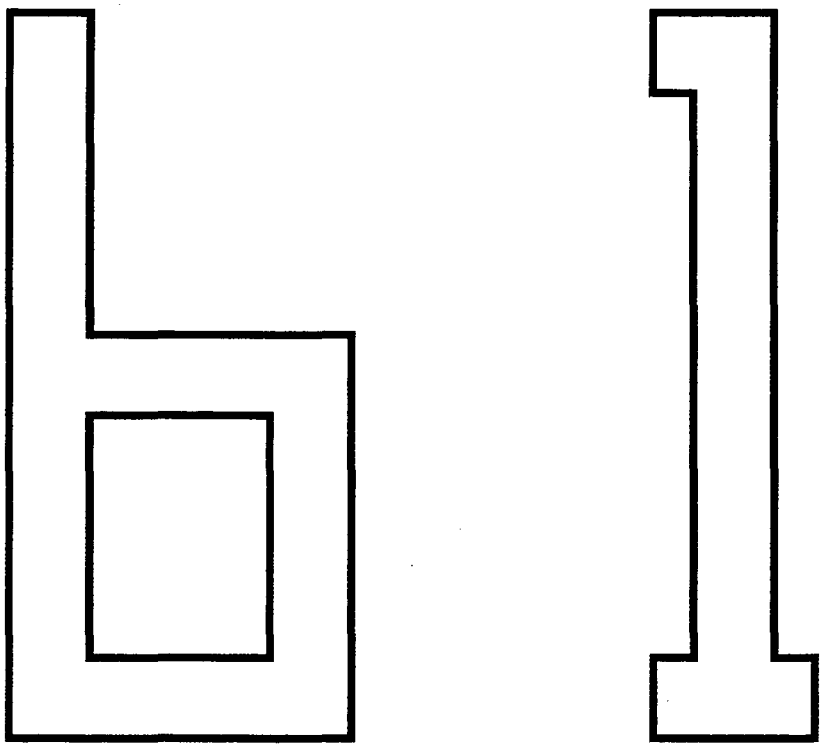

A B C D E		SUB GROUP FRONT AXLE	UNDERGRUPP FRAMAXEL	Group Grupp 61 Page Sida 621

Fig	Part No. Artikel nr	Quantity / Antal A	B	C	D	E	PS	Description	Benämning	Notes Anmärkning	SR
		-	-	-	-	-		Sub frame with front susp.	Hjälpram med framhjulsupphäng	SEE 61-623	

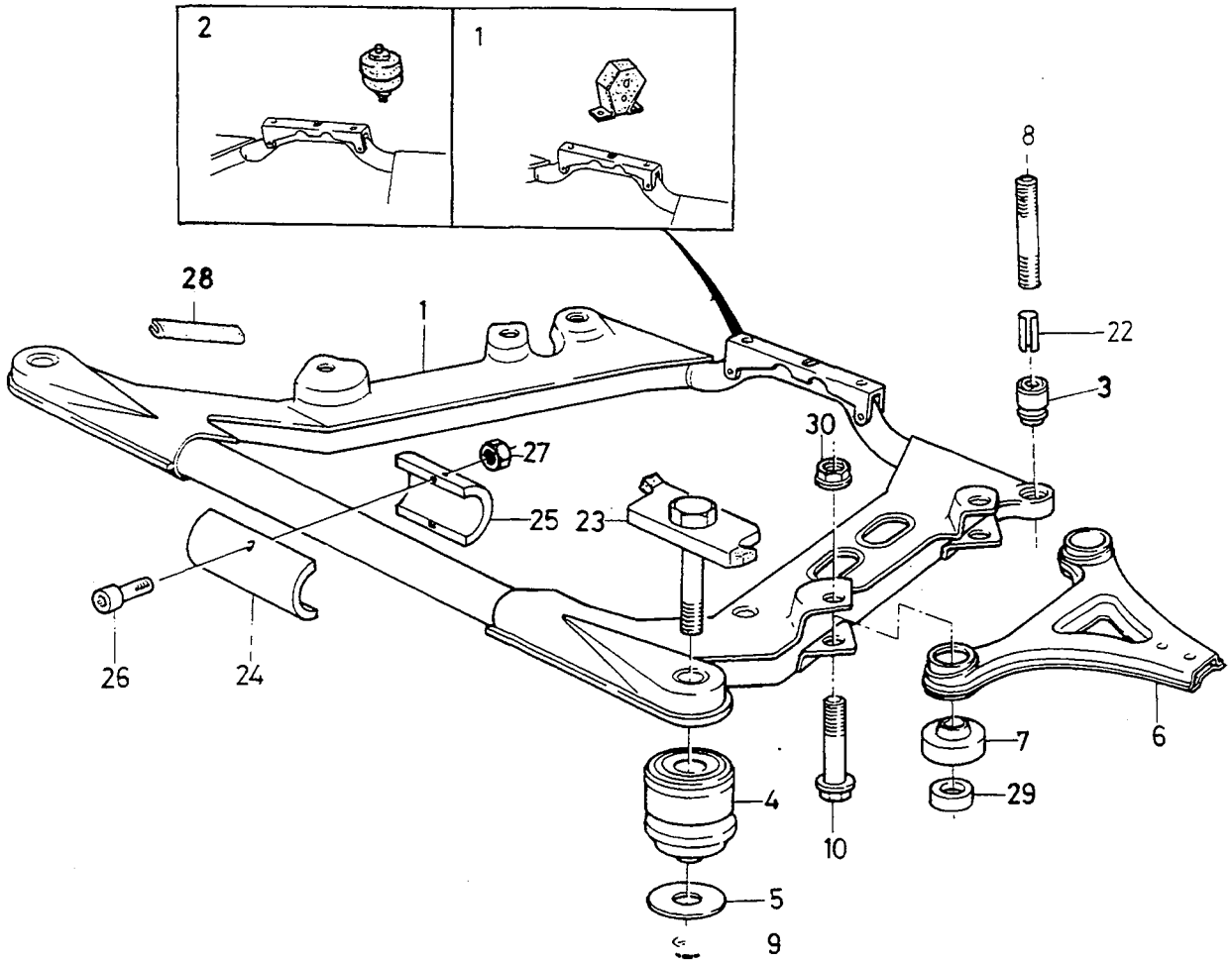
2
1
28
1
8
22
3
30
27
25
23
26
24
4
10
7
6
29
5
9

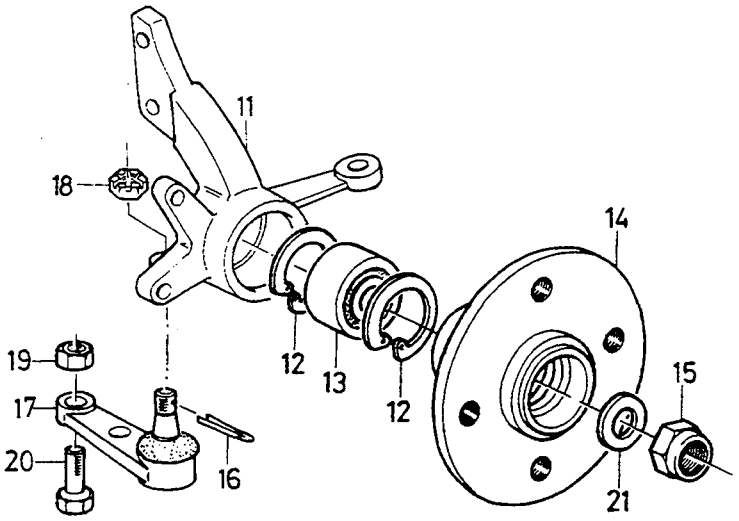
11
18
14
19
12
13
12
15
17
20
16
21

A	MAN.TRANS, CVT
B	AUTO.TRANS
C	D19T
D	
E	

SUB FRAME WITH FRONT SUSP. HJÄLPRAM MED FRAMHJULSUPPHÄNG

Group Grupp 61

Fig	Part No. Artikel nr	Quantity / Antal A	B	C	D	E	PS	Description	Benämning	Notes Anmärkning	SR
1	3443933-1	1	-	-	-	-		Frame complete	Ram komplett	CH -621493	5
	3421393-4	-	1	-	-	-		Frame complete	Ram komplett	CH -621493	5
	3429175-7	1	1	-	-	-		Frame complete	Ram komplett	CH 621494-	5
	3428033-9	-	-	1	-	-		Frame complete	Ram komplett		4
2	3426789-8	1	-	-	-	-		Frame complete	Ram komplett	CH -621493	5
	3429176-5	1	-	-	-	-		Frame complete	Ram komplett	CH 621494-	5
	3427611-3	-	1	-	-	-		Frame complete	Ram komplett	CH -621493	5
	3429177-3	-	1	-	-	-		Frame complete	Ram komplett	CH 621494-	5
3	3432864-1	2	2	2	-	-		•Rubber cushion	•Gummikudde	CH -476833	2
4	3467815-1	2	2	2	-	-		•Rubber cushion	•Gummikudde	CH -476833	3
	3467815-1	4	4	4	-	-		•Rubber cushion	•Gummikudde	CH 476834-	3
5	3432147-1	2	4	4	-	-		Washer	Bricka		2
6	3443998-4	1	-	-	-	-		Arm, l.h.	Arm, v	(3419530)	3
	3421396-7	-	1	1	-	-		Arm, l.h.	Arm, v		3
	3443999-2	1	1	-	-	-		Arm, r.h.	Arm, h	(3419367)	3
	3443999-2	-	-	1	-	-		Arm, r.h.	Arm, h		3
7	3411810-9	4	3	3	-	-		•Rubber bushing	•Gummibussning		3
	3432664-5	-	1	1	-	-		•Rubber bushing front left	•Gummibussning främre vänster		3
8	3120974-5	2	2	-	-	-		Stud	Pinnskruv	(3121880)	2
	3120974-5	-	-	2	-	-		Stud	Pinnskruv		2
9	946810-9	4	-	-	-	-		Lock nut	Låsmutter		2
	3121540-3	-	4	4	-	-		Flange lock nut	Flänslåsmutter		2
10	3123084-0	4	4	4	-	-		Screw	Skruv	(3122233) LG 75mm	2
	967760-0	4	4	-	-	-		Screw	Skruv	LG 85mm	2
11	3435958-8	1	1	1	-	-		Hub retainer, l.h.	Navhållare, v		3
	3435959-6	1	1	1	-	-		Hub retainer, r.h.	Navhållare, h		3
	3436699-7	1	1	1	-	-		Hub retainer, l.h.	Navhållare, v	ABS	3
	3436700-3	1	1	1	-	-		Hub retainer, r.h.	Navhållare, h	ABS	3
12	914535-0	4	4	4	-	-		Retaining ring	Spårring		2
13	3454197-9	2	2	2	-	-		Bearing	Lager	(3411056)	1
14	3430033-5	2	2	-	-	-		Hub	Nav	CH -205699	3
	3455827-0	2	2	2	-	-		Hub	Nav	CH 205700-	3
15	3120150-2	2	2	-	-	-		Lock nut	Låsmutter	CH -205699	1
	3123000-6	2	2	2	-	-		Lock nut	Låsmutter	CH 205700-	1
16	907847-8	2	2	2	-	-		Split pin	Saxpinne	CH -342253	2
17	*(3410519)*	2	2	2	-	-	SP	Ball joint	Kulled	CH -342253 REPL 1 PCS 3465482-2, 1 PCS 3923338-2.	3
	3465482-2	2	2	-	-	-		Ball joint	Kulled	CH 342254-	3
18	3291524-1	2	2	2	-	-		Castle nut	Kronmutter	CH -342253	2
	3923338-2	2	2	-	-	-		Nut	Mutter	CH 342254-	3
19	971095-5	4	-	-	-	-		Flange nut	Flänsmutter	(945409)	3
	3122536-0	-	4	4	-	-		Lock nut	Låsmutter		2
20	3121187-3	4	4	4	-	-		Bolt	Bult		3
21	*(3410721)*	2	2	-	-	-	SP	Washer	Bricka	CH -205699	2
22	3436395-2	1	1	1	-	-		Bushing	Bussning		3
23	3123083-2	2	2	2	-	-		Screw	Skruv	(3436559)	2
24	*(3446728)*	1	1	-	-	-	SP	Weight	Vikt	CH -285339 REPL 2 PCS 3465193-5, 2 PCS 948645-7, 2 PCS 965216-5.	3
25	*(3446729)*	1	1	-	-	-	SP	Weight	Vikt	CH -285339 REPL 1 PCS 3465193-5, 2 PCS 948645-7, 2 PCS 965216-5.	3
	3465193-5	2	2	-	-	-		Weight	Vikt	CH 285340-	3
26	3121649-2	2	2	-	-	-		Screw	Skruv	CH -285339	2
	965216-5	2	2	-	-	-		Flange screw	Flänsskruv	CH 285340-	2
27	948645-7	2	2	-	-	-		Flange lock nut	Flänslåsmutter	CH 285340-	2
28	3107781-1	1	1	-	-	-		Profile	Profil		3

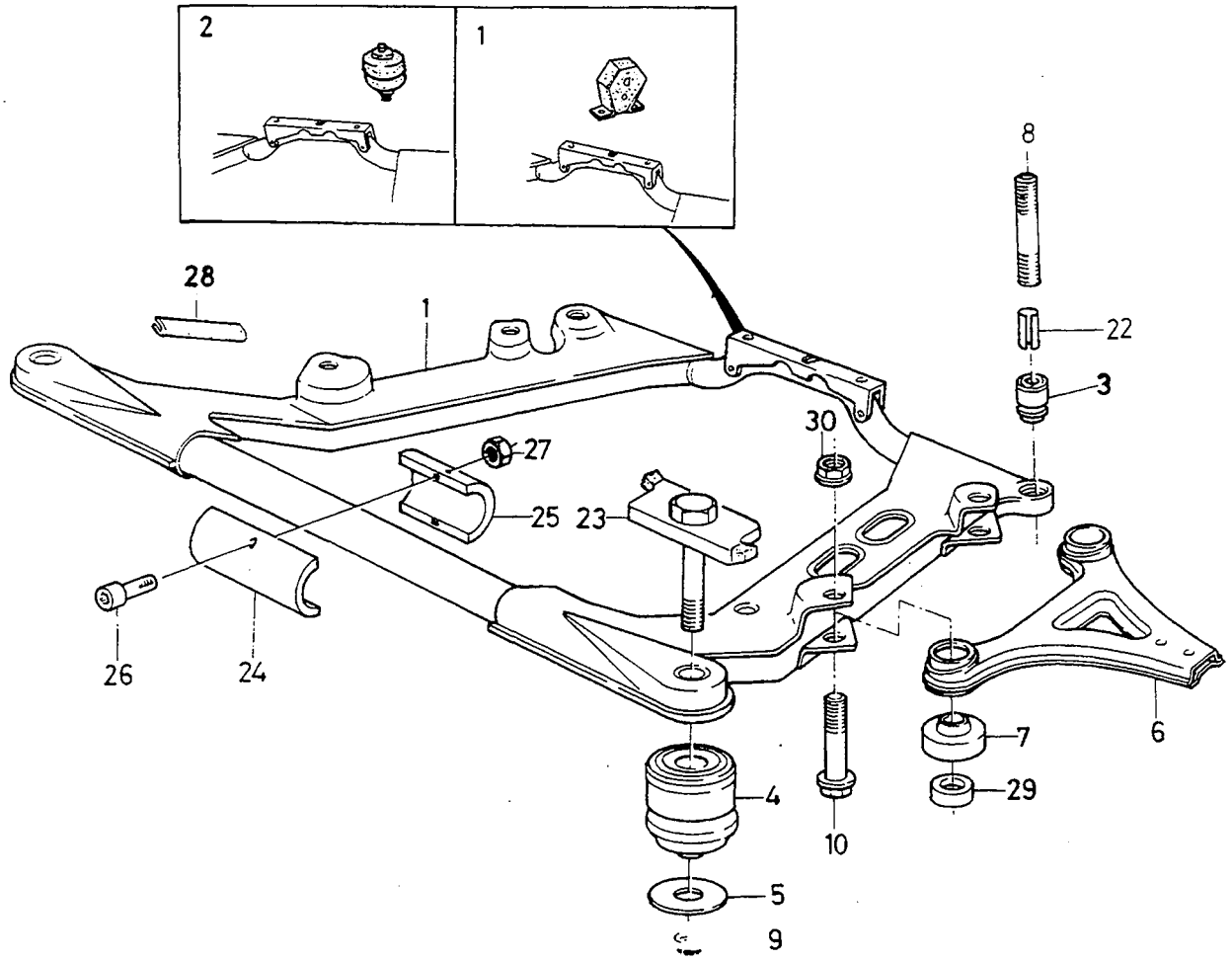
2
1
28
1
8
22
3
30
27
25
23
26
24
7
6
29
4
10
5
9

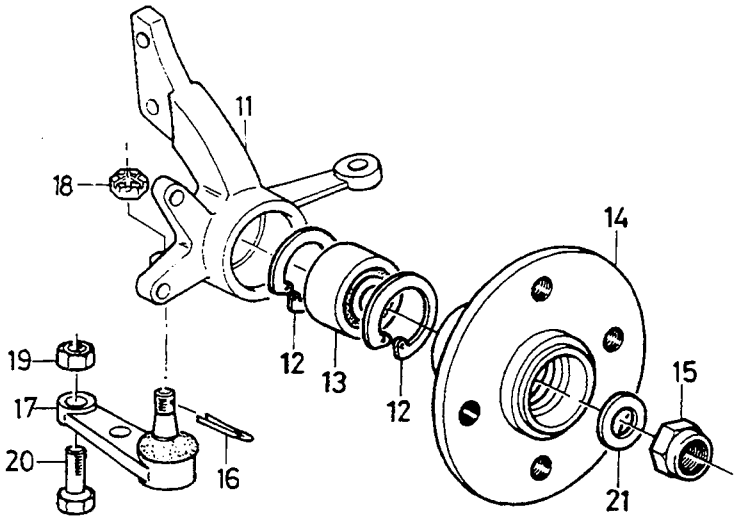
11
18
14
19
12
13
12
15
17
20
16
21

A	MAN.TRANS, CVT	SUB FRAME WITH FRONT SUSP. HJÄLPRAM MED FRAMHJULSUPPHÄNG	Group Grupp 61
B	AUTO.TRANS		Page Sida 625
C	D19T		
D			
E			

Fig	Part No. Artikel nr	Quantity / Antal A	B	C	D	E	PS	Description	Benämning	Notes Anmärkning	SR
29	3120869-7	4	4	-	-	-		Bushing	Bussning		3
30	3121540-3	4	-	-	-	-		Flange lock nut	Flänslåsmutter	(3122234)	2

STEERING / STYRNING

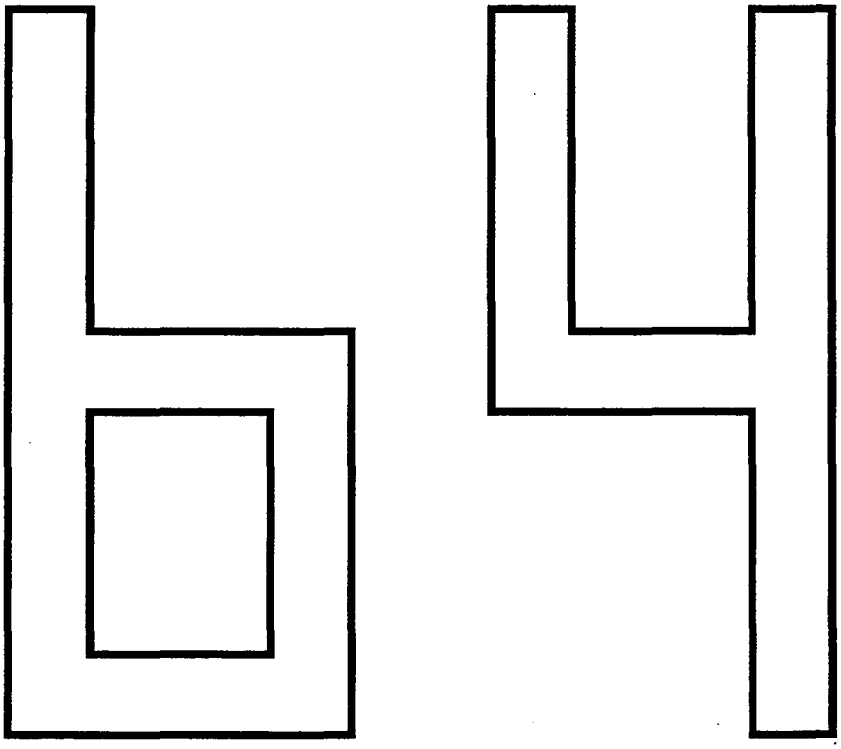

A		SUB GROUP STEERING	UNDERGRUPP STYRNING	Group Grupp 64
B				
C				Page Sida 627
D				
E				

Fig	Part No. Artikel nr	Quantity / Antal A	B	C	D	E	PS	Description	Benämning	Notes Anmärkning	SR
		-	-	-	-	-		Steering gear Steering shaft ...	Styrväxel rattaxel		
		-	-	-	-	-		Adjustable	Justerbar	SEE 64•629	
		-	-	-	-	-		Not adjustable	Ej justerbar	SEE 64•633	
		-	-	-	-	-		Steering gear	Styrväxel	SEE 64•637	
								P.S	P.S	SEE 64•637	
								EXC P.S	EXC P.S	SEE 64•641	
		-	-	-	-	-		Pump, servo steering with mounting	Pump servostyrning med upphängning	SEE 64•643	
		-	-	-	-	-		Pump, servo steering	Pump servostyrning	SEE 64•645	
		-	-	-	-	-		Hoses, servo steering without cooling pipe	Slangar servostyrning utan kylrör	SEE 64•647	
								-1992	-1992		
		-	-	-	-	-		Hoses, servo steering with cooling pipe	Slangar servostyrning med kylrör	SEE 64•649	
								1993-	1993-		
								EXC A.C	EXC A.C	SEE 64•651	
								A.C	A.C	SEE 64•653	
								D19T EXC A.C	D19T EXC A.C	SEE 64•655	
								D19T A.C	D19T A.C	SEE 64•657	
		-	-	-	-	-		Steering wheel	Ratt	SEE 64•659	
		-	-	-	-	-		Repair kits steering gear	Reparationssats styrväxel		
								EXC P.S	EXC P.S	SEE 64•661	
								P.S	P.S	SEE 64•663	
		-	-	-	-	-		Accessory	Tillbehör		
		-	-	-	-	-		Steering wheel	Ratt	SEE 64•659	

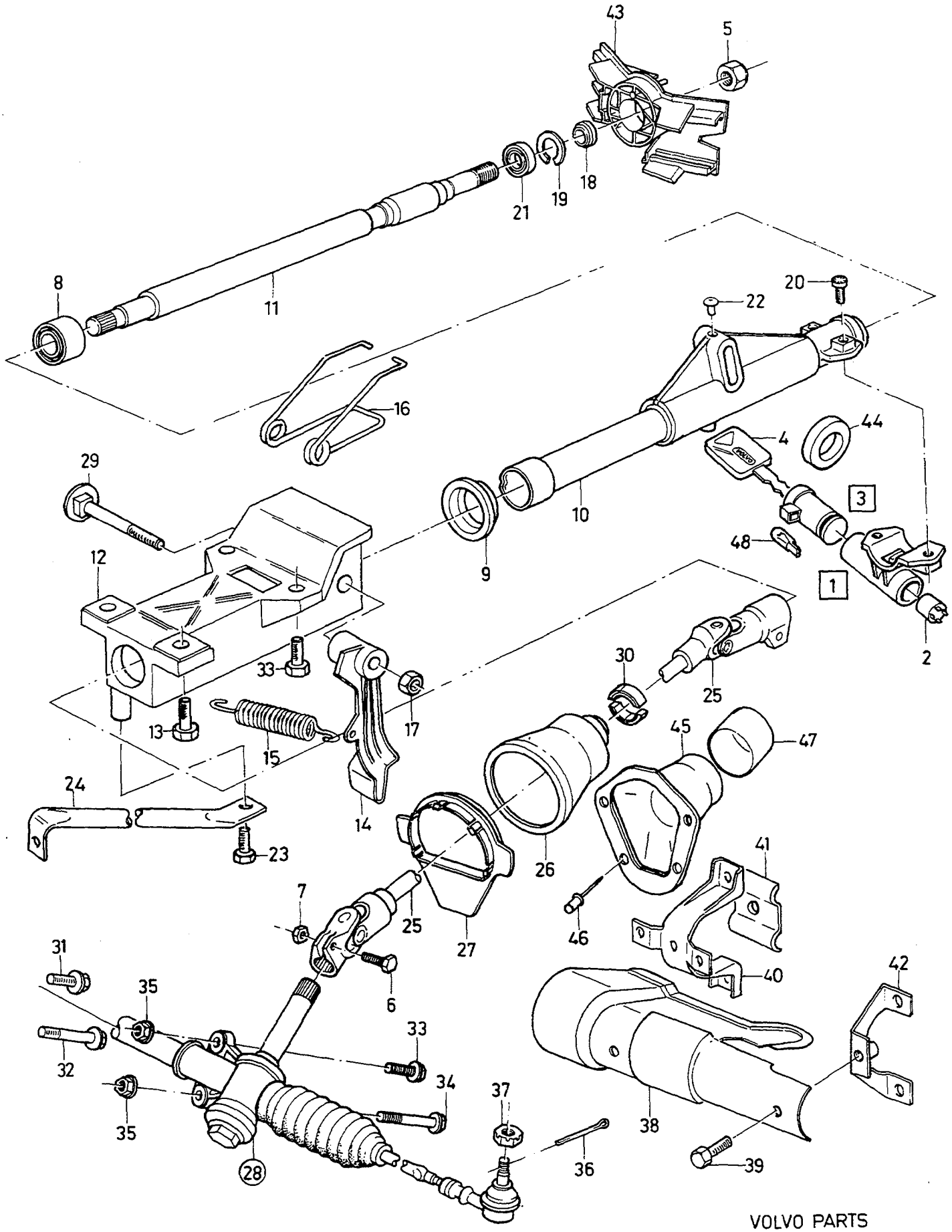

VOLVO PARTS
1064 19532

A
B
C
D
E

STEERING GEAR — STYRVÄXEL
STEERING SHAFT — RATTAXEL
ADJUSTABLE — JUSTERBAR

Fig	Part No. / Artikel nr	Quantity / Antal A	B	C	D	E	PS	Description	Benämning	Notes / Anmärkning	SR
1	*(3433176)*	1	-	-	-	-	SP	Column lock	Rattlås	CH -061791 REPL 1 PCS 3454260-5, 1 PCS 3457197-6.	2
	3454260-5	1	-	-	-	-		Column lock	Rattlås	CH 061792-	2
2	3343569-4	1	-	-	-	-		•Starter switch	•Startkontakt		2
3	3454321-5	1	-	-	-	-		Lock cylinder illuminated	Låscylinder belyst		2
4	3342022-5	2	-	-	-	-		•Key pass key	•Nyckel huvudnyckel		2
	3342023-3	2	-	-	-	-		•Key door and starting locks	•Nyckel dörr och startlås		2
5	3290968-1	1	-	-	-	-		Nut	Mutter		3
6	947818-1	1	-	-	-	-		Screw	Skruv	(940132)	2
7	963106-0	1	-	-	-	-		Lock nut	Låsmutter		2
8	3417407-8	1	-	-	-	-		Bearing	Lager		3
9	3411944-6	1	-	-	-	-		Washer	Bricka		2
10	3448142-4	1	-	-	-	-		Housing	Hus		4
11	3453716-7	1	-	-	-	-		Steering shaft	Rattaxel	(3449929) EXC SRS	4
	3456969-9	1	-	-	-	-		Steering shaft	Rattaxel	SRS	4
12	3464920-2	1	-	-	-	-		Housing	Hus	(3445879)	4
13	945444-8	2	-	-	-	-		Flange screw	Flänsskruv		2
14	3448022-8	1	-	-	-	-		Handle	Handgrepp		3
15	3450024-9	1	-	-	-	-		Spring	Fjäder		3
16	3446878-5	1	-	-	-	-		Spring	Fjäder		4
17	948645-7	1	-	-	-	-		Flange lock nut	Flänslåsmutter		2
18	3412015-4	1	-	-	-	-		Bushing	Bussning		3
	3447137-5	1	-	-	-	-		Bushing	Bussning	SRS	4
19	3120258-3	1	-	-	-	-		Lock washer	Låsbricka		3
20	3412281-2	2	-	-	-	-		Screw	Skruv		2
21	3433809-5	1	-	-	-	-		Bearing	Lager		3
22	3449059-9	1	-	-	-	-		Buffer	Buffert		3
23	947107-9	1	-	-	-	-		Flange screw	Flänsskruv		2
24	3445947-9	1	-	-	-	-		Bracket	Konsol	L.H.D	4
	3446601-1	1	-	-	-	-		Connecting pipe	Anslutningsrör	R.H.D	3
25	3468941-4	1	-	-	-	-		Shaft	Axel	(3461658)	3
26	*(3447938)*	1	-	-	-	-	SP	Dust cap	Dammkåpa	L.H.D REPL 1 PCS3450642-8, 4 PCS 3270186-4.	4
	(3447937)	1	-	-	-	-	SP	Dust cap	Dammkåpa	R.H.D REPL 1 PCS 3452172-4, 4 PCS 3270186-4.	4
27	3417160-3	1	-	-	-	-		Ring	Ring		4
28		1	-	-	-	-		Steering gear	Styrväxel	P.S SEE 64•637	
		1	-	-	-	-		Steering gear	Styrväxel	EXC P.S SEE 64•641	
29	3121077-6	1	-	-	-	-		Bolt	Bult		2
30	3435303-7	2	-	-	-	-		Bearing	Lager		4
31	946173-2	1	-	-	-	-		Flange screw	Flänsskruv		2
32	3122538-6	1	-	-	-	-		Screw	Skruv		4
33	946470-2	2	-	-	-	-		Flange screw	Flänsskruv		2
34	3122539-4	1	-	-	-	-		Screw	Skruv		4
35	948645-7	4	-	-	-	-		Flange lock nut	Flänslåsmutter		2
36	907847-8	2	-	-	-	-		Split pin	Saxpinne	CH -070629	2
37	3291524-1	2	-	-	-	-		Castle nut	Kronmutter	CH -070629	2
	963119-3	2	-	-	-	-		Lock nut	Låsmutter	CH 070630-	2
38	3430810-6	1	-	-	-	-		Heat shield	Värmesköld	L.H.D, P.S. CH -460829	4
	3465289-1	1	-	-	-	-		Heat shield	Värmesköld	L.H.D, P.S. CH 460830-	3
	3448036-8	1	-	-	-	-		Heat shield	Värmesköld	L.H.D, P.S, B18 TURBO, CH -460829	4
	3473509-2	1	-	-	-	-		Heat shield	Värmesköld	L.H.D, P.S, B18 TURBO, CH 460830-	3
	3446543-5	1	-	-	-	-		Heat shield	Värmesköld	L.H.D, EXC P.S,	4

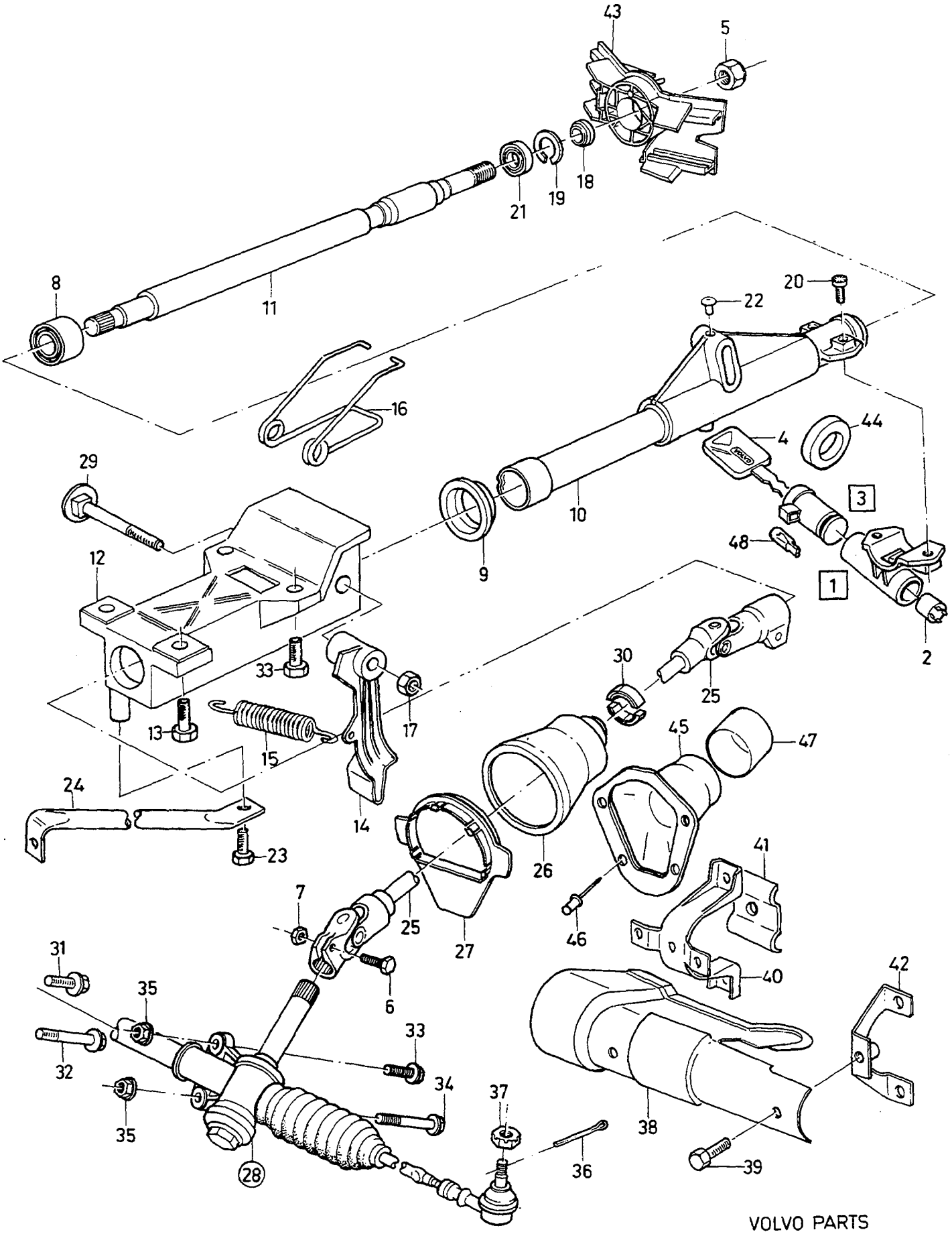

VOLVO PARTS
1064 19532

A			
B	STEERING GEAR	STYRVÄXEL	Group Grupp 64
C	STEERING SHAFT	RATTAXEL	
D	ADJUSTABLE	JUSTERBAR	Page Sida 631
E			

Fig	Part No. Artikel nr	Quantity / Antal A	B	C	D	E	P S	Description	Benämning	Notes Anmärkning	S R
	3458220-5	1	-	-	-	-		Heat shield	Värmesköld	CH -161414 R.H.D, EXC P.S,	4
	3432863-3	1	-	-	-	-		Heat shield	Värmesköld	CH 161415- R.H.D, P.S. CH -460829	4
	3465291-7	1	-	-	-	-		Heat shield	Värmesköld	R.H.D, EXC P.S,	3
	3446643-3	1	-	-	-	-		Heat shield	Värmesköld	CH 460830- R.H.D, EXC P.S.	4
39	948663-0	3	-	-	-	-		Flange screw	Flänsskruv	M5	2
	945358-0	3	-	-	-	-		Flange screw	Flänsskruv	M6	2
40	3446544-3	1	-	-	-	-		Clamp	Klämma		4
41	3446541-9	1	-	-	-	-		Bracket	Konsol		4
42	3446676-3	1	-	-	-	-		Clamp	Klämma		4
43	3411803-4	1	-	-	-	-		Housing	Hus		3
	3447134-2	1	-	-	-	-		Housing	Hus	SRS	4
44	3457197-6	1	-	-	-	-		Bushing	Bussning		3
45	3450642-8	1	-	-	-	-		Dust cap	Dammkåpa	L.H.D	4
	3452172-4	1	-	-	-	-		Dust cap	Dammkåpa	R.H.D	4
46	3270186-4	4	-	-	-	-		Rivet	Nit		2
47	3446953-6	1	-	-	-	-		Cap	Överfall		3
48	942327-8	1	-	-	-	-		Bulb	Glödlampa		1

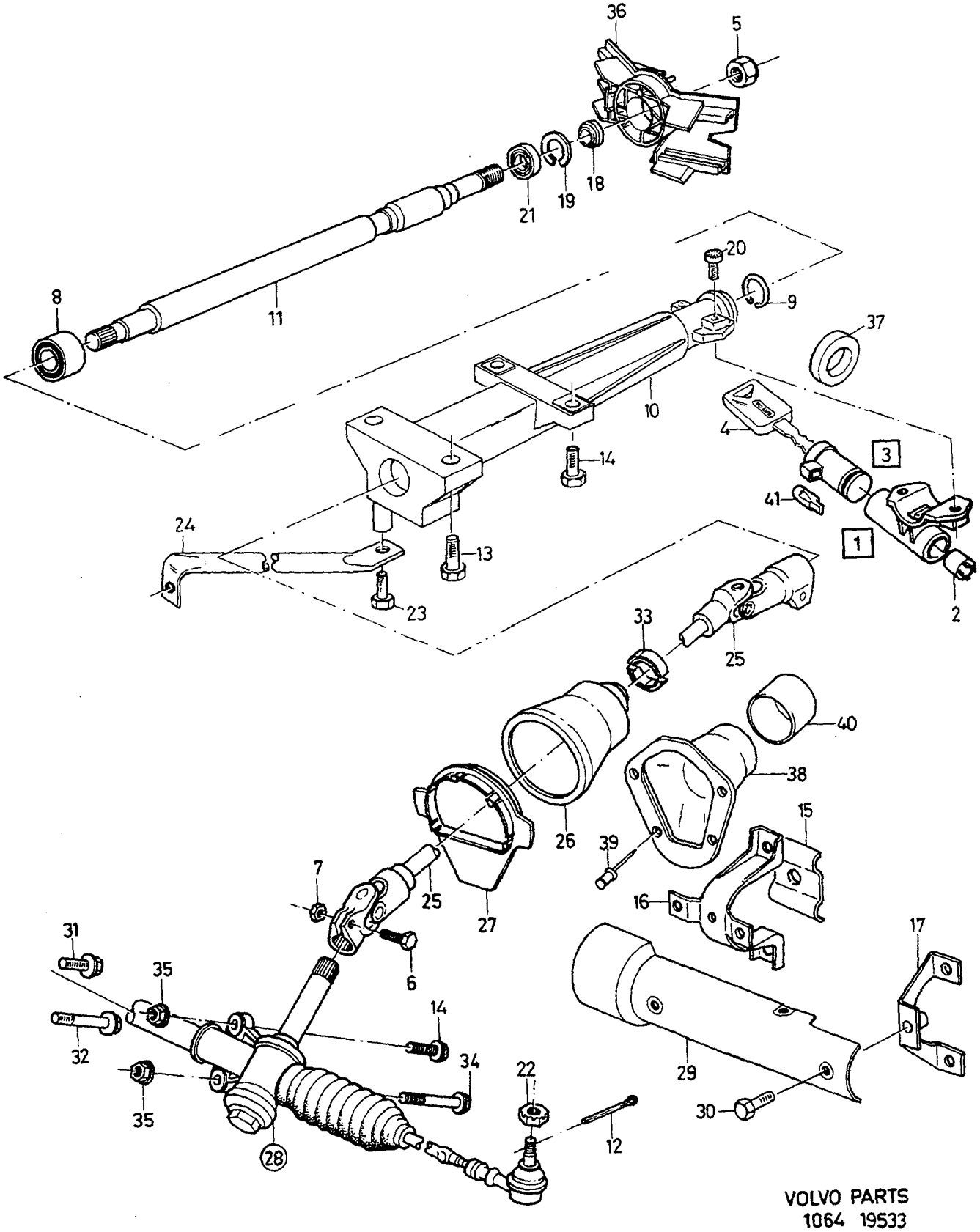

VOLVO PARTS
1064 19533

A
B
C
D
E

STEERING GEAR — STYRVÄXEL
STEERING SHAFT — RATTAXEL
SET — FAST

Group / Grupp 64

Page / Sida 633

Fig	Part No. Artikel nr	Quantity / Antal A	B	C	D	E	PS	Description	Benämning	Notes Anmärkning	SR
1	*(3433176)*	1	-	-	-	-	SP	Column lock	Rattlås	CH -061791 REPL 1 PCS 3454260-5, 1 PCS 3457197-6.	2
	3454260-5	1	-	-	-	-		Column lock	Rattlås	CH 061792-	2
2	3343569-4	1	-	-	-	-		•Starter switch	•Startkontakt		2
3	3454321-5	1	-	-	-	-		Lock cylinder illuminated	Låscylinder belyst		2
4	3342022-5	2	-	-	-	-		•Key pass key	•Nyckel huvudnyckel		2
	3342023-3	2	-	-	-	-		•Key door and starting locks	•Nyckel dörr och startlås		2
5	3290968-1	1	-	-	-	-		Nut	Mutter		3
6	947818-1	2	-	-	-	-		Screw	Skruv	(940132)	2
7	963106-0	2	-	-	-	-		Lock nut	Låsmutter	(3270217)	2
8	3445943-8	1	-	-	-	-		Bearing	Lager		4
9	914525-1	1	-	-	-	-		Retaining ring	Spårring		2
10	3445878-6	1	-	-	-	-		Housing	Hus		4
11	3453716-7	1	-	-	-	-		Steering shaft	Rattaxel	(3449929)	4
12	907847-8	2	-	-	-	-		Split pin	Saxpinne	CH -070629	2
13	945444-8	2	-	-	-	-		Flange screw	Flänsskruv		2
14	946470-2	3	-	-	-	-		Flange screw	Flänsskruv		2
15	3446541-9	1	-	-	-	-		Bracket	Konsol		4
16	3446544-3	1	-	-	-	-		Clamp	Klämma		4
17	3446676-3	1	-	-	-	-		Clamp	Klämma		4
18	3412015-4	1	-	-	-	-		Bushing	Bussning		3
19	3120258-3	1	-	-	-	-		Lock washer	Låsbricka		3
20	3412281-2	2	-	-	-	-		Screw	Skruv		2
21	3433809-5	1	-	-	-	-		Bearing	Lager		3
22	3291524-1	2	-	-	-	-		Castle nut	Kronmutter	CH -070629	2
	963119-3	2	-	-	-	-		Lock nut	Låsmutter	CH 070630-	2
23	947107-9	1	-	-	-	-		Flange screw	Flänsskruv		2
24	3445947-9	1	-	-	-	-		Bracket	Konsol	L.H.D	4
	3446601-1	1	-	-	-	-		Connecting pipe	Anslutningsrör	R.H.D	3
25	3468941-4	1	-	-	-	-		Shaft	Axel	(3461658)	3
26	*(3447938)*	1	-	-	-	-	SP	Dust cap	Dammkåpa	REPL 1 PCS 3450642-8, 4 PCS 3270186-4.	4
27	3417160-3	1	-	-	-	-		Ring	Ring		4
28		-	-	-	-	-		Steering gear	Styrväxel	P.S SEE 64•637	
		-	-	-	-	-		Steering gear	Styrväxel	EXC P.S SEE 64•641	
29	3430810-6	1	-	-	-	-		Heat shield	Värmesköld	L.H.D, P.S. CH -460829	4
	3465289-1	1	-	-	-	-		Heat shield	Värmesköld	L.H.D, P.S. CH 460830-	3
	3448036-8	1	-	-	-	-		Heat shield	Värmesköld	L.H.D, P.S, B18 TURBO, CH -460829	4
	3473509-2	1	-	-	-	-		Heat shield	Värmesköld	L.H.D, P.S, B18 TURBO, CH 460830-	3
	3446543-5	1	-	-	-	-		Heat shield	Värmesköld	L.H.D, EXC P.S.	4
	3432863-3	1	-	-	-	-		Heat shield	Värmesköld	R.H.D, P.S. CH -460829	4
	3465291-7	1	-	-	-	-		Heat shield	Värmesköld	R.H.D, P.S. CH 460830-	3
	3446643-3	1	-	-	-	-		Heat shield	Värmesköld	R.H.D, EXC P.S.	4
30	948663-0	3	-	-	-	-		Flange screw	Flänsskruv		2
31	946173-2	1	-	-	-	-		Flange screw	Flänsskruv		2
32	3122538-6	1	-	-	-	-		Screw	Skruv		4
33	3435303-7	2	-	-	-	-		Bearing	Lager		4
34	3122539-4	1	-	-	-	-		Screw	Skruv		4
35	948645-7	4	-	-	-	-		Flange lock nut	Flänslåsmutter		2
36	3411803-4	1	-	-	-	-		Housing	Hus		3
37	3457197-6	1	-	-	-	-		Bushing	Bussning		3
38	3450642-8	1	-	-	-	-		Dust cap	Dammkåpa	L.H.D	4
	3452172-4	1	-	-	-	-		Dust cap	Dammkåpa	R.H.D	4
39	3270186-4	4	-	-	-	-		Rivet	Nit		2
40	3446953-6	1	-	-	-	-		Cap	Överfall		3

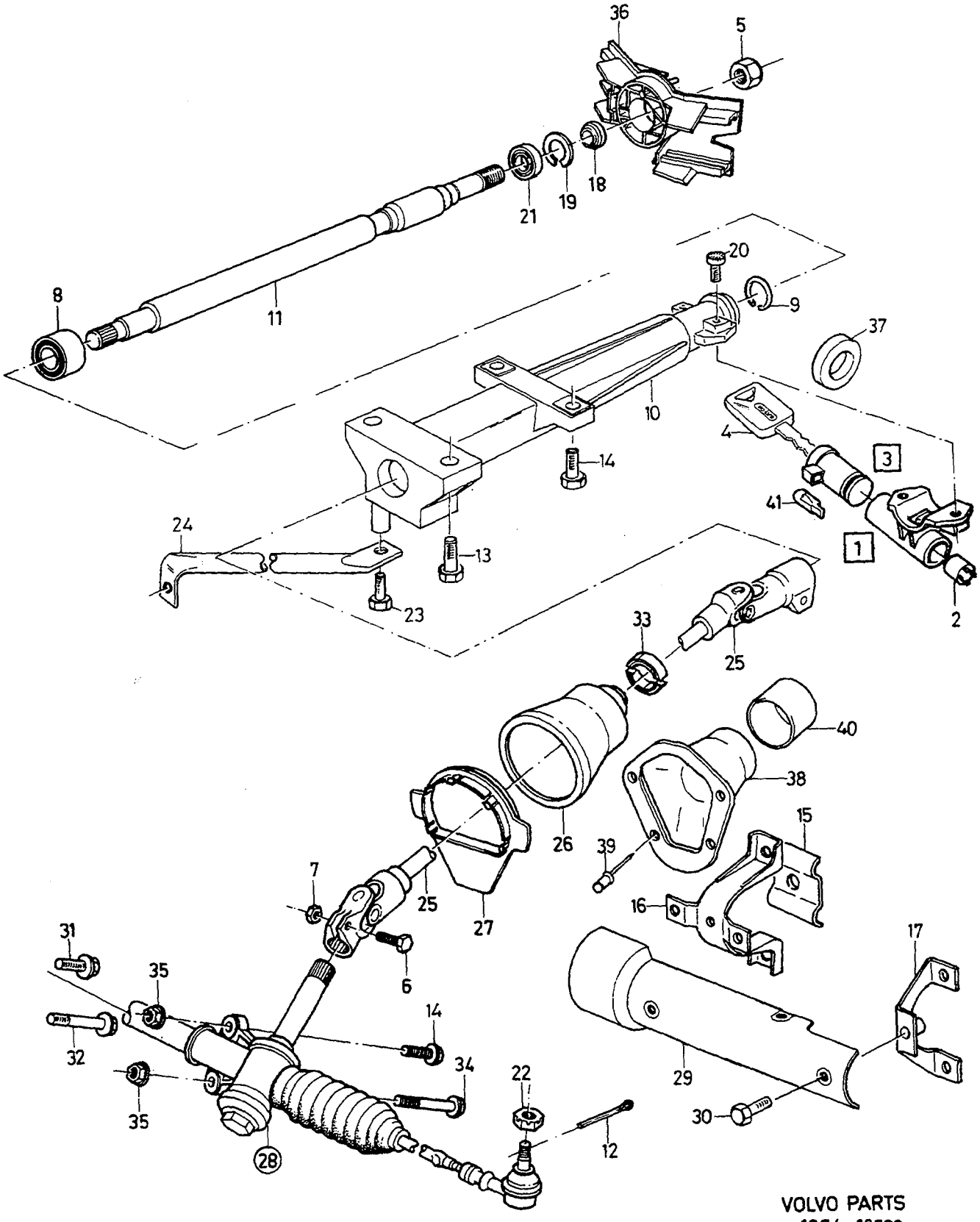

VOLVO PARTS
1064 19533

A		STEERING GEAR STEERING SHAFT SET	STYRVÄXEL RATTAXEL FAST	Group Grupp 64
B				
C				Page Sida 635
D				
E				

Fig	Part No. Artikel nr	Quantity / Antal					P S	Description	Benämning	Notes Anmärkning	S R
		A	B	C	D	E					
41	942327-8	1	-	-	-	-		Bulb	Glödlampa		1

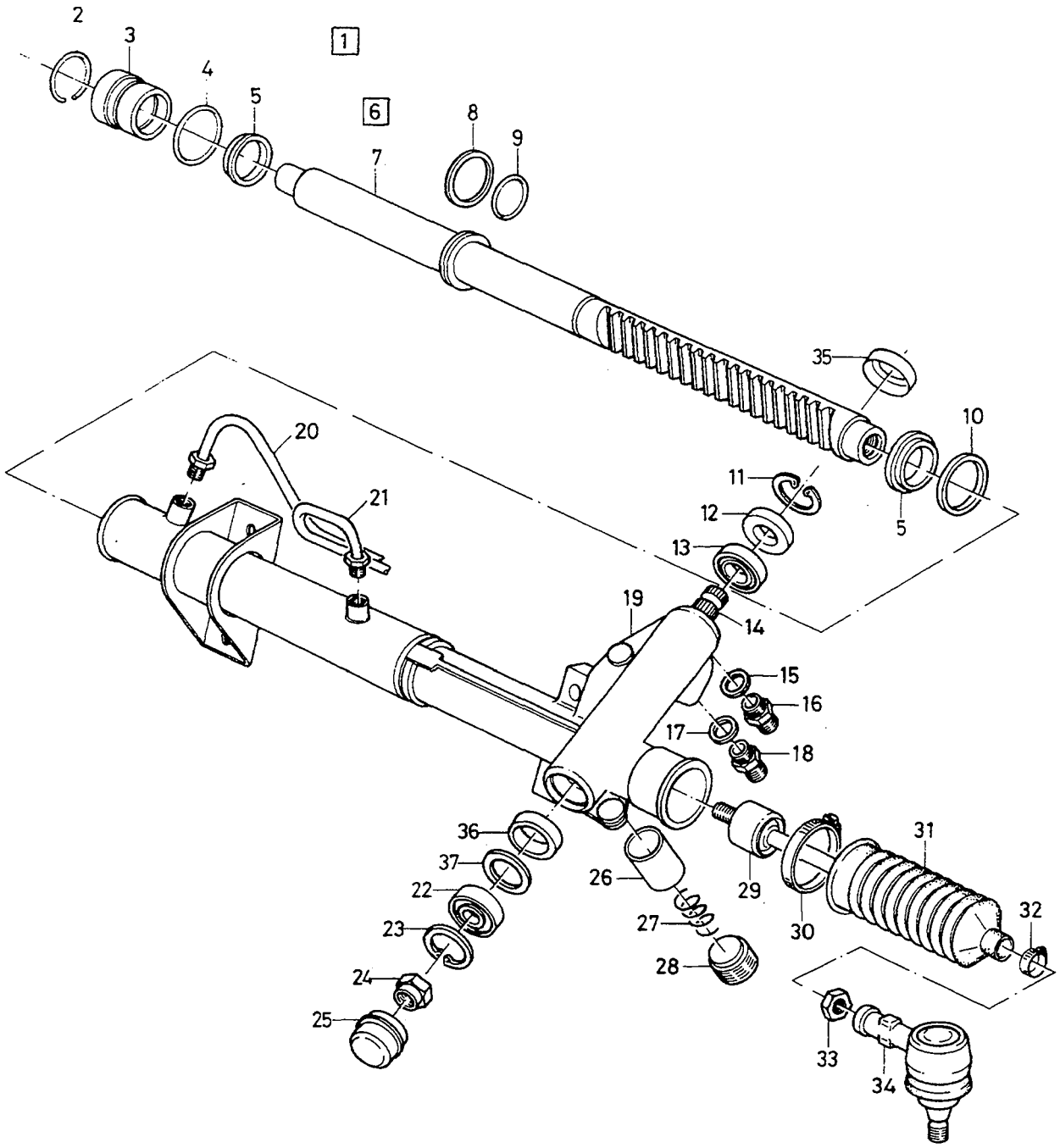

VOLVO PARTS
1064 - 19002

A	L.H.D	STEERING GEAR	STYRVÄXEL	Group Grupp 64
B	R.H.D			Page Sida 637
C				
D				
E		P.S		

Fig	Part No. Artikel nr	Quantity / Antal A	B	C	D	E	PS	Description	Benämning	Notes Anmärkning	SR
1	*(3436667)*	1	-	-	-	-	SP	Steering gear	Styrapparat	CH -70629 REPL 1 PCS 9031601-9, 2 PCS 963119-3.	5
	(9031189)	1	-	-	-	-	SP	Steering gear	Styrapparat	REPL 1 PCS 9031601-9.	6
	(3344583)	1	-	-	-	-	SP	Steering gear	Styrapparat	CH 70630-349876 REPL 1 PCS 9031601-9	5
	(9031189)	1	-	-	-	-	SP	Steering gear	Styrapparat	REPL 1 PCS 9031601-9.	6
	(3470365)	1	-	-	-	-	SP	Steering gear	Styrapparat	CH 349877-460829 REPL 1 PCS 9031601-9.	4
	9031601-9	1	-	-	-	-	EU	Steering gear	Styrväxel		4
	3465183-6	1	-	-	-	-		Steering gear	Styrapparat	CH 460830-	4
	9031603-5	1	-	-	-	-	EU	Steering gear	Styrapparat		4
	(3436668)	-	1	-	-	-	SP	Steering gear	Styrapparat	CH -72076 REPL 1 PCS 9031602-7, 2 PCS 963119-3.	5
	(9031190)	-	1	-	-	-	SP	Steering gear	Styrapparat	REPL 1 PCS 9031602-7.	6
	(3344584)	-	1	-	-	-	SP	Steering gear	Styrväxel	CH 72077-349876 REPL 1 PCS 9031602-7.	5
	(9031190)	-	1	-	-	-	SP	Steering gear	Styrapparat	REPL 1 PCS 9031602-7.	6
	3470366-0	-	1	-	-	-		Steering gear	Styrapparat	CH 349877-460829 REPL 1 PCS 9031602-7.	4
	9031602-7	-	1	-	-	-	EU	Steering gear	Styrapparat		4
	3465184-4	-	1	-	-	-		Steering gear	Styrapparat	CH 460830-	4
	9031604-3	-	1	-	-	-	EU	Steering gear	Styrapparat		4
2		-	-	-	-	-	KN	• Seal	• Tätning		
3		-	-	-	-	-	KN	• Bushing	• Bussning		
4		-	-	-	-	-	KN	• O-ring	• O-ring		
5		-	-	-	-	-	KN	• Oil deflector ring	• Oljeavkastarring		
6	3342810-3	1	-	-	-	-		• Rack	• Kuggstång		4
	3342897-0	-	1	-	-	-		• Rack	• Kuggstång		4
7		-	-	-	-	-	KN	• • Rack	• • Bock		
8		-	-	-	-	-	KN	• • Seal	• • Tätning		
9		-	-	-	-	-	KN	• • O-ring	• • O-ring		
10		-	-	-	-	-	KN	• • Washer	• • Bricka		
11		-	-	-	-	-	KN	• • Retaining ring	• • Spårring		
12		-	-	-	-	-	KN	• • Seal	• • Tätning		
13		-	-	-	-	-	KN	• • Bearing	• • Lager		
14	3345066-9	1	-	-	-	-		• Shaft	• Axel	(3342891) CH -349876	4
	3345066-9	1	-	-	-	-		• Shaft	• Axel	CH 349877-	4
	3345068-5	-	1	-	-	-		• Shaft	• Axel	(3342898) CH -349876	4
	3345068-5	-	1	-	-	-		• Shaft	• Axel	CH 349877-	4
15	3342820-2	1	1	-	-	-		• Seal	• Tätning		4
16	3342818-6	2	2	-	-	-		• Nut	• Mutter		4
17	3342819-4	2	2	-	-	-		• Seal	• Tätning		4
18	3342797-2	1	1	-	-	-		• Nut	• Mutter		2
19		-	-	-	-	-	NS	• Housing	• Hus		
20	3345065-1	1	-	-	-	-		• Pipe	• Rör	(3342805)	4
	3345067-7	-	1	-	-	-		• Pipe	• Rör	(3342896)	4
21	3342804-6	1	-	-	-	-		• Pipe	• Rör		4
	3342895-4	-	1	-	-	-		• Pipe	• Rör		4
22		-	-	-	-	-	KN	• Bearing	• Lager		
25	3342798-0	1	1	-	-	-	IK	• Sealing plug	• Tätningsplugg		4
26		-	-	-	-	-	KN	• Adjusting piston	• Justerkolv		
27		-	-	-	-	-	KN	• Spring	• Fjäder		
28		-	-	-	-	-	KN	• Cover	• Kåpa		
29	3342824-4	2	2	-	-	-		• Drag link	• Dragjärn		2
30		-	-	-	-	-	KN	• Clamp	• Klamma		
31		-	-	-	-	-	KN	• Bellows	• Bälg		
32	967919-2	2	2	-	-	-	IK	• Hose clamp	• Slangklamma	(966825)	2
33	955802-4	2	2	-	-	-	IK	• Nut	• Mutter	(3342795)	2
34	3480012-8	2	2	-	-	-		• Ball joint	• Kulled		2
35	*3436666*	1	1	-	-	-	OP	• Cap	• Överfall		3

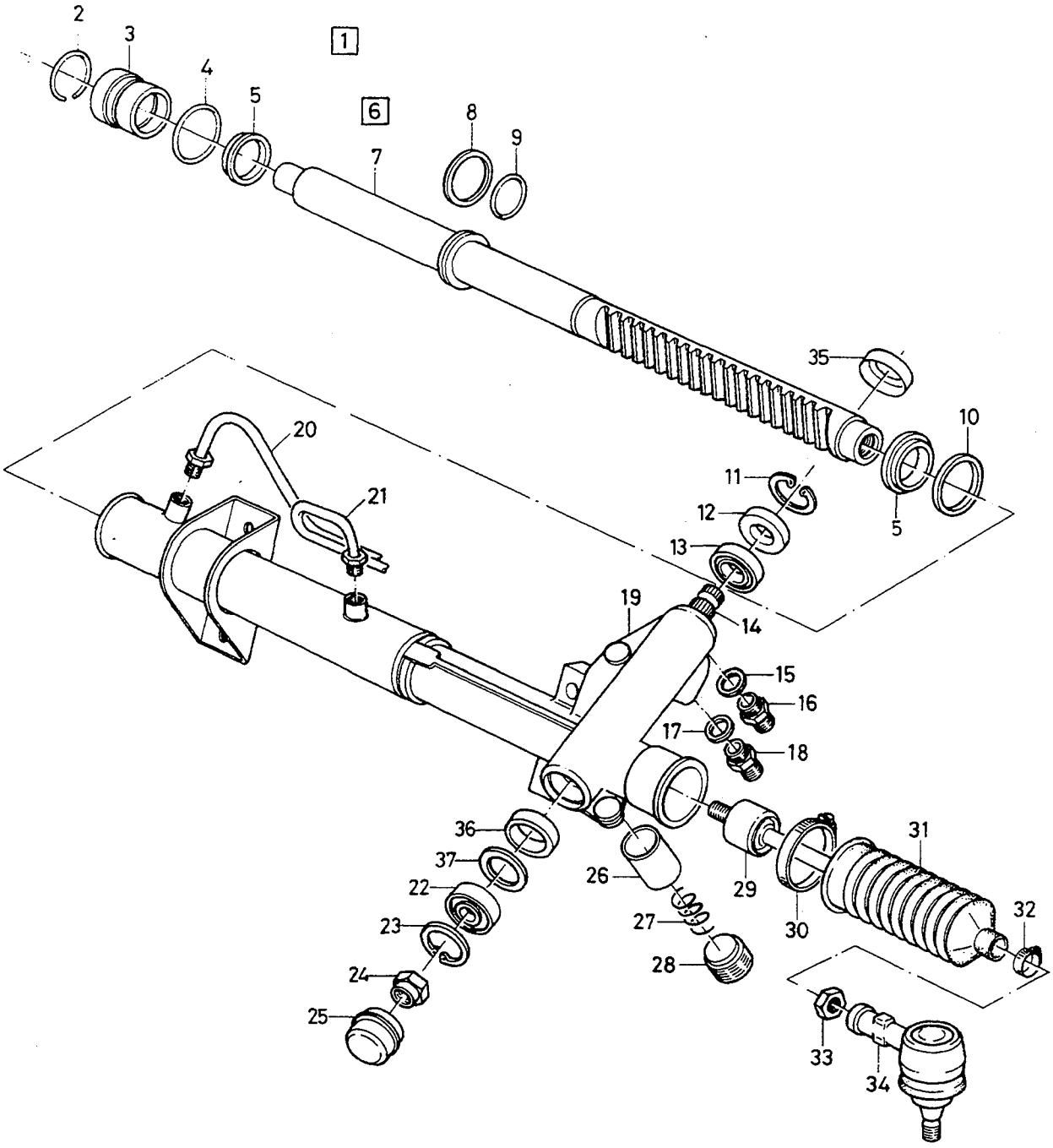

VOLVO PARTS
1064 - 19002

A	L.H.D	STEERING GEAR STYRVÄXEL	Group Grupp 64
B	R.H.D		
C			Page Sida 639
D			
E		P.S	

Fig	Part No. Artikel nr	Quantity / Antal A	B	C	D	E	PS	Description	Benämning	Notes Anmärkning	SR
36		-	-	-	-	-	KN	• Bushing	• Bussning		
37		-	-	-	-	-	KN	• Seal	• Tätning		

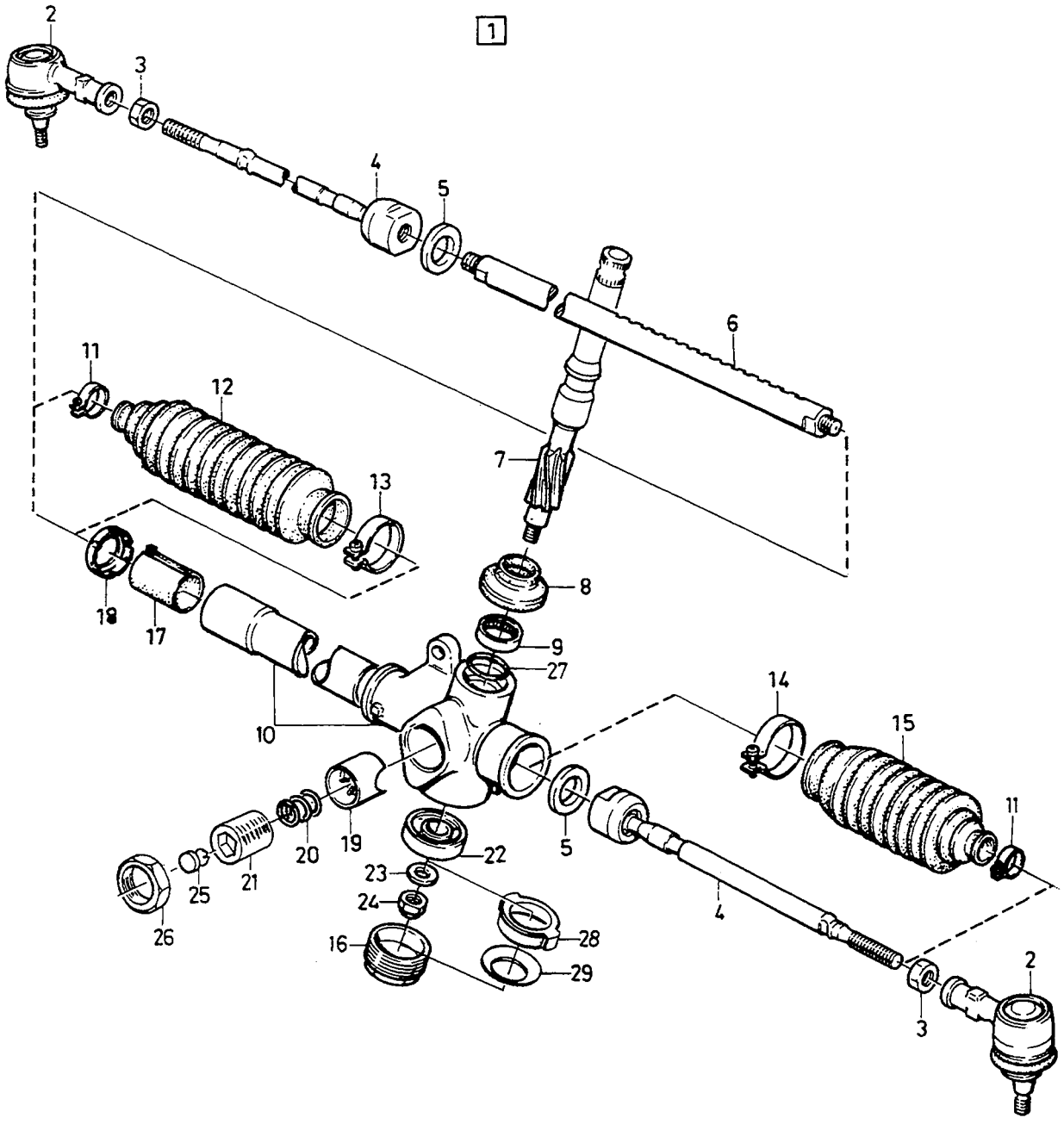

VOLVO PARTS
1064 19614

A	-1991	STEERING GEAR STYRVÄXEL	Group Grupp 64
B	1992-		Page Sida 641
C		EXC P.S	
D			
E			

Fig	Part No. Artikel nr	Quantity / Antal A	B	C	D	E	PS	Description	Benämning	Notes Anmärkning	SR
1	*(3480000)*	1	-	-	-	-	SP	Steering gear	Styrväxel	(3446540) L.H.D. CH -85629 REPL 1 PCS 3446995-7, 2 PCS 963119-3.	5
	(3344585)	1	-	-	-	-	SP	Steering gear	Styrväxel	L.H.D. CH -85629 REPL 1 PCS 3446995-7.	5
	(3480001)	1	-	-	-	-	SP	Steering gear	Styrväxel	R.H.D. CH -85629 REPL 1 PCS 3461815-7, 2 PCS 963119-3.	5
	(3344586)	1	-	-	-	-	SP	Steering gear	Styrapparat	R.H.D. CH 85630- REPL 1 PCS 3461815-7.	5
	3446995-7	-	1	-	-	-		Steering gear	Styrväxel	L.H.D	5
	3461815-7	-	1	-	-	-		Steering gear	Styrväxel	R.H.D	5
2	3480012-8	2	2	-	-	-		• Ball joint	• Kulled		2
3	955802-4	2	2	-	-	-		• Nut	• Mutter		2
4	3410369-7	2	2	-	-	-		• Drag link	• Dragjärn		4
5	3434928-2	2	2	-	-	-		• Bump stop	• Bomningsanslag		4
6	3448317-2	1	1	-	-	-		• Rack	• Bock	L.H.D	4
	3448318-0	1	1	-	-	-		• Rack	• Bock	R.H.D	4
7	3480003-7	1	-	-	-	-		• Shaft	• Axel	(3448315) L.H.D	4
	(3480004)	1	-	-	-	-	SP	• Shaft	• Axel	R.H.D REPL 1 PCS 3480023-5, 1 PCS 3480016-9, 1 PCS 3480017-7, 1 PCS 3480021-9, 1 PCS 3480018-5, 1 PCS 3480020-1.	4
	3480022-7	-	1	-	-	-		• Shaft	• Axel	L.H.D	4
	3480023-5	-	1	-	-	-		• Shaft	• Axel	R.H.D	4
8		-	-	-	-	-	KN	• Sealing ring	• Tätningsring		
9		-	-	-	-	-	KN	• Needle bearing	• Nållager		
10		-	-	-	-	-	KN	• Steering gear housing	• Styrväxelhus		
11		-	-	-	-	-	KN	• Clamp	• Klamma		
12		-	-	-	-	-	KN	• Bellows	• Bälg		
13		-	-	-	-	-	KN	• Hose clamp	• Slangklamma		
14		-	-	-	-	-	KN	• Clamp	• Klamma		
15		-	-	-	-	-	KN	• Bellows	• Bälg		
16	3211385-4	1	-	-	-	-		• Cover	• Huv		4
	3480020-1	-	1	-	-	-		• Cover	• Huv		3
17		-	-	-	-	-	KN	• Bushing	• Bussning		
18		-	-	-	-	-	KN	• Support washer	• Stödbricka		
19	3448314-9	1	1	-	-	-		• Adjusting piston	• Justerkolv		4
20	3448312-3	1	1	-	-	-		• Spring	• Fjäder		3
21	3448310-7	1	1	-	-	-		• Screw	• Skruv		4
22	3448309-9	1	1	-	-	-		• Ball bearing	• Kullager		4
23	960148-5	1	-	-	-	-		• Washer	• Bricka	(3202817)	2
	3480016-9	-	1	-	-	-		• Washer	• Bricka		3
24	3270174-0	1	-	-	-	-		• Nut	• Mutter		4
	3480021-9	-	1	-	-	-		• Nut	• Mutter		3
25	3448311-5	1	1	-	-	-		• Seal	• Tätning		4
26	3448313-1	1	1	-	-	-		• Nut	• Mutter		4
27		-	-	-	-	-	KN	• Spring	• Fjäder		
28	3480017-7	-	1	-	-	-		• Washer	• Bricka		3
29	3480018-5	-	1	-	-	-		• Spring	• Fjäder		3

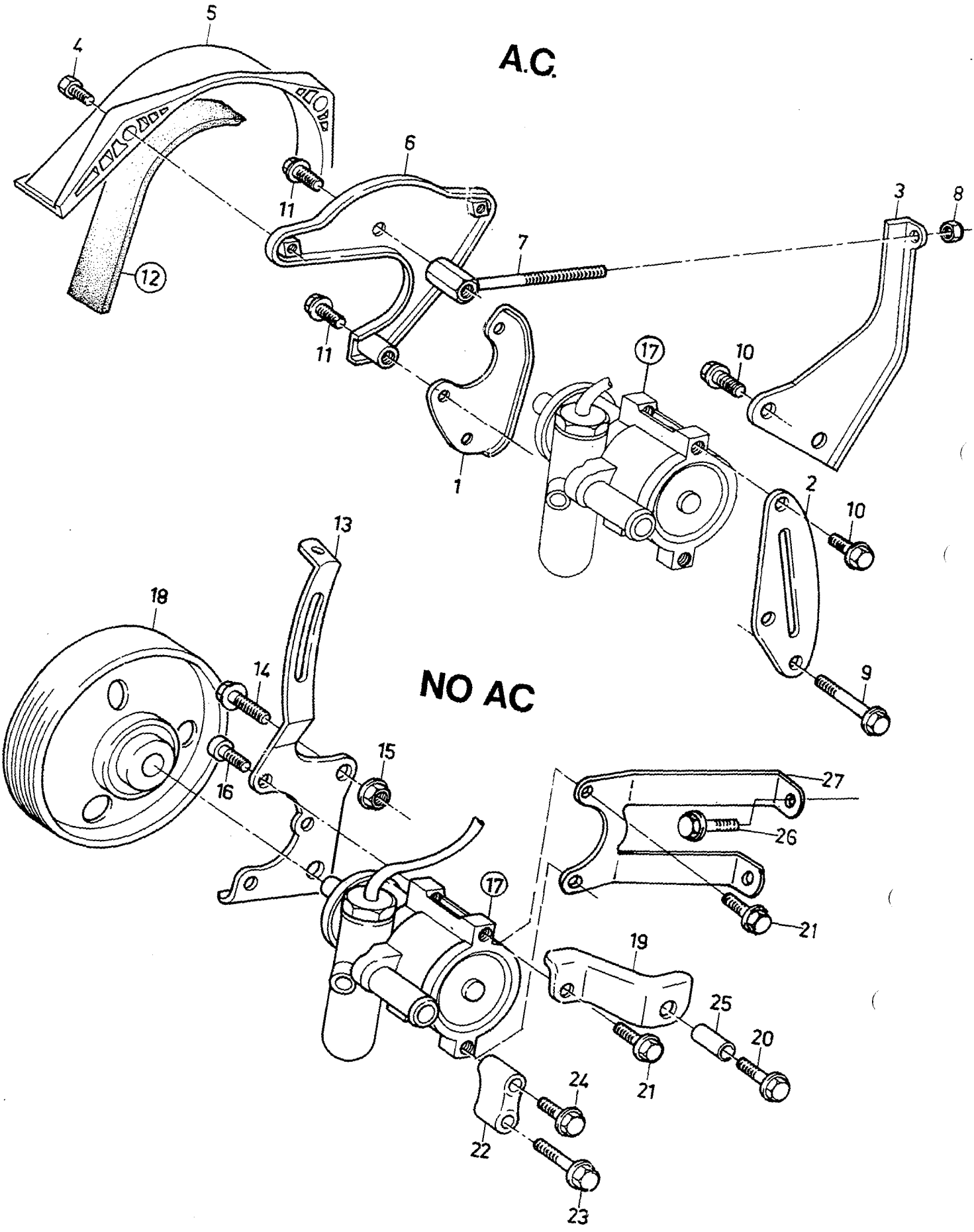

VOLVO PARTS
1064 19878

A
B
C
D
E

PUMP, SERVO STEERING
WITH MOUNTING

PUMP SERVOSTYRNING
MED UPPHÄNGNING

Group
Grupp
64

Page
Sida
643

Fig	Part No. Artikel nr	Quantity / Antal					PS	Description	Benämning	Notes Anmärkning	SR
		A	B	C	D	E					
1	3416053-1	1	-	-	-	-		Bracket	Konsol		4
2	*(3457354)*	1	-	-	-	-	SP	Bracket	Konsol	(3416052) REPL 1 PCS 3471371-9, 1 PCS 965188-6.	4
3	*(3417778)*	1	-	-	-	-	SP	Bracket	Konsol	CH -086428 REPL 1 PCS 3449922-8, 1 PCS 3449921-0.	4
	3449922-8	1	-	-	-	-		Bracket	Konsol	CH 086429-	4
4	947542-7	2	-	-	-	-		Flange screw	Flänsskruv		2
5	3430294-3	1	-	-	-	-		Cover	Huv		4
6	3430295-0	1	-	-	-	-		Lock plate	Låsplåt		4
7	*(3433718)*	1	-	-	-	-	SP	Setting bolt	Inställningsbult	CH -086428 REPL 1 PCS 3449921-0, 1 PCS 3449922-8.	2
	3449921-0	1	-	-	-	-		Setting bolt	Inställningsbult	CH 086429-	2
8	963106-0	1	-	-	-	-		Lock nut	Låsmutter		2
9	965223-1	1	-	-	-	-		Flange screw	Flänsskruv		2
10	946173-2	3	-	-	-	-		Flange screw	Flänsskruv		2
11	947760-5	2	-	-	-	-		Flange screw	Flänsskruv	(3283168)	2
12		-	-	-	-	-		Drive belt	Drivrem	SEE 32•329	
13	3467340-0	1	-	-	-	-		Bracket	Konsol		4
14	946752-3	2	-	-	-	-		Flange screw	Flänsskruv		2
15	971098-9	4	-	-	-	-		Flange lock nut	Flänslåsmutter	(949279)	2
16	959220-5	3	-	-	-	-		Hex. socket screw	Insexskruv		2
17		-	-	-	-	-		Pump	Pump	SEE 64•645	
18	3460607-9	1	-	-	-	-		Pulley	Remskiva	(3451767) EXC A.C CH -428729	4
	3470032-8	1	-	-	-	-		Pulley	Remskiva	EXC A.C. CH 428730-	3
	3460606-1	1	-	-	-	-		Pulley	Remskiva	A.C. CH -428729	4
	3470033-6	1	-	-	-	-		Pulley	Remskiva	A.C. CH 428730-	3
19	3417442-5	1	-	-	-	-		Bracket	Konsol		4
20	965185-2	1	-	-	-	-		Flange screw	Flänsskruv		2
21	946173-2	3	-	-	-	-		Flange screw	Flänsskruv		2
22	3417443-3	1	-	-	-	-		Bracket	Konsol		4
23	965222-3	1	-	-	-	-		Flange screw	Flänsskruv		2
24	948217-5	1	-	-	-	-		Flange screw	Flänsskruv		2
25	3417444-1	2	-	-	-	-		Sliding sleeve	Glidhylsa		3
26	946441-3	2	-	-	-	-		Flange screw	Flänsskruv		2
27	3475906-8	1	-	-	-	-		Bracket	Konsol		3

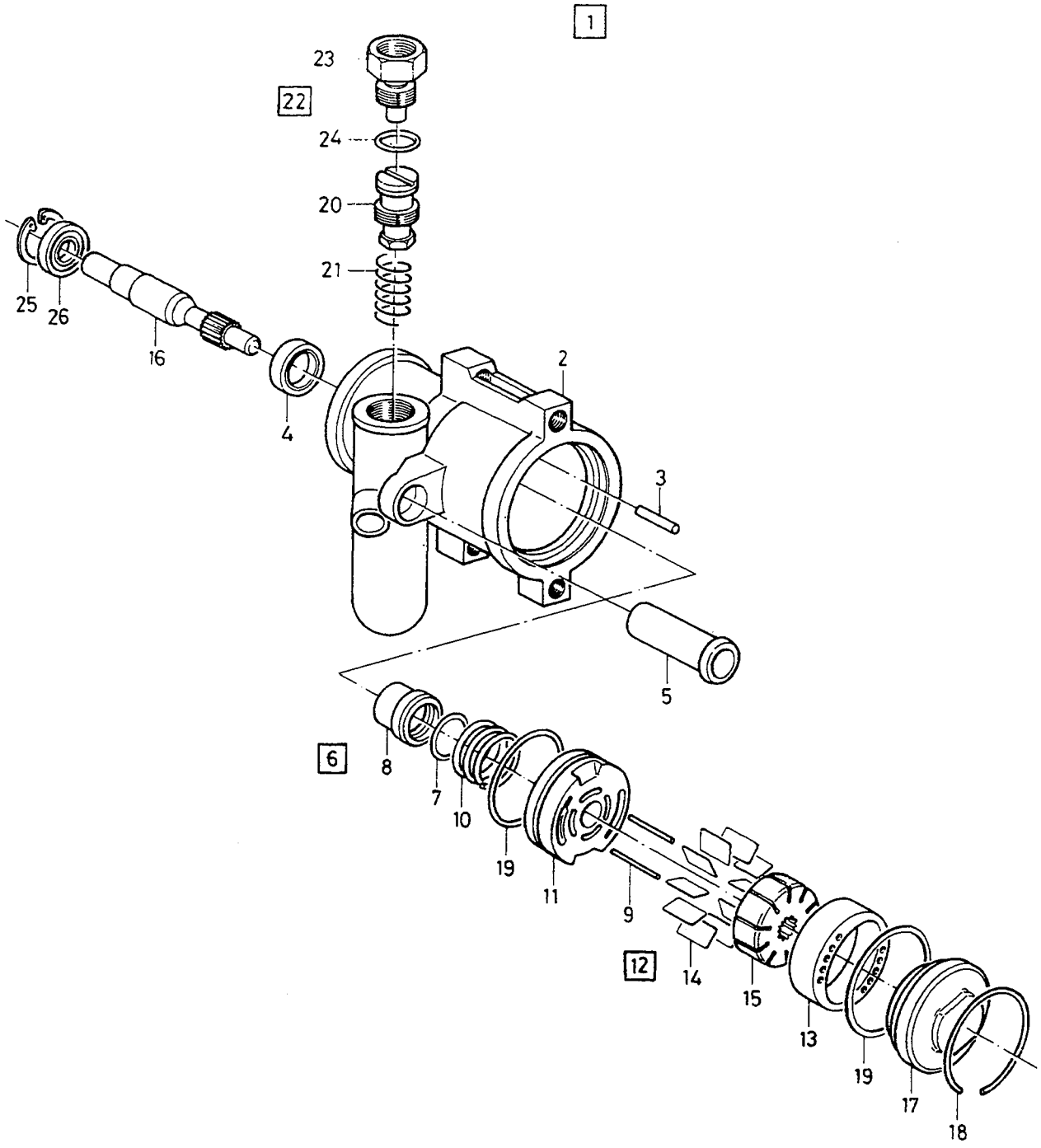

VOLVO PARTS
1064 -19003

A
B
C
D
E

PUMP, SERVO STEERING — PUMP SERVOSTYRNING

Group / Grupp 64

Page / Sida 645

Fig	Part No. Artikel nr	Quantity / Antal A	B	C	D	E	PS	Description	Benämning	Notes Anmärkning	SR
1	3413725-7	1	-	-	-	-		Pump	Pump	CH -428729 REPL BY: W/O A.C. 1 PCS 3470031-0, 1 PCS 3470032-8. A.C. 1 PCS 3470284-5, 1 PCS 3470033-6.	4
	3470031-0	1	-	-	-	-		Pump	Pump	EXC A.C. CH 428730-	3
	3470284-5	1	-	-	-	-		Pump	Pump	A.C. CH 428730-	3
2		-	-	-	-	-	NS	•Housing	•Hus		
3		-	-	-	-	-	NS	•Pin	•Stift		
4	3342650-3	1	-	-	-	-		•Repair kit	•Reparationssats		2
5	3342644-6	1	-	-	-	-		•Tube	•Rör		4
6	3342657-8	-	-	-	-	-		•Repair kit	•Reparationssats		2
7		-	-	-	-	-	KN	•Seal	•Tätning		
8		-	-	-	-	-	KN	•Pipe	•Rör		
9	*3342653*	2	-	-	-	-	OP	•••Locating pin	•••Styrpinne		4
10	3342656-0	1	-	-	-	-		•Spring	•Fjäder		4
11	3342652-9	1	-	-	-	-		•Plate	•Platta		4
12	3342649-5	1	-	-	-	-		•Repair kit	•Reparationssats		2
13		-	-	-	-	-	KN	•Ring	•Ring		
14	3342658-6	1	-	-	-	-		••Repair kit	••Reparationssats		3
15		-	-	-	-	-	KN	•Rotor	•Rotor		
16		-	-	-	-	-	KN	•Shaft	•Axel		
17	3342645-3	1	-	-	-	-		•Cap	•Överfall		4
18	3342654-5	1	-	-	-	-		•Ring	•Ring		4
19	3342651-1	1	-	-	-	-		•Sealing kit	•Tätningssats		2
20	3342646-1	1	-	-	-	-		•Valve kit	•Ventilsats		2
21		-	-	-	-	-	NS	•Spring	•Fjäder		
22	3342642-0	1	-	-	-	-		•Repair kit	•Reparationssats		4
23		-	-	-	-	-	KN	•Fitting	•Beslag		
24		-	-	-	-	-	KN	•Seal	•Tätning		
25	3342648-7	1	-	-	-	-		•Repair kit	•Reparationssats		2
26	3342647-9	1	-	-	-	-		•Bearing	•Lager		2

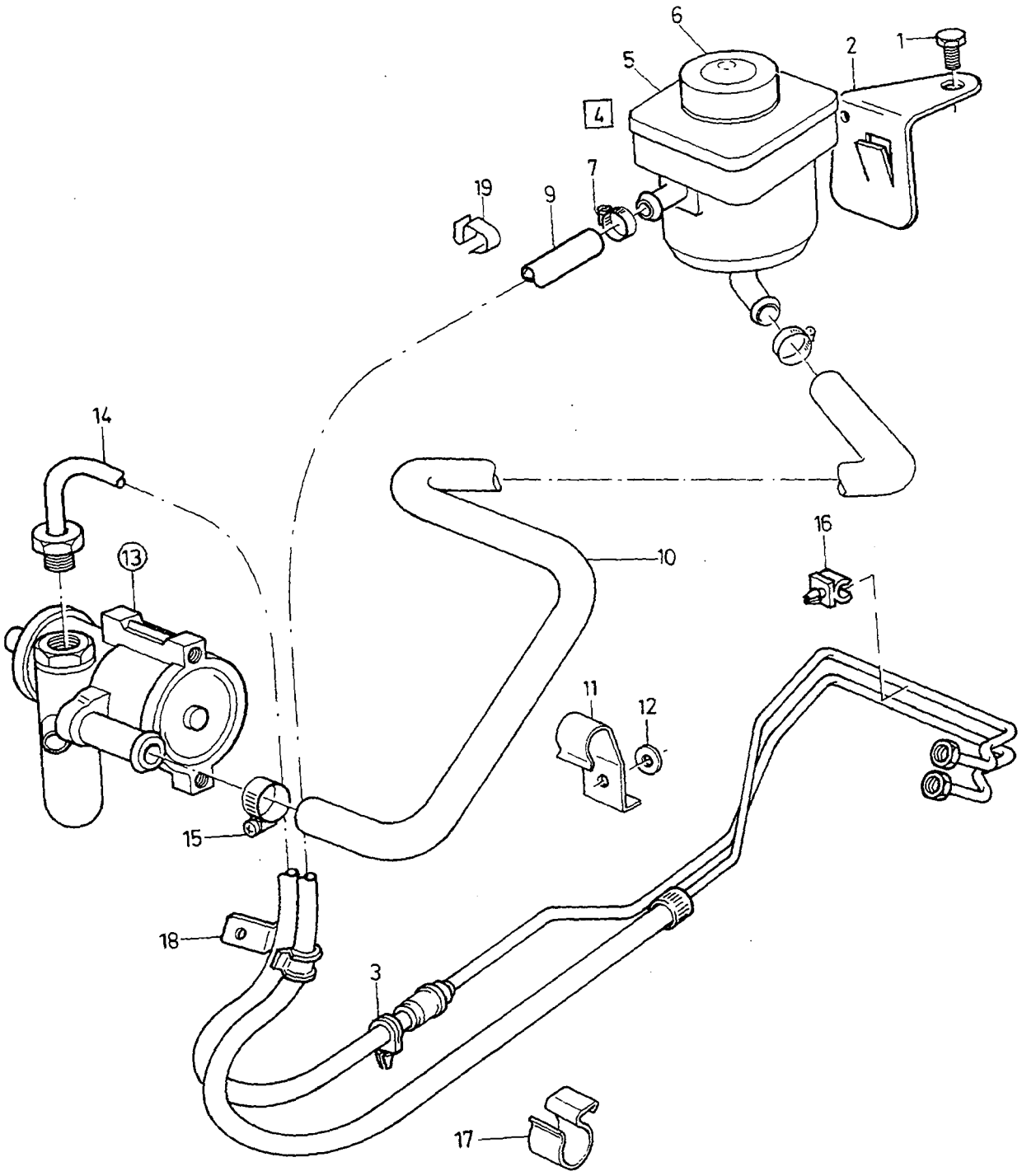
6
5
4
2
1
19
9
7
14
13
10
16
11
12
15
18
3
17

A
B
C
D
E

HOSES, SERVO STEERING
WITHOUT COOLING PIPE

SLANGAR SERVOSTYRNING
UTAN KYLRÖR

-1992

Group
Grupp
64

Page
Sida
647

Fig	Part No. Artikel nr	Quantity / Antal A	B	C	D	E	P S	Description	Benämning	Notes Anmärkning	S R
1	946544-4	1	-	-	-	-		Flange screw	Flänsskruv		2
2	3455784-3	1	-	-	-	-		Bracket	Konsol	(3448886)	3
3	3270448-8	4	-	-	-	-		Clamp	Klämma		3
4	3448425-3	1	-	-	-	-		Reservoir	Behållare		4
5		-	-	-	-	-	NS	• Reservoir	• Behållare		
6	3450192-4	1	-	-	-	-		• Cap	• Överfall		3
7	3120851-5	1	-	-	-	-		Clamp	Klämma		3
8	943473-9	1	-	-	-	-		Hose clamp	Slangklamma		2
9	3459614-8	1	-	-	-	-		Hose	Slang	(3417684) L.H.D	3
	3459615-5	1	-	-	-	-		Hose	Slang	(3434715) R.H.D	3
10	3462338-9	1	-	-	-	-		Hose	Slang	(3448162)	3
11	3121141-0	1	-	-	-	-		Brace	Bygel		3
12	960148-5	1	-	-	-	-		Washer	Bricka	(3202817)	2
13		-	-	-	-	-		Pump	Pump	SEE **64**•645	
14	3460420-7	1	-	-	-	-		Hose	Slang	(3430013) L.H.D	3
	3460421-5	1	-	-	-	-		Hose	Slang	(3432266) R.H.D	3
	(3436965)	1	-	-	-	-	SP	Hose	Slang	R.H.D, A.C REPL 1 PCS 3460423-1, 1 PCS 3120677-4.	3
15	943474-7	2	-	-	-	-		Hose clamp	Slangklamma		2
16	3282963-2	3	-	-	-	-		Clip	Clips		3
17	3923075-0	2	-	-	-	-		Clamping band	Klämband		3
18	3120677-4	1	-	-	-	-		Clip	Clips		3
19	3272742-2	1	-	-	-	-		Hose clamp	Slangklamma		3

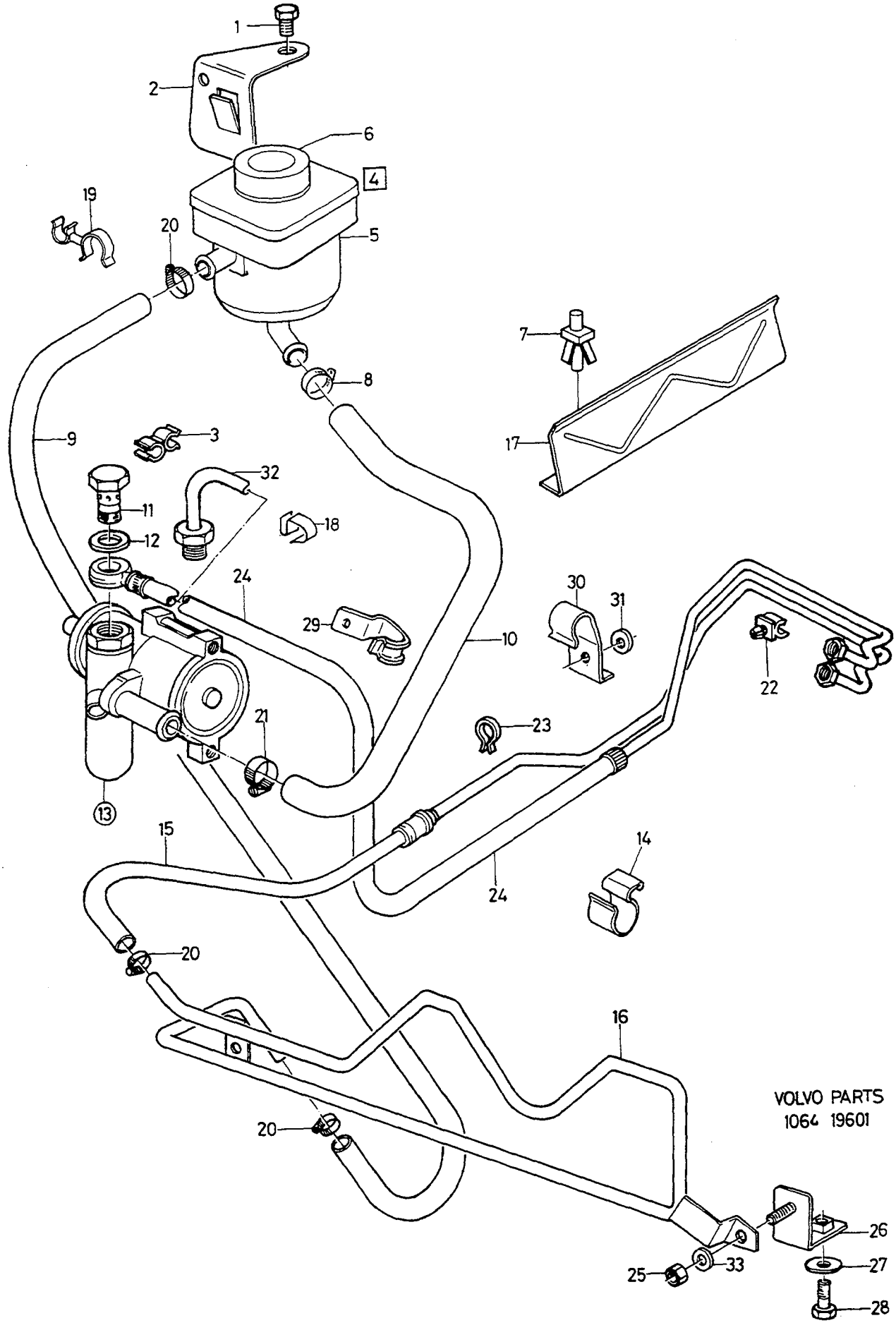
1
2
6
4
19
20
5
7
8
9
3
17
32
11
18
12
24
30
31
29
10
22
21
23
13
15
14
24
20
16
20
26
25
33
27
28
VOLVO PARTS
1064 19601

A
B
C
D
E

HOSES, SERVO STEERING WITH COOLING PIPE

SLANGAR SERVOSTYRNING MED KYLRÖR

-1992

Fig	Part No. Artikel nr	Quantity / Antal A	B	C	D	E	PS	Description	Benämning	Notes Anmärkning	SR
1	946544-4	1	-	-	-	-		Flange screw	Flänsskruv		2
2	3455784-3	1	-	-	-	-		Bracket	Konsol	(3448886)	3
3	3121014-9	1	-	-	-	-		Clip	Clips		3
4	3448425-3	1	-	-	-	-		Reservoir	Behållare		4
5		-	-	-	-	-	NS	•Reservoir	•Behållare		
6	3450192-4	1	-	-	-	-		•Cap	•Överfall		3
7	3121121-2	2	-	-	-	-		Rivet	Nit		3
8	943474-7	1	-	-	-	-		Hose clamp	Slangklamma		2
9	3434444-0	1	-	-	-	-		Hose	Slang		3
10	3462338-9	1	-	-	-	-		Hose	Slang	(3448162)	3
	3462720-8	1	-	-	-	-		Hose	Slang	(3455418) A.C	3
11	3120601-4	1	-	-	-	-		Bolt	Bult		3
12	947622-7	2	-	-	-	-		Gasket	Packning	(3416371)	2
13		-	-	-	-	-		Pump	Pump	SEE 64•645	
14	3923075-0	2	-	-	-	-		Clamping band	Klämband		3
15	3461341-4	1	-	-	-	-		Hose	Slang	(3434445)	3
	3472334-6	1	-	-	-	-		Hose	Slang	(3436969) R.H.D	3
16	3445902-4	1	-	-	-	-		Pipe	Rör		3
17	3433937-4	1	-	-	-	-		Bracket	Konsol		3
18	3272742-2	1	-	-	-	-		Hose clamp	Slangklamma		3
19	3121435-6	1	-	-	-	-		Clamp	Klämma		3
20	943471-3	1	-	-	-	-		Hose clamp	Slangklamma		2
21	943473-9	1	-	-	-	-		Hose clamp	Slangklamma		2
22	3282963-2	3	-	-	-	-		Clip	Clips		3
23	3270448-8	5	-	-	-	-		Clamp	Klämma		3
24	*(3417678)*	1	-	-	-	-	SP	Hose	Slang	REPL 1 PCS 3460422-3, 1 PCS 3120677-4.	3
25	949874-2	2	-	-	-	-		Flange lock nut	Flänslåsmutter		2
26	3434834-2	2	-	-	-	-		Bracket	Konsol		3
27	3434835-9	2	-	-	-	-		Washer	Bricka		3
28	946544-4	1	-	-	-	-		Flange screw	Flänsskruv		2
29	3120677-4	1	-	-	-	-		Clip	Clips		3
30	3121141-0	1	-	-	-	-		Brace	Bygel		3
31	960148-5	1	-	-	-	-		Washer	Bricka		2
32	3460420-7	1	-	-	-	-		Hose	Slang	(3430013)	3

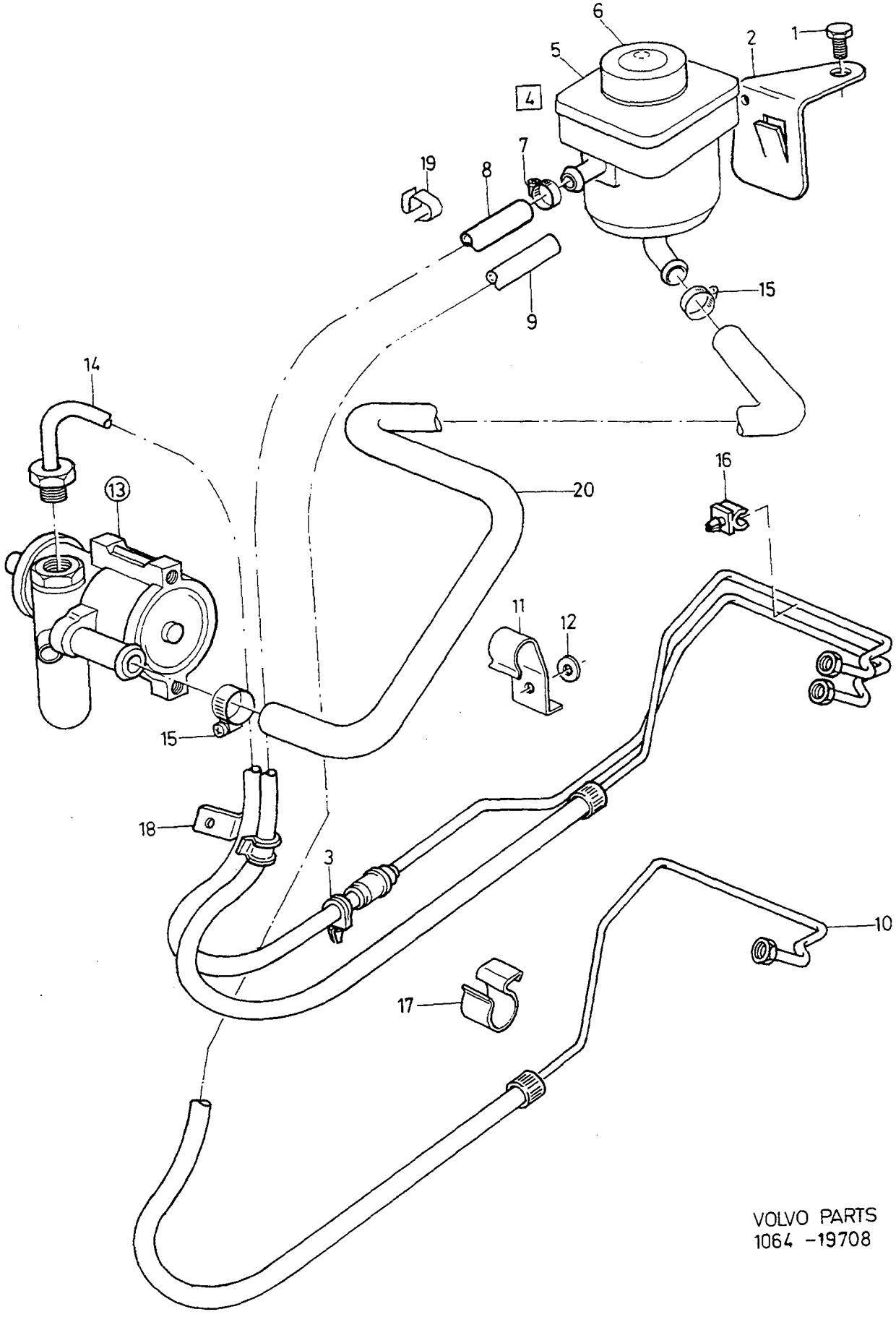

VOLVO PARTS
1064 -19708

A
B
C
D
E

HOSES, SERVO STEERING — SLANGAR SERVOSTYRNING

Group / Grupp 64

Page / Sida 651

EXC A.C. 1993-

Fig	Part No. Artikel nr	Quantity / Antal A	B	C	D	E	PS	Description	Benämning	Notes Anmärkning	SR
1	946544-4	1	-	-	-	-		Flange screw	Flänsskruv		2
2	3455784-3	1	-	-	-	-		Bracket	Konsol		3
3	3270448-8	5	-	-	-	-		Clamp	Klämma		3
4	3448425-3	1	-	-	-	-		Reservoir	Behållare		4
5		-	-	-	-	-	NS	•Reservoir	•Behållare		
6	3450192-4	1	-	-	-	-		•Cap	•Överfall		3
7	3120851-5	1	-	-	-	-		Clamp	Klämma		3
8	3459614-8	1	-	-	-	-		Hose	Slang	L.H.D, EXC B18 TURBO, CH -460829	3
	3465281-8	1	-	-	-	-		Hose	Slang	L.H.D, EXC B18 TURBO, CH 460830-	3
	3459615-5	1	-	-	-	-		Hose	Slang	R.H.D, EXC B18 TURBO, CH -462716	3
	3465283-4	1	-	-	-	-		Hose	Slang	R.H.D, EXC B18 TURBO, CH 462717-	3
9	3460426-4	1	-	-	-	-		Hose	Slang	B18 TURBO	3
10	3461341-4	1	-	-	-	-		Hose	Slang	L.H.D, B18 TURBO. -1993	3
	3472335-3	1	-	-	-	-		Hose	Slang	1994-	3
	3472334-6	1	-	-	-	-		Hose	Slang	(3464713)	3
	3472334-6	1	-	-	-	-		Hose	Slang	R.H.D, B18 TURBO. -1993 1994-	3
11	3121141-0	1	-	-	-	-		Brace	Bygel		3
12	960148-5	1	-	-	-	-		Washer	Bricka	(3202817)	2
13		-	-	-	-	-		Pump	Pump	SEE 64•645	
14	3460420-7	1	-	-	-	-		Hose	Slang	L.H.D. CH -460829	3
	3465277-6	1	-	-	-	-		Hose	Slang	L.H.D. CH 460830-	3
	3460421-5	1	-	-	-	-		Hose	Slang	R.H.D. CH -462716	3
	3465279-2	1	-	-	-	-		Hose	Slang	R.H.D. CH 462717-	3
15	943474-7	2	-	-	-	-		Hose clamp	Slangklamma		2
16	3923601-3	3	-	-	-	-		Clip	Clips		3
17	3923075-0	2	-	-	-	-		Clamping band	Klämband		3
18	3120677-4	1	-	-	-	-		Clip	Clips		3
19	3272742-2	1	-	-	-	-		Hose clamp	Slangklamma		3
20	3462338-9	1	-	-	-	-		Hose	Slang		3

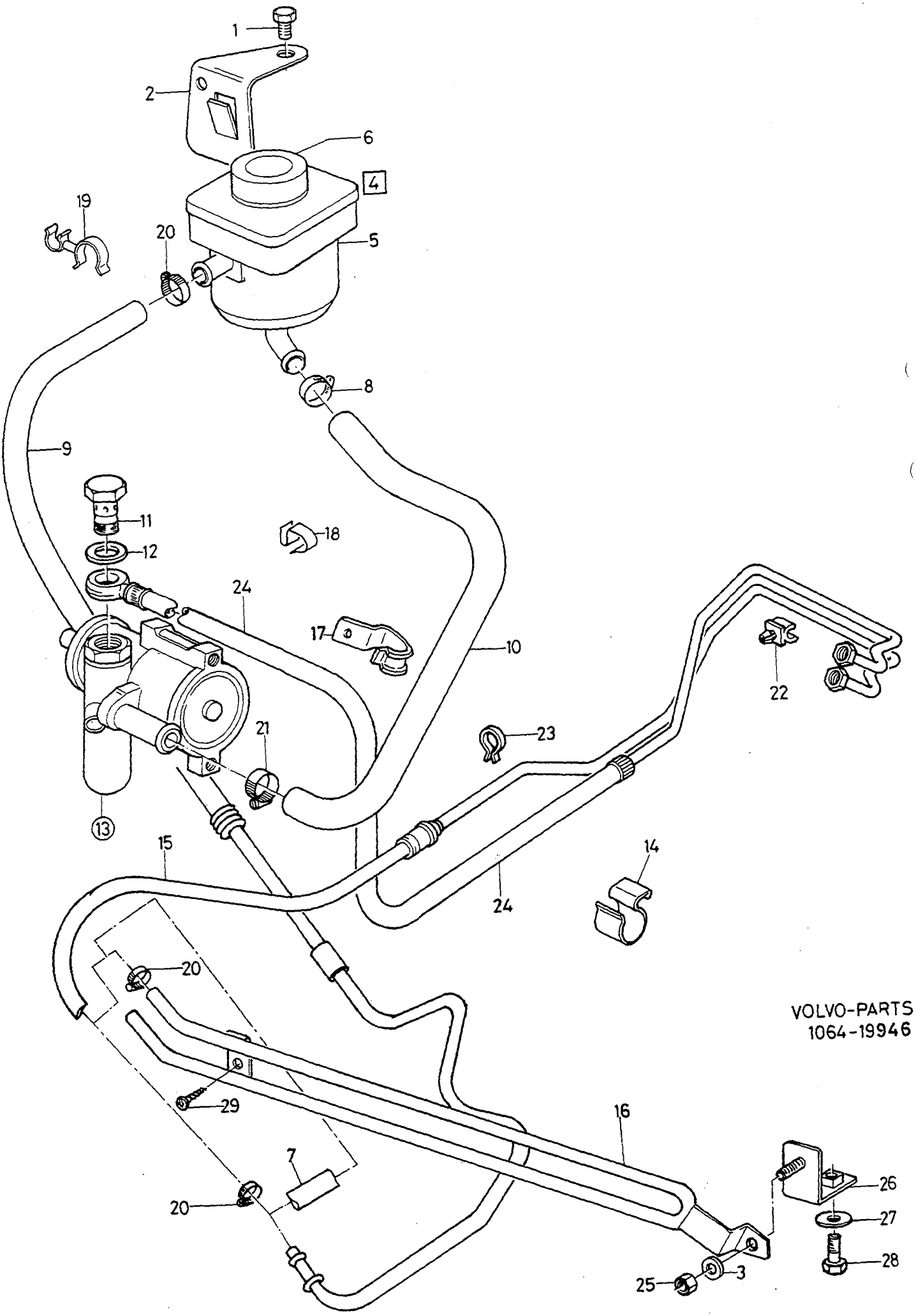
1
2
6
4
19
20
5
8
9
11
18
12
24
17
10
22
21
23
13
15
14
24
20
VOLVO-PARTS
1064-19946
29
16
7
20
26
27
28
25
3

A	EXC FT
B	FT
C	
D	
E	

HOSES, SERVO STEERING — SLANGAR SERVOSTYRNING

Group / Grupp 64

Page / Sida 653

A.C. 1993-

Fig	Part No. / Artikel nr	Quantity / Antal A	B	C	D	E	PS	Description	Benämning	Notes / Anmärkning	SR
1	946544-4	1	1	-	-	-		Flange screw	Flänsskruv		2
2	3455784-3	1	1	-	-	-		Bracket	Konsol		3
3	955892-5	2	2	-	-	-		Washer	Bricka	-1993	2
4	3448425-3	1	1	-	-	-		Reservoir	Behållare		4
5		-	-	-	-	-	NS	•Reservoir	•Behållare		
6	3450192-4	1	1	-	-	-		•Cap	•Överfall		3
7	3462755-4	-	1	-	-	-		Hose	Slang		3
8	943474-7	2	2	-	-	-		Hose clamp	Slangklamma		2
9	3460426-4	1	1	-	-	-		Hose	Slang		3
10	3462720-8	1	1	-	-	-		Hose	Slang		3
11	3120601-4	1	1	-	-	-		Bolt	Bult		3
12	947622-7	2	2	-	-	-		Gasket	Packning	(3416371)	2
13		-	-	-	-	-		Pump	Pump	SEE 64•645	
14	3923075-0	2	2	-	-	-		Clamping band	Klämband		3
15	3461341-4	1	1	-	-	-		Hose	Slang	L.H.D. -1993	3
	3472335-3	1	1	-	-	-		Hose	Slang	L.H.D. CH -460829	3
	3465282-6	1	1	-	-	-		Hose	Slang	L.H.D. CH 460830-	3
	3472334-6	1	1	-	-	-		Hose	Slang	R.H.D. CH -462716	3
	3465284-2	1	1	-	-	-		Hose	Slang	R.H.D. CH 462717-	3
16	3460428-0	-	1	-	-	-		Pipe	Rör	-1993	3
	3468654-3	-	1	-	-	-		Pipe	Rör	1994-	3
17	3120677-4	1	1	-	-	-		Clip	Clips		3
18	3272742-2	1	1	-	-	-		Hose clamp	Slangklamma		3
19	3923283-0	1	1	-	-	-		Clip	Clips		3
20	943471-3	1	4	-	-	-		Hose clamp	Slangklamma		2
21	943474-7	1	-	-	-	-		Hose clamp	Slangklamma		2
22	3923601-3	5	5	-	-	-		Clip	Clips		3
23	3270448-8	5	3	-	-	-		Clamp	Klämma		3
24	3460422-3	1	1	-	-	-		Hose	Slang	L.H.D. CH -460829	3
	3465278-4	1	1	-	-	-		Hose	Slang	L.H.D. CH 460830-	3
	3460423-1	1	1	-	-	-		Hose	Slang	R.H.D. CH -462716	3
	3465280-0	1	1	-	-	-		Hose	Slang	R.H.D. CH 462717-	3
25	949874-2	-	2	-	-	-		Flange lock nut	Flänslåsmutter	-1993	2
26	3434834-2	-	2	-	-	-		Bracket	Konsol	-1993	3
27	3434835-9	-	2	-	-	-		Washer	Bricka	-1993	3
28	946544-4	-	1	-	-	-		Flange screw	Flänsskruv	-1993	2
29	945912-4	-	2	-	-	-		Screw	Skruv	1994-	5

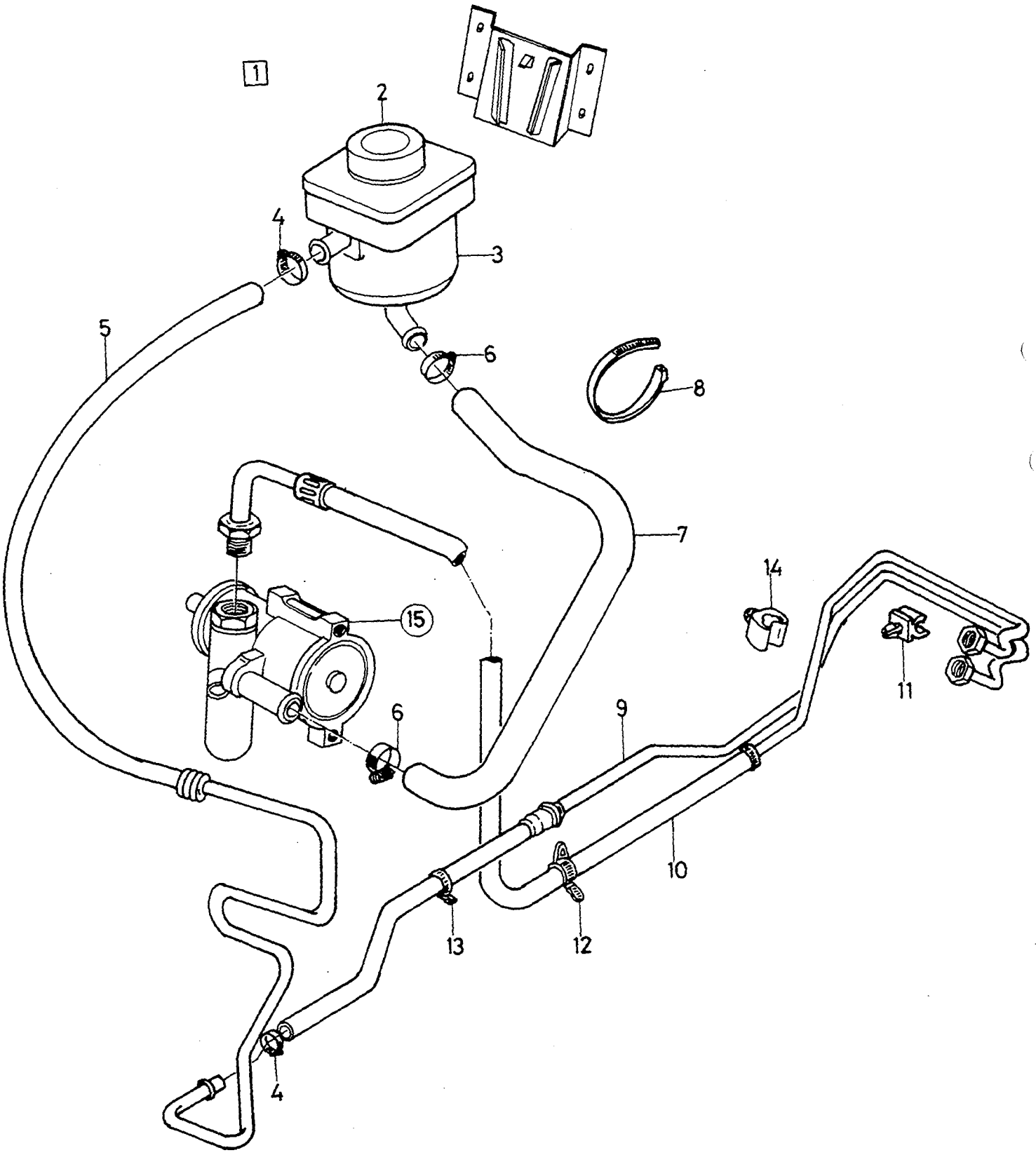

VOLVO
Genuine Parts
1064-19936

A		HOSES, SERVO STEERING	SLANGAR SERVOSTYRNING	Group Grupp 64
B				
C				
D				Page Sida 655
E		D19T, W/O A.C		

Fig	Part No. Artikel nr	Quantity / Antal A	B	C	D	E	PS	Description	Benämning	Notes Anmärkning	SR
1	3448425-3	1	-	-	-	-		Reservoir	Behållare		4
2	3450192-4	1	-	-	-	-		•Cap	•Överfall		3
3		-	-	-	-	-	NS	•Reservoir	•Behållare		
4	943471-3	2	-	-	-	-		Hose clamp	Slangklamma		2
5	3475669-2	1	-	-	-	-		Hose	Slang		3
6	943473-9	2	-	-	-	-		Hose clamp	Slangklamma		2
7	3475536-3	1	-	-	-	-		Hose	Slang		3
8	948211-8	1	-	-	-	-		Strip clamp	Bandklamma		2
9	3472335-3	1	-	-	-	-		Hose	Slang	L.H.D. CH -460829	3
	3465282-6	1	-	-	-	-		Hose	Slang	L.H.D. CH 460830-	3
	3465284-2	1	-	-	-	-		Hose	Slang	R.H.D	3
10	3460420-7	1	-	-	-	-		Hose	Slang	L.H.D. CH -460829	3
	3465277-6	1	-	-	-	-		Hose	Slang	L.H.D. CH 460830-	3
	3465279-2	1	-	-	-	-		Hose	Slang	R.H.D	3
11	3282963-2	6	-	-	-	-		Clip	Clips		3
12	3430218-2	1	-	-	-	-		Clamping band	Klämband		3
13	3270448-8	2	-	-	-	-		Clamp	Klämma		3
14	3923601-3	3	-	-	-	-		Clip	Clips		3
15		1	-	-	-	-		Pump	Pump	SEE 64•645	

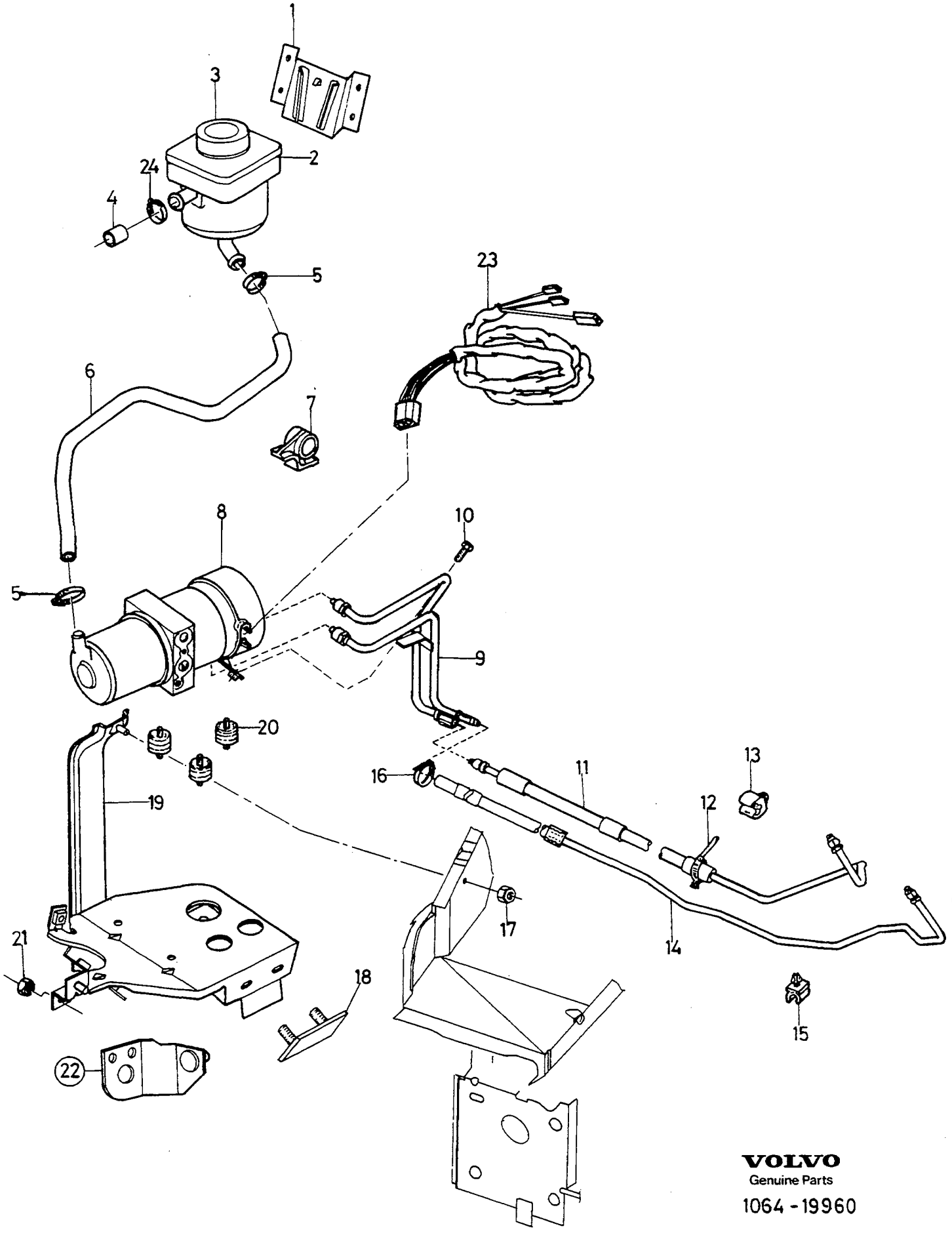

VOLVO
Genuine Parts
1064 - 19960

A
B
C
D
E

HOSES, SERVO STEERING — SLANGAR SERVOSTYRNING

Group / Grupp 64

Page / Sida 657

D19T, A.C.

Fig	Part No. Artikel nr	Quantity / Antal A	B	C	D	E	PS	Description	Benämning	Notes Anmärkning	SR
1	3345276-4	1	-	-	-	-		Bracket	Konsol		5
2	3448425-3	1	-	-	-	-		Reservoir	Behållare		4
3	3450192-4	1	-	-	-	-		•Cap	•Överfall		3
4	3123004-8	1	-	-	-	-		Sealing plug	Tätningsplugg		3
5	943474-7	2	-	-	-	-		Hose clamp	Slangklamma		2
6	3473059-8	1	-	-	-	-		Hose	Slang		3
7	3270448-8	2	-	-	-	-		Clamp	Klämma		3
8	3472535-8	1	-	-	-	-		Pump	Pump		5
9	3473897-1	1	-	-	-	-		Pipe lines	Ledningar		3
10	946440-5	1	-	-	-	-		Flange screw	Flänsskruv		2
11	3473053-1	1	-	-	-	-		Hose	Slang		3
12	3430218-2	1	-	-	-	-		Clamping band	Klämband		3
13	3923601-3	1	-	-	-	-		Clip	Clips		3
14	3473929-2	1	-	-	-	-		Hose	Slang		3
15	3282963-2	3	-	-	-	-		Clip	Clips		3
16	943472-1	1	-	-	-	-		Hose clamp	Slangklamma		2
17	945407-5	1	-	-	-	-		Flange nut	Flänsmutter		2
18	3473049-9	1	-	-	-	-		Bracket	Konsol		3
19	3472827-9	1	-	-	-	-		Bracket	Konsol		3
20	3472828-7	3	-	-	-	-		Rubber bushing	Gummibussning		3
21	945408-3	6	-	-	-	-		Flange nut	Flänsmutter		2
22		1	-	-	-	-		Bracket	Konsol	SEE 81•701	
23	3473947-4	1	-	-	-	-		Cable harness	Ledningsmatta		5

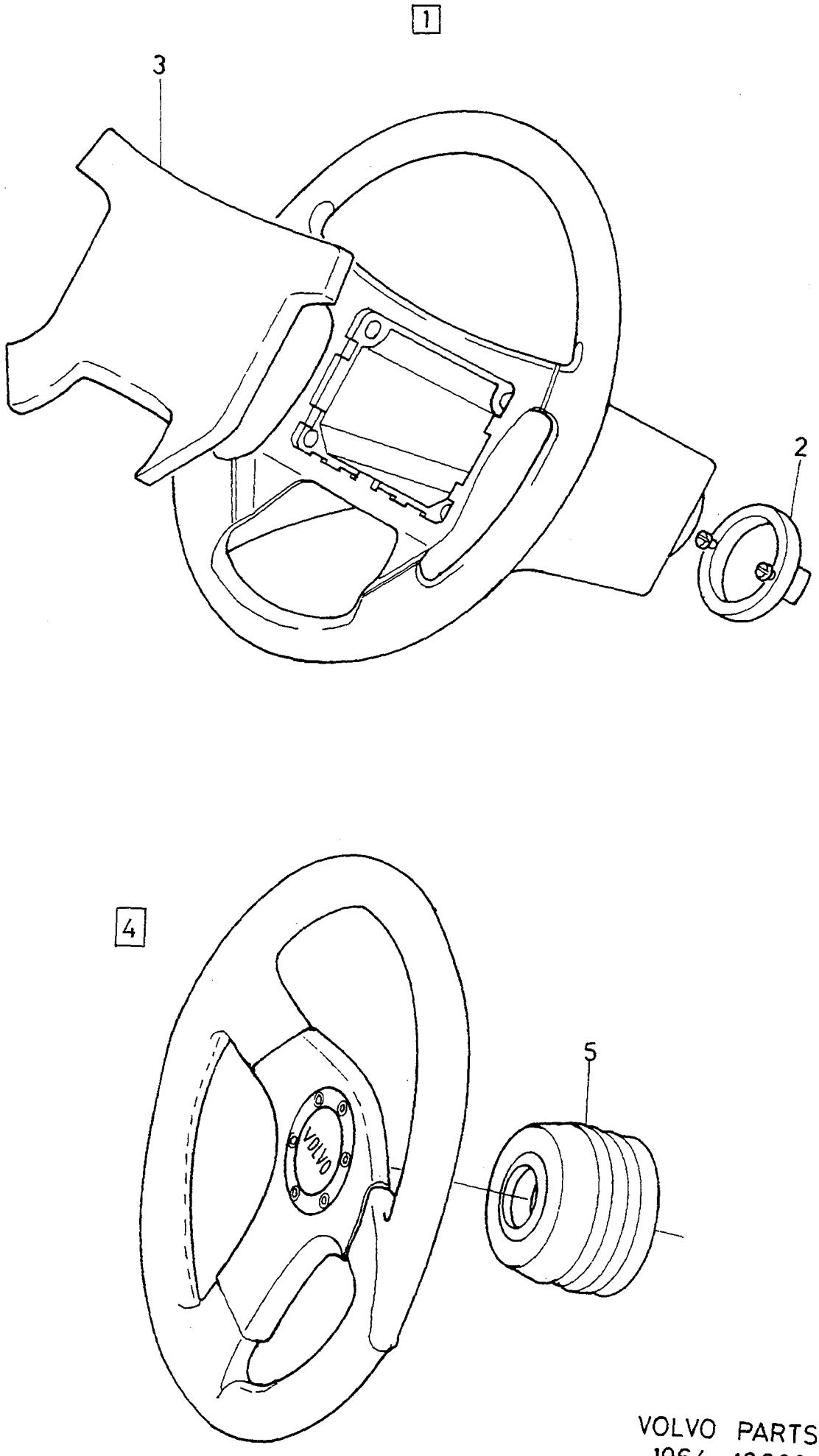

VOLVO PARTS
1064 - 19860

A		STEERING WHEEL	RATT	Group Grupp 64
B				
C				Page Sida 659
D				
E				

Fig	Part No. Artikel nr	Quantity / Antal A	B	C	D	E	PS	Description	Benämning	Notes Anmärkning	SR
1	3445065-0	1	-	-	-	-		Steering wheel grey	Ratt grå		4
	3446794-4	1	-	-	-	-		Steering wheel beige	Ratt beige		4
	(3455306)	1	-	-	-	-	SP	Steering wheel black	Ratt svart	-1993 REPL 1 PCS 3468296-3.	4
	3468296-3	1	-	-	-	-		Steering wheel black	Ratt svart	1994-	4
		-	-	-	-	-		Steering wheel SRS	Ratt SRS	SEE 88•985	
2	3342872-3	1	-	-	-	-		•Companion flange	•Medbringare		2
3	3445066-8	1	-	-	-	-		Horn button grey	Signalknapp grå		4
	3446793-6	1	-	-	-	-		Horn button beige	Signalknapp beige		4
	3455307-3	1	-	-	-	-		Horn button black	Signalknapp svart	-1993	4
	3464629-9	1	-	-	-	-		Horn button black	Signalknapp svart	1994-	4
		-	-	-	-	-		Accessory	Tillbehör		
4	3471427-9	1	-	-	-	-		Steering wheel	Ratt		6
5	3471425-3	1	-	-	-	-		•Adaptor	•Adaptor		6

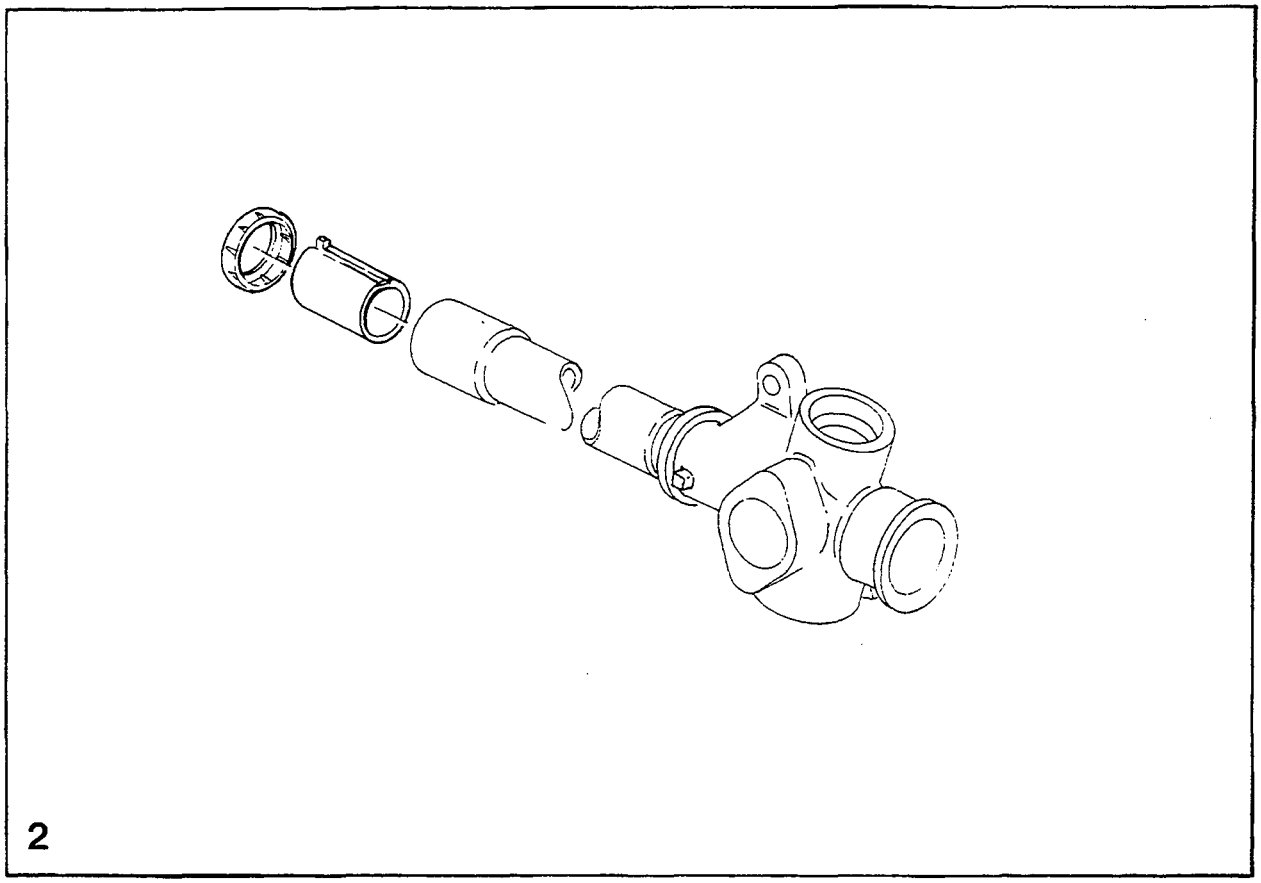

2

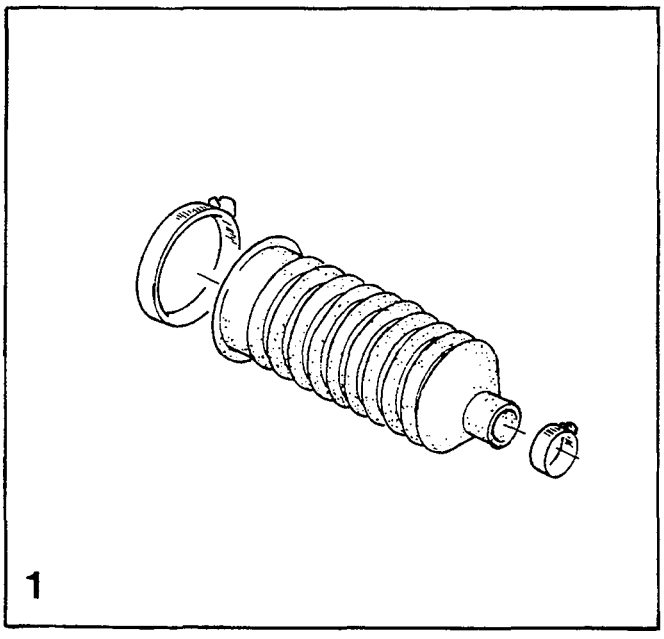

1

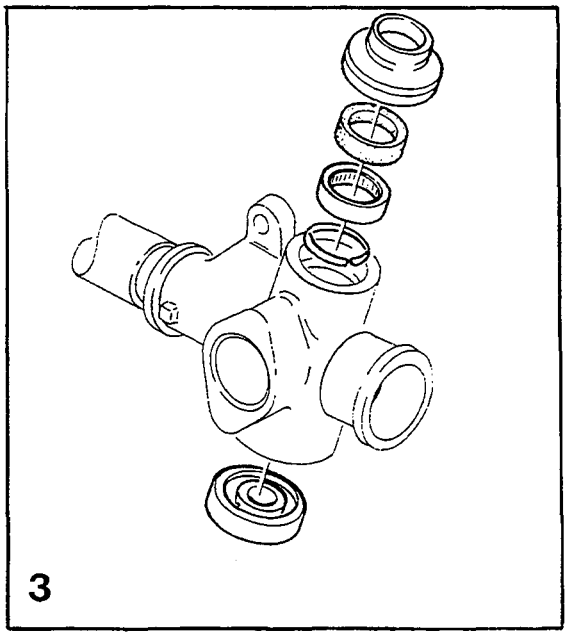

3

A	L.H.D	STEERING GEAR REPAIR KITS STYRVÄXEL REPARATIONSSATS	Group Grupp 64
B	R.H.D		
C			
D			Page Sida 661
E		EXC P.S	

Fig	Part No. Artikel nr	Quantity / Antal					PS	Description	Benämning	Notes Anmärkning	SR
		A	B	C	D	E					
1	3343641-1	1	-	-	-	-		Repair kit	Reparationssats	L.H.	3
	3343641-1	-	1	-	-	-		Repair kit	Reparationssats	R.H.	3
	3343642-9	1	-	-	-	-		Repair kit	Reparationssats	R.H.	3
	3343642-9	-	1	-	-	-		Repair kit	Reparationssats	L.H.	3
2	3343643-7	1	1	-	-	-		Repair kit	Reparationssats		3
3	3344883-8	1	-	-	-	-		Repair kit	Reparationssats	(3344053)	3

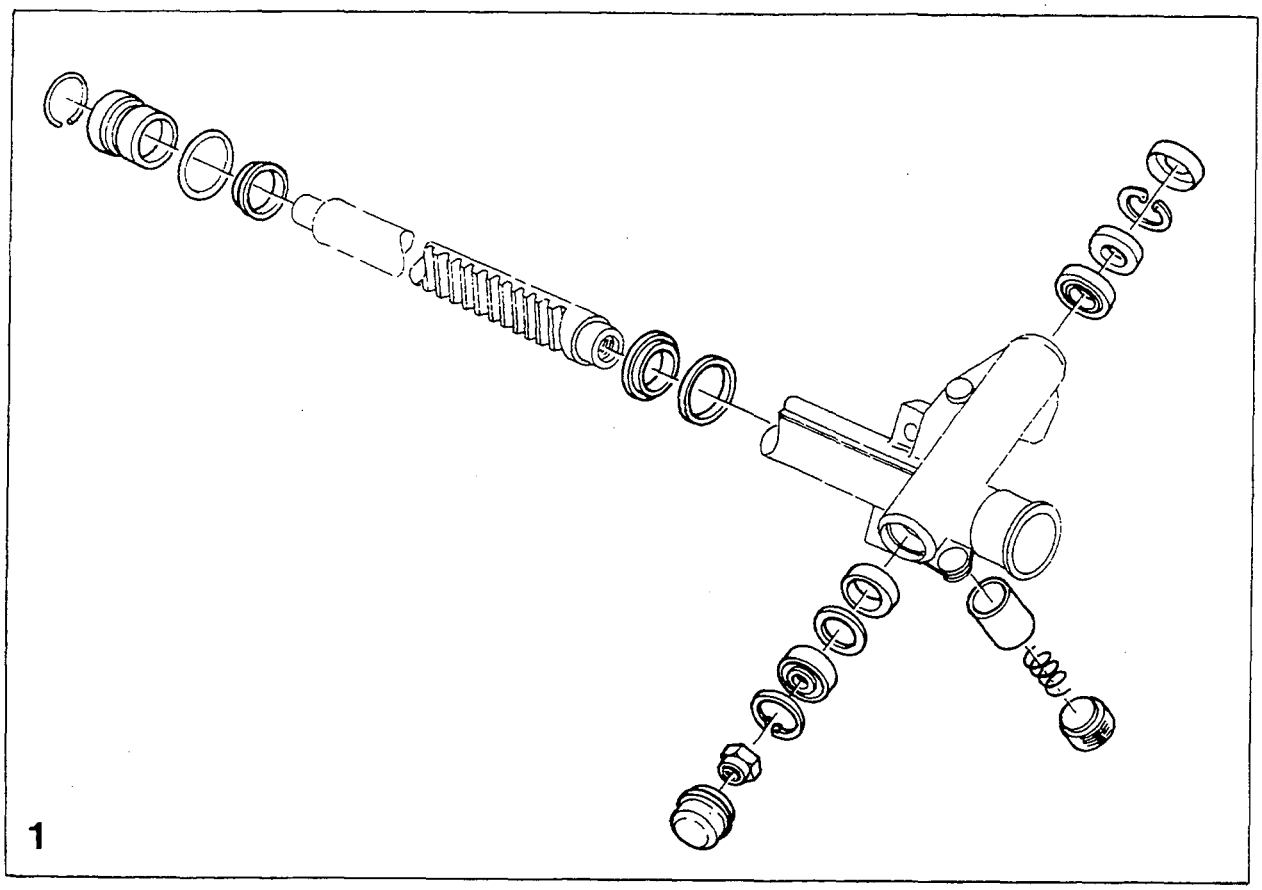

1

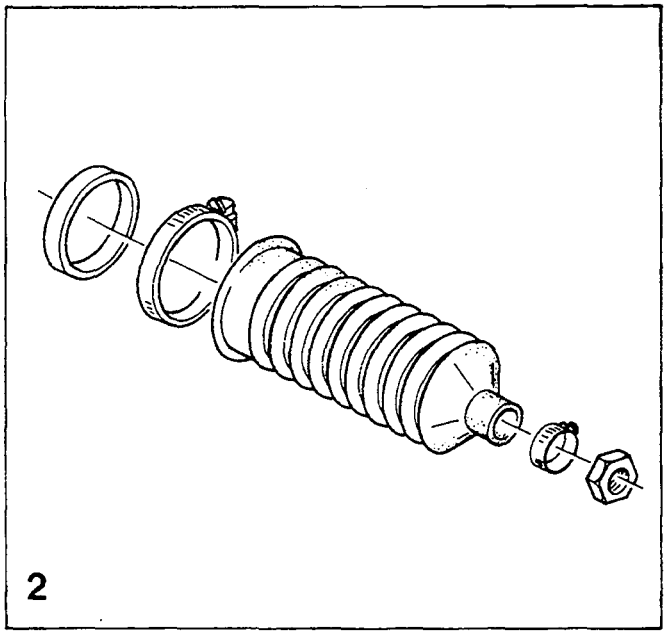

2

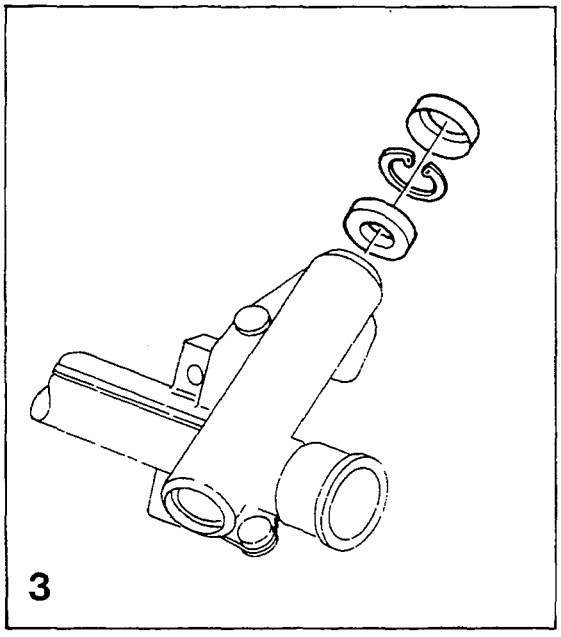

3

A		STEERING GEAR REPAIR KITS STYRVÄXEL REPARATIONSSATS	Group Grupp 64
B			
C			
D			Page Sida 663
E		P.S	

Fig	Part No. Artikel nr	Quantity / Antal					P S	Description	Benämning	Notes Anmärkning	S R
		A	B	C	D	E					
1	3345069-3	1	-	-	-	-		Repair kit	Reparationssats	(3342892)	3
2	3342893-9	1	-	-	-	-		Repair kit	Reparationssats		2
3	3342894-7	1	-	-	-	-		Repair kit	Reparationssats		2

REAR SUSPENSION / BAKHJULSUPPHÄNGNING

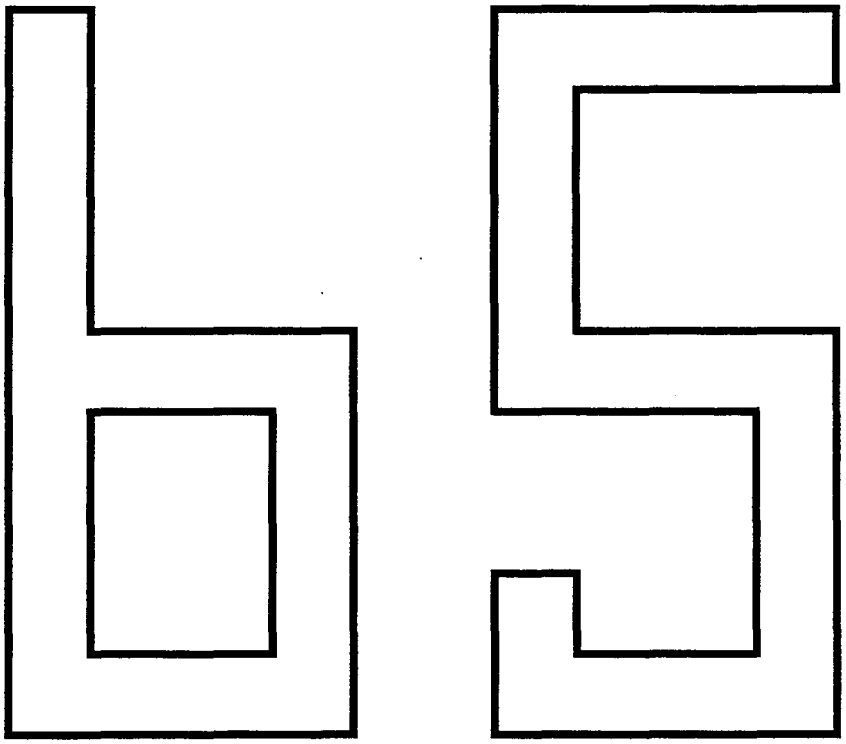

A
B
C
D
E

SUB GROUP
REAR SUSPENSION

UNDERGRUPP
BAKHJULSUPPHÄNGNING

Group
Grupp
65

Page
Sida
665

Fig	Part No. Artikel nr	Quantity / Antal A	B	C	D	E	PS	Description	Benämning	Notes Anmärkning	SR
		-	-	-	-	-		Rear suspension	Bakaxelupphängning	SEE 65•667	

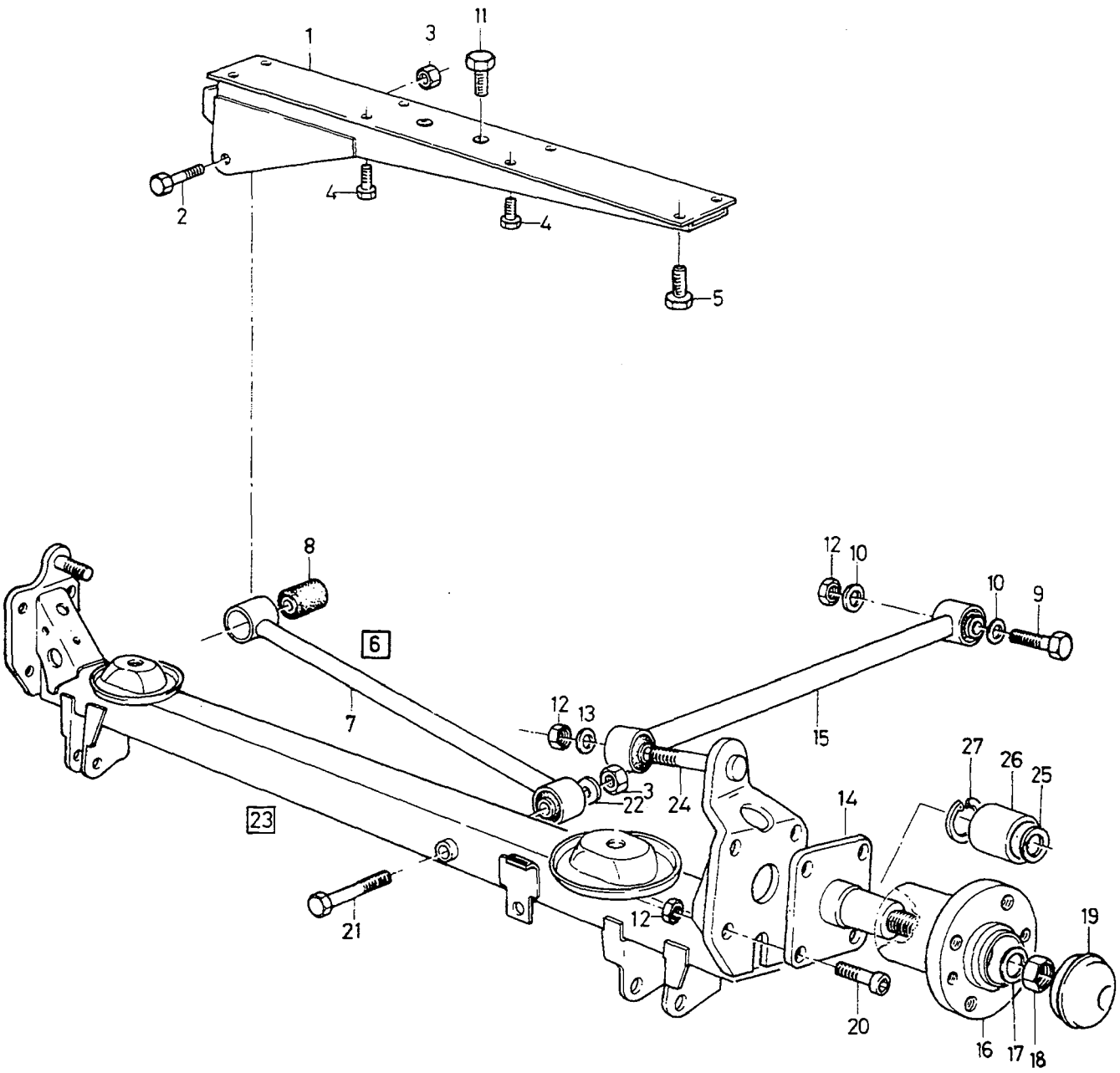

VOLVO PARTS
1065 19476

A
B
C
D
E

REAR SUSPENSION — BAKAXELUPPHÄNGNING

Group / Grupp 65

Page / Sida 667

Fig	Part No. Artikel nr	Quantity / Antal A	B	C	D	E	PS	Description	Benämning	Notes Anmärkning	SR
1	3422339-6	1	-	-	-	-		Bracket	Konsol	(3454025)	3
2	3123086-5	1	-	-	-	-		Screw	Skruv		2
3	946810-9	2	-	-	-	-		Lock nut	Låsmutter		2
4	3121792-0	4	-	-	-	-		Screw	Skruv		2
5	3121791-2	4	-	-	-	-		Screw	Skruv	CH -060000	2
	3121864-7	4	-	-	-	-		Screw	Skruv	CH 060001-	2
6	3419865-5	1	-	-	-	-		Panhard rod	Panhardstag	(3344775)	5
7		-	-	-	-	-	NS	•Panhard rod	•Panhardstag		
8	3461788-6	2	-	-	-	-		•Bushing	•Bussning	(3411807)	3
☆ 9	970953-6	2	-	-	-	-		Screw	Skruv	(955323)	2
10	3270326-6	4	-	-	-	-		Washer	Bricka	CH -070682	2
11	3121662-5	2	-	-	-	-		Bolt	Bult		3
12	971098-9	X	-	-	-	-		Flange lock nut	Flänslåsmutter	(949279)	2
13	960148-5	2	-	-	-	-		Washer	Bricka	(3202817)	2
14	3410834-0	2	-	-	-	-		Shaft drum brake	Axel trumbroms		3
	3413185-4	2	-	-	-	-		Shaft disk brake	Axel skivbroms		3
	3432595-1	2	-	-	-	-		Shaft	Axel	ABS	3
15	3419861-4	2	-	-	-	-		Torque rod	Momentstag		4
	3441235-3	2	-	-	-	-		Torque rod	Momentstag	(3434381) ABS	3
16	3468261-7	2	-	-	-	-		Hub with bearing	Nav med lager	(3450524)	3
17	3121651-8	2	-	-	-	-		Washer	Bricka		2
18	3120150-2	2	-	-	-	-		Lock nut	Låsmutter		1
19	3411904-0	2	-	-	-	-		Hub cap	Navkapsel		2
20	959240-3	8	-	-	-	-		Hex. socket screw	Insexskruv		2
21	3123085-7	1	-	-	-	-		Screw	Skruv		2
22	3122231-8	1	-	-	-	-		Washer	Bricka		2
23	3451708-6	1	-	-	-	-		Rear axle	Bakaxel	(3447391)	5
24	3122177-3	2	-	-	-	-		•Bolt	•Bult		3
25	3121651-8	2	-	-	-	-		Washer	Bricka	(3122178)	2
26	3411886-9	2	-	-	-	-		Ball bearing	Kullager		2
27	914532-7	2	-	-	-	-		Retaining ring	Spårring		2

SPRINGS AND WHEELS / FJÄDRING OCH HJUL

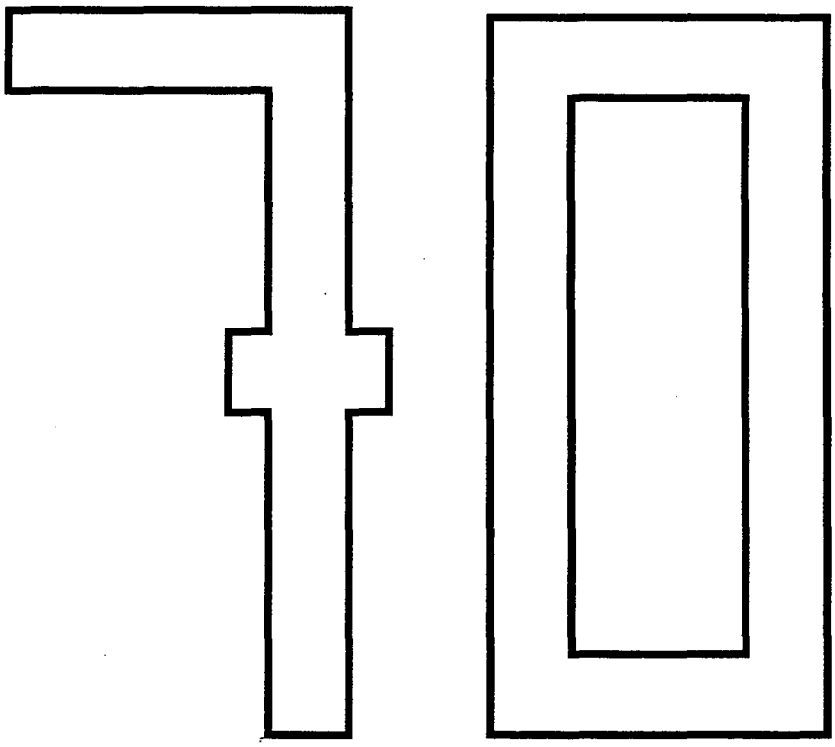

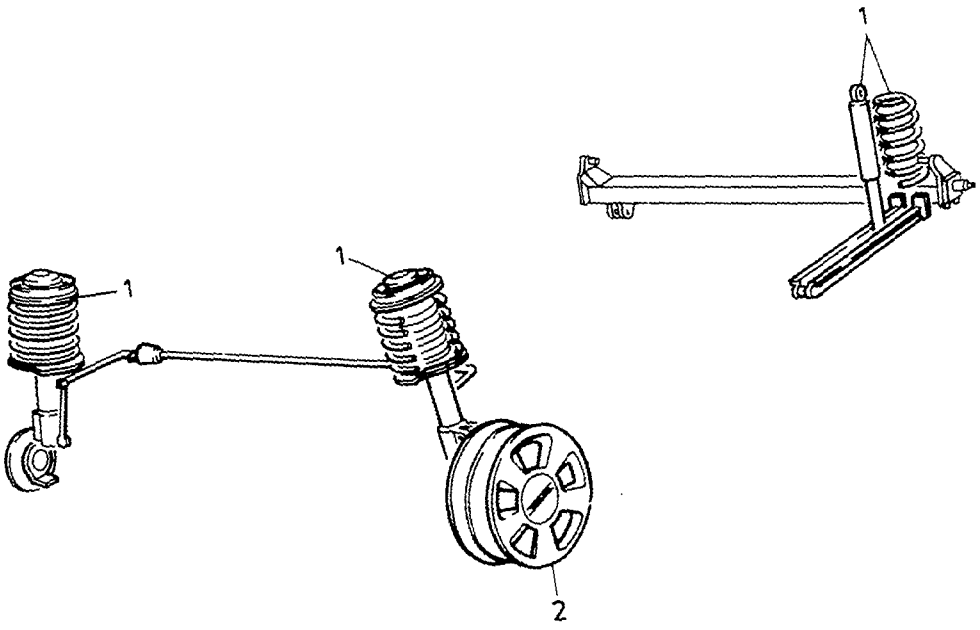

VOLVO PARTS
1070 19064

GROUP INDEX
SPRINGS AND WHEELS

GRUPP INDEX
FJÄDRING OCH HJUL

Group
Grupp
70

Page
Sida
671

Fig	Description	Benämning	Notes Anmärkning
	SUB GROUP 72	**UNDERGRUPP 72**	
1	Suspension	Fjädring	SEE 72•673
	SUB GROUP 77	**UNDERGRUPP 77**	
2	Wheel	Hjul	SEE 77•687

SUSPENSION / FJÄDRING

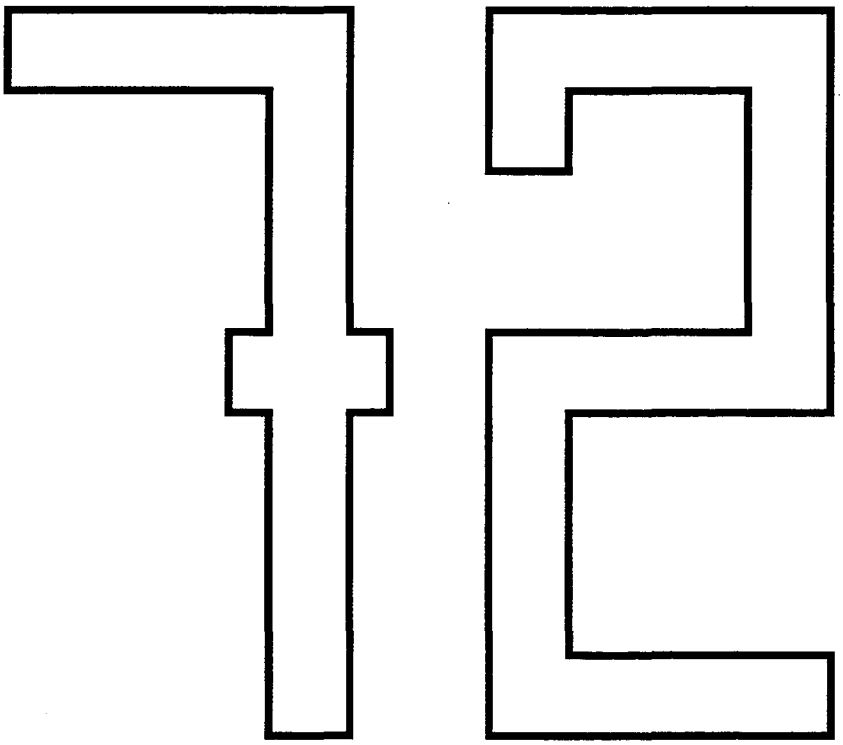

A		SUB GROUP SUSPENSION	UNDERGRUPP FJÄDRING	Group Grupp 72
B				
C				Page Sida 673
D				
E				

Fig	Part No. Artikel nr	Quantity / Antal					P S	Description	Benämning	Notes Anmärkning	S R
		A	B	C	D	E					
		-	-	-	-	-		Front suspension	Framfjädring	SEE 72-675	
		-	-	-	-	-		Shock absorbaer and spring ...	Stötdämpare och fjäder	SEE 72-679	
		-	-	-	-	-		Rear suspension	Bakfjädring	SEE 72-681	
		-	-	-	-	-		Accessory	Tillbehör		
		-	-	-	-	-		Auxiliary spring	Hjälpfjäder	SEE 72-683	
		-	-	-	-	-		Height reduction kit	Sänkningssats	SEE 72-685	

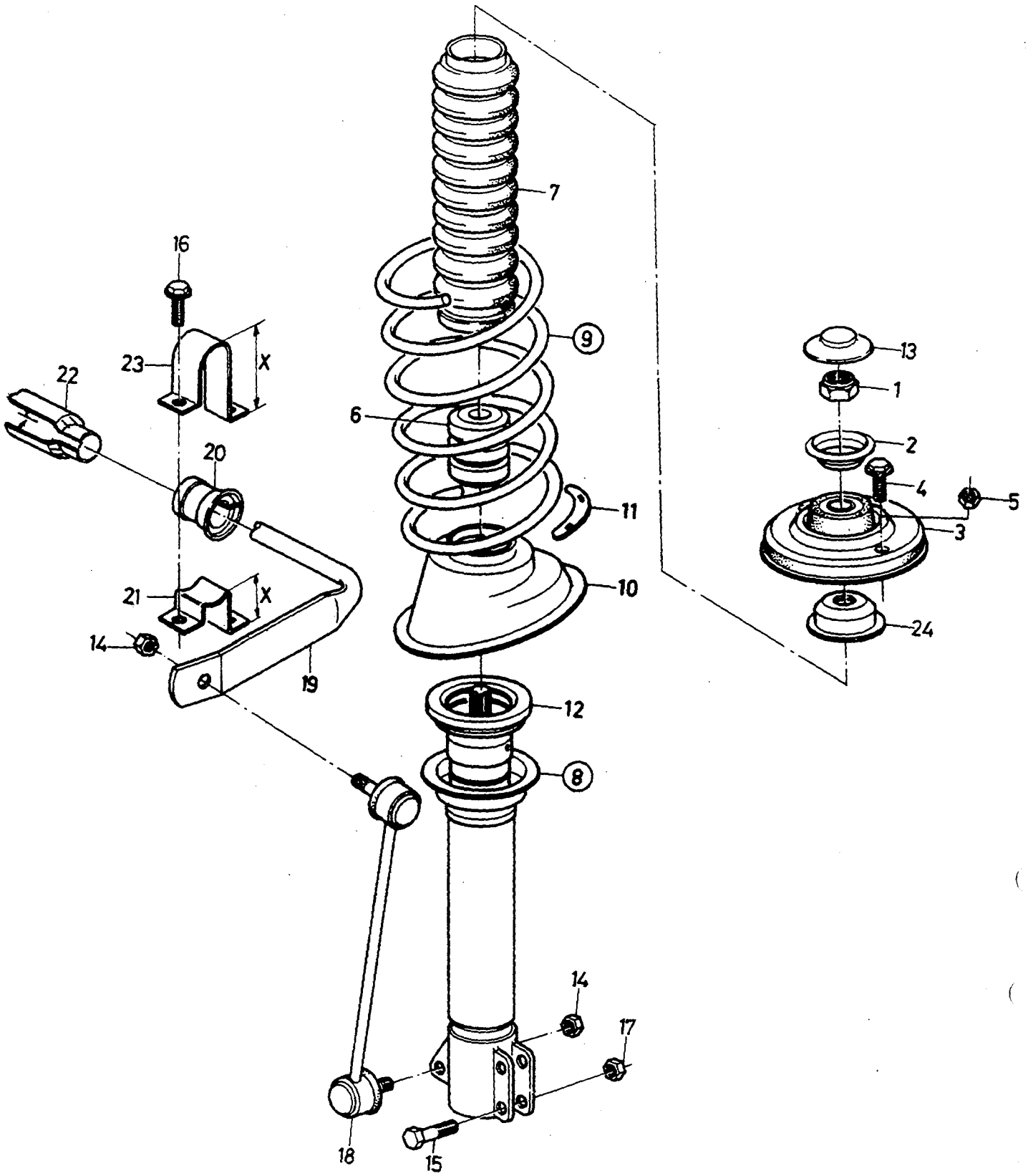

VOLVO PARTS
1072 19958

A B C D E

FRONT SUSPENSION FRAMFJÄDRING

Group Grupp 72

Page Sida 675

Fig	Part No. Artikel nr	Quantity / Antal A	B	C	D	E	PS	Description	Benämning	Notes Anmärkning	SR
1	945542-9	1	-	-	-	-		Lock nut	Låsmutter		2
2	3410711-0	2	-	-	-	-		Washer	Bricka		3
3	*(3467520)*	1	-	-	-	-	SP	Mounting block, l.h.	Block, v	CH -460068 REPL 1 PCS 3472743-8, 1 PCS 948645-7.	3
	3472743-8	1	-	-	-	-		Mounting block, l.h.	Block, v	CH 460069-	3
	(3467521)	1	-	-	-	-	SP	Mounting block, r.h.	Block, h	CH -460068 REPL 1 PCS 3472744-6, 1 PCS 948645-7.	3
	3472744-6	1	-	-	-	-		Mounting block, r.h.	Block, h	CH 460069-	3
4	3120567-7	4	-	-	-	-		Bolt	Bult	CH -460068	2
5	948645-7	4	-	-	-	-		Flange lock nut	Flänslåsmutter	CH 460069-	2
6	3445295-3	2	-	-	-	-		Bump stop	Bomningsanslag		3
7	3410738-3	2	-	-	-	-		Bellows	Bälg		3
8		-	-	-	-	-		Shock absorber	Stötdämpare	SEE 72•679	
9		-	-	-	-	-		Spring	Fjäder	SEE 72•679	
10	3410417-4	2	-	-	-	-		Spring seat	Fjädersäte		3
11	3410739-1	2	-	-	-	-		Plate	Platta		3
12	3411070-0	2	-	-	-	-		Bearing	Lager		2
13	3411699-6	2	-	-	-	-		Cap	Överfall		2
14	971089-8	4	-	-	-	-		Lock nut	Låsmutter	(963107)	2
15	3123082-4	4	-	-	-	-		Screw	Skruv	(3120532)	2
16	946173-2	4	-	-	-	-		Flange screw	Flänsskruv		2
17	946810-9	4	-	-	-	-		Lock nut	Låsmutter		2
18	3467713-8	1	-	-	-	-		Stay, l.h.	Stag, v	(3416129)	3
	3467714-6	1	-	-	-	-		Stay, r.h.	Stag, h	(3416130)	3
19	*(3416960)*	1	-	-	-	-	SP	Anti-roll bar	Krängningshämmare	EXC B18E,ED.CH -015332, DL,GL,GLE REPL 1 PCS 3458528-1, 2 PCS 3450760-8, 2 PCS 3450759-0.	4
	(3435902)	1	-	-	-	-	SP	Anti-roll bar	Krängningshämmare	B18E,ED. CH -015332, DL,GL,GLE. REPL 1 PCS 3458528-1, 2 PCS 3450760-8, 2 PCS 3450759-0.	4
	3458528-1	1	-	-	-	-		Anti-roll bar	Krängningshämmare	(3452463) EXC B18E,ED, CH 015333-060000. DL,GL,GLE	1
	3458528-1	1	-	-	-	-		Anti-roll bar	Krängningshämmare	B18E,ED, CH 015333-060001. DL,GL,GLE	1
	3458528-1	1	-	-	-	-		Anti-roll bar	Krängningshämmare	(3452464) CH 060001- DL/GL/GLE	1
	(3435902)	1	-	-	-	-	SP	Anti-roll bar	Krängningshämmare	GLT, B18 TURBO, CH -015332 REPL 1 PCS 3458528-1, 2 PCS 3450760-8, 2 PCS 3450759-0.	4
	3458528-1	1	-	-	-	-		Anti-roll bar	Krängningshämmare	B18 TURBO. CH 015333-	1
	(3435902)	1	-	-	-	-	SP	Anti-roll bar	Krängningshämmare	ABS. CH -015332 REPL 1 PCS 3458528-1, 2 PCS 3450760-8, 2 PCS 3450759-0.	4
	3458528-1	1	-	-	-	-		Anti-roll bar	Krängningshämmare	ABS. CH 015333-	1
20	3432811-2	2	-	-	-	-		Rubber cushion	Gummikudde		3
21	3417146-2	2	-	-	-	-		Bracket	Konsol	CH -015332 X = 50mm	4
	3450760-8	1	-	-	-	-		Bracket	Konsol	CH 015333- X = 40mm	4
22	3436567-6	1	-	-	-	-		Heat shield	Värmesköld		3
23	3417145-4	2	-	-	-	-		Brace	Bygel	CH -015332 X = 85mm	3
	3450759-0	1	-	-	-	-		Brace	Bygel	CH 015333-,X=75mm	3

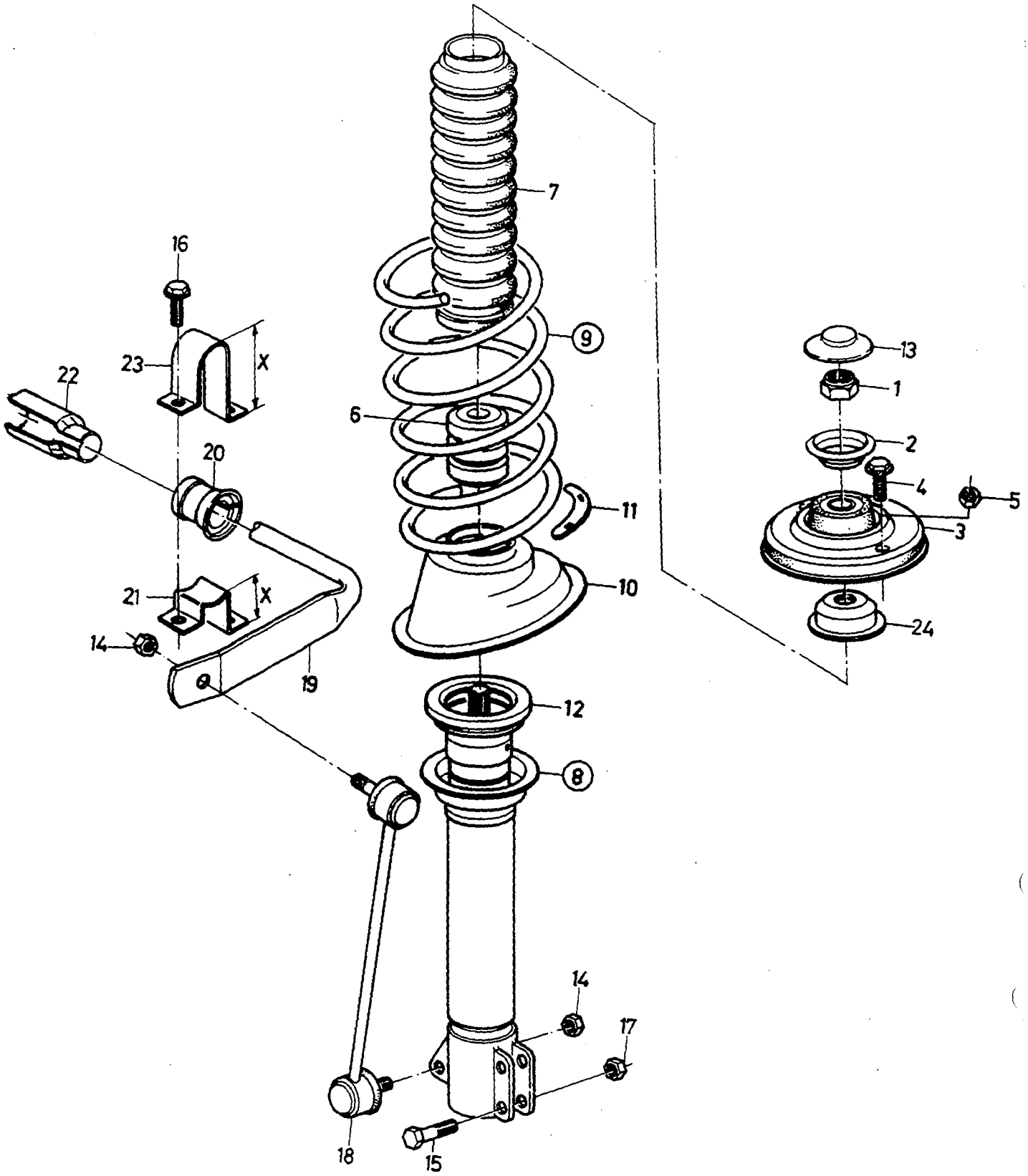

VOLVO PARTS
1072 19958

A B C D E		FRONT SUSPENSION FRAMFJÄDRING	Group Grupp 72 Page Sida 677

Fig	Part No. Artikel nr	Quantity / Antal					P S	Description	Benämning	Notes Anmärkning	S R
		A	B	C	D	E					
24	3410709-4	2	-	-	-	-		Cover	Huv		3

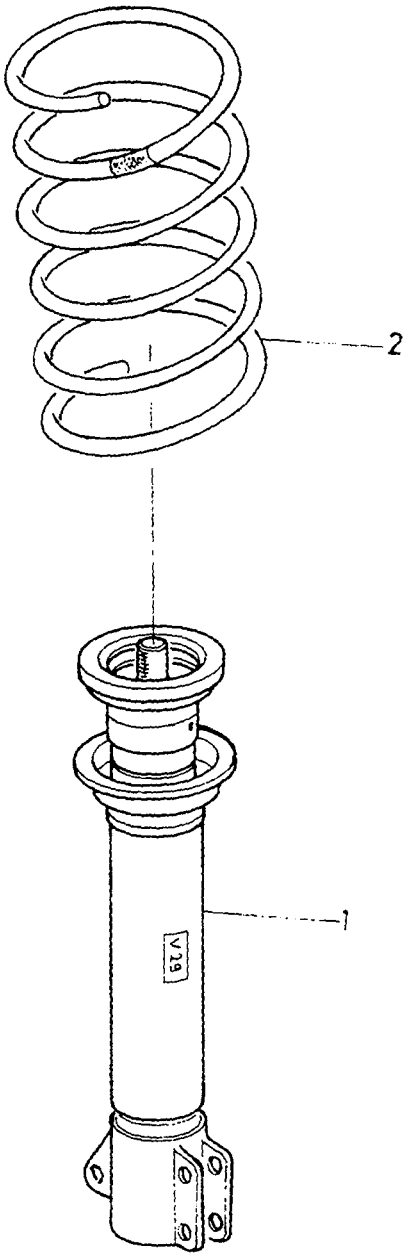

VOLVO PARTS
1072 19325

A
B
C
D
E

SHOCK ABSORBAER AND SPRING STÖTDÄMPARE OCH FJÄDER

Group
Grupp
72

Page
Sida
679

Fig	Part No. Artikel nr	Quantity / Antal A	B	C	D	E	PS	Description	Benämning	Notes Anmärkning	SR
1	*(3446672)*	2	-	-	-	-	SP	Shock absorber	Stötdämpare	MARKED: 5 REPL BY: L.H. 1 PCS 3446898-3, R.H. 1 PCS 3446910-6.	1
	3446898-3	1	-	-	-	-		Shock absorber, l.h.	Stötdämpare, v	TURBO. MARKED: V78	1
	3446910-6	1	-	-	-	-		Shock absorber, r.h.	Stötdämpare, h	TURBO. MARKED: V78	1
	3454893-3	1	-	-	-	-		Shock absorber, l.h.	Stötdämpare, v	(3446674) W/O TURBO. MARKED: V80	1
	3454894-1	1	-	-	-	-		Shock absorber, r.h.	Stötdämpare, h	(3446675) W/O TURBO. MARKED: V80	1
	(3446880)	2	-	-	-	-	SP	Shock absorber	Stötdämpare	MARKED: V77 REPL BY: L.H. 1 PCS 3446898-3, R.H. 1 PCS 3446910-6.	1
2	3445920-6	2	-	-	-	-		Spring grey	Fjäder grå		3
	3451455-4	2	-	-	-	-		Spring green	Fjäder grön		3
	3451456-2	2	-	-	-	-		Spring yellow	Fjäder gul	1)	3
	3430963-3	2	-	-	-	-		Spring without colour mark ...	Fjäder utan färg märke		3
	3436036-2	2	-	-	-	-		Spring blue	Fjäder blå		3
☆	3474140-5	2	-	-	-	-		Spring red	Fjäder röd		3

1) Hard suspension / Hård fjädring

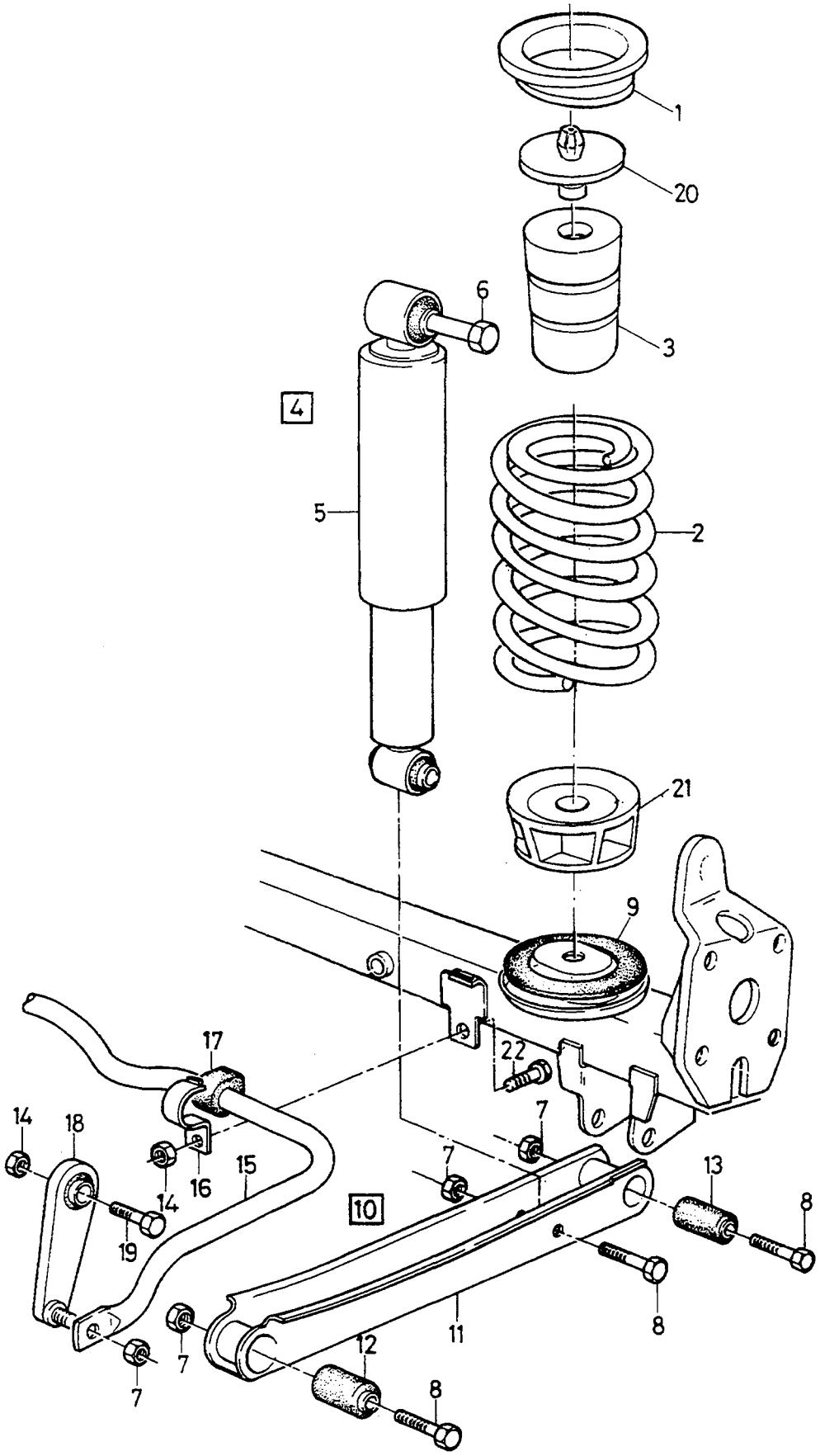

VOLVO PARTS
1072 19439

A
B
C
D
E

REAR SUSPENSION — BAKFJÄDRING

Group / Grupp 72

Page / Sida 681

Fig	Part No. Artikel nr	Quantity / Antal A	B	C	D	E	PS	Description	Benämning	Notes Anmärkning	SR
1	3417416-9	2	-	-	-	-		Rubber spacer	Gummimellanlägg	CH -266132	2
2	3445921-4	2	-	-	-	-		Rear spring green	Bakfjäder grön		3
	3430788-4	2	-	-	-	-		Rear spring without colour mark	Bakfjäder utan färg märke		3
	3418057-0	2	-	-	-	-		Rear spring yellow	Bakfjäder gul	1)	3
	3472020-1	2	-	-	-	-		Spring red	Fjäder röd		3
3	3457708-0	2	-	-	-	-		Bump rubber	Bumpgummi	(3445926) CH -226132	2
	3458573-7	2	-	-	-	-		Bump rubber	Bumpgummi	CH 266133-	2
4	3344027-2	2	-	-	-	-		Shock absorber kit black	Stötdämparsats svart	CH -65807	1
	3344937-2	2	-	-	-	-		Shock absorber kit black	Stötdämparsats svart	CH 65808-410354	1
	3345208-7	2	-	-	-	-		Shock absorber kit black	Stötdämparsats svart	CH 410355-623682	1
	3345609-6	2	-	-	-	-		Shock absorber kit black	Stötdämparsats svart	CH 623683-	1
	3344938-0	2	-	-	-	-		Shock absorber kit grey	Stötdämparsats grå	CH 65808-410354	1
	3345209-5	2	-	-	-	-		Shock absorber kit grey	Stötdämparsats grå	CH 410355-	1
5		-	-	-	-	-	KN	• Shock absorber	• Stötdämpare		
6	965222-3	1	-	-	-	-		• Flange screw	• Flänsskruv	(955325)	2
7	971089-8	1	-	-	-	-		• Lock nut	• Låsmutter		2
8	973246-2	1	-	-	-	-		• Screw	• Skruv	(949366)	2
9	3410756-5	2	-	-	-	-		Rubber spacer	Gummimellanlägg		2
10	3419863-0	2	-	-	-	-		Support arm	Bärarm		4
11		-	-	-	-	-	NS	• Support arm	• Bärarm		
12	3411804-2	2	-	-	-	-		• Bushing	• Bussning		2
13	3411805-9	2	-	-	-	-		• Bushing	• Bussning		2
14	948645-7	4	-	-	-	-		Flange lock nut	Flänslåsmutter		2
15	3451222-8	1	-	-	-	-		Anti-roll bar	Krängningshämmare		4
16	3432010-1	2	-	-	-	-		Brace	Bygel		3
17	3432009-3	2	-	-	-	-		Rubber cushion	Gummikudde		3
18	3434868-0	2	-	-	-	-		Bar	Bom		3
19	948217-5	2	-	-	-	-		Flange screw	Flänsskruv		2
20	3445927-1	2	-	-	-	-		Retainer	Hållare	CH -266132	3
21	3445928-9	2	-	-	-	-		Support	Stöd		3
22	945444-8	2	-	-	-	-		Flange screw	Flänsskruv		2

1) Hard suspension / Hård fjädring

1

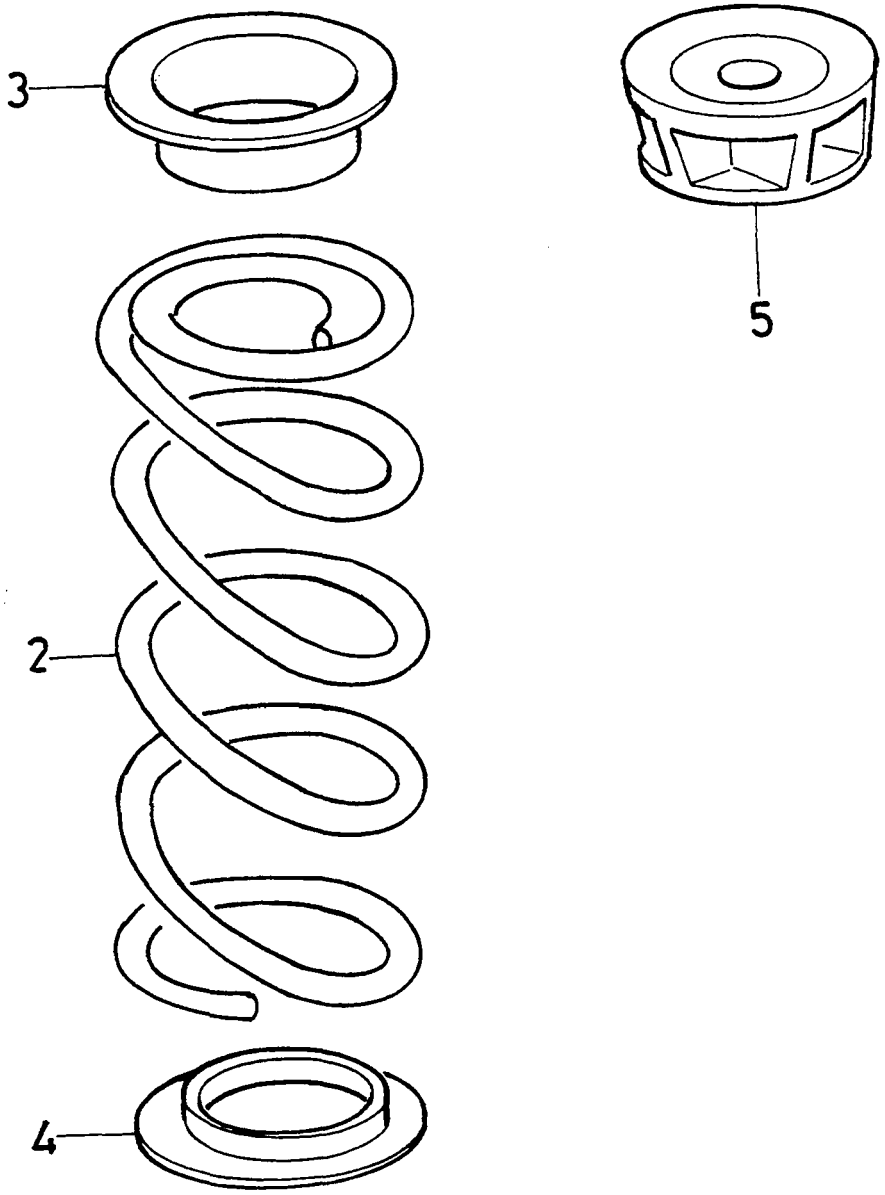

VOLVO PARTS
1072 19853

A	AUXILIARY SPRING	HJÄLPFJÄDER	Group Grupp 72
B			
C			
D			Page Sida 683
E			

	Fig	Part No. Artikel nr	Quantity / Antal A	B	C	D	E	PS	Description	Benämning	Notes Anmärkning	SR
☆	1	3467035-6	1	-	-	-	-		Helper spring	Hjälpfjäder	5,3N mm	3
☆		3467698-1	1	-	-	-	-		Helper spring	Hjälpfjäder	6,8N mm	6
	2		-	-	-	-	-	NS	• Spring	• Fjäder		
☆	3	3467186-7	1	-	-	-	-		• Mounting kit	• Monteringssats		6
	4		-	-	-	-	-	KN	• Support	• Stöd		
	5	3445928-9	2	-	-	-	-		Support	Stöd	CH -14063	3

1

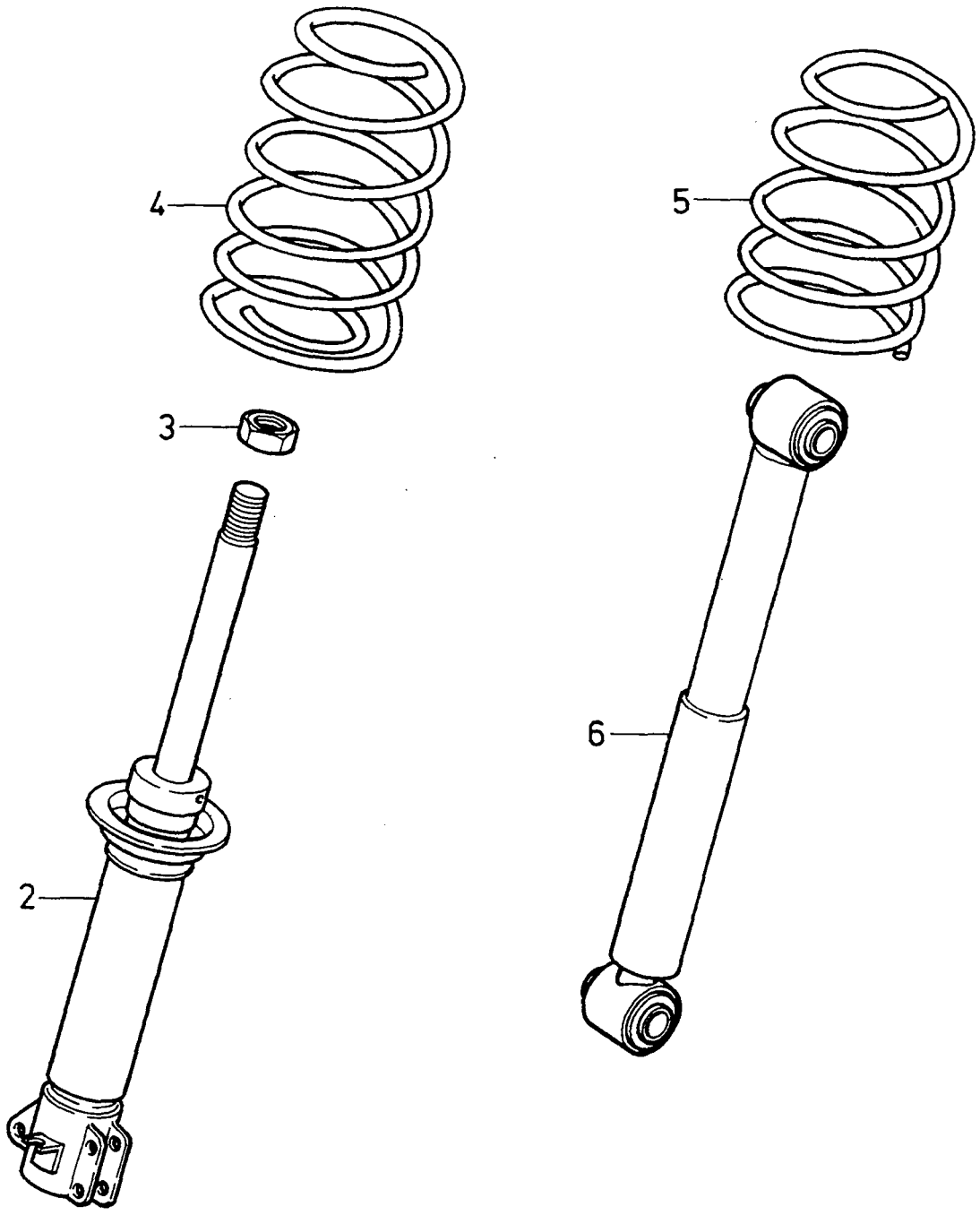

VOLVO PARTS
1072 19852

A
B
C
D
E

HEIGHT REDUCTION KIT SÄNKNINGSSATS

Group
Grupp
72

Page
Sida
685

	Fig	Part No. Artikel nr	Quantity / Antal A	B	C	D	E	PS	Description	Benämning	Notes Anmärkning	SR
	1	3460748-1	1	-	-	-	-		Lowering kit	Lowering kit		6
☆	2	3460751-5	2	-	-	-	-		• Shock absorber	• Stötdämpare		6
	3		-	-	-	-	-	KN	• Nut	• Mutter		
☆	4	3460749-9	2	-	-	-	-		• Spring	• Fjäder		6
☆	5	3460750-7	2	-	-	-	-		• Spring	• Fjäder		6
☆	6	3460752-3	2	-	-	-	-		• Shock absorber	• Stötdämpare		6

WHEEL / HJUL

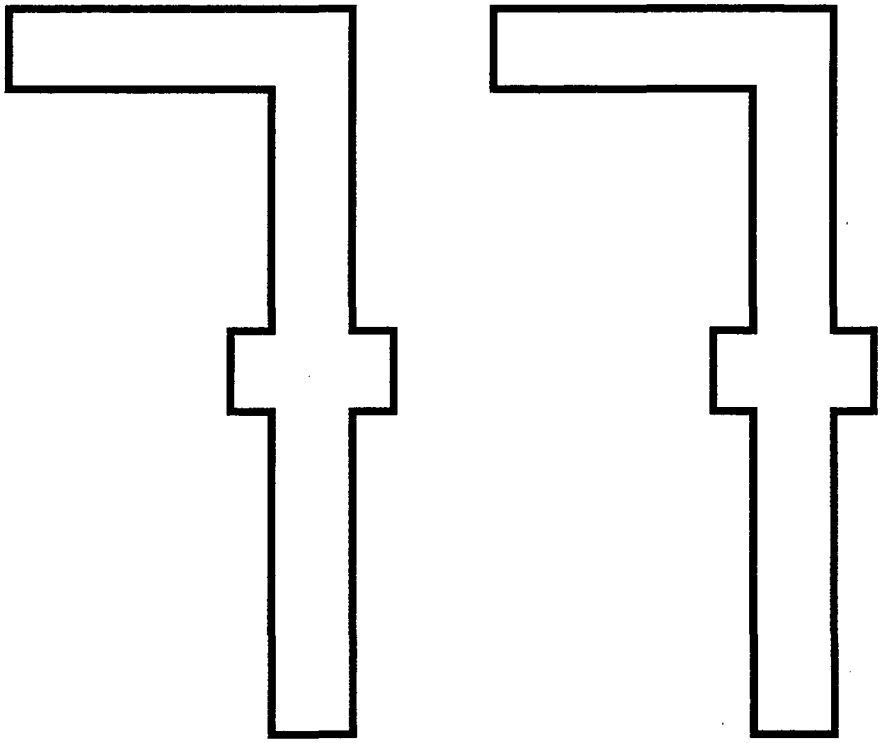

A B C D E		SUB GROUP WHEEL	UNDERGRUPP HJUL	Group Grupp 77 Page Sida 687

Fig	Part No. Artikel nr	Quantity / Antal A	B	C	D	E	P S	Description	Benämning	Notes Anmärkning	S R
		-	-	-	-	-		Rolling equipment	Hjulutrustning	SEE 77•689	

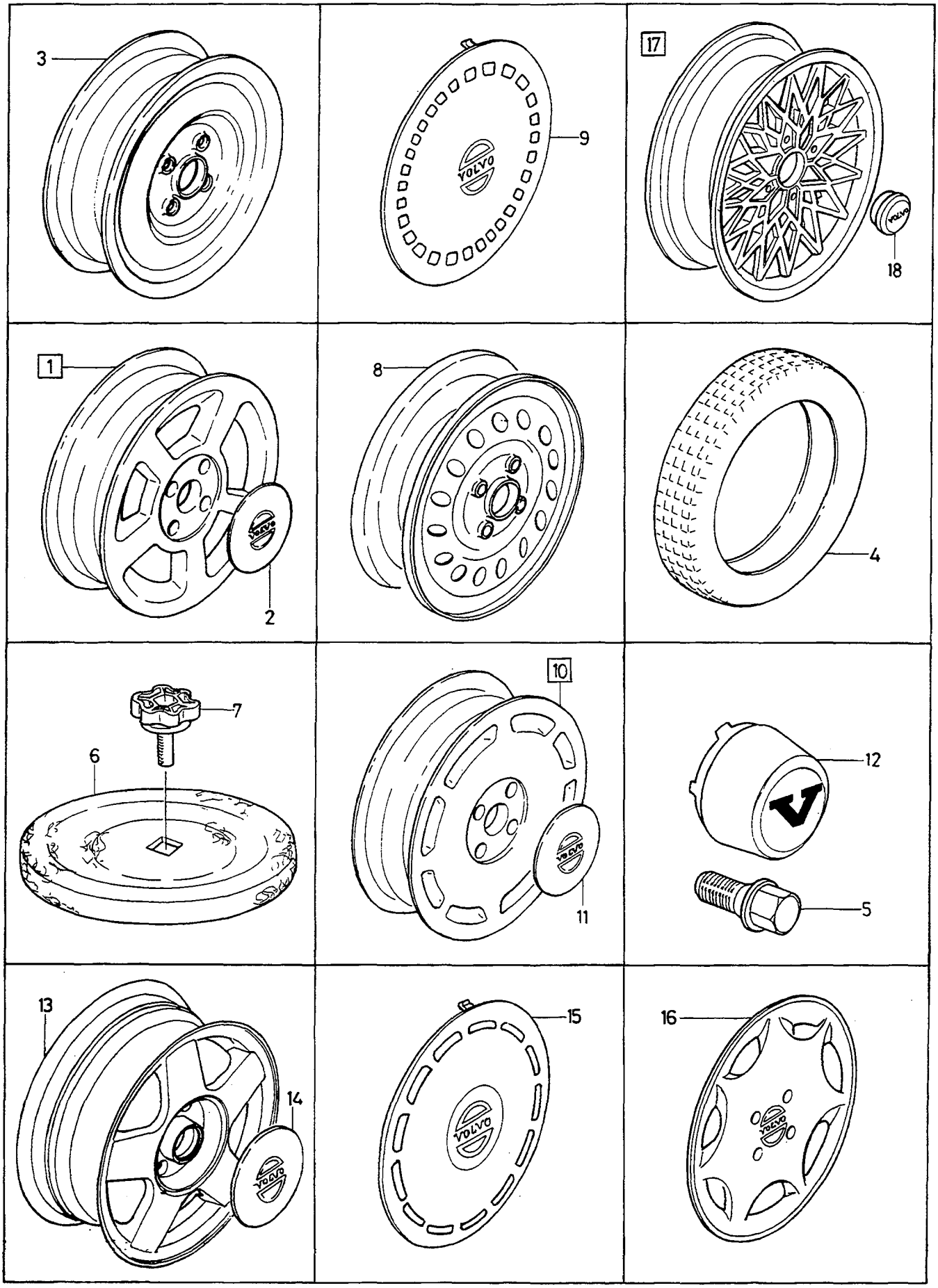
3
9
17
18
1
2
8
4
7
6
10
11
12
5
13
14
15
16

A
B
C
D
E

ROLLING EQUIPMENT HJULUTRUSTNING

Group / Grupp 77

Page / Sida 689

Fig	Part No. Artikel nr	Quantity / Antal A	B	C	D	E	PS	Description	Benämning	Notes Anmärkning	SR
1	3344082-7	4	-	-	-	-		Aluminium wheel	Aluminiumhjul	(3435991)	3
2	3416507-6	4	-	-	-	-		•Wheel cap	•Hjulkapsel		1
3	3452461-1	1	-	-	-	-		Rim	Fälg	(3446671)	2
4	3448170-5	1	-	-	-	-		Spare tyre	Reservdäck		5
5	3123048-5	16	-	-	-	-		Wheel stud	Hjulbult	(3121583)	5
6	3446517-9	1	-	-	-	-		Cushion	Dyna		3
7	3414858-5	1	-	-	-	-		Screw	Skruv		2
8	3450284-9	4	-	-	-	-		Wheel black	Hjul svart		2
	3455177-0	4	-	-	-	-		Wheel grey	Hjul grå	(3434461)	2
	3452461-1	1	-	-	-	-		Rim spare blue gray	Fälg reserv blå grå		2
	3470623-4	1	-	-	-	-		Rim spare	Fälg reserv	5.5X15"	4
9	3432004-4	4	-	-	-	-		Wheel cap	Hjulkapsel		1
10	3344083-5	4	-	-	-	-		Aluminium wheel	Aluminiumhjul	(3434961)	3
11	3416507-6	4	-	-	-	-		•Wheel cap	•Hjulkapsel		1
12	3458230-4	4	-	-	-	-		Hub cap	Navkapsel		3
13	3344651-9	4	-	-	-	-		Aluminium wheel	Aluminiumhjul		3
14	3416507-6	4	-	-	-	-		•Wheel cap	•Hjulkapsel		1
15	3451138-6	4	-	-	-	-		Wheel cap	Hjulkapsel		1
16	3457374-1	4	-	-	-	-		Wheel cap	Hjulkapsel	CH -360817	1
	3468997-6	1	-	-	-	-		Wheel cap	Hjulkapsel	CH 360818-	1
☆ 17	3465187-7	4	-	-	-	-		Aluminium wheel	Aluminiumhjul		2
☆ 18	3465189-3	4	-	-	-	-		•Hub cap	•Navkapsel		4

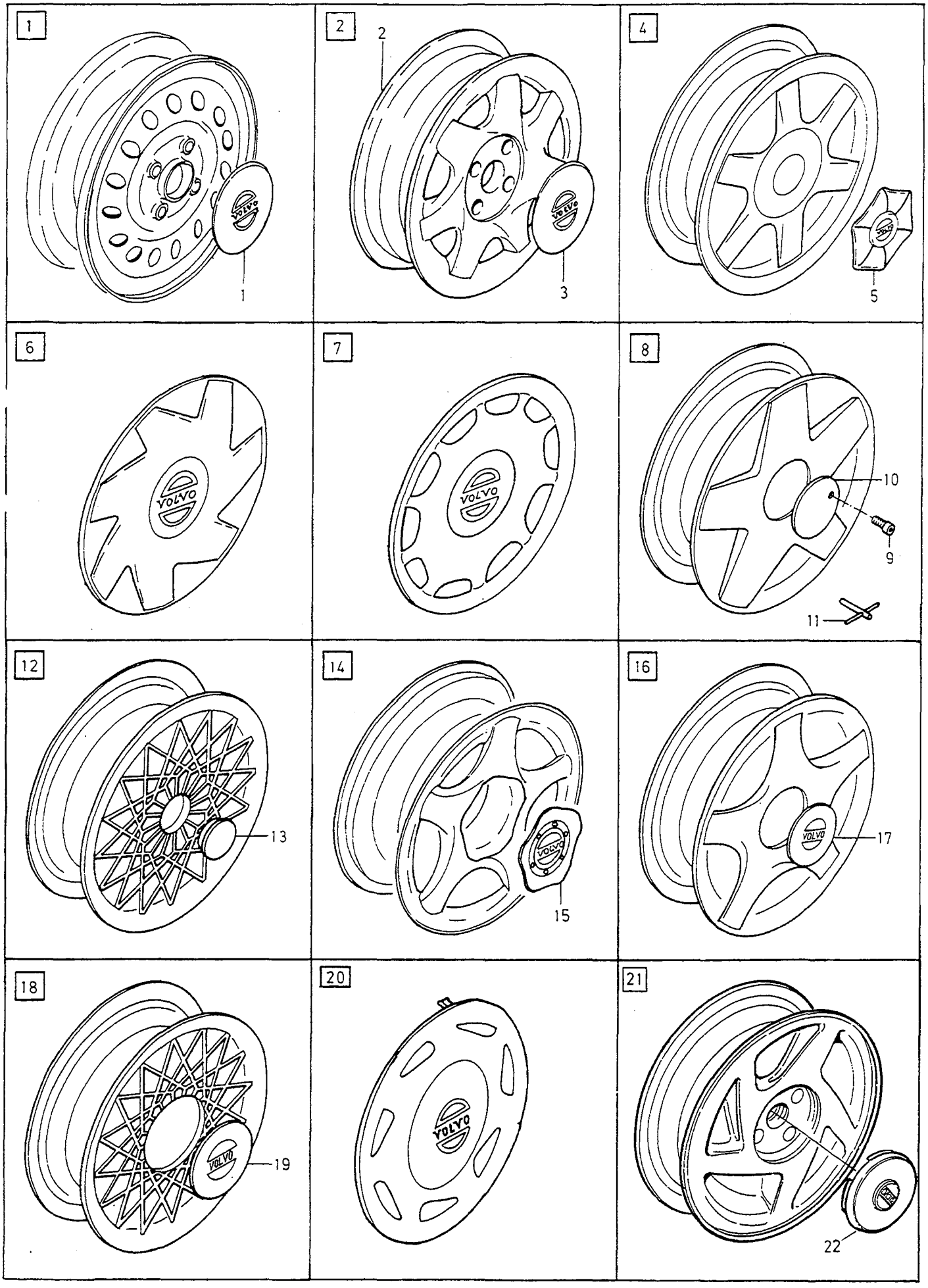

VOLVO
Genuine Parts
NL 770 20015

A
B
C
D
E

ROLLING EQUIPMENT HJULUTRUSTNING

Group Grupp 77

Page Sida 691

Fig	Part No. Artikel nr	Quantity / Antal A	B	C	D	E	P S	Description	Benämning	Notes Anmärkning	S R
1	3464661-2	4	-	-	-	-		Wheel cap	Hjulkapsel		3
2	3344940-6	4	-	-	-	-		Aluminium wheel	Aluminiumhjul		3
3	3464427-8	4	-	-	-	-		• Wheel cap	• Hjulkapsel		3
4	3471352-9	4	-	-	-	-		Aluminium wheel	Aluminiumhjul		1
5	9140405-3	4	-	-	-	-		• Wheel cap	• Hjulkapsel		3
6	3461240-8	4	-	-	-	-		Wheel cap "DYNAMIC"	Hjulkapsel "DYNAMIC"		1
7	3461241-6	4	-	-	-	-		Wheel cap "ELEGANT"	Hjulkapsel "ELEGANT"	DL,GL. 1994-	1
☆ 8	3457723-9	1	-	-	-	-		Wheel	Hjul	6X15"	2
☆ 9	3457181-0	4	-	-	-	-		• Stop screw	• Anslagsskruv		5
10	3466679-2	1	-	-	-	-		• Wheel cap "ROUND"	• Hjulkapsel "ROUND"		2
☆	3466680-0	1	-	-	-	-		• Wheel cap "HEXAGON"	• Hjulkapsel "HEXAGON"		2
☆ 11	3457182-8	1	-	-	-	-		• Wrench	• Nyckel		5
☆ 12	3465187-7	1	-	-	-	-		Aluminium wheel	Aluminiumhjul	6X14"	2
13	3465189-3	1	-	-	-	-		• Hub cap	• Navkapsel		4
14	3345438-0	4	-	-	-	-		Aluminium wheel	Aluminiumhjul	6X14"	2
15	3473405-3	4	-	-	-	-		• Wheel cap	• Hjulkapsel		2
☆ 16	3462739-8	1	-	-	-	-		Aluminium wheel	Aluminiumhjul	6X15"	2
☆ 17	3462740-6	1	-	-	-	-		• Hub cap	• Navkapsel		4
☆ 18	3465082-0	1	-	-	-	-		Aluminium wheel	Aluminiumhjul	6X15"	2
19	3416507-6	1	-	-	-	-		• Wheel cap	• Hjulkapsel		1
20	3472165-4	4	-	-	-	-		Wheel cap	Hjulkapsel		3
☆ 21	3485551-0	4	-	-	-	-		Aluminium wheel	Aluminiumhjul	5.5X15". 1996-	2
☆ 21	3485126-1	1	-	-	-	-		• Hub cap	• Navkapsel		4

BODY AND INTERIOR / KAROSS OCH INREDNING

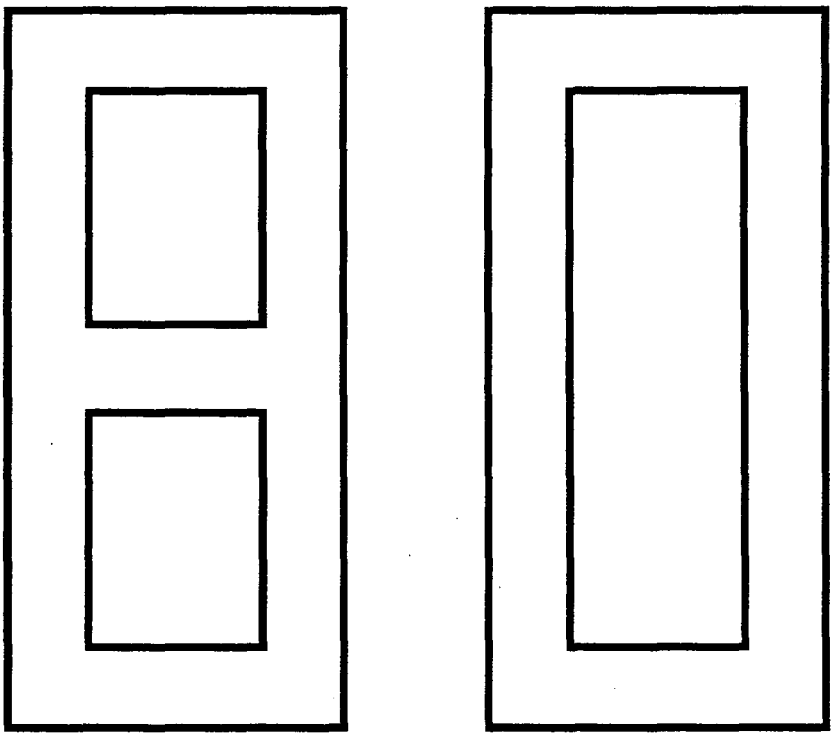

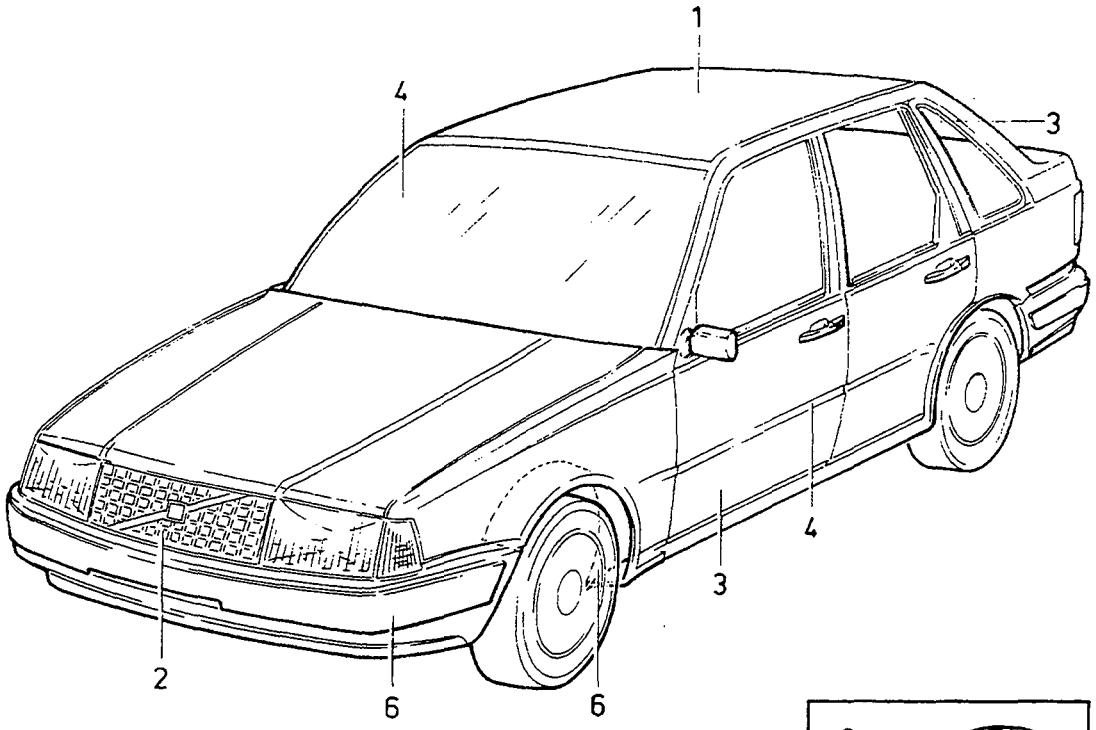
1
4
3
4
3
2
6
6

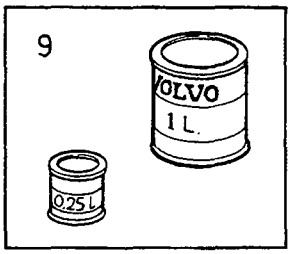
9
VOLVO
1 L
0,25 L

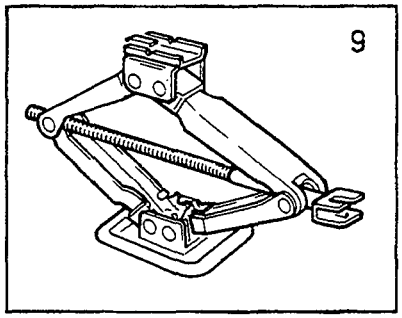
9

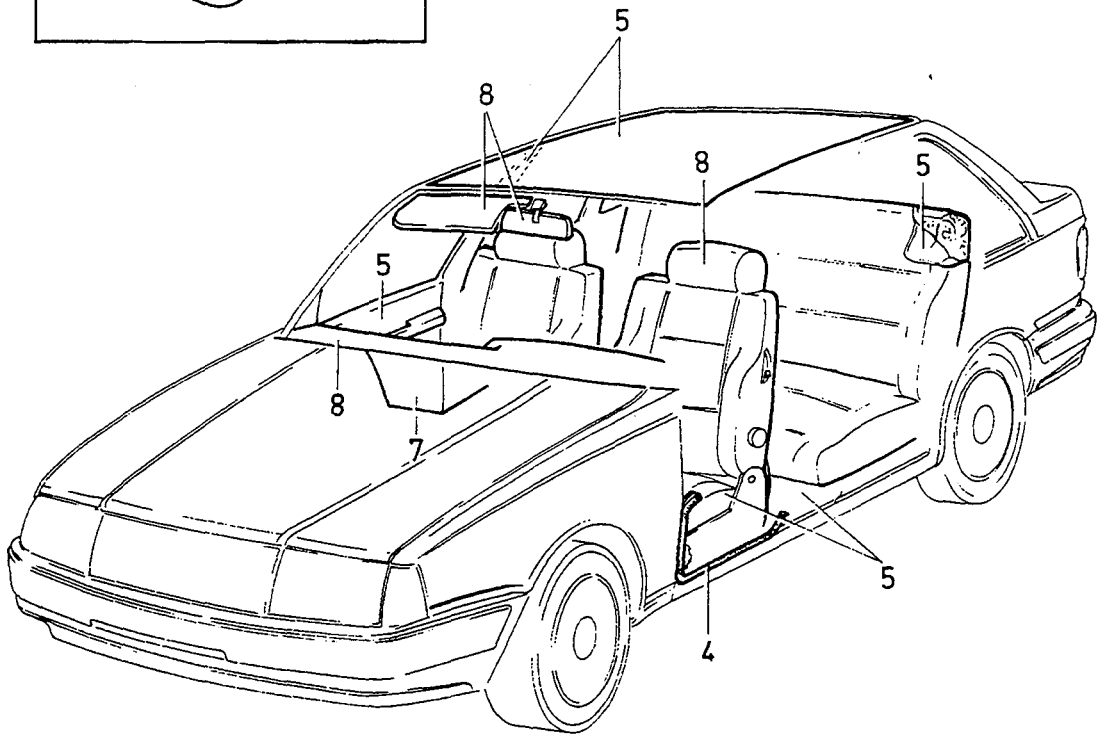
5
8
8
5
5
8
7
5
4

GROUP INDEX
BODY AND INTERIOR

GRUPP INDEX
KAROSS OCH INREDNING

Group
Grupp
80

Page
Sida
695

Fig	Description	Benämning	Notes Anmärkning
	SUB GROUP 81	**UNDERGRUPP 81**	
1	Body frame	Karosseristomme	SEE 81 • 697
	SUB GROUP 82	**UNDERGRUPP 82**	
2	Front section	Framparti	SEE 82 • 713
	SUB GROUP 83	**UNDERGRUPP 83**	
3	Doors and hatches	Dörrar och luckor	SEE 83 • 723
	SUB GROUP 84	**UNDERGRUPP 84**	
4	Exterior trim, Door mirrors, glass	Yttre prydnadsdetaljer, Backspegel, glas	SEE 84 • 757
	SUB GROUP 85	**UNDERGRUPP 85**	
5	Interior trim	Inredning	SEE 85 • 789
	SUB GROUP 86	**UNDERGRUPP 86**	
6	Bumpers Guard plates, air guides	Stötfångare Skyddsplåtar, luftstyrningar	SEE 86 • 911
	SUB GROUP 87	**UNDERGRUPP 87**	
7	Heating and ventilation	Klimatanläggning	SEE 87 • 921
	SUB GROUP 88	**UNDERGRUPP 88**	
8	Interior equipment	Invändig utrustning	SEE 88 • 959
	SUB GROUP 89	**UNDERGRUPP 89**	
9	Other equipment	Övrig utrustning	SEE 89 • 993

BODY FRAME / KAROSSERISTOMME

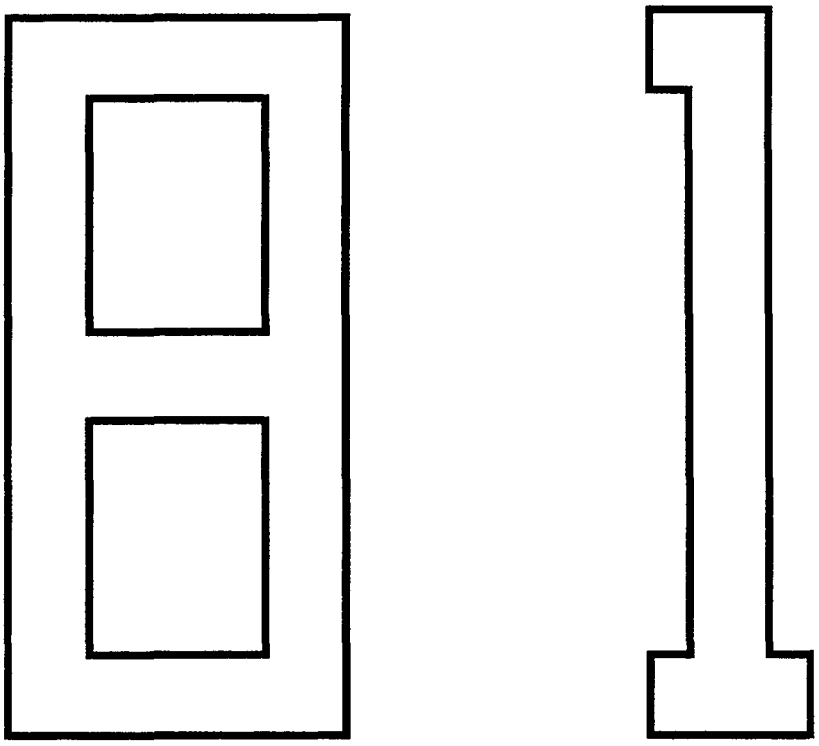

A		SUB GROUP BODY FRAME	UNDERGRUPP KAROSSERISTOMME	Group Grupp 81
B				
C				
D				Page Sida 697
E				

Fig	Part No. Artikel nr	Quantity / Antal A	B	C	D	E	P S	Description	Benämning	Notes Anmärkning	S R
		-	-	-	-	-		Body	Kaross	SEE 81•699	
		-	-	-	-	-		Floor section	Golvparti	SEE 81•701	
		-	-	-	-	-		Front section	Framparti	SEE 81•705	
		-	-	-	-	-		Roof section	Takparti	SEE 81•709	
		-	-	-	-	-		Body side	Karossida	SEE 81•711	

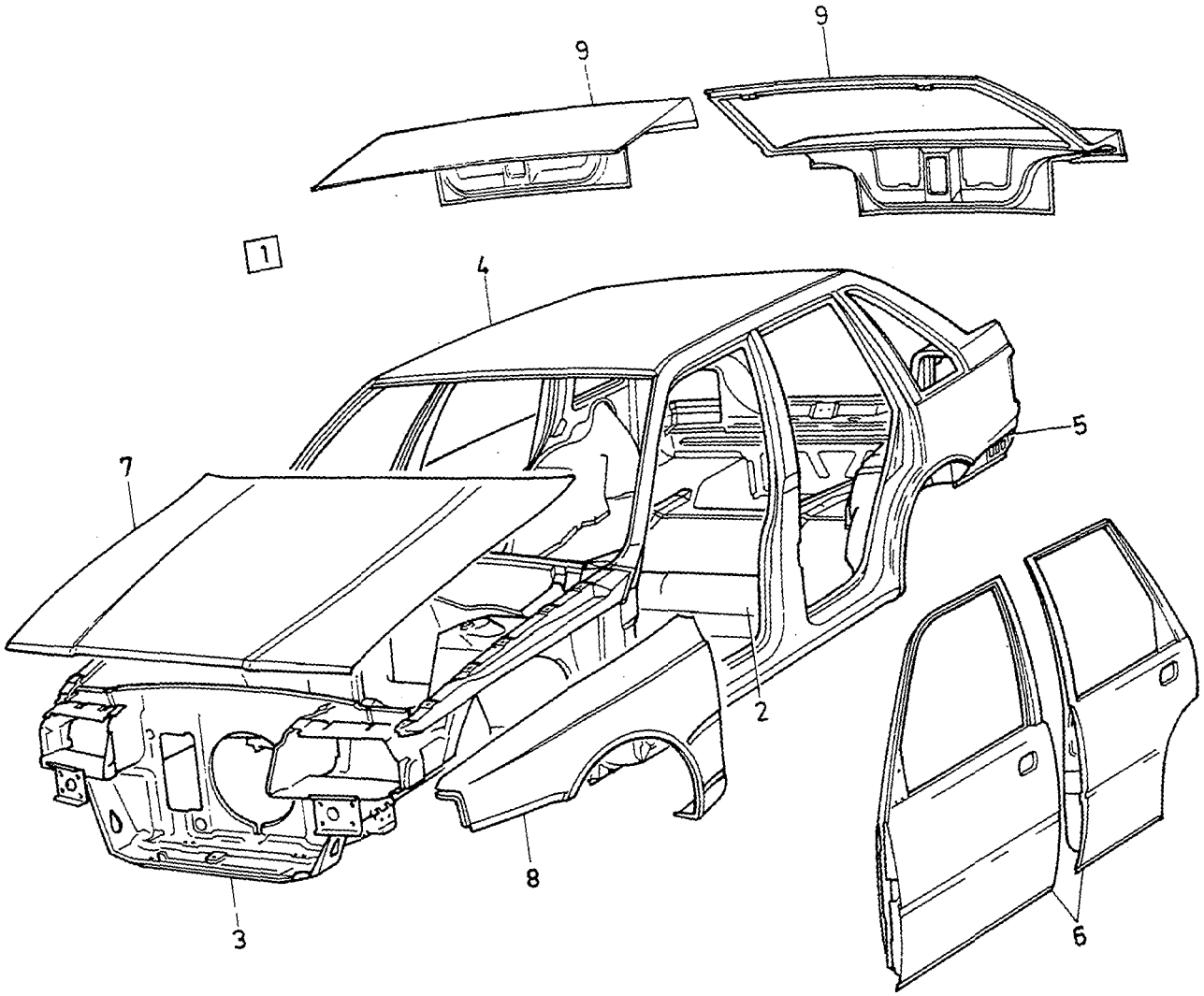

VOLVO PARTS
1080 - 19357

A	440
B	460
C	
D	
E	

BODY KAROSS

Group / Grupp 81

Page / Sida 699

Fig	Part No. / Artikel nr	Quantity / Antal A	B	C	D	E	PS	Description	Benämning	Notes / Anmärkning	SR
1	3467634-6	1	-	-	-	-		Body	Kaross	1) 2) L.H.D, W/O S.R	6
	3467635-3	1	-	-	-	-		Body	Kaross	1) 2) R.H.D, W/O S.R	6
	3467636-1	1	-	-	-	-		Body	Kaross	1) 2) L.H.D, S.R	6
	3467637-9	1	-	-	-	-		Body	Kaross	1) 2) R.H.D, S.R	6
	3467638-7	-	1	-	-	-		Body	Kaross	1) 2) L.H.D, W/O S.R	6
	3467639-5	-	1	-	-	-		Body	Kaross	1) 2) R.H.D, W/O S.R	6
	3467640-3	-	1	-	-	-		Body	Kaross	1) 2) L.H.D, S.R	6
	3467641-1	-	1	-	-	-		Body	Kaross	1) 2) R.H.D, S.R	6
2		-	-	-	-	-		• Floor section	• Golvparti	SEE 81 • 701	
3		-	-	-	-	-		• Front section	• Framparti	SEE 81 • 705	
4		-	-	-	-	-		• Roof section	• Takparti	SEE 81 • 709	
5		-	-	-	-	-		• Body side	• Karossida	SEE 81 • 711	
6		-	-	-	-	-		Doors	Dörrar	SEE 83 • 725	
7		-	-	-	-	-		Bonnet	Motorhuv	SEE 82 • 715	
8		-	-	-	-	-		Front wing	Framskärm	SEE 81 • 705	
9		-	-	-	-	-		Boot lid	Baklucka	SEE 83 • 729	

1) Enamelled finish. Specify colour code desired. / Lackerat utförande. Ange önskad färgkod.
2) Only latest production model stocked. / Lagerföres endast i senaste produktionsutförandet.

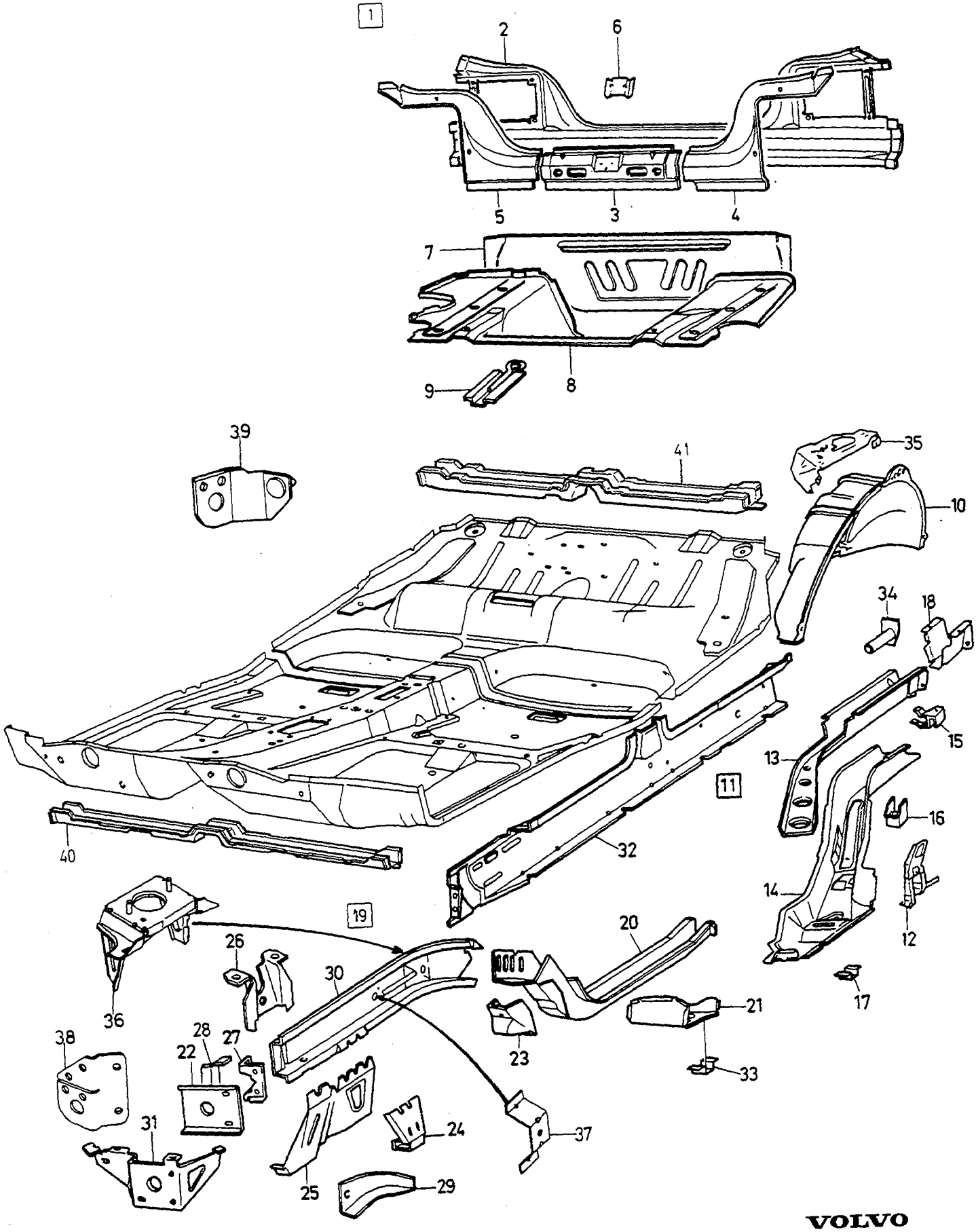

VOLVO
Genuine Parts
NL 810 20030

A	440	FLOOR SECTION GOLVPARTI	Group Grupp 81
B	460		Page Sida 701
C			
D			
E			

Fig	Part No. Artikel nr	Quantity / Antal A	B	C	D	E	PS	Description	Benämning	Notes Anmärkning	SR
1	3343263-4	1	-	-	-	-		Rear panel	Bakplåt		2
	3344364-9	-	1	-	-	-		Rear panel	Bakplåt		2
2	3343301-2	1	1	-	-	-		• Back panel, outer	• Bakplåt, yttre		2
3	3343302-0	1	-	-	-	-		• Rear panel	• Bakplåt		4
	3344370-6	-	1	-	-	-		• Rear panel	• Bakplåt		4
4	3343304-6	1	1	-	-	-		• Back panel, inner, l.h.	• Bakplåt, inner, v		4
5	3343305-3	1	1	-	-	-		• Back panel, inner, r.h.	• Bakplåt, inner, h		4
6	3343303-8	1	-	-	-	-		• Bracket	• Konsol		5
	3344371-4	-	1	-	-	-		• Bracket	• Konsol		5
7	3343315-2	1	-	-	-	-		Rear panel	Bakplåt		5
	3344392-0	-	1	-	-	-		Rear panel	Bakplåt		2
8	3343314-5	1	-	-	-	-		Floor section	Golvparti		5
	3344360-7	-	1	-	-	-		Floor section	Golvparti		5
9		-	-	-	-	-	NS	• Towing eye	• Dragögla		
10	3343261-8	1	1	-	-	-		Wheel housing, l.h.	Hjulhus, v		4
	3343262-6	1	1	-	-	-		Wheel housing, r.h.	Hjulhus, h		4
11	3343312-9	1	-	-	-	-		Side member, l.h.	Sidobalk, v		5
	3343313-7	1	-	-	-	-		Side member, r.h.	Sidobalk, h		5
	3344358-1	-	1	-	-	-		Side member, r.h.	Sidobalk, h		5
	3344359-9	-	1	-	-	-		Side member, l.h.	Sidobalk, v		5
12	3343325-1	1	1	-	-	-		• Anchorage, l.h.	• Fäste, v		5
	3343327-7	1	1	-	-	-		• Anchorage, r.h.	• Fäste, h		5
13	3343324-4	1	-	-	-	-		• Side member, l.h.	• Sidobalk, v		5
	3343326-9	1	-	-	-	-		• Side member, r.h.	• Sidobalk, h		5
	3344361-5	-	1	-	-	-		• Side member, l.h.	• Sidobalk, v		5
	3344362-3	-	1	-	-	-		• Side member, r.h.	• Sidobalk, h		5
14		-	-	-	-	-	NS	• Side member rear	• Sidobalk bakre		
15	3342191-8	1	1	-	-	-		• Bracket, l.h.	• Konsol, v		5
	3342198-3	1	1	-	-	-		• Bracket, r.h.	• Konsol, h		5
16	3342193-4	1	1	-	-	-		• Bracket, l.h.	• Konsol, v		5
	3342200-7	1	1	-	-	-		• Bracket, r.h.	• Konsol, h		5
17	3342194-2	2	2	-	-	-		• Jacking pad	• Domkraftfäste		5
18	3344393-8	-	1	-	-	-		• Side member, l.h.	• Sidobalk, v		4
	3344394-6	-	1	-	-	-		• Side member, r.h.	• Sidobalk, h		4
19	3343316-0	1	1	-	-	-		Side member, l.h.	Sidobalk, v		3
	3343317-8	1	1	-	-	-		Side member, r.h.	Sidobalk, h		3
20		-	-	-	-	-	NS	• Side member	• Sidobalk		
21	*(3342213)*	1	1	-	-	-	SP	• Crossmember, l.h.	• Tvärbalk, v	REPL 1 PCS 3344101-5, 1 PCS 3344103-1, 1 PCS 3342194-2.	4
	(3342217)	1	1	-	-	-	SP	• Crossmember, r.h.	• Tvärbalk, h	REPL 1 PCS 3344102-3, 1 PCS 3344104-9, 1 PCS 3342194-2.	4
22		-	-	-	-	-	NS	• Bumper attachment	• Stötfångarfäste		
23	3342212-2	1	1	-	-	-		• Bracket, l.h.	• Konsol, v		4
	3342212-2	1	1	-	-	-		• Bracket, l.h.	• Konsol, v		4
	3342218-9	1	1	-	-	-		• Bracket, r.h.	• Konsol, h		4
24	3342207-2	2	2	-	-	-		• Bracket	• Konsol		3
25	3342208-0	1	1	-	-	-		• Bracket, l.h.	• Konsol, v		3
	3342215-5	1	1	-	-	-		• Bracket, r.h.	• Konsol, h		3
26	3342210-6	1	1	-	-	-		• Support	• Stöd		3
27	3343328-5	1	1	-	-	-		• Lock plate, l.h.	• Låsplatta, v		5
	3343329-3	1	1	-	-	-		• Lock plate, r.h.	• Låsplatta, h		5
28	3343331-9	1	1	-	-	-		• Bracket, l.h.	• Konsol, v		5
	3343347-5	1	1	-	-	-		• Bracket, r.h.	• Konsol, h		5
29	3344268-2	1	1	-	-	-		• Reinforcement, r.h.	• Förstärkning, h		5
30	3345232-7	1	1	-	-	-		• Side member	• Sidobalk		5
	3345233-5	1	1	-	-	-		• Side member	• Sidobalk		5
31	3344417-5	1	1	-	-	-		Bracket, l.h.	Konsol, v	-1993	3
	3345121-2	1	1	-	-	-		Bracket, l.h.	Konsol, v	1994-	3
	3344418-3	1	1	-	-	-		Bracket, r.h.	Konsol, h	-1993	3
	3345122-0	1	1	-	-	-		Bracket, r.h.	Konsol, h	1994-	3

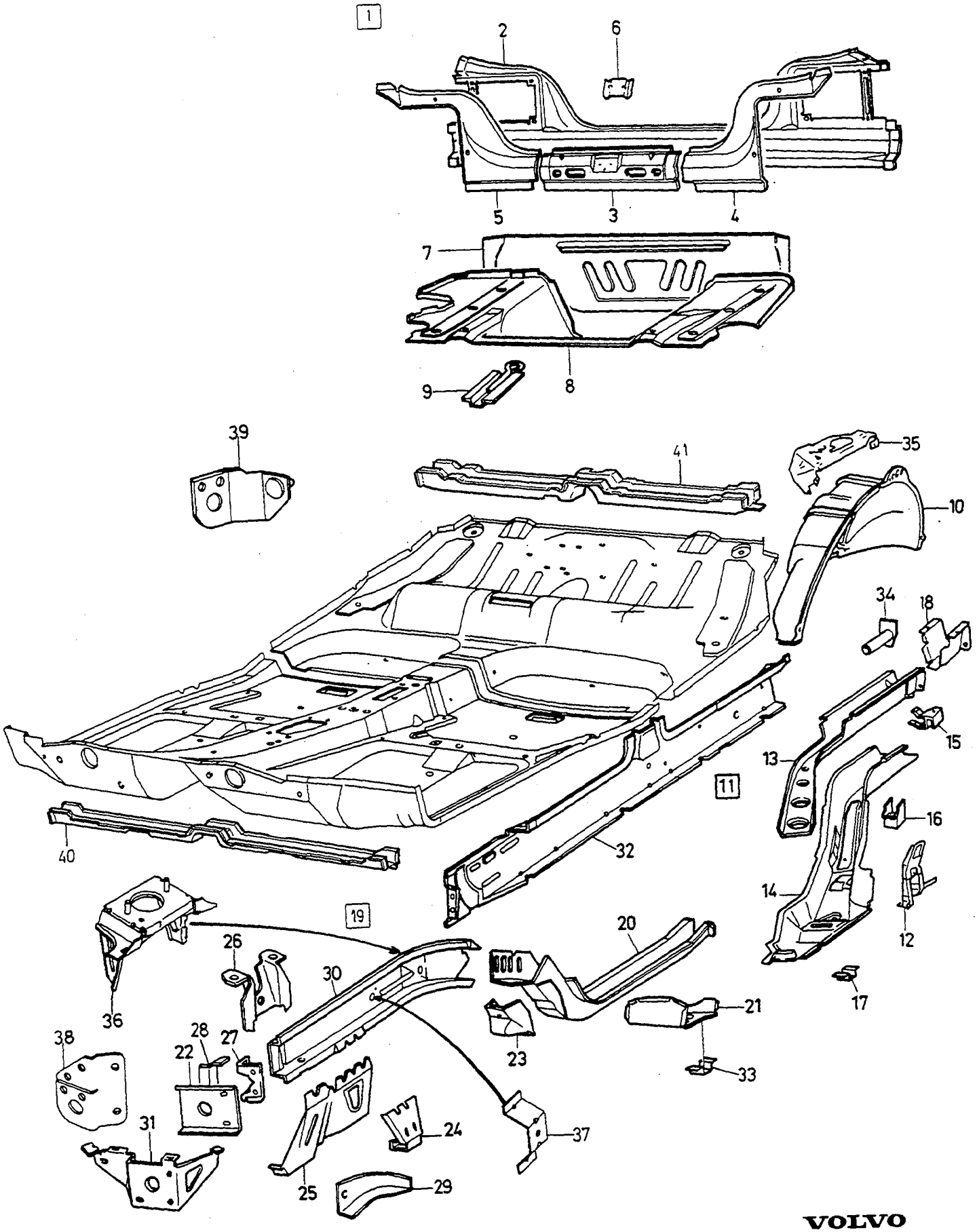

VOLVO
Genuine Parts
NL 810 20030

A	440
B	460
C	
D	
E	

FLOOR SECTION — GOLVPARTI

Group / Grupp: 81

Page / Sida: 703

Fig	Part No. / Artikel nr	Quantity / Antal A	B	C	D	E	PS	Description	Benämning	Notes / Anmärkning	SR
32	3343286-5	1	1	-	-	-		Sill plate, l.h.	Tröskelplåt, v		4
	3343287-3	1	1	-	-	-		Sill plate, r.h.	Tröskelplåt, h		4
33	3342194-2	1	1	-	-	-		Jacking pad	Domkraftfäste		5
34	3445959-4	1	-	-	-	-		Tube, l.h.	Rör, v		5
	3445960-2	1	-	-	-	-		Tube, r.h.	Rör, h		5
	(3447285)	-	1	-	-	-	SP	Pipe, l.h	Rör, v		5
	3447286-0	-	1	-	-	-		Tube, l.h.	Rör, v		5
35	3343282-4	1	-	-	-	-		Bracket, l.h.	Konsol, v		5
	3343283-2	1	-	-	-	-		Bracket, r.h.	Konsol, h		5
36	3475439-0	1	1	-	-	-		Bracket	Konsol	(3345275) D19T	5
37	3345274-9	1	1	-	-	-		Bracket	Konsol	D19T	5
38	3345273-1	1	1	-	-	-		Bracket	Konsol	D19T	5
39	3473937-5	1	1	-	-	-		Bracket	Konsol	D19T	5
☆ 40	3345642-7	1	1	-	-	-		Crossmember front	Tvärbalk främre		4
☆ 41	3345643-5	1	1	-	-	-		Crossmember rear	Tvärbalk bakre		4

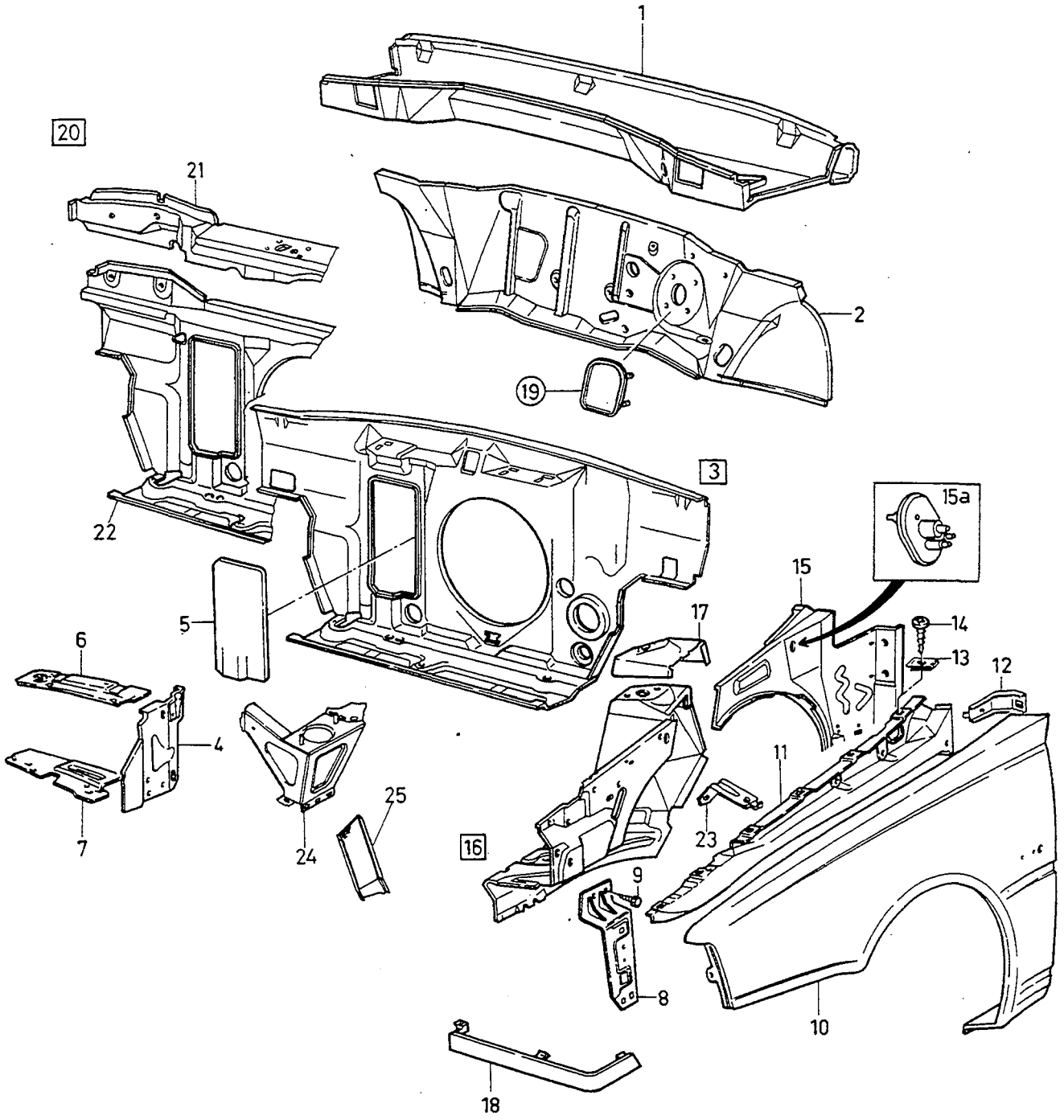

VOLVO PARTS
1081 19996

A
B
C
D
E

FRONT SECTION — FRAMPARTI

Group / Grupp 81

Page / Sida 705

Fig	Part No. / Artikel nr	Quantity / Antal A	B	C	D	E	PS	Description	Benämning	Notes / Anmärkning	SR
1	3342226-2	1	-	-	-	-		Cowl member	Torpedbalk	L.H.D	5
	3342843-4	1	-	-	-	-		Cowl member	Torpedbalk	R.H.D	5
2	3343654-4	1	-	-	-	-		Firewall	Mellanbräda	L.H.D	5
	3342841-8	1	-	-	-	-		Firewall	Mellanbräda	R.H.D. CH -015333	5
	3342841-8	1	-	-	-	-		Firewall	Mellanbräda	(3344159) R.H.D. CH 015334-	5
	3343223-8	1	-	-	-	-		Firewall	Mellanbräda	R.H.D, ABS	5
	3343224-6	1	-	-	-	-		Firewall	Mellanbräda	R.H.D, ABS. CH -015333	5
	3342841-8	1	-	-	-	-		Firewall	Mellanbräda	(3344161) R.H.D, ABS. CH 015334-	5
3	*(3343290)*	1	-	-	-	-	SP	Radiator anchorage	Kylarfäste	-1992 REPL 1 PCS 3345070-1, 1 PCS 3343318-6, 1 PCS 3343319-4.	3
	(3345048)	1	-	-	-	-	SP	Radiator anchorage	Kylarfäste	1993- REPL 1 PCS 3342223-9, 1 PCS 3345050-3, 1 PCS 3345051-1.	3
	(3343711)	1	-	-	-	-	SP	Radiator anchorage	Kylarfäste	TURBO. -1992 REPL 1 PCS 3345071-9, 1 PCS 3343318-6, 1 PCS 3343319-4.	3
	(3345049)	1	-	-	-	-	SP	Radiator anchorage	Kylarfäste	TURBO. 1993- REPL 1 PCS 3342223-9, 1 PCS 3345050-3, 1 PCS 3345051-1.	3
	3345070-1	1	-	-	-	-		Radiator anchorage	Kylarfäste	W/O TURBO. -1992	3
	3345071-9	1	-	-	-	-		Radiator anchorage	Kylarfäste	TURBO. -1992	3
4	3343318-6	1	-	-	-	-		Lock plate, l.h.	Låsplatta, v	-1992	3
	3345050-3	1	-	-	-	-		Lock plate, l.h.	Låssplatta	1993-	3
	3343319-4	1	-	-	-	-		Lock plate, r.h.	Låsplatta, h	-1992	3
	3345051-1	1	-	-	-	-		Lock plate, r.h.	Låsplatta, h	1993-	3
5	3414533-4	1	-	-	-	-		Sealing plate	Tätningsplåt		3
6	3344262-5	1	-	-	-	-		Bracket, l.h.	Konsol, v		3
	3344263-3	1	-	-	-	-		Bracket, r.h.	Konsol, h	(3343292)	3
7	3344417-5	1	-	-	-	-		Bracket, l.h.	Konsol, v	(3343293) CH -070682	3
	3344418-3	1	-	-	-	-		Bracket, r.h.	Konsol, h	(3343294) CH 070683-	3
8	3343284-0	1	-	-	-	-		Bumper attachment, l.h.	Stötfångarfäste, v	-1993 REPL 1 PCS 3470523-6, 1 PCS 3468639-4.	3
	3343285-7	1	-	-	-	-		Bumper attachment, r.h.	Stötfångarfäste, h	-1993 REPL 1 PCS 3470524-4, 1 PCS 3468639-4.	3
	3470523-6	1	-	-	-	-		Bumper attachment, l.h.	Stötfångarfäste, v	1994-	3
	3470524-4	1	-	-	-	-		Bumper attachment, r.h.	Stötfångarfäste, h	1994-	3
9	3122239-1	12	-	-	-	-		Screw	Skruv		2
10	3343278-2	1	-	-	-	-		Front mudguard, l.h.	Framskärm, v		2
	3343280-8	1	-	-	-	-		Front mudguard, r.h.	Framskärm, h		2
11	3343270-9	1	-	-	-	-		Member, l.h.	Balk, v		4
	3343271-7	1	-	-	-	-		Member, r.h.	Balk, h		4
12	3343279-0	1	-	-	-	-		Bracket, l.h.	Konsol, v		5
	3343281-6	1	-	-	-	-		Bracket, r.h.	Konsol, h		5
13	1255989-4	36	-	-	-	-		Spring nut	Fjädermutter	(946418)	2
14	3123040-2	8	-	-	-	-		Screw	Skruv		4
15	3342166-0	1	-	-	-	-		Cowl side, l.h.	Torpedsida, v		5
	3342167-8	1	-	-	-	-		Cowl side, r.h.	Torpedsida, h		5
16	3343288-1	1	-	-	-	-		Wheel housing, l.h.	Hjulhus, v		4
	3343289-9	1	-	-	-	-		Wheel housing, r.h.	Hjulhus, h		4
17	3343513-2	1	-	-	-	-		• Reinforcement, l.h.	• Förstärkning, v		4
	3343514-0	1	-	-	-	-		• Reinforcement, r.h.	• Förstärkning, h		4
18	3445077-5	1	-	-	-	-		Trim moulding, l.h.	Prydnadslist, v	440. -1991	2
	3434669-2	1	-	-	-	-		Trim moulding, l.h.	Prydnadslist, v	440. 1992-1993	2

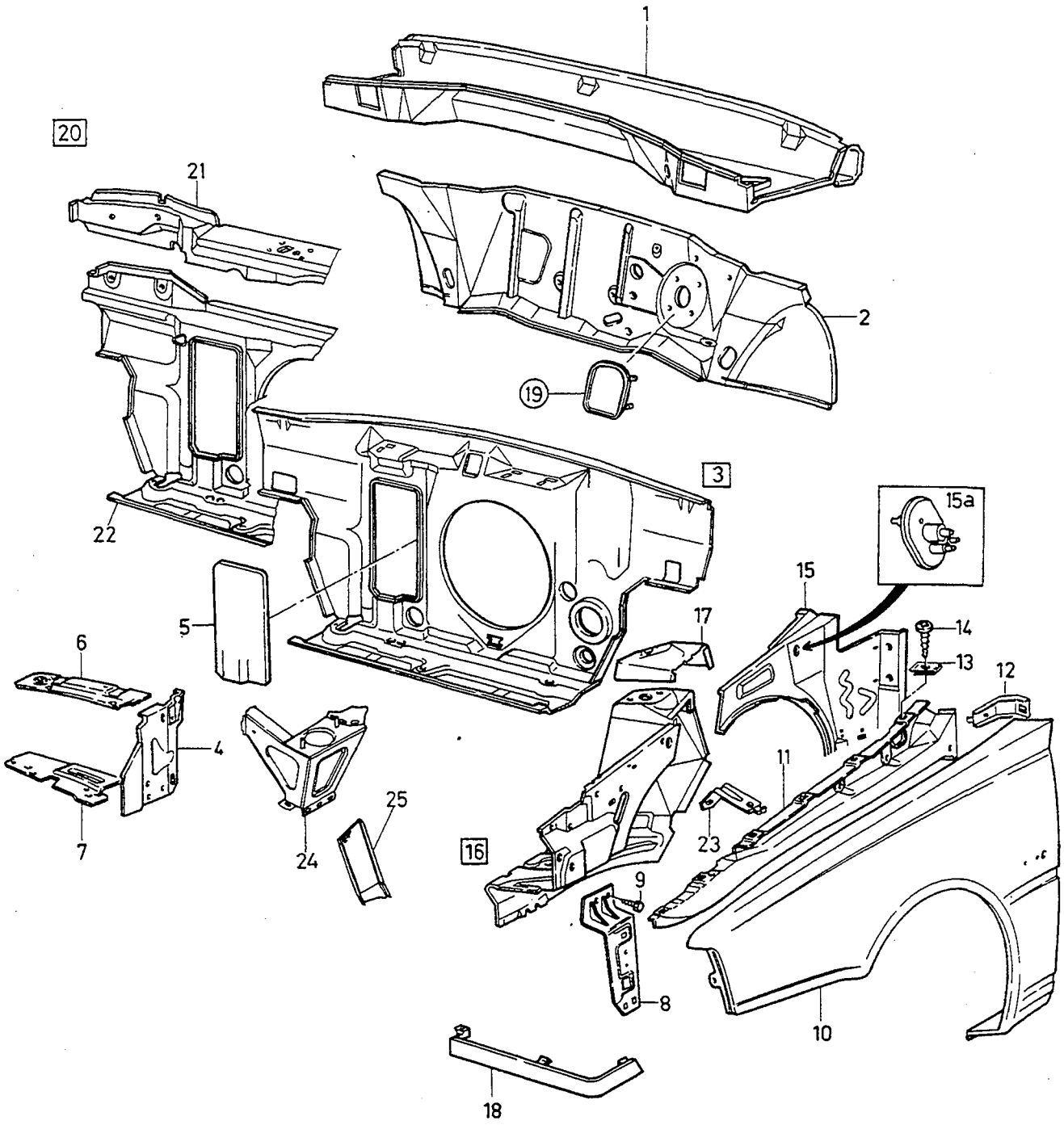

VOLVO PARTS
1081 19996

A
B
C
D
E

FRONT SECTION FRAMPARTI

Group Grupp 81

Page Sida 707

Fig	Part No. Artikel nr	Quantity / Antal A	B	C	D	E	P S	Description	Benämning	Notes Anmärkning	S R
	3445078-3	1	-	-	-	-		Trim moulding, r.h.	Prydnadslist, h	440. -1991	2
	3434670-0	1	-	-	-	-		Trim moulding, r.h.	Prydnadslist, h	440. 1992-1993	2
	3434669-2	1	-	-	-	-		Trim moulding, l.h.	Prydnadslist, v	460. -1993	2
	3434670-0	1	-	-	-	-		Trim moulding, r.h.	Prydnadslist, h	460. -1993	2
	3461511-2	1	-	-	-	-		Trim moulding, l.h.	Prydnadslist, v	1994-	2
	3461512-0	1	-	-	-	-		Trim moulding, r.h.	Prydnadslist, h	1994-	2
19		1	-	-	-	-		Cover	Kåpa	SEE 52•597	
20	3342223-9	1	-	-	-	-		Radiator anchorage	Kylarfäste	(3345048) 1993-	2
21	3342224-7	1	-	-	-	-		•Front member	•Frambalk	1993-	3
22		-	-	-	-	-	NS	•Radiator anchorage	•Kylarfäste	1993-	
23	3470257-1	1	-	-	-	-		Bracket, l.h.	Konsol, v	1994-	2
	3470258-9	1	-	-	-	-		Bracket, r.h.	Konsol, h	1994-	2
24	3474476-3	1	-	-	-	-		Bracket	Konsol	(3345278) DSL	5
25	3474477-1	1	-	-	-	-		Bracket	Konsol	DSL	5

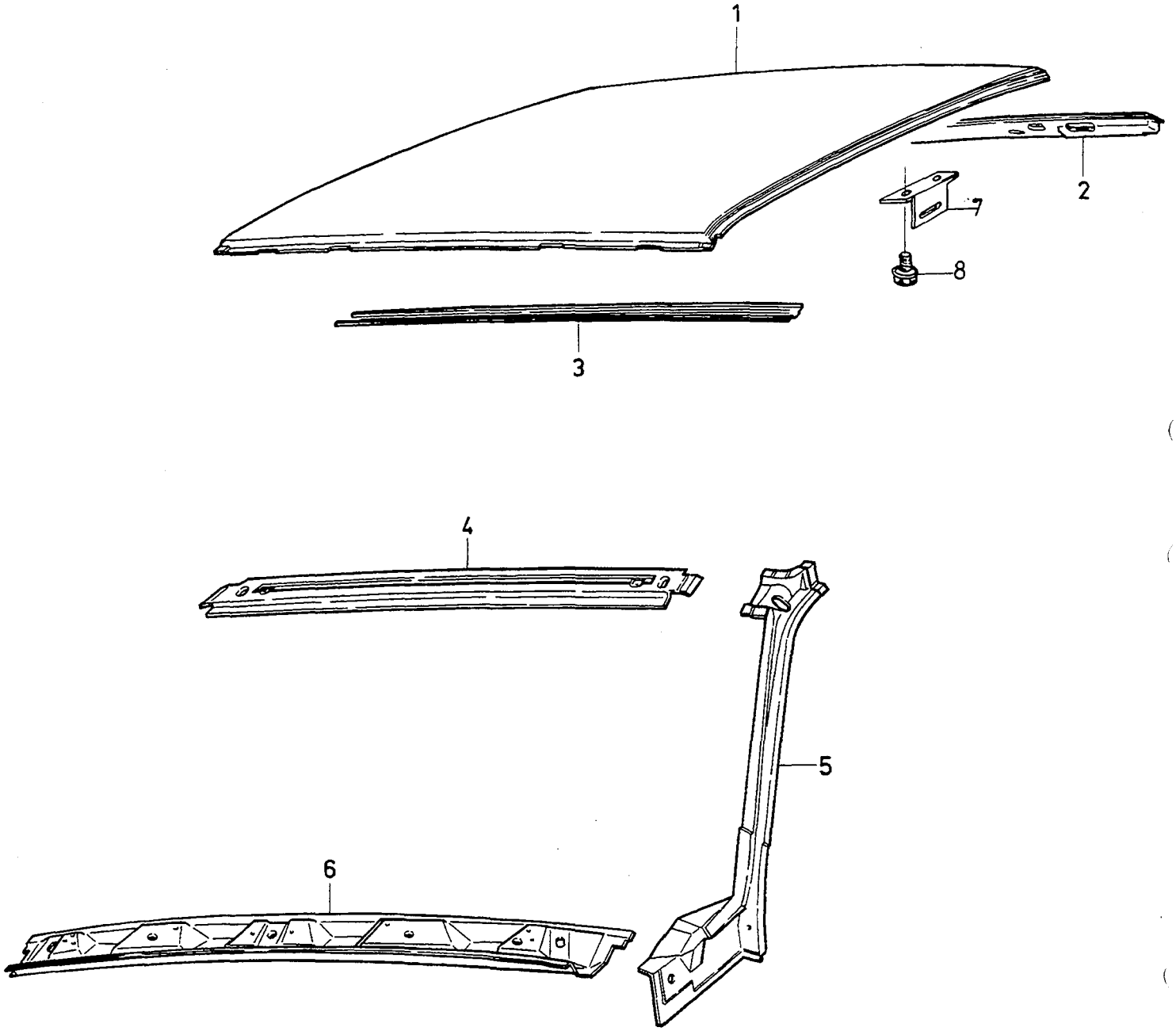
1
2
7
8
3
4
5
6

A
B
C
D
E

ROOF SECTION TAKPARTI

Group / Grupp 81

Page / Sida 709

Fig	Part No. Artikel nr	Quantity / Antal A	B	C	D	E	PS	Description	Benämning	Notes Anmärkning	SR
1	3343272-5	1	-	-	-	-		Roof plate	Takplåt	440	5
	3343272-5	1	-	-	-	-		Roof plate	Takplåt	1) 440, S.R. CH -121033	5
	3344733-5	1	-	-	-	-		Roof plate	Takplåt	440, S.R. CH 121034-	5
	3344367-2	1	-	-	-	-		Roof plate	Takplåt	460	2
	3344367-2	1	-	-	-	-		Roof plate	Takplåt	1) 460, S.R. CH -121033	2
	3344734-3	1	-	-	-	-		Roof plate	Takplåt	460, S.R. CH 121034-	5
2	3343265-9	1	-	-	-	-		Headlining retainer, rear	Taktygshållare, bakre	440	4
	3344801-0	1	-	-	-	-		Headlining retainer, rear	Taktygshållare, bakre	460	4
3	3343306-1	1	-	-	-	-		Crossmember, upper	Tvärbalk, övre		5
4	3343264-2	1	-	-	-	-		Windscreen frame, upper	Vindruteram, övre		4
5	3343268-3	1	-	-	-	-		A-pillar, l.h.	A-stolpe, v		5
	3343269-1	1	-	-	-	-		A-pillar, r.h.	A-stolpe, h		5
6	3342180-1	1	-	-	-	-		Windscreen frame, lower	Vindruteram, undre		4
7	3472038-3	1	-	-	-	-		Bracket	Konsol		5
8		-	-	-	-	-	NS	• Screw	• Skruv		

1) Cut hole for sunroof / Klipp hål för taklucka

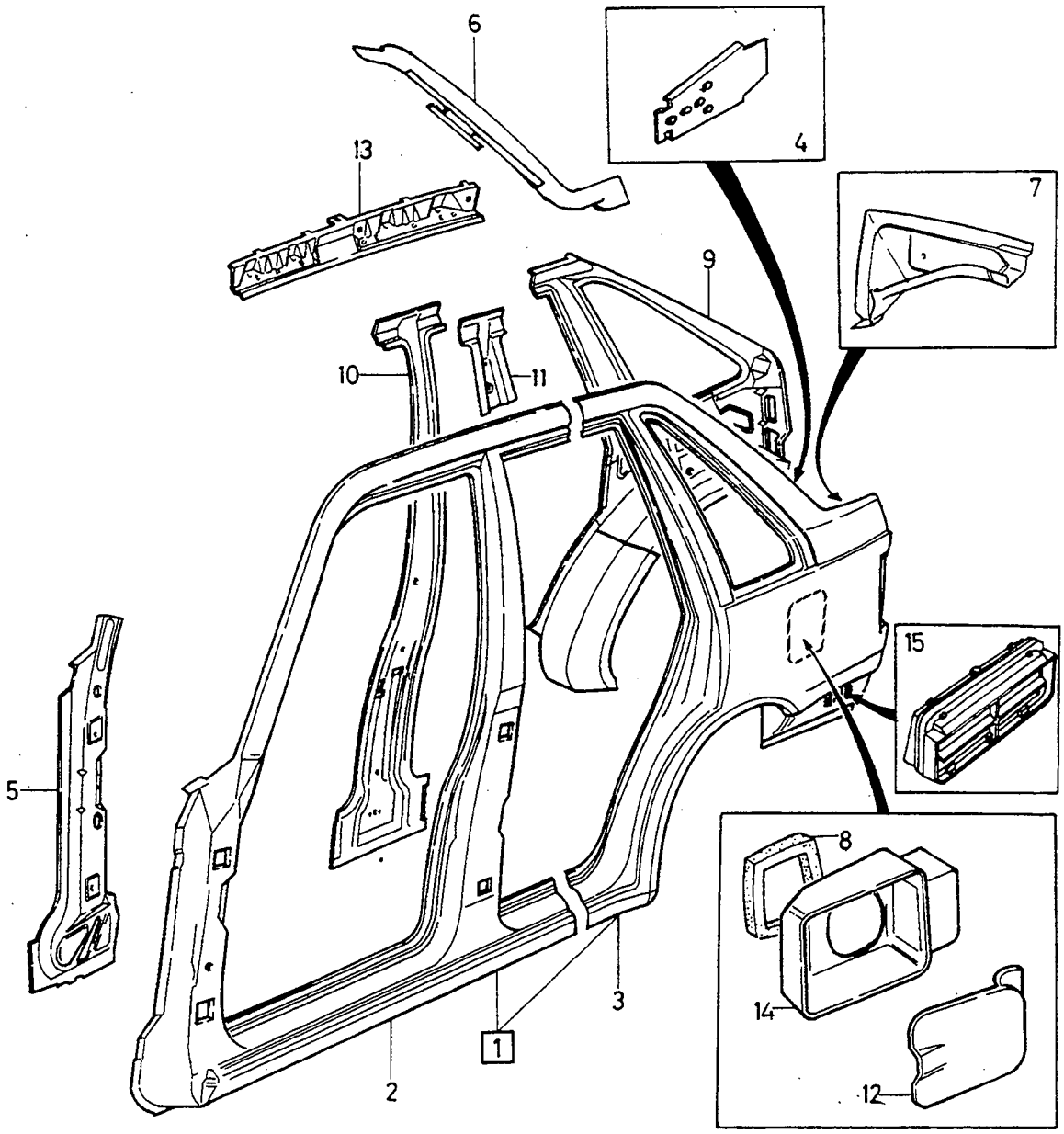
6
4
13
7
9
10
11
5
15
8
14
12
3
1
2

A	440
B	460
C	
D	
E	

BODY SIDE — KAROSSIDA

Group / Grupp 81

Page / Sida 711

Fig	Part No. Artikel nr	Quantity / Antal A	B	C	D	E	PS	Description	Benämning	Notes Anmärkning	SR
1	3343295-6	1	-	-	-	-		Outer panel, l.h.	Ytterplåt, v		5
	3343298-0	1	-	-	-	-		Outer panel, r.h.	Ytterplåt, h		5
	3344365-6	-	1	-	-	-		Outer panel, l.h.	Ytterplåt, v		5
	3344368-0	-	1	-	-	-		Outer panel, r.h.	Ytterplåt, h		5
2	3464325-4	1	1	-	-	-		•Outer panel, l.h.	•Ytterplåt, v		5
	3464326-2	1	1	-	-	-		•Outer panel, r.h.	•Ytterplåt, h		5
3	3464327-0	1	-	-	-	-		•Outer panel, l.h.	•Ytterplåt, v	CH -611468	5
☆	3466706-3	1	-	-	-	-		•Outer panel, l.h.	•Ytterplåt, v	CH 611469-	5
	3464328-8	1	-	-	-	-		•Outer panel, r.h.	•Ytterplåt, h	CH -611468	5
☆	3466707-1	1	-	-	-	-		•Outer panel, r.h.	•Ytterplåt, h	CH 611469-	5
	3464329-6	-	1	-	-	-		•Outer panel, l.h.	•Ytterplåt, v	CH -611469	5
	3466708-9	-	1	-	-	-		•Outer panel, l.h.	•Ytterplåt, v	CH 611469-	5
	3464330-4	-	1	-	-	-		•Outer panel, r.h.	•Ytterplåt, h	CH -611468	5
☆	3466709-7	-	1	-	-	-		•Outer panel, r.h.	•Ytterplåt, h	CH 611469-	5
4	3344980-2	-	1	-	-	-		•Bracket	•Konsol		3
5	3343346-7	1	1	-	-	-		•Reinforcement, l.h.	•Förstärkning, v		5
	3343321-0	1	1	-	-	-		•Reinforcement, r.h.	•Förstärkning, h		5
6	3345097-4	1	-	-	-	-		•Reinforcement, l.h.	•Förstärkning, v		3
	3345098-2	1	-	-	-	-		•Reinforcement, r.h.	•Förstärkning, h		3
7	3344935-6	-	1	-	-	-		•Reinforcement, l.h.	•Förstärkning, v		4
	3344936-4	-	1	-	-	-		•Reinforcement, r.h.	•Förstärkning, h		4
8	3464089-6	1	1	-	-	-		Foamstrip	Skumband		2
9	3343296-4	1	-	-	-	-		Inner panel, l.h.	Innerplåt, v		5
	3343299-8	1	-	-	-	-		Inner panel, r.h.	Innerplåt, h		5
	3344366-4	-	1	-	-	-		Inner panel, l.h.	Innerplåt, v		5
	3344369-8	-	1	-	-	-		Inner panel, r.h.	Innerplåt, h		5
10	3343320-2	1	1	-	-	-		Lock plate, l.h.	Låsplatta, v	-1993	5
	3345115-4	1	1	-	-	-		Reinforcement, l.h.	Förstärkning, v	1994-	5
	3343322-8	1	1	-	-	-		Lock plate, r.h.	Låsplatta, h	-1993	5
	3345116-2	1	1	-	-	-		Reinforcement, r.h.	Förstärkning, h	1994-	5
11	3344901-8	1	1	-	-	-		Reinforcement, l.h.	Förstärkning, v	-1993	5
	3345113-9	1	1	-	-	-		Reinforcement, l.h.	Förstärkning, v	1994-	5
	3344902-6	1	1	-	-	-		Reinforcement, r.h.	Förstärkning, h	-1993	5
	3345114-7	1	1	-	-	-		Reinforcement, r.h.	Förstärkning, h	1994-	5
12	3445111-2	1	1	-	-	-		Lid	Lucka		3
13	3343502-5	1	1	-	-	-		Cant rail, l.h.	Taksvällare, v		4
	3343503-3	1	1	-	-	-		Cant rail, r.h.	Taksvällare, h		4
14	3445110-4	1	1	-	-	-		Filler housing	Påfyllningshus		5
15		1	1	-	-	-		Air valve	Luftventil	SEE 87•935	

FRONT SECTION / FRAMPARTI

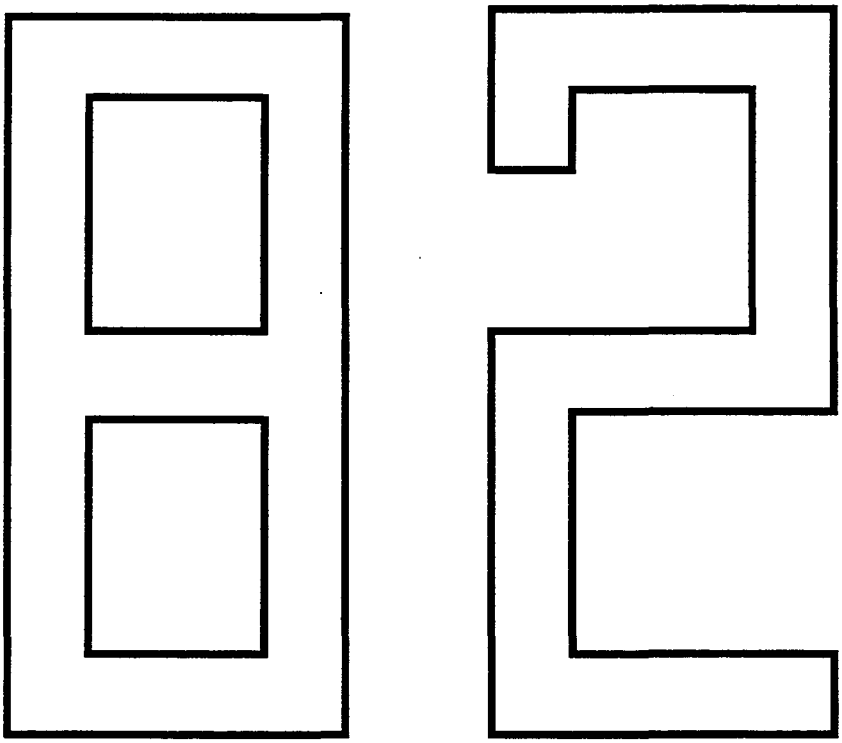

A		SUB GROUP FRONT SECTION	UNDERGRUPP FRAMPARTI	Group Grupp 82
B				
C				
D				Page Sida 713
E				

Fig	Part No. Artikel nr	Quantity / Antal A	B	C	D	E	P S	Description	Benämning	Notes Anmärkning	S R
		-	-	-	-	-		Bonnet components Bonnet lock -1993	Detaljer motorhuv Huvlås ..... -1993	SEE 82•715	
		-	-	-	-	-		Bonnet components Bonnet lock 1994-	Detaljer motorhuv Huvlås 1994-	SEE 82•717	
		-	-	-	-	-		Radiator grille ..... 440. -1991	Kylargaller ..... 440. -1991	SEE 82•719	
		-	-	-	-	-		Radiator grille ..... 440. 1992-1993 460. -1993 440, 460. 1994-	Kylargaller ..... 440. 1992-1993 460. -1993 440, 460. 1994-	 SEE 82•721 SEE 82•721 SEE 82•717	

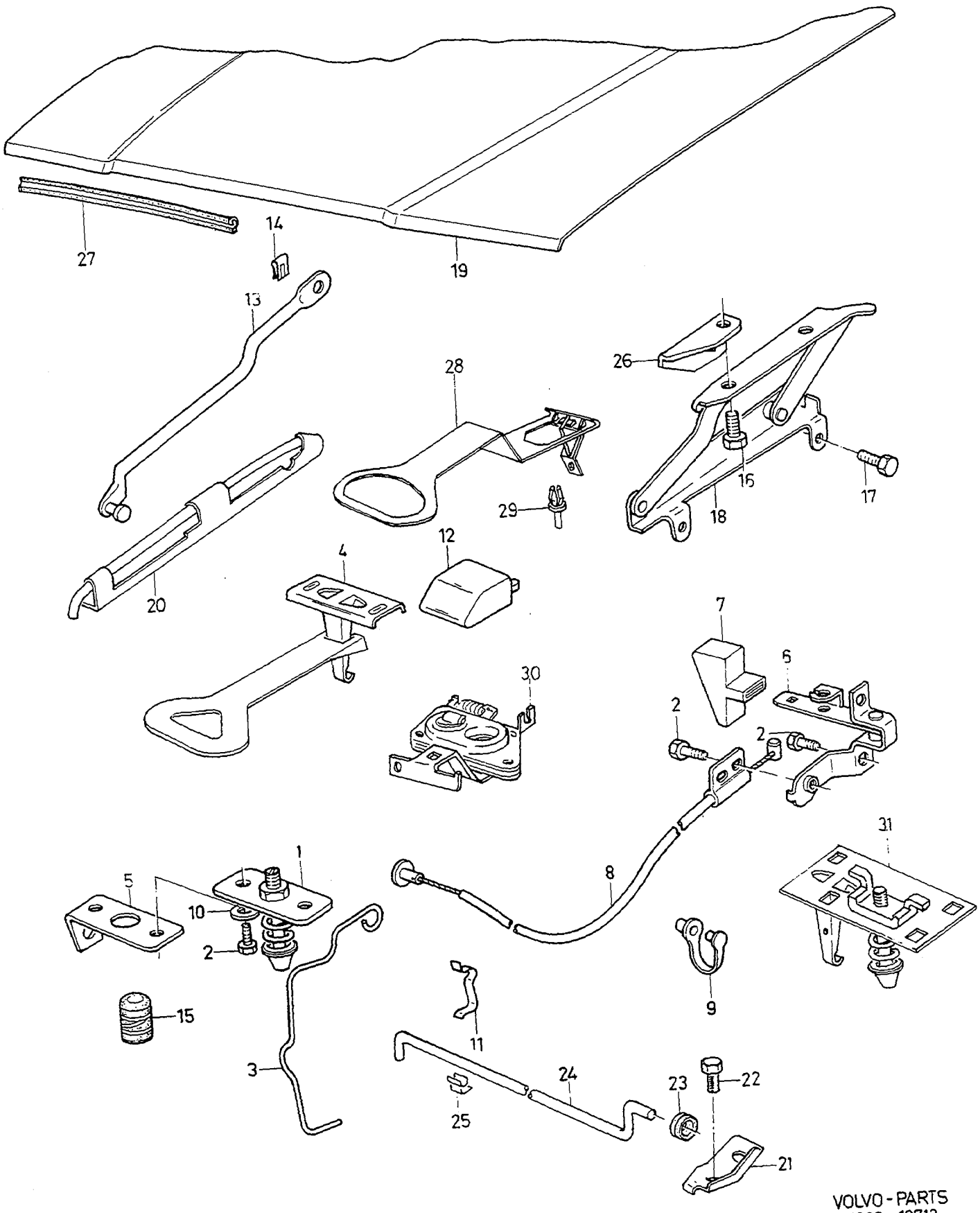

VOLVO - PARTS
1082 - 19712

A
B
C
D
E

BONNET COMPONENTS BONNET LOCK DETALJER MOTORHUV HUVLÅS

Group Grupp 82

Page Sida 715

-1993

Fig	Part No. Artikel nr	Quantity / Antal A	B	C	D	E	PS	Description	Benämning	Notes Anmärkning	SR
1	3430162-2	2	-	-	-	-		Lock catch	Låsspärr	CH -106745	2
	3454210-0	1	-	-	-	-		Lock catch l.h.	Låsspärr v	CH 106746-	2
	3430162-2	1	-	-	-	-		Lock catch r.h.	Låsspärr h	CH 106746-	2
2	965175-3	9	-	-	-	-		Flange screw	Flänsskruv		2
3	3457538-1	1	-	-	-	-		Spring, l.h.	Fjäder, v	(3430160) CH -285641	2
	3461321-6	1	-	-	-	-		Spring	Fjäder	CH 285642-	2
	3457539-9	1	-	-	-	-		Spring	Fjäder	(3430161)	2
4	3456311-4	1	-	-	-	-		Safety brace	Säkringsbygel		2
5	3453713-4	1	-	-	-	-		Bracket	Konsol	-1991	3
	3464604-2	1	-	-	-	-		Bracket	Konsol	1992-	3
6	3448756-1	1	-	-	-	-		Lock	Lås		2
7	3448757-9	1	-	-	-	-		Knob	Knopp		2
8	3418172-7	1	-	-	-	-		Cable	Wire	CH -285641	3
	3465440-0	1	-	-	-	-		Cable	Ledning	CH 285642-337031	2
	3414785-0	1	-	-	-	-		Cable	Ledning	CH 337032-418999	3
9	3122285-4	1	-	-	-	-		Clamp	Klämma		2
10	976944-9	4	-	-	-	-		Washer	Bricka	(960141)	2
11	3121212-9	1	-	-	-	-		Cable clamp	Ledningsklammer		3
12	3445976-8	1	-	-	-	-		Support	Stöd		3
13	*(3431462)*	1	-	-	-	-	SP	Stay	Stag	REPL 1 PCS 3470188-8, 1 PCS 955892-5, 1 PCS 3293015-8, 1 PCS 3453711-8, 1 PCS 3121841-5, 1 PCS 955269-6, 1 PCS 3453713-4, 1 PCS 963105-2, 1 PCS 3462450-2.	3
14	3445236-7	1	-	-	-	-		Clip	Clips		2
15	1382135-0	1	-	-	-	-		Buffer	Buffert	(1202237) -1992	3
	3468962-0	1	-	-	-	-		Buffer	Buffert	1993-	3
16	3120499-3	4	-	-	-	-		Flange screw	Flänsskruv		2
17	3122239-1	4	-	-	-	-		Screw	Skruv		2
18	3470188-8	1	-	-	-	-		Bonnet hinge, l.h.	Huvgångjärn, v	(3456383)	3
	3470189-6	1	-	-	-	-		Bonnet hinge, r.h.	Huvgångjärn, h	(3417109)	3
19	3343273-3	1	-	-	-	-		Bonnet	Motorhuv	-1992	2
	3344953-9	1	-	-	-	-		Bonnet	Motorhuv	1993-	2
20	*(3445154)*	1	-	-	-	-	SP	Stay	Stag	REPL 1 PCS 3470188-8, 1 PCS 955892-5, 1 PCS 3293015-8, 1 PCS 3453711-8, 1 PCS 3121841-5, 1 PCS 955269-6, 1 PCS 3453713-4, 1 PCS 963105-2, 1 PCS 3462450-2.	5
21	3462450-2	1	-	-	-	-		Bracket	Konsol		3
22	*(3270381)*	1	-	-	-	-	SP	Bolt	Bult	REPL 1 PCS 955269-6, 1 PCS 955892-5.	2
23	3293015-8	1	-	-	-	-		Bushing	Bussning		2
24	3453711-8	1	-	-	-	-		Stay	Stag	-1992	3
	3464600-0	1	-	-	-	-		Stay	Stag	1993-	3
25	3121841-5	1	-	-	-	-		Clamp	Klämma		2
26		1	-	-	-	-	NS	Bracket	Konsol		
27	3467712-0	1	-	-	-	-		Seal	Tätning		2
28	3472498-9	1	-	-	-	-		Stay	Stag	(3465755) 1993-	2
29	3121741-7	1	-	-	-	-		Rivet	Nit	1993-	3
30	3465038-2	1	-	-	-	-		Lock catch	Låsspärr	1993-	2
31	3464603-4	1	-	-	-	-		Lock catch	Låsspärr	1993-	2

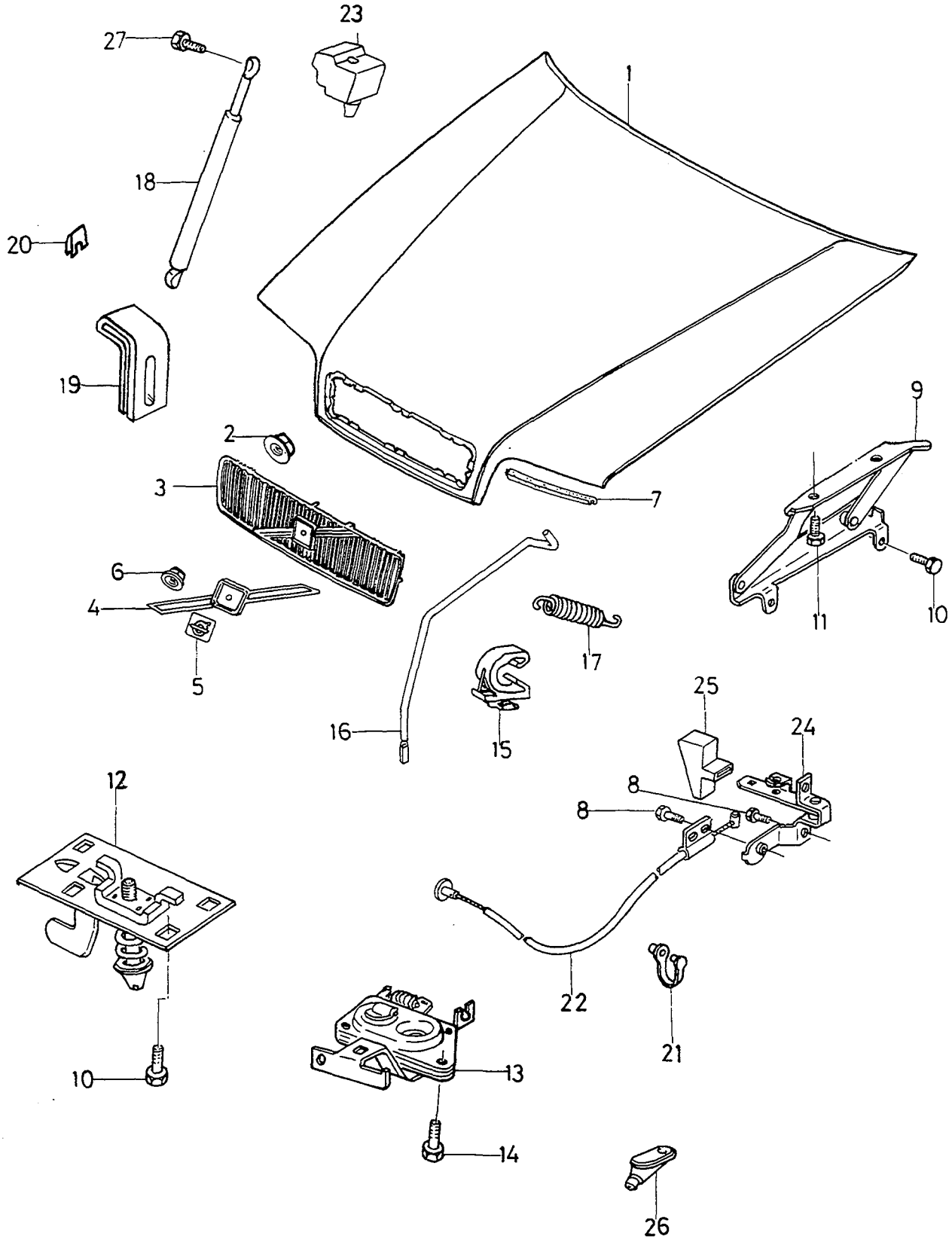

VOLVO PARTS
1082 - 19796

A
B
C
D
E

BONNET COMPONENTS BONNET LOCK DETALJER MOTORHUV HUVLÅS

Group Grupp 82

Page Sida 717

1994-

Fig	Part No. Artikel nr	Quantity / Antal A	B	C	D	E	PS	Description	Benämning	Notes Anmärkning	SR
1	3427974-5	1	-	-	-	-		Bonnet	Motorhuv		2
2	3923583-3	5	-	-	-	-		Nut	Mutter		2
3	3461509-6	1	-	-	-	-		Radiator grille	Kylargaller		2
4	3461510-4	1	-	-	-	-		Trim moulding	Prydnadslist		3
5	1325751-4	1	-	-	-	-		•Emblem	•Emblem		2
6	191695-6	2	-	-	-	-		Retaining clip	Hållare		2
7	3467304-6	2	-	-	-	-		Seal	Tätning		2
8	965175-3	3	-	-	-	-		Flange screw	Flänsskruv		2
9	3470188-8	1	-	-	-	-		Bonnet hinge, l.h.	Huvgångjärn, v		3
	3470189-6	1	-	-	-	-		Bonnet hinge, r.h.	Huvgångjärn, h		3
10	3122239-1	X	-	-	-	-		Screw	Skruv		2
11	3120499-3	2	-	-	-	-		Flange screw	Flänsskruv		2
12	3467775-7	1	-	-	-	-		Lock catch	Låsspärr		2
13	3465038-2	1	-	-	-	-		Lock catch	Låsspärr		2
14	946934-7	4	-	-	-	-		Flange screw	Flänsskruv		2
15	3923596-5	2	-	-	-	-		Clamp	Klämma	(3923417)	3
16	3465039-0	1	-	-	-	-		Stay	Stag		3
17	3466703-0	1	-	-	-	-		Spring	Fjäder		3
18	3463468-3	1	-	-	-	-		Gas spring	Gasfjäder		3
19	3465037-4	1	-	-	-	-		Sliding block	Glidstycke		3
20	3268473-0	1	-	-	-	-		Lock ring	Låsring		2
21	3121116-2	1	-	-	-	-		Clip	Clips		2
22	3414785-0	1	-	-	-	-		Cable	Ledning		3
23	3467064-6	4	-	-	-	-		Buffer	Buffert		3
24	3448756-1	1	-	-	-	-		Lock	Lås		2
25	3448757-9	1	-	-	-	-		Knob	Knopp		2
26	3413073-2	1	-	-	-	-		Rubber cap	Gummihatt		2
27	959219-7	1	-	-	-	-		Hex. socket screw	Insexskruv		2

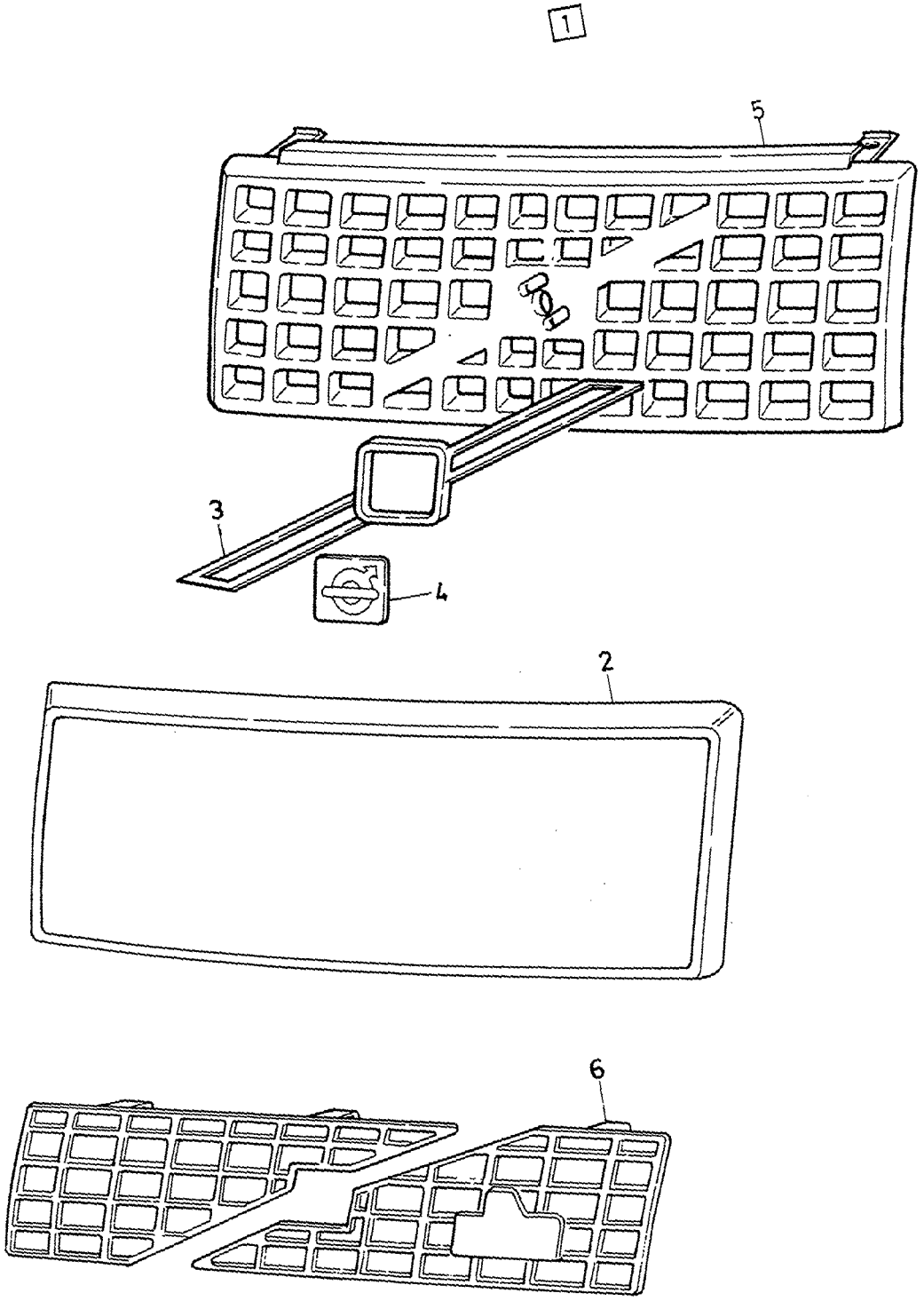

VOLVO-PARTS
1084-19255

A
B
C
D
E

RADIATOR GRILLE KYLARGALLER

Group
Grupp
82

Page
Sida
719

440. -1991

Fig	Part No. Artikel nr	Quantity / Antal A	B	C	D	E	P S	Description	Benämning	Notes Anmärkning	S R
1	3445142-7	1	-	-	-	-		Radiator grille chrome	Kylargaller krom		2
	3445145-0	1	-	-	-	-		Radiator grille black	Kylargaller svart		2
2		-	-	-	-	-	NS	• Trim moulding	• Prydnadslist		
3		-	-	-	-	-	NS	• Trim moulding	• Prydnadslist		
4	1325751-4	1	-	-	-	-		• Emblem	• Emblem		2
5		-	-	-	-	-	NS	• Radiator grille	• Kylargaller		
6	3436684-9	1	-	-	-	-		Radiator protector	Kylarskydd		2

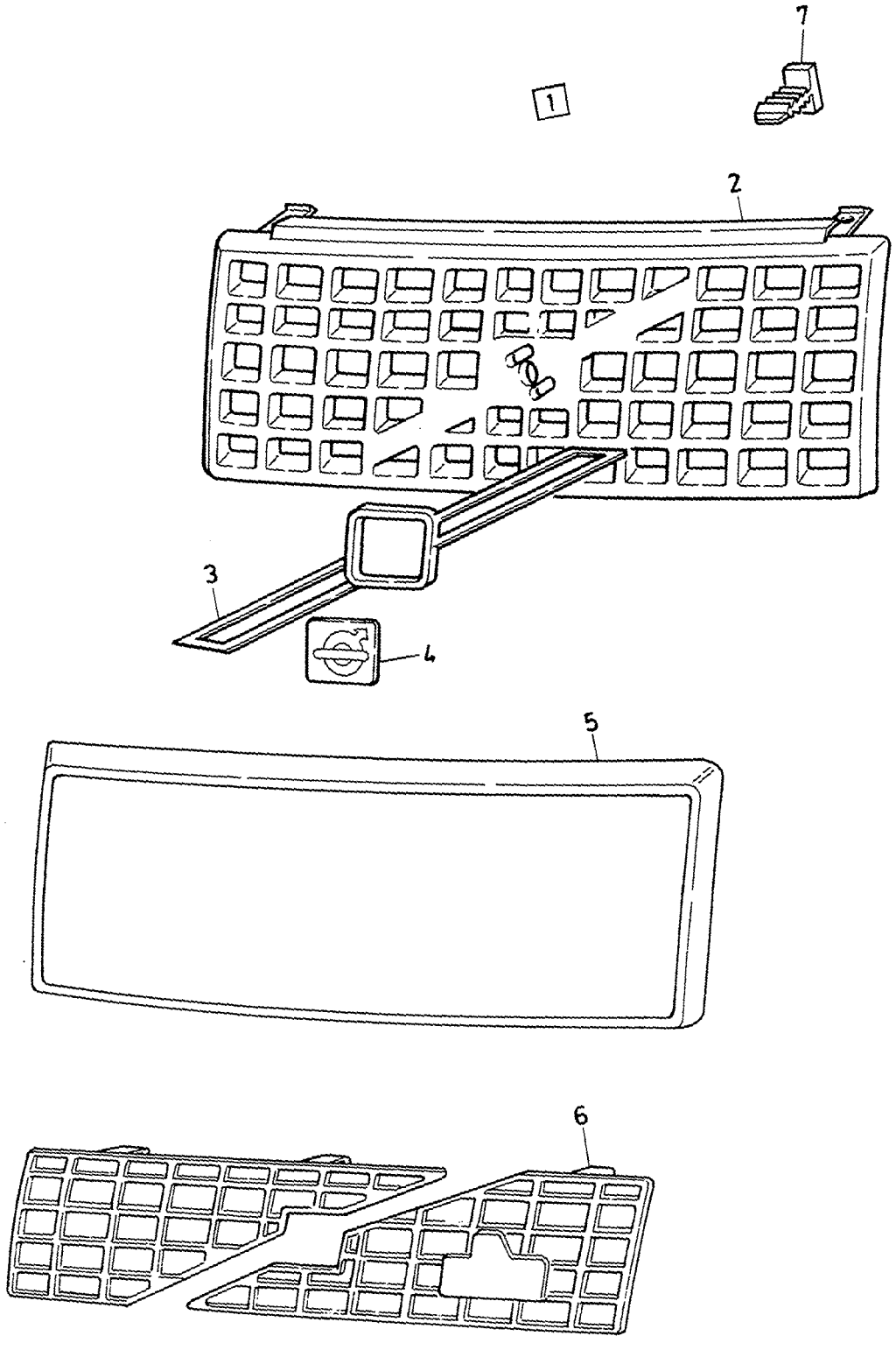

VOLVO-PARTS
1084-19376

A		RADIATOR GRILLE	KYLARGALLER	Group Grupp 82
B				
C				
D				Page Sida 721
E		440 1992-1993, 460 -1993		

Fig	Part No. Artikel nr	Quantity / Antal A	B	C	D	E	P S	Description	Benämning	Notes Anmärkning	S R
1	3451727-6	1	-	-	-	-		Radiator grille chrome	Kylargaller krom		2
	3451796-1	1	-	-	-	-		Radiator grille black	Kylargaller svart		2
2		-	-	-	-	-	NS	• Radiator grille	• Kylargaller		
3		-	-	-	-	-	NS	• Trim moulding	• Prydnadslist		
4	1325751-4	1	-	-	-	-		• Emblem	• Emblem		2
5		-	-	-	-	-	NS	• Trim moulding	• Prydnadslist		
6	3468503-2	1	-	-	-	-		Radiator protector	Kylarskydd	(3456889)	2
7	3121974-4	2	-	-	-	-		Clip	Clips		2

DOORS AND HATCHES / DÖRRAR OCH LUCKOR

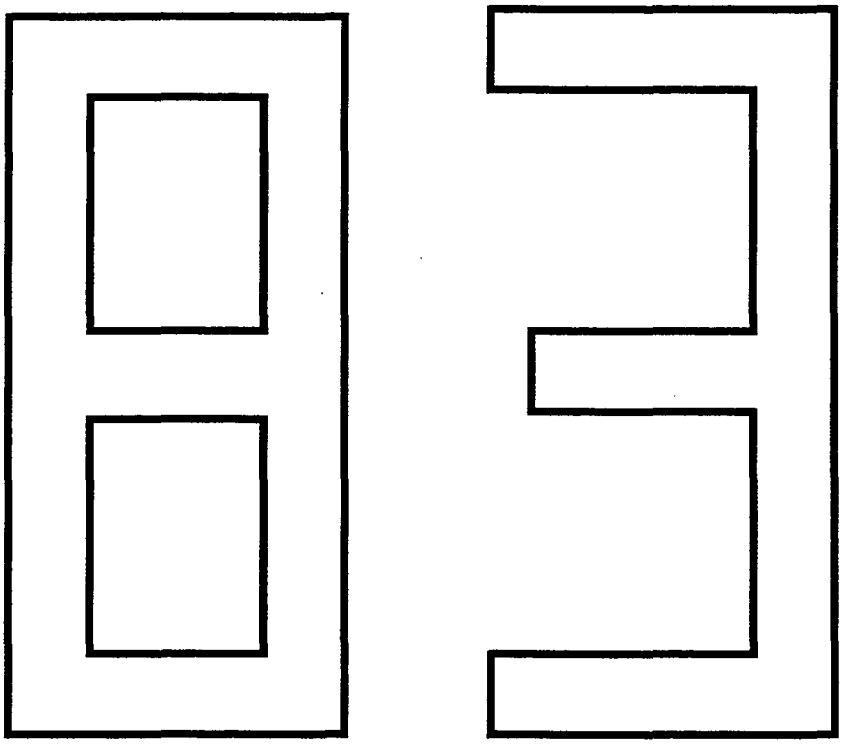

A		SUB GROUP DOORS AND HATCHES	UNDERGRUPP DÖRRAR OCH LUCKOR	Group Grupp 83
B				
C				
D				Page Sida 723
E				

Fig	Part No. Artikel nr	Quantity / Antal A	B	C	D	E	PS	Description	Benämning	Notes Anmärkning	SR
		-	-	-	-	-		Body frame door	Karosseristomme dörr	SEE 83•725	
		-	-	-	-	-		Body frame boot lid, tailgate ..	Karosseristomme baklucka	SEE 83•727	
		-	-	-	-	-		Tailgate components	Detaljer baklucka	SEE 83•729	
		-	-	-	-	-		Tailgate components	Detaljer baklucka	SEE 83•731	
		-	-	-	-	-		Front door Locking system	Framdörr Låssystem	SEE 83•733	
		-	-	-	-	-		Front door Winder mechanism	Framdörr Hissmekanism	SEE 83•737	
		-	-	-	-	-		Rear door Locking system	Bakdörr Låssystem	SEE 83•739	
		-	-	-	-	-		Rear door Winder mechanism	Bakdörr Hissmekanism	SEE 83•741	
		-	-	-	-	-		Roof hatch ..... CH -121033	Taklucka ..... CH -121033	SEE 83•743	
		-	-	-	-	-		Roof hatch ..... CH 121034-	Taklucka ..... CH 121034-	SEE 83•747	
		-	-	-	-	-		Lock units	Låssatser	SEE 83•749	
		-	-	-	-	-		Accessory	Tillbehör		
		-	-	-	-	-		Front door power window winder	Framdörr elektrisk fönsterhiss .	SEE 83•737	
		-	-	-	-	-		Rear door power window winder	Bakdörr elektrisk fönsterhiss ...	SEE 83•741	
		-	-	-	-	-		Roof hatch, lens	Taklucka, glas	SEE 83•755	

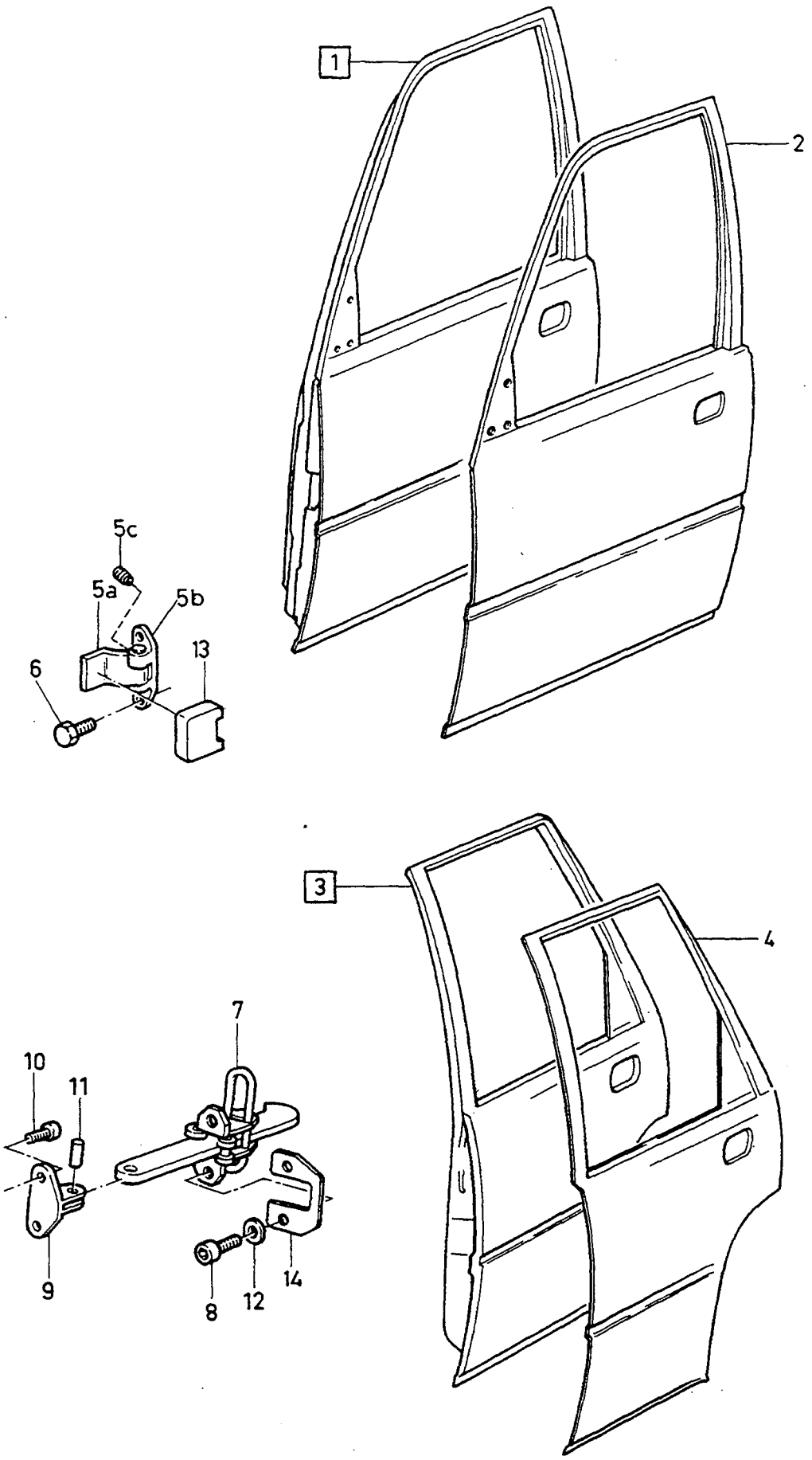
1
2
5c
5a
5b
6
13
3
4
7
10
11
9
8
12
14

A
B
C
D
E

BODY FRAME — KAROSSERISTOMME
DOOR — DÖRR

Group / Grupp 83
Page / Sida 725

Fig	Part No. Artikel nr	Quantity / Antal A	B	C	D	E	P S	Description	Benämning	Notes Anmärkning	S R
1	3345181-6	1	-	-	-	-		Front door, l.h.	Framdörr, v	(3343274)	2
	3345182-4	1	-	-	-	-		Front door, r.h.	Framdörr, h	(3343275)	2
2	3343308-7	1	-	-	-	-		• Door shell, l.h.	• Dörrplåt, v		2
	3343309-5	1	-	-	-	-		• Door shell, r.h.	• Dörrplåt, h		2
3	*(3343276)*	1	-	-	-	-	SP	Rear door, l.h.	Bakdörr, v	CH -318877 REPL 1 PCS 3344951-3, 2 PCS 965175-3, 1 PCS 3470186-2.	2
	3344951-3	1	-	-	-	-		Rear door, l.h.	Bakdörr, v	CH 318878-	2
	(3343277)	1	-	-	-	-	SP	Rear door, r.h.	Bakdörr, h	CH -318877 REPL 1 PCS 3344952-1, 2 PCS 965175-3, 1 PCS 3470187-0.	2
	3344952-1	1	-	-	-	-		Rear door, r.h.	Bakdörr, h	CH 318878-	2
4	3343310-3	1	-	-	-	-		• Door shell, l.h.	• Dörrplåt, v		2
	3343311-1	1	-	-	-	-		• Door shell, r.h.	• Dörrplåt, h		2
5	*(3431542)*	4	-	-	-	-	SP	Hinge, l.h.	Gångjärn, v	-1993 REPL 1 PCS 3472967-3, 1 PCS 3472963-2, 1 PCS 3923677-3.	3
	(3431543)	4	-	-	-	-	SP	Hinge, r.h.	Gångjärn, h	-1993 REPL 1 PCS 3472968-1, 1 PCS 3472964-0, 1 PCS 3923677-3.	3
5a	3472963-2	4	-	-	-	-		Hinge, l.h.	Gångjärn, v	1994-	3
	3472964-0	4	-	-	-	-		Hinge, r.h.	Gångjärn, h	1994-	3
5b	3472967-3	1	-	-	-	-		Hinge, l.h.	Gångjärn, v	1994-	3
	3472968-1	1	-	-	-	-		Hinge, r.h.	Gångjärn, h	1994-	3
5c	3923677-3	1	-	-	-	-		Screw	Skruv		3
6	3120210-4	4	-	-	-	-		Screw	Skruv		2
7	3472533-3	1	-	-	-	-		Door stop front door	Dörrstopp framdörr	(3455689) L.H	2
	3461995-7	1	-	-	-	-		Door stop front door	Dörrstopp framdörr	R.H	2
	3467024-0	2	-	-	-	-		Door stop rear door	Dörrstopp bakdörr		2
8	3121494-3	4	-	-	-	-		Screw front door	Skruv framdörr	-1992	2
	3121494-3	4	-	-	-	-		Screw rear door	Skruv bakdörr	-1992	2
	3923444-8	4	-	-	-	-		Screw rear door	Skruv bakdörr	1993-	2
9	3447868-5	2	-	-	-	-		Cap retainer	Lockhållare	(3287615)	3
10	3270389-4	4	-	-	-	-		Screw	Skruv		2
11	3416207-3	2	-	-	-	-		Pin	Stift		2
12	941907-8	4	-	-	-	-		Spring washer	Fjäderbricka		2
13	3445343-1	4	-	-	-	-		Cover front door	Huv framdörr		3
14	3458259-3	2	-	-	-	-		Plate front door	Platta framdörr		3

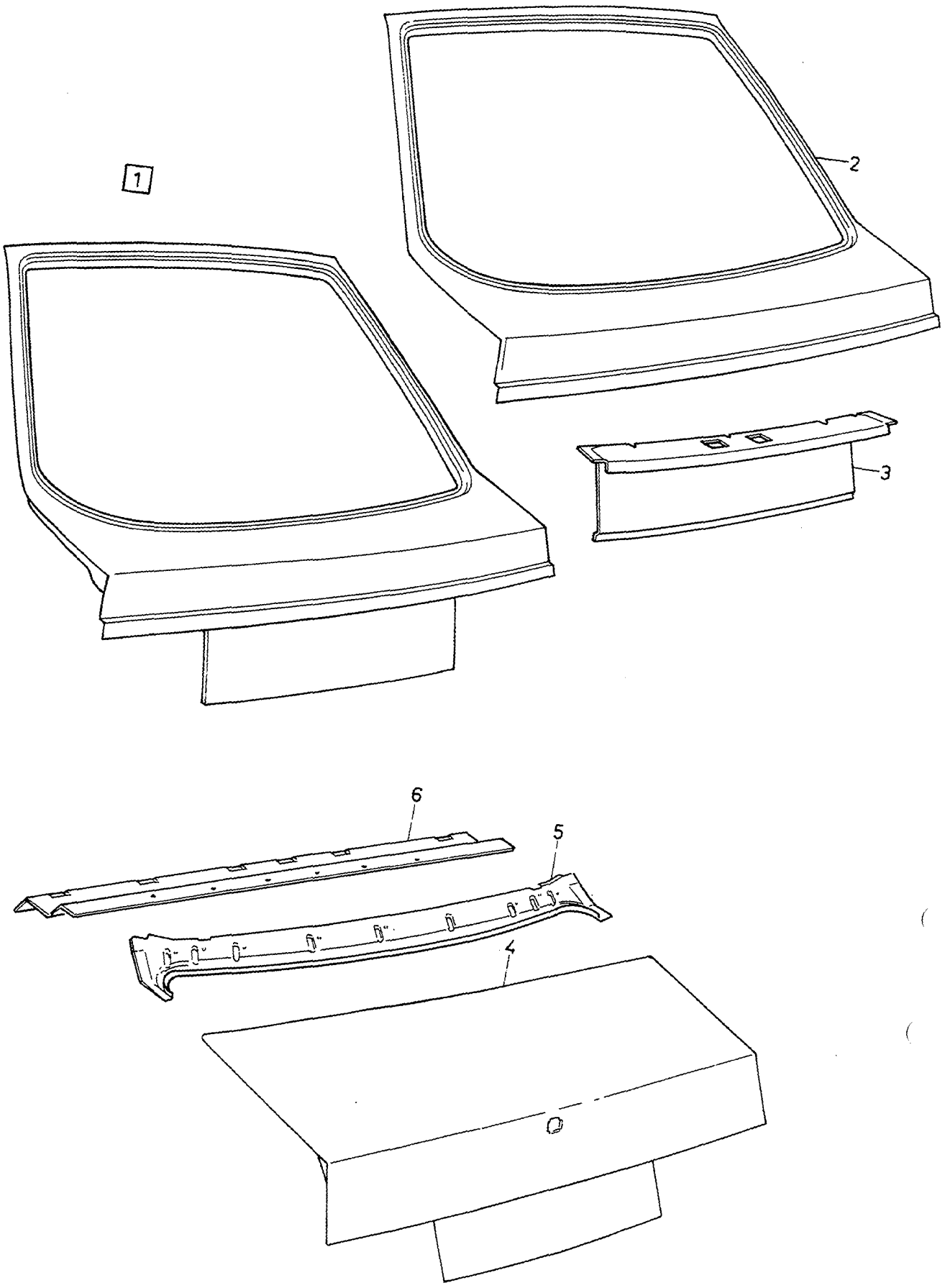
1
2
3
4
5
6

A	440
B	460
C	
D	
E	

BODY FRAME — KAROSSERISTOMME
BOOT LID, TAILGATE — BAKLUCKA

Group / Grupp: 83
Page / Sida: 727

Fig	Part No. Artikel nr	Quantity / Antal A	B	C	D	E	PS	Description	Benämning	Notes Anmärkning	SR
1	3343307-9	1	-	-	-	-		Tailgate	Bakdörr		2
2	3343323-6	1	-	-	-	-		• Tailgate, outer	• Backlucka, yttre		2
3	3343805-2	1	-	-	-	-		• Plate	• Platta		3
4	3344352-4	-	1	-	-	-		Boot lid	Baklucka		2
5	3344395-3	-	1	-	-	-		Member	Balk		5
6	3344396-1	-	1	-	-	-		Crossmember	Tvärbalk		5

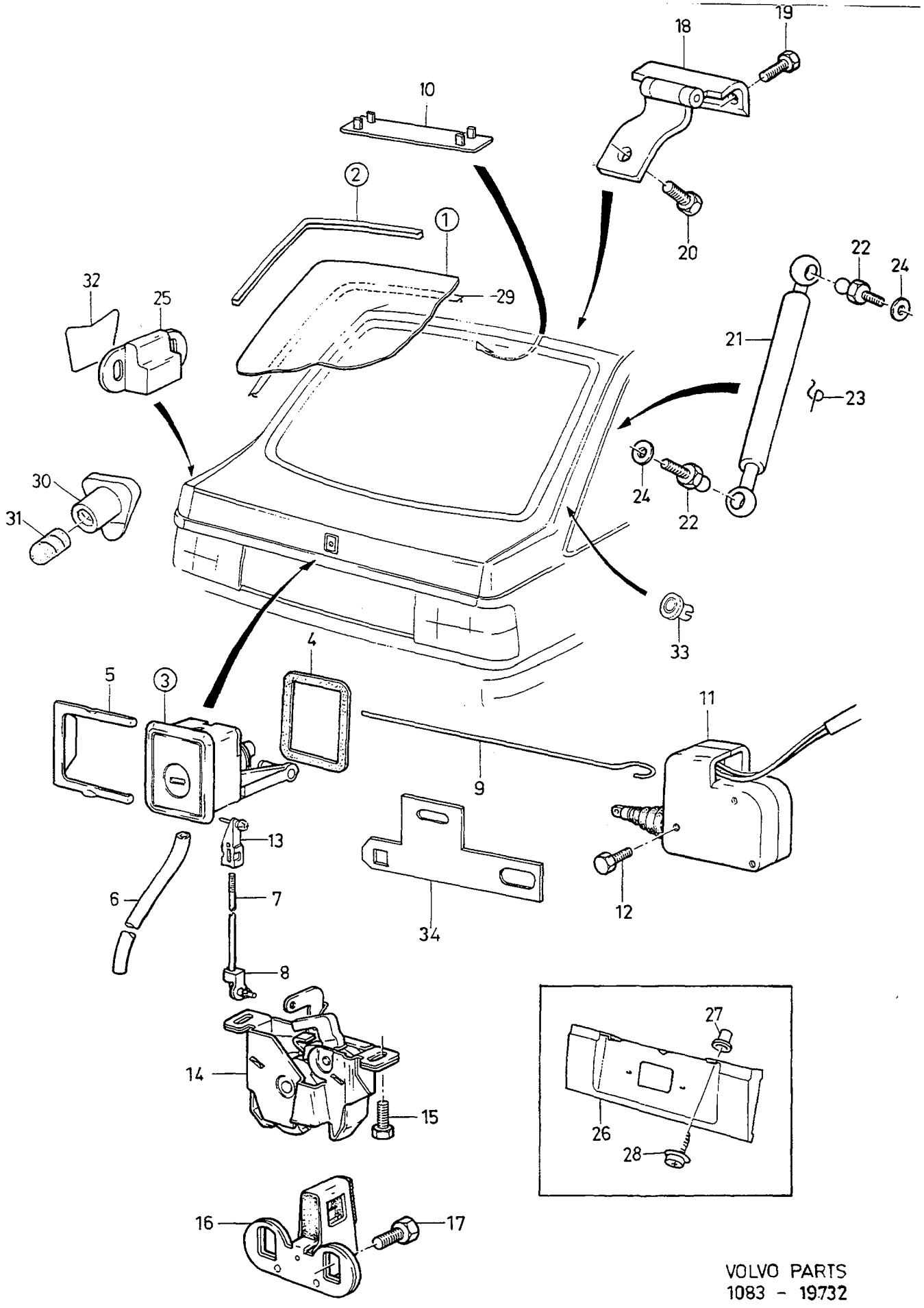

VOLVO PARTS
1083 - 19732

A
B
C
D
E

TAILGATE COMPONENTS — DETALJER BAKLUCKA

Group / Grupp 83

Page / Sida 729

Fig	Part No. / Artikel nr	Quantity / Antal A	B	C	D	E	PS	Description	Benämning	Notes / Anmärkning	SR
1		-	-	-	-	-		Windscreen, rear window and door windows	Vindruta, bakruta, sidorutor	SEE 84•783	
2		-	-	-	-	-		Trim mouldings	Prydnadslister	SEE 84•759	
3		-	-	-	-	-		Lock units with lock cylinder	Låssatser med låscylinder	SEE 83•749	
	(3450908)	1	-	-	-	-	SP	Push button without lock cylinder	Tryckknapp utan låscylinder	REPL 1 PCS 3344158-5, 1 PCS 3453981-7.	2
4	3445212-8	1	-	-	-	-		Seal	Tätning		2
5	3445213-6	1	-	-	-	-		Clip	Clips		2
6	949931-0	X	-	-	-	-		Rubber hose	Gummislang		2
7	3445214-4	1	-	-	-	-		Rod	Stång		3
8	3122448-8	2	-	-	-	-		Clip	Clips		2
9	3445534-5	1	-	-	-	-		Link	Länk	1) CH -003882	2
	3453981-7	1	-	-	-	-		Link	Länk	1) CH 003883-	2
10	3448998-9	1	-	-	-	-		Cover	Huv		4
11	3417125-6	1	-	-	-	-		Motor unit	Motorenhet	1) CH -250199	3
	3464583-8	1	-	-	-	-		Motor unit	Motorenhet	1) CH 250200-	3
12	3120988-5	2	-	-	-	-		Screw	Skruv	1)	5
13	3414365-1	1	-	-	-	-		Clip	Clips		2
14	3430165-5	1	-	-	-	-		Lock	Lås		3
15	965175-3	2	-	-	-	-		Flange screw	Flänsskruv		2
16	3430166-3	1	-	-	-	-		Lock catch	Låsspärr		3
17	3122239-1	2	-	-	-	-		Screw	Skruv		2
18	3412352-1	2	-	-	-	-		Hinge	Gångjärn		3
19	946440-5	2	-	-	-	-		Flange screw	Flänsskruv		2
20	3445174-0	4	-	-	-	-		Screw	Skruv		2
21	3470348-8	2	-	-	-	-		Gas spring	Gasfjäder	(3412524)	3
	3470348-8	2	-	-	-	-		Gas spring rear wiper	Gasfjäder baktorkare	(3448281)	3
	3470350-4	2	-	-	-	-		Gas spring spoiler/rear wiper	Gasfjäder spoiler/baktorkare	(3436664)	3
22	3450745-9	4	-	-	-	-		Ball stud	Kulbult		3
23	3269546-2	4	-	-	-	-		Safety brace	Säkringsbygel		3
24	955894-1	4	-	-	-	-		Washer	Bricka		2
25	3414611-8	2	-	-	-	-		Buffer	Buffert		3
26	3430293-5	1	-	-	-	-		Number plate retainer	Nummerplåthållare		2
27	3274601-8	2	-	-	-	-		Nut	Mutter		3
28	3270419-9	2	-	-	-	-		Screw	Skruv		2
29	3466148-8	1	-	-	-	-		Sealing strip	Tätningsband	(3458020)	3
30	3450538-8	2	-	-	-	-		Retainer, assembly	Hållare, sammanställning		3
31	1382135-0	2	-	-	-	-		Buffer	Buffert	(1202237)	3
32	3458228-8	1	-	-	-	-		Foil	Folie		4
33	3445138-5	2	-	-	-	-		Plug	Plugg		2
34	3460961-0	1	-	-	-	-		Bracket	Konsol	CH 318878-	4

1) Cars with central locking system. / Bilar med centrallåsning.

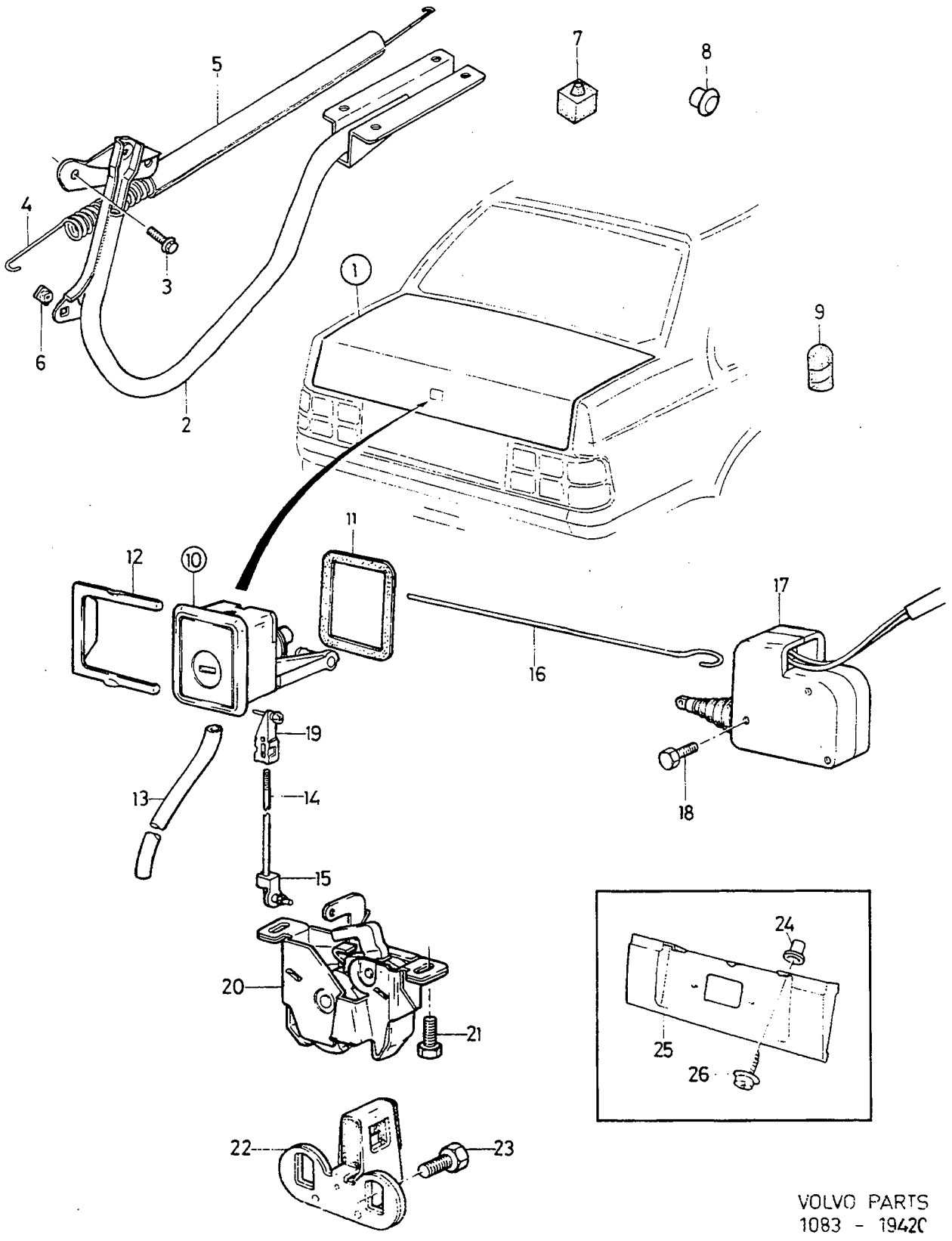
1
2
3
4
5
6
7
8
9
10
11
12
13
14
15
16
17
18
19
20
21
22
23
24
25
26

A
B
C
D
E

BOOT LID COMPONENTS — DETALJER BAKLUCKA

Group / Grupp 83

Page / Sida 731

Fig	Part No. Artikel nr	Quantity / Antal A	B	C	D	E	PS	Description	Benämning	Notes Anmärkning	SR
1		-	-	-	-	-		Boot lid	Baklucka	SEE 83•727	
2	3345073-5	1	-	-	-	-		Hinge, l.h.	Gångjärn, v	(3344374)	3
	3345074-3	1	-	-	-	-		Hinge, r.h.	Gångjärn, h	(3344373)	3
3	946544-4	12	-	-	-	-		Flange screw	Flänsskruv		2
4	3457931-8	2	-	-	-	-		Spring	Fjäder	1) (3433453)	3
☆	3459354-1	2	-	-	-	-		Spring	Fjäder	2)	1
5	3202842-5	2	-	-	-	-		Socket	Elanslutning		3
6	3121740-9	2	-	-	-	-		Clip	Clips		6
7	3453911-4	2	-	-	-	-		Stop	Stopp		6
8	3273329-7	4	-	-	-	-		Plug	Propp		3
9	1382135-0	2	-	-	-	-		Buffer	Buffert	(1202237)	3
10		-	-	-	-	-		Lock kit	Låssats	SEE 83•749	
11	3445212-8	1	-	-	-	-		Seal	Tätning		2
12	3445213-6	1	-	-	-	-		Clip	Clips		2
13	949931-0	1	-	-	-	-		Rubber hose	Gummislang		2
14	3434250-1	1	-	-	-	-		Rod	Stång		3
15	3414365-1	1	-	-	-	-		Clip	Clips		2
16	3436175-8	1	-	-	-	-		Link	Länk		2
17	3417125-6	1	-	-	-	-		Motor unit	Motorenhet	-1991	3
	3464583-8	1	-	-	-	-		Motor unit	Motorenhet	1992-	3
18	3120988-5	1	-	-	-	-		Screw	Skruv		5
19	3414365-1	1	-	-	-	-		Clip	Clips		2
20	3430165-5	1	-	-	-	-		Lock	Lås		3
21	965175-3	2	-	-	-	-		Flange screw	Flänsskruv		2
22	3454922-0	1	-	-	-	-		Lock catch	Låsspärr	CH -294943	3
	3430166-3	1	-	-	-	-		Lock catch	Låsspärr	CH 294944-	3
23	3122239-1	2	-	-	-	-		Screw	Skruv		2
24	3274601-8	2	-	-	-	-		Nut	Mutter		3
25	3430293-5	1	-	-	-	-		Number plate retainer	Nummerplåthållare		2
26	3270419-9	2	-	-	-	-		Screw	Skruv		2

1) Cars without spoiler. / Bilar utan spoiler
2) Cars with spoiler. / Bilar med spoiler

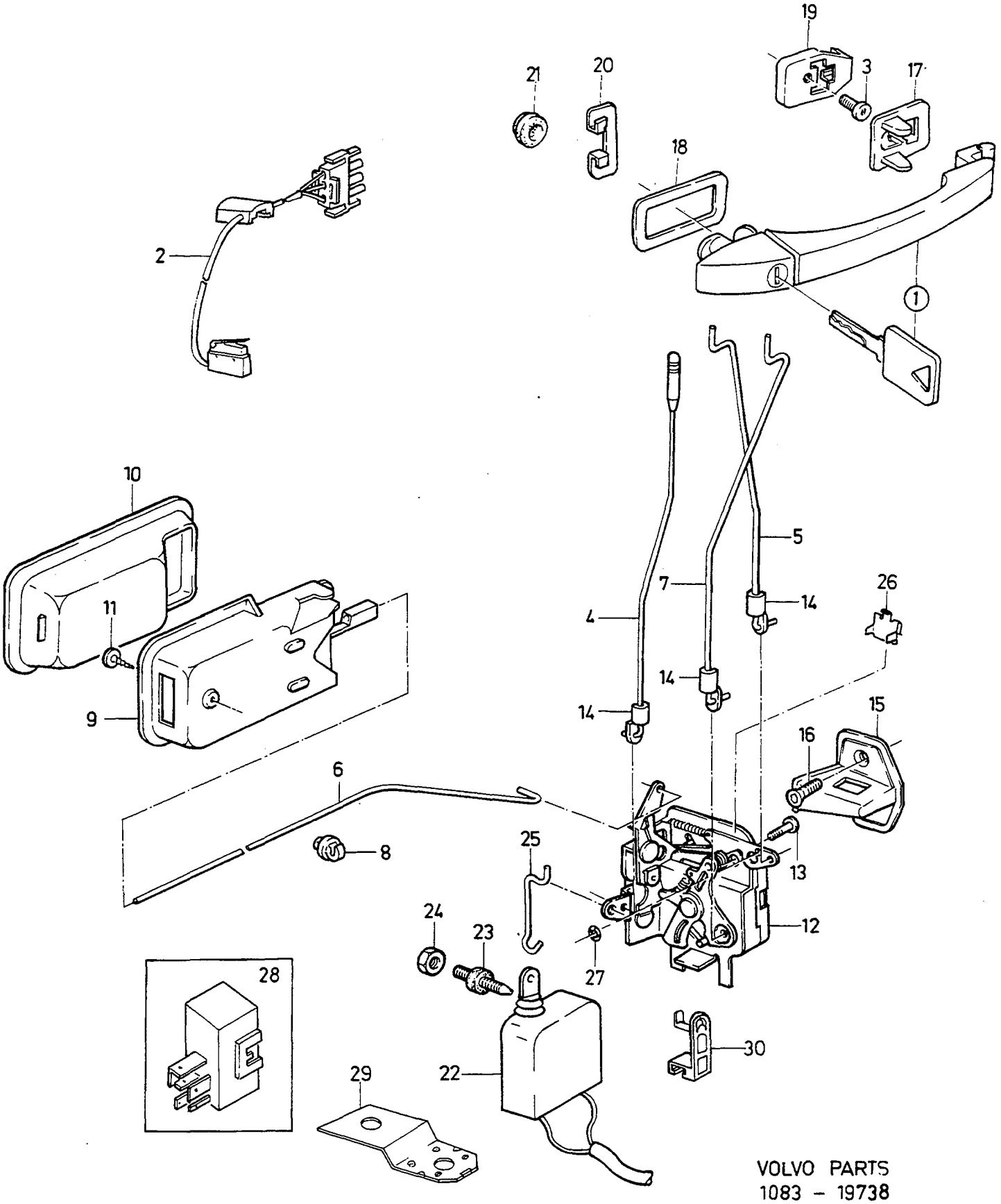

VOLVO PARTS
1083 – 19738

A
B
C
D
E

FRONT DOOR — FRAMDÖRR
LOCKING SYSTEM — LÅSSYSTEM

Group / Grupp 83
Page / Sida 733

Fig	Part No. Artikel nr	Quantity / Antal A	B	C	D	E	PS	Description	Benämning	Notes Anmärkning	SR
1		-	-	-	-	-		Lock kit	Låssats	SEE 83-749	
2	3344256-7	2	-	-	-	-		Microswitch	Mikrobrytare	-1991	3
	3344947-1	1	-	-	-	-		Microswitch	Mikrobrytare	1992-	3
3	3121661-7	2	-	-	-	-		Screw	Skruv	(3120538)	2
4	3417112-4	1	-	-	-	-		Link, l.h.	Länk, v		2
	3417113-2	1	-	-	-	-		Link, r.h.	Länk, h		2
5	3417114-0	1	-	-	-	-		Link, l.h.	Länk, v		2
	3445822-4	1	-	-	-	-		Link, r.h.	Länk, h		2
6	3417115-7	1	-	-	-	-		Link, l.h.	Länk, v		2
	3417116-5	1	-	-	-	-		Link, r.h.	Länk, h		2
7	3417117-3	1	-	-	-	-		Link, l.h.	Länk, v		2
	3417118-1	1	-	-	-	-		Link, r.h.	Länk, h		2
8	3269812-8	2	-	-	-	-		Clip	Clips		2
9	3417057-1	2	-	-	-	-		Handle black	Handgrepp svart		3
	3450469-6	2	-	-	-	-		Handle grey	Handgrepp grå	-1991	3
	3463337-0	2	-	-	-	-		Handle grey	Handgrepp grå	CH 250200-419042	3
	3472650-5	2	-	-	-	-		Handle	Handgrepp	CH 419043-	3
	3450363-1	2	-	-	-	-		Handle	Handgrepp		3
10	3417058-9	2	-	-	-	-		Cover black	Kåpa svart	440	3
	3450470-4	2	-	-	-	-		Cover grey	Kåpa grå	440. -1991	3
	3463339-6	2	-	-	-	-		Cover grey	Kåpa grå	1992-	3
	3455250-5	2	-	-	-	-		Cover grey	Kåpa grå	460. -1991	3
	3463338-8	2	-	-	-	-		Cover grey	Kåpa grå	1992-	3
	3450364-9	2	-	-	-	-		Cover beige	Kåpa beige	440	3
	3455251-3	2	-	-	-	-		Cover beige	Kåpa beige	460	3
11	955127-6	1	-	-	-	-		Screw	Skruv		2
12	3345058-6	1	-	-	-	-		Door lock, l.h. not illuminated	Dörrlås, v inte belyst	(3417119) L.H.D. CH -318877	3
	3345060-2	1	-	-	-	-		Door lock, r.h. not illuminated	Dörrlås, h inte belyst	(3430120) L.H.D. CH -318877	3
	3430121-8	1	-	-	-	-		Door lock, l.h. not illuminated	Dörrlås, v inte belyst	R.H.D. CH -318877	3
	3417120-7	1	-	-	-	-		Door lock, r.h. not illuminated	Dörrlås, h inte belyst	R.H.D. CH -318877	3
	(3450453)	1	-	-	-	-	SP	Door lock, l.h. illuminated	Dörrlås, v belyst	L.H.D. CH -318877 REPL 1 PCS 3345058-6	3
	3345060-2	1	-	-	-	-		Door lock, r.h. illuminated	Dörrlås, h belyst	(3450454) R.H.D. CH -318877	3
	3345058-6	1	-	-	-	-		Door lock, l.h.	Dörrlås, v	CH 318878-	3
	3345060-2	1	-	-	-	-		Door lock, r.h.	Dörrlås, h	CH 318878-	3
13	3122530-3	3	-	-	-	-		Screw	Skruv		2
14	3122448-8	4	-	-	-	-		Clip	Clips		2
15	3461839-7	2	-	-	-	-		Lock cath	Lässpårr	(3417037)	3
16	3120101-5	2	-	-	-	-		Screw	Skruv		2
17	3445208-6	2	-	-	-	-		Seal	Tätning		2
18	3445209-4	2	-	-	-	-		Seal	Tätning		2
19	3456734-7	2	-	-	-	-		Brace	Bygel	(3345210)	3
20	3445211-0	2	-	-	-	-		Clip	Clips		2
21	3121577-5	2	-	-	-	-		Plug	Propp		2
22	3417123-1	1	-	-	-	-		Contact unit driver's side	Kontaktenhet förarsida	-1991	3
	3345056-0	1	-	-	-	-		Contact unit driver's side	Kontaktenhet förarsida	(3463402) CH -318877	3
	3345056-0	1	-	-	-	-		Contact unit driver's side	Kontaktenhet förarsida	CH 318878-600055	3
☆	3474173-6	1	-	-	-	-		Contact unit driver's side	Kontaktenhet förarsida	CH 600056-	3
☆	3474174-4	1	-	-	-	-		Contact unit driver's side rem controlled centr lock	Kontaktenhet förarsida fjärrstyrt centrallås	CH 600056-	3
	(3445975)	1	-	-	-	-	SP	Motor unit passenger's side	Motorenhet passagerarsida	-1991 REPL 1 PCS 3345059-4, 1 PCS 3345063-6.	3
	3345059-4	1	-	-	-	-		Contact unit passenger's side	Kontaktenhet passagerarsida	(3464582) CH -318877	3
	3345059-4	1	-	-	-	-		Contact unit passenger's side	Kontaktenhet passagerarsida	CH 318878-	3
23	3417052-2	2	-	-	-	-		Spacer	Mellanlägg		3
24	945407-5	2	-	-	-	-		Flange nut	Flänsmutter		2
25	3445804-2	1	-	-	-	-		Link driver's side	Länk förarsida	-1991	2
	3445805-9	1	-	-	-	-		Link passenger's side	Länk passagerarsida	-1991	2

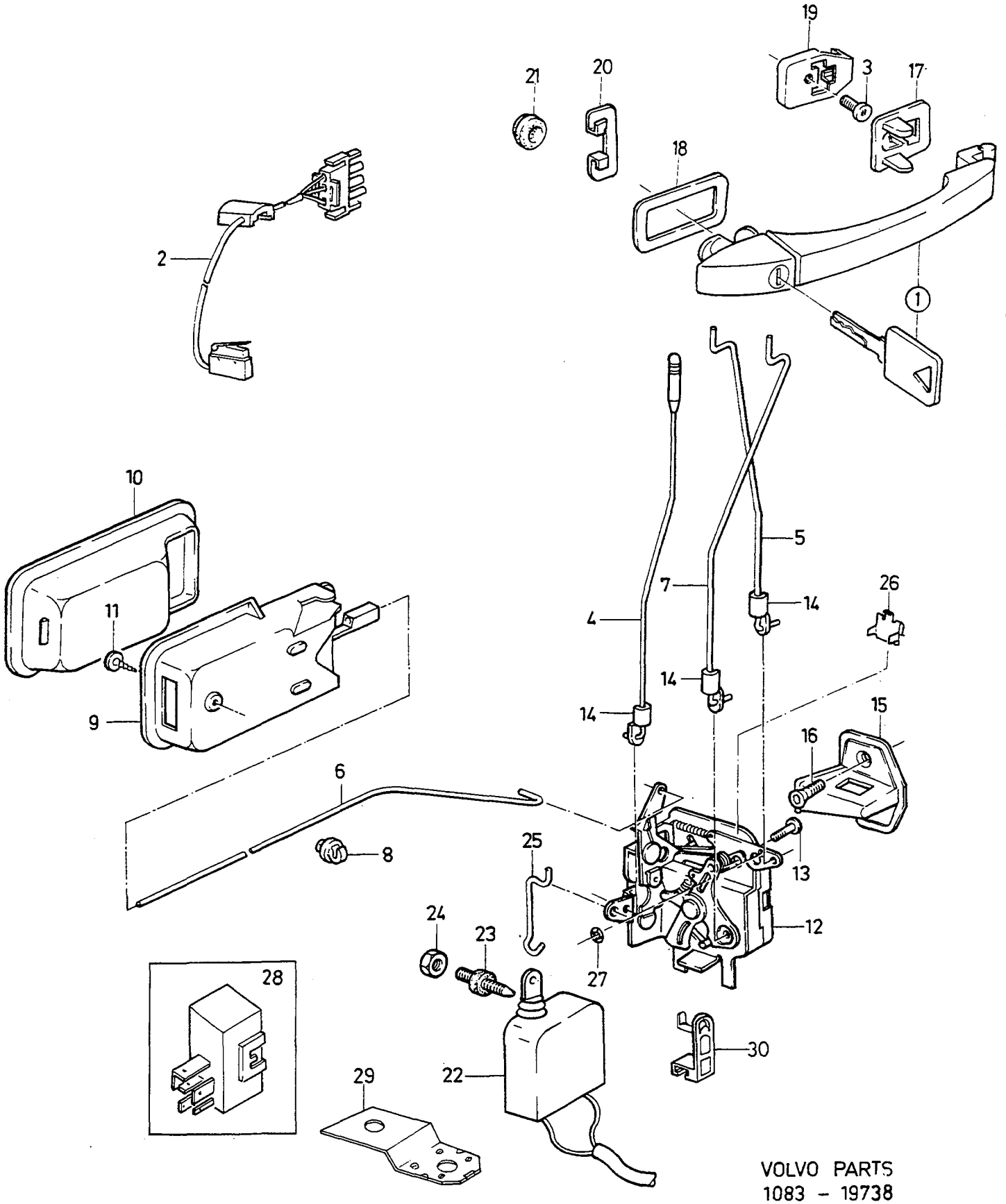

VOLVO PARTS
1083 - 19738

A
B
C
D
E

FRONT DOOR
LOCKING SYSTEM

FRAMDÖRR
LÅSSYSTEM

Group
Grupp
83

Page
Sida
735

Fig	Part No. Artikel nr	Quantity / Antal					P S	Description	Benämning	Notes Anmärkning	S R
		A	B	C	D	E					
	3445805-9	2	-	-	-	-		Link	Länk	CH -318877	2
	3468557-8	2	-	-	-	-		Link	Länk	CH 318878-	6
26	3431054-0	1	-	-	-	-		Clip	Clips		2
27	3120888-7	1	-	-	-	-		Lock washer	Låsbricka		3
28	3463403-0	1	-	-	-	-		Control unit	Automatikenhet	-1993	3
	3471931-0	1	-	-	-	-		Control unit	Automatikenhet	1994-	5
29	3468952-1	1	-	-	-	-		Clip	Clips	(3923429)	3
30	3345057-8	2	-	-	-	-		Link	Länk	CH -318877	2
	3468557-8	2	-	-	-	-		Link	Länk	CH 318878-	6

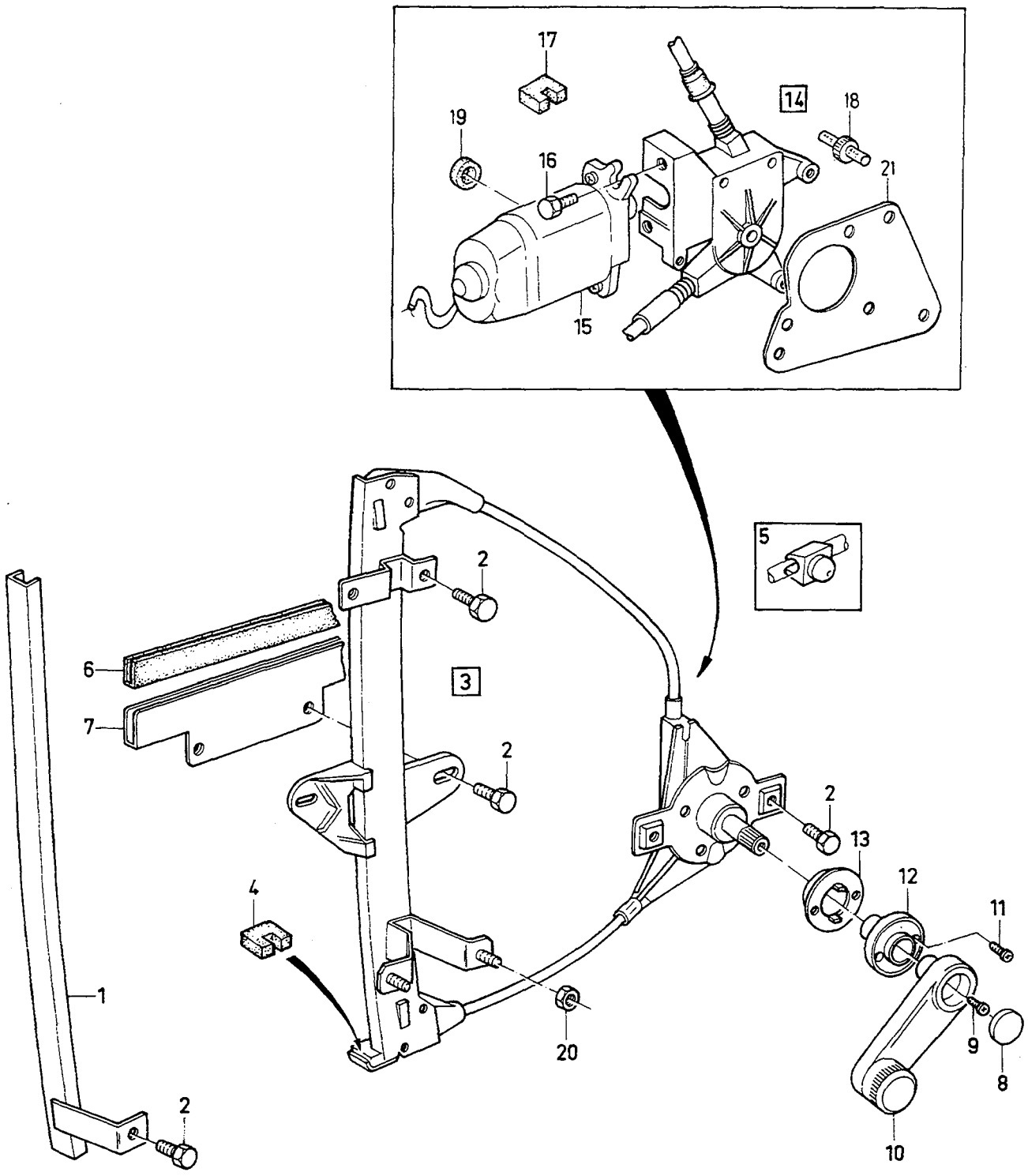
17
19
16
14
18
21
15
5
2
6
3
7
2
2
13
12
11
4
1
20
9
8
2
10

A	M.W
B	P.W
C	
D	
E	

FRONT DOOR
WINDER MECHANISM

FRAMDÖRR
HISSMEKANISM

Group
Grupp
83

Page
Sida
737

Fig	Part No. Artikel nr	Quantity / Antal A	B	C	D	E	PS	Description	Benämning	Notes Anmärkning	SR
1	3417359-1	1	1	-	-	-		Guide moulding, l.h.	Styrlist, v	-1992	4
	3465086-1	1	1	-	-	-		Guide moulding	Styrlist	1993-	4
	3417360-9	1	1	-	-	-		Guide moulding, r.h.	Styrlist, h	-1992	4
	3465087-9	1	1	-	-	-		Guide moulding	Styrlist	1993-	4
2	965175-3	5	5	-	-	-		Flange screw	Flänsskruv		2
3	3464709-9	1	-	-	-	-		Window lift, l.h.	Fönsterhiss, v	(3418077) -1991	3
	3464709-9	1	-	-	-	-		Window lift, l.h.	Fönsterhiss, v	1992-1993	3
☆	3471479-0	1	-	-	-	-		Window lift, l.h.	Fönsterhiss, v	(3461523) 1994-	3
	3418078-6	1	-	-	-	-		Window lift, r.h.	Fönsterhiss, h	-1991	3
	3464710-7	1	-	-	-	-		Window lift, r.h.	Fönsterhiss, h	1992-1993	3
☆	3471480-8	1	-	-	-	-		Window lift, r.h.	Fönsterhiss, h	(3461524) 1994-	3
4	3343804-5	1	-	-	-	-		•Stop	•Stopp		3
5	3121558-5	1	1	-	-	-		Clamp	Klämma		2
6	3430064-0	2	2	-	-	-		Rubber strip	Gummiprofil		2
7	3430170-5	1	1	-	-	-		Profile, l.h.	Profil, v		3
	3430171-3	1	1	-	-	-		Profile, r.h.	Profil, h		3
8	3431897-2	2	-	-	-	-		Cover grey	Huv grå		2
	3431945-9	2	-	-	-	-		Cover beige	Huv beige		2
9	3120381-3	2	-	-	-	-		Screw	Skruv		2
10	3431894-9	2	-	-	-	-		Window winder grey	Hissvev grå		2
	3431942-6	2	-	-	-	-		Window winder beige	Hissvev beige		2
11	947246-5	4	-	-	-	-		Screw	Skruv		2
12	3436476-0	2	-	-	-	-		Ring grey	Ring grå		4
	3436477-8	2	-	-	-	-		Ring beige	Ring beige		4
13	3436478-6	2	-	-	-	-		Ring grey	Ring grå		4
	3436479-4	2	-	-	-	-		Ring beige	Ring beige		4
14	*(3452752)*	-	1	-	-	-	SP	Window lift, l.h.	Fönsterhiss, v	CH -168729 REPL 1 PCS 3467114-9, 1 PCS 3344670-9, 1 PCS 948995-6, 1 PCS 965824-6.	3
	(3457849)	-	1	-	-	-	SP	Window lift, l.h.	Fönsterhiss, v	CH 168730-250199 REPL 1 PCS 3467114-9, 2 PCS 965824-6, 1 PCS 948995-6.	3
	3467114-9	-	1	-	-	-		Window lift, l.h.	Fönsterhiss, v	(3464547) CH 250200-296790	3
	3467114-9	-	1	-	-	-		Window lift, l.h.	Fönsterhiss, v	CH 296791-	3
	(3452753)	-	1	-	-	-	SP	Window lift, r.h.	Fönsterhiss, h	CH -168729 REPL 1 PCS 3467115-6, 1 PCS 3344670-9, 1 PCS 948995-6, 1 PCS 965824-6.	3
	(3457850)	-	1	-	-	-	SP	Window lift, r.h.	Fönsterhiss, h	CH 168730-250199 REPL 1 PCS 3467115-6, 1 PCS 965824-6, 1 PCS 948995-6.	3
	3467115-6	-	1	-	-	-		Window lift, r.h.	Fönsterhiss, h	(3464548) CH 250200-296790	3
	3467115-6	-	1	-	-	-		Window lift, r.h.	Fönsterhiss, h	CH 296790-	3
15		-	1	-	-	-	NS	Electric motor	Elmotor		
16	3343803-7	-	4	-	-	-		•Screw	•Skruv		3
17	3343804-5	-	2	-	-	-		•Stop	•Stopp		3
18	3343652-8	-	6	-	-	-		•Screw	•Skruv		3
19	3343837-5	-	2	-	-	-		•Rubber block	•Gummiklots		3
20	945407-5	4	10	-	-	-		Flange nut	Flänsmutter		2
21	3461721-7	-	1	-	-	-		Adapter plate	Adapter platte	CH -168729	3
		-	-	-	-	-		Accessory	Tillbehör		
	3471399-0	-	1	-	-	-		Power windows, front	Power windows, front		6

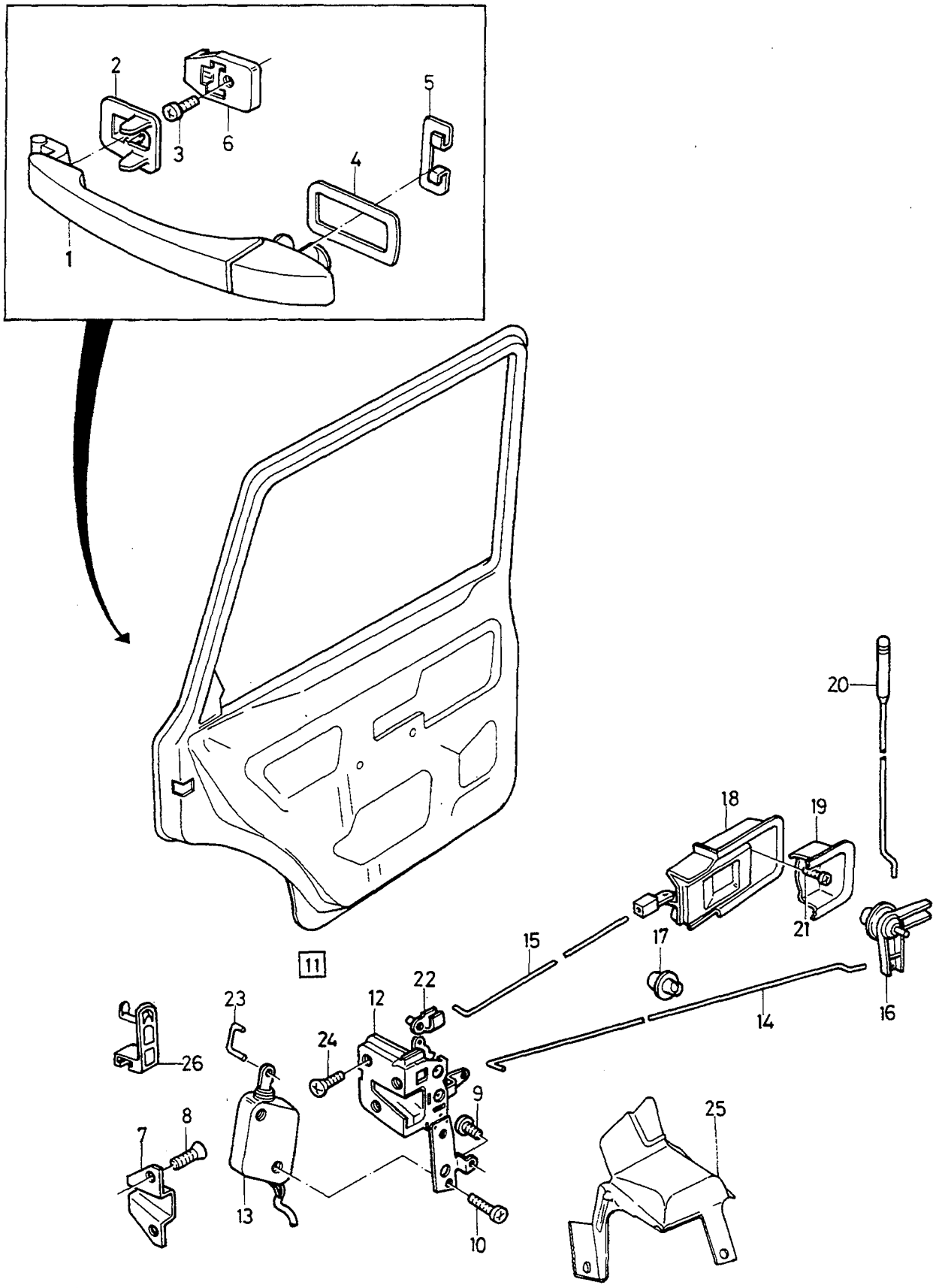
1
2
3
4
5
6
11
7
8
9
10
12
13
14
15
16
17
18
19
20
21
22
23
24
25
26

A
B
C
D
E

REAR DOOR LOCKING SYSTEM — BAKDÖRR LÅSSYSTEM

Group / Grupp 83

Page / Sida 739

Fig	Part No. Artikel nr	Quantity / Antal A	B	C	D	E	PS	Description	Benämning	Notes Anmärkning	SR
1	3417047-2	1	-	-	-	-		Handle, l.h.	Handtag, v		2
	3417048-0	1	-	-	-	-		Handle, r.h.	Handtag, h		2
2	3445208-6	2	-	-	-	-		Seal	Tätning		2
3	3121661-7	2	-	-	-	-		Screw	Skruv	(3120538)	2
4	3445209-4	2	-	-	-	-		Seal	Tätning		2
5	3445211-0	2	-	-	-	-		Clip	Clips	-1994	2
	3472577-0	2	-	-	-	-		Clip	Clips	1995-	2
6	3456734-7	4	-	-	-	-		Brace	Bygel	(3445210)	3
7	3461840-5	2	-	-	-	-		Lock cath	Lässpårr	(3449179)	3
8	3120101-5	4	-	-	-	-		Screw	Skruv		2
9	*(3122238)*	2	-	-	-	-	SP	Screw	Skruv	REPL 1 PCS 956092-1, 1 PCS 955892-5.	4
10	969466-2	4	-	-	-	-		Screw	Skruv	(955123)	2
11	3445130-2	1	-	-	-	-		Door lock, l.h.	Dörrlås, v	CLS. -1991	3
	3445131-0	1	-	-	-	-		Door lock, r.h.	Dörrlås, h	CLS. -1991	3
	3464584-6	1	-	-	-	-		Door lock, l.h.	Dörrlås, v	CLS. CH 250200-318877	3
	3345061-0	1	-	-	-	-		Door lock, l.h.	Dörrlås, v	CH 318878-	3
	3464585-3	1	-	-	-	-		Door lock, r.h.	Dörrlås, h	CLS. CH 250200-318877	3
	3345062-8	1	-	-	-	-		Door lock, r.h.	Dörrlås, h	CH 318878-	3
12	3417055-5	1	-	-	-	-		• Door lock, l.h.	• Dörrlås, v	CH -318877	3
	3345061-0	1	-	-	-	-		• Door lock, l.h.	• Dörrlås, v	(3462728) CH 318878-	3
	3417056-3	1	-	-	-	-		• Door lock, r.h.	• Dörrlås, h	CH -318877	3
	3345062-8	1	-	-	-	-		• Door lock, r.h.	• Dörrlås, h	(3462729) CH 318878-	3
13	*(3445975)*	2	-	-	-	-	SP	• Motor unit	• Motorenhet	CLS. -1991 REPL 1 PCS 3345059-4, 1 PCS 3345063-6.	3
	3345059-4	2	-	-	-	-		• Contact unit	• Kontaktenhet	(3464582) CLS. 1992-	3
14	3417053-0	2	-	-	-	-		Link	Länk		2
15	3417049-8	1	-	-	-	-		Link, l.h.	Länk, v		2
	3417050-6	1	-	-	-	-		Link, r.h.	Länk, h		2
16	3417044-9	2	-	-	-	-		Lever	Hävarm		3
17	3269812-8	8	-	-	-	-		Clip	Clips		2
18	3417057-1	2	-	-	-	-		Handle black	Handgrepp svart		3
	3450469-6	2	-	-	-	-		Handle grey	Handgrepp grå		3
	3450363-1	2	-	-	-	-		Handle beige	Handgrepp beige		3
19	3417058-9	2	-	-	-	-		Cover black	Kåpa svart		3
	3450470-4	2	-	-	-	-		Cover grey	Kåpa grå		3
	3450364-9	2	-	-	-	-		Cover beige	Kåpa beige		3
20	3417051-4	2	-	-	-	-		Link	Länk	CH -318877	2
	3458206-4	2	-	-	-	-		Cable	Kabel	CH 318878-	2
21	955154-0	2	-	-	-	-		Screw	Skruv		2
22	3122448-8	4	-	-	-	-		Clip	Clips		2
23	3344408-4	2	-	-	-	-		Link	Länk		2
24	3122530-3	6	-	-	-	-		Screw	Skruv		2
25	3460557-6	1	-	-	-	-		Reinforcement, l.h.	Förstärkning, v	CH 318878-	4
	3460558-4	1	-	-	-	-		Reinforcement, r.h.	Förstärkning, h	CH 318878-	4
26	3345057-8	2	-	-	-	-		Link	Länk	CH -318877	2
	3468557-8	2	-	-	-	-		Link	Länk	CH 318878-	6

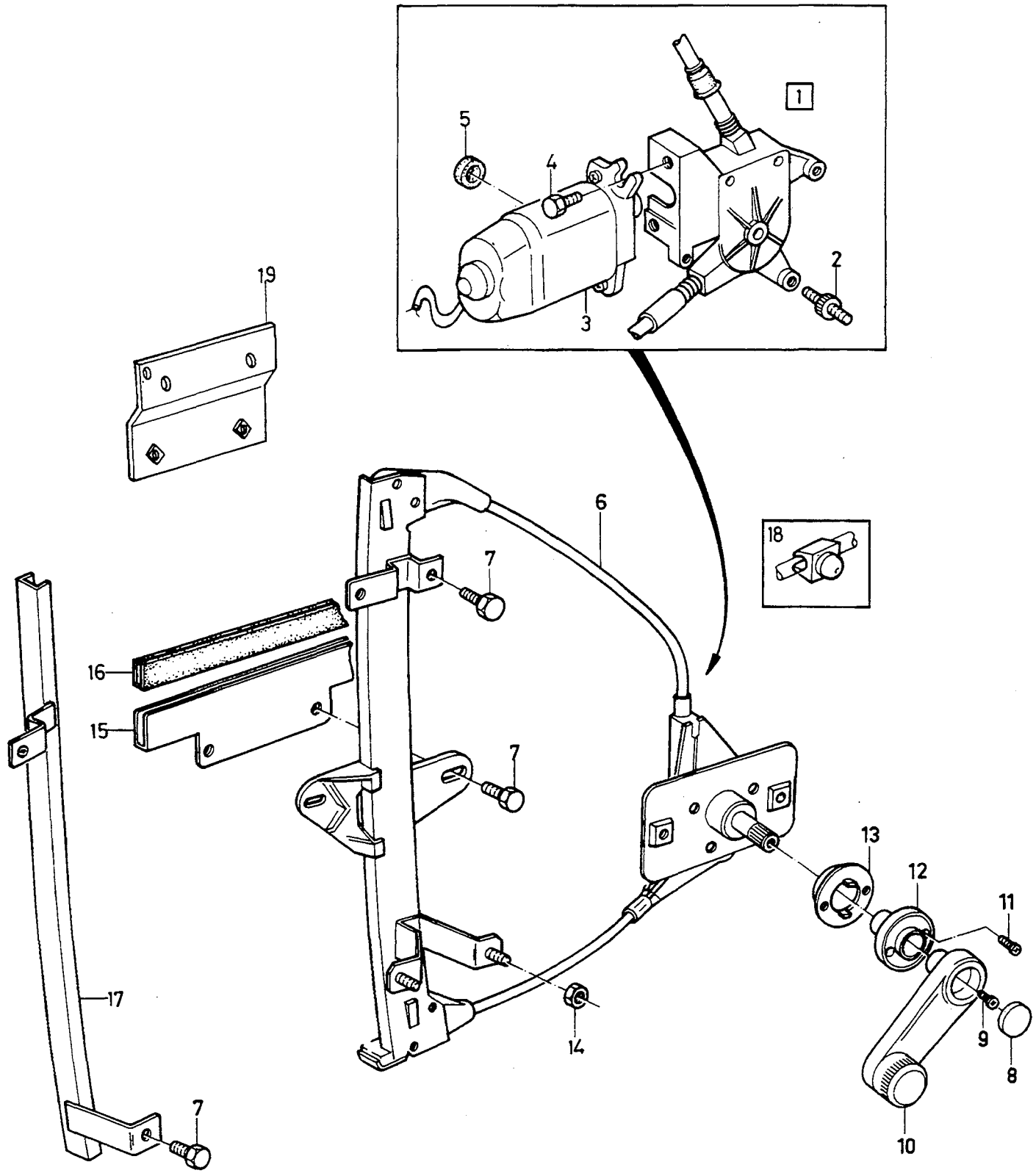
1
2
3
4
5
6
7
8
9
10
11
12
13
14
15
16
17
18
19

A
B
C
D
E

REAR DOOR
WINDER MECHANISM

BAKDÖRR
HISSMEKANISM

Group
Grupp
83

Page
Sida
741

Fig	Part No. Artikel nr	Quantity / Antal A	B	C	D	E	PS	Description	Benämning	Notes Anmärkning	SR
1	*(3457851)*	1	-	-	-	-	SP	Window lift, l.h.	Fönsterhiss, v	(3418175) -1991 REPL 1 PCS 3467216-2, 1 PCS 965824-6, 1 PCS 948995-6.	3
	3467216-2	1	-	-	-	-		Window lift, l.h.	Fönsterhiss, v	(3464545) CH 250200-296790	3
	3467216-2	1	-	-	-	-		Window lift, l.h.	Fönsterhiss, v	(3467116) CH 296791-318877	3
	3467216-2	1	-	-	-	-		Window lift, l.h.	Fönsterhiss, v	CH 318878-	3
	3457852-6	1	-	-	-	-		Window lift, r.h.	Fönsterhiss, h	(3418076) -1991	3
	3467117-2	1	-	-	-	-		Window lift, r.h.	Fönsterhiss, h	(3464546) CH -318877	3
(	3467217-0	1	-	-	-	-		Window lift, r.h.	Fönsterhiss, h	CH 318878-	3
2	3343652-8	6	-	-	-	-		• Screw	• Skruv		3
3		-	-	-	-	-	NS	• Electric motor	• Elmotor		
4	3343803-7	4	-	-	-	-		• Screw	• Skruv		3
5	3343837-5	1	-	-	-	-		• Rubber block	• Gummiklots		3
6	3464711-5	1	-	-	-	-		Window lift, l.h.	Fönsterhiss, v	(3418073) -1991	3
(	3464711-5	1	-	-	-	-		Window lift, l.h.	Fönsterhiss, v	CH 250200-318877	3
	3467218-8	1	-	-	-	-		Window lift, l.h.	Fönsterhiss, v	CH 318878-418999	3
☆	3471481-6	1	-	-	-	-		Window lift, l.h.	Fönsterhiss, v	(3467779) 1994-	3
	3464712-3	1	-	-	-	-		Window lift, r.h.	Fönsterhiss, h	(3418074) -1991	3
	3464712-3	1	-	-	-	-		Window lift, r.h.	Fönsterhiss, h	CH 250200-318877	3
	3467219-6	1	-	-	-	-		Window lift, r.h.	Fönsterhiss, h	CH 318878-418999	3
	3467780-7	1	-	-	-	-		Window lift, r.h.	Fönsterhiss, h	1994-	3
7	965175-3	12	-	-	-	-		Flange screw	Flänsskruv		2
8	3431897-2	2	-	-	-	-		Cover grey	Huv grå	-1991	2
	3463351-1	2	-	-	-	-		Cover grey	Huv grå	1992-	2
	3431945-9	2	-	-	-	-		Cover beige	Huv beige		2
9	3120381-3	2	-	-	-	-		Screw	Skruv		2
10	3431894-9	2	-	-	-	-		Window winder grey	Hissvev grå	-1991	2
	3463348-7	2	-	-	-	-		Window winder grey	Hissvev grå	1992-	2
	3431942-6	2	-	-	-	-		Window winder beige	Hissvev beige		2
11	947246-5	4	-	-	-	-		Screw	Skruv		2
12	3436476-0	2	-	-	-	-		Ring grey	Ring grå	-1991	4
	3463352-9	2	-	-	-	-		Ring grey	Ring grå	1992-	4
	3436477-8	2	-	-	-	-		Ring beige	Ring beige		4
13	3436478-6	2	-	-	-	-		Ring grey	Ring grå	-1991	4
(	3463353-7	2	-	-	-	-		Ring grey	Ring grå	1992-	4
	3436479-4	2	-	-	-	-		Ring beige	Ring beige		4
14	945407-5	14	-	-	-	-		Flange nut	Flänsmutter		2
15	3430145-7	1	-	-	-	-		Profile, l.h.	Profil, v		3
	3430146-5	1	-	-	-	-		Profile, r.h.	Profil, h		2
16	3430172-1	2	-	-	-	-		Rubber strip	Gummiprofil		2
(	3430068-1	1	-	-	-	-		Guide moulding, l.h.	Styrlist, v	CH -318877	4
	3456708-1	1	-	-	-	-		Guide moulding, l.h.	Styrlist, v	CH 318878-	4
	3430069-9	1	-	-	-	-		Guide moulding, r.h.	Styrlist, h	CH -318877	4
	3456709-9	1	-	-	-	-		Guide moulding, r.h.	Styrlist, h	CH 318878-	4
18	3121558-5	2	-	-	-	-		Clamp	Klämma		2
19	3470186-2	1	-	-	-	-		Adapter plate	Adapter platte		4
	3470187-0	1	-	-	-	-		Adapter plate	Adapter platte		4
		-	-	-	-	-		Accessory	Tillbehör		
	3472221-5	1	-	-	-	-		Power windows, rear	Power windows, rear		6

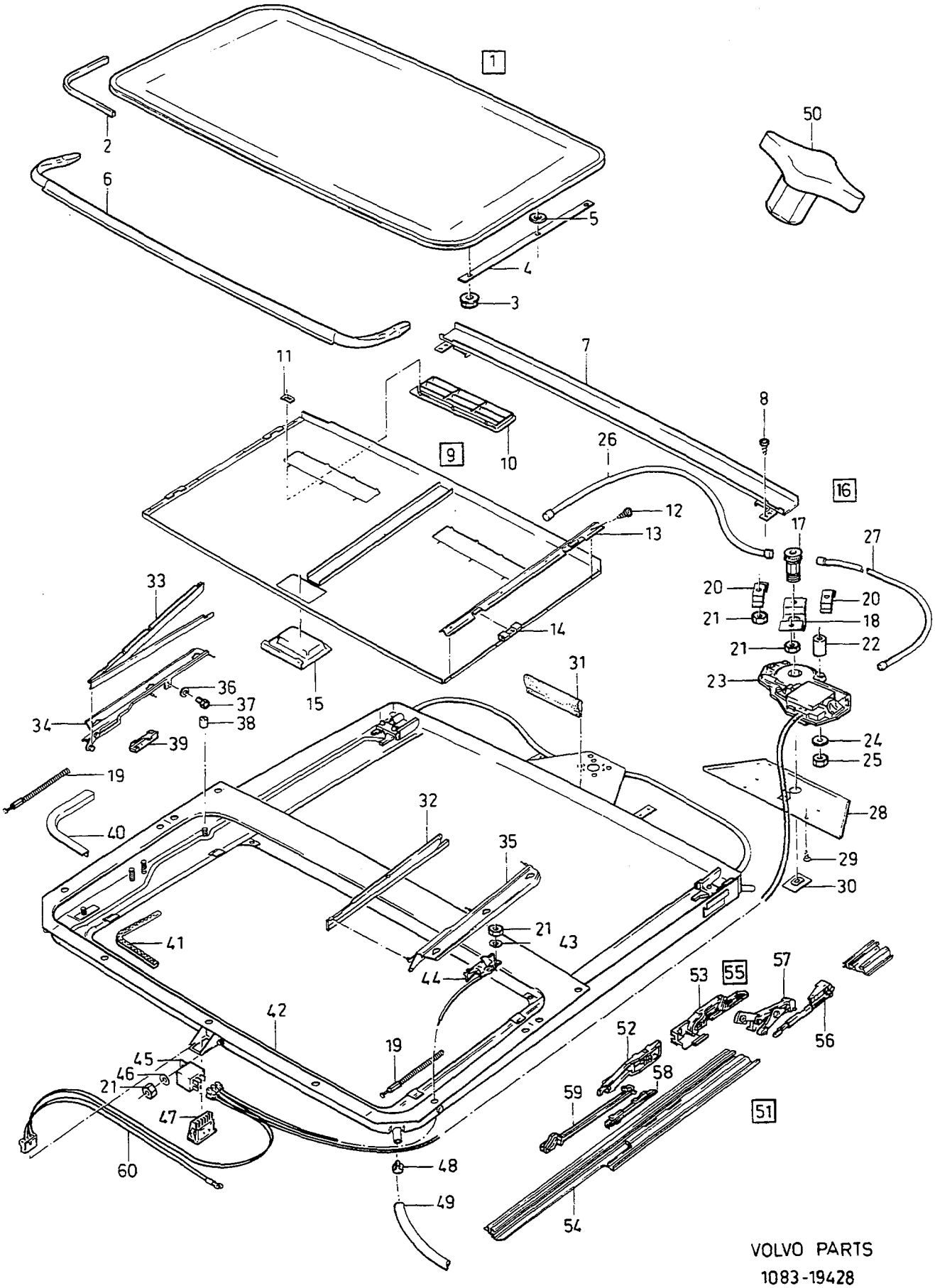

VOLVO PARTS
1083-19428

A
B
C
D
E

ROOF HATCH — TAKLUCKA

Group / Grupp: 83

Page / Sida: 743

CH -121033

Fig	Part No. Artikel nr	Quantity / Antal A	B	C	D	E	PS	Description	Benämning	Notes Anmärkning	SR
1	3454108-6	1	-	-	-	-		Hatch, outer	Lucka, yttre		5
2	3344650-1	1	-	-	-	-		•Seal	•Tätning		5
3		-	-	-	-	-	KN	•Nut	•Mutter		
4		-	-	-	-	-	KN	•Profile	•Profil		
5		-	-	-	-	-	KN	•Washer	•Bricka		
6	3344229-4	1	-	-	-	-		Wind deflector	Vindavvisare		5
7	3344562-8	1	-	-	-	-		Duct	Kanal		4
8	945761-5	4	-	-	-	-		Screw	Skruv		2
9	3454109-4	1	-	-	-	-		Lid grey	Lucka grå		4
	3454486-6	1	-	-	-	-		Lid beige	Lucka beige		4
10		-	-	-	-	-	KN	•Louvre	•Galler		
11		-	-	-	-	-	KN	•Clip	•Clips		
12		-	-	-	-	-	KN	•Screw	•Skruv		
13		-	-	-	-	-	KN	•Profile	•Profil		
14		-	-	-	-	-	KN	•Sliding block	•Glidsko		
15		-	-	-	-	-	KN	•Handle	•Handgrepp		
16	3344228-6	1	-	-	-	-		Adjuster kit	Justeringssats		5
17		-	-	-	-	-	KN	•Gear set	•Kugghjulsats		
18		-	-	-	-	-	KN	•Plate	•Platta		
19		-	-	-	-	-	KN	•Cable	•Ledning		
20		-	-	-	-	-	NS	Bracket	Konsol		
21	955779-4	15	-	-	-	-		Nut	Mutter		2
22	3344216-1	3	-	-	-	-		Buffer	Buffert		4
23	3344217-9	1	-	-	-	-		Motor	Motor		3
24	3344563-6	5	-	-	-	-		Washer	Bricka		4
25	3344564-4	3	-	-	-	-		Nut	Mutter		4
26	3344565-1	1	-	-	-	-		Tube	Rör		4
27	3344566-9	1	-	-	-	-		Tube	Rör		4
28	3344567-7	1	-	-	-	-		Cover	Huv		4
29	3344568-5	4	-	-	-	-		Screw	Skruv		2
30	3454116-9	1	-	-	-	-		Cover black	Huv svart		5
31		-	-	-	-	-	NS	Trim moulding	Prydnadslist		
32	3344223-7	1	-	-	-	-		Cover, l.h.	Kåpa, v		4
33	3344222-9	1	-	-	-	-		Cover, r.h.	Kåpa, h		4
34	3344569-3	1	-	-	-	-		Bracket	Konsol		4
35	3344570-1	1	-	-	-	-		Bracket	Konsol		4
36	3344571-9	2	-	-	-	-		Washer	Bricka		4
37	3344572-7	2	-	-	-	-		Screw	Skruv		4
38	3344220-3	4	-	-	-	-		Cap nut	Överfallsmutter		3
39		-	-	-	-	-	NS	Companion flange	Medbringare		
40	3344221-1	1	-	-	-	-		Sealing strip	Tätningsband		5
41	3344573-5	1	-	-	-	-		Trim moulding	Prydnadslist		4
42	3344574-3	8	-	-	-	-		Washer	Bricka		4
43		-	-	-	-	-	NS	Washer	Bricka		
44	3344224-5	1	-	-	-	-		Microswitch	Mikrobrytare		3
45	3344219-5	1	-	-	-	-		Relay	Relä		3
46	3344575-0	1	-	-	-	-		Washer	Bricka		4
47	3344218-7	1	-	-	-	-		Switch	Strömställare		3
48	3120822-6	4	-	-	-	-		Clamp	Klämma		4
49	942754-3	X	-	-	-	-		Plastic hose	Plastslang		2
50	3454121-9	1	-	-	-	-		Key	Kil		4
51	3344621-2	1	-	-	-	-		Slide rail, l.h.	Glidskena, v		5
	3344620-4	1	-	-	-	-		Slide rail, r.h.	Glidskena, h		5
52		-	-	-	-	-	KN	•Slide rail	•Glidskena		
53		-	-	-	-	-	KN	•Slide rail	•Glidskena		
54		-	-	-	-	-	KN	•Rail	•Skena		
55	3344226-0	1	-	-	-	-		•Repair kit, l.h.	•Reparationssats, v		4
	3344227-8	1	-	-	-	-		•Repair kit, r.h.	•Reparationssats, h		4
56		-	-	-	-	-	KN	••Support	••Stöd		
57		-	-	-	-	-	KN	••Dog	••Glidsko		
58		-	-	-	-	-	KN	••Stop	••Stopp		
59	3344225-2	1	-	-	-	-	IK	••Coupling pieces	••Kopplingsstyckar		4

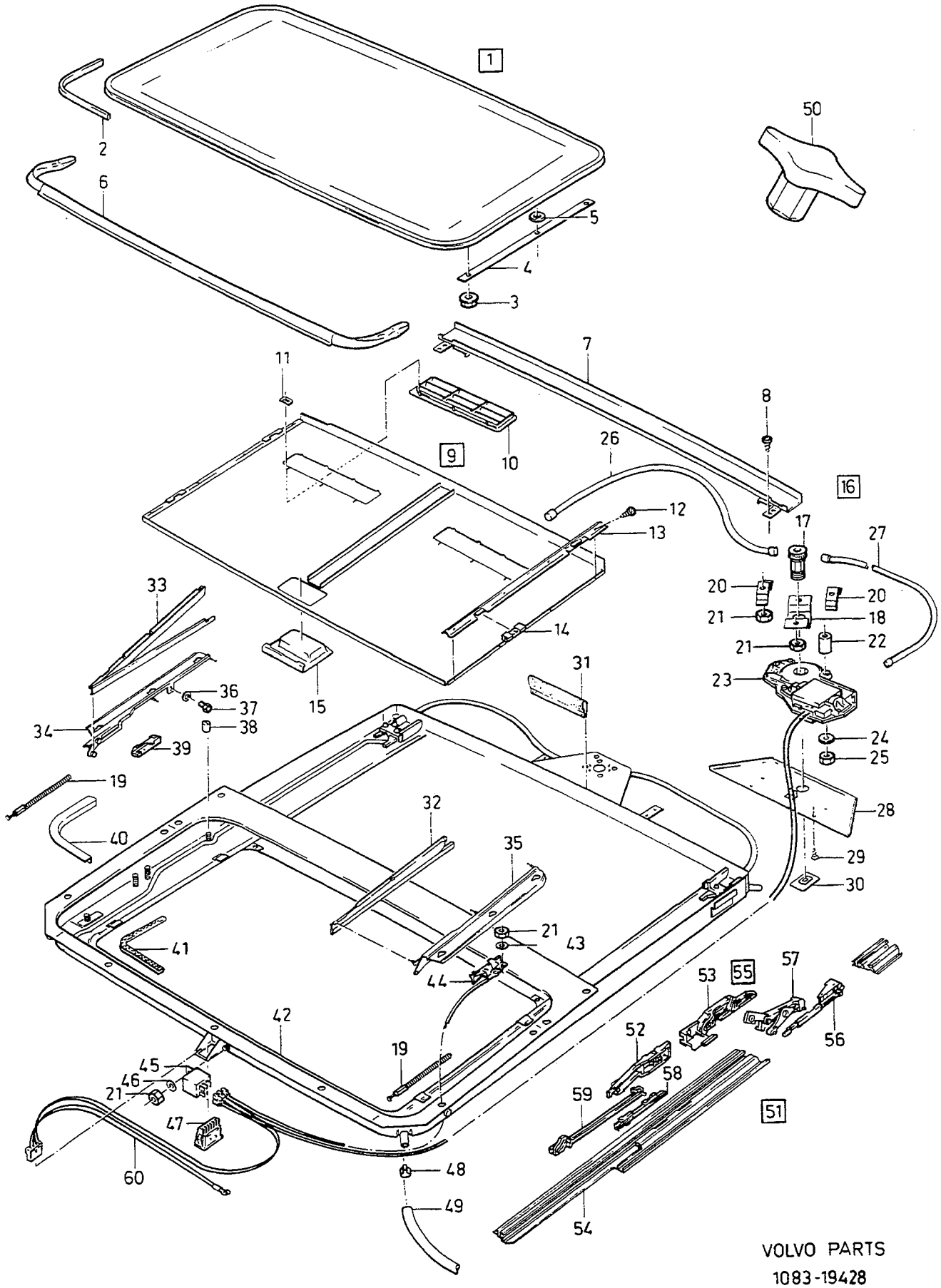

VOLVO PARTS
1083-19428

A		ROOF HATCH TAKLUCKA	Group Grupp 83
B			
C			
D			Page Sida 745
E		CH -121033	

Fig	Part No. Artikel nr	Quantity / Antal A	B	C	D	E	P S	Description	Benämning	Notes Anmärkning	S R
60	3344576-8	1	-	-	-	-		Cable harness	Ledningsmatta		4

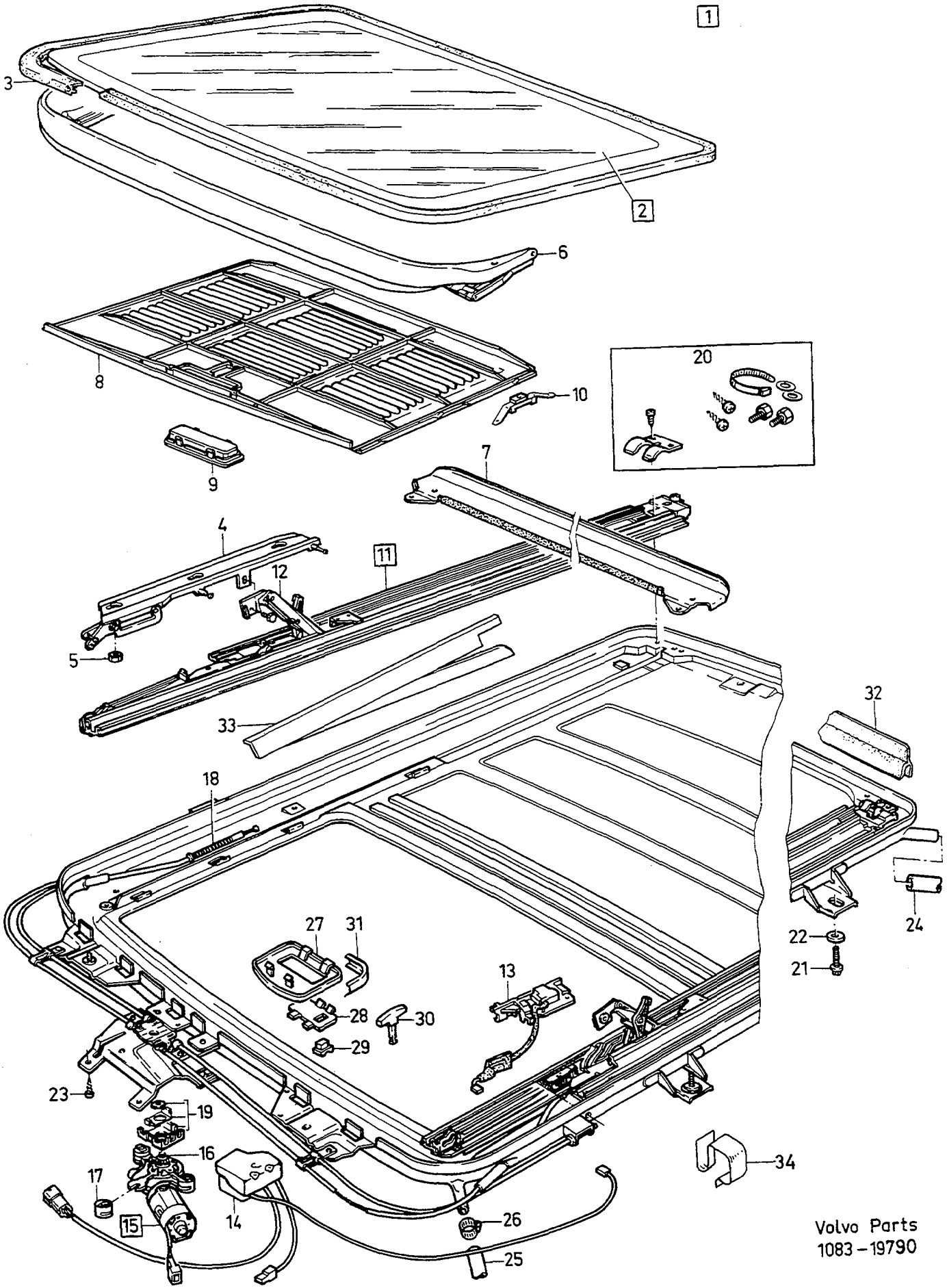

Volvo Parts
1083 – 19790

A
B
C
D
E

ROOF HATCH — TAKLUCKA

Group / Grupp 83

Page / Sida 747

CH 121034-

Fig	Part No. Artikel nr	Quantity / Antal A	B	C	D	E	PS	Description	Benämning	Notes Anmärkning	SR
1	3435934-9	1	-	-	-	-		Roof hatch grey	Taklucka grå		5
	3451439-8	1	-	-	-	-		Roof hatch beige	Taklucka beige		5
2	3344624-6	1	-	-	-	-		•Glass panel	•Glas panel		5
3	3344623-8	1	-	-	-	-		••Seal	••Tätning		5
4	3344625-3	2	-	-	-	-		•Bracket	•Konsol		5
5	3344626-1	1	-	-	-	-		•Nut	•Mutter		5
6	3344627-9	1	-	-	-	-		•Wind deflector	•Vindavvisare		5
7	3344628-7	1	-	-	-	-		•Duct	•Kanal		5
8	3344629-5	1	-	-	-	-		•Panel grey	•Panel grå		5
	3344630-3	1	-	-	-	-		•Panel beige	•Panel beige		5
9		-	-	-	-	-	KN	••Handle	••Handtag		
10	3344631-1	1	-	-	-	-		•Clip	•Clips		5
11	3344632-9	1	-	-	-	-		•Slide rail, l.h.	•Glidskena, v		5
	3344633-7	1	-	-	-	-		•Slide rail, r.h.	•Glidskena, h		5
12	3344634-5	1	-	-	-	-		••Repair kit, l.h.	••Reparationssats, v		5
	3344635-2	1	-	-	-	-		••Repair kit, r.h.	••Reparationssats, h		5
13	3344636-0	1	-	-	-	-		•Locater, l.h.	•Medbringare, v		5
	3344637-8	1	-	-	-	-		•Locater, r.h.	•Medbringare, h		5
14	3344638-6	1	-	-	-	-		•Relay	•Relä		5
15	3344639-4	1	-	-	-	-		•Motor unit	•Motorenhet		5
16	3344644-4	1	-	-	-	-		••Drive gear	••Drivhjul		5
17	3344640-2	3	-	-	-	-		•Spacer	•Mellanlägg		5
18	3344641-0	1	-	-	-	-		•Cable	•Wire		5
19	3344642-8	1	-	-	-	-		•Bracket	•Konsol		5
20	3344643-6	1	-	-	-	-		•Mounting kit	•Monteringssats		5
21	3121907-4	6	-	-	-	-		Screw	Skruv		3
22	3121854-8	6	-	-	-	-		Washer	Bricka		3
23	3121963-7	2	-	-	-	-		Screw	Skruv		3
24	3460599-8	2	-	-	-	-		Hose	Slang	(3451442)	4
25	3455527-6	2	-	-	-	-		Hose	Slang		4
26	3272306-6	2	-	-	-	-		Strip clamp	Bandklamma		2
27	3454303-3	1	-	-	-	-		Cover grey	Huv grå		3
	3451885-2	1	-	-	-	-		Cover beige	Huv beige		3
28	3451886-0	1	-	-	-	-		Cover grey	Huv grå		3
	3451887-8	1	-	-	-	-		Cover beige	Huv beige		3
29	3451441-4	1	-	-	-	-		Switch	Strömställare		3
30	3451897-7	1	-	-	-	-		Key	Kil		4
31	3463747-0	1	-	-	-	-		Profile grey	Profil grå	(3460278)	3
	3463748-8	1	-	-	-	-		Profile beige	Profil beige	(3460279)	3
32	3344777-2	1	-	-	-	-		Seal	Tätning		3
33	3344923-2	2	-	-	-	-		Cover	Huv		4
34	3272742-2	2	-	-	-	-		Hose clamp	Slangklamma		3

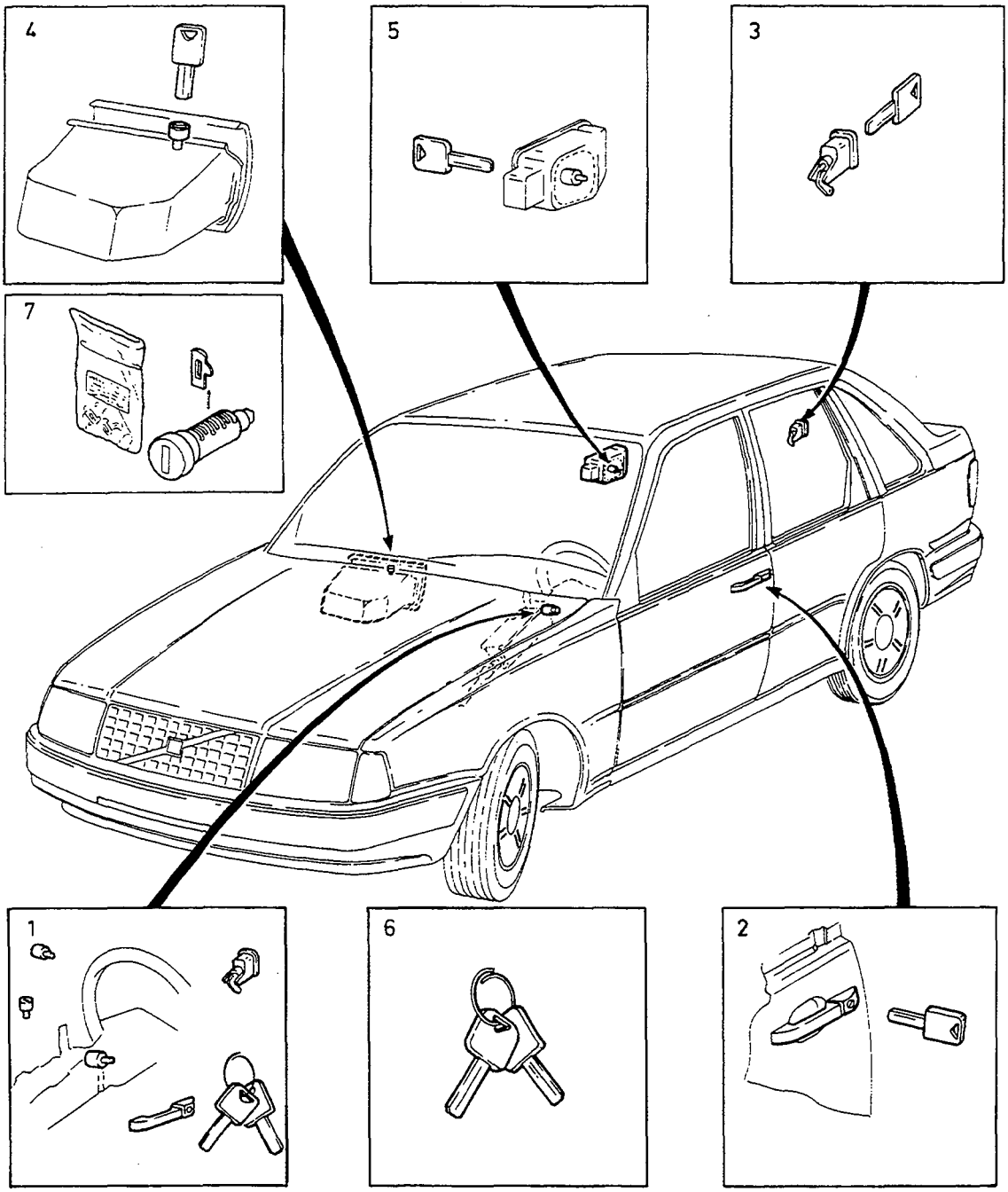
4
5
3
7
1
6
2

A
B
C
D
E

LOCK UNITS — LÅSSATSER

Group / Grupp 83

Page / Sida 749

Fig	Part No. Artikel nr	Quantity / Antal A	B	C	D	E	PS	Description	Benämning	Notes Anmärkning	SR
1	3343418-4	1	-	-	-	-		Lock kit	Låssats	1)	2
		-	-	-	-	-		• Door lock, l.h.	• Dörrlås, v		
		-	-	-	-	-		• Door lock, r.h.	• Dörrlås, h		
		-	-	-	-	-		• Lock boot lid	• Lås baklucka		
		-	-	-	-	-		• Column lock without ignition switch	• Rattlås utan startlås omkopplare		
		-	-	-	-	-		• Lock cylinder filler cap	• Låscylinder påfyllningslock		
		-	-	-	-	-		• Key door and starting locks	• Nyckel dörr och startlås		
	3343419-2	1	-	-	-	-		Lock kit	Låssats	2)	2
		-	-	-	-	-		• Door lock, l.h.	• Dörrlås, v		
		-	-	-	-	-		• Door lock, r.h.	• Dörrlås, h		
		-	-	-	-	-		• Lock boot lid	• Lås baklucka		
		-	-	-	-	-		• Column lock without ignition switch	• Rattlås utan startlås omkopplare		
		-	-	-	-	-		• Lock cylinder filler cap	• Låscylinder påfyllningslock		
		-	-	-	-	-		• Key door and starting locks	• Nyckel dörr och startlås		
	3343420-0	1	-	-	-	-		Lock kit	Låssats	1)	2
		-	-	-	-	-		• Door, l.h.	• Dörr, v		
		-	-	-	-	-		• Door, r.h.	• Dörr, h		
		-	-	-	-	-		• Lock boot lid	• Lås baklucka		
		-	-	-	-	-		• Column lock without ignition switch	• Rattlås utan startlås omkopplare		
		-	-	-	-	-		• Lock cylinder filler cap	• Låscylinder påfyllningslock		
		-	-	-	-	-		• Lock glovebox	• Lås handskfack		
		-	-	-	-	-		• Pass key	• Huvudnyckel		
		-	-	-	-	-		• Key door and starting locks	• Nyckel dörr och startlås		
	3343421-8	1	-	-	-	-		Lock kit	Låssats	2)	2
		-	-	-	-	-		• Door lock, l.h.	• Dörrlås, v		
		-	-	-	-	-		• Door lock, r.h.	• Dörrlås, h		
		-	-	-	-	-		• Lock boot lid	• Lås baklucka		
		-	-	-	-	-		• Column lock without ignition switch	• Rattlås utan startlås omkopplare		
		-	-	-	-	-		• Lock cylinder	• Låscylinder		
		-	-	-	-	-		• Lock glovebox filler cap	• Lås handskfack påfyllningslock		
		-	-	-	-	-		• Pass key	• Huvudnyckel		
		-	-	-	-	-		• Key door and starting locks	• Nyckel dörr och startlås		
		-	-	-	-	-		...	...		
		-	-	-	-	-		...	...		
	3343422-6	1	-	-	-	-		Lock kit	Låssats	1) L.H.D	2
		-	-	-	-	-		• Door lock, l.h. illuminated	• Dörrlås, v belyst		
		-	-	-	-	-		• Door lock, r.h.	• Dörrlås, h		
		-	-	-	-	-		• Lock boot lid	• Lås baklucka		
		-	-	-	-	-		• Column lock without ignition switch	• Rattlås utan startlås omkopplare		
		-	-	-	-	-		• Lock cylinder filler cap	• Låscylinder påfyllningslock		
		-	-	-	-	-		• Lock glovebox	• Lås handskfack		
		-	-	-	-	-		• Pass key	• Huvudnyckel		
		-	-	-	-	-		• Key door and starting locks	• Nyckel dörr och startlås		

1) B17A 498790,498791.
2) Cars with central locking system. / Bilar med centrallåsning.

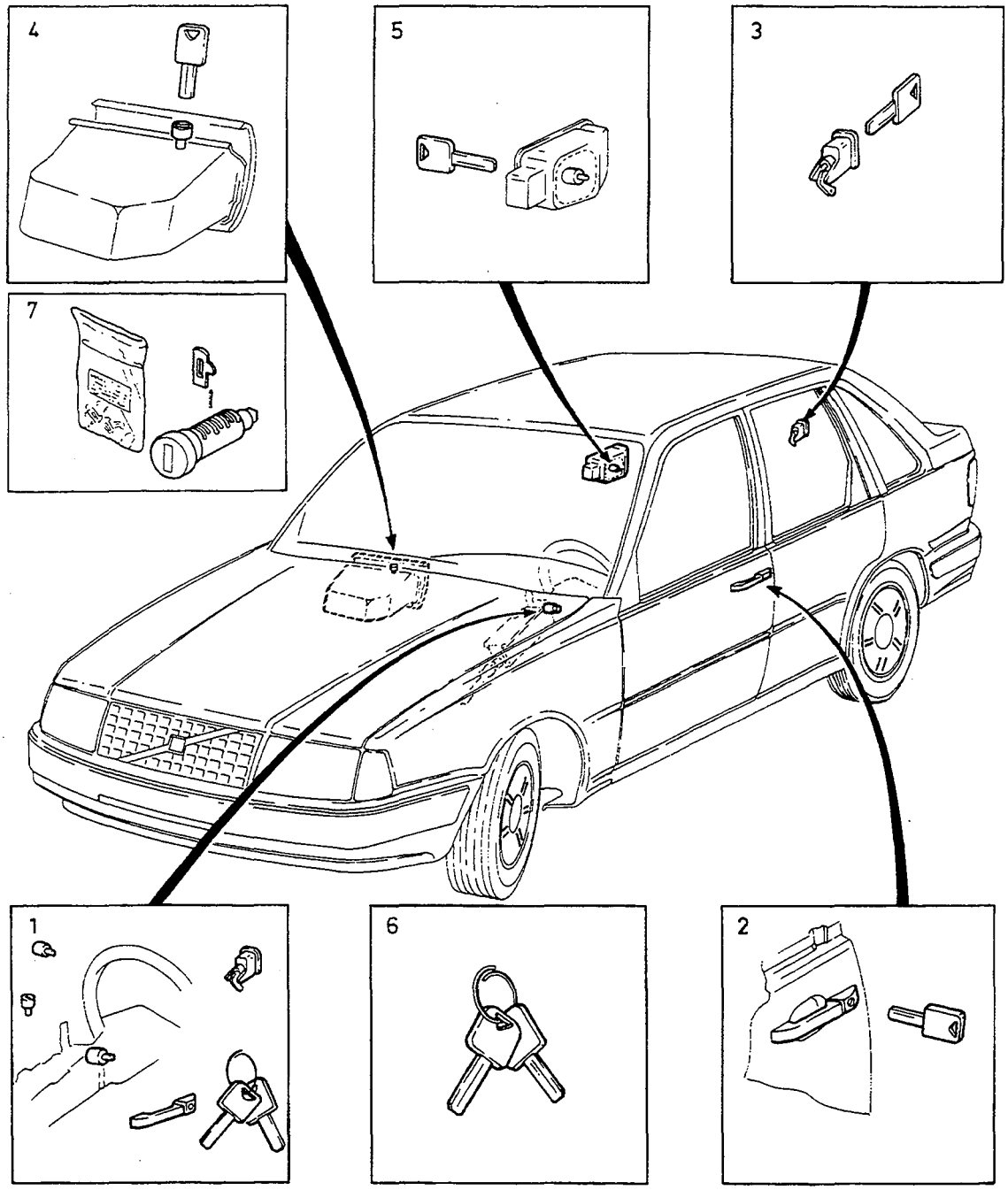
4
5
3
7
1
6
2

A
B
C
D
E

LOCK UNITS — LÅSSATSER

Group / Grupp 83

Page / Sida 751

Fig	Part No. / Artikel nr	Quantity / Antal A	B	C	D	E	PS	Description	Benämning	Notes / Anmärkning	SR
	3343423-4	1	-	-	-	-		Lock kit	Låssats	3) R.H.D	2
		-	-	-	-	-		• Door lock, l.h.	• Dörrlås, v		
		-	-	-	-	-		• Door lock, r.h. illuminated	• Dörrlås, h belyst		
		-	-	-	-	-		• Lock boot lid	• Lås baklucka		
		-	-	-	-	-		• Column lock without ignition switch	• Rattlås utan startlås		
		-	-	-	-	-		• Lock cylinder filler cap	• Låscylinder påfyllningslock		
		-	-	-	-	-		• Lock glovebox	• Lås handskfack		
		-	-	-	-	-		• Pass key	• Huvudnyckel		
		-	-	-	-	-		• Key door and starting locks	• Nyckel dörr och startlås		
	(3343424)	1	-	-	-	-	SP	Lock kit	Låssats	2) L.H.D. -1991 REPL 1 PCS 3344872-1, 6 PCS 3923306-9, 2 PCS 3923296-2.	2
	3344872-1	1	-	-	-	-		Lock kit	Låssats	2) L.H.D. 1992-	2
		-	-	-	-	-		• Door lock, l.h. illuminated	• Dörrlås, v belyst		
		-	-	-	-	-		• Door lock, r.h.	• Dörrlås, h		
		-	-	-	-	-		• Lock boot lid	• Lås baklucka		
		-	-	-	-	-		• Column lock without ignition switch	• Rattlås utan startlås		
								switch	omkopplare		
		-	-	-	-	-		• Lock cylinder filler cap	• Låscylinder påfyllningslock		
		-	-	-	-	-		• Lock glovebox	• Lås handskfack		
		-	-	-	-	-		• Pass key	• Huvudnyckel		
		-	-	-	-	-		• Key door and starting locks	• Nyckel dörr och startlås		
	(3343425)	1	-	-	-	-	SP	Lock kit	Låssats	2) R.H.D -1991 REPL 1 PCS 3344873-9, 6 PCS 3923306-9, 2 PCS 3923296-2.	2
	3344873-9	1	-	-	-	-		Lock kit	Låssats	2) R.H.D. 1992-	2
		-	-	-	-	-		• Door lock, l.h.	• Dörrlås, v		
		-	-	-	-	-		• Door lock, r.h. illuminated	• Dörrlås, h belyst		
		-	-	-	-	-		• Lock boot lid	• Lås baklucka		
		-	-	-	-	-		• Column lock without ignition switch	• Rattlås utan startlås		
								switch	omkopplare		
		-	-	-	-	-		• Lock cylinder filler cap	• Låscylinder påfyllningslock		
		-	-	-	-	-		• Lock glovebox	• Lås handskfack		
		-	-	-	-	-		• Pass key	• Huvudnyckel		
		-	-	-	-	-		• Key door and starting locks	• Nyckel dörr och startlås		
	3345095-8	1	-	-	-	-		Lock kit	Låssats	2)	3
		-	-	-	-	-		• Door lock, l.h.	• Dörrlås, v		
		-	-	-	-	-		• Door lock, r.h.	• Dörrlås, h		
		-	-	-	-	-		• Lock boot lid	• Lås baklucka		
		-	-	-	-	-		• Lock cylinder boot lid	• Låscylinder baklucka		
		-	-	-	-	-		• Key set	• Nyckel sats		
	3472288-4	1	-	-	-	-		Lock kit rem controlled centr lock	Låssats fjärrstyrt centrallås	L.H.D. 1995-	5
	3472289-2	1	-	-	-	-		Lock kit rem controlled centr lock	Låssats fjärrstyrt centrallås	R.H.D. 1995-	5
		-	-	-	-	-		• Door lock, l.h.	• Dörrlås, v		
		-	-	-	-	-		• Door lock, r.h.	• Dörrlås, h		
		-	-	-	-	-		• Lock boot lid	• Lås baklucka		
		-	-	-	-	-		• Column lock without ignition switch	• Rattlås utan startlås		
								switch	omkopplare		

3) Cars without control locking / Bilar utan centrallåsning
2) Cars with central locking system. / Bilar med centrallåsning.

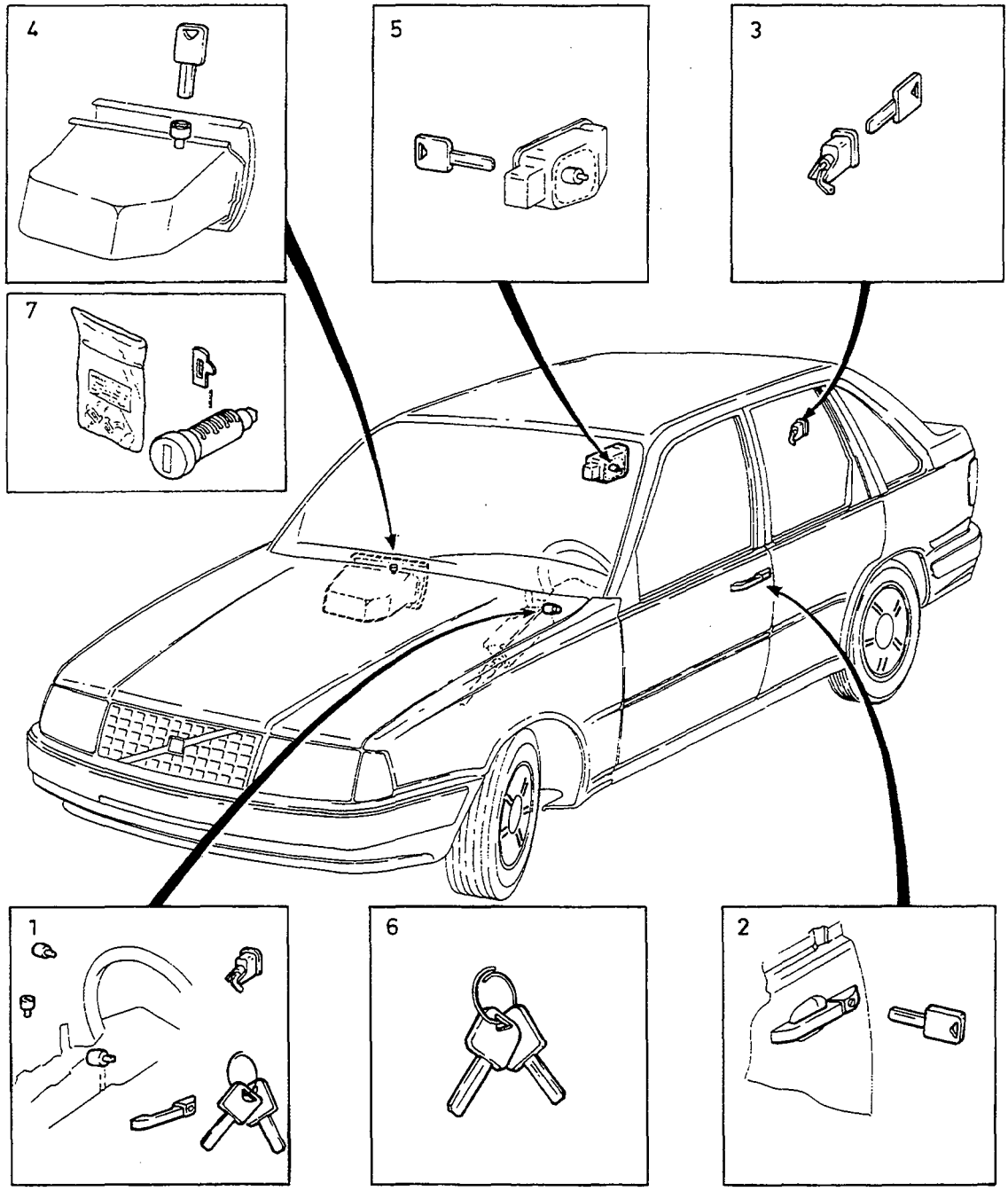
4
5
3
7
1
6
2

A
B
C
D
E

LOCK UNITS — LÅSSATSER

Group / Grupp 83

Page / Sida 753

Fig	Part No. Artikel nr	Quantity / Antal A	B	C	D	E	PS	Description	Benämning	Notes Anmärkning	SR
		-	-	-	-	-		• Lock cylinder filler cap	• Låscylinder påfyllningslock		
		-	-	-	-	-		• Lock glovebox	• Lås handskfack		
		-	-	-	-	-		• Pass key	• Huvudnyckel		
		-	-	-	-	-		• Key door and starting locks	• Nyckel dörr och startlås		
☆	3345627-8	1	-	-	-	-		• Lock kit	• Låssats	4)	6
2	3343410-1	1	-	-	-	-		Lock kit	Låssats		2
		-	-	-	-	-		• Door, l.h.	• Dörr, v		
		-	-	-	-	-		• Key door and starting locks	• Nyckel dörr och startlås		
	3343411-9	1	-	-	-	-		Lock kit	Låssats		2
		-	-	-	-	-		• Door, r.h.	• Dörr, h		
		-	-	-	-	-		• Key door and starting locks	• Nyckel dörr och startlås		
	3343415-0	1	-	-	-	-		Lock kit illuminated	Låssats belyst	-1994	2
		-	-	-	-	-		• Door, l.h.	• Dörr, v		
		-	-	-	-	-		• Key door and starting locks	• Nyckel dörr och startlås		
	3343416-8	1	-	-	-	-		Lock kit illuminated	Låssats belyst	-1994	2
		-	-	-	-	-		• Door, r.h.	• Dörr, h		
		-	-	-	-	-		• Key door and starting locks	• Nyckel dörr och startlås		
	3345487-7	1	-	-	-	-		Lock kit illuminated	Låssats belyst	5) 1995-	5
		-	-	-	-	-		• Door, l.h.	• Dörr, v		
		-	-	-	-	-		• Key door and starting locks	• Nyckel dörr och startlås		
	3345488-5	1	-	-	-	-		Lock kit illuminated	Låssats belyst	5) 1995-	5
		-	-	-	-	-		• Door, r.h.	• Dörr, h		
		-	-	-	-	-		• Key door and starting locks	• Nyckel dörr och startlås		
3	3343412-7	1	-	-	-	-		Lock kit	Låssats	1)	2
		-	-	-	-	-		• Boot lid	• Baklucka		
		-	-	-	-	-		• Key door and starting locks	• Nyckel dörr och startlås		
	3344158-5	1	-	-	-	-		Lock kit	Låssats	2) (3343414)	2
		-	-	-	-	-		• Key door and starting locks	• Nyckel dörr och startlås		
4	3343800-3	1	-	-	-	-		Lock cylinder glovebox	Låscylinder handskfack		4
		-	-	-	-	-		• Pass key	• Huvudnyckel		
5	3343413-5	1	-	-	-	-		Lock cylinder set filler cap	Låscylindersats påfyllningslock		2
		-	-	-	-	-		• Key door and starting locks	• Nyckel dörr och startlås		
6	3342022-5	1	-	-	-	-		Key pass key	Nyckel huvudnyckel		2
	3342023-3	1	-	-	-	-		Key door and ignition	Nyckel dörr och tänd		2
	3342997-8	1	-	-	-	-		Key pass key machined	Nyckel huvudnyckel bearbetad		3
	3342998-6	1	-	-	-	-		Key door and ignition machined	Nyckel dörr och tänd bearbetad		3
7	3344162-7	1	-	-	-	-		Lock cylinder set door	Låscylindersats dörr	(3344155)	2
	3344157-7	1	-	-	-	-		Lock cylinder set filler cap	Låscylindersats påfyllningslock		2
	3344156-9	1	-	-	-	-		Lock cylinder set boot lid	Låscylindersats baklucka	2)	2
	3344325-0	1	-	-	-	-		Lock kit glovebox	Låssats handskfack		2

4) Lock kits must be ordered separately, specifying the lockcombination number and the vehicle's chassis number. / Låssatsen beställes på separat order varvid låskombinations numret och bilens chassie nummer skall uppges.
5) With remote-controlled central locking / Med fjärrstyrt centrallås.
1) B17A 498790,498791.
2) Cars with central locking system. / Bilar med centrallåsning.

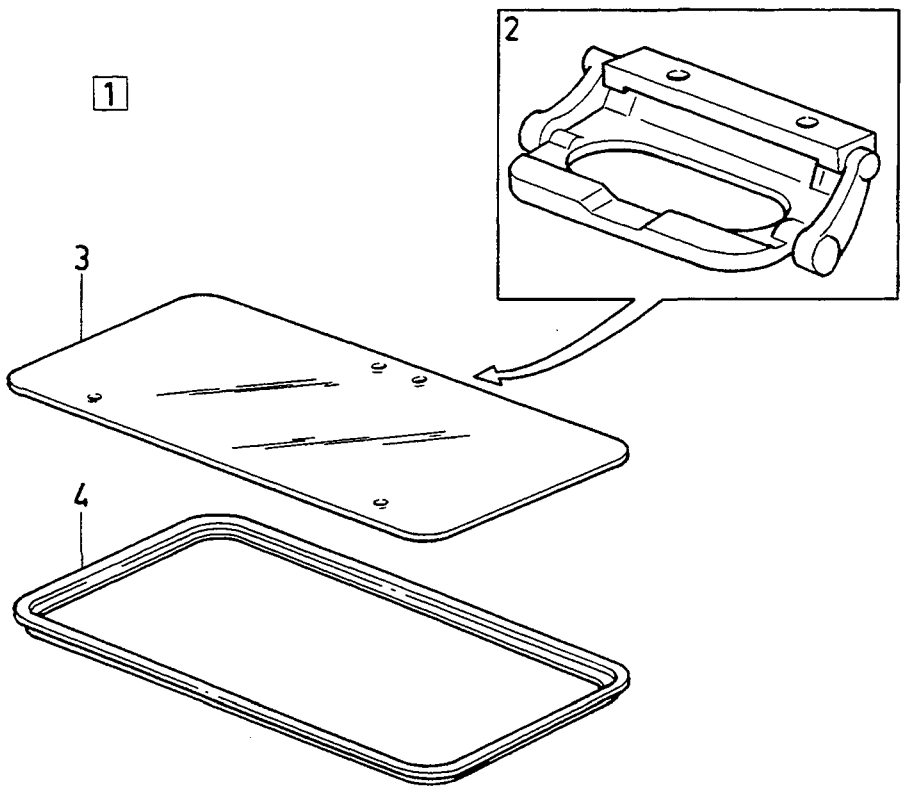
1
2
3
4

A		ROOF HATCH, LENS	TAKLUCKA, GLAS	Group Grupp 83
B				
C				
D				Page Sida 755
E				

Fig	Part No. Artikel nr	Quantity / Antal A	B	C	D	E	P S	Description	Benämning	Notes Anmärkning	S R
1	3435233-6	1	-	-	-	-		Glassunroof	Glastaklucka		2
2	3344309-4	1	-	-	-	-		• Handle	• Handgrepp		5
3	3344307-8	1	-	-	-	-		• Glass	• Glas		5
4	3344308-6	1	-	-	-	-		• Gasket	• Packning		5

EXTERIOR TRIM, DOOR MIRRORS, GLASS / YTTRE PRYDNADSDETALJER, BACKSPEGEL, GLAS

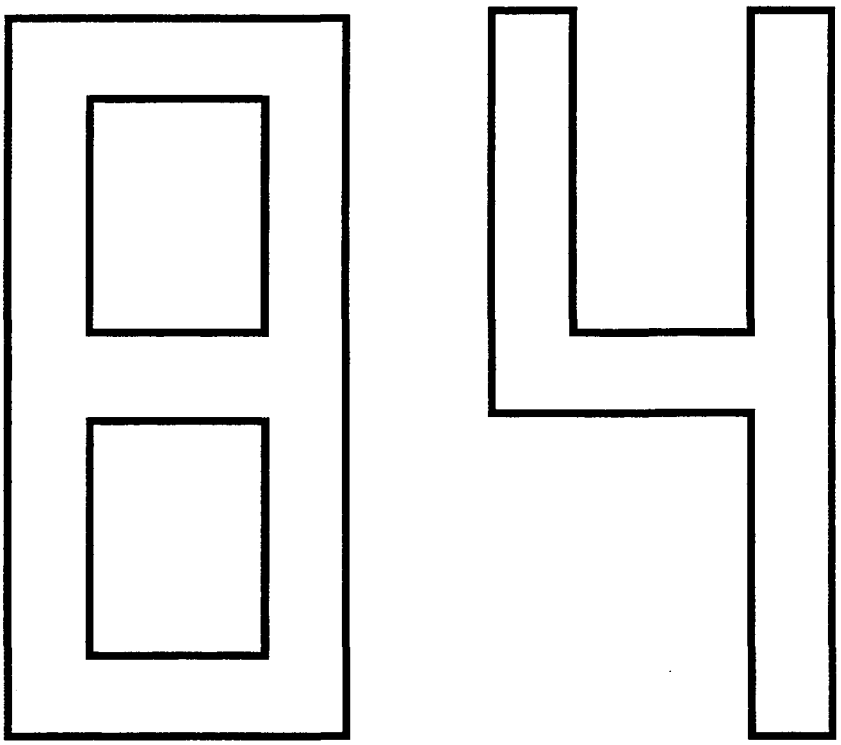

A		SUB GROUP EXTERIOR TRIM, DOOR MIRRORS, GLASS	UNDERGRUPP YTTRE PRYDNADSDETALJER, BACKSPEGEL, GLAS	Group Grupp 84
B				
C				
D				Page Sida 757
E				

Fig	Part No. Artikel nr	Quantity / Antal A	B	C	D	E	PS	Description	Benämning	Notes Anmärkning	SR
		-	-	-	-	-		Trim mouldings emblems	Prydnadslister emblem	SEE 84•759	
		-	-	-	-	-		Rear spoiler	Bakspoiler	SEE 84•765	
		-	-	-	-	-		Door mirrors, manual	Utvändig backspegel, manuell		
								CH -205699	CH -205699	SEE 84•767	
								CH 205700-	CH 205700-	SEE 84•769	
		-	-	-	-	-		Door mirrors electrically operated	Utvändig backspegel, eldriven .		
								CH -205699	CH -205699	SEE 84•771	
								CH 205700-	CH 205700-	SEE 84•773	
		-	-	-	-	-		Stripes	Dekortejp	SEE 84•775	
								ECU	ECU		
		-	-	-	-	-		Stripes	Dekortejp	SEE 84•777	
		-	-	-	-	-		Stripes	Dekortejp	SEE 84•779	
								RATIONAL, SPIRIT	RATIONAL, SPIRIT		
		-	-	-	-	-		Stripes	Dekortejp	SEE 84•781	
								AUTUMN 1992, SPRING 1994	AUTUMN 1992, SPRING 1994		
		-	-	-	-	-		Windscreen, rear window and door windows	Vindruta, bakruta, sidorutor	SEE 84•783	
		-	-	-	-	-		Sealing strips	Tätningslister	SEE 84•785	
		-	-	-	-	-		Accessory	Tillbehör		
		-	-	-	-	-		Number plate retainer	Nummerplåthållare	SEE 84•759	
		-	-	-	-	-		Door mirrors electrically operated	Utvändig backspegel, eldriven .	SEE 84•773	
		-	-	-	-	-		Caravan mirrors	Husvagnsspegel	SEE 84•787	

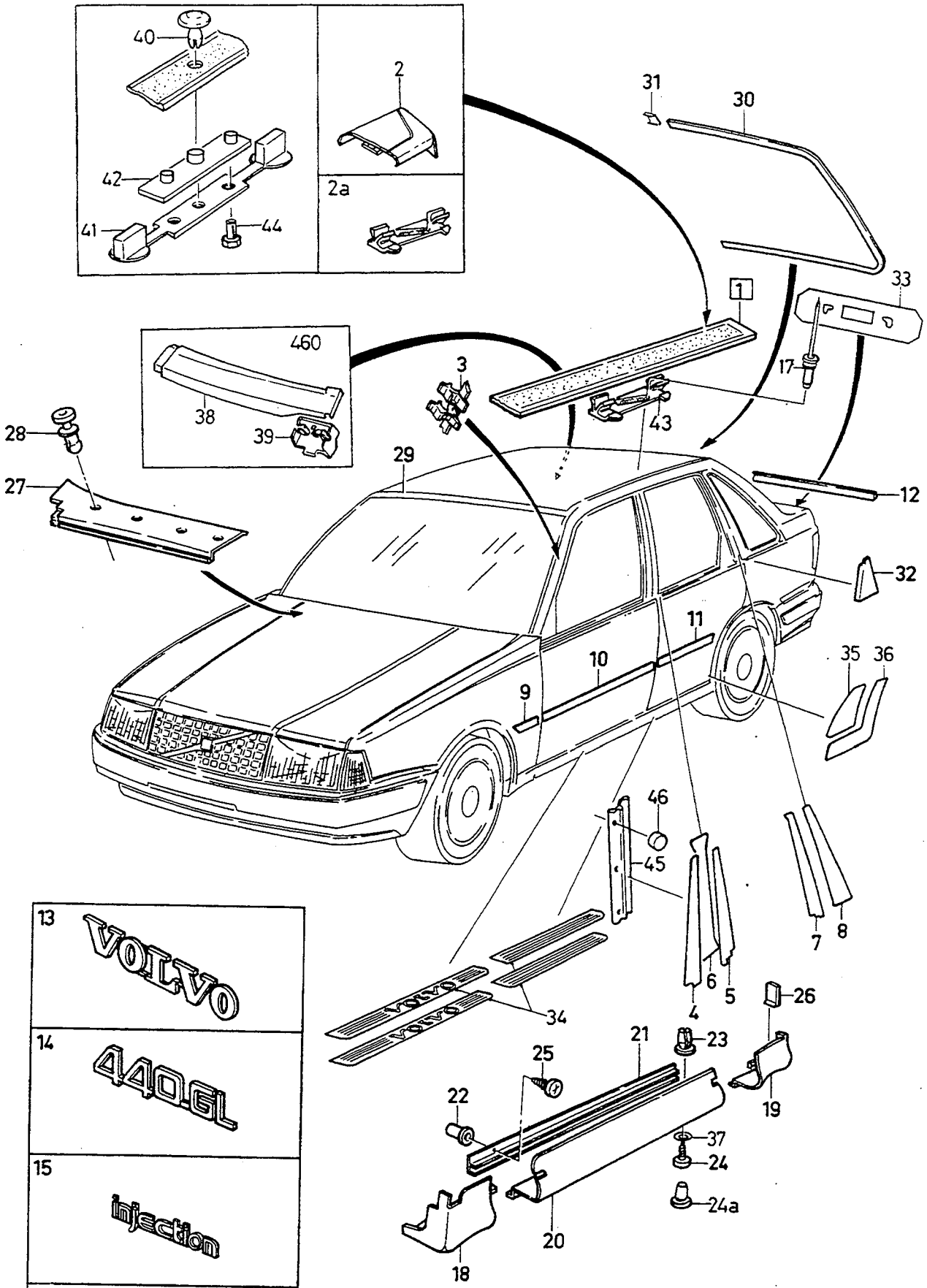
40
42
41
44
2
2a
460
38
39
31
30
33
1
17
3
43
28
27
29
12
32
11
10
9
35
36
46
45
7
8
6
5
4
26
34
21
23
25
22
19
37
24
24a
20
18
13
VOLVO
14
440GL
15
injection
16
LAMBDA SOND

A
B
C
D
E

TRIM MOULDINGS
EMBLEMS

PRYDNADSLISTER
EMBLEM

Group / Grupp 84

Page / Sida 759

Fig	Part No. Artikel nr	Quantity / Antal A	B	C	D	E	PS	Description	Benämning	Notes Anmärkning	SR
1	3431904-6	1	-	-	-	-		Drip moulding, l.h.	Dropplist, v	440. CH -161254	2
	3431905-3	1	-	-	-	-		Drip moulding, r.h.	Dropplist, h	440. CH -161254	2
	3457402-0	1	-	-	-	-		Drip moulding, l.h.	Dropplist, v	440. CH 161255-389577	2
	3457403-8	1	-	-	-	-		Drip moulding, r.h.	Dropplist, h	440. CH 161255-389577	2
	3457432-7	1	-	-	-	-		Drip moulding, l.h.	Dropplist, v	440. CH 389578-	2
	3457433-5	1	-	-	-	-		Drip moulding, r.h.	Dropplist, h	440. CH 389578-	2
	3434678-3	1	-	-	-	-		Drip moulding, l.h.	Dropplist, v	460. CH -161254	2
	3434679-1	1	-	-	-	-		Drip moulding, r.h.	Dropplist, h	460. CH -161254	2
	3457404-6	1	-	-	-	-		Drip moulding, l.h.	Dropplist, v	460. CH 161255-389577	2
	3457405-3	1	-	-	-	-		Drip moulding, r.h.	Dropplist, h	460. CH 161255-389577	2
	3457434-3	1	-	-	-	-		Drip moulding, l.h.	Dropplist, v	460. CH 389578-	2
	3457435-0	1	-	-	-	-		Drip moulding, r.h.	Dropplist, h	460. CH 389578-	2
2	3457443-4	1	-	-	-	-		•End piece l.h.	•Gavelstycke v	440	2
	3457444-2	1	-	-	-	-		•End piece r.h.	•Gavelstycke h	440	2
	3457445-9	1	-	-	-	-		•End piece l.h.	•Gavelstycke v	460	2
	3457446-7	1	-	-	-	-		•End piece r.h.	•Gavelstycke h	460	2
2a	3923655-9	2	-	-	-	-		Clip	Clips	440	2
	3923658-3	2	-	-	-	-		Clip	Clips	460	2
3		-	-	-	-	-		Clip	Clips	SEE 84•783	
4	3435634-5	1	-	-	-	-		Film, l.h.	Folie, v		2
	3435635-2	1	-	-	-	-		Film, r.h.	Folie, h		2
5	3464336-1	1	-	-	-	-		Film, l.h.	Folie, v	(3435386)	2
	3464337-9	1	-	-	-	-		Film, r.h.	Folie, h		2
6	3344888-7	1	-	-	-	-		Film, l.h.	Folie, v	CH -154170	2
	3435636-0	1	-	-	-	-		Film, l.h.	Folie, v	CH 154171-250199	2
	3344889-5	1	-	-	-	-		Film, r.h.	Folie, h	CH -154170	2
	3435637-8	1	-	-	-	-		Film, r.h.	Folie, h	CH 154171-250199	2
7	3435640-2	1	-	-	-	-		Film, l.h.	Folie, v		2
	3435641-0	1	-	-	-	-		Film, r.h.	Folie, h		2
8	3435642-8	1	-	-	-	-		Film, l.h.	Folie, v	440. -1992	2
	3462107-8	1	-	-	-	-		Film, l.h.	Folie, v	440. 1993-	2
	3449361-9	1	-	-	-	-		Film, l.h.	Folie, v	460	5
	3435643-6	1	-	-	-	-		Film, r.h.	Folie, h	440. -1992	2
	3462108-6	1	-	-	-	-		Film, r.h.	Folie, h	440. 1993-	2
	3449362-7	1	-	-	-	-		Film, r.h.	Folie, h	460	5
9	3445184-9	1	-	-	-	-		Protecting moulding, l.h.	Skyddslist, v	WI 27mm	2
	3445185-6	1	-	-	-	-		Protecting moulding, r.h.	Skyddslist, h	WI 27mm	2
	3445186-4	1	-	-	-	-		Protecting moulding, l.h.	Skyddslist, v	WI 46mm	2
	3445187-2	1	-	-	-	-		Protecting moulding, r.h.	Skyddslist, h	WI 46mm	2
	3431442-7	1	-	-	-	-		Protecting moulding, l.h.	Skyddslist, v	WI 73mm	2
	3431443-5	1	-	-	-	-		Protecting moulding, r.h.	Skyddslist, h	WI 73mm	2
10	3445176-5	1	-	-	-	-		Protecting moulding, l.h.	Skyddslist, v	WI 27mm	2
	3445177-3	1	-	-	-	-		Protecting moulding, r.h.	Skyddslist, h	WI 27mm	2
	3445180-7	1	-	-	-	-		Protecting moulding, l.h.	Skyddslist, v	WI 46mm	2
	3445181-5	1	-	-	-	-		Protecting moulding, r.h.	Skyddslist, h	WI 46mm	2
	3445012-2	1	-	-	-	-		Protecting moulding, l.h.	Skyddslist, v	WI 73mm	2
	3445013-0	1	-	-	-	-		Protecting moulding, r.h.	Skyddslist, h	WI 73mm	2
11	3445178-1	1	-	-	-	-		Protecting moulding, l.h.	Skyddslist, v	WI 27mm	2
	3445179-9	1	-	-	-	-		Protecting moulding, r.h.	Skyddslist, h	WI 27mm	2
	3445182-3	1	-	-	-	-		Protecting moulding, l.h.	Skyddslist, v	WI 46mm	2
	3445183-1	1	-	-	-	-		Protecting moulding, r.h.	Skyddslist, h	WI 46mm	2
	3445016-3	1	-	-	-	-		Protecting moulding, l.h.	Skyddslist, v	WI 73mm	2
	3445017-1	1	-	-	-	-		Protecting moulding, r.h.	Skyddslist, h	WI 73mm	2
12	3445638-4	1	-	-	-	-		Protecting moulding	Skyddslist		2
13	3434941-5	1	-	-	-	-		Emblem chrome	Emblem krom	-1993	2
	3432414-5	1	-	-	-	-		Emblem chrome	Emblem krom	-1993	2
	3512149-0	1	-	-	-	-		Emblem	Emblem	(3472042) 440. 1994-	2
14	3434988-6	1	-	-	-	-		Emblem	Emblem	440. -1993	2
	3434943-1	1	-	-	-	-		Emblem	Emblem	440DL. -1993	2
	3434944-9	1	-	-	-	-		Emblem	Emblem	440GL. -1993	2
	3434945-6	1	-	-	-	-		Emblem	Emblem	440GLT. -1993	2
	3434946-4	1	-	-	-	-		Emblem	Emblem	440GLE. -1993	2

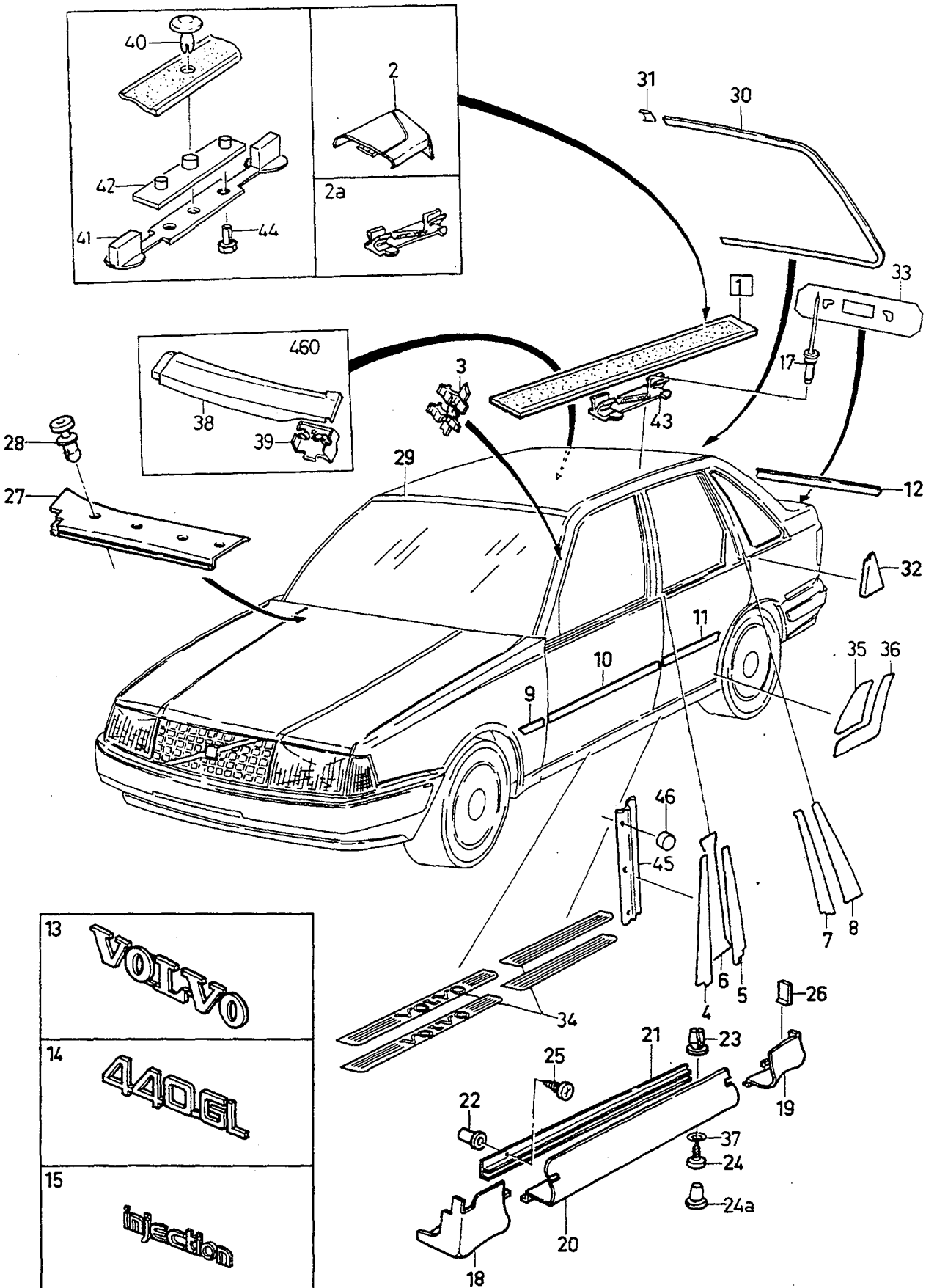

VOLVO PARTS
1084 19987

A
B
C
D
E

TRIM MOULDINGS
EMBLEMS

PRYDNADSLISTER
EMBLEM

Group
Grupp
84

Page
Sida
761

Fig	Part No. Artikel nr	Quantity / Antal A	B	C	D	E	PS	Description	Benämning	Notes Anmärkning	SR
	3465908-6	1	-	-	-	-		Emblem	Emblem	440SE. -1993	2
	3434947-2	1	-	-	-	-		Emblem	Emblem	440TURBO. -1993	2
	3459066-1	1	-	-	-	-		Emblem	Emblem	460. -1993	2
	3464509-3	1	-	-	-	-		Emblem	Emblem	460DL. -1993	2
	3454085-6	1	-	-	-	-		Emblem	Emblem	460GL. -1993	2
	3454086-4	1	-	-	-	-		Emblem	Emblem	460GLE. -1993	2
	3465909-4	1	-	-	-	-		Emblem	Emblem	460SE. -1993	2
	3454087-2	1	-	-	-	-		Emblem	Emblem	460TURBO. -1993	2
	3472043-3	1	-	-	-	-		Emblem	Emblem	440. 1994-	2
	3472044-1	1	-	-	-	-		Emblem	Emblem	460. 1994-	2
	3472045-8	1	-	-	-	-		Emblem	Emblem	DL. 1994-	2
	3472046-6	1	-	-	-	-		Emblem	Emblem	GL. 1994-	2
	3472047-4	1	-	-	-	-		Emblem	Emblem	GLE. 1994-	2
	3472048-2	1	-	-	-	-		Emblem	Emblem	GLT. 1994-	2
	3472049-0	1	-	-	-	-		Emblem	Emblem	TURBO. 1994-	2
	3472050-8	1	-	-	-	-		Emblem	Emblem	SE. 1994-	2
	3474356-7	1	-	-	-	-		Emblem	Emblem	S	2
	3474357-5	1	-	-	-	-		Emblem	Emblem	1.8	2
	3474358-3	1	-	-	-	-		Emblem	Emblem	2.0	2
	3474176-9	1	-	-	-	-		Emblem	Emblem	SI	2
	3474177-7	1	-	-	-	-		Emblem	Emblem	CD	2
	3474178-5	1	-	-	-	-		Emblem	Emblem	1.6 I	2
	3474175-1	1	-	-	-	-		Emblem	Emblem	LI	2
	3472052-4	1	-	-	-	-		Emblem	Emblem	1.9 TD	2
15	3208937-7	1	-	-	-	-		Emblem	Emblem		2
	3472051-6	1	-	-	-	-		Emblem	Emblem	2.0i. 1994-	2
	3472605-9	1	-	-	-	-		Emblem	Emblem	1.8i. 1994-	2
16	3449357-7	1	-	-	-	-		Emblem	Emblem	440	2
	3455175-4	1	-	-	-	-		Emblem	Emblem	460	2
17	949017-8	X	-	-	-	-		Blind rivet	Blindnit		2
18	3447402-3	1	-	-	-	-		Sill plate, l.h.	Tröskelplåt, v		4
	3447403-1	1	-	-	-	-		Sill plate, r.h.	Tröskelplåt, h		4
19	3447404-9	1	-	-	-	-		Sill plate, l.h.	Tröskelplåt, v		4
	3447405-6	1	-	-	-	-		Sill plate, r.h.	Tröskelplåt, h		4
20	3447454-4	1	-	-	-	-		Sill plate, l.h.	Tröskelplåt, v		4
	3447455-1	1	-	-	-	-		Sill plate, r.h.	Tröskelplåt, h		4
21	3448278-6	1	-	-	-	-		Carrier, l.h.	Hållare, v		4
	3448279-4	1	-	-	-	-		Carrier, r.h.	Hållare, h		4
22	3448280-2	14	-	-	-	-		Fixing plate	Fixerplatta		2
23	3450963-8	16	-	-	-	-		Nut black	Mutter svart		2
	3121025-5	16	-	-	-	-		Nut white	Mutter vit	(3557917)	3
24	955127-6	26	-	-	-	-		Screw	Skruv		2
25	955126-8	14	-	-	-	-		Screw	Skruv		2
24a	3121520-5	X	-	-	-	-		Clip	Clips		4
26	3121505-6	2	-	-	-	-		Clamp	Klämma		3
27	3448962-5	1	-	-	-	-		Trim moulding, l.h.	Prydnadslist, v	L.H.D. CH -082144	2
	3449498-9	1	-	-	-	-		Trim moulding, r.h.	Prydnadslist, h	L.H.D. CH -082144	2
	3464578-8	1	-	-	-	-		Trim moulding, l.h.	Prydnadslist, v	(3449940) L.H.D. CH 082145-	2
	3464579-6	1	-	-	-	-		Trim moulding, r.h.	Prydnadslist, h	(3449941) L.H.D. CH 082145-	2
	3449763-6	1	-	-	-	-		Trim moulding, r.h.	Prydnadslist, h	R.H.D. CH -082144	2
	3464580-4	1	-	-	-	-		Trim moulding, l.h.	Prydnadslist, v	(3449942) R.H.D	2
	3449943-4	1	-	-	-	-		Trim moulding, r.h.	Prydnadslist, h	R.H.D. CH 082145-	2
28	3120254-2	6	-	-	-	-		Rivet	Nit		3
29		-	-	-	-	-		Trim moulding	Prydnadslist		
30	3461521-1	1	-	-	-	-		Trim moulding, l.h.	Prydnadslist, v	(3431810)	3
	3461522-9	1	-	-	-	-		Trim moulding, r.h.	Prydnadslist, h	(3431925)	3
31	3431813-9	2	-	-	-	-		Clip	Clips		2
32	3445021-3	1	-	-	-	-		Panel, l.h.	Panel, v	(3431925)	3
	3445023-9	1	-	-	-	-		Panel, r.h.	Panel, h	(3431926)	3
33	3464867-5	1	-	-	-	-		Foil	Folie	(3436674)	3

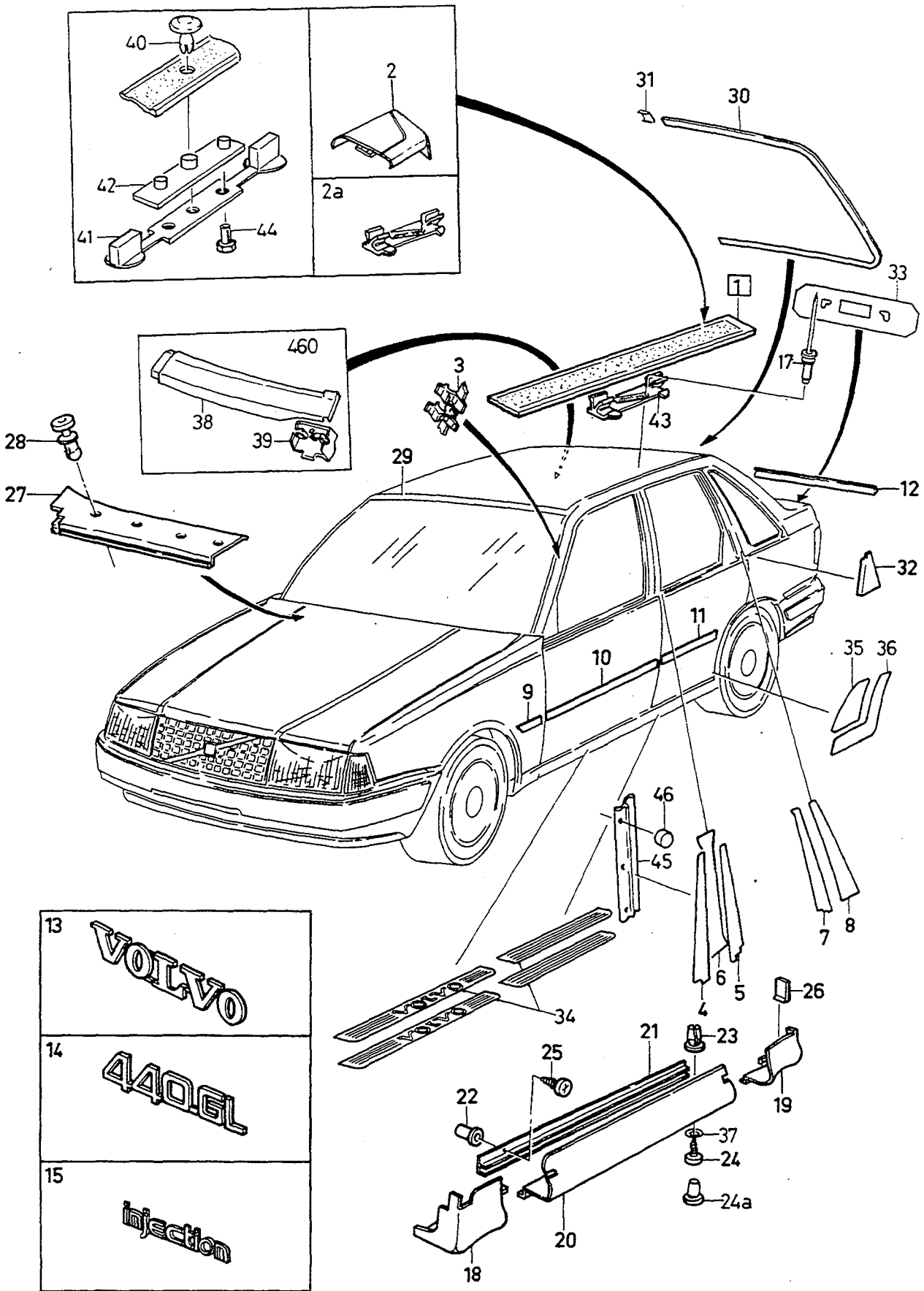

VOLVO PARTS
1084 19987

A
B
C
D
E

TRIM MOULDINGS
EMBLEMS

PRYDNADSLISTER
EMBLEM

Group / Grupp 84

Page / Sida 763

Fig	Part No. Artikel nr	Quantity / Antal A	B	C	D	E	PS	Description	Benämning	Notes Anmärkning	SR
☆ 34	3462459-3	1	-	-	-	-		Sill moulding	Tröskelskoning	440, 460. CH -644787	1
☆	3485078-4	1	-	-	-	-		Sill moulding front	Tröskelskoning främre	440.L.H+R.H. CH 644788-	1
☆	3485081-8	1	-	-	-	-		Sill moulding front	Tröskelskoning främre	460.L.H+R.H. CH 644788-	1
☆	3485079-2	1	-	-	-	-		Sill moulding rear	Tröskelskoning bakre	440.L.H+R.H. CH 644788-	1
☆	3485082-6	1	-	-	-	-		Sill moulding rear	Tröskelskoning bakre	460.L.H+R.H. CH 644788-	1
35	3447398-3	1	-	-	-	-		Film, l.h.	Folie, v		3
	3447399-1	1	-	-	-	-		Film, r.h.	Folie, h		3
36	3447400-7	1	-	-	-	-		Film, l.h.	Folie, v		3
	3447401-5	1	-	-	-	-		Film, r.h.	Folie, h		3
37	960137-8	26	-	-	-	-		Washer	Bricka		2
38	3434240-2	1	-	-	-	-		Trim moulding, l.h.	Prydnadslist, v		3
	3434241-0	1	-	-	-	-		Trim moulding, r.h.	Prydnadslist, h		3
39	3434242-8	9	-	-	-	-		Clip	Clips		1
40	3457399-8	1	-	-	-	-		Clip	Clips		4
41	3459450-7	1	-	-	-	-		Support	Stöd	CH -389577	2
	3466751-9	1	-	-	-	-		Support	Stöd	CH 389578-	2
42	3457398-0	1	-	-	-	-		Bracket	Konsol		2
43	3417346-8	20	-	-	-	-		Clip	Clips	CH -398577	2
	3923655-9	10	-	-	-	-		Clip	Clips	(3457440) CH 398578-	2
44	948663-0	8	-	-	-	-		Flange screw	Flänsskruv		2
45	3457342-8	1	-	-	-	-		Seal, l.h.	Tätning, v	1992-	2
	3457343-6	1	-	-	-	-		Seal, r.h.	Tätning, h	1992-	2
46	3923235-0	6	-	-	-	-		Cap	Överfall	1992-	2
		-	-	-	-	-		Accessory	Tillbehör		
	3471345-3	1	-	-	-	-		Number plate retainer	Nummerplåthållare		6

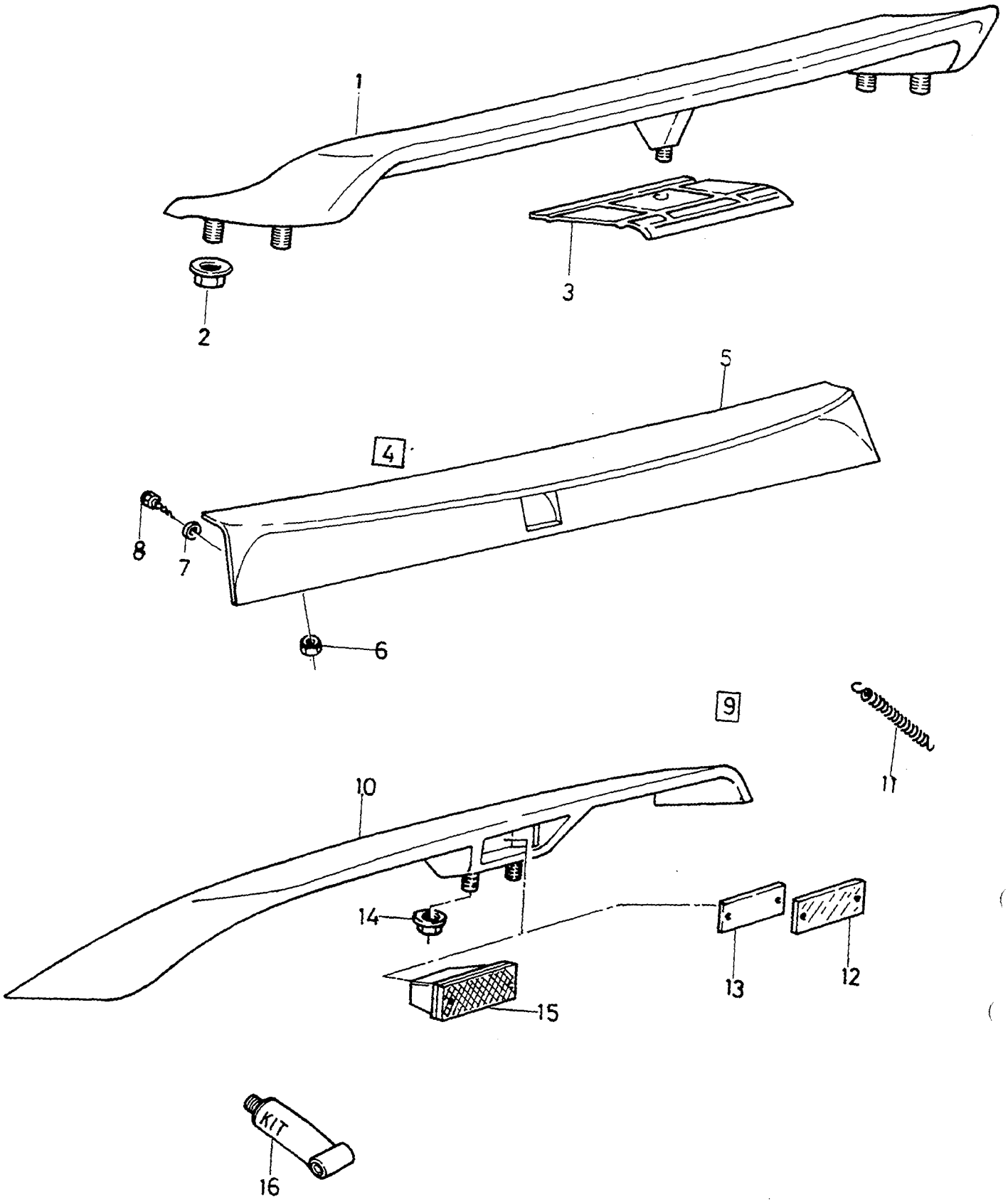
1
2
3
4
5
6
7
8
9
10
11
12
13
14
15
KIT
16

A	440	REAR SPOILER BAKSPOILER	Group Grupp 84
B	460		Page Sida 765
C			
D			
E			

Fig	Part No. Artikel nr	Quantity / Antal A	B	C	D	E	P S	Description	Benämning	Notes Anmärkning	S R
1	*(3344618)*	1	-	-	-	-	SP	Spoiler kit	Spoiler kit	(3344255) -1991 REPL 1 PCS 3345387-9.	8
	(3467675)	1	-	-	-	-	SP	Spoiler kit	Spoiler kit	1992- REPL 1 PCS 3345387-9.	1
2	945407-5	5	-	-	-	-		• Flange nut	• Flänsmutter		2
3	3452630-1	1	-	-	-	-		• Reinforcement	• Förstärkning		1
4	3468343-3	1	-	-	-	-		Spoiler kit	Spoiler kit		1
5		-	-	-	-	-	KN	• Spoiler	• Spoiler		
6	949874-2	5	-	-	-	-		• Flange lock nut	• Flänslåsmutter		2
7	3923424-0	2	-	-	-	-		• Seal	• Tätning		3
8	965354-4	2	-	-	-	-		• Screw	• Skruv		2
9	3474111-6	-	1	-	-	-		Spoiler kit	Spoiler kit	(3344619)	6
10		-	-	-	-	-	KN	• Spoiler	• Spoiler		
☆ 11	3459354-1	-	1	-	-	-	IK	• Spring	• Fjäder		1
☆ 12	3475000-0	-	1	-	-	-	IK	• Cover	• Huv		5
13		-	-	-	-	-	KN	• Bracket	• Konsol		
14	949874-2	-	2	-	-	-		• Flange lock nut	• Flänslåsmutter		2
15		-	-	-	-	-		Stop light	Stopplykta	SEE 35 • 373	
16	1356443-0	-	1	-	-	-		Adhesive	Lim		6

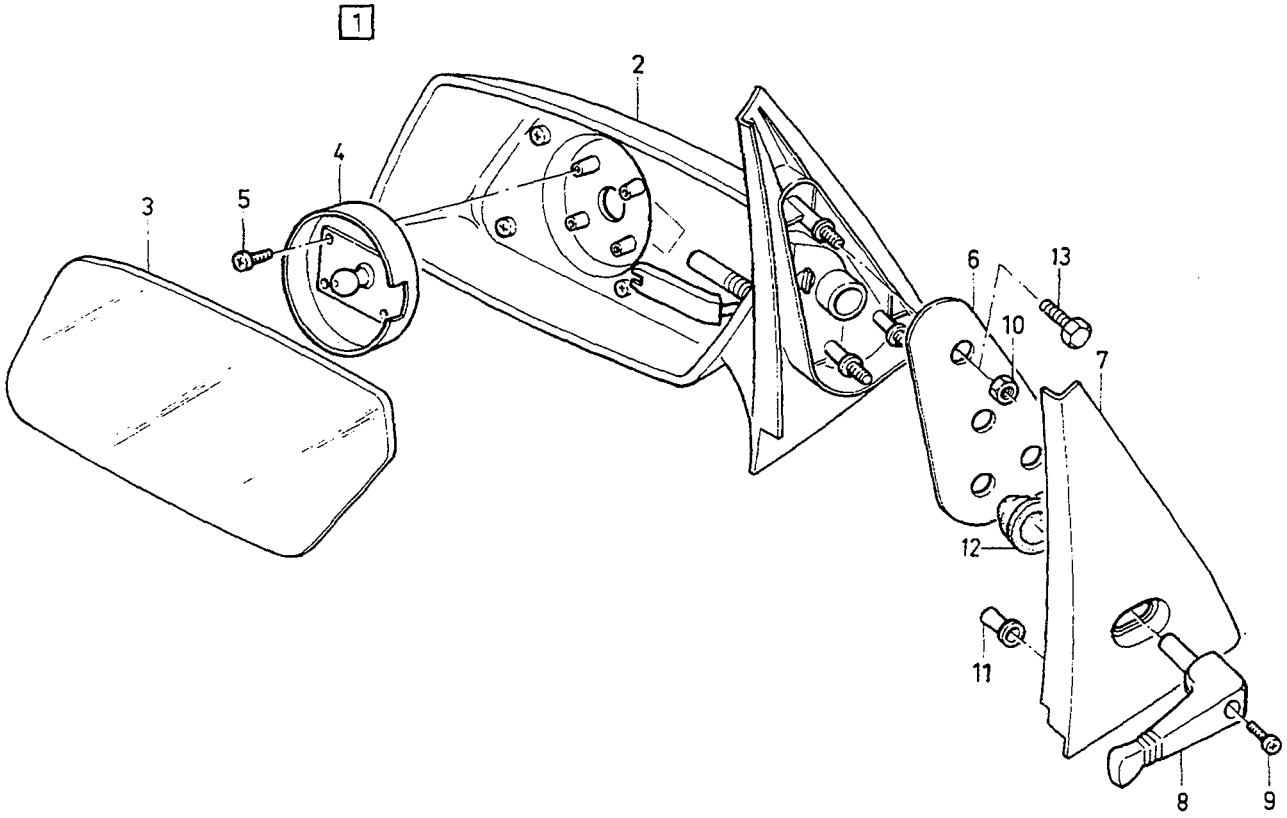
1
2
3
4
5
6
7
8
9
10
11
12
13

A	L.H.D
B	R.H.D
C	
D	
E	

DOOR MIRRORS, MANUAL — UTVÄNDIG BACKSPEGEL, MANUELL

CH -205699

Group / Grupp 84

Page / Sida 767

Fig	Part No. / Artikel nr	Quantity / Antal A	B	C	D	E	PS	Description	Benämning	Notes / Anmärkning	SR
1	3445160-9	1	-	-	-	-		Mirror, l.h.	Spegel, v		2
	3445161-7	1	-	-	-	-		Mirror, r.h.	Spegel, h		2
	3445162-5	-	1	-	-	-		Mirror, l.h.	Spegel, v		2
	3445163-3	-	1	-	-	-		Mirror, r.h.	Spegel, h		2
	3445163-3	1	-	-	-	-		Mirror, r.h.	Spegel, h	POLICE	2
2		-	-	-	-	-	NS	•Housing	•Hus		
3	3343354-1	1	-	-	-	-		•Mirror glass, l.h.	•Spegelglas, v		2
	3343355-8	1	-	-	-	-		•Mirror glass, r.h.	•Spegelglas, h		2
	3343356-6	-	1	-	-	-		•Mirror glass, l.h.	•Spegelglas, v		2
	3343357-4	-	1	-	-	-		•Mirror glass, r.h.	•Spegelglas, h		2
4	3343353-3	2	2	-	-	-		•Hinge fitting	•Gångjärnsbeslag		2
5	946177-3	8	8	-	-	-		•Screw	•Skruv		2
6	3343845-8	2	2	-	-	-		•Gasket	•Packning		3
7	3445166-6	1	1	-	-	-		Cover, l.h.	Kåpa, v		3
	3445167-4	1	1	-	-	-		Cover, r.h.	Kåpa, h		3
8	3445170-8	2	2	-	-	-		Lever	Hävarm		2
9	3120158-5	2	2	-	-	-		Screw	Skruv		2
10	945407-5	6	6	-	-	-		Flange nut	Flänsmutter	ALTER 1.	2
11	3278991-9	6	6	-	-	-		Retaining clip	Hållare		4
12	3450635-2	2	2	-	-	-		Bellows	Bälg	CH -153836	3
	3123006-3	2	2	-	-	-		Bellows	Bälg	CH 153837-	3
13	945970-2	6	6	-	-	-		Screw	Skruv	ALTER 2.	2

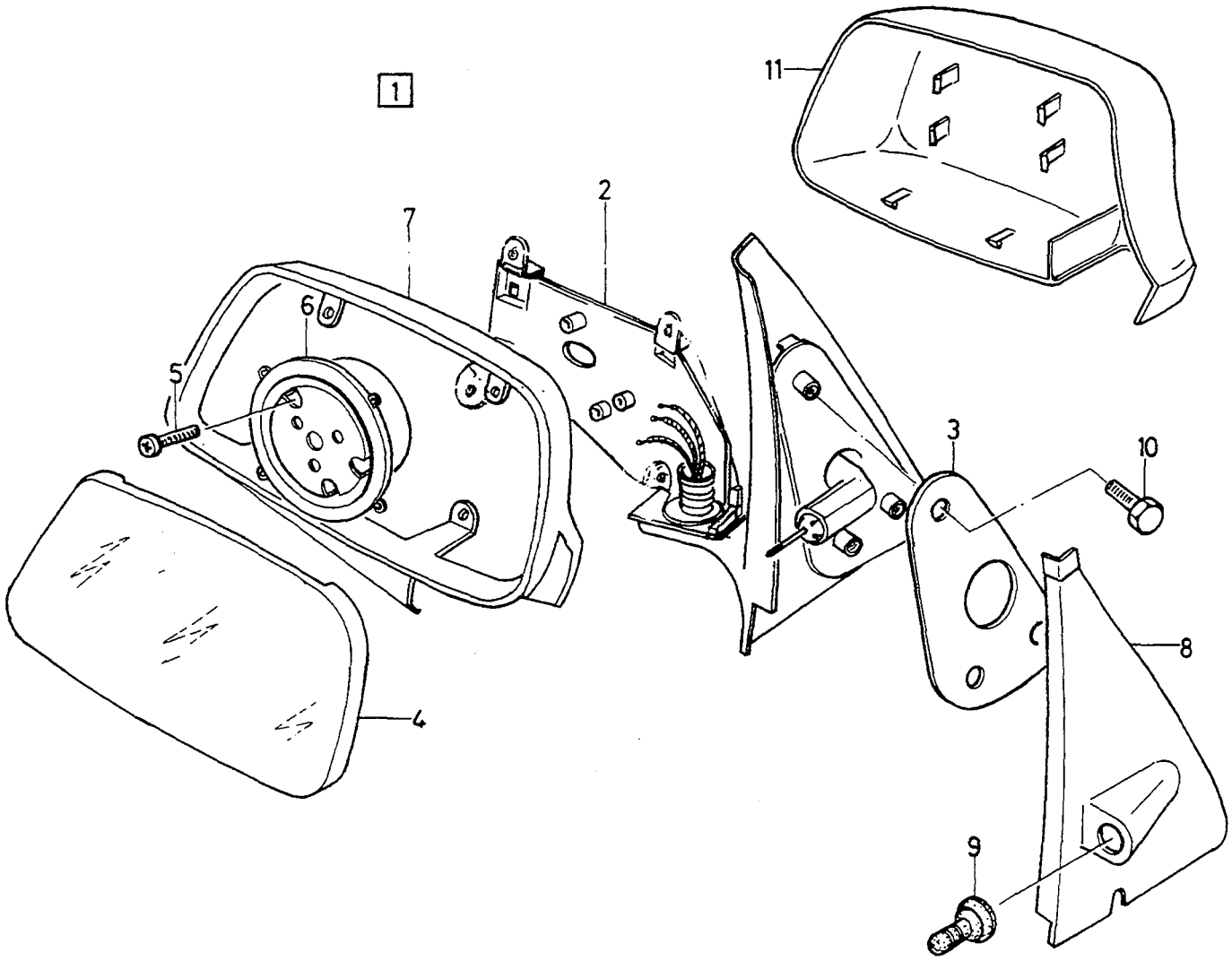

VOLVO PARTS
1084 19776

A	L.H.D
B	R.H.D
C	
D	
E	

DOOR MIRRORS, MANUAL — UTVÄNDIG BACKSPEGEL, MANUELL

Group / Grupp: 84

Page / Sida: 769

CH 205700-

Fig	Part No. / Artikel nr	Quantity / Antal A	B	C	D	E	PS	Description	Benämning	Notes / Anmärkning	SR
1	3452991-7	1	-	-	-	-		Mirror, l.h.	Spegel, v		3
	3464543-2	1	-	-	-	-		Mirror, l.h. heater element	Spegel, v värmare element		3
	3452992-5	1	-	-	-	-		Mirror, r.h.	Spegel, h		3
	3452993-3	-	1	-	-	-		Mirror, l.h.	Spegel, v		3
	3452994-1	-	1	-	-	-		Mirror, r.h.	Spegel, h		3
	3464544-0	-	1	-	-	-		Mirror, l.h. heater element	Spegel, v värmare element		3
	3472734-7	-	1	-	-	-		Mirror, r.h.	Spegel, h	(AUS)	5
2		-	-	-	-	-	NS	•Housing	•Hus		
3		-	-	-	-	-	NS	•Gasket	•Packning		
4	3344763-2	1	-	-	-	-		•Mirror glass, l.h.	•Spegelglas, v		2
	3344764-0	1	-	-	-	-		•Mirror glass	•Spegelglas	R.H	2
	3344764-0	-	1	-	-	-		•Mirror glass	•Spegelglas	L.H	2
	3344766-5	-	1	-	-	-		•Mirror glass, r.h.	•Spegelglas, h		2
	3345250-9	-	1	-	-	-		•Mirror glass, r.h.	•Spegelglas, h	(AUS)	5
5	946177-3	6	6	-	-	-		•Screw	•Skruv	(956049)	2
6	3344792-1	2	2	-	-	-		•Hinge fitting	•Gångjärnsbeslag		4
7	3345104-8	1	1	-	-	-		•Cover, l.h.	•Kåpa, v		3
	3345105-5	1	1	-	-	-		•Cover, r.h.	•Kåpa, h		3
8	3458197-5	1	1	-	-	-		Cover, l.h.	Kåpa, v		3
	3458198-3	1	1	-	-	-		Cover, r.h.	Kåpa, h		3
9	3458356-7	2	2	-	-	-		Adjusting lever	Justerhävarm		3
10	945970-2	6	6	-	-	-		Screw	Skruv		2
11	3453000-6	1	1	-	-	-		Cover, l.h. black	Kåpa, v svart		3
	3453001-4	1	1	-	-	-		Cover, r.h. black	Kåpa, h svart		3
	3452970-1	1	1	-	-	-		Cover, l.h. primer	Kåpa, v grundfärg		3
	3452971-9	1	1	-	-	-		Cover, r.h. primer	Kåpa, h grundfärg		3

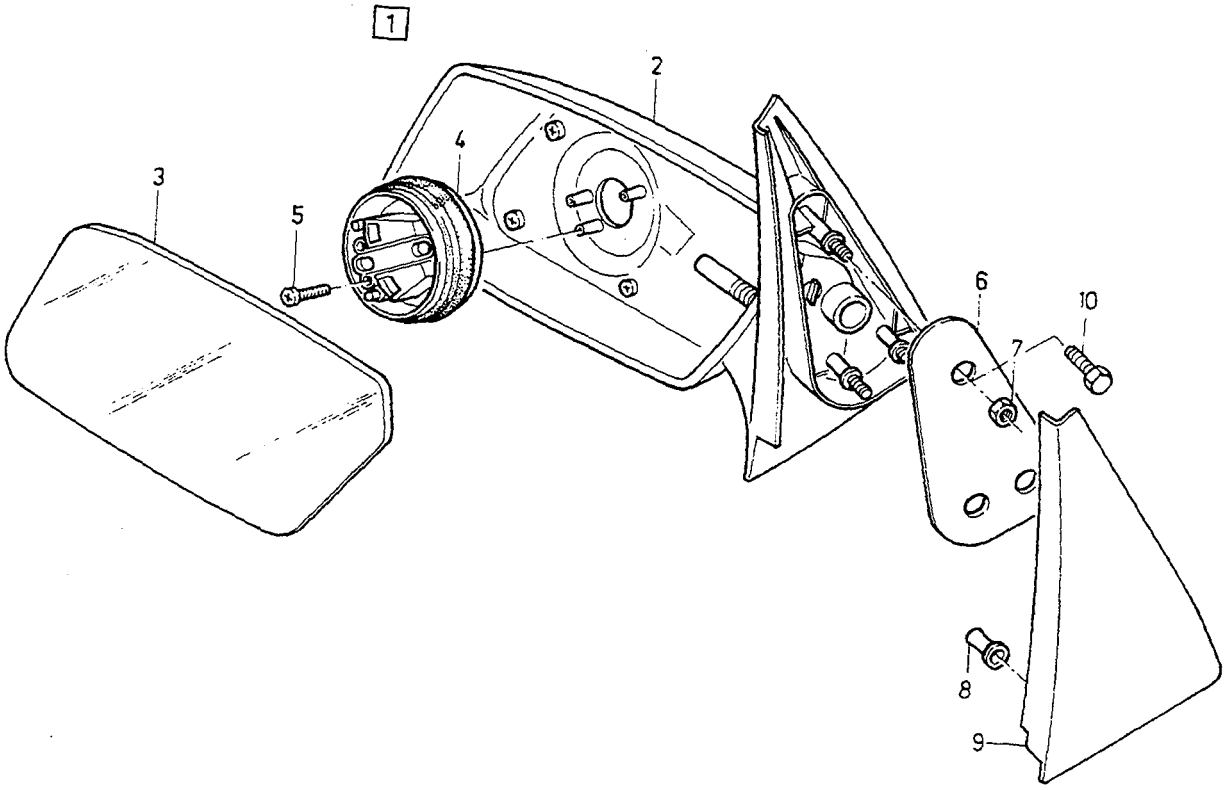
1
2
3
4
5
6
7
8
9
10

A	L.H.D
B	R.H.D
C	
D	
E	

DOOR MIRRORS ELECTRICALLY OPERATED — UTVÄNDIG BACKSPEGEL, ELDRIVEN

CH -205699

Group / Grupp 84

Page / Sida 771

Fig	Part No. Artikel nr	Quantity / Antal A	B	C	D	E	PS	Description	Benämning	Notes Anmärkning	SR
1	3435976-0	1	-	-	-	-		Mirror, l.h.	Spegel, v		2
	3435977-8	1	-	-	-	-		Mirror, r.h.	Spegel, h		2
	3344138-7	-	1	-	-	-		Mirror, l.h.	Spegel, v		2
	3344137-9	-	1	-	-	-		Mirror, r.h.	Spegel, h		2
2		-	-	-	-	-	NS	• Housing	• Hus		
3	3344890-3	1	-	-	-	-		• Mirror glass, l.h.	• Spegelglas, v		2
	3344891-1	1	-	-	-	-		• Mirror glass, r.h.	• Spegelglas, h		2
	3344892-9	-	1	-	-	-		• Mirror glass, l.h.	• Spegelglas, v		2
	3344893-7	-	1	-	-	-		• Mirror glass, r.h.	• Spegelglas, h		2
4	3343348-3	2	2	-	-	-		• Electric motor	• Elmotor		2
5	946177-3	6	6	-	-	-		• Screw	• Skruv		2
6	3343845-8	2	2	-	-	-		• Gasket	• Packning		3
7	945407-5	6	6	-	-	-		Flange nut	Flänsmutter		2
8	3278991-9	6	6	-	-	-		Retaining clip	Hållare		4
9	3445168-2	1	1	-	-	-		Cover, l.h.	Kåpa, v		3
	3445169-0	1	1	-	-	-		Cover, r.h.	Kåpa, h		3
10	945970-2	6	6	-	-	-		Screw	Skruv		2

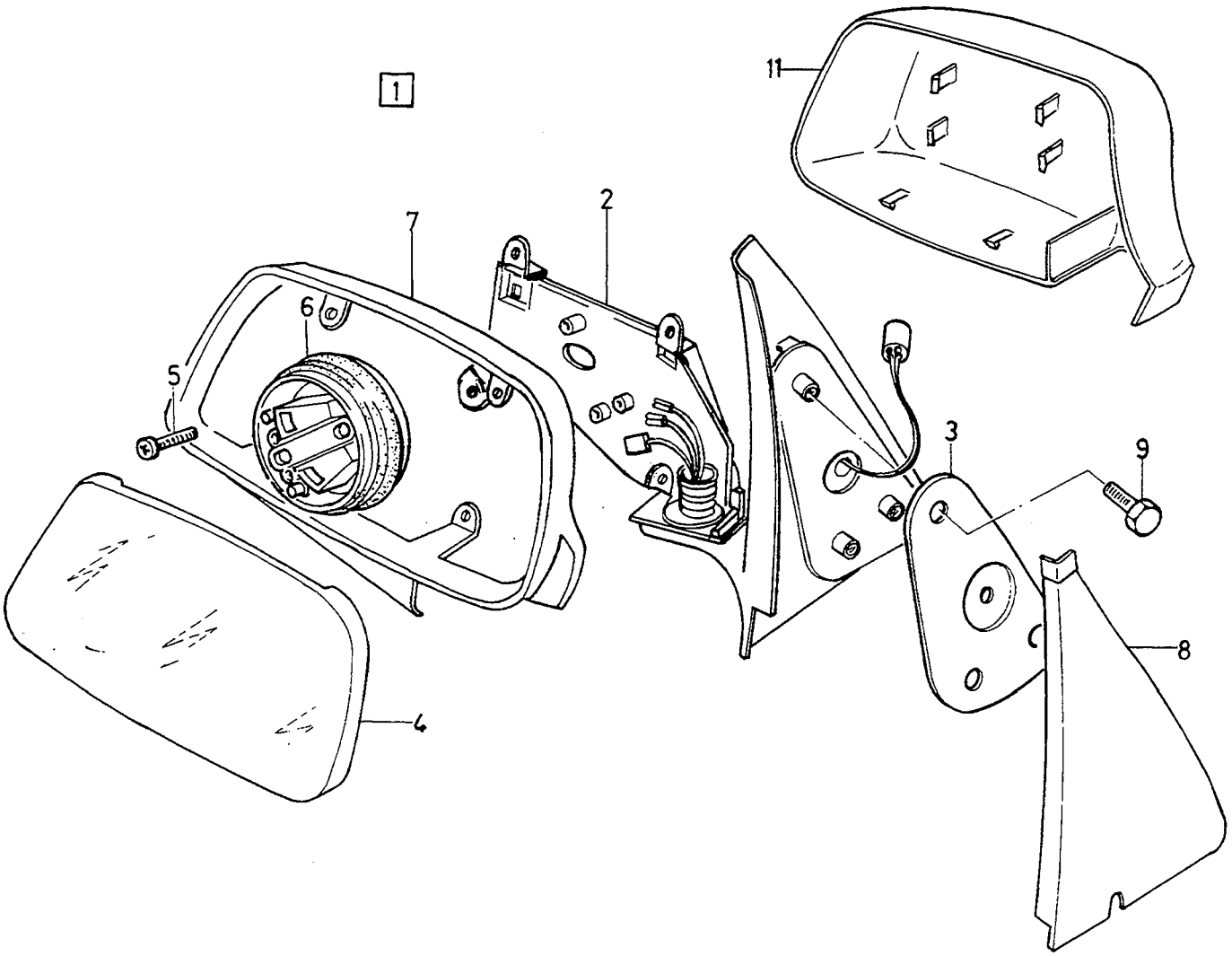

VOLVO PARTS
1084 19803

A	L.H.D
B	R.H.D
C	
D	
E	

DOOR MIRRORS ELECTRICALLY OPERATED — UTVÄNDIG BACKSPEGEL, ELDRIVEN

Group / Grupp 84

Page / Sida 773

CH 205700-

Fig	Part No. / Artikel nr	Quantity / Antal A	B	C	D	E	PS	Description	Benämning	Notes / Anmärkning	SR
1	3452983-4	1	-	-	-	-		Mirror, l.h.	Spegel, v	-1991	3
	3464539-0	1	-	-	-	-		Mirror, l.h.	Spegel, v	1992-1993	3
	3468496-9	1	-	-	-	-		Mirror, l.h.	Spegel, v	1994-	3
	3452984-2	1	-	-	-	-		Mirror, r.h.	Spegel, h	-1991	3
	3464540-8	1	-	-	-	-		Mirror, r.h.	Spegel, h	1992-1993	3
	3468497-7	1	-	-	-	-		Mirror, r.h.	Spegel, h	1994-	3
	3452985-9	-	1	-	-	-		Mirror, l.h.	Spegel, v	-1991	3
	3464541-6	-	1	-	-	-		Mirror, l.h.	Spegel, v	1992-1993	3
	3468498-5	-	1	-	-	-		Mirror, l.h.	Spegel, v	1994-	3
	3452986-7	-	1	-	-	-		Mirror, r.h.	Spegel, h	-1991	3
	3464542-4	-	1	-	-	-		Mirror, r.h.	Spegel, h	1992-1993	3
	3468499-3	-	1	-	-	-		Mirror, r.h.	Spegel, h	1994-	3
	3472735-4	-	1	-	-	-		Mirror, r.h.	Spegel, h	(AUS)	5
2		-	-	-	-	-	NS	• Housing	• Hus		
3		-	-	-	-	-	NS	• Gasket	• Packning		
4	3344767-3	1	-	-	-	-		• Mirror glass, l.h.	• Spegelglas, v		2
	3344768-1	1	-	-	-	-		• Mirror glass, l.h.	• Spegelglas, v	R.H	2
	3344768-1	-	1	-	-	-		• Mirror glass, l.h.	• Spegelglas, v	L.H	2
	3344770-7	-	1	-	-	-		• Mirror glass, r.h.	• Spegelglas, h		2
	3345251-7	-	1	-	-	-		• Mirror glass, r.h.	• Spegelglas, h	(AUS)	5
5		-	-	-	-	-	NS	• Screw	• Skruv		
6	3343348-3	2	2	-	-	-		• Electric motor	• Elmotor	-1993	2
	3345151-9	2	2	-	-	-		• Motor	• Motor	1994-	3
7	3345104-8	1	1	-	-	-		• Cover, l.h.	• Kåpa, v		3
	3345105-5	1	1	-	-	-		• Cover, r.h.	• Kåpa, h		3
8	3445168-2	1	1	-	-	-		Cover, l.h.	Kåpa, v		3
	3445169-0	1	1	-	-	-		Cover, r.h.	Kåpa, h		3
9	945970-2	6	6	-	-	-		Screw	Skruv		2
10	3453000-6	1	1	-	-	-		Cover, l.h. black	Kåpa, v svart		3
	3453001-4	1	1	-	-	-		Cover, r.h. black	Kåpa, h svart		3
	3452970-1	1	1	-	-	-		Cover, l.h. primer	Kåpa, v grundfärg		3
	3452971-9	1	1	-	-	-		Cover, r.h. primer	Kåpa, h grundfärg		3
		-	-	-	-	-		Accessory	Tillbehör		
	3471400-6	1	-	-	-	-		Mirror, l.h.	Spegel, v		6
	3471401-4	1	-	-	-	-		Mirror, r.h.	Spegel, h		6
	3471402-2	-	1	-	-	-		Mirror, l.h.	Spegel, v		6
	3471403-0	-	1	-	-	-		Mirror, r.h.	Spegel, h		6

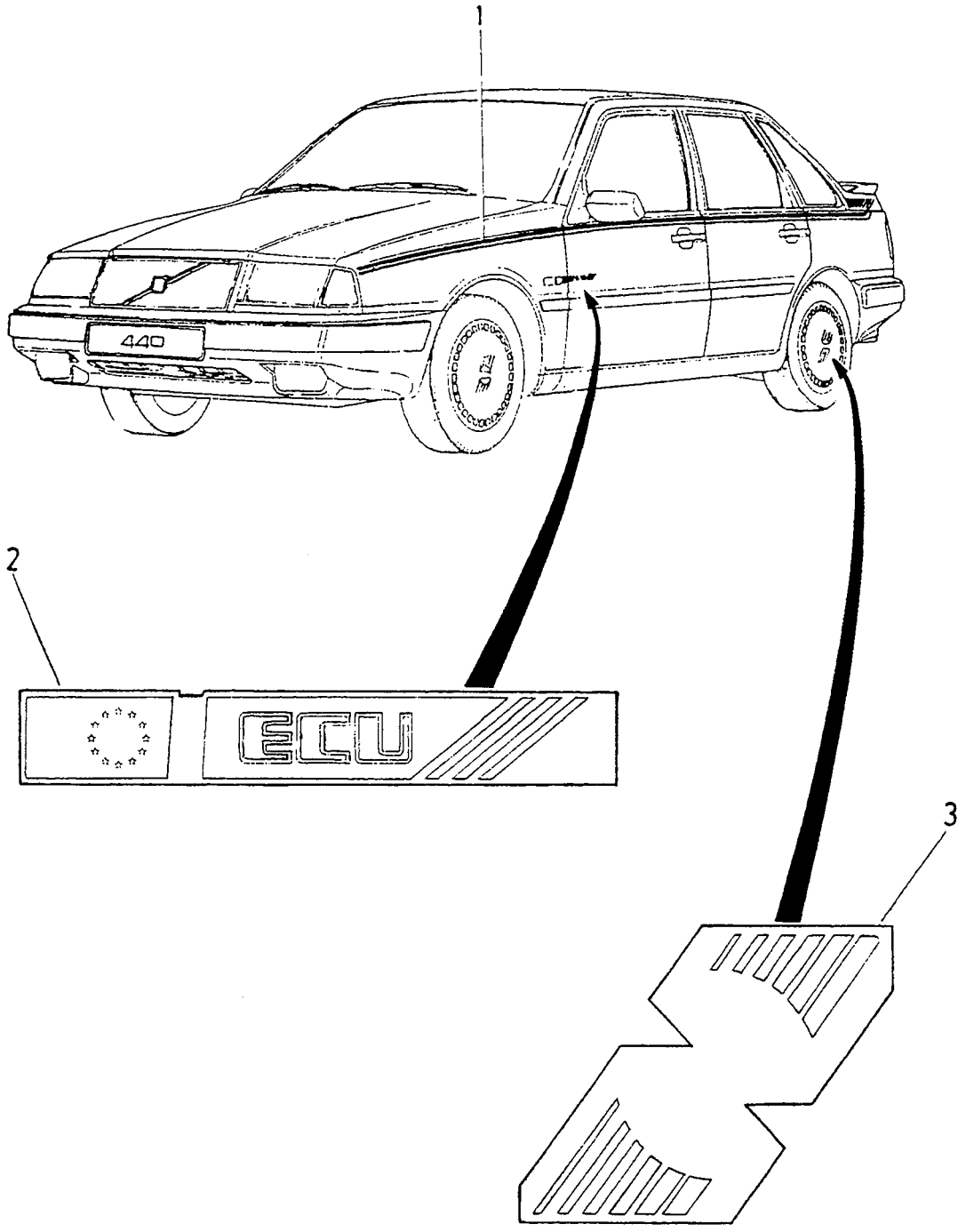

VOLVO PARTS
1084 19507

A	ECU LOGO	STRIPES DEKORTEJP	Group Grupp 84
B	EXC ECU LOGO		
C			Page Sida 775
D		ECU	
E			

Fig	Part No. Artikel nr	Quantity / Antal A	B	C	D	E	PS	Description	Benämning	Notes Anmärkning	SR
1	3461613-6	1	1	-	-	-		Stripes kit, l.h. grey	Dekortejpsats, v grå		3
	3461614-4	1	1	-	-	-		Stripes kit, r.h. grey	Dekortejpsats, h grå		3
	3461615-1	1	1	-	-	-		Stripes kit, l.h. green	Dekortejpsats, v grön		3
	3461616-9	1	1	-	-	-		Stripes kit, r.h. green	Dekortejpsats, h grön		3
2	3461669-8	1	-	-	-	-		Stripe, l.h. grey	Stripe, v grå		3
	3461670-6	1	-	-	-	-		Stripe, r.h. grey	Stripe, h grå		3
	3461671-4	-	1	-	-	-		Stripe, l.h. grey	Stripe, v grå		3
	3461672-2	-	1	-	-	-		Stripe, r.h. grey	Stripe, h grå		3
	3461673-0	1	-	-	-	-		Stripe, l.h. green	Stripe, v grön		3
	3461674-8	1	-	-	-	-		Stripe, r.h. green	Stripe, h grön		3
	3461675-5	-	1	-	-	-		Stripe, l.h. green	Stripe, v grön		3
	3461676-3	-	1	-	-	-		Stripe, r.h. green	Stripe, h grön		3
3	3461620-1	1	1	-	-	-		Stripe grey	Dekortejp grå		3
	3461645-8	1	1	-	-	-		Stripe green	Dekortejp grön		3

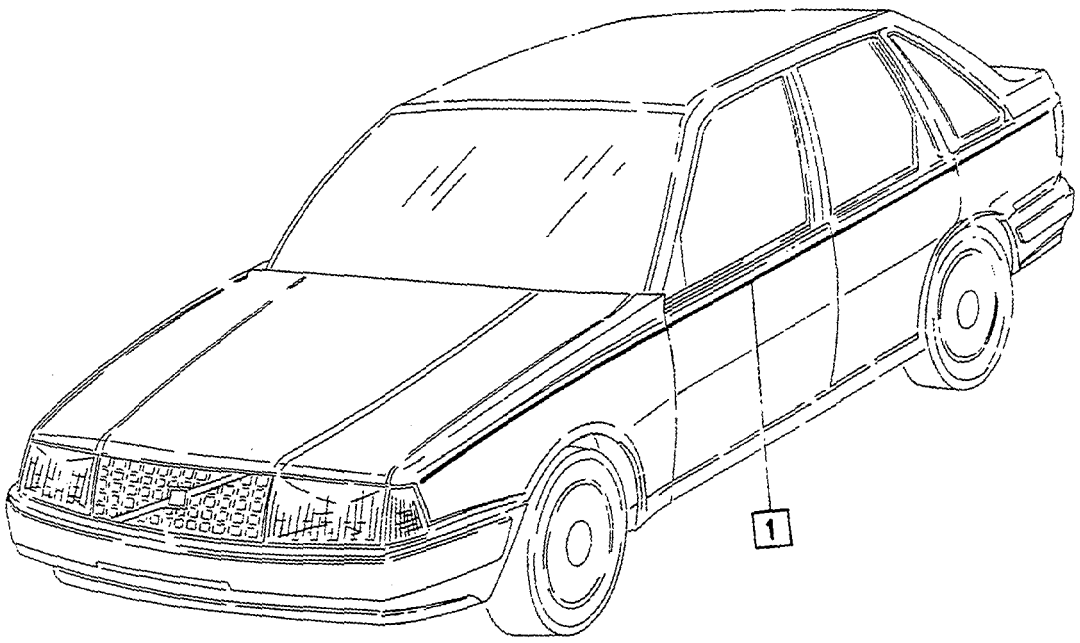

VOLVO PARTS
1084 19526

A		STRIPES	DEKORTEJP	Group Grupp 84
B				
C				Page Sida 777
D				
E				

Fig	Part No. Artikel nr	Quantity / Antal A	B	C	D	E	P S	Description	Benämning	Notes Anmärkning	S R
1	3340026-8	1	-	-	-	-		Stripes kit black	Dekortejpsats svart		2
	3340027-6	1	-	-	-	-		Stripes kit silver	Dekortejpsats silver		2
	3212504-9	1	-	-	-	-		Stripes kit grey	Dekortejpsats grå		6

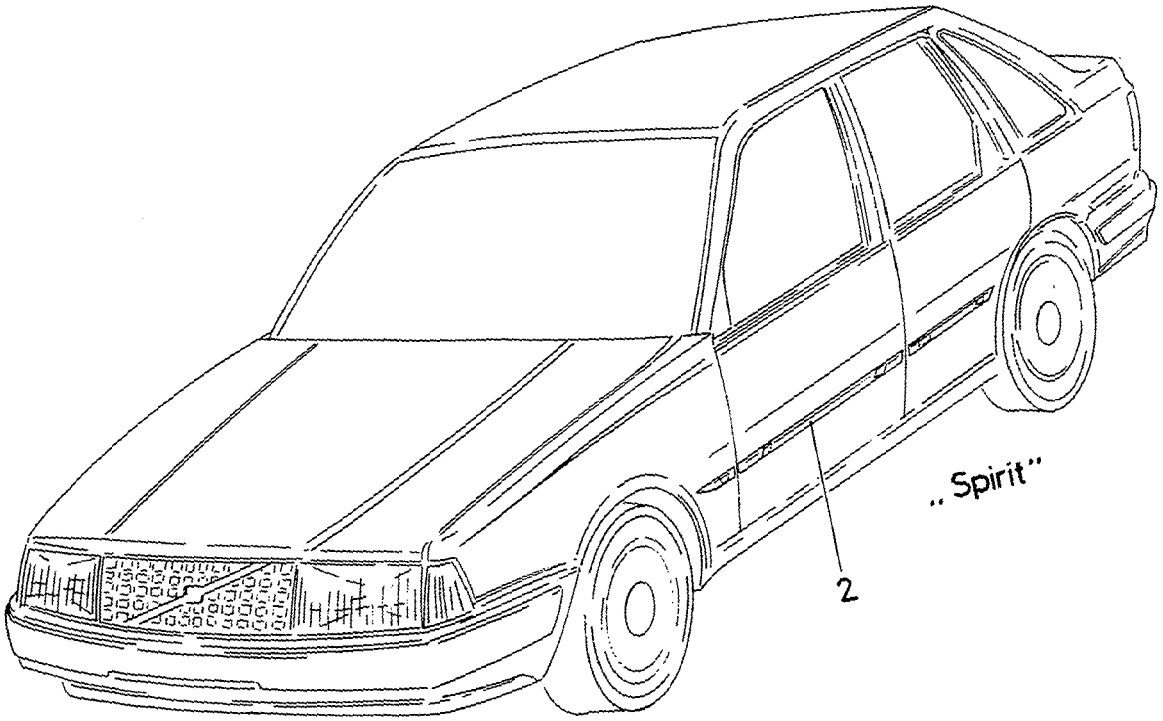
..Spirit"
2

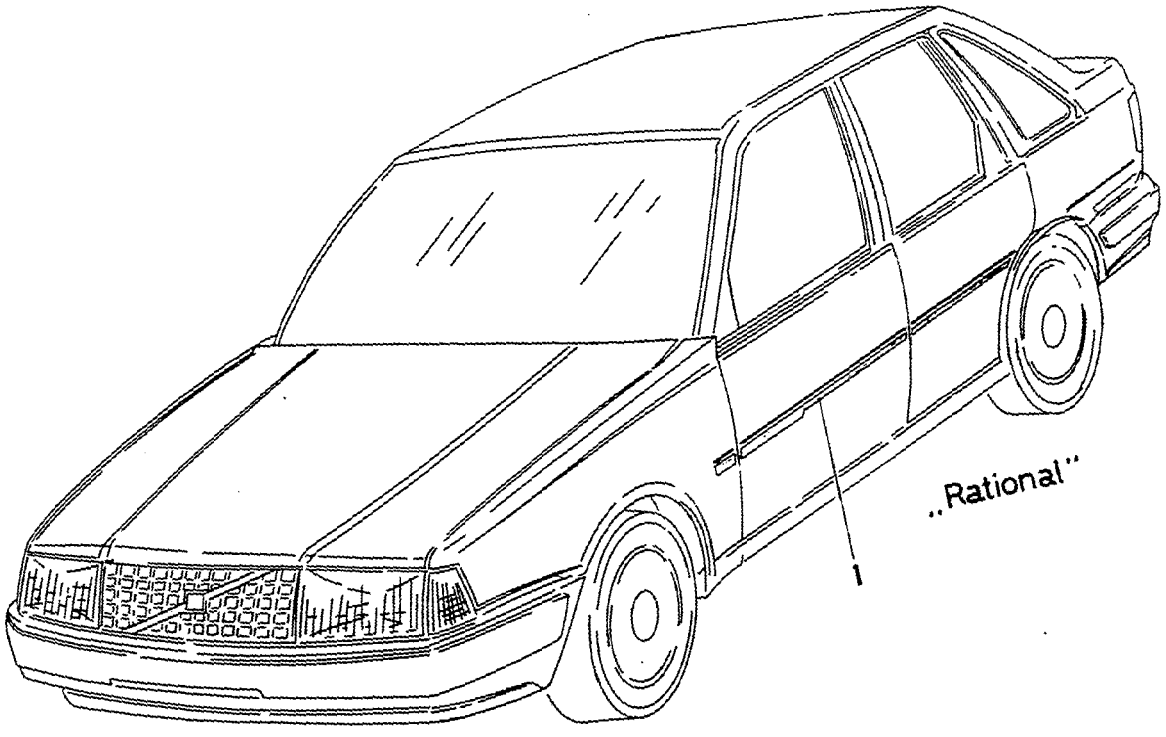
..Rational"
1

A	"RATIONAL"	STRIPES DEKORTEJP	Group Grupp 84
B	"SPIRIT"		Page Sida 779
C			
D			
E			

Fig	Part No. Artikel nr	Quantity / Antal A	B	C	D	E	P S	Description	Benämning	Notes Anmärkning	S R
1	3467757-5	1	-	-	-	-		Stripes kit, l.h.	Dekortejpsats, v		3
	3467758-3	1	-	-	-	-		Stripes kit, r.h.	Dekortejpsats, h		3
2	3467672-6	-	1	-	-	-		Stripes kit, l.h.	Dekortejpsats, v		3
	3467673-4	-	1	-	-	-		Stripes kit, r.h.	Dekortejpsats, h		3

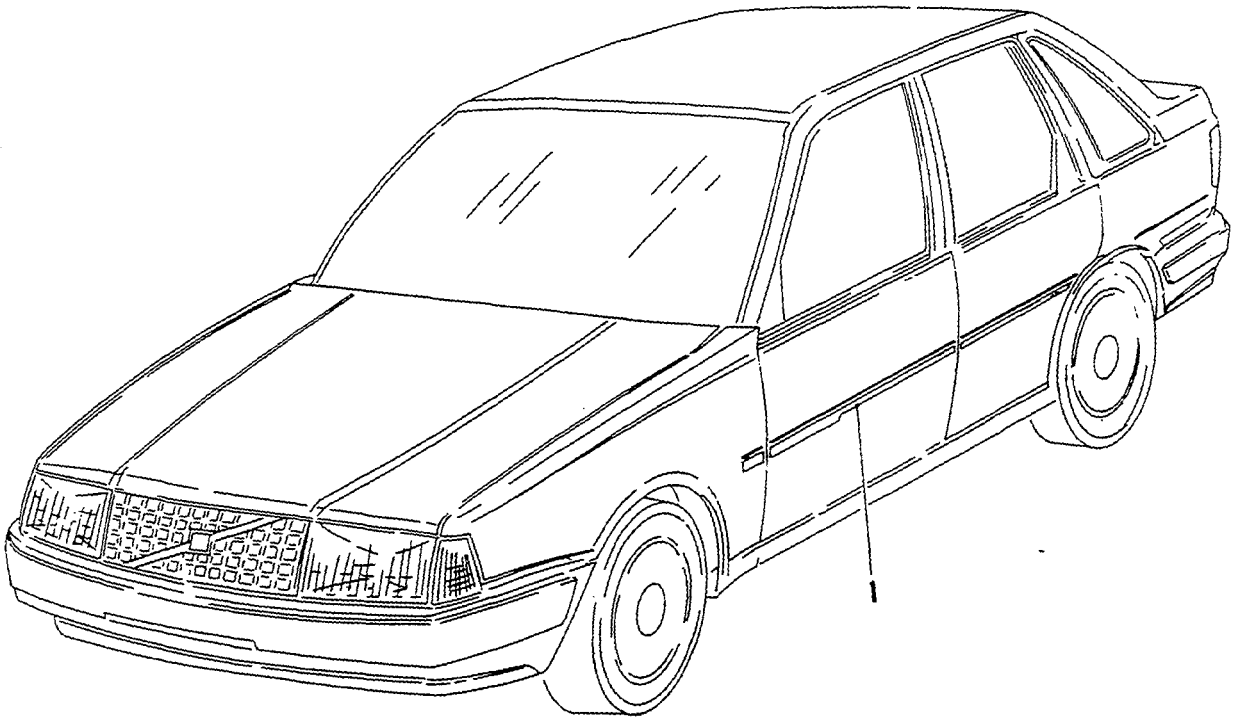
1

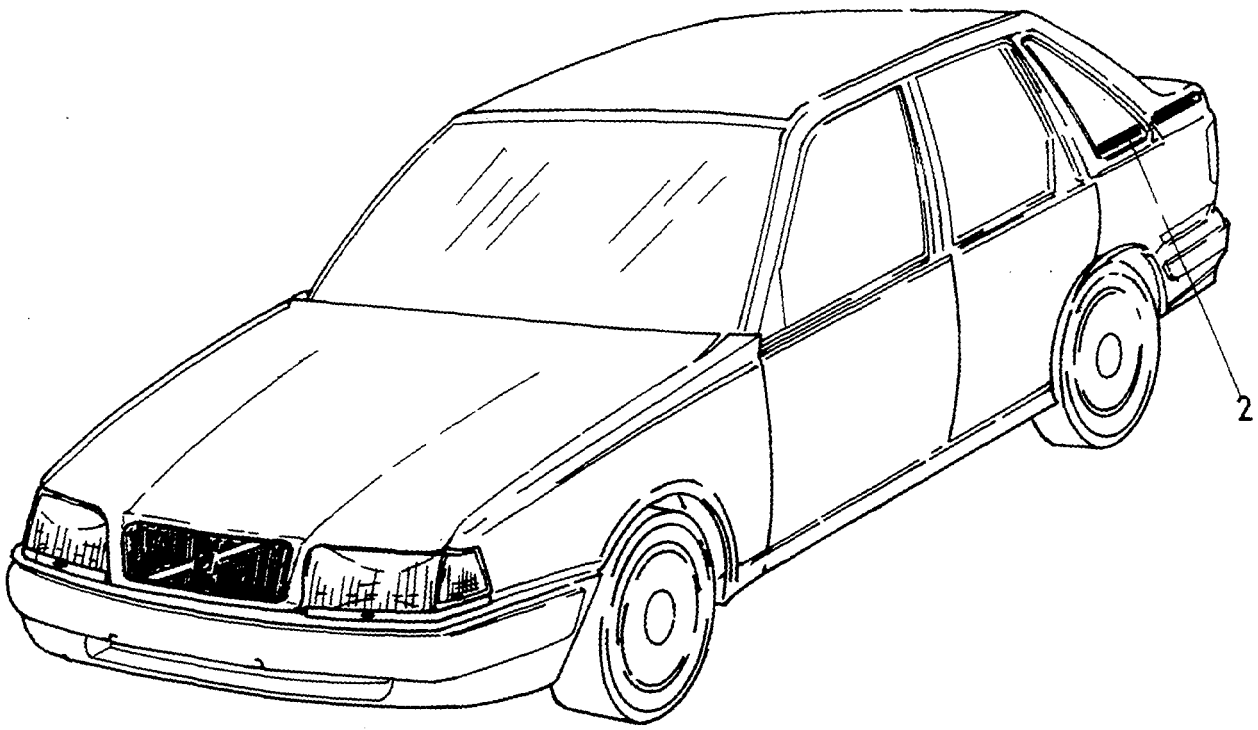
2

A	"AUTUMN 1992"	STRIPES DEKORTEJP	Group Grupp 84
B	"SPRING 1994"		Page Sida 781
C			
D			
E			

Fig	Part No. Artikel nr	Quantity / Antal A	B	C	D	E	PS	Description	Benämning	Notes Anmärkning	SR
1	3471147-3	1	-	-	-	-		Stripes kit, l.h.	Dekortejpsats, v		3
	3471148-1	1	-	-	-	-		Stripes kit, r.h.	Dekortejpsats, h		3
2	3345447-1	-	1	-	-	-		Stripes kit, l.h.	Dekortejpsats, v	440	3
	3345448-9	-	1	-	-	-		Stripes kit, r.h.	Dekortejpsats, h	440	3
	3345449-7	-	1	-	-	-		Stripes kit, l.h.	Dekortejpsats, v	460	3
	3345450-5	-	1	-	-	-		Stripes kit, r.h.	Dekortejpsats, h	460	3

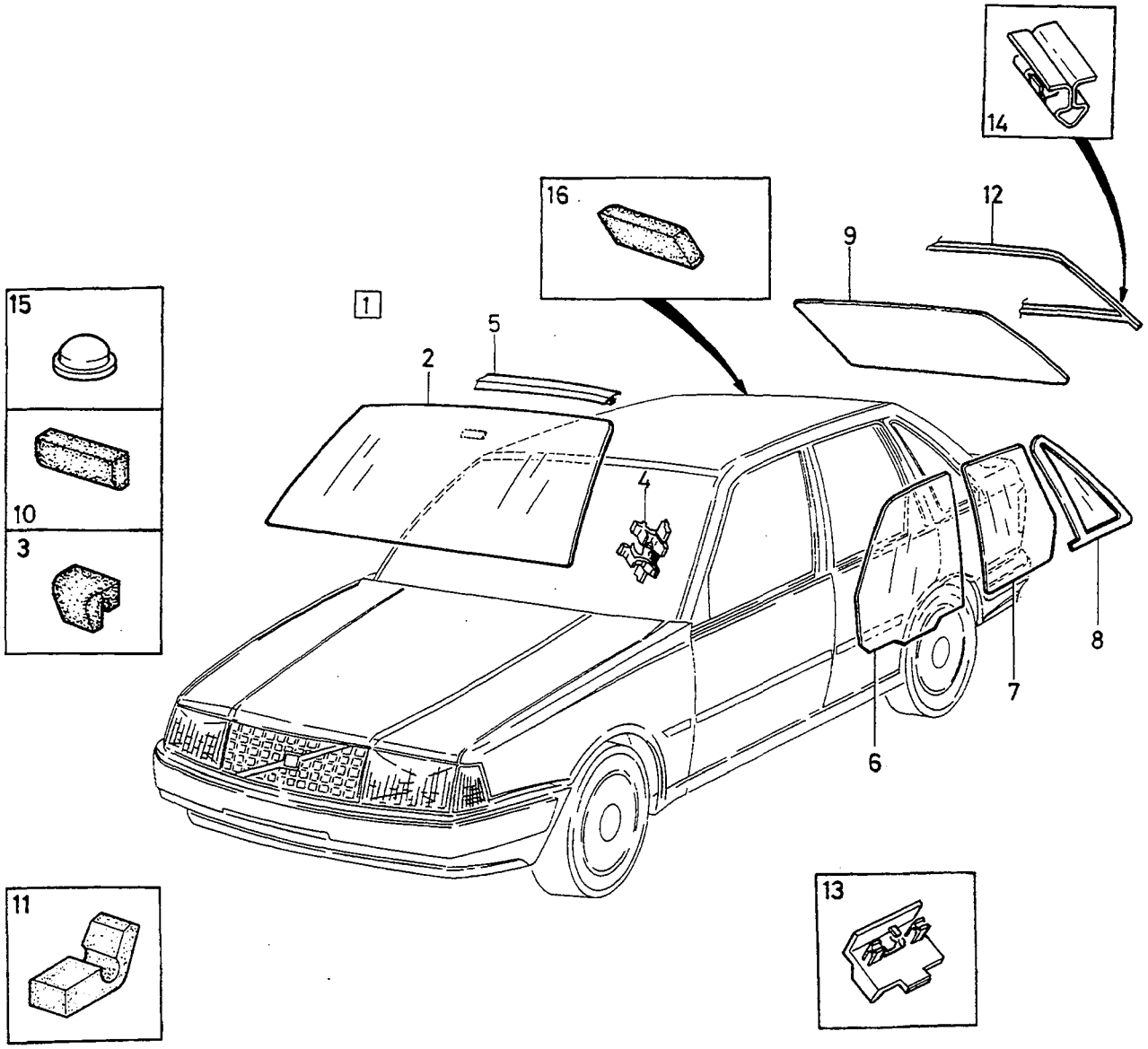
14
16
12
9
15
1
5
2
10
3
4
8
7
6
11
13

A	440
B	460
C	
D	
E	

WINDSCREEN, REAR WINDOW AND DOOR WINDOWS — VINDRUTA, BAKRUTA, SIDORUTOR

Group / Grupp: 84

Page / Sida: 783

Fig	Part No. / Artikel nr	Quantity / Antal A	B	C	D	E	PS	Description	Benämning	Notes / Anmärkning	SR
1	3466999-4	1	1	-	-	-		Windscreen	Vindruta	(3344949)	2
	3344950-5	1	1	-	-	-		Windscreen green	Vindruta grön		2
2		-	-	-	-	-	KN	• Windscreen	• Vindruta		
3	3458627-1	2	4	-	-	-		• Spacer	• Mellanlägg		2
4	3436987-6	1	1	-	-	-		• Clip, l.h.	• Clips, v	CH -389577	2
	3923656-7	1	1	-	-	-		• Clip, l.h.	• Clips, v	(3457441) CH 389578-	2
	3436988-4	1	1	-	-	-		• Clip, r.h.	• Clips, h	CH -389577	2
	3457442-6	1	1	-	-	-		• Clip, r.h.	• Clips, h	CH 389578-	2
5	3460130-2	1	1	-	-	-		• Trim moulding	• Prydnadslist		3
6	3411769-7	1	1	-	-	-		Side window, l.h.	Sidoruta, v		3
	3412253-1	1	1	-	-	-		Side window, l.h. green	Sidoruta, v grön		3
	3411770-5	1	1	-	-	-		Side window, r.h.	Sidoruta, h		3
	3412254-9	1	1	-	-	-		Side window, r.h. green	Sidoruta, h grön		3
7	3411771-3	1	1	-	-	-		Side window, l.h.	Sidoruta, v		3
	3412255-6	1	1	-	-	-		Side window, l.h. green	Sidoruta, v grön		3
	3411772-1	1	1	-	-	-		Side window, r.h.	Sidoruta, h		3
	3412256-4	1	1	-	-	-		Side window, r.h. green	Sidoruta, h grön		3
8	3467450-7	1	-	-	-	-		Side window, l.h.	Sidoruta, v	(3431855) CH -317806	3
	3467450-7	1	-	-	-	-		Side window, l.h.	Sidoruta, v	CH 317807-	3
	3462161-5	-	1	-	-	-		Side window, l.h.	Sidoruta, v	(3435240) -1991	3
	3462161-5	-	1	-	-	-		Side window, l.h.	Sidoruta, v	1992-	3
	3467452-3	1	-	-	-	-		Side window, l.h. green	Sidoruta, v grön	(3431923) CH -317806	3
	3467452-3	1	-	-	-	-		Side window, l.h. green	Sidoruta, v grön	CH 317807-	3
	3462159-9	-	1	-	-	-		Side window, l.h. green	Sidoruta, v grön	(3433037) -1991	3
	3462159-9	-	1	-	-	-		Side window, l.h. green	Sidoruta, v grön	1992-	3
	3467451-5	1	-	-	-	-		Side window, r.h.	Sidoruta, h	(3431856) CH -317806	3
	3467451-5	1	-	-	-	-		Side window, r.h.	Sidoruta, h	CH 317807-	3
	(3435241)	-	1	-	-	-	SP	Side window, r.h.	Sidoruta, h	-1991	3
	3462162-3	-	1	-	-	-		Side window, r.h.	Sidoruta, h	1992-	3
	3467453-1	1	-	-	-	-		Side window, r.h. green	Sidoruta, h grön	(3431924) CH -317806	3
	3467453-1	1	-	-	-	-		Side window, r.h. front	Sidoruta, h främre	CH 317807-	3
	3462160-7	-	1	-	-	-		Side window, r.h. green	Sidoruta, h grön	(3433038) -1991	3
	3462160-7	-	1	-	-	-		Side window, r.h. green	Sidoruta, h grön	1992-	3
	3467142-0	1	-	-	-	-		Side window, l.h. black	Sidoruta, v svart		3
	3467143-8	1	-	-	-	-		Side window, r.h. black	Sidoruta, h svart		3
	3467146-1	-	1	-	-	-		Side window, l.h. black	Sidoruta, v svart		3
	3467147-9	-	1	-	-	-		Side window, r.h. black	Sidoruta, h svart		3
9	3411768-9	1	-	-	-	-		Rear window	Bakfönster		3
	3435251-8	-	1	-	-	-		Rear window	Bakfönster		3
	3412263-0	1	-	-	-	-		Rear window green	Bakfönster grön		3
	3434243-6	-	1	-	-	-		Rear window green	Bakfönster grön		3
	3449103-5	1	-	-	-	-		Rear window	Bakfönster	CHMSL	3
	3449908-7	-	1	-	-	-		Rear window	Bakfönster	CHMSL	3
	3449104-3	1	-	-	-	-		Rear window green	Bakfönster grön	CHMSL	3
	3449907-9	-	1	-	-	-		Rear window black	Bakfönster svart	CHMSL	3
10	3465911-0	X	X	-	-	-		Bracket	Konsol	5mm	3
	3465912-8	X	X	-	-	-		Bracket	Konsol	6mm	3
	3415865-9	X	X	-	-	-		Bracket	Konsol	7mm	3
	3415866-7	X	X	-	-	-		Bracket	Konsol	8mm	3
	3415867-5	X	X	-	-	-		Bracket	Konsol	9mm	3
	3415868-3	X	X	-	-	-		Bracket	Konsol	11mm	3
11	3458627-1	3	-	-	-	-		Spacer	Mellanlägg	(3450964)	2
12	3466148-8	1	-	-	-	-		Sealing strip	Tätningsband	CH -160049	3
	3466148-8	1	-	-	-	-		Sealing strip	Tätningsband	(3458020) CH 160050-	3
	3434239-4	-	1	-	-	-		Sealing strip	Tätningsband		3
13	3434242-8	-	9	-	-	-		Clip	Clips		1
14	3458614-9	-	2	-	-	-		Clip	Clips		2
15	3458627-1	3	3	-	-	-		Spacer	Mellanlägg	(3464925)	2
16	3449870-9	4	-	-	-	-		Spacer	Mellanlägg		3

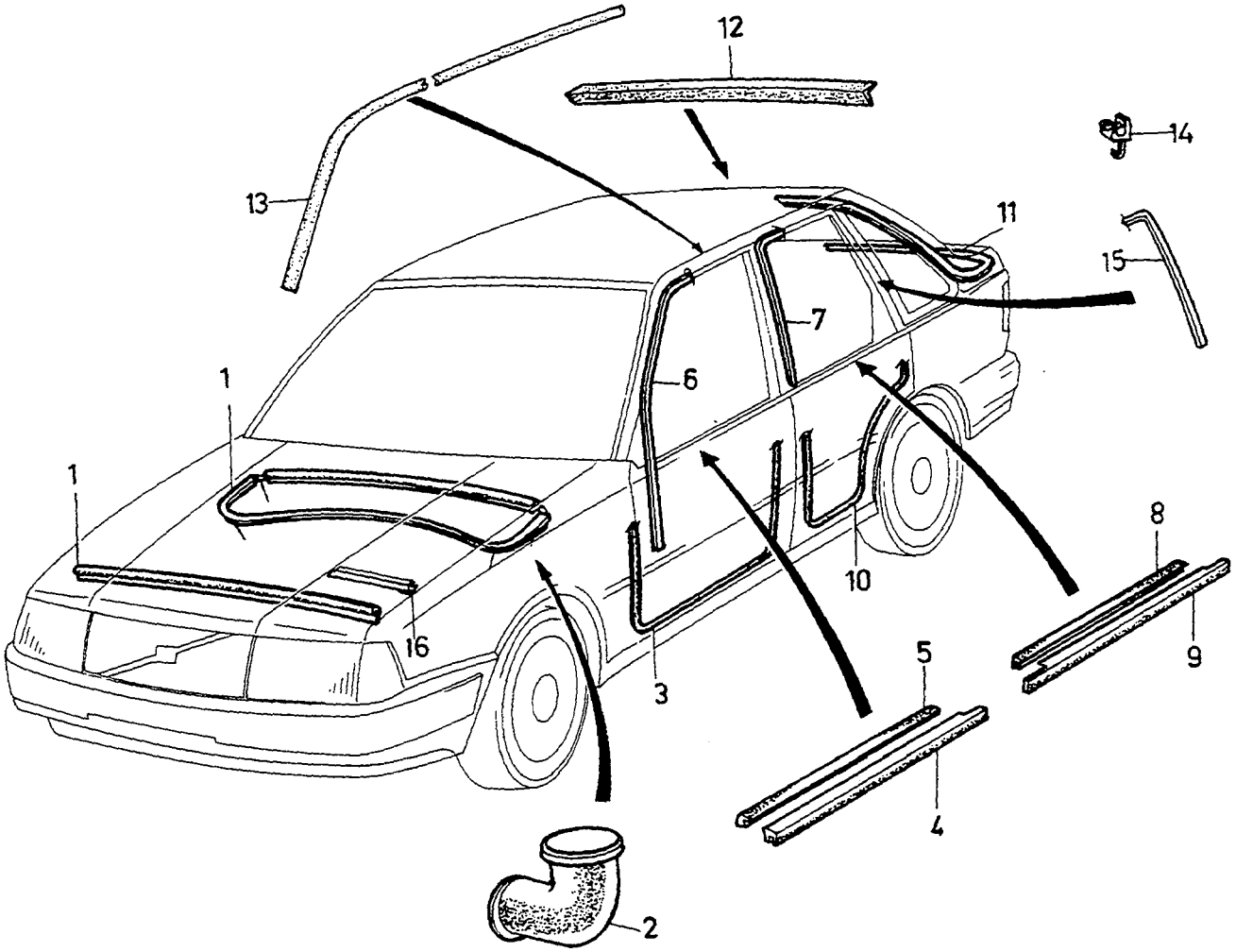
12
14
13
11
15
7
1
6
1
8
10
16
3
5
9
4
2

A
B
C
D
E

SEALING STRIPS — TÄTNINGSLISTER

Group / Grupp 84

Page / Sida 785

Fig	Part No. / Artikel nr	Quantity / Antal A	B	C	D	E	PS	Description	Benämning	Notes / Anmärkning	SR
1	3472154-8	1	-	-	-	-		Sealing strip	Tätningslist	(3472154)	2
2	3434982-9	2	-	-	-	-		Discharge pipe	Avloppsrör	-1992	2
	3462374-4	2	-	-	-	-		Discharge pipe	Avloppsrör	1993-	2
3	*(3344995)*	X	-	-	-	-	SP	Sealing strip black	Tätningsband svart	(3449864) -1993 REPL BY: L.H. 1 PCS 3466904-4. R.H. 1 PCS 3466905-1.	2
	3466904-4	1	-	-	-	-		Sealing strip, l.h. black	Tätningslist, v svart	1994-	2
	3466905-1	1	-	-	-	-		Sealing strip, r.h. black	Tätningslist, h svart	1994-	2
	3344994-3	X	-	-	-	-		Sealing strip beige	Tätningsband beige	(3450330) -1993	2
4	3412387-7	1	-	-	-	-		Sealing strip, l.h.	Tätningslist, v	-1992	2
	3465210-7	1	-	-	-	-		Sealing strip, l.h.	Tätningslist, v	1993-	2
	3412388-5	1	-	-	-	-		Sealing strip, r.h.	Tätningslist, h	-1992	2
	3465211-5	1	-	-	-	-		Sealing strip, r.h.	Tätningslist, h	1993-	2
5	3412510-4	2	-	-	-	-		Sealing strip	Tätningsband		2
6	3472277-7	1	-	-	-	-		Sealing strip, l.h.	Tätningslist, v	(3412346)	2
	3472278-5	1	-	-	-	-		Sealing strip, r.h.	Tätningslist, h	(3412347)	2
7	3472279-3	1	-	-	-	-		Sealing strip, l.h.	Tätningslist, v	(3412348)	2
	3472280-1	1	-	-	-	-		Sealing strip, r.h.	Tätningslist, h	(3412349)	2
8	3412512-0	2	-	-	-	-		Sealing strip	Tätningsband		2
9	3412389-3	1	-	-	-	-		Sealing strip, l.h.	Tätningslist, v	-1992	2
	3465212-3	1	-	-	-	-		Sealing strip, l.h.	Tätningslist, v	1993-	2
	3412390-1	1	-	-	-	-		Sealing strip, r.h.	Tätningslist, h	-1992	2
	3465213-1	1	-	-	-	-		Sealing strip, r.h.	Tätningslist, h	1993-	2
10	*(3344995)*	X	-	-	-	-	SP	Sealing strip black	Tätningsband svart	-1993 REPL BY: L.H. + R.H. 1 PCS 3466906-9.	2
	3466906-9	1	-	-	-	-		Sealing strip black	Tätningsband svart	1994-	2
	3344994-3	X	-	-	-	-		Sealing strip beige	Tätningsband beige	(3454267) -1993	2
11	3473951-6	1	-	-	-	-		Sealing strip	Tätningsband	(3456550) 440	5
	3460612-9	1	-	-	-	-		Sealing strip	Tätningsband	(3450723) 460	2
12	3468594-1	1	-	-	-	-		Sealing strip	Tätningsband	(3449863)	2
13	3461071-7	1	-	-	-	-		Sealing strip, l.h.	Tätningslist, v	(3452692)	2
	3461072-5	1	-	-	-	-		Sealing strip, r.h.	Tätningslist, h	(3452749)	2
14	3923432-3	2	-	-	-	-		Clip	Clips		3
15	3457345-1	1	-	-	-	-		Seal, l.h.	Tätning, v		2
	3457346-9	1	-	-	-	-		Seal, r.h.	Tätning, h		2
16	3467305-3	2	-	-	-	-		Seal	Tätning	1994-	3

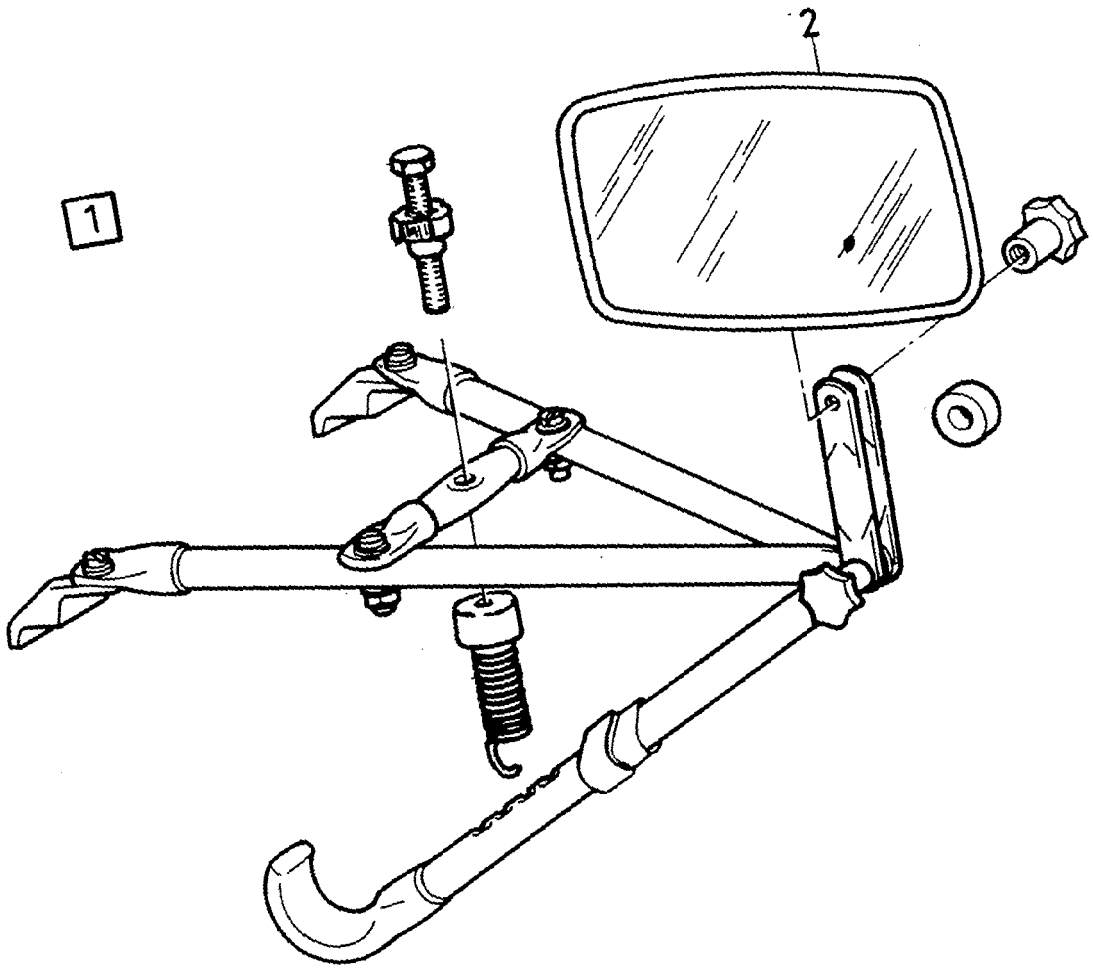

VOLVO PARTS
1084-19847

A		CARAVAN MIRRORS HUSVAGNSSPEGEL	Group Grupp 84
B			
C			
D			Page Sida 787
E			

Fig	Part No. Artikel nr	Quantity / Antal A	B	C	D	E	P S	Description	Benämning	Notes Anmärkning	S R
1	3470072-4	1	-	-	-	-		Caravan mirror	Husvagnspegel	L.H	4
	3470073-2	1	-	-	-	-		Caravan mirror	Husvagnspegel	R.H	4
2	3340033-4	2	-	-	-	-		• Mirror	• Spegel		2

INTERIOR TRIM / INREDNING

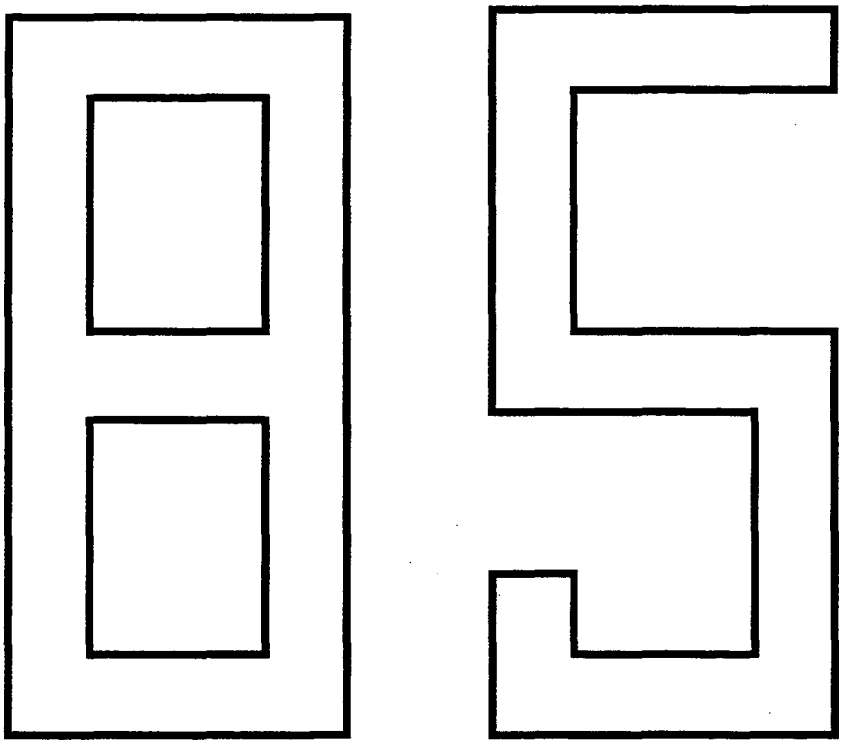

A
B
C
D
E

SUB GROUP
INTERIOR TRIM

UNDERGRUPP
INREDNING

Group
Grupp
85

Page
Sida
789

Fig	Part No. Artikel nr	Quantity / Antal A	B	C	D	E	PS	Description	Benämning	Notes Anmärkning	SR
		-	-	-	-	-		INDEX upholstery front seat ...	INDEX klädsel framstol	SEE 85 • 793	
		-	-	-	-	-		INDEX upholstery Rear seat ...	INDEX klädsel Baksäte	SEE 85 • 815	
		-	-	-	-	-		Rear shelf beige CODE:3130,3230,3330, 3430,3531,3532	Hatthylla beige CODE:3130,3230,3330, 3430,3531,3532	SEE 85 • 839	
		-	-	-	-	-		Rear shelf blue CODE:4170,4270,4470	Hatthylla blå CODE:4170,4270,4470	SEE 85 • 839	
		-	-	-	-	-		Rear shelf grey CODE:4121,4220,4320, 4420,4523,4525,4620, 6220,6320,6523,6525, 6620,6143,6345,6644, 6674,6741,6771	Hatthylla grå CODE:4121,4220,4320, 4420,4523,4525,4620, 6220,6320,6523,6525, 6620,6143,6345,6644, 6674,6741,6771	SEE 85 • 841	
		-	-	-	-	-		Door panel CODE:6143,6543,6574, 6644,6674,6741,6771. 1994- CODE:6246,6345,6421, 6549,6642,6649. 1994-	Dörrpanel CODE:6143,6543,6574, 6644,6674,6741,6771. 1994- CODE:6246,6345,6421, 6549,6642,6649. 1994-	SEE 85 • 843 SEE 85 • 845	
		-	-	-	-	-		Door panel with insert ..... CODE:3130,4121,4170 CODE:3430,3531,4420, 4470,4523 L.H.D. CH -099884, R.H.D. CH -093717. CODE:3430,3531,4420, 4470,4523 L.H.D. CH 099885-250199, R.H.D. CH 093718-250199. CODE:3430,6220,6420, 6523 1992-1993	Dörrpanel med insats ..... CODE:3130,4121,4170 CODE:3430,3531,4420, 4470,4523 L.H.D. CH -099884, R.H.D. CH -093717. CODE:3430,3531,4420, 4470,4523 L.H.D. CH 099885-250199, R.H.D. CH 093718-250199. CODE:3430,6220,6420, 6523 1992-1993	SEE 85 • 847 SEE 85 • 849 SEE 85 • 851 SEE 85 • 853	
		-	-	-	-	-		Door panel without insert ..... CODE:3230,4220,4225, 4270,4620 L.H.D. CH -099884, R.H.D. CH -093717. CODE:3230,4220,4225, 4270,4620,4720,6220, 6224,6720 L.H.D. CH 099885-418999, R.H.D. CH 093718-418999.	Dörrpanel utan insats ..... CODE:3230,4220,4225, 4270,4620 L.H.D. CH -099884, R.H.D. CH -093717. CODE:3230,4220,4225, 4270,4620,4720,6220, 6224,6720 L.H.D. CH 099885-418999, R.H.D. CH 093718-418999.	SEE 85 • 857 SEE 85 • 859	
		-	-	-	-	-		Door panel with separated mirror plate ..... CODE:3330,3531,3532, 4320,4523,4525 L.H.D. CH -099884, R.H.D. CH 093717-418999. CODE:3330,3531,3532, 4320,4523,4525 L.H.D. CH 099885-250199, R.H.D. CH 093718-250199. CODE:6320,6420,6523,	Dörrpanel med separat spegelplatta ..... CODE:3330,3531,3532, 4320,4523,4525 L.H.D. CH -099884, R.H.D. CH 093717-418999. CODE:3330,3531,3532, 4320,4523,4525 L.H.D. CH 099885-250199, R.H.D. CH 093718-250199. CODE:6320,6420,6523,	SEE 85 • 861 SEE 85 • 863 SEE 85 • 865	

A
B
C
D
E

SUB GROUP
INTERIOR TRIM

UNDERGRUPP
INREDNING

Group
Grupp
85

Page
Sida
791

Fig	Part No. Artikel nr	Quantity / Antal A	B	C	D	E	P S	Description	Benämning	Notes Anmärkning	S R
								6525 1992-1993 CODE: 6823. -1993 CODE: 6345. 1994-	6525 1992-1993 CODE: 6823. -1993 CODE: 6345. 1994-	 SEE 85•867 SEE 85•869	
		-	-	-	-	-		Door panel with fittings ..... -1991 1992-1993 1994-	Dörrpanel med monteringsdetaljer ..... -1991 1992-1993 1994-	 SEE 85•871 SEE 85•875 SEE 85•877	
		-	-	-	-	-		Upholstery and roof liner ..... -1991 1992-	Inredningsbeklädnad och takklädsel ..... -1991 1992-	 SEE 85•879 SEE 85•883	
		-	-	-	-	-		Front seat	Framstol	SEE 85•887	
		-	-	-	-	-		Rear seat with devided backrest	Baksäte med delbar rygg	SEE 85•893	
		-	-	-	-	-		Rear seat without devided backrest	Baksäte utan delbar rygg	SEE 85•897	
		-	-	-	-	-		Rear seat With child cushion .	Baksäte Med barnkudde	SEE 85•899	
		-	-	-	-	-		Interior trim luggage compartment	Inredningsdetaljer bagageutrymme	SEE 85•901	
		-	-	-	-	-		Carpets	Mattor	SEE 85•905	
		-	-	-	-	-		Accessory	Tillbehör		
		-	-	-	-	-		Child (safety) seat	Barnstol	SEE 85•909	

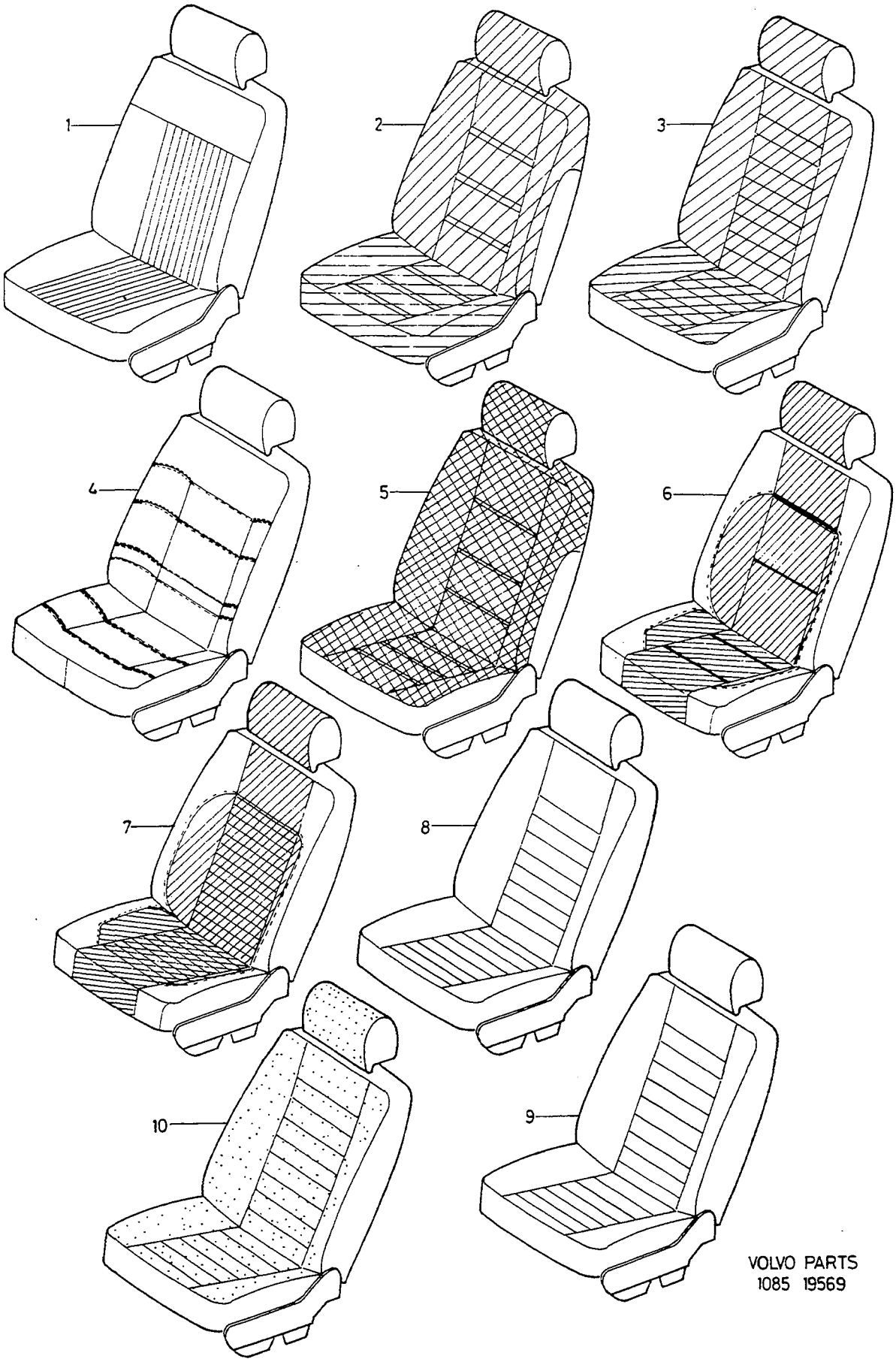
1
2
3
4
5
6
7
8
9
10
VOLVO PARTS
1085 19569

A		INDEX UPHOLSTERY FRONT SEAT	INDEX KLÄDSEL FRAMSTOL	Group Grupp 85
B				
C				
D				Page Sida 793
E				

Fig	Part No. Artikel nr	Quantity / Antal A	B	C	D	E	P S	Description	Benämning	Notes Anmärkning	S R
		-	-	-	-	-		Upholstery	Klädsel		
1		-	-	-	-	-		CODE: 3531,4523	CODE: 3531,4523	SEE 85 • 797	
2		-	-	-	-	-		CODE: 3531,4523,6523	CODE: 3531,4523,6523	SEE 85 • 797	
3		-	-	-	-	-		CODE: 3532,4525,6525, ... 4620	CODE: 3532,4525,6525, ... 4620	SEE 85 • 797	
4		-	-	-	-	-		CODE: 3330,4320,6320	CODE: 3330,4320,6320	SEE 85 • 799	
5		-	-	-	-	-		CODE: 3430,4420,4470	CODE: 3430,4420,4470	SEE 85 • 799	
6		-	-	-	-	-		CODE: 3130,4121,4170	CODE: 3130,4121,4170	SEE 85 • 801	
7		-	-	-	-	-		CODE: 3531,4523,6523	CODE: 3531,4523,6523	SEE 85 • 801	
8		-	-	-	-	-		CODE: 3230,4220,4270, ... 6220	CODE: 3230,4220,4270, ... 6220	SEE 85 • 803	
		-	-	-	-	-		CODE: 3730,6720	CODE: 3730,6720	SEE 85 • 805	
9		-	-	-	-	-		CODE: 4225	CODE: 4225	SEE 85 • 803	
		-	-	-	-	-		CODE: 6224	CODE: 6224	SEE 85 • 803	
10		-	-	-	-	-		CODE: 6620	CODE: 6620	SEE 85 • 803	

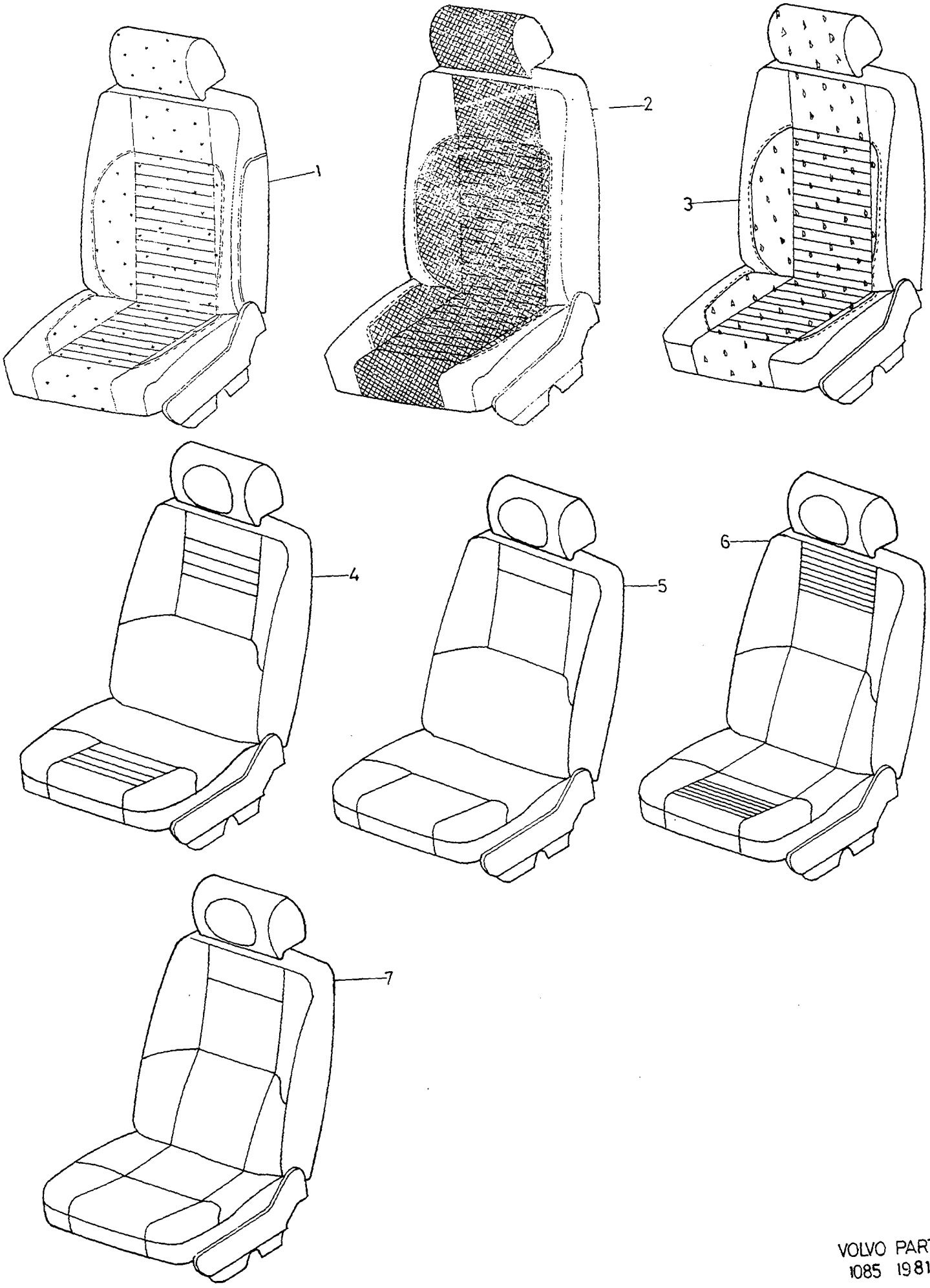
1
2
3
4
5
6
7

A		INDEX UPHOLSTERY FRONT SEAT INDEX KLÄDSEL FRAMSTOL	Group Grupp 85
B			
C			
D			Page Sida 795
E			

Fig	Part No. Artikel nr	Quantity / Antal A	B	C	D	E	P S	Description	Benämning	Notes Anmärkning	S R
		-	-	-	-	-		Upholstery	Klädsel		
1		-	-	-	-	-		CODE: 6826	CODE: 6826	SEE 85•807	
2		-	-	-	-	-		CODE: 6723	CODE: 6723	SEE 85•807	
3		-	-	-	-	-		CODE: 6823	CODE: 6823	SEE 85•807	
4		-	-	-	-	-		CODE: 6642,6649,6741, ... 6649.6741,6771. 6771.	CODE: 6642,6649,6741, ... 6649.6741,6771. 6771.	SEE 85•809	
		-	-	-	-	-		CODE: 6246,POLICE	CODE: 6246,POLICE		
5		-	-	-	-	-		CODE: 6574,6674,6644	CODE: 6574,6674,6644	SEE 85•809	
6		-	-	-	-	-		CODE: 6143,6543,6642	CODE: 6143,6543,6642	SEE 85•809	
7		-	-	-	-	-		CODE: 6345,6346	CODE: 6345,6346	SEE 85•813	

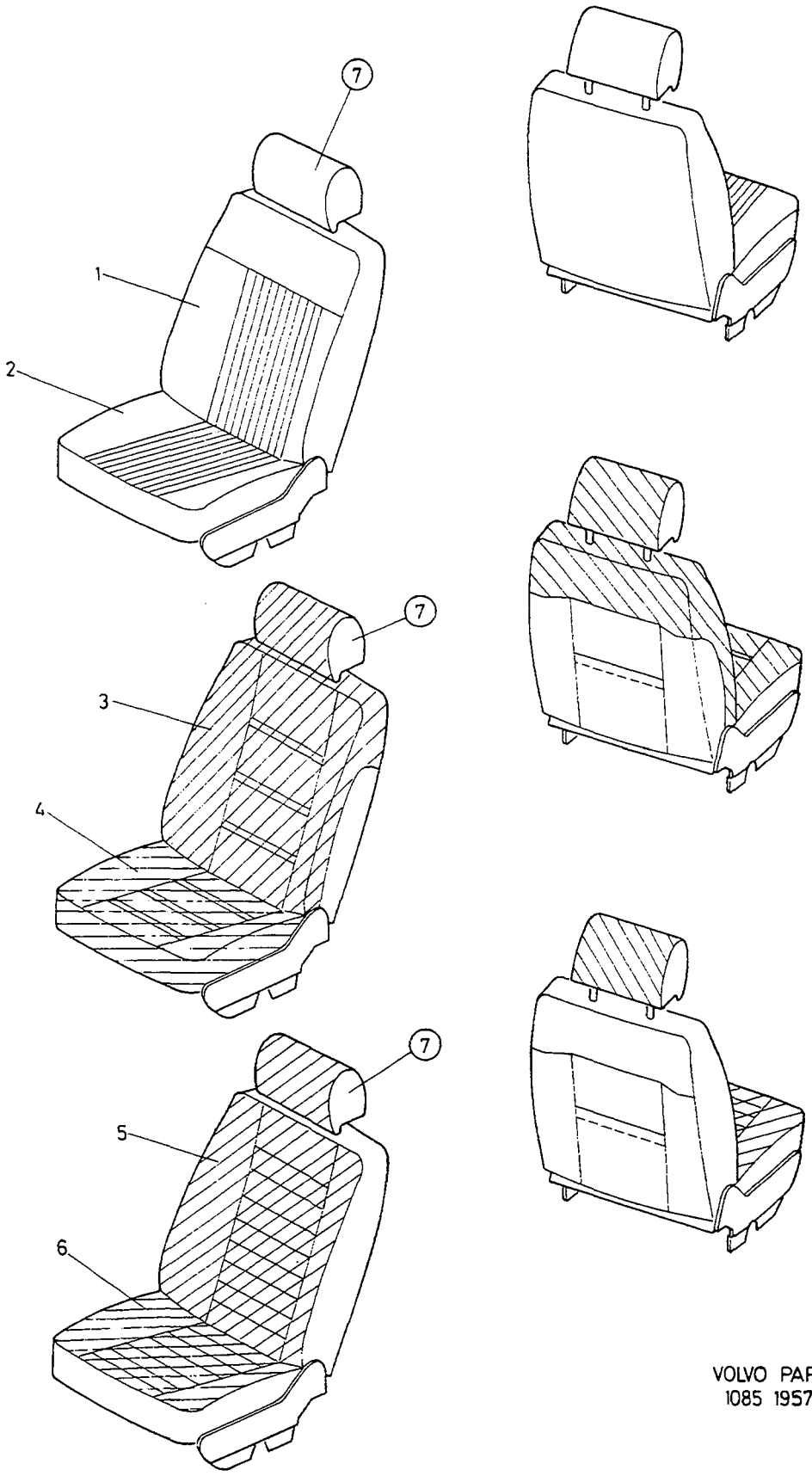

VOLVO PARTS
1085 19570

A	CODE 3531
B	CODE 3532
C	CODE 4523,6523
D	CODE 4525,6525
E	CODE 4620

UPHOLSTERY
FRONT SEAT

KLÄDSEL
FRAMSTOL

Group
Grupp
85

Page
Sida
797

Fig	Part No. Artikel nr	Quantity / Antal A	B	C	D	E	PS	Description	Benämning	Notes Anmärkning	SR
1	3452043-7	1	-	-	-	-		Upholstery, l.h.	Klädsel, v		5
	3452044-5	1	-	-	-	-		Upholstery, r.h.	Klädsel, h		5
	3451979	-	-	1	-	-	OP	Upholstery, l.h.	Klädsel, v		5
	3451980	-	-	1	-	-	OP	Upholstery, r.h.	Klädsel, h		5
2	3452045-2	1	-	-	-	-		Upholstery, l.h.	Klädsel, v		5
	3452046-0	1	-	-	-	-		Upholstery, r.h.	Klädsel, h		5
	3451981	-	-	1	-	-	OP	Upholstery, l.h.	Klädsel, v		5
	3451982	-	-	1	-	-	OP	Upholstery, r.h.	Klädsel, h		5
3	3454172-2	1	-	-	-	-		Upholstery, l.h.	Klädsel, v	-1990	5
	3454173-0	1	-	-	-	-		Upholstery, r.h.	Klädsel, h	-1990	5
	3459300-4	1	-	-	-	-		Upholstery, l.h.	Klädsel, v	1991-	5
	3459301-2	1	-	-	-	-		Upholstery, r.h.	Klädsel, h	1991-	5
	3454170-6	-	-	1	-	-		Upholstery, l.h.	Klädsel, v	-1990	5
	3454171-4	-	-	1	-	-		Upholstery, r.h.	Klädsel, h	-1990	5
	3459298-0	-	-	1	-	-		Upholstery, l.h.	Klädsel, v	1991-	5
	3459299-8	-	-	1	-	-		Upholstery, r.h.	Klädsel, h	1991-	5
4	3454168-0	1	-	-	-	-		Upholstery, l.h.	Klädsel, v		5
	3454169-8	1	-	-	-	-		Upholstery, r.h.	Klädsel, h		5
	3454166-4	-	-	1	-	-		Upholstery, l.h.	Klädsel, v		5
	3454167-2	-	-	1	-	-		Upholstery, r.h.	Klädsel, h		5
5	3459441-6	-	1	-	-	-		Upholstery, l.h.	Klädsel, v	-1990	5
	3459443-2	-	1	-	-	-		Upholstery, r.h.	Klädsel, h	-1990	5
	3459294-9	-	1	-	-	-		Upholstery, l.h.	Klädsel, v	CH 165501-256783	5
	3465467-3	-	1	-	-	-		Upholstery, l.h.	Klädsel, v	CH 256784-	5
	3459295-6	-	1	-	-	-		Upholstery, r.h.	Klädsel, h	CH 165501-256783	5
	3465468-1	-	1	-	-	-		Upholstery, r.h.	Klädsel, h	CH 256784-	5
	3459440-8	-	-	-	1	-		Upholstery, l.h.	Klädsel, v	CODE 4525. -1990	5
	3459442-4	-	-	-	1	-		Upholstery, r.h.	Klädsel, h	CODE 4525. -1990	5
	3459292-3	-	-	1	1	-		Upholstery, l.h.	Klädsel, v	CODE 4525. 1991-	5
	3459293-1	-	-	1	1	-		Upholstery, r.h.	Klädsel, h	CODE 4525. 1991-	5
	3465465-7	-	-	-	1	-		Upholstery, l.h.	Klädsel, v	CODE 6525	5
	3465466-5	-	-	-	1	-		Upholstery, r.h.	Klädsel, h	CODE 6525	5
	3459850-8	-	-	-	-	1		Upholstery, l.h.	Klädsel, v		5
	3459851-6	-	-	-	-	1		Upholstery, r.h.	Klädsel, h		5
6	3459445-7	-	1	-	-	-		Upholstery, l.h.	Klädsel, v		5
	3459447-3	-	1	-	-	-		Upholstery, r.h.	Klädsel, h		5
	3459444-0	-	-	1	1	-		Upholstery, l.h.	Klädsel, v		5
	3459446-5	-	-	1	1	-		Upholstery, r.h.	Klädsel, h		5
	3459852-4	-	-	-	-	1		Upholstery, l.h.	Klädsel, v		5
	3459853-2	-	-	-	-	1		Upholstery, r.h.	Klädsel, h		5
7		-	-	-	-	-		Upholstery head restraint	Klädsel nackskydd	SEE 88•973	

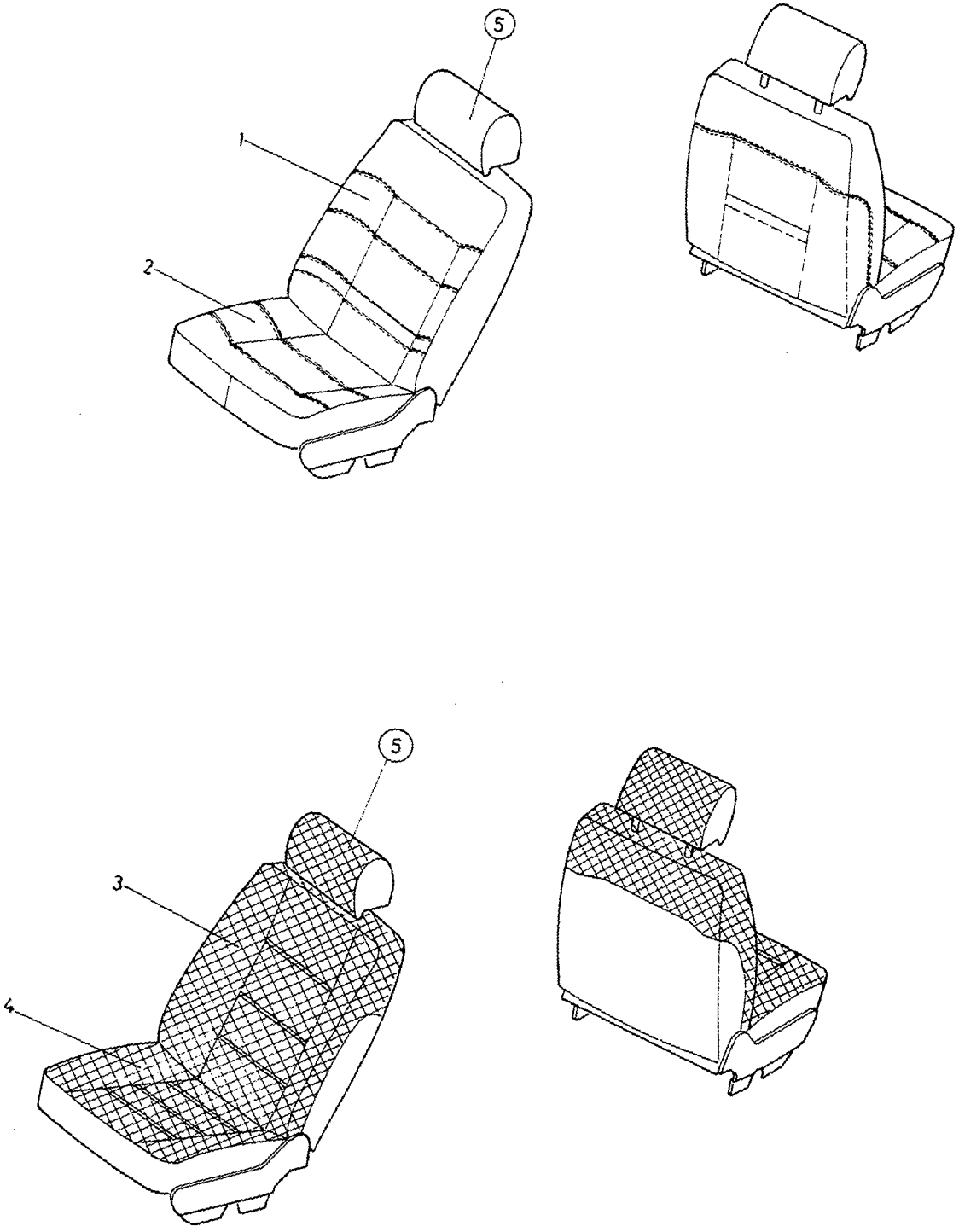

VOLVO PARTS
1085 19571

A	CODE 3330
B	CODE 3430
C	CODE 4320,6320
D	CODE 4420
E	CODE 4470

UPHOLSTERY
FRONT SEAT

KLÄDSEL
FRAMSTOL

Group / Grupp: 85

Page / Sida: 799

Fig	Part No. Artikel nr	Quantity / Antal A	B	C	D	E	PS	Description	Benämning	Notes Anmärkning	SR
1	3453419-8	2	-	-	-	-		Upholstery	Klädsel	CH -165500	5
	3459318-6	2	-	-	-	-		Upholstery	Klädsel	CH 165501-	5
	3453376-0	-	-	2	-	-		Upholstery	Klädsel	CODE 4320	5
	3459316-0	-	-	2	-	-		Upholstery	Klädsel	CODE 6320	5
2	3453421-4	1	-	-	-	-		Upholstery, l.h.	Klädsel, v		5
	3453422-2	1	-	-	-	-		Upholstery, r.h.	Klädsel, h		5
	3453378-6	-	-	1	-	-		Upholstery, l.h.	Klädsel, v		5
	3453379-4	-	-	1	-	-		Upholstery, r.h.	Klädsel, h		5
3	3442669-2	-	2	-	-	-		Upholstery	Klädsel	CH -007090	5
	3451083-4	-	2	-	-	-		Upholstery	Klädsel	CH 007091-	5
	3442667-6	-	-	-	2	-		Upholstery	Klädsel	CH -007044	5
	3451079-2	-	-	-	2	-		Upholstery	Klädsel	CH 007045-	5
	3442668-4	-	-	-	-	2		Upholstery	Klädsel	CH -007000	5
	3451081-8	-	-	-	-	2		Upholstery	Klädsel	CH 007001-	5
4	3442675-9	-	1	-	-	-		Upholstery, l.h.	Klädsel, v	CH -007090	5
	3451093-3	-	1	-	-	-		Upholstery, l.h.	Klädsel, v	CH 007091-	5
	3442681-7	-	1	-	-	-		Upholstery, r.h.	Klädsel, h	CH -007090	5
	3451094-1	-	1	-	-	-		Upholstery, r.h.	Klädsel, h	CH 007091-	5
	3442673-4	-	-	-	1	-		Upholstery, l.h.	Klädsel, v	CH -007044	5
	3451089-1	-	-	-	1	-		Upholstery, l.h.	Klädsel, v	CH 007045-	5
	3442679-1	-	-	-	1	-		Upholstery, r.h.	Klädsel, h	CH -007044	5
	3451090-9	-	-	-	1	-		Upholstery, r.h.	Klädsel, h	CH 007045-	5
	3442674-2	-	-	-	-	1		Upholstery, l.h.	Klädsel, v	CH -007000	5
	3451091-7	-	-	-	-	1		Upholstery, l.h.	Klädsel, v	CH 007001-	5
	3442680-9	-	-	-	-	1		Upholstery, r.h.	Klädsel, h	CH -007000	5
	3451092-5	-	-	-	-	1		Upholstery, r.h.	Klädsel, h	CH 007001-	5
5		-	-	-	-	-		Upholstery head restraint	Klädsel nackskydd	SEE 88•973	

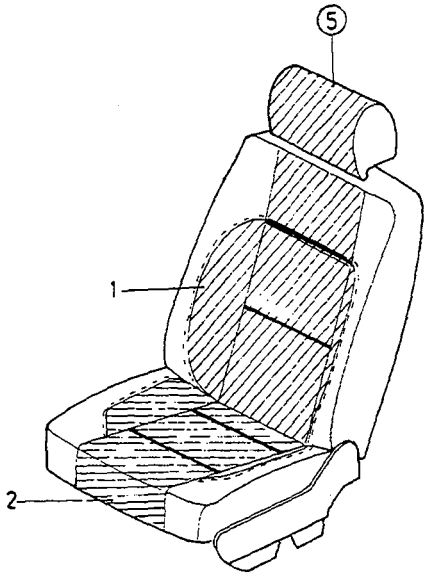
5
1
2

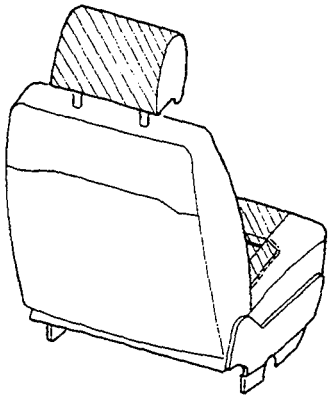

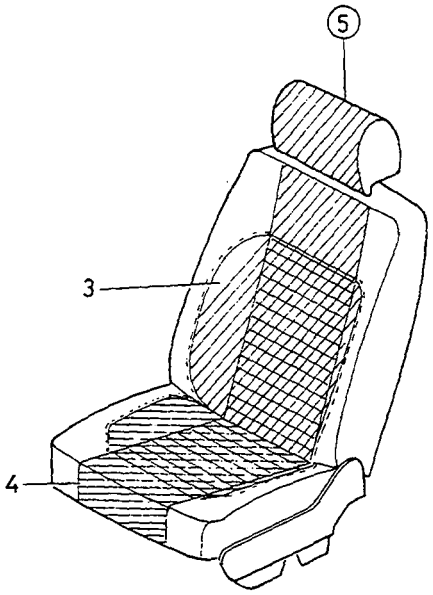
5
3
4

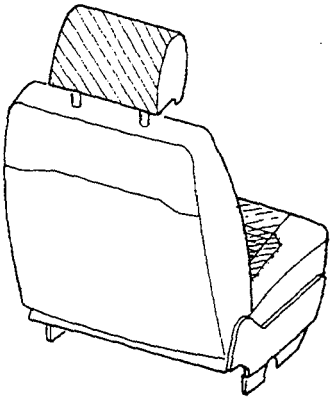

A	CODE 3130
B	CODE 3531
C	CODE 4121
D	CODE 4170
E	CODE 4523,6523

UPHOLSTERY
FRONT SEAT

KLÄDSEL
FRAMSTOL

Group / Grupp 85

Page / Sida 801

Fig	Part No. Artikel nr	Quantity / Antal A	B	C	D	E	PS	Description	Benämning	Notes Anmärkning	SR
1	3451701-1	1	-	-	-	-		Upholstery, l.h.	Klädsel, v		5
	3451702-9	1	-	-	-	-		Upholstery, r.h.	Klädsel, h		5
	3438182-2	-	-	1	-	-		Upholstery, l.h.	Klädsel, v	1) CH -007103	5
	3438184-8	-	-	1	-	-		Upholstery, r.h.	Klädsel, h	1) CH -007103	5
	3451043-8	-	-	1	-	-		Upholstery, l.h.	Klädsel, v	1) CH 007104-	5
	3451044-6	-	-	1	-	-		Upholstery, r.h.	Klädsel, h	1) CH 007104-	5
	3440558-9	-	-	-	1	-		Upholstery, l.h.	Klädsel, v	1) CH -007058	5
	3440559-7	-	-	-	1	-		Upholstery, r.h.	Klädsel, h	1) CH -007058	5
	3451049-5	-	-	-	1	-		Upholstery, l.h.	Klädsel, v	CH 007059-	5
	3451050-3	-	-	-	1	-		Upholstery, r.h.	Klädsel, h	CH 007059-	5
2	3451703-7	1	-	-	-	-		Upholstery, l.h.	Klädsel, v		5
	3451704-5	1	-	-	-	-		Upholstery, r.h.	Klädsel, h		5
	3438190-5	-	-	1	-	-		Upholstery, l.h.	Klädsel, v	1) CH -007103	5
	3438192-1	-	-	1	-	-		Upholstery, r.h.	Klädsel, h	1) CH -007103	5
	3451053-7	-	-	1	-	-		Upholstery, l.h.	Klädsel, v	1) CH 007104-	5
	3451054-5	-	-	1	-	-		Upholstery, r.h.	Klädsel, h	1) CH 007104-	5
	3440564-7	-	-	-	1	-		Upholstery, l.h.	Klädsel, v	1) CH -007058	5
	3440565-4	-	-	-	1	-		Upholstery, r.h.	Klädsel, h	1) CH -007058	5
	3451059-4	-	-	-	1	-		Upholstery, l.h.	Klädsel, v	CH 007059-	5
	3451060-2	-	-	-	1	-		Upholstery, r.h.	Klädsel, h	CH 007059	5
3	3452031-2	-	1	-	-	-		Upholstery, l.h.	Klädsel, v	CH 060501-250199	5
	3463792-6	-	1	-	-	-		Upholstery, l.h.	Klädsel, v	CH 250200-	5
	3452032-0	-	1	-	-	-		Upholstery, r.h.	Klädsel, h	CH 060501-250199	5
	3463793-4	-	1	-	-	-		Upholstery, r.h.	Klädsel, h	CH 250200-	5
	3451961-1	-	-	-	-	1		Upholstery, l.h.	Klädsel, v	CODE 4523	5
	3463790-0	-	-	-	-	1		Upholstery, l.h.	Klädsel, v	CODE 6523	5
	3451962-9	-	-	-	-	1		Upholstery, r.h.	Klädsel, h	CODE 4523	5
	3463791-8	-	-	-	-	1		Upholstery, r.h.	Klädsel, h	CODE 6523	5
4	3452033-8	-	1	-	-	-		Upholstery, l.h.	Klädsel, v	CH 060501-	5
	3452034-6	-	1	-	-	-		Upholstery, r.h.	Klädsel, h	CH 060501-	5
	3451963-7	-	-	-	-	1		Upholstery, l.h.	Klädsel, v	CH 060501-	5
	3451964-5	-	-	-	-	1		Upholstery, r.h.	Klädsel, h	CH 060501-	5
5		-	-	-	-	-		Head restraint head restraint ..	Nackskydd nackskydd	SEE 88•973	

1) Red piping / Röd kederlist

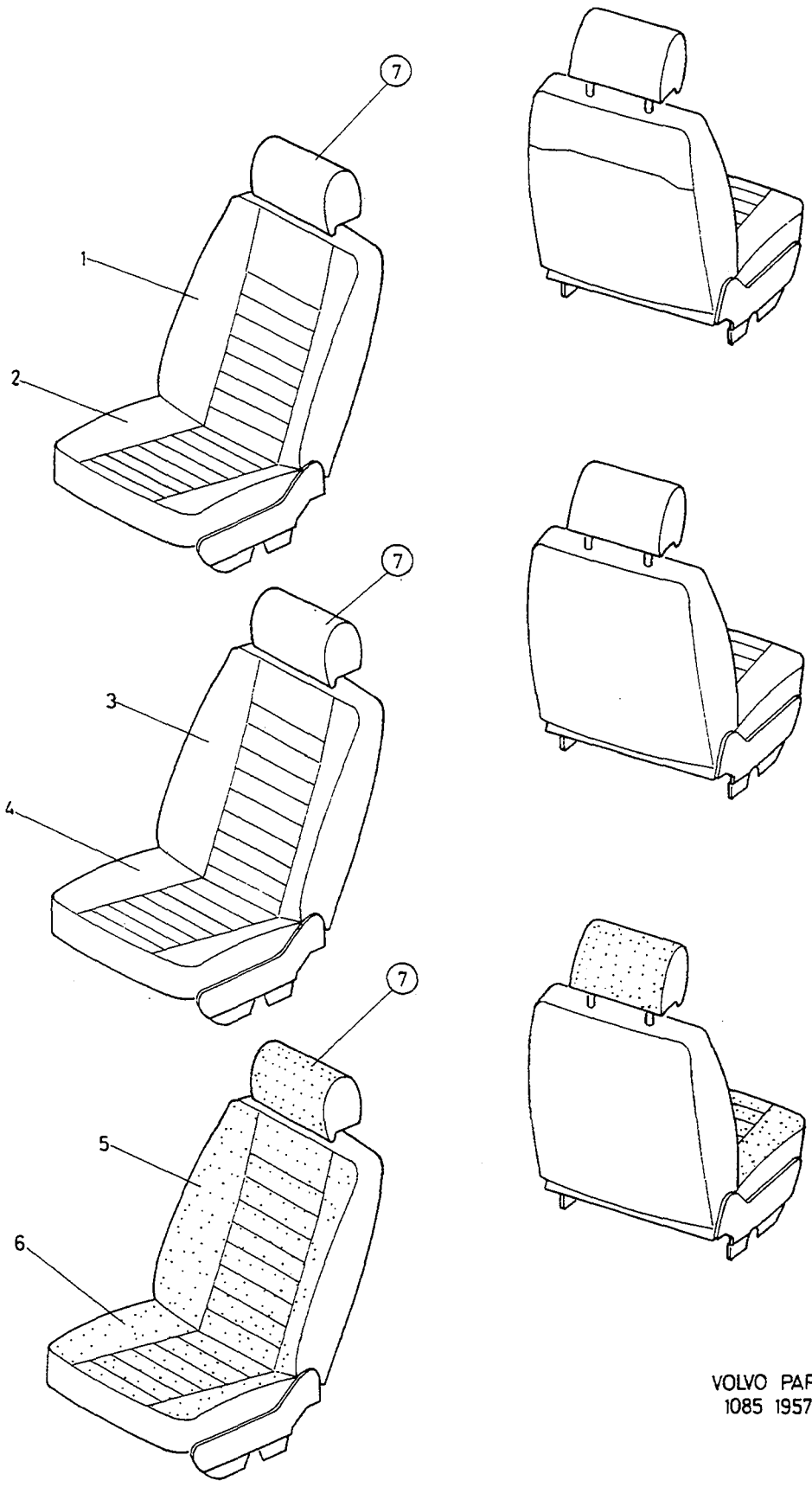

VOLVO PARTS
1085 19573

A	CODE 3230
B	CODE 4220,6220
C	CODE 4225,6224
D	CODE 4270
E	CODE 6620

UPHOLSTERY
FRONT SEAT

KLÄDSEL
FRAMSTOL

Group / Grupp: 85

Page / Sida: 803

Fig	Part No. Artikel nr	Quantity / Antal A	B	C	D	E	PS	Description	Benämning	Notes Anmärkning	SR
1	3451697-1	2	-	-	-	-		Upholstery	Klädsel	-1991	5
	3465851-8	2	-	-	-	-		Upholstery	Klädsel	1992-	5
	3451075-0	-	2	-	-	-		Upholstery	Klädsel	CODE 4220	5
	3463784-3	-	2	-	-	-		Upholstery	Klädsel	CODE 6220	5
	3451077-6	-	-	-	2	-		Upholstery	Klädsel		5
2	3451698-9	1	-	-	-	-		Upholstery, l.h.	Klädsel, v		5
	3451699-7	1	-	-	-	-		Upholstery, r.h.	Klädsel, h		5
	3451085-9	-	1	-	-	-		Upholstery, l.h.	Klädsel, v		5
	3451086-7	-	1	-	-	-		Upholstery, r.h.	Klädsel, h		5
	3451087-5	-	-	-	1	-		Upholstery, l.h.	Klädsel, v		5
	3451088-3	-	-	-	1	-		Upholstery, r.h.	Klädsel, h		5
3	3458523-2	-	-	2	-	-		Upholstery	Klädsel	CODE 4225	5
	3465958-1	-	-	2	-	-		Upholstery	Klädsel	CODE 6224	5
4	3458521-6	-	-	1	-	-		Upholstery, l.h.	Klädsel, v	CODE 4225	5
	3458522-4	-	-	1	-	-		Upholstery, r.h.	Klädsel, h	CODE 4225	5
	3465959-9	-	-	1	-	-		Upholstery, l.h.	Klädsel, v	CODE 6224	5
	3465960-7	-	-	1	-	-		Upholstery, r.h.	Klädsel, h	CODE 6224	5
5	3461993-2	-	-	-	-	2		Upholstery	Klädsel		5
6	3461994-0	-	-	-	-	1		Upholstery, l.h.	Klädsel, v		5
	3462085-6	-	-	-	-	1		Upholstery, r.h.	Klädsel, h		5
7		-	-	-	-	-		Upholstery head restraint	Klädsel nackskydd	SEE 88•973	

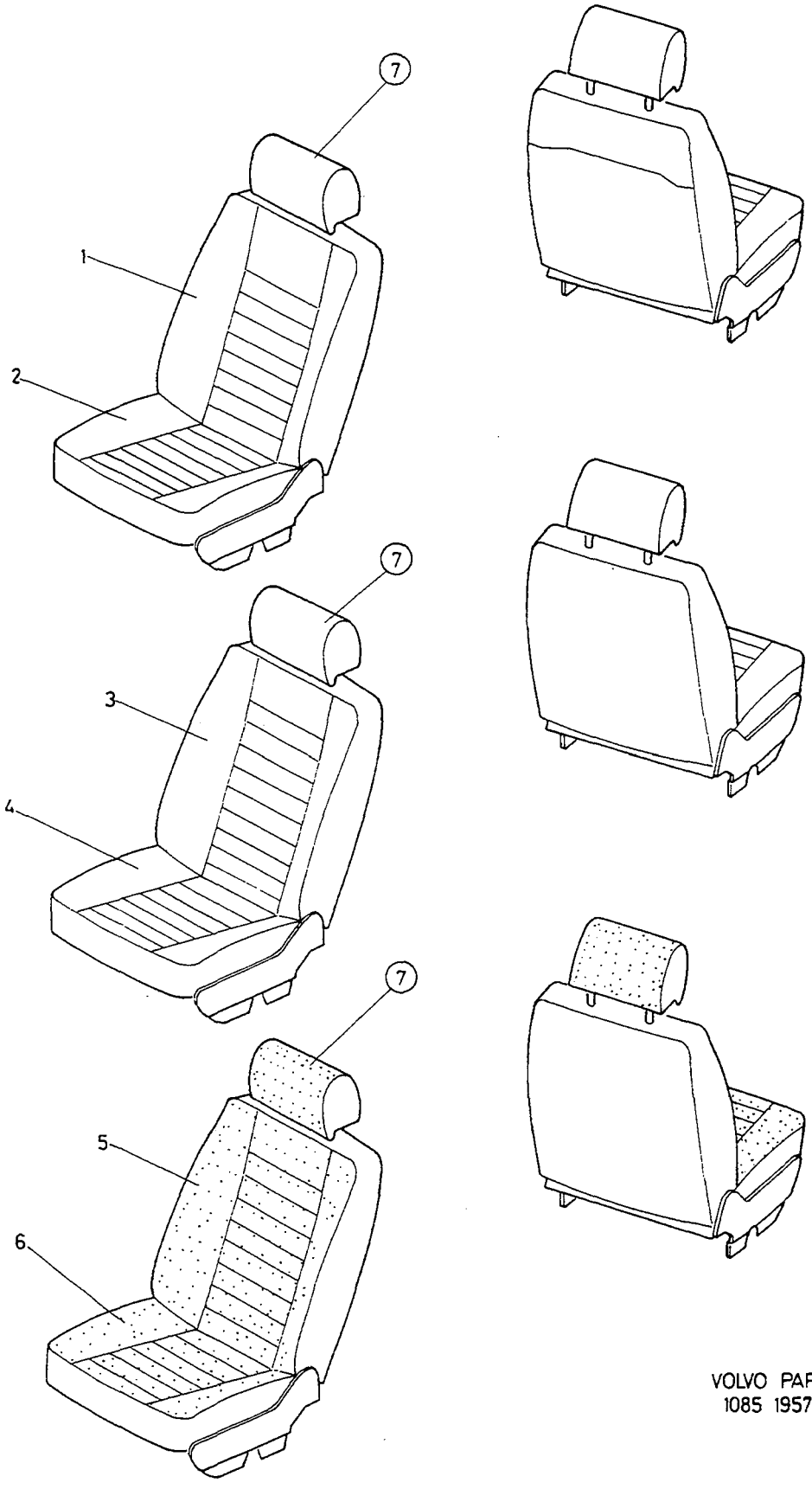

VOLVO PARTS
1085 19573

A	CODE 3730	UPHOLSTERY FRONT SEAT	KLÄDSEL FRAMSTOL
B	CODE 6720		
C			
D			
E			

Group / Grupp 85

Page / Sida 805

Fig	Part No. Artikel nr	Quantity / Antal A	B	C	D	E	PS	Description	Benämning	Notes Anmärkning	SR
1	3465851-8	2	-	-	-	-		Upholstery	Klädsel		5
	3465846-8	-	2	-	-	-		Upholstery	Klädsel		5
2	3465853-4	1	-	-	-	-		Upholstery, r.h.	Klädsel, h		5
	3465852-6	-	1	-	-	-		Upholstery, r.h.	Klädsel, h		5
	3465848-4	1	-	-	-	-		Upholstery, r.h.	Klädsel, h		5
	3465847-6	-	1	-	-	-		Upholstery, l.h.	Klädsel, v		5
3		-	-	-	-	-		Upholstery	Klädsel	SEE 85 • 803	
4		-	-	-	-	-		Upholstery	Klädsel	SEE 85 • 803	
5		-	-	-	-	-		Upholstery	Klädsel	SEE 85 • 803	
6		-	-	-	-	-		Upholstery	Klädsel	SEE 85 • 803	
7		-	-	-	-	-		Upholstery head restraint	Klädsel nackskydd	SEE 88 • 973	

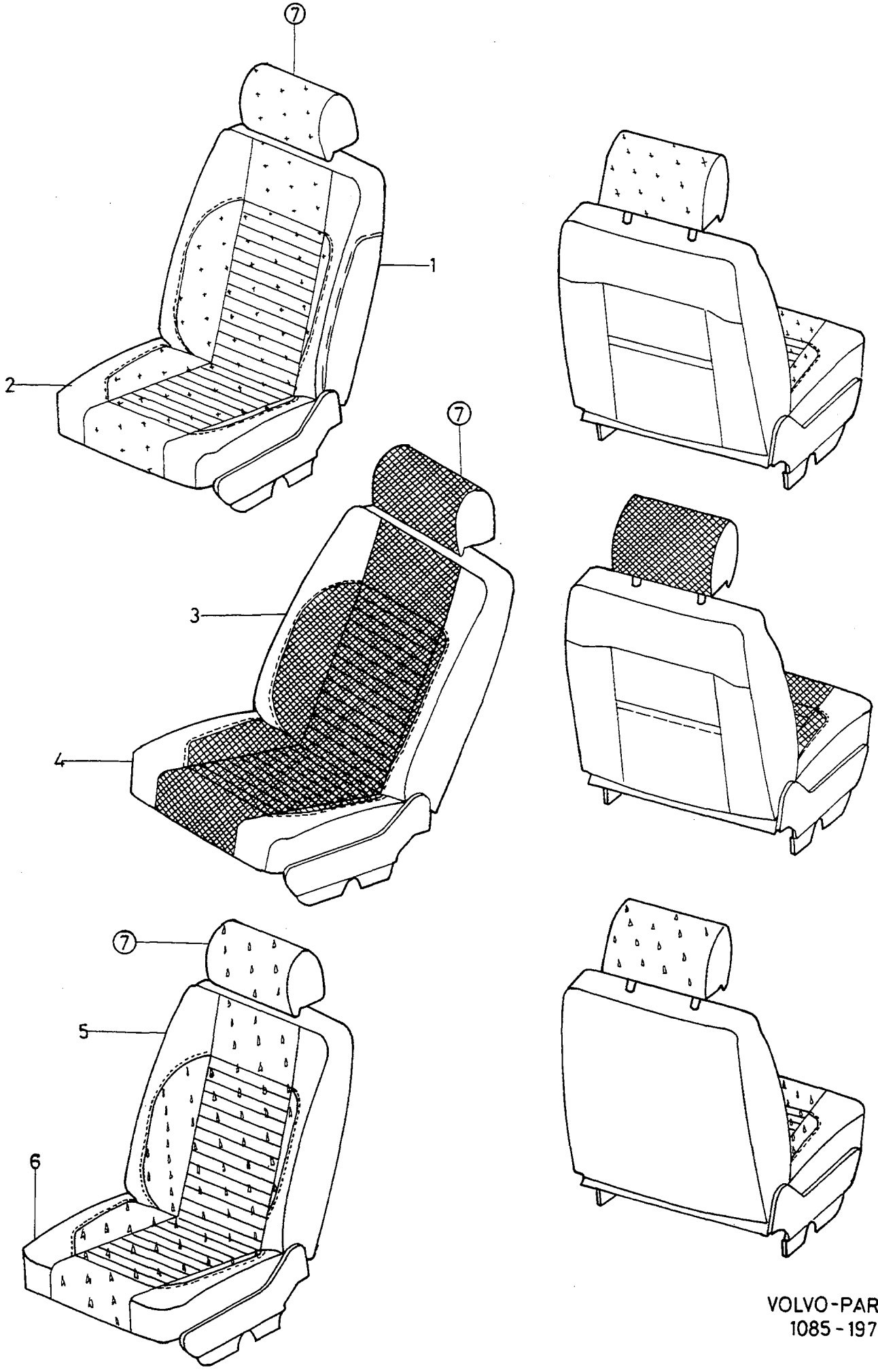

VOLVO-PARTS
1085 - 19792

A	CODE 6826
B	CODE 6723
C	CODE 6823
D	
E	

UPHOLSTERY
FRONT SEAT

KLÄDSEL
FRAMSTOL

Group
Grupp
85

Page
Sida
807

Fig	Part No. Artikel nr	Quantity / Antal					P S	Description	Benämning	Notes Anmärkning	S R
		A	B	C	D	E					
1	3467413-5	2	-	-	-	-		Upholstery	Klädsel		5
2	3467414-3	1	-	-	-	-		Upholstery, l.h.	Klädsel, v		5
	3467415-0	1	-	-	-	-		Upholstery, r.h.	Klädsel, h		5
3	3467222-0	-	2	-	-	-		Upholstery	Klädsel		5
4	3467223-8	-	1	-	-	-		Upholstery, l.h.	Klädsel, v		5
	3467224-6	-	1	-	-	-		Upholstery, r.h.	Klädsel, h		5
5	3471512-8	-	-	2	-	-		Upholstery	Klädsel		5
6	3471510-2	-	-	1	-	-		Upholstery, l.h.	Klädsel, v		5
	3471511-0	-	-	1	-	-		Upholstery, r.h.	Klädsel, h		5
7		-	-	-	-	-		Upholstery head restraint	Klädsel nackskydd	SEE 88 • 973	

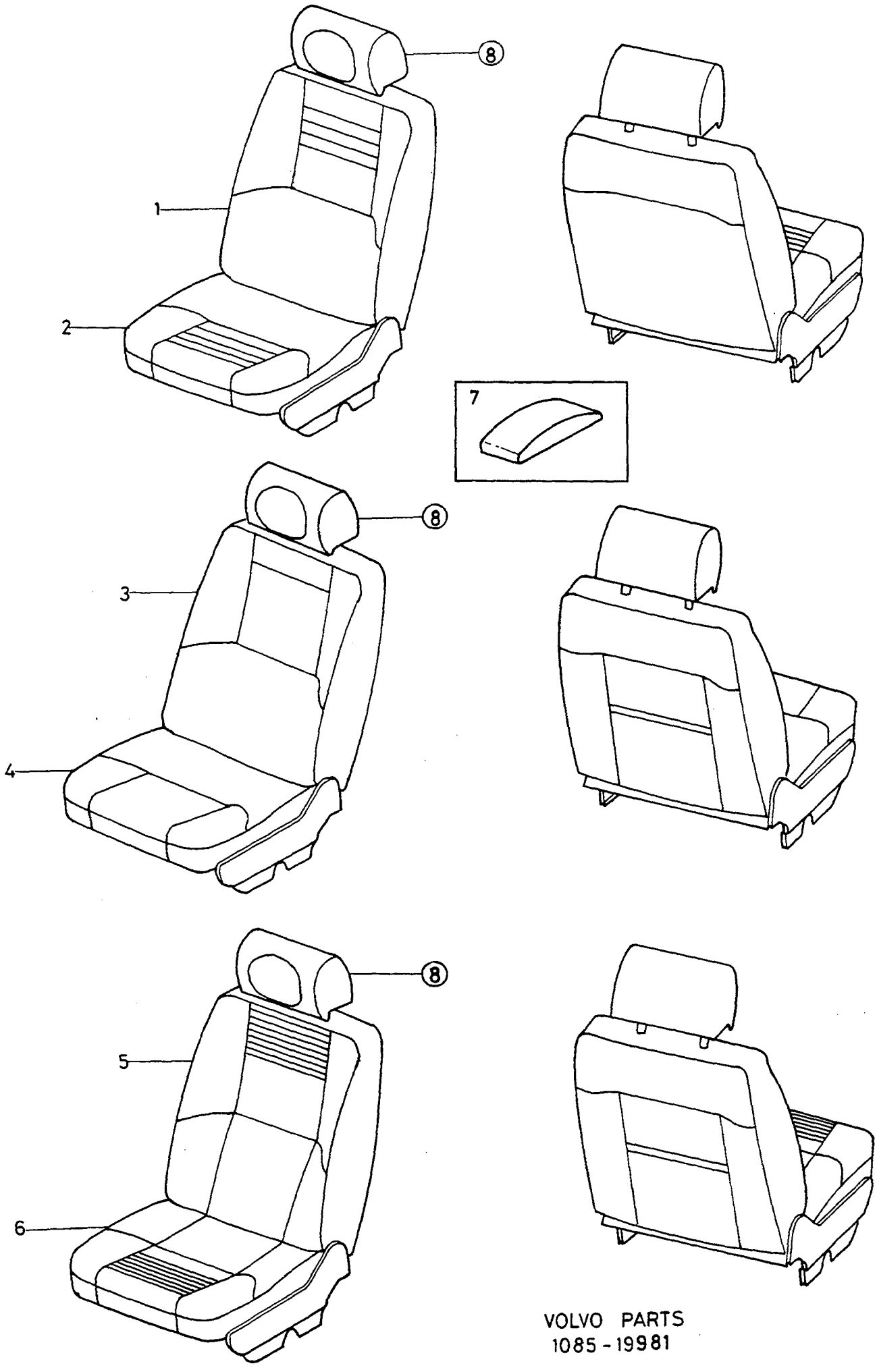

VOLVO PARTS
1085 - 19981

A	CODE 6771,6741,6649
B	CODE 6674,6574,6644
C	CODE 6143,6543,6449,6549
D	CODE 6246, POLICE
E	CODE 6421,6642

UPHOLSTERY
FRONT SEAT

KLÄDSEL
FRAMSTOL

Group / Grupp: 85

Page / Sida: 809

Fig	Part No. / Artikel nr	Quantity / Antal A	B	C	D	E	PS	Description	Benämning	Notes / Anmärkning	SR
1	3471612-6	2	-	-	-	-		Upholstery	Klädsel	CODE 6771. CH -425800	5
	3473662-9	2	-	-	-	-		Upholstery	Klädsel	CODE 6771 CH 425801-600000	5
	3473725-4	2	-	-	-	-		Upholstery	Klädsel	CODE 6741. 1995-	5
	3471624-1	2	-	-	-	-		Upholstery	Klädsel	CODE 6741. CH -425286	5
	3473665-2	2	-	-	-	-		Upholstery	Klädsel	CODE 6741 CH 425287-600000	5
	3473710-6	2	-	-	-	-		Upholstery	Klädsel	CODE 6771. 1995-	5
	3473699-1	2	-	2	-	-		Upholstery	Klädsel	CODE 6549,6649. -1994	5
	3473756-9	2	-	2	-	-		Upholstery	Klädsel	CODE 6549,6649. 1995-	5
☆	3485590-8	-	-	2	-	-		Upholstery	Klädsel	CODE 6449. 1995-	5
(	3473682-7	-	-	-	1	-		Upholstery, l.h.	Klädsel, v	CODE 6246, POLICE	5
	3473683-5	-	-	-	1	-		Upholstery, r.h.	Klädsel, h	CODE 6246, POLICE	5
	3473772-6	-	-	-	-	2		Upholstery	Klädsel	CODE 6421	5
☆	3485566-8	-	-	-	-	2		Upholstery	Klädsel	CODE 6642. 1996-	5
2	3471613-4	1	-	-	-	-		Upholstery, l.h.	Klädsel, v	CODE 6771. CH -425800	5
(	3473663-7	1	-	-	-	-		Upholstery, l.h.	Klädsel, v	CODE 6771 CH 425801-600000	5
	3473726-2	1	-	-	-	-		Upholstery, l.h.	Klädsel, v	CODE 6741. 1995-	5
	3471614-2	1	-	-	-	-		Upholstery, r.h.	Klädsel, h	CODE 6771. CH -425800	5
	3473664-5	1	-	-	-	-		Upholstery, r.h.	Klädsel, h	CODE 6771 CH 425801-600000	5
	3473727-0	1	-	-	-	-		Upholstery, r.h.	Klädsel, h	CODE 6741. 1995-	5
	3471625-8	1	-	-	-	-		Upholstery, l.h.	Klädsel, v	CODE 6741. CH -425286	5
	3473666-0	1	-	-	-	-		Upholstery, l.h.	Klädsel, v	CODE 6741 CH 425287-600000	5
	3473711-4	1	-	-	-	-		Upholstery, l.h.	Klädsel, v	CODE 6771. 1995-	5
	3471626-6	1	-	-	-	-		Upholstery, r.h.	Klädsel, h	CODE 6741. CH -425286	5
	3473667-8	1	-	-	-	-		Upholstery, r.h.	Klädsel, h	CODE 6741 CH 425287-600000	5
	3473712-2	1	-	-	-	-		Upholstery, r.h.	Klädsel, h	CODE 6771. 1995-	5
	3473700-7	1	-	1	-	-		Upholstery, l.h.	Klädsel, v	CODE 6549,6649. -1994	5
	3473701-5	1	-	1	-	-		Upholstery, r.h.	Klädsel, h	CODE 6549,6649. -1994	5
	3473757-7	1	-	1	-	-		Upholstery, l.h.	Klädsel, v	1995-, CODE 6449,6549,6649	5
	3473758-5	1	-	1	-	-		Upholstery, r.h.	Klädsel, h	1995-, CODE 6449,6549,6649	5
(	3473680-1	-	-	-	1	-		Upholstery, l.h.	Klädsel, v	CODE 6246, POLICE	5
	3473681-9	-	-	-	1	-		Upholstery, r.h.	Klädsel, h	CODE 6246, POLICE	5
	3473773-4	-	-	-	-	1		Upholstery, l.h.	Klädsel, v	CODE 6421	5
	3473774-2	-	-	-	-	1		Upholstery, r.h.	Klädsel, h	CODE 6421	5
☆	3485567-6	-	-	-	-	1		Upholstery, l.h.	Klädsel, v	CODE 6642. 1996-	5
(☆	3485568-4	-	-	-	-	1		Upholstery, r.h.	Klädsel, h	CODE 6642. 1996-	5
3	3471636-5	-	2	-	-	-		Upholstery	Klädsel	CODE 6674. CH -426921	5
	3473668-6	-	2	-	-	-		Upholstery	Klädsel	CODE 6674 CH 426922-600000	5
	3473740-3	-	2	-	-	-		Upholstery	Klädsel	CODE 6574,6674. 1995-	5
	3471647-2	-	2	-	-	-		Upholstery	Klädsel	CODE 6644. CH -425737	5
	3473674-4	-	2	-	-	-		Upholstery	Klädsel	CODE 6644	5
4	3471637-3	-	1	-	-	-		Upholstery, l.h.	Klädsel, v	CODE 6674. CH -426921	5
	3473669-4	-	1	-	-	-		Upholstery, l.h.	Klädsel, v	CODE 6674 CH 426922-600000	5
	3473741-1	-	1	-	-	-		Upholstery, l.h.	Klädsel, v	CODE 6574,6674. 1995-	5
	3471638-1	-	1	-	-	-		Upholstery, r.h.	Klädsel, h	CODE 6674. CH -426921	5
	3473670-2	-	1	-	-	-		Upholstery, r.h.	Klädsel, h	CODE 6674 CH 426922-600000	5
	3473742-9	-	1	-	-	-		Upholstery, r.h.	Klädsel, h	CODE 6574,6674. 1995-	5
	3471648-0	-	1	-	-	-		Upholstery, l.h.	Klädsel, v	CODE 6644. CH -425737	5
	3473675-1	-	1	-	-	-		Upholstery, l.h.	Klädsel, v	CODE 6644	5
	3471649-8	-	1	-	-	-		Upholstery, r.h.	Klädsel, h	CODE 6644. CH -425737	5
	3473676-9	-	1	-	-	-		Upholstery, r.h.	Klädsel, h	CODE 6644	5
5	3471658-9	-	-	2	-	-		Upholstery	Klädsel	CODE 6143,6543	5

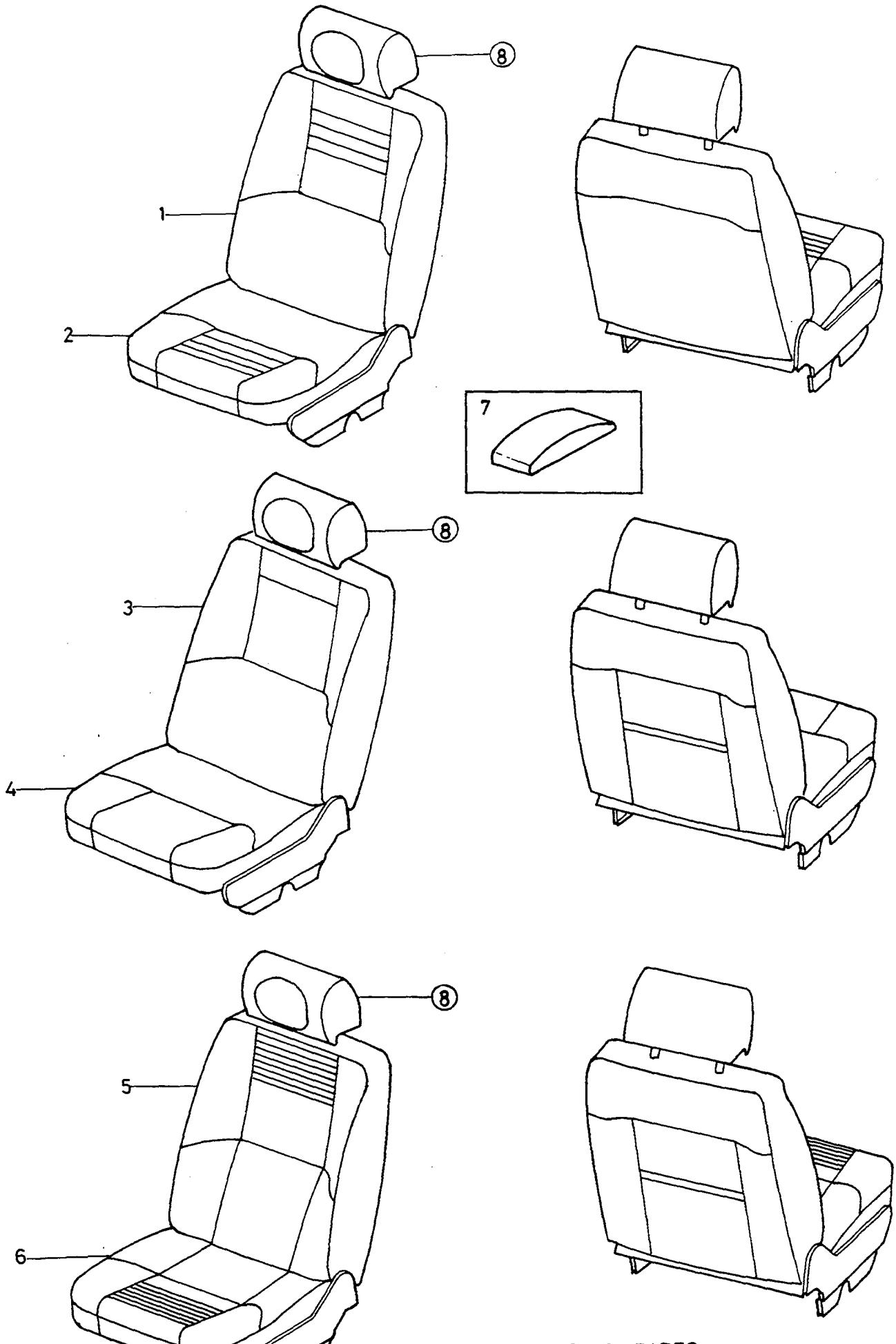

VOLVO PARTS
1085 - 19981

A	CODE 6771,6741,6649
B	CODE 6674,6574,6644
C	CODE 6143,6543,6449,6549
D	CODE 6246, POLICE
E	CODE 6421,6642

UPHOLSTERY
FRONT SEAT

KLÄDSEL
FRAMSTOL

Group / Grupp: 85

Page / Sida: 811

Fig	Part No. / Artikel nr	Quantity / Antal A	B	C	D	E	PS	Description	Benämning	Notes / Anmärkning	SR
6	3471659-7	-	-	1	-	-		Upholstery, l.h.	Klädsel, v	CODE 6143,6543	5
	3471660-5	-	-	1	-	-		Upholstery, r.h.	Klädsel, h	CODE 6143,6543	5
7	3473770-0	1	-	1	-	-		Upholstery, l.h.	Klädsel, v	CODE 6449,6549,6649	5
	3473771-8	1	-	1	-	-		Upholstery, r.h.	Klädsel, h	CODE 6449,6549,6649	5
	3473754-4	-	1	-	-	-		Upholstery, l.h.	Klädsel, v	CODE 6574,6674	5
	3473755-1	-	1	-	-	-		Upholstery, r.h.	Klädsel, h	CODE 6574,6674	5
	3473788-2	-	-	1	-	-		Upholstery, l.h.	Klädsel, v	CODE 6143,6543	5
	3473789-0	-	-	1	-	-		Upholstery, r.h.	Klädsel, h	CODE 6143,6543	5
☆	3485580-9	-	-	-	-	1		Upholstery, l.h.	Klädsel, v	CODE 6642. 1996-	5
☆	3485581-7	-	-	-	-	1		Upholstery, r.h.	Klädsel, h	CODE 6642. 1996-	5
8		-	-	-	-	-		Upholstery head restraint	Klädsel nackskydd	SEE 88-973	

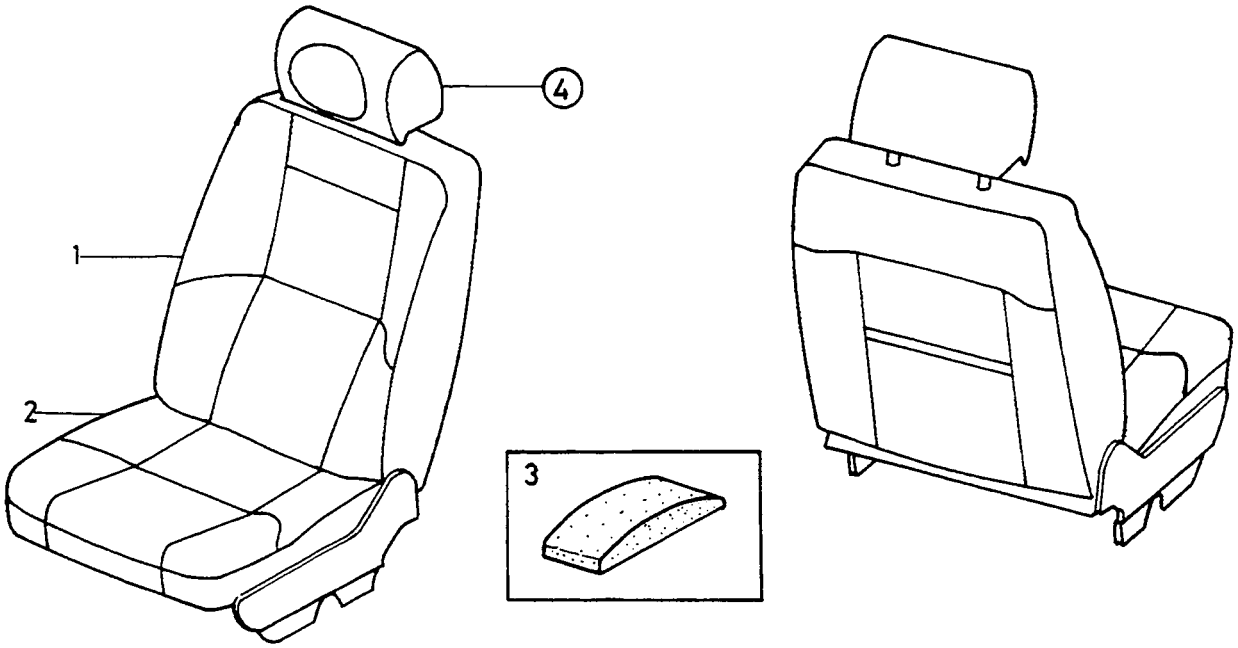
1
2
3
4

A	CODE 6345,6346	UPHOLSTERY FRONT SEAT	KLÄDSEL FRAMSTOL	Group Grupp 85
B				Page Sida 813
C				
D				
E				

	Fig	Part No. Artikel nr	Quantity / Antal A	B	C	D	E	P S	Description	Benämning	Notes Anmärkning	S R
	1	3471680-3	2	-	-	-	-		Upholstery	Klädsel		5
☆		3485555-1	-	2	-	-	-		Upholstery	Klädsel		5
	2	3471681-1	1	-	-	-	-		Upholstery, l.h.	Klädsel, v		5
☆		3485556-9	-	1	-	-	-		Upholstery, l.h.	Klädsel, v		5
		3471682-9	1	-	-	-	-		Upholstery, r.h.	Klädsel, h		5
☆		3485557-7	-	1	-	-	-		Upholstery, r.h.	Klädsel, h		5
	3	3473788-2	1	-	-	-	-		Upholstery, l.h.	Klädsel, v		5
		3473788-2	-	1	-	-	-		Upholstery, l.h.	Klädsel, v		5
		3473789-0	1	-	-	-	-		Upholstery, r.h.	Klädsel, h		5
		3473789-0	-	1	-	-	-		Upholstery, r.h.	Klädsel, h		5
	4		-	-	-	-	-		Upholstery head restraint	Klädsel nackskydd	SEE 88 • 973	

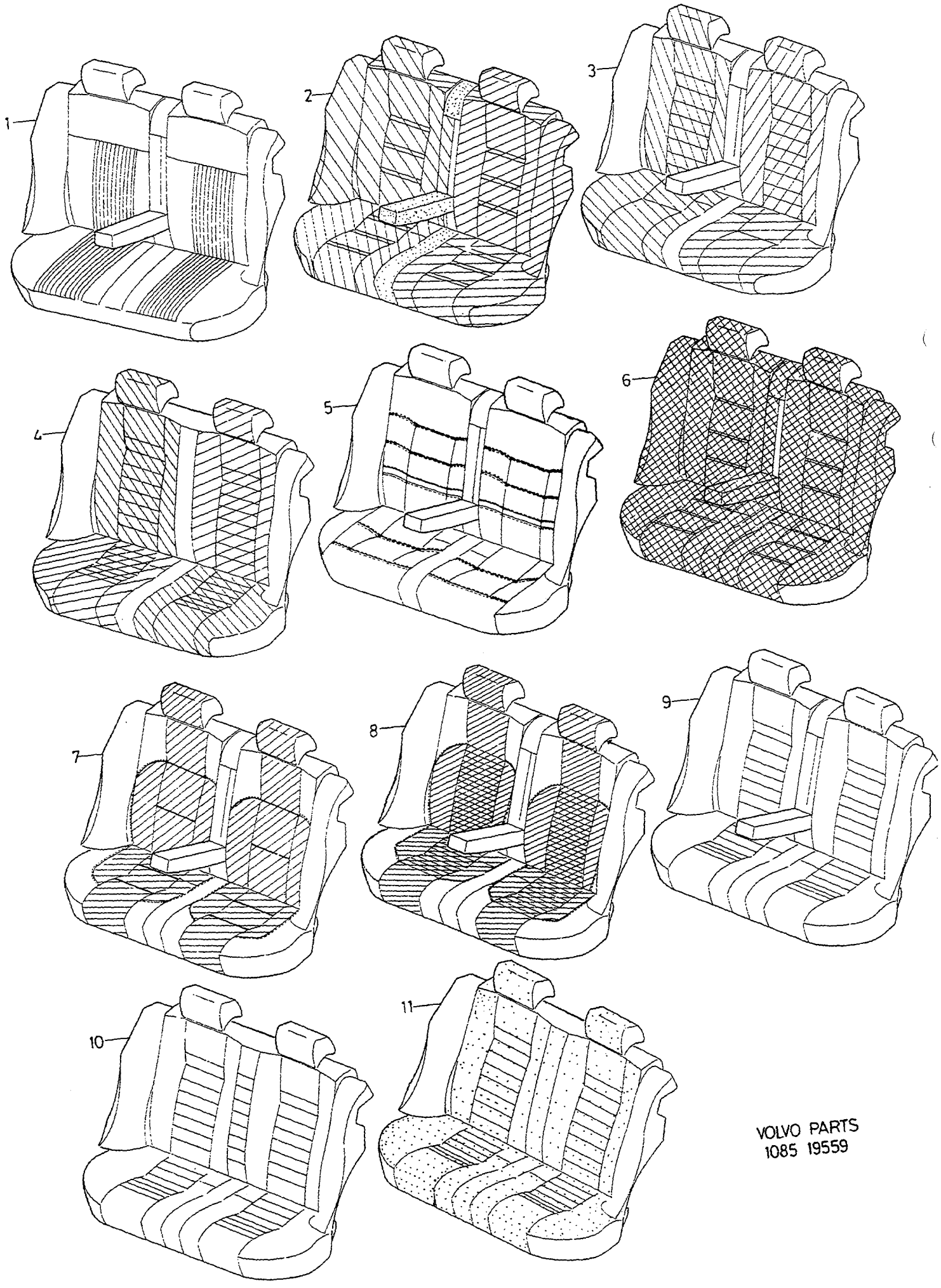

VOLVO PARTS
1085 19559

A
B
C
D
E

INDEX UPHOLSTERY REAR SEAT INDEX KLÄDSEL BAKSÄTE

Group
Grupp
85

Page
Sida
815

Fig	Part No. Artikel nr	Quantity / Antal					PS	Description	Benämning	Notes Anmärkning	SR
		A	B	C	D	E					
		-	-	-	-	-		Upholstery	Klädsel		
1		-	-	-	-	-		CODE: 3531,4523	CODE: 3531,4523	SEE 85•821	
2		-	-	-	-	-		CODE: 3531,4523,6523	CODE: 3531,4523,6523	SEE 85•821	
3		-	-	-	-	-		CODE: 3532,4525,6525	CODE: 3532,4525,6525	SEE 85•821	
4		-	-	-	-	-		CODE: 4620	CODE: 4620	SEE 85•821	
5		-	-	-	-	-		CODE: 3330,4320,6320	CODE: 3330,4320,6320	SEE 85•823	
6		-	-	-	-	-		CODE: 3430,4420,4470	CODE: 3430,4420,4470	SEE 85•823	
7		-	-	-	-	-		CODE: 3130,4121,4170	CODE: 3130,4121,4170	SEE 85•825	
8		-	-	-	-	-		CODE: 3531,4523	CODE: 3531,4523	SEE 85•825	
9		-	-	-	-	-		CODE: 3230,4220,6220, ... 4225,6224,4270,6620,	CODE: 3230,4220,6220, ... 4225,6224,4270,6620,	SEE 85•827	
		-	-	-	-	-		CODE: 3730,6720	CODE: 3730,6720	SEE 85•829	
10		-	-	-	-	-		CODE: 3230,4270,4220, ... 6220	CODE: 3230,4270,4220, ... 6220	SEE 85•827	
		-	-	-	-	-		CODE: 3730,6720	CODE: 3730,6720	SEE 85•829	
11		-	-	-	-	-		CODE: 6620	CODE: 6620	SEE 85•827	

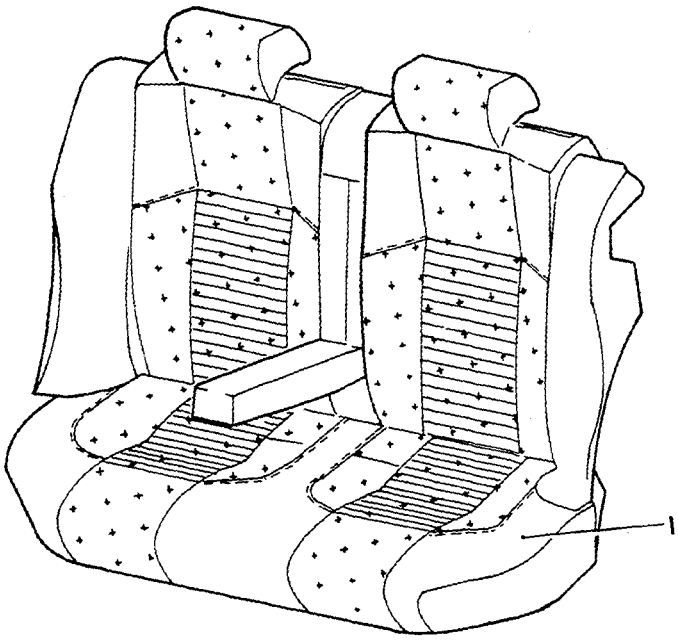

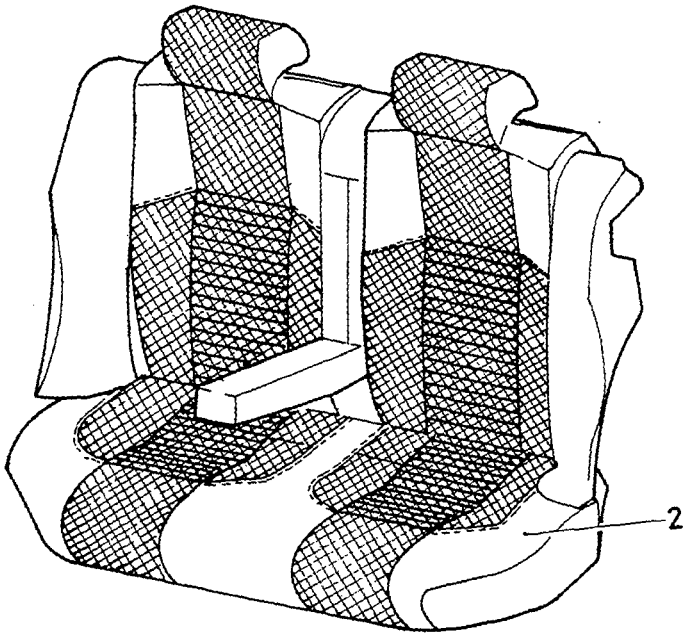

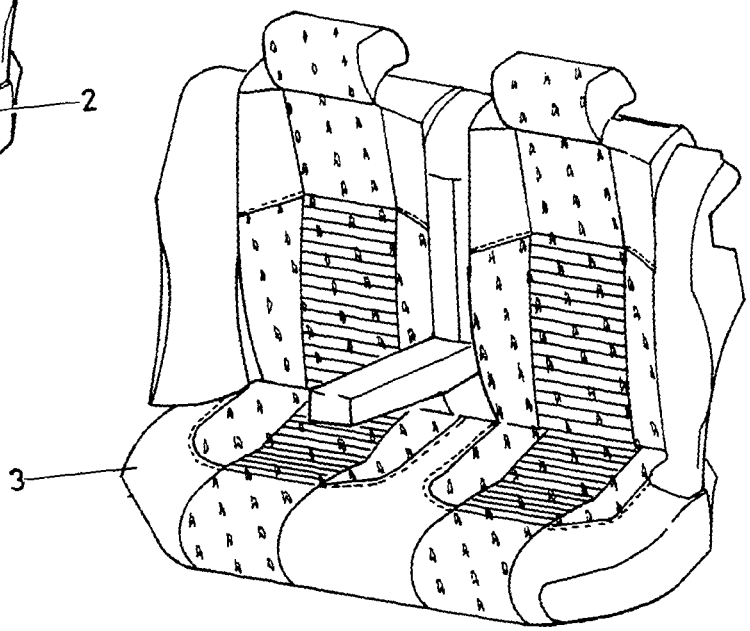

VOLVO PARTS
1085 19804

A		UPHOLSTERY INDEX REAR SEAT KLÄDSEL INDEX BAKSÄTE	Group Grupp 85
B			
C			
D			Page Sida 817
E			

Fig	Part No. Artikel nr	Quantity / Antal A	B	C	D	E	P S	Description	Benämning	Notes Anmärkning	S R
		-	-	-	-	-		Upholstery	Klädsel		
1		-	-	-	-	-		CODE: 6826	CODE: 6826	SEE 85•831	
2		-	-	-	-	-		CODE: 6723	CODE: 6723	SEE 85•831	
3		-	-	-	-	-		CODE: 6823	CODE: 6823	SEE 85•831	

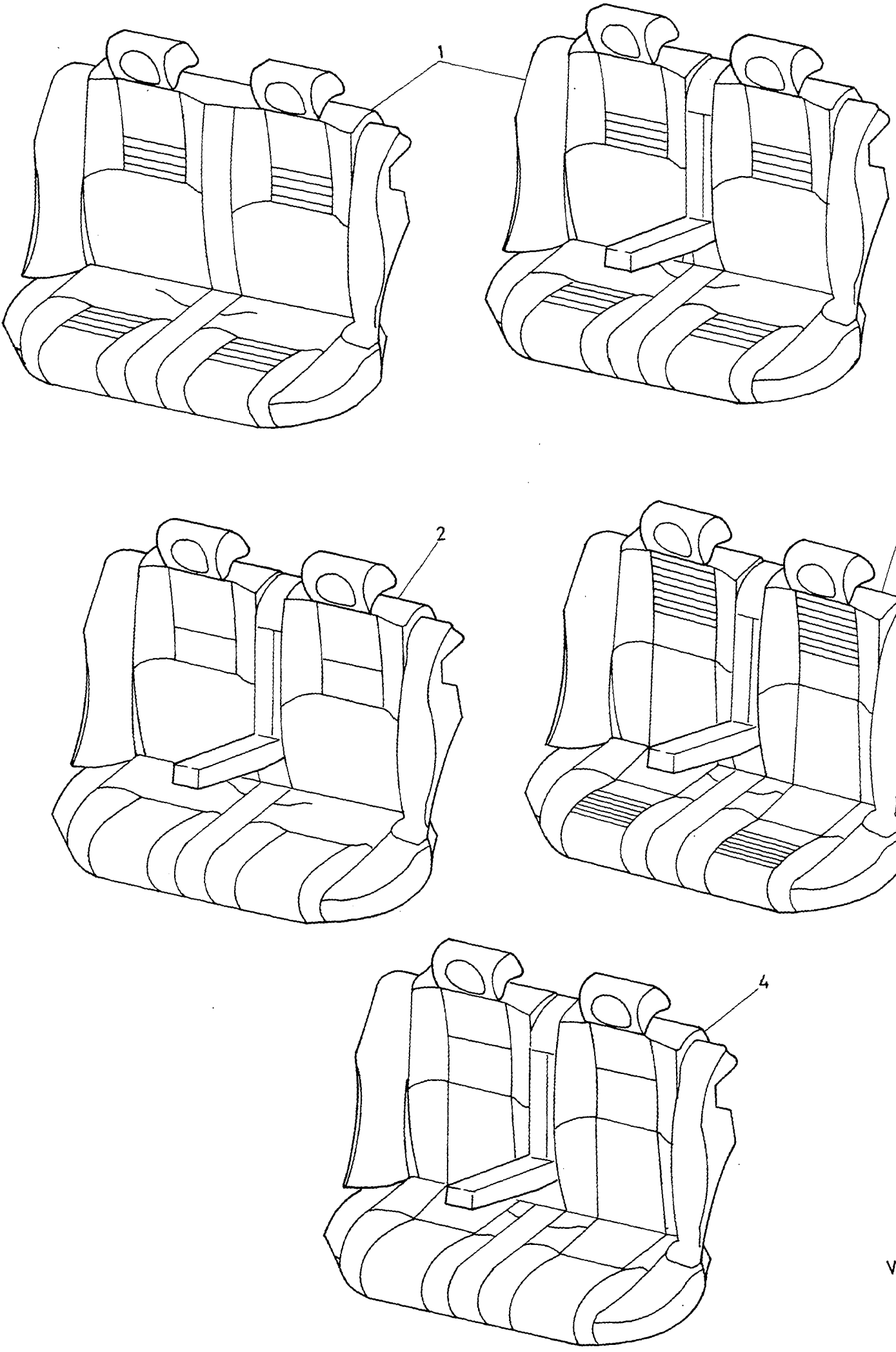
1
2
3
4

A
B
C
D
E

UPHOLSTERY INDEX REAR SEAT KLÄDSEL INDEX BAKSÄTE

Group Grupp 85

Page Sida 819

Fig	Part No. Artikel nr	Quantity / Antal A	B	C	D	E	PS	Description	Benämning	Notes Anmärkning	SR
1		-	-	-	-	-		CODE: 6771,6741,6649	CODE: 6771,6741,6649	SEE 85•833	
		-	-	-	-	-		CODE: 6771,6741,6649	CODE: 6771,6741,6649	1) SEE 85•837	
2		-	-	-	-	-		CODE: 6574,6644,6674	CODE: 6574,6644,6674	SEE 85•833	
		-	-	-	-	-		CODE: 6574,6644,6674	CODE: 6574,6644,6674	1) SEE 85•837	
3		-	-	-	-	-		CODE: 6143,6543,6549, ... 6642	CODE: 6143,6543,6549, ... 6642	SEE 85•833	
		-	-	-	-	-		CODE: 6143,6543,6549, ... 6642	CODE: 6143,6543,6549, ... 6642	1) SEE 85•837	
4		-	-	-	-	-		CODE: 6345,6346,6421	CODE: 6345,6346,6421	SEE 85•833	
		-	-	-	-	-		CODE: 6345,6346,6421	CODE: 6345,6346,6421	1) SEE 85•837	

1) For cars with integrated child booster cushion. / För vagnar med intergrerad barnkudde.

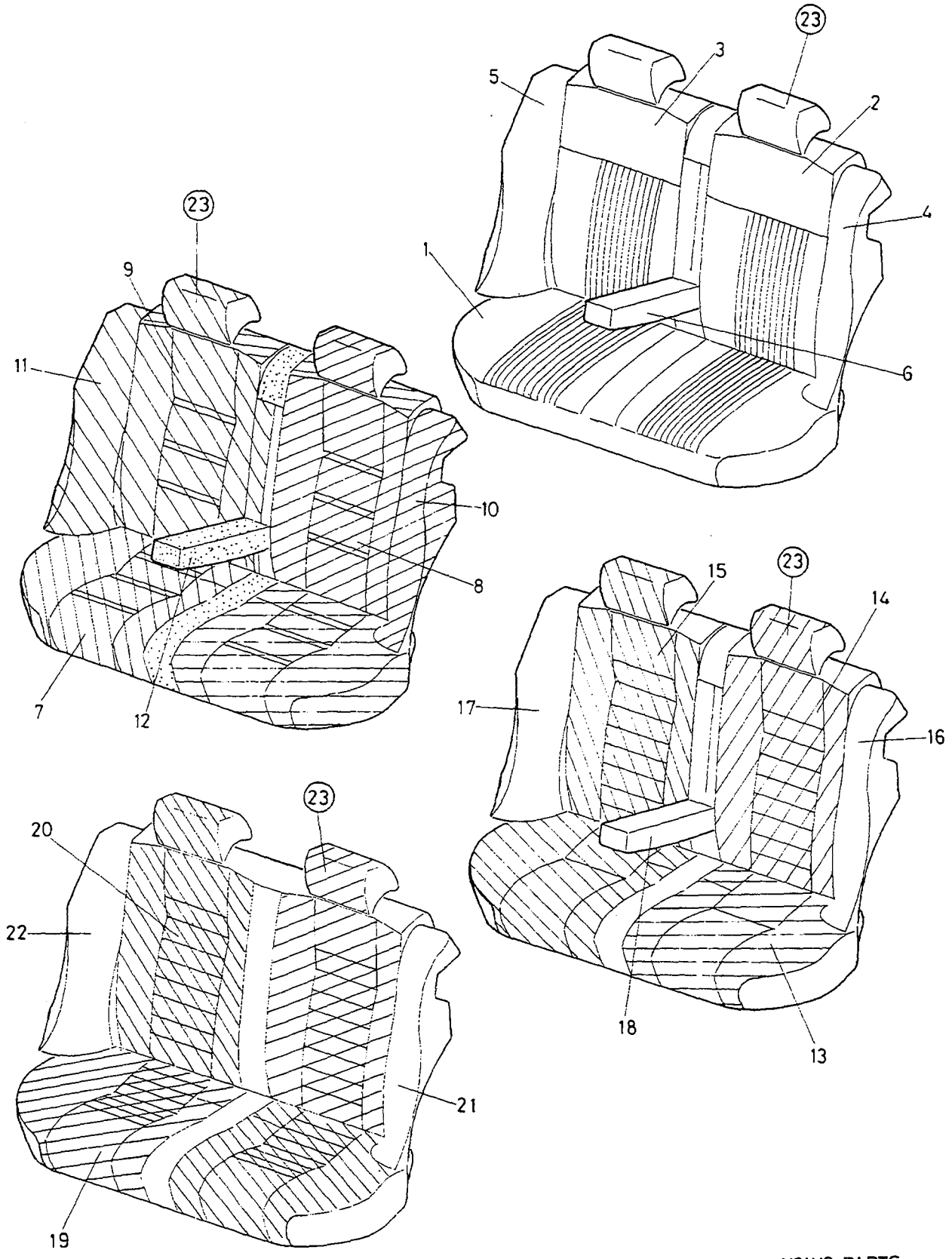

VOLVO PARTS
1085 19560

A	CODE 3531
B	CODE 3532
C	CODE 4523,6523
D	CODE 4525,6525
E	CODE 4620

UPHOLSTERY
REAR SEAT

KLÄDSEL
BAKSÄTE

Group / Grupp 85

Page / Sida 821

Fig	Part No. / Artikel nr	Quantity / Antal A	B	C	D	E	PS	Description	Benämning	Notes / Anmärkning	SR
1	3452028-8	1	-	-	-	-		Upholstery	Klädsel		5
	3451937-1	-	-	1	-	-		Upholstery	Klädsel		5
2	3452024-7	1	-	-	-	-		Upholstery	Klädsel		5
	3451933-0	-	-	1	-	-		Upholstery	Klädsel		6
3	3452025-4	1	-	-	-	-		Upholstery	Klädsel		5
	3451934-8	-	-	1	-	-		Upholstery	Klädsel		6
4	*3452026*	1	-	-	-	-	OP	Upholstery, l.h.	Klädsel, v		5
	3451935-5	-	-	1	-	-		Upholstery, l.h.	Klädsel, v		5
5	3452027-0	1	-	-	-	-		Upholstery, r.h.	Klädsel, h		5
	3451936-3	-	-	1	-	-		Upholstery, r.h.	Klädsel, h		5
6	3452012-2	-	-	1	1	-		Upholstery	Klädsel		5
	3452041-1	-	1	-	-	-		Upholstery	Klädsel		5
7	3451971-0	1	-	-	-	-		Upholstery	Klädsel		5
	3451994-2	-	-	1	-	-		Upholstery	Klädsel		5
8	3451967-8	1	-	-	-	-		Upholstery	Klädsel		5
	3451990-0	-	-	1	-	-		Upholstery	Klädsel		5
9	3451968-6	1	-	-	-	-		Upholstery	Klädsel		5
	3451991-8	-	-	1	-	-		Upholstery	Klädsel		5
10	3451969-4	1	-	-	-	-		Upholstery, l.h.	Klädsel, v		5
	3451992-6	-	-	1	-	-		Upholstery, l.h.	Klädsel, v		5
11	3451970-2	1	-	-	-	-		Upholstery, r.h.	Klädsel, h		5
	3451993-4	-	-	1	-	-		Upholstery, r.h.	Klädsel, h		5
12	3452029-6	1	-	-	-	-		Upholstery	Klädsel		5
	3451938-9	-	-	1	-	-		Upholstery	Klädsel		5
13	3459437-4	-	1	-	-	-		Upholstery	Klädsel		5
	3459436-6	-	-	-	1	-		Upholstery	Klädsel		5
14	3459433-3	-	1	-	-	-		Upholstery	Klädsel		5
	3459432-5	-	-	-	1	-		Upholstery	Klädsel		5
15	3459435-8	-	1	-	-	-		Upholstery	Klädsel		5
	3459434-1	-	-	-	1	-		Upholstery	Klädsel		5
16	3452038-7	-	1	-	-	-		Upholstery, l.h.	Klädsel, v		5
	3452009-8	-	-	-	1	-		Upholstery, l.h.	Klädsel, v		5
17	3452039-5	-	1	-	-	-		Upholstery, r.h.	Klädsel, h		5
	3452010-6	-	-	-	1	-		Upholstery, r.h.	Klädsel, h		5
18	3452041-1	-	1	-	-	-		Upholstery	Klädsel		5
	3452012-2	-	-	1	1	-		Upholstery	Klädsel		5
19	3459848-2	-	-	-	-	1		Upholstery	Klädsel		5
20	3459847-4	-	-	-	-	1		Upholstery	Klädsel		5
21	3452009-8	-	-	-	-	1		Upholstery, l.h.	Klädsel, v		5
22	3452010-6	-	-	-	-	1		Upholstery, r.h.	Klädsel, h		5
23		-	-	-	-	-		Upholstery head restraint	Klädsel nackskydd	SEE 88•973	

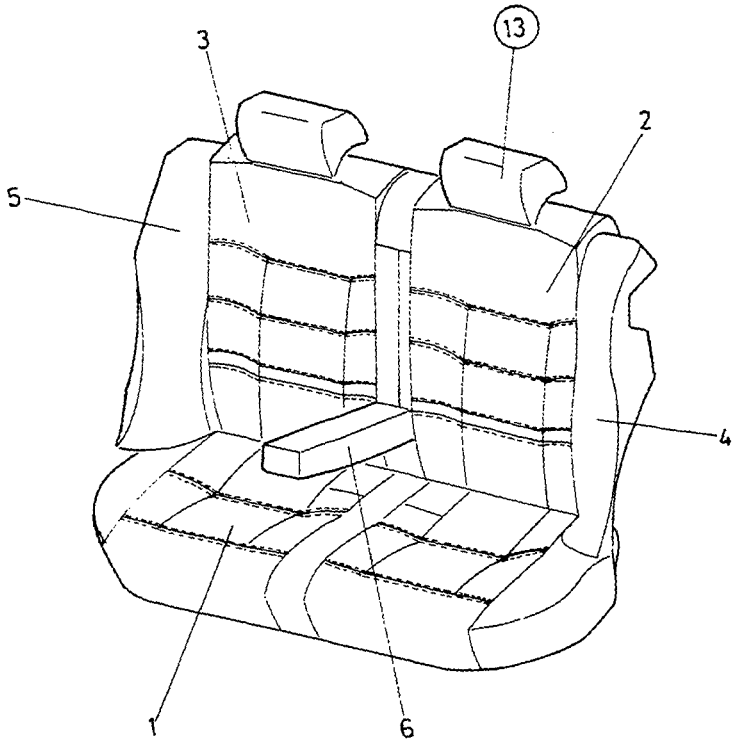

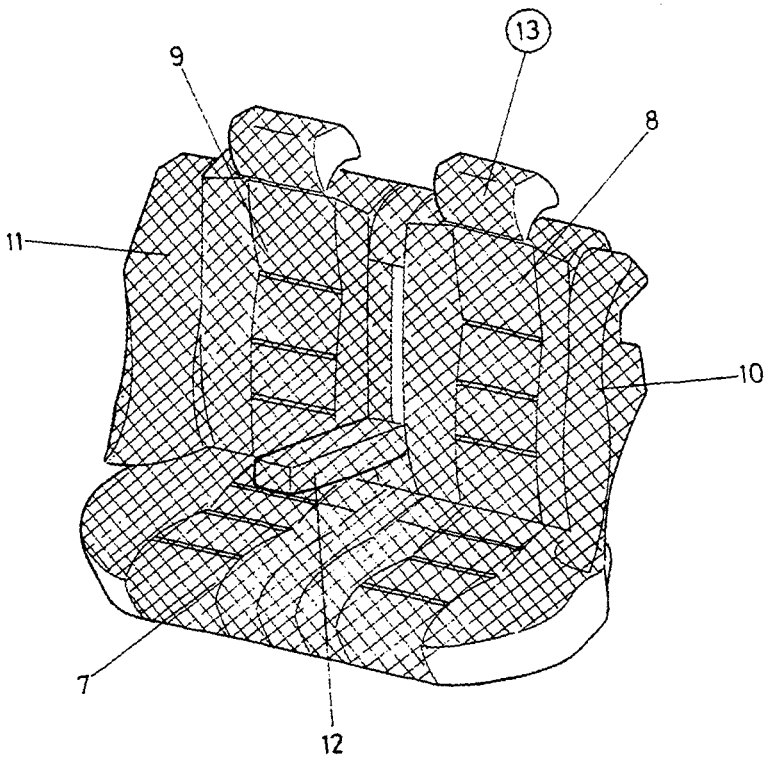

VOLVO PARTS
1085 19561

A	CODE 3330
B	CODE 3430
C	CODE 4320,6320
D	CODE 4420
E	CODE 4470

UPHOLSTERY — KLÄDSEL
REAR SEAT — BAKSÄTE

Group / Grupp: 85
Page / Sida: 823

Fig	Part No. / Artikel nr	Quantity / Antal A	B	C	D	E	PS	Description	Benämning	Notes / Anmärkning	SR
1	3453431-3	1	-	-	-	-		Upholstery	Klädsel		5
	3453387-7	-	-	1	-	-		Upholstery	Klädsel		5
2	3453427-1	1	-	-	-	-		Upholstery	Klädsel		5
	3453383-6	-	-	1	-	-		Upholstery	Klädsel		5
3	3453426-3	1	-	-	-	-		Upholstery	Klädsel		5
	3453382-8	-	-	1	-	-		Upholstery	Klädsel		5
4	3453429-7	1	-	-	-	-		Upholstery, l.h.	Klädsel, v		5
	3453385-1	-	-	1	-	-		Upholstery, l.h.	Klädsel, v		5
5	3453430-5	1	-	-	-	-		Upholstery, r.h.	Klädsel, h		5
	3453386-9	-	-	1	-	-		Upholstery, r.h.	Klädsel, h		5
6	3453428-9	1	-	-	-	-		Upholstery	Klädsel		5
	3453384-4	-	-	1	-	-		Upholstery	Klädsel		5
7	3442690-8	-	1	-	-	-		Upholstery	Klädsel		5
	3442688-2	-	-	-	1	-		Upholstery	Klädsel		5
	3442689-0	-	-	-	-	1		Upholstery	Klädsel		5
8	3442706-2	-	1	-	-	-		Upholstery	Klädsel		5
	3442704-7	-	-	-	1	-		Upholstery	Klädsel		5
	3442705-4	-	-	-	-	1		Upholstery	Klädsel		5
9	3442698-1	-	1	-	-	-		Upholstery	Klädsel		5
	3442696-5	-	-	-	1	-		Upholstery	Klädsel		5
	3442697-3	-	-	-	-	1		Upholstery	Klädsel		5
10	3442714-6	-	1	-	-	-		Upholstery, l.h.	Klädsel, v		5
	3442712-0	-	-	-	1	-		Upholstery, l.h.	Klädsel, v		5
	3442713-8	-	-	-	-	1		Upholstery, l.h.	Klädsel, v		5
11	3442721-1	-	1	-	-	-		Upholstery, r.h.	Klädsel, h		5
	3442719-5	-	-	-	1	-		Upholstery, r.h.	Klädsel, h		5
	3442720-3	-	-	-	-	1		Upholstery, r.h.	Klädsel, h		5
12	3442725-2	-	1	-	-	-		Upholstery	Klädsel		5
	3442723-7	-	-	-	1	-		Upholstery	Klädsel		5
	3442724-5	-	-	-	-	1		Upholstery	Klädsel		5
13		-	-	-	-	-		Upholstery head restraint	Klädsel nackskydd	SEE 88•973	

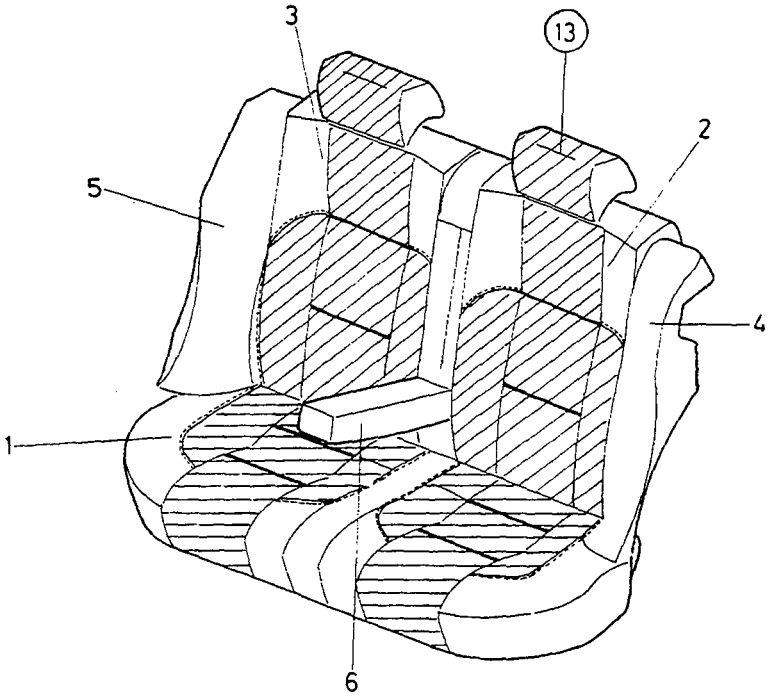

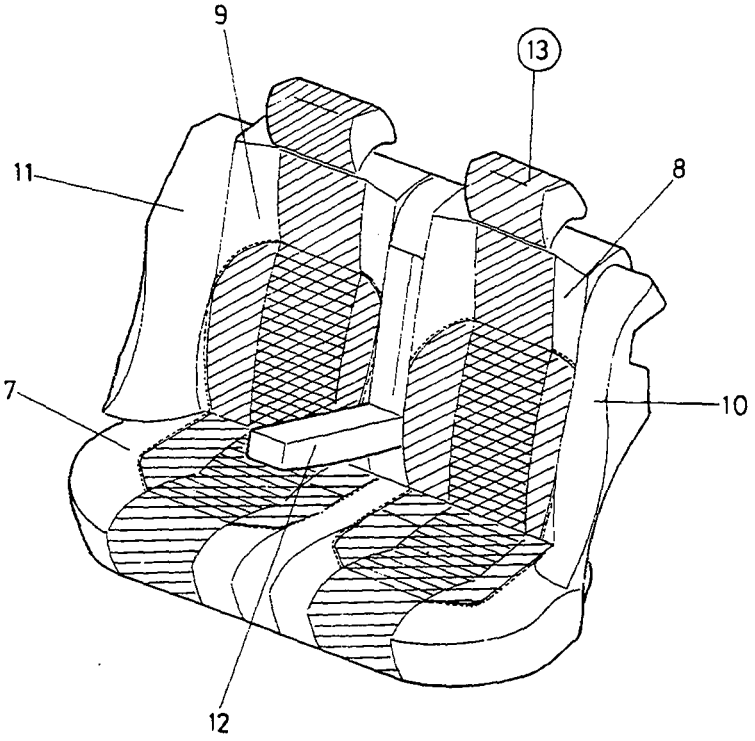

VOLVO PARTS
1085 19562

A	CODE 3130
B	CODE 3531
C	CODE 4121
D	CODE 4170
E	CODE 4523,6523

UPHOLSTERY — KLÄDSEL
REAR SEAT — BAKSÄTE

Group / Grupp 85

Page / Sida 825

Fig	Part No. / Artikel nr	Quantity / Antal A	B	C	D	E	PS	Description	Benämning	Notes / Anmärkning	SR
1	3451673-2	1	-	-	-	-		Upholstery	Klädsel		5
	3442691-6	-	-	1	-	-		Upholstery	Klädsel	1)	5
	3442692-4	-	-	-	1	-		Upholstery	Klädsel		5
2	3451675-7	1	-	-	-	-		Upholstery	Klädsel		5
	3442707-0	-	-	1	-	-		Upholstery	Klädsel	1)	5
	3442708-8	-	-	-	1	-		Upholstery	Klädsel		5
3	3451674-0	1	-	-	-	-		Upholstery	Klädsel		5
	3442699-9	-	-	1	-	-		Upholstery	Klädsel	1)	5
	3442700-5	-	-	-	1	-		Upholstery	Klädsel		5
4	3452038-7	1	-	-	-	-		Upholstery, l.h.	Klädsel, v	(3451676)	5
	3452009-8	-	-	1	1	-		Upholstery, l.h.	Klädsel, v		5
5	3452039-5	1	-	-	-	-		Upholstery, r.h.	Klädsel, h	(3451677)	5
	3452010-6	-	-	1	1	-		Upholstery, r.h.	Klädsel, h		5
6	3452041-1	1	-	-	-	-		Upholstery	Klädsel	(3451678)	5
	3452012-2	-	-	1	1	-		Upholstery	Klädsel		5
7	3452040-3	-	1	-	-	-		Upholstery	Klädsel		5
	3452011-4	-	-	-	-	1		Upholstery	Klädsel		5
8	3452036-1	-	1	-	-	-		Upholstery	Klädsel		5
	3452007-2	-	-	-	-	1		Upholstery	Klädsel		5
9	3452037-9	-	1	-	-	-		Upholstery	Klädsel		5
	3452008-0	-	-	-	-	1		Upholstery	Klädsel		5
10	3452038-7	-	1	-	-	-		Upholstery, l.h.	Klädsel, v		5
	3452009-8	-	-	-	-	1		Upholstery, l.h.	Klädsel, v		5
11	3452039-5	-	1	-	-	-		Upholstery, r.h.	Klädsel, h		5
	3452010-6	-	-	-	-	1		Upholstery, r.h.	Klädsel, h		5
12	3452041-1	-	1	-	-	-		Upholstery	Klädsel		5
	3452012-2	-	-	-	-	1		Upholstery	Klädsel		5
13		-	-	-	-	-		Upholstery head restraint	Klädsel nackskydd	SEE 88•973	

1) Red piping / Röd kederlist

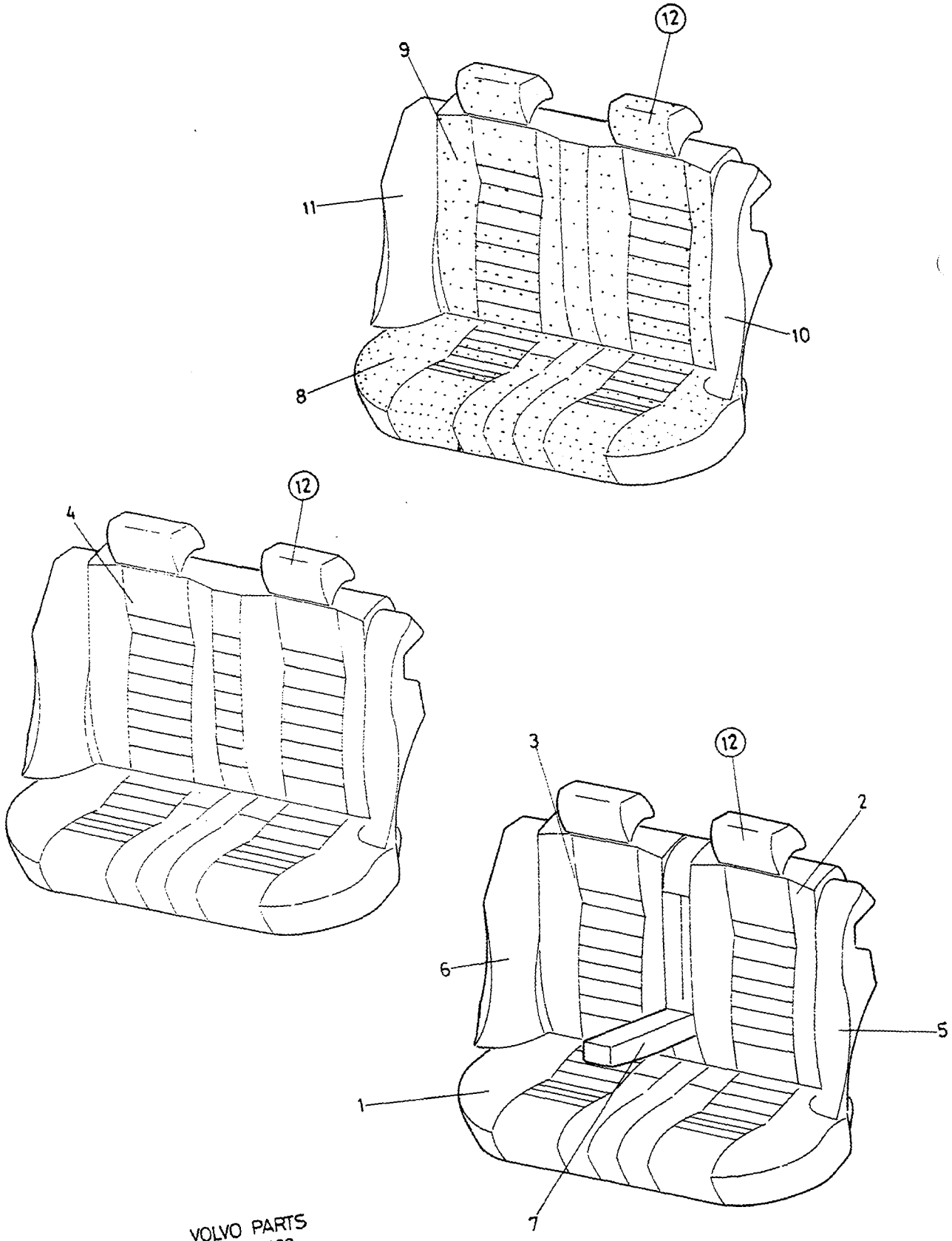

VOLVO PARTS
1085 19563

A	CODE 3230
B	CODE 4220,6220
C	CODE 4225,6224
D	CODE 4270
E	CODE 4720

UPHOLSTERY — KLÄDSEL
REAR SEAT — BAKSÄTE

Group / Grupp: 85

Page / Sida: 827

Fig	Part No. / Artikel nr	Quantity / Antal A	B	C	D	E	PS	Description	Benämning	Notes / Anmärkning	SR
1	3442687-4	1	-	-	-	-		Upholstery	Klädsel		5
	3442685-8	-	1	1	-	-		Upholstery without armrest	Klädsel utan armstöd		5
	3442686-6	-	-	-	1	-		Upholstery without armrest	Klädsel utan armstöd		5
2	3462036-9	1	-	-	-	-		Upholstery	Klädsel		5
	3462034-4	-	1	-	-	-		Upholstery	Klädsel		5
	3442701-3	-	1	-	-	-		Upholstery without armrest	Klädsel utan armstöd		5
	3462035-1	-	-	-	1	-		Upholstery	Klädsel		5
	3442702-1	-	-	-	1	-		Upholstery without armrest	Klädsel utan armstöd		5
3	3442695-7	1	-	-	-	-		Upholstery	Klädsel		5
	3442693-2	-	1	-	-	-		Upholstery without armrest	Klädsel utan armstöd		5
	3442694-0	-	-	-	1	-		Upholstery without armrest	Klädsel utan armstöd		5
4	3447663-0	1	-	-	-	-		Upholstery	Klädsel		5
	3447661-4	-	1	1	-	-		Upholstery	Klädsel		5
	3447662-2	-	-	-	1	-		Upholstery	Klädsel		5
5	3442711-2	1	-	-	-	-		Upholstery, l.h.	Klädsel, v		5
	3442709-6	-	1	1	-	-		Upholstery, l.h. without armrest	Klädsel, v utan armstöd		5
	3442710-4	-	-	-	1	-		Upholstery, l.h. without armrest	Klädsel, v utan armstöd		5
6	3442718-7	1	-	-	-	-		Upholstery, r.h.	Klädsel, h		5
	3442716-1	-	1	1	-	-		Upholstery, r.h. without armrest	Klädsel, h utan armstöd		5
	3442717-9	-	-	-	1	-		Upholstery, r.h. without armrest	Klädsel, h utan armstöd		5
7	3462039-3	1	-	1	-	-		Upholstery	Klädsel		5
	3462037-7	-	1	1	-	-		Upholstery	Klädsel		5
	3462038-5	-	-	-	1	-		Upholstery	Klädsel		5
8	3461991-6	-	-	-	-	1		Upholstery	Klädsel		5
9	3461990-8	-	-	-	-	1		Upholstery	Klädsel		5
10	3452009-8	-	-	-	-	1		Upholstery, l.h.	Klädsel, v		5
11	3452010-6	-	-	-	-	1		Upholstery, r.h.	Klädsel, h		5
12		-	-	-	-	-		Upholstery head restraint	Klädsel nackskydd		

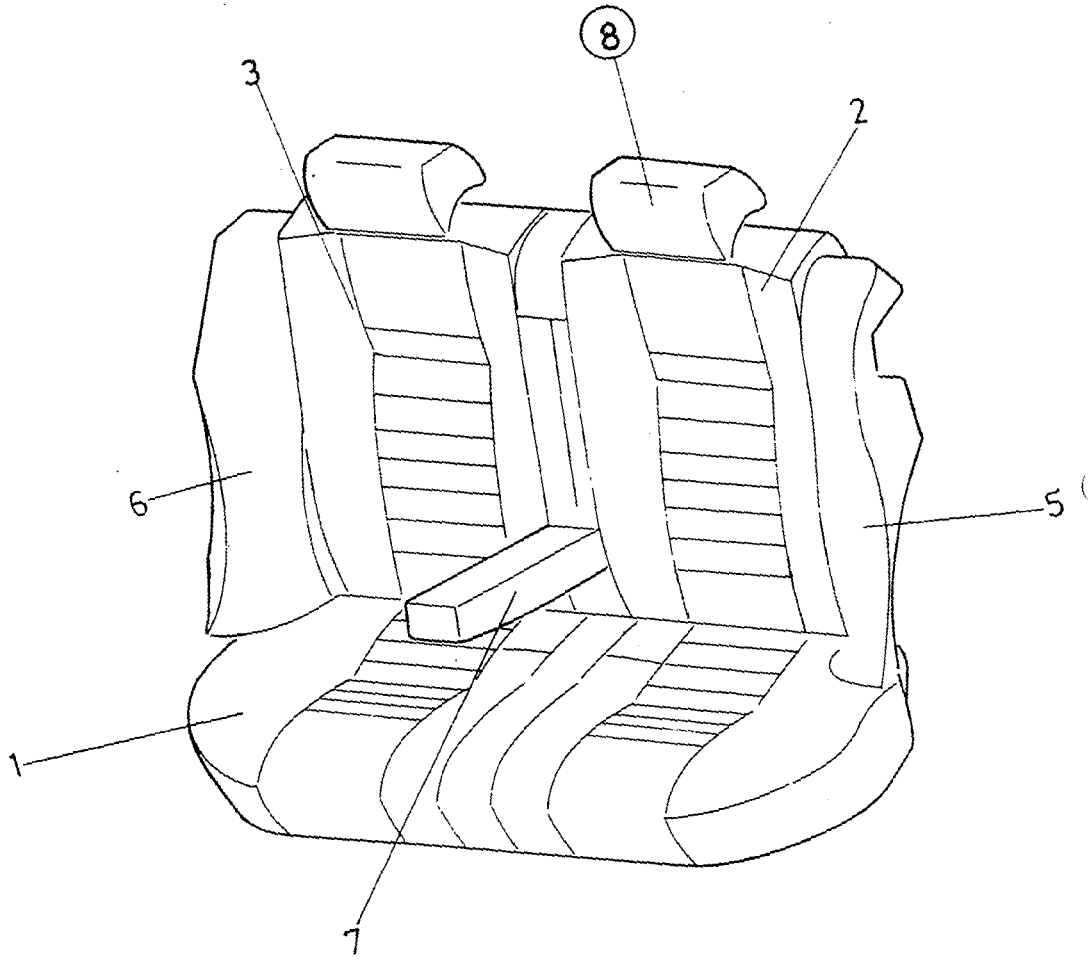
8
3
2
6
5
1
7

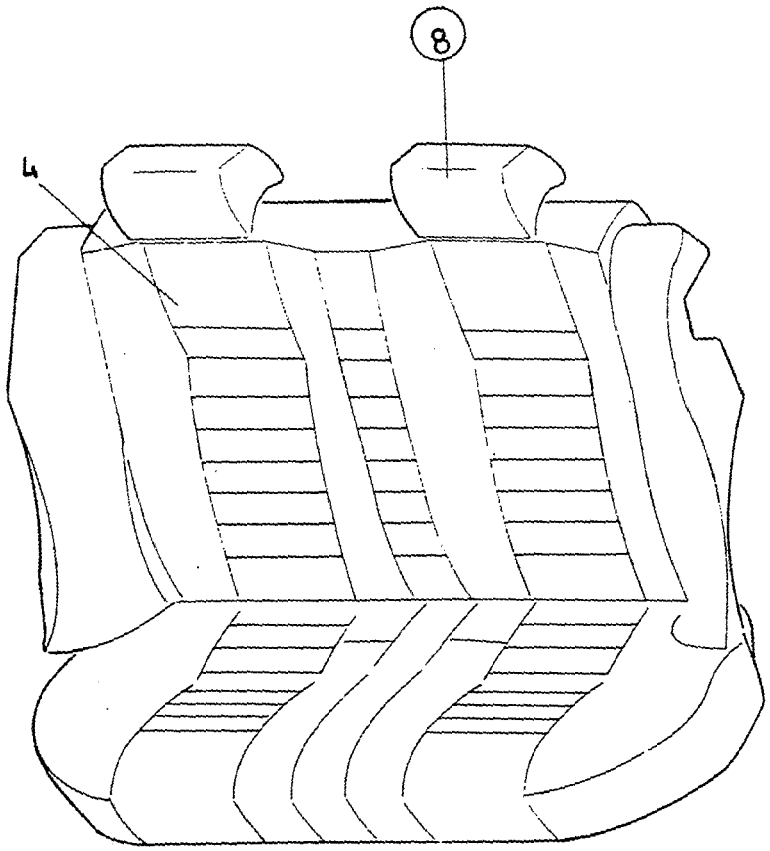
8
4

A	CODE 3730
B	CODE 6720
C	
D	
E	

UPHOLSTERY — KLÄDSEL
REAR SEAT — BAKSÄTE

Group / Grupp 85

Page / Sida 829

Fig	Part No. / Artikel nr	Quantity / Antal A	B	C	D	E	PS	Description	Benämning	Notes / Anmärkning	SR
1	3465876-5	1	-	-	-	-		Upholstery	Klädsel		5
	3465875-7	-	1	-	-	-		Upholstery	Klädsel		5
2	3465866-6	1	-	-	-	-		Upholstery	Klädsel		5
	3465867-4	-	1	-	-	-		Upholstery	Klädsel		5
3	3465868-2	1	-	-	-	-		Upholstery	Klädsel		5
	3465865-8	-	1	-	-	-		Upholstery	Klädsel		5
4	3465864-1	1	-	-	-	-		Upholstery	Klädsel		5
	3465863-3	-	1	-	-	-		Upholstery	Klädsel		5
5	3465872-4	1	-	-	-	-		Upholstery, l.h.	Klädsel, v		5
	3465871-6	-	1	-	-	-		Upholstery, l.h.	Klädsel, v		5
6	3465874-0	1	-	-	-	-		Upholstery, r.h.	Klädsel, h		5
	3465873-2	-	1	-	-	-		Upholstery, r.h.	Klädsel, h		5
7	3465870-8	1	-	-	-	-		Upholstery	Klädsel		5
	3465869-0	-	1	-	-	-		Upholstery	Klädsel		5
		-	-	-	-	-		Upholstery head restraint	Klädsel nackskydd	SEE 88•973	

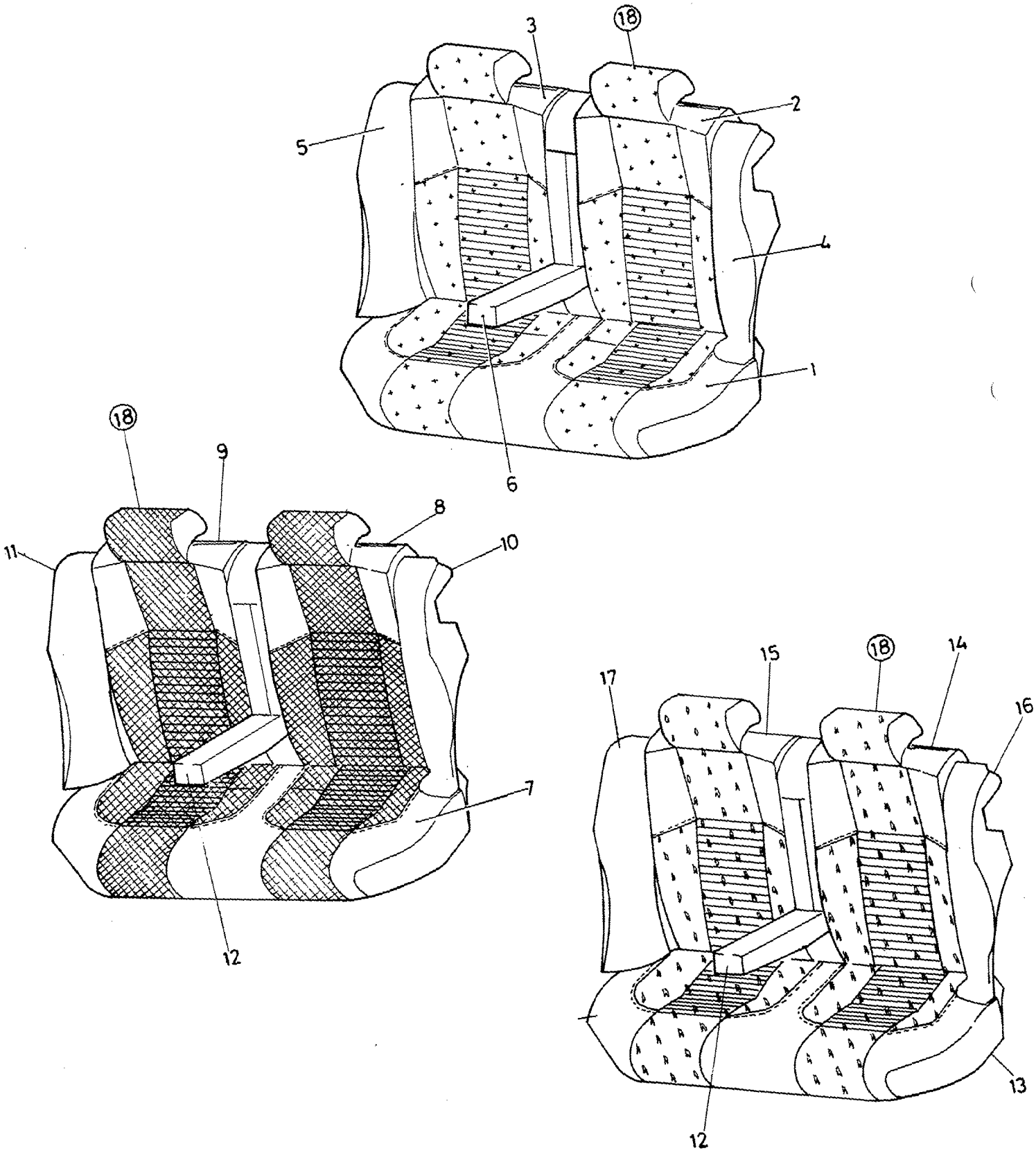

VOLVO-PARTS
1085-19791

A	CODE 6826
B	CODE 6723
C	CODE 6823
D	
E	

UPHOLSTERY — KLÄDSEL
REAR SEAT — BAKSÄTE

Group / Grupp: 85
Page / Sida: 831

Fig	Part No. / Artikel nr	Quantity / Antal A	B	C	D	E	PS	Description	Benämning	Notes / Anmärkning	SR
1	3467423-4	1	-	-	-	-		Upholstery	Klädsel		5
2	3467419-2	1	-	-	-	-		Upholstery	Klädsel		5
3	3467418-4	1	-	-	-	-		Upholstery	Klädsel		5
4	3467421-8	1	-	-	-	-		Upholstery	Klädsel		5
5	3467422-6	1	-	-	-	-		Upholstery	Klädsel		5
6	3467420-0	1	-	-	-	-		Upholstery	Klädsel		5
7	3471502-9	-	1	-	-	-		Upholstery	Klädsel		5
8	3471501-1	-	1	-	-	-		Upholstery	Klädsel		5
9	3471500-3	-	1	-	-	-		Upholstery	Klädsel		5
10	3452009-8	-	1	-	-	-		Upholstery, l.h.	Klädsel, v		5
11	3452010-6	-	1	-	-	-		Upholstery, r.h.	Klädsel, h		5
12	3452012-2	-	1	1	-	-		Upholstery	Klädsel		5
13	3471513-6	-	-	1	-	-		Upholstery	Klädsel		5
14	3471515-1	-	-	1	-	-		Upholstery	Klädsel		5
15	3471514-4	-	-	1	-	-		Upholstery	Klädsel		5
16	3452009-8	-	-	1	-	-		Upholstery, l.h.	Klädsel, v		5
17	3452010-6	-	-	1	-	-		Upholstery, r.h.	Klädsel, h		5
18		-	-	-	-	-		Upholstery head restraint	Klädsel nackskydd	SEE 88•973	

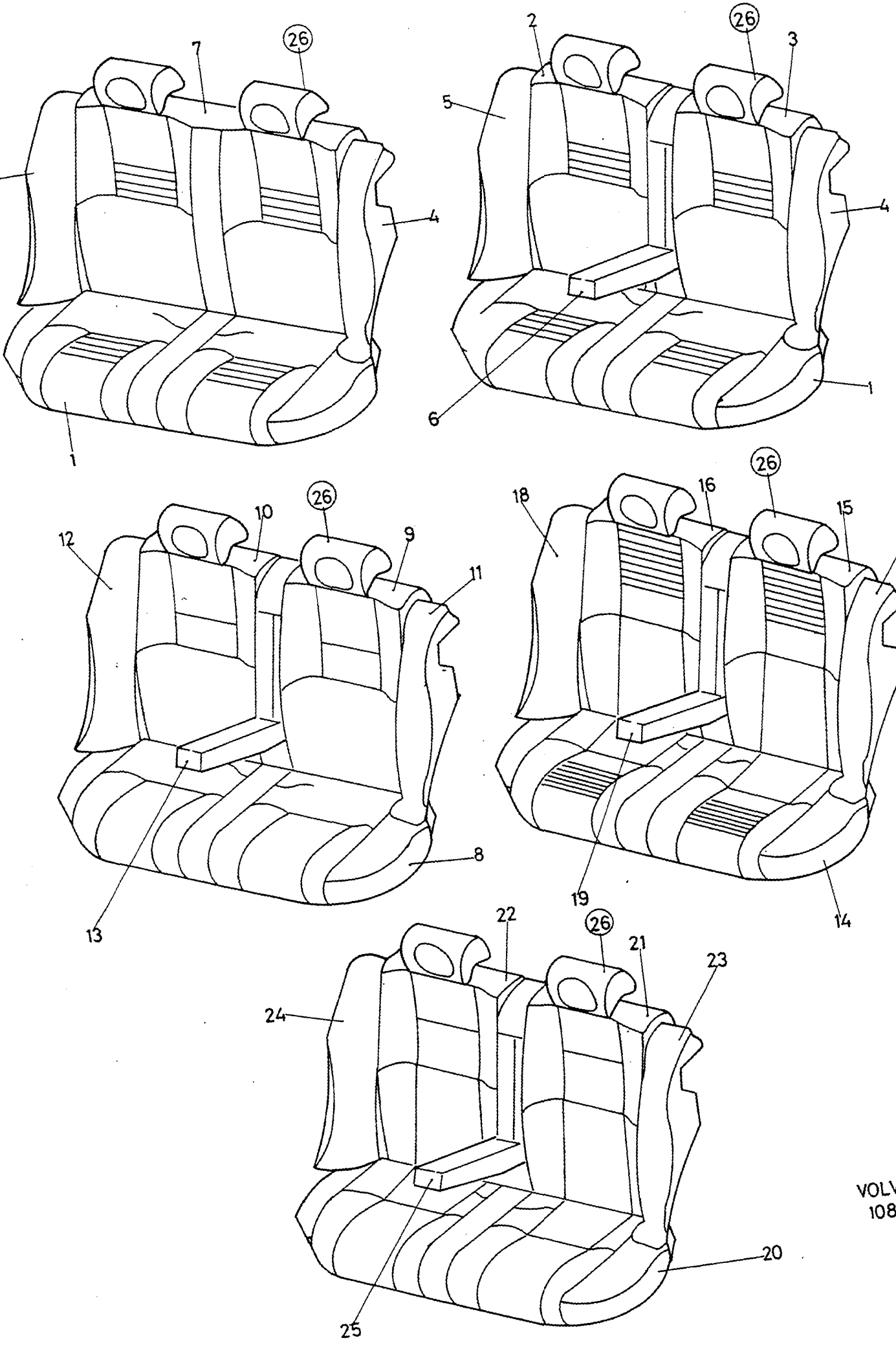

VOLVO PARTS
1085-19993

A	CODE 6649,6741,6771
B	CODE 6574,6644,6674
C	CODE 6143,6543,6549,6642
D	CODE 6345,6421
E	CODE 6246, POLICE

UPHOLSTERY
REAR SEAT

KLÄDSEL
BAKSÄTE

Fig	Part No. Artikel nr	Quantity / Antal					PS	Description	Benämning	Notes Anmärkning	SR
		A	B	C	D	E					
1	3471615-9	1	-	-	-	-		Upholstery	Klädsel	CODE 6771. -1994	5
	3473733-8	1	-	-	-	-		Upholstery	Klädsel	CODE 6771. 1995-	5
	3471627-4	1	-	-	-	-		Upholstery	Klädsel	CODE 6741. -1994	5
	3473718-9	1	-	-	-	-		Upholstery	Klädsel	CODE 6741. 1995-	5
	3473703-1	1	-	1	-	-		Upholstery	Klädsel	CODE 6549,6649. -1994	5
	3473763-5	-	-	1	-	-		Upholstery	Klädsel	1995-, CODE 6449,6549,6649	5
	3473686-8	-	-	-	-	1		Upholstery	Klädsel	CODE 6246, POLICE	5
2	3471617-5	1	-	-	-	-		Upholstery, r.h.	Klädsel, h	CODE 6771. -1994	5
	3473731-2	1	-	-	-	-		Upholstery	Klädsel	CODE 6771. 1995-	5
	3473777-5	-	-	-	1	-		Upholstery	Klädsel	CODE 6421	5
	3471629-0	1	-	-	-	-		Upholstery	Klädsel	CODE 6741. -1994	5
	3473716-3	1	-	-	-	-		Upholstery, r.h.	Klädsel, h	CODE 6771. 1995-	5
	3473704-9	1	-	1	-	-		Upholstery	Klädsel	CODE 6549,6649. -1994	5
	3473761-9	1	-	1	-	-		Upholstery, r.h.	Klädsel, h	1995-, CODE 6449,6549,6649	5
3	3471616-7	1	-	-	-	-		Upholstery	Klädsel	CODE 6771. -1994	5
	3473730-4	1	-	-	-	-		Upholstery, l.h.	Klädsel, v	CODE 6771. 1995-	5
	3473776-7	-	-	-	1	-		Upholstery	Klädsel	CODE 6421	5
	3471628-2	1	-	-	-	-		Upholstery	Klädsel	CODE 6741. -1994	5
	3473715-5	1	-	-	-	-		Upholstery, l.h.	Klädsel, v	CODE 6741. 1995-	5
	3473705-6	1	-	1	-	-		Upholstery	Klädsel	CODE 6549,6649. -1994	5
	3473760-1	1	-	1	-	-		Upholstery, l.h.	Klädsel, v	1995-, CODE 6449,6549,6649	5
4	3471619-1	1	-	-	-	-		Upholstery, l.h.	Klädsel, v	CODE 6771. -1994	5
	3473737-9	1	-	-	-	-		Upholstery, l.h.	Klädsel, v	CODE 6771. 1995-	5
	3473782-5	-	-	-	1	-		Upholstery, l.h.	Klädsel, v	CODE 6421	5
	3471631-6	1	-	-	-	-		Upholstery, l.h.	Klädsel, v	CODE 6741. -1994	5
	3473722-1	1	-	-	-	-		Upholstery, l.h.	Klädsel, v	CODE 6741. 1995-	5
	3473706-4	1	-	1	-	-		Upholstery, l.h.	Klädsel, v	CODE 6549,6649. -1994	5
	3473767-6	1	-	1	-	-		Upholstery, l.h.	Klädsel, v	1995-, CODE 6449,6549,6649	5
	3473688-4	-	-	-	-	1		Upholstery, l.h.	Klädsel, v	CODE 6246, POLICE	5
5	3471620-9	1	-	-	-	-		Upholstery, r.h.	Klädsel, h	CODE 6771. -1994	5
	3473738-7	1	-	-	-	-		Upholstery, r.h.	Klädsel, h	CODE 6771. 1995-	5
	3473783-3	-	-	-	1	-		Upholstery, r.h.	Klädsel, h	CODE 6421	5
	3471632-4	1	-	-	-	-		Upholstery, r.h.	Klädsel, h	CODE 6741. -1994	5
	3473723-9	1	-	-	-	-		Upholstery, r.h.	Klädsel, h	CODE 6741. 1995-	5
	3473707-2	1	-	1	-	-		Upholstery, r.h.	Klädsel, h	CODE 6549,6649. -1994	5
	3473768-4	1	-	1	-	-		Upholstery, r.h.	Klädsel, h	1995-, CODE 6449,6549,6649	5
	3473689-2	-	-	-	-	1		Upholstery, r.h.	Klädsel, h	CODE 6246, POLICE	5
6	3471618-3	1	-	-	-	-		Upholstery, r.h.	Klädsel, h	CODE 6771. -1994	5
	3473732-0	1	-	-	-	-		Upholstery	Klädsel	CODE 6771. 1995-	5
	3473778-3	-	-	-	1	-		Upholstery	Klädsel	CODE 6421	5
	3471630-8	1	-	-	-	-		Upholstery	Klädsel	CODE 6741. -1994	5
	3473717-1	1	-	-	-	-		Upholstery	Klädsel	CODE 6741. 1995-	5
	3473708-0	1	-	1	-	-		Upholstery	Klädsel	CODE 6549,6649. -1994	5
	3473762-7	1	-	1	-	-		Upholstery	Klädsel	1995-, CODE 6449,6549,6649	5
7	3471621-7	1	-	-	-	-		Upholstery	Klädsel	CODE 6771. -1994	5
	3473729-6	1	-	-	-	-		Upholstery	Klädsel	CODE 6771. 1995-	5
	3471633-2	1	-	-	-	-		Upholstery	Klädsel	CODE 6741. -1994	5
	3473714-8	1	-	-	-	-		Upholstery	Klädsel	CODE 6741. 1995-	5
	3473687-6	-	-	-	-	1		Upholstery	Klädsel	CODE 6246, POLICE	5
8	3471639-9	-	1	-	-	-		Upholstery	Klädsel	CODE 6574,6674 CH -426921	5
	3473671-0	-	1	-	-	-		Upholstery	Klädsel	CODE 6574,6674 CH 426922-600000	5
	3473747-8	-	1	-	-	-		Upholstery	Klädsel	CODE 6574,6674. 1995-	5
	3471650-6	-	1	-	-	-		Upholstery	Klädsel	CODE 6644. CH -425737	5
	3473677-7	-	1	-	-	-		Upholstery	Klädsel	CODE 6644. CH 425738-	5

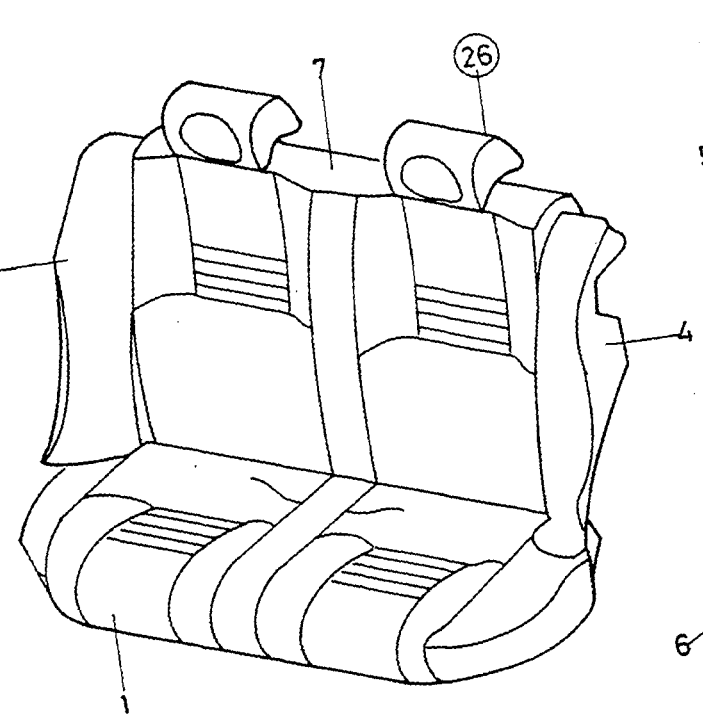

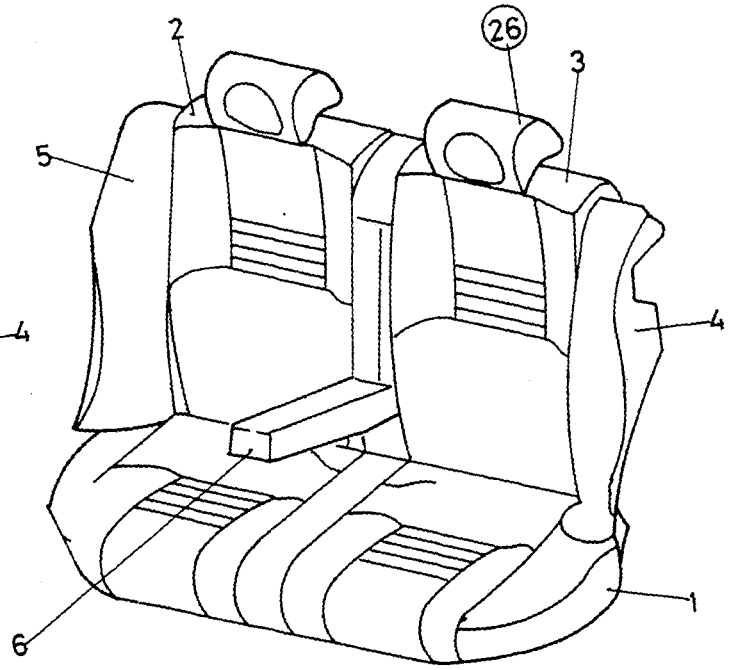

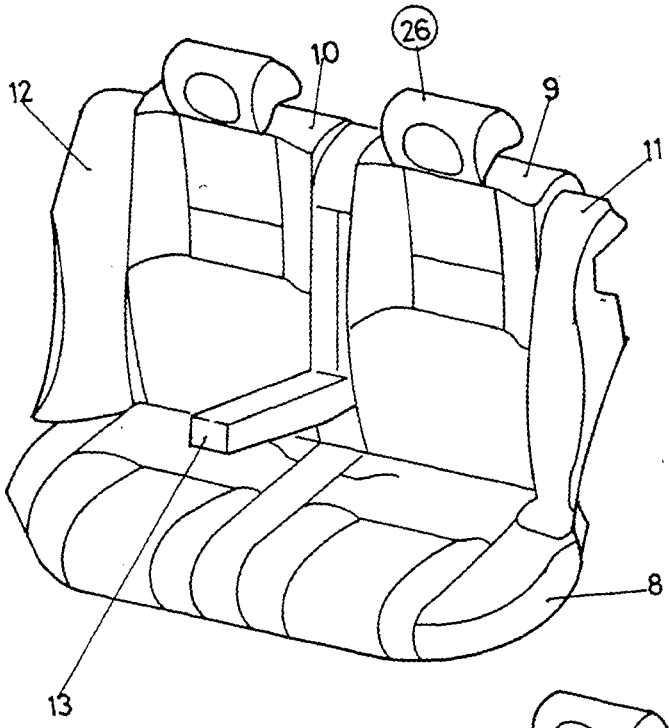

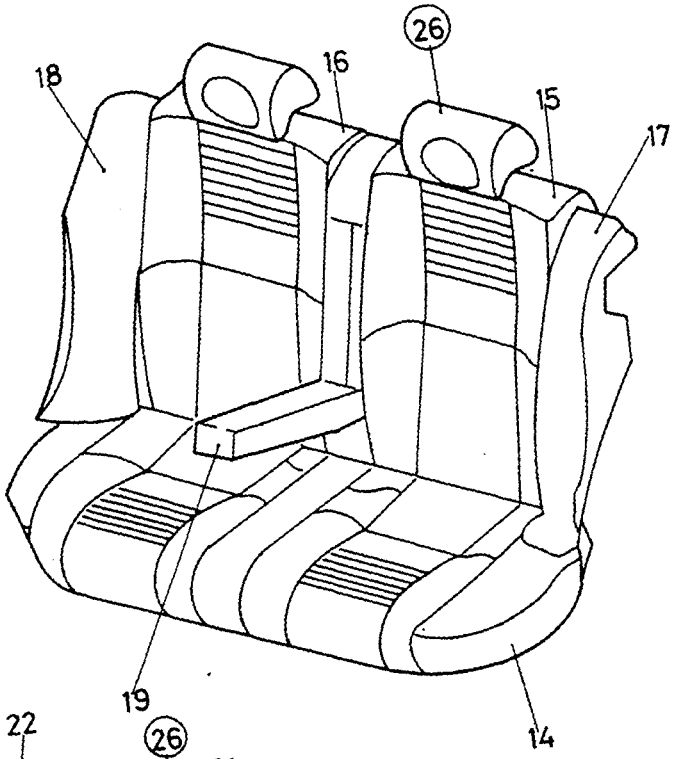

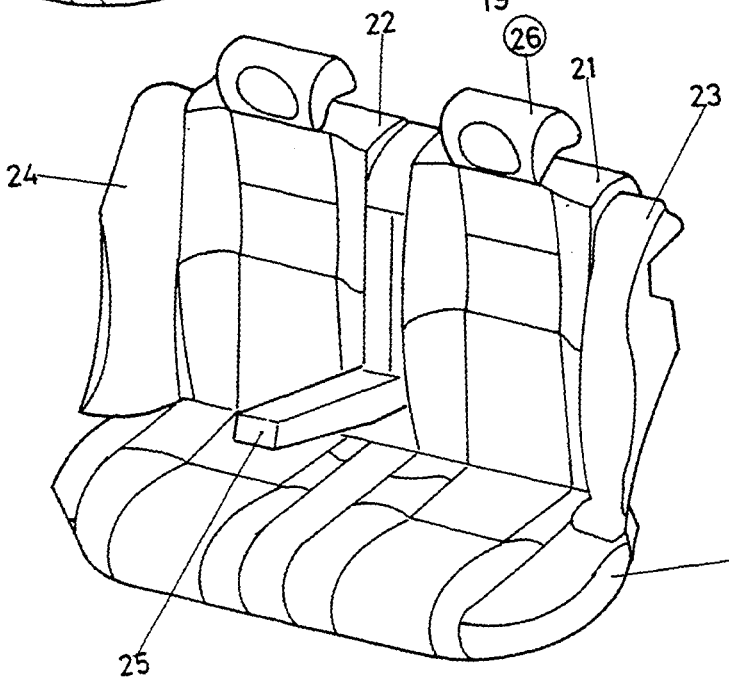

VOLVO PARTS
1085-19993

A	CODE 6649,6741,6771
B	CODE 6574,6644,6674
C	CODE 6143,6543,6549,6642
D	CODE 6345,6421
E	CODE 6246, POLICE

UPHOLSTERY
REAR SEAT

KLÄDSEL
BAKSÄTE

Group / Grupp: 85

Page / Sida: 835

Fig	Part No. / Artikel nr	Quantity / Antal A	B	C	D	E	PS	Description	Benämning	Notes / Anmärkning	SR
9	3471641-5	-	1	-	-	-		Upholstery	Klädsel	CODE 6574,6674 CH -426921	5
	3473672-8	-	1	-	-	-		Upholstery	Klädsel	CODE 6574,6674 CH 426922-600000	5
	3473745-2	-	1	-	-	-		Upholstery, r.h.	Klädsel, h	CODE 6574,6674. 1995-	5
	3471652-2	-	1	-	-	-		Upholstery	Klädsel	CODE 6644. -425737	5
	3473678-5	-	1	-	-	-		Upholstery	Klädsel	CODE 6644. CH 425738-	5
10	3471640-7	-	1	-	-	-		Upholstery	Klädsel	CODE 6574,6674 CH -426921	5
	3473673-6	-	1	-	-	-		Upholstery	Klädsel	CODE 6574,6674 CH 426922-600000	5
	3473744-5	-	1	-	-	-		Upholstery	Klädsel	CODE 6574,6674. 1995-	5
	3471651-4	-	1	-	-	-		Upholstery	Klädsel	CODE 6644. CH -425737	5
	3473679-3	-	1	-	-	-		Upholstery	Klädsel	CODE 6644. CH 425738-	5
11	3471643-1	-	1	-	-	-		Upholstery	Klädsel	CODE 6574,6674. -1994	5
	3473751-0	-	1	-	-	-		Upholstery	Klädsel	CODE 6574,6674. 1995-	5
	3471654-8	-	1	-	-	-		Upholstery	Klädsel	CODE 6644	5
12	3471644-9	-	1	-	-	-		Upholstery	Klädsel	CODE 6574,6674. -1994	5
	3473752-8	-	1	-	-	-		Upholstery	Klädsel	CODE 6574,6674. 1995-	5
	3471655-5	-	1	-	-	-		Upholstery	Klädsel	CODE 6644	5
13	3471642-3	-	1	-	-	-		Upholstery	Klädsel	CODE 6574,6674. -1994	5
	3473746-0	-	1	-	-	-		Upholstery	Klädsel	CODE 6574,6674. 1995-	5
	3471653-0	-	1	-	-	-		Upholstery	Klädsel	CODE 6644	5
14	3471661-3	-	-	1	-	-		Upholstery	Klädsel	CODE 6143,6543	5
☆	3485573-4	-	-	1	-	-		Upholstery	Klädsel	CODE 6642	5
15	3471663-9	-	-	1	-	-		Upholstery	Klädsel	CODE 6143,6543	5
☆	3485571-8	-	-	1	-	-		Upholstery	Klädsel	CODE 6642	5
16	3471662-1	-	-	1	-	-		Upholstery	Klädsel	CODE 6143,6543	5
☆	3485570-0	-	-	1	-	-		Upholstery	Klädsel	CODE 6642	5
17	*(3471665)*	-	-	1	-	-	SP	Upholstery	Klädsel	CODE 6143,6543	5
☆	3485578-3	-	-	1	-	-		Upholstery, l.h.	Klädsel, v	CODE 6642	5
18	3471666-2	-	-	1	-	-		Upholstery	Klädsel	CODE 6143,6543	5
☆	3485579-1	-	-	1	-	-		Upholstery, r.h.	Klädsel, h	CODE 6642	5
19	3471686-0	-	-	1	-	-		Upholstery	Klädsel	(3471664) CODE 6143,6543	5
☆	3485572-6	-	-	1	-	-		Upholstery	Klädsel	CODE 6642	5
20	3471683-7	-	-	-	1	-		Upholstery	Klädsel	CODE 6345	5
☆	3485561-9	-	-	-	1	-		Upholstery	Klädsel	CODE 6346	5
21	3471685-2	-	-	-	1	-		Upholstery	Klädsel	CODE 6345	5
☆	3485560-1	-	-	-	1	-		Upholstery	Klädsel	CODE 6346	5
22	3471684-5	-	-	-	1	-		Upholstery	Klädsel	CODE 6345	5
☆	3485559-3	-	-	-	1	-		Upholstery	Klädsel	CODE 6346	5
23	3471687-8	-	-	-	1	-		Upholstery	Klädsel	CODE 6345	5
	3471687-8	-	-	-	1	-		Upholstery	Klädsel	CODE 6346	5
24	3471688-6	-	-	-	1	-		Upholstery	Klädsel	CODE 6345	5
	3471688-6	-	-	-	1	-		Upholstery	Klädsel	CODE 6346	5
25	3471686-0	-	-	-	1	-		Upholstery	Klädsel	CODE 6345	5
	3471686-0	-	-	-	1	-		Upholstery	Klädsel	CODE 6346	5
26		-	-	-	-	-		Upholstery head restraint	Klädsel nackskydd	SEE 88•973	

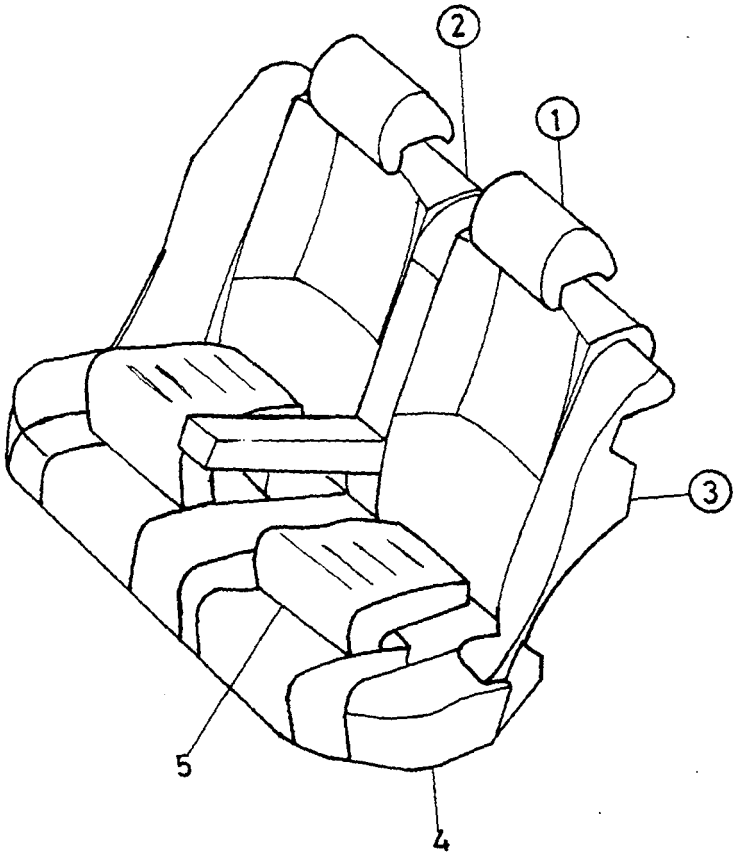
2
1
3
5
4

A
B
C
D
E

UPHOLSTERY
REAR SEAT

KLÄDSEL
BAKSÄTE

Group
Grupp
85

Page
Sida
837

Fig	Part No. Artikel nr	Quantity / Antal A	B	C	D	E	PS	Description	Benämning	Notes Anmärkning	SR
1		-	-	-	-	-		Upholstery	Klädsel	SEE 88•973	
2		-	-	-	-	-		Upholstery	Klädsel	SEE 85•833	
3		-	-	-	-	-		Upholstery	Klädsel	SEE 85•833	
4	3473785-8	1	-	-	-	-		Upholstery	Klädsel	CODE 6143,6543	5
	3473790-8	1	-	-	-	-		Upholstery	Klädsel	CODE 6345	5
☆	3485562-7	1	-	-	-	-		Upholstery	Klädsel	CODE 6346	5
	3473779-1	1	-	-	-	-		Upholstery	Klädsel	CODE 6421	5
	3473764-3	1	-	-	-	-		Upholstery	Klädsel	CODE 6449,6549,6649	5
	3473748-6	1	-	-	-	-		Upholstery	Klädsel	CODE 6574,6674	5
	3473719-7	1	-	-	-	-		Upholstery	Klädsel	CODE 6771	5
	3473734-6	1	-	-	-	-		Upholstery	Klädsel	CODE 6741	5
	3485574-2	1	-	-	-	-		Upholstery	Klädsel	CODE 6642	5
5	3473786-6	1	-	-	-	-		Upholstery, l.h.	Klädsel, v	CODE 6143,6543	5
	3473787-4	1	-	-	-	-		Upholstery, r.h.	Klädsel, h	CODE 6143,6543	5
	3473791-6	1	-	-	-	-		Upholstery, l.h.	Klädsel, v	CODE 6345	5
☆	3485563-5	1	-	-	-	-		Upholstery, l.h.	Klädsel, v	CODE 6346	5
	3473792-4	1	-	-	-	-		Upholstery, r.h.	Klädsel, h	CODE 6345	5
	3485564-3	1	-	-	-	-		Upholstery, r.h.	Klädsel, h	CODE 6346	5
	3473780-9	1	-	-	-	-		Upholstery, l.h.	Klädsel, v	CODE 6421	5
	3473781-7	1	-	-	-	-		Upholstery, r.h.	Klädsel, h	CODE 6421	5
	3473765-0	1	-	-	-	-		Upholstery, l.h.	Klädsel, v	CODE 6449,6549,6649	5
	3473766-8	1	-	-	-	-		Upholstery, r.h.	Klädsel, h	CODE 6449,6549,6649	5
	3473749-4	1	-	-	-	-		Upholstery, l.h.	Klädsel, v	CODE 6574,6674	5
	3473750-2	1	-	-	-	-		Upholstery, r.h.	Klädsel, h	CODE 6574,6674	5
	3473720-5	1	-	-	-	-		Upholstery, l.h.	Klädsel, v	CODE 6771	5
	3473721-3	1	-	-	-	-		Upholstery, r.h.	Klädsel, h	CODE 6771	5
	3473735-3	1	-	-	-	-		Upholstery, l.h.	Klädsel, v	CODE 6741	5
	3473736-1	1	-	-	-	-		Upholstery, r.h.	Klädsel, h	CODE 6741	5
☆	3485575-9	1	-	-	-	-		Upholstery, l.h.	Klädsel, v	CODE 6642	5
☆	3485576-7	1	-	-	-	-		Upholstery, r.h.	Klädsel, h	CODE 6642	5

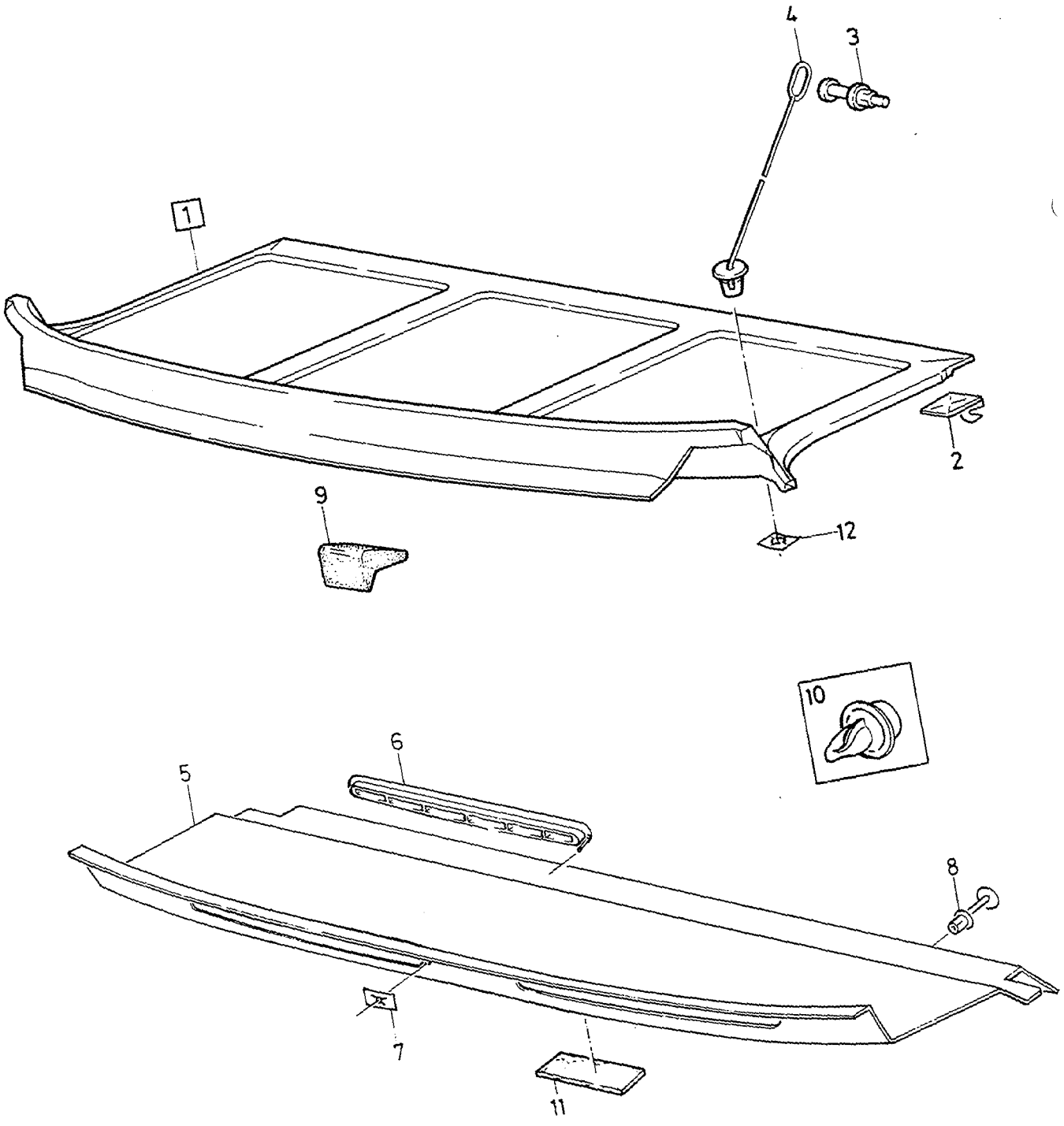

VOLVO PARTS
1085 19546

A
B
C
D
E

REAR SHELF HATTHYLLA

Group / Grupp 85

Page / Sida 839

Fig	Part No. Artikel nr	Quantity / Antal A	B	C	D	E	PS	Description	Benämning	Notes Anmärkning	SR
1	3418398-8	1	-	-	-	-		Rear shelf beige	Hatthylla beige		5
	3418399-6	1	-	-	-	-		Rear shelf blue	Hatthylla blå		5
2	3344429-0	2	-	-	-	-		•Hinge, l.h.	•Gångjärn, v		3
	3344430-8	2	-	-	-	-		•Hinge, r.h.	•Gångjärn, h		3
3	3431288-4	2	-	-	-	-		Pin	Stift		3
4	*(3431251)*	2	-	-	-	-	SP	Cable	Ledning	REPL 2 PCS 3463740-5, 1 PCS 3344894-5.	3
5	3434421-8	1	-	-	-	-		Rear shelf beige	Hatthylla beige		5
6	3448079-8	2	-	-	-	-		Louvre beige	Gäl beige		5
	3448078-0	2	-	-	-	-		Louvre beige	Gäl beige	-1991	5
	3463895-7	2	-	-	-	-		Louvre blue	Gäl blå	1992-	5
7	3272725-7	2	-	-	-	-		Clip	Clips		5
8	3923487-7	3	-	-	-	-		Clip	Clips	(3283083)	3
9	3449967-3	2	-	-	-	-		Stop	Stopp		2
10	3121364-8	3	-	-	-	-		Clip beige	Clips beige		2
	3923487-7	3	-	-	-	-		Clip white	Clips vit		3
	3121363-0	3	-	-	-	-		Clip blue	Clips blå	-1991	2
	3923211-1	3	-	-	-	-		Clip blue	Clips blå	1992-	2
11	3200206-5	5	-	-	-	-		Felt	Filt		4
12	3344894-5	2	-	-	-	-		Clip	Clips	(3344791)	3

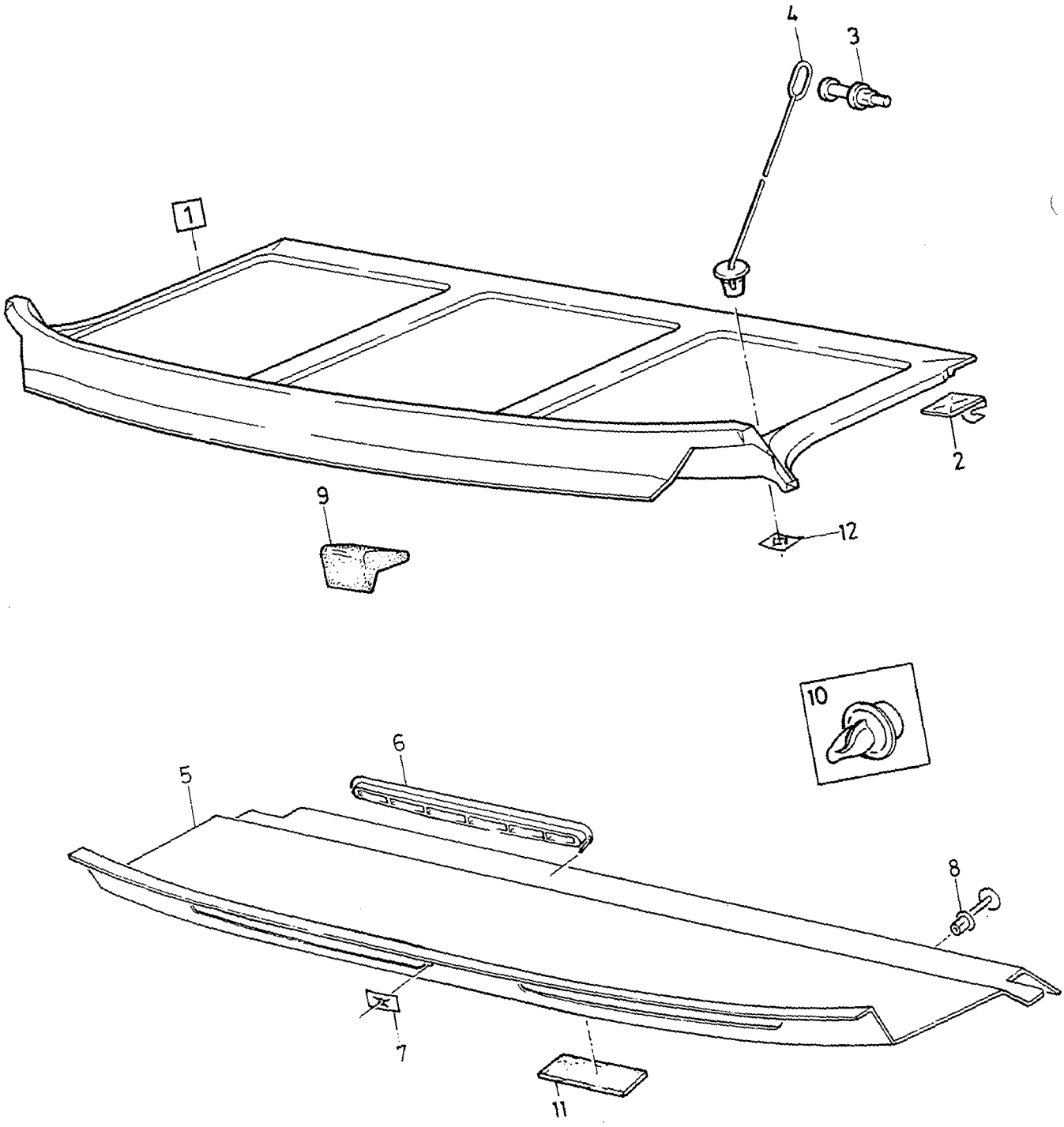

VOLVO PARTS
1085 19546

A	440
B	460
C	
D	
E	

REAR SHELF — HATTHYLLA

Group / Grupp: 85

Page / Sida: 841

Fig	Part No. Artikel nr	Quantity / Antal A	B	C	D	E	PS	Description	Benämning	Notes Anmärkning	SR
1	3410681-5	1	-	-	-	-		Rear shelf	Hatthylla	CODE: 4121,4220,4320, 4420,4523,4525,4620, 6220,6320,6523,6525, 6620	5
	3470307-4	1	-	-	-	-		Rear shelf	Hatthylla	CODE: 6247,6421,6574, 6720,6771.	5
	3472104-3	1	-	-	-	-		Rear shelf	Hatthylla	CODE: 6143,6345,6549, 6644,6649,6741. 6649,6741	5
2	3344429-0	2	-	-	-	-		•Hinge, l.h.	•Gångjärn, v		3
	3344430-8	2	-	-	-	-		•Hinge, r.h.	•Gångjärn, h		3
3	3431288-4	2	-	-	-	-		Pin	Stift		3
4	*(3431251)*	2	-	-	-	-	SP	Cable	Ledning	REPL 2 PCS 3463740-5, 1 PCS 3344894-5.	3
5	3432744-5	-	1	-	-	-		Rear shelf	Hatthylla	CODE: 4121,4220,4320, 4420,4523,4525,4620, 6220,6247,6421,6574.	5
	3470286-0	-	1	-	-	-		Rear shelf	Hatthylla	CODE: 6674,6771	5
	3472107-6	-	1	-	-	-		Rear shelf	Hatthylla	CODE: 6143,6345,6549, 66644,6741.	5
6	3448078-0	-	2	-	-	-		Louvre	Gäl		5
7	3272725-7	-	2	-	-	-		Clip	Clips		5
8	3923487-7	-	3	-	-	-		Clip	Clips	(3283083)	3
9	3449967-3	-	2	-	-	-		Stop	Stopp		2
10	3121363-0	-	3	-	-	-		Clip	Clips		2
11	3200206-5	-	5	-	-	-		Felt	Filt		4
12	3344894-5	-	2	-	-	-		Clip	Clips	(3344791)	3

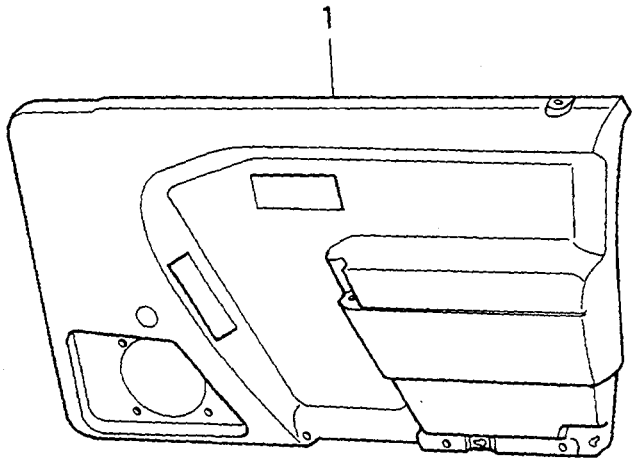
1

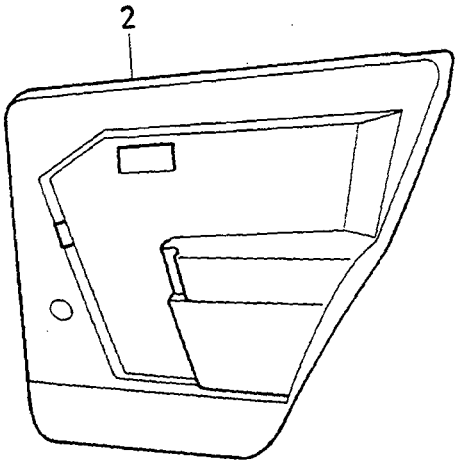
2

A	CODE 6143,6543
B	CODE 6644
C	CODE 6574,6674
D	CODE 6741
E	CODE 6771

DOOR PANEL — DÖRRPANEL

1994-

Group / Grupp 85

Page / Sida 843

Fig	Part No. / Artikel nr	Quantity / Antal A	B	C	D	E	PS	Description	Benämning	Notes / Anmärkning	SR
1	3472663-8	1	-	-	-	-		Door panel, l.h.	Dörrpanel, v	CODE 6143	5
	3472664-6	1	-	-	-	-		Door panel, r.h.	Dörrpanel, h	CODE 6143	5
	3472663-8	1	-	-	-	-		Door panel, l.h.	Dörrpanel, v	CODE 6543	5
	3472664-6	1	-	-	-	-		Door panel, r.h.	Dörrpanel, h	CODE 6543	5
	3472659-6	-	1	-	-	-		Door panel, l.h.	Dörrpanel, v		5
	3472660-4	-	1	-	-	-		Door panel, r.h.	Dörrpanel, h		5
	3472661-2	-	-	1	-	-		Door panel, l.h.	Dörrpanel, v		5
	3472662-0	-	-	1	-	-		Door panel, r.h.	Dörrpanel, h		5
	3470670-5	-	-	-	1	-		Door panel, l.h.	Dörrpanel, v		5
	3474265-0	-	-	-	1	-		Door panel, r.h.	Dörrpanel, h	(3470673)	5
	3474262-7	-	-	-	-	1		Door panel, l.h.	Dörrpanel, v	(3470664)	5
	3474263-5	-	-	-	-	1		Door panel, r.h.	Dörrpanel, h	(3470667)	5
2	3472671-1	1	-	-	-	-		Door panel, l.h.	Dörrpanel, v	CODE 6143. CH -442867	5
	3472672-9	1	-	-	-	-		Door panel, r.h.	Dörrpanel, h	CODE 6143. CH -442867	5
	3473626-4	1	-	-	-	-		Door panel, l.h.	Dörrpanel, v	CODE 6143. CH 442868-	5
	3473627-2	1	-	-	-	-		Door panel, r.h.	Dörrpanel, h	CODE 6143. CH 442868-	5
	3473618-1	1	-	-	-	-		Door panel, l.h.	Dörrpanel, v	CODE 6543	5
	3473619-9	1	-	-	-	-		Door panel, r.h.	Dörrpanel, h	CODE 6543	5
	3472667-9	-	1	-	-	-		Door panel, l.h.	Dörrpanel, v		5
	3472668-7	-	1	-	-	-		Door panel, r.h.	Dörrpanel, h		5
	3472669-5	-	-	1	-	-		Door panel, l.h.	Dörrpanel, v		5
	3473025-9	-	-	1	-	-		Door panel, l.h.	Dörrpanel, v	(D). CH -442867	5
	3473996-1	-	-	1	-	-		Door panel, l.h.	Dörrpanel, v	(3473911), (D) CH 442868-	5
	3472670-3	-	-	1	-	-		Door panel, r.h.	Dörrpanel, h		5
	3473028-3	-	-	1	-	-		Door panel, r.h.	Dörrpanel, h	(D). CH -442867	5
	3473999-5	-	-	1	-	-		Door panel, r.h.	Dörrpanel, h	(3473912), (D) CH 442868-	5
	3474420-1	-	-	-	1	-		Door panel, l.h.	Dörrpanel, v	(3470706)	5
	3470709-1	-	-	-	1	-		Door panel, r.h.	Dörrpanel, h	-1994	5
	3474421-9	-	-	-	1	-		Door panel, r.h.	Dörrpanel, h	1995-	5
	3474418-5	-	-	-	-	1		Door panel, l.h.	Dörrpanel, v	(3470700)	5
	3474419-3	-	-	-	-	1		Door panel, r.h.	Dörrpanel, h	(3470703)	5

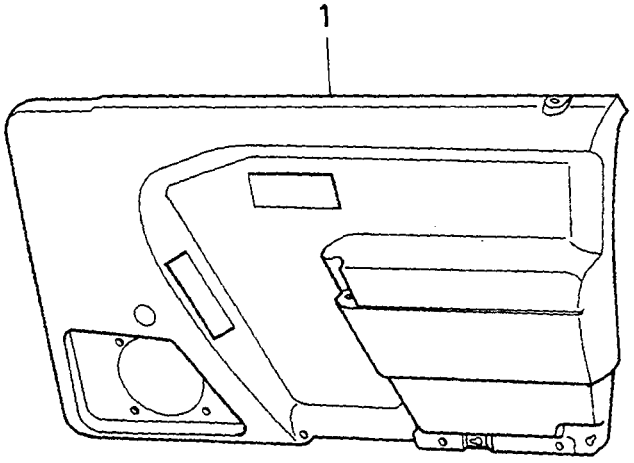
1

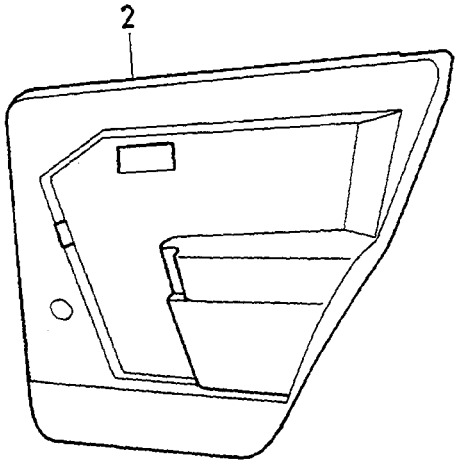
2

A	CODE 6345
B	CODE 6549,6649
C	CODE 6421
D	CODE 6642
E	CODE 6246

DOOR PANEL — DÖRRPANEL

1994-

Group / Grupp 85

Page / Sida 845

Fig	Part No. / Artikel nr	Quantity / Antal A	B	C	D	E	PS	Description	Benämning	Notes / Anmärkning	SR
1	3472665-3	1	-	-	-	-		Door panel, l.h.	Dörrpanel, v		5
	3472666-1	1	-	-	-	-		Door panel, r.h.	Dörrpanel, h		5
	3473892-2	-	1	-	-	-		Door panel, l.h.	Dörrpanel, v		5
	3473893-0	-	1	-	-	-		Door panel, r.h.	Dörrpanel, h		5
	3473554-8	-	-	1	-	-		Door panel, l.h.	Dörrpanel, v		5
	3473555-5	-	-	1	-	-		Door panel, r.h.	Dörrpanel, h		5
☆	3485289-7	-	-	-	1	-		Door panel, l.h.	Dörrpanel, v		5
☆	3485290-5	-	-	-	1	-		Door panel, r.h.	Dörrpanel, h		5
	3472836-0	-	-	-	-	1		Door panel, l.h.	Dörrpanel, v		5
	3472839-4	-	-	-	-	1		Door panel, r.h.	Dörrpanel, h		5
2	3472673-7	1	-	-	-	-		Door panel, l.h.	Dörrpanel, v	CH -442867	5
	3472674-5	1	-	-	-	-		Door panel, r.h.	Dörrpanel, h	CH -442867	5
	3473628-0	1	-	-	-	-		Door panel, l.h.	Dörrpanel, v	CH 442868-	5
	3473629-8	1	-	-	-	-		Door panel, r.h.	Dörrpanel, h	CH 442868-	5
	3474260-1	-	1	-	-	-		Door panel, l.h.	Dörrpanel, v	CODE 6549	5
	3474261-9	-	1	-	-	-		Door panel, r.h.	Dörrpanel, h	CODE 6549	5
	3473894-8	-	1	-	-	-		Door panel, l.h.	Dörrpanel, v	CODE 6649	5
	3473895-5	-	1	-	-	-		Door panel, r.h.	Dörrpanel, h	CODE 6649	5
	3473556-3	-	-	1	-	-		Door panel, l.h.	Dörrpanel, v		5
	3473557-1	-	-	1	-	-		Door panel, r.h.	Dörrpanel, h		5
☆	3485291-3	-	-	-	1	-		Door panel, l.h.	Dörrpanel, v		5
☆	3485292-1	-	-	-	1	-		Door panel, r.h.	Dörrpanel, h		5
	3472842-8	-	-	-	-	1		Door panel, l.h.	Dörrpanel, v		5
	3472845-1	-	-	-	-	1		Door panel, r.h.	Dörrpanel, h		5

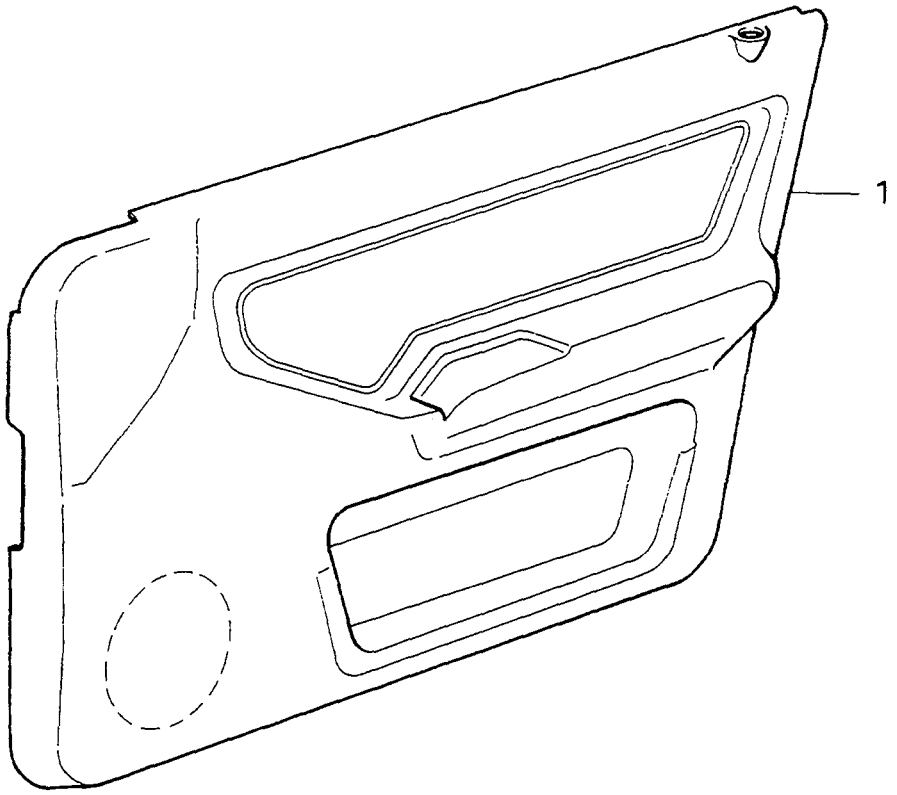
1

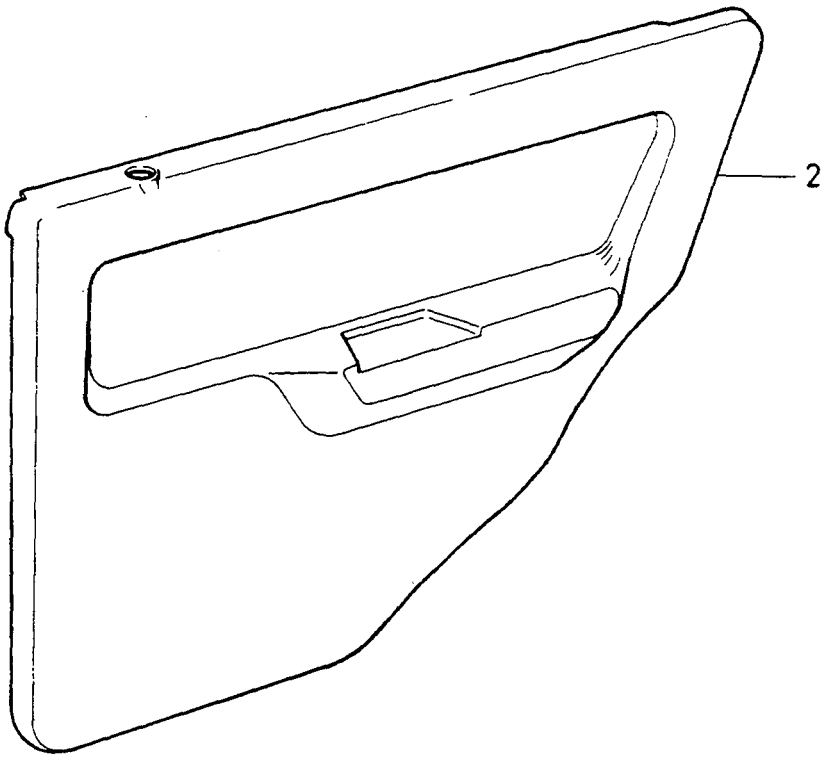
2

A	CODE 3130
B	CODE 4121
C	CODE 4170
D	
E	

DOOR PANEL
WITH INSERT

DÖRRPANEL
MED INSATS

Group / Grupp: 85

Page / Sida: 847

Fig	Part No. / Artikel nr	Quantity / Antal A	B	C	D	E	PS	Description	Benämning	Notes / Anmärkning	SR
1	3421318-1	1	-	-	-	-		Door panel, l.h.	Dörrpanel, v	(3420527)	5
	3420530-2	1	-	-	-	-		Door panel, r.h.	Dörrpanel, h		5
	3421318-1	1	-	-	-	-		Door panel, l.h.	Dörrpanel, v	P.W.	5
	3421321-5	1	-	-	-	-		Door panel, r.h.	Dörrpanel, h	P.W.	5
	3443084-3	-	1	-	-	-		Door panel, l.h.	Dörrpanel, v		5
	3443477-9	-	1	-	-	-		Door panel, r.h.	Dörrpanel, h	(3443087)	5
	3443474-6	-	1	-	-	-		Door panel, l.h.	Dörrpanel, v	P.W.	5
	3443477-9	-	1	-	-	-		Door panel, r.h.	Dörrpanel, h	P.W.	5
	3443486-0	-	-	1	-	-		Door panel, l.h.	Dörrpanel, v	(3443096)	5
	(3443099)	-	-	1	-	-	SP	Door panel, r.h.	Dörrpanel, h	REPL 1 PCS 3443489-4	5
	3443486-0	-	-	1	-	-		Door panel, l.h.	Dörrpanel, v	P.W.	5
	3443489-4	-	-	1	-	-		Door panel, r.h.	Dörrpanel, h	P.W.	5
2	3421324-9	1	-	-	-	-		Door panel, l.h.	Dörrpanel, v		5
	3421327-2	1	-	-	-	-		Door panel, r.h.	Dörrpanel, h		5
	3443090-0	-	1	-	-	-		Door panel, l.h.	Dörrpanel, v		5
	3443093-4	-	1	-	-	-		Door panel, r.h.	Dörrpanel, h		5
	3443102-3	-	-	1	-	-		Door panel, l.h.	Dörrpanel, v		5
	3443105-6	-	-	1	-	-		Door panel, r.h.	Dörrpanel, h		5

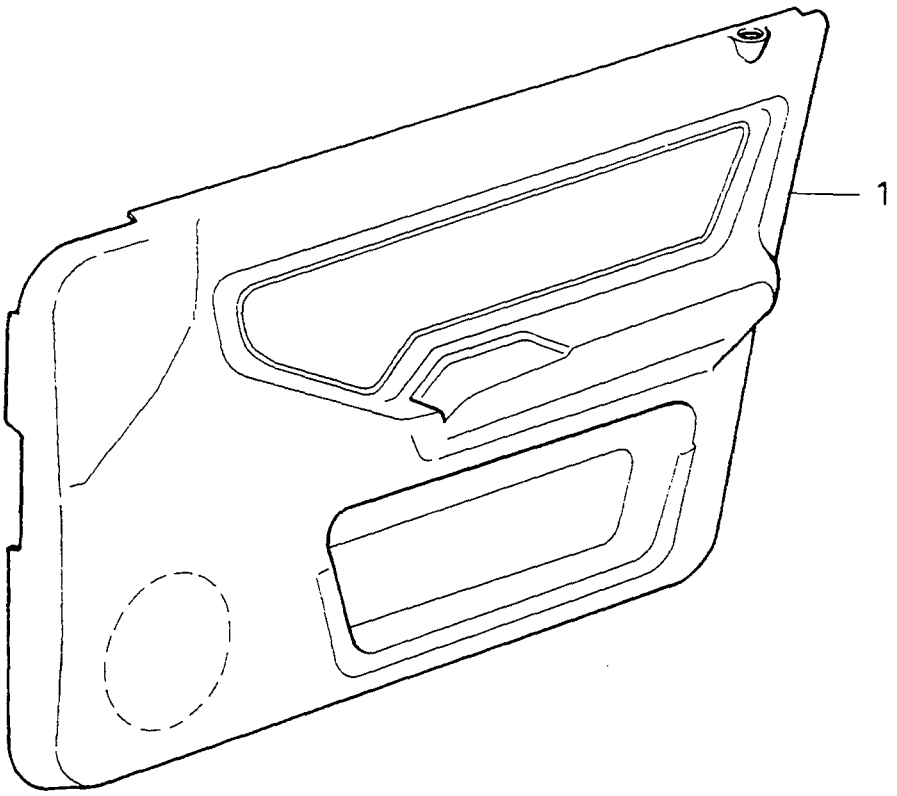
1

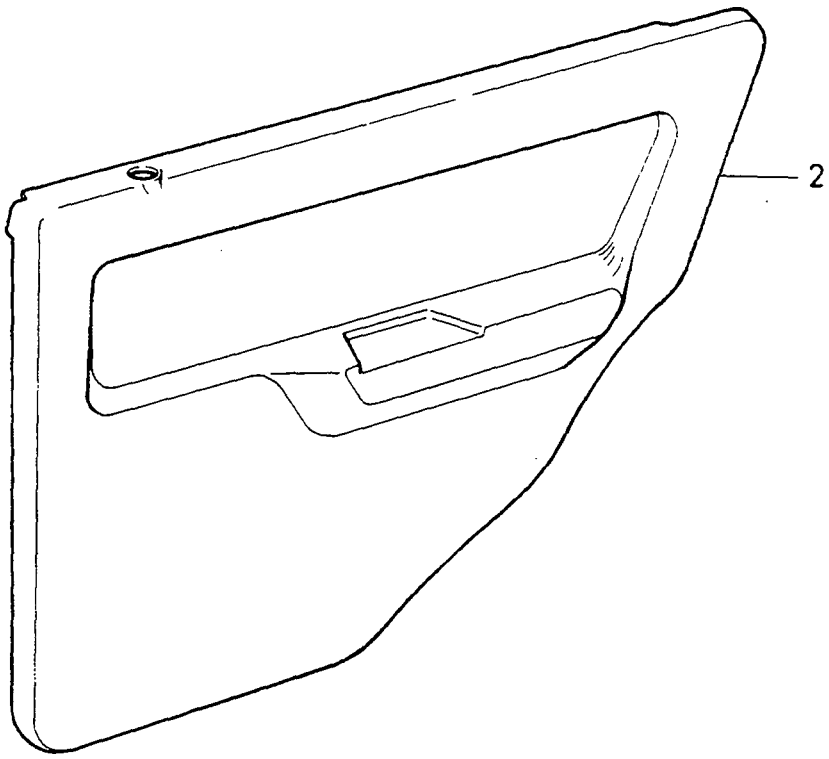
2

A	CODE 3430
B	CODE 3531
C	CODE 4420
D	CODE 4470
E	CODE 4523

DOOR PANEL
WITH INSERT

DÖRRPANEL
MED INSATS

L.H.D.CH -099884, R.H.D.CH -093717.

Group / Grupp: 85

Page / Sida: 849

Fig	Part No. Artikel nr	Quantity / Antal A	B	C	D	E	PS	Description	Benämning	Notes Anmärkning	SR
1	3443156-9	1	-	-	-	-		Door panel, l.h.	Dörrpanel, v	(3443060)	5
	3443159-3	1	-	-	-	-		Door panel, r.h.	Dörrpanel, h	(3443063)	5
	3443156-9	1	-	-	-	-		Door panel, l.h.	Dörrpanel, v	P.W	5
	3443159-3	1	-	-	-	-		Door panel, r.h.	Dörrpanel, h	P.W	5
	3421077-3	-	1	-	-	-		Door panel, l.h.	Dörrpanel, v	(3421059)	5
	3421080-7	-	1	-	-	-		Door panel, r.h.	Dörrpanel, h	(3421062)	5
	3421077-3	-	1	-	-	-		Door panel, l.h.	Dörrpanel, v	P.W	5
	3421080-7	-	1	-	-	-		Door panel, r.h.	Dörrpanel, h	P.W	5
	3443048-8	-	-	1	-	-		Door panel, l.h.	Dörrpanel, v		5
	3443051-2	-	-	1	-	-		Door panel, r.h.	Dörrpanel, h		5
	3443144-5	-	-	1	-	-		Door panel, l.h.	Dörrpanel, v	P.W	5
	3443147-8	-	-	1	-	-		Door panel, r.h.	Dörrpanel, h	P.W	5
	3443072-8	-	-	-	1	-		Door panel, l.h.	Dörrpanel, v		5
	3443171-8	-	-	-	1	-		Door panel, r.h.	Dörrpanel, h	(3443075)	5
	3443168-4	-	-	-	1	-		Door panel, l.h.	Dörrpanel, v	P.W	5
	3443171-8	-	-	-	1	-		Door panel, r.h.	Dörrpanel, h	P.W	5
	3421071-6	-	-	-	-	1		Door panel, l.h.	Dörrpanel, v	(3421047)	5
	3421074-0	-	-	-	-	1		Door panel, r.h.	Dörrpanel, h	(3421050)	5
	3421071-6	-	-	-	-	1		Door panel, l.h.	Dörrpanel, v	P.W	5
	3421074-0	-	-	-	-	1		Door panel, r.h.	Dörrpanel, h	P.W	5
2	3443066-0	1	-	-	-	-		Door panel, l.h.	Dörrpanel, v		5
	3443069-4	1	-	-	-	-		Door panel, r.h.	Dörrpanel, h		5
	3420436-2	1	-	-	-	-		Door panel, l.h.	Dörrpanel, v	P.W	5
	3420439-6	1	-	-	-	-		Door panel, r.h.	Dörrpanel, h	P.W	5
	3421065-8	-	1	-	-	-		Door panel, l.h.	Dörrpanel, v		5
	3421068-2	-	1	-	-	-		Door panel, r.h.	Dörrpanel, h		5
	3421089-8	-	1	-	-	-		Door panel, l.h.	Dörrpanel, v	P.W	5
	3421092-2	-	1	-	-	-		Door panel, r.h.	Dörrpanel, h	P.W	5
	3443054-6	-	-	1	-	-		Door panel, l.h.	Dörrpanel, v		5
	3443057-9	-	-	1	-	-		Door panel, r.h.	Dörrpanel, h		5
	3420424-8	-	-	1	-	-		Door panel, l.h.	Dörrpanel, v	P.W	5
	3420427-1	-	-	1	-	-		Door panel, r.h.	Dörrpanel, h	P.W	5
	3443078-5	-	-	-	1	-		Door panel, l.h.	Dörrpanel, v		5
	3443081-9	-	-	-	1	-		Door panel, r.h.	Dörrpanel, h		5
	3420430-5	-	-	-	1	-		Door panel, l.h.	Dörrpanel, v	P.W	5
	3420433-9	-	-	-	1	-		Door panel, r.h.	Dörrpanel, h	P.W	5
	3421053-4	-	-	-	-	1		Door panel, l.h.	Dörrpanel, v		5
	3421056-7	-	-	-	-	1		Door panel, r.h.	Dörrpanel, h		5
	3421083-1	-	-	-	-	1		Door panel, l.h.	Dörrpanel, v	P.W	5
	3421086-4	-	-	-	-	1		Door panel, r.h.	Dörrpanel, h	P.W	5

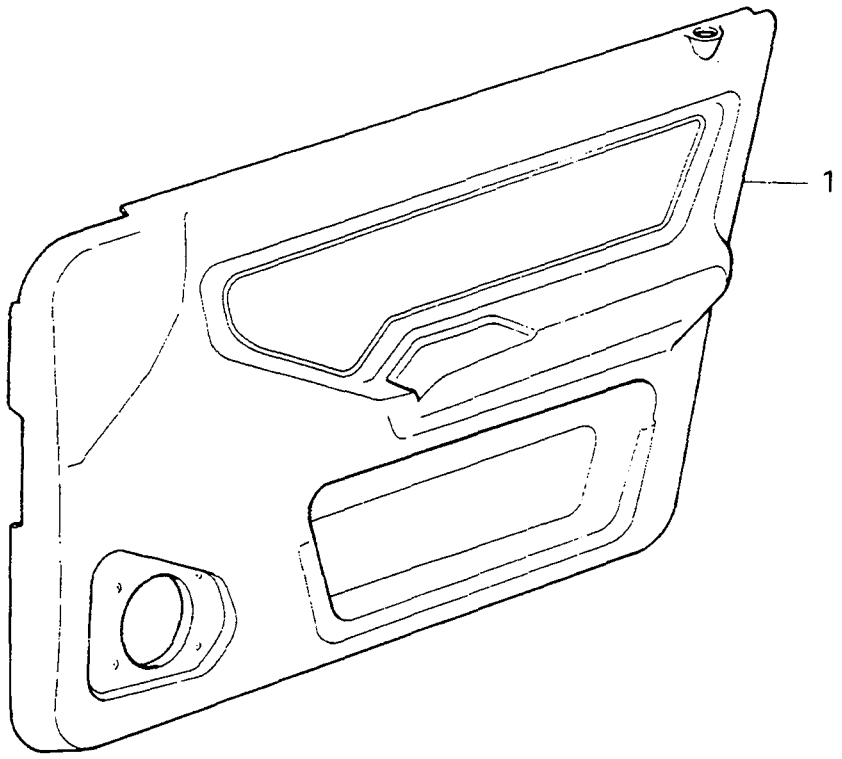
1

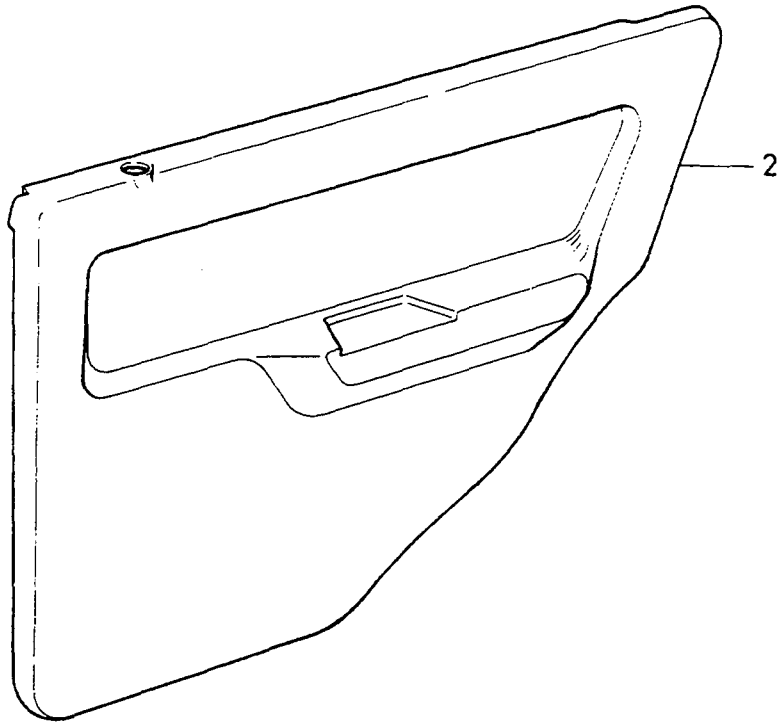
2

A	CODE 3430
B	CODE 3531
C	CODE 4420
D	CODE 4470
E	CODE 4523

DOOR PANEL WITH INSERT

DÖRRPANEL MED INSATS

L.H.D.CH 099885-250199, R.H.D.CH 093718-250199.

Group / Grupp: 85

Page / Sida: 851

Fig	Part No. Artikel nr	Quantity / Antal A	B	C	D	E	PS	Description	Benämning	Notes Anmärkning	SR
1	3423157-1	1	-	-	-	-		Door panel, l.h.	Dörrpanel, v	(3423139)	5
	3423142-3	1	-	-	-	-		Door panel, r.h.	Dörrpanel, h		5
	3423157-1	1	-	-	-	-		Door panel, l.h.	Dörrpanel, v	P.W	5
	3423160-5	1	-	-	-	-		Door panel, r.h.	Dörrpanel, h	P.W	5
	3423175-3	-	1	-	-	-		Door panel, l.h.	Dörrpanel, v		5
	3423178-7	-	1	-	-	-		Door panel, r.h.	Dörrpanel, h		5
	3423526-7	-	1	-	-	-		Door panel, l.h.	Dörrpanel, v	(3423187) P.W	5
	3423529-1	-	1	-	-	-		Door panel, r.h.	Dörrpanel, h	(3423190) P.W	5
	3423151-4	-	-	1	-	-		Door panel, l.h.	Dörrpanel, v	(3423133)	5
	3423154-8	-	-	1	-	-		Door panel, r.h.	Dörrpanel, h	(3423136)	5
	3423151-4	-	-	1	-	-		Door panel, l.h.	Dörrpanel, v	P.W	5
	3423154-8	-	-	1	-	-		Door panel, r.h.	Dörrpanel, h	P.W	5
	3423163-9	-	-	-	1	-		Door panel, l.h.	Dörrpanel, v	(3423145)	5
	3423166-2	-	-	-	1	-		Door panel, r.h.	Dörrpanel, h	(3423148)	5
	3423163-9	-	-	-	1	-		Door panel, l.h.	Dörrpanel, v	P.W	5
	3423166-2	-	-	-	1	-		Door panel, r.h.	Dörrpanel, h	P.W	5
	3423169-6	-	-	-	-	1		Door panel, l.h.	Dörrpanel, v		5
	(3423172)	-	-	-	-	1	SP	Door panel, r.h.	Dörrpanel, h	REPL 1 PCS 3423184-5.	5
	3423181-1	-	-	-	-	1		Door panel, l.h.	Dörrpanel, v	P.W	5
	3423184-5	-	-	-	-	1		Door panel, r.h.	Dörrpanel, h	P.W	5
2	3443066-0	1	-	-	-	-		Door panel, l.h.	Dörrpanel, v		5
	3443069-4	1	-	-	-	-		Door panel, r.h.	Dörrpanel, h		5
	3420436-2	1	-	-	-	-		Door panel, l.h.	Dörrpanel, v	P.W	5
	3420439-6	1	-	-	-	-		Door panel, r.h.	Dörrpanel, h	P.W	5
	3421065-8	-	1	-	-	-		Door panel, l.h.	Dörrpanel, v		5
	3421068-2	-	1	-	-	-		Door panel, r.h.	Dörrpanel, h		5
	3421089-8	-	1	-	-	-		Door panel, l.h.	Dörrpanel, v	P.W	5
	3421092-2	-	1	-	-	-		Door panel, r.h.	Dörrpanel, h	P.W	5
	3443054-6	-	-	1	-	-		Door panel, l.h.	Dörrpanel, v		5
	3443057-9	-	-	1	-	-		Door panel, r.h.	Dörrpanel, h		5
	3420424-8	-	-	1	-	-		Door panel, l.h.	Dörrpanel, v	P.W	5
	3420427-1	-	-	1	-	-		Door panel, r.h.	Dörrpanel, h	P.W	5
	3443078-5	-	-	-	1	-		Door panel, l.h.	Dörrpanel, v		5
	3443081-9	-	-	-	1	-		Door panel, r.h.	Dörrpanel, h		5
	3420430-5	-	-	-	1	-		Door panel, l.h.	Dörrpanel, v	P.W	5
	3420433-9	-	-	-	1	-		Door panel, r.h.	Dörrpanel, h	P.W	5
	3421053-4	-	-	-	-	1		Door panel, l.h.	Dörrpanel, v		5
	3421056-7	-	-	-	-	1		Door panel, r.h.	Dörrpanel, h		5
	3421083-1	-	-	-	-	1		Door panel, l.h.	Dörrpanel, v	P.W	5
	3421086-4	-	-	-	-	1		Door panel, r.h.	Dörrpanel, h	P.W	5

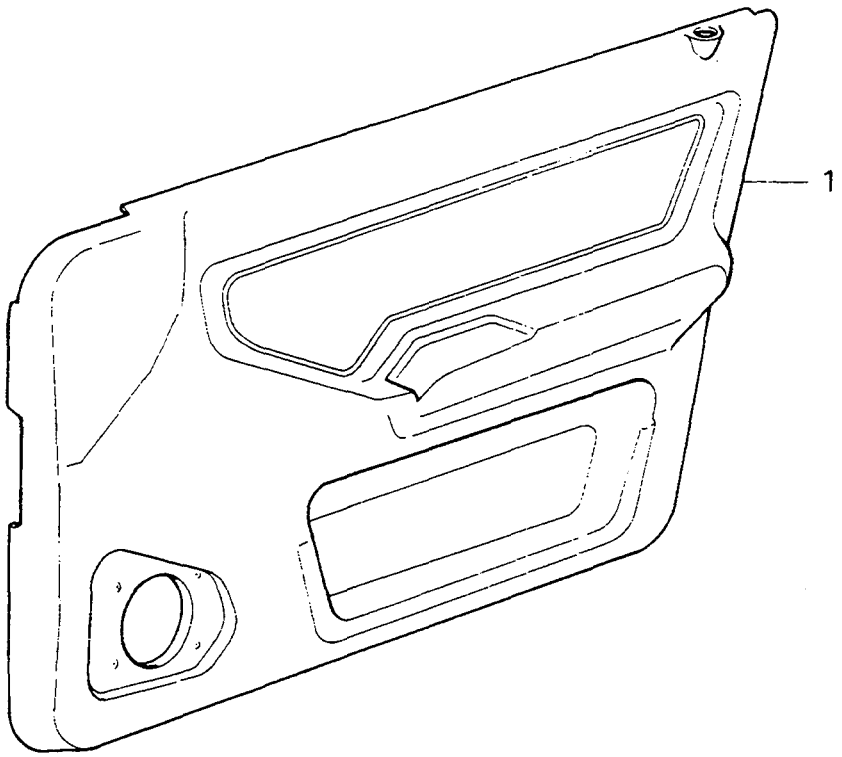
1

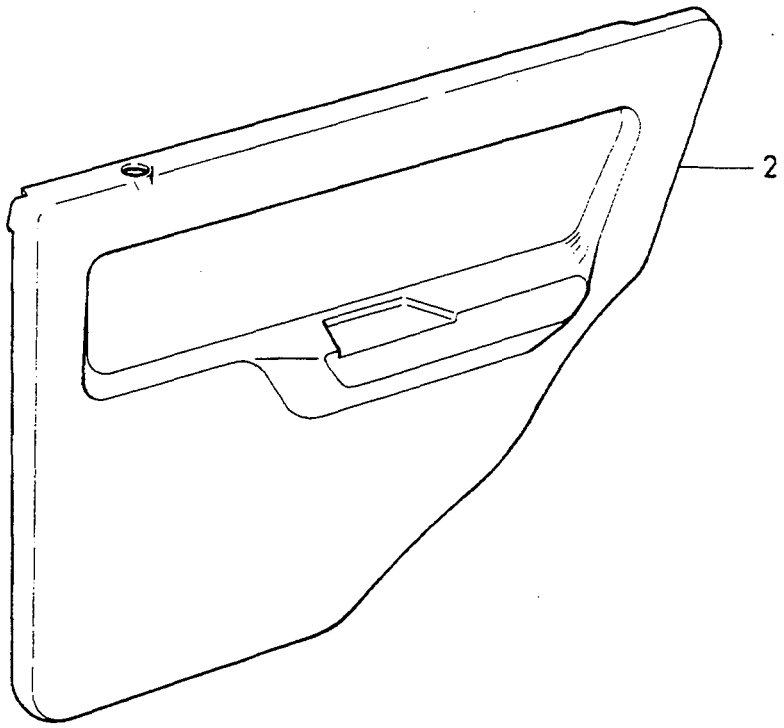
2

A	CODE 3430
B	CODE 6220
C	CODE 6420
D	CODE 6523,6525
E	CODE 6720,6723

DOOR PANEL WITH INSERT — DÖRRPANEL MED INSATS

1992-1993

Group / Grupp 85

Page / Sida 853

Fig	Part No. Artikel nr	Quantity / Antal A	B	C	D	E	PS	Description	Benämning	Notes Anmärkning	SR
1	3424475-6	1	-	-	-	-		Door panel, l.h.	Dörrpanel, v		5
	3424478-0	1	-	-	-	-		Door panel, r.h.	Dörrpanel, h		5
	3424463-2	-	1	-	-	-		Door panel, l.h.	Dörrpanel, v		5
	3424466-5	-	1	-	-	-		Door panel, r.h.	Dörrpanel, h		5
	3424658-7	-	-	1	-	-		Door panel, l.h.	Dörrpanel, v		5
	3424661-1	-	-	1	-	-		Door panel, r.h.	Dörrpanel, h		5
	3424676-9	-	-	-	1	-		Door panel, l.h.	Dörrpanel, v		5
	3424679-3	-	-	-	1	-		Door panel, r.h.	Dörrpanel, h		5
	3426375-6	-	-	-	-	1		Door panel, l.h.	Dörrpanel, v		5
	3426378-0	-	-	-	-	1		Door panel, r.h.	Dörrpanel, h		5
2	3424481-4	1	-	-	-	-		Door panel, l.h.	Dörrpanel, v		5
	3424484-8	1	-	-	-	-		Door panel, r.h.	Dörrpanel, h		5
	3424469-9	-	1	-	-	-		Door panel, l.h.	Dörrpanel, v		5
	3424472-3	-	1	-	-	-		Door panel, r.h.	Dörrpanel, h		5
	3424712-2	-	-	1	-	-		Door panel, l.h.	Dörrpanel, v		5
	3424727-0	-	-	1	-	-		Door panel, r.h.	Dörrpanel, h	(3424715)	5
	3424724-7	-	-	1	-	-		Door panel, l.h.	Dörrpanel, v	P.W	5
	3424727-0	-	-	1	-	-		Door panel, r.h.	Dörrpanel, h	P.W	5
	3424736-1	-	-	-	1	-		Door panel, l.h.	Dörrpanel, v		5
	3424739-5	-	-	-	1	-		Door panel, r.h.	Dörrpanel, h		5
	3424742-9	-	-	-	1	-		Door panel, l.h.	Dörrpanel, v	P.W	5
	3424745-2	-	-	-	1	-		Door panel, r.h.	Dörrpanel, h	P.W	5
	3426387-1	-	-	-	-	1		Door panel, l.h.	Dörrpanel, v		5
	3426390-5	-	-	-	-	1		Door panel, r.h.	Dörrpanel, h		5

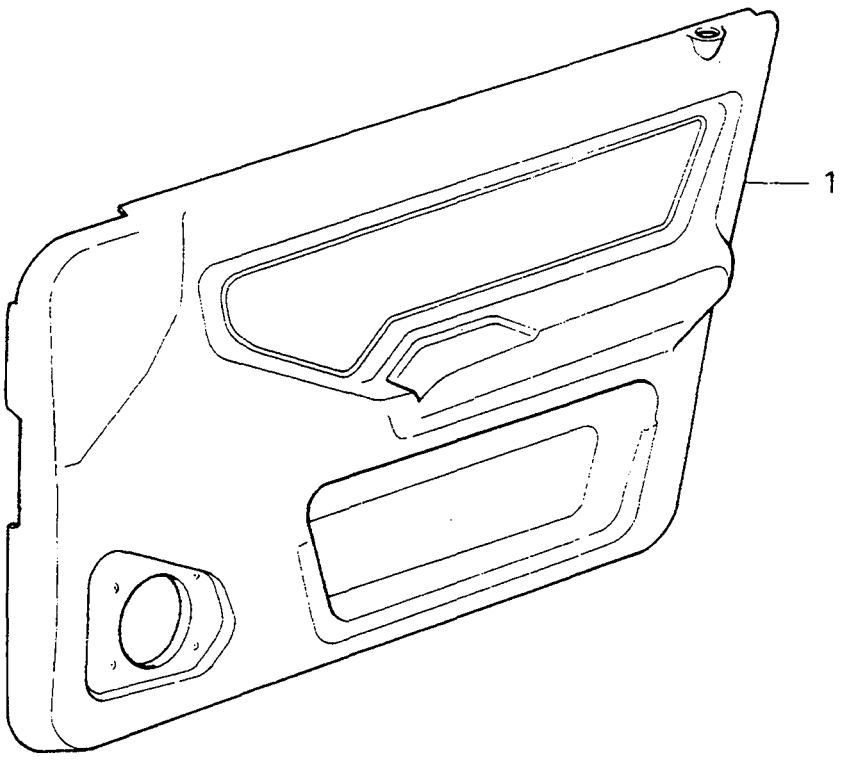
1

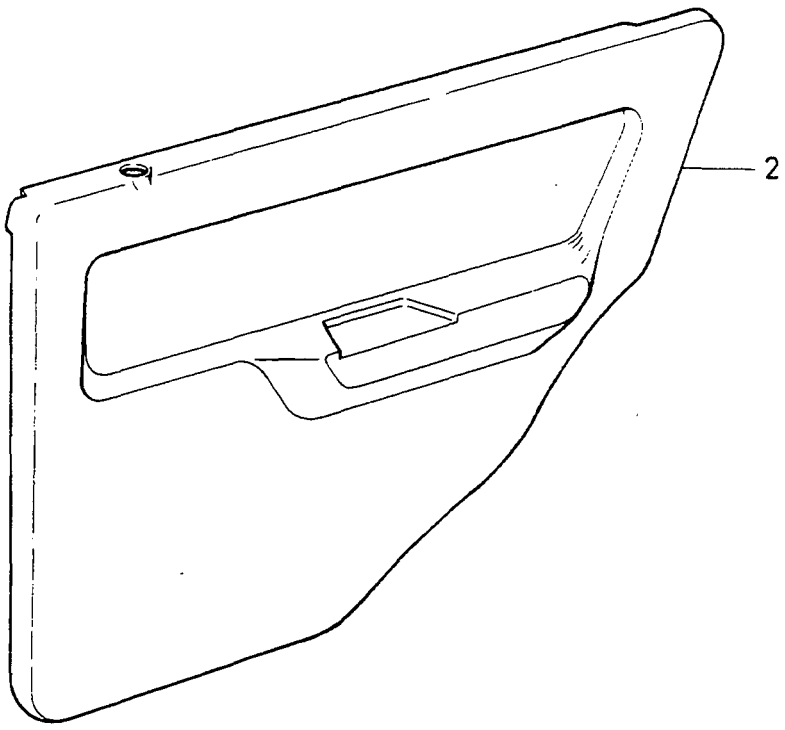
2

A	CODE 3532	DOOR PANEL WITH INSERT / DÖRRPANEL MED INSATS	Group Grupp 85
B	CODE 3730		
C			
D			Page Sida 855
E		1992-1993	

Fig	Part No. Artikel nr	Quantity / Antal A	B	C	D	E	PS	Description	Benämning	Notes Anmärkning	SR
1	3423526-7	1	-	-	-	-		Door panel, l.h.	Dörrpanel, v		5
	3423529-1	1	-	-	-	-		Door panel, r.h.	Dörrpanel, h		5
	3426381-4	-	1	-	-	-		Door panel, l.h.	Dörrpanel, v		5
	3426384-8	-	1	-	-	-		Door panel, r.h.	Dörrpanel, h		5
2	3421089-8	1	-	-	-	-		Door panel, l.h.	Dörrpanel, v		5
	3421092-2	1	-	-	-	-		Door panel, r.h.	Dörrpanel, h		5
	3426393-9	-	1	-	-	-		Door panel, l.h.	Dörrpanel, v		5
	3426396-2	-	1	-	-	-		Door panel, r.h.	Dörrpanel, h		5

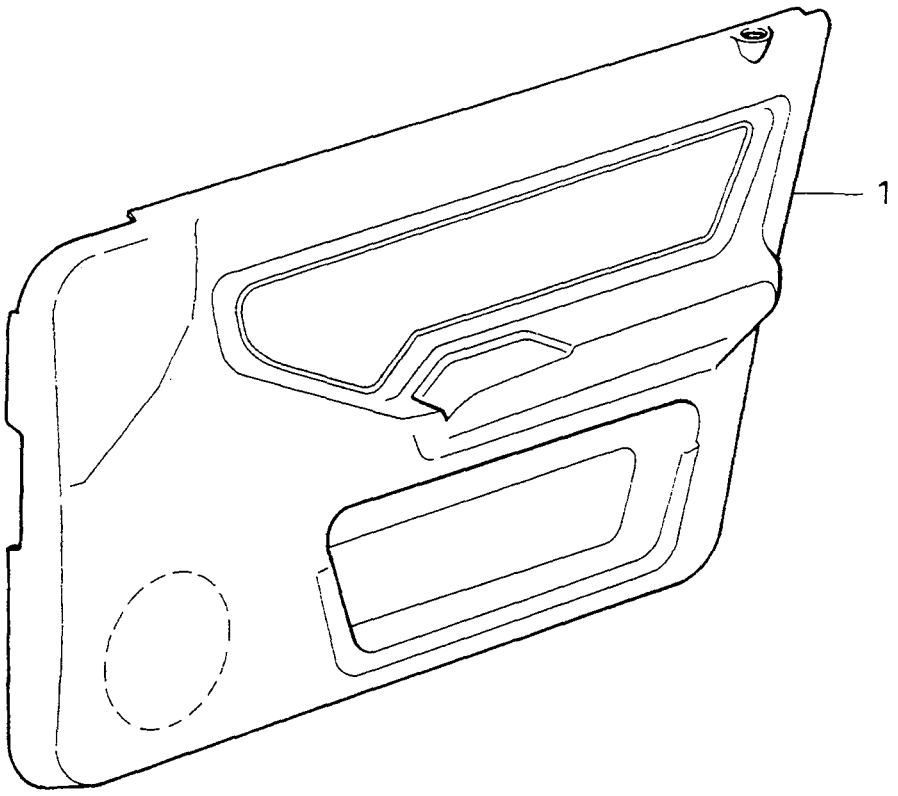
1

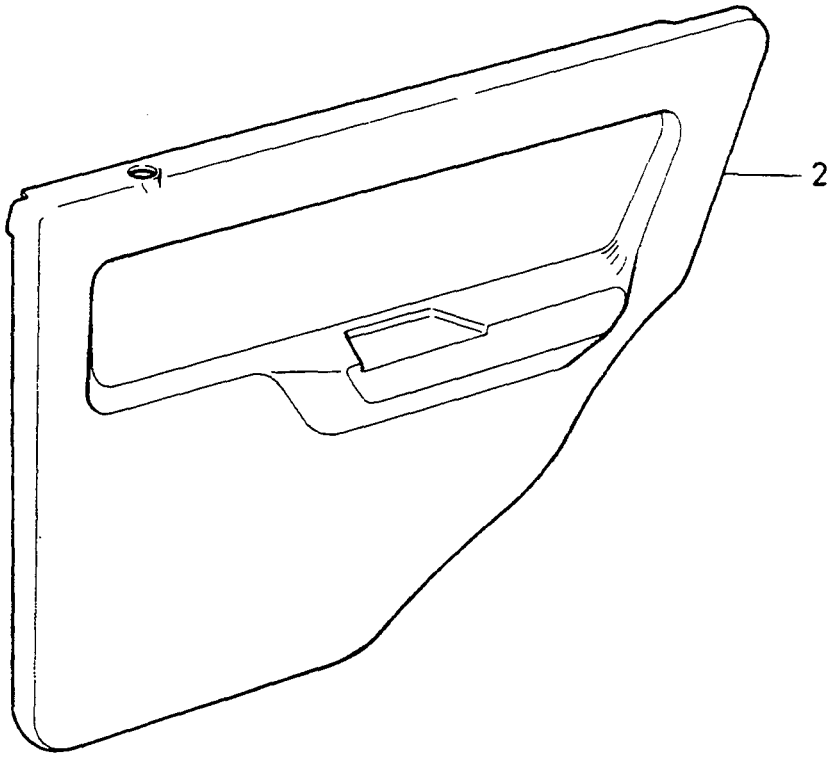
2

A	CODE 4220,4225,4270	DOOR PANEL WITHOUT INSERT	DÖRRPANEL UTAN INSATS
B	CODE 4620		
C	CODE 3230		
D			
E		L.H.D.CH -099884, R.H.D.CH -093717.	

Group / Grupp 85

Page / Sida 857

Fig	Part No. Artikel nr	Quantity / Antal A	B	C	D	E	PS	Description	Benämning	Notes Anmärkning	SR
1	3443000-9	1	1	-	-	-		Door panel, l.h.	Dörrpanel, v		5
	3421169-8	1	1	-	-	-		Door panel, l.h. with door compartment	Dörrpanel, v med dörrfack		5
	3443003-3	1	1	-	-	-		Door panel, r.h.	Dörrpanel, h		5
	3443003-3	1	1	-	-	-		Door panel, r.h. with door compartment	Dörrpanel, h med dörrfack	(3421172)	5
	3420515-3	-	-	1	-	-		Door panel, l.h.	Dörrpanel, v		5
	3420515-3	-	-	1	-	-		Door panel, l.h. with door compartment	Dörrpanel, v med dörrfack	(3421177)	5
	3420518-7	-	-	1	-	-		Door panel, r.h.	Dörrpanel, h		5
	3421180-5	-	-	1	-	-		Door panel, r.h. with door compartment	Dörrpanel, h med dörrfack		5
2	3443006-6	1	1	-	-	-		Door panel, l.h.	Dörrpanel, v		5
	3443009-0	1	1	-	-	-		Door panel, r.h.	Dörrpanel, h		5
	3420521-1	-	-	1	-	-		Door panel, l.h.	Dörrpanel, v		5
	3420524-5	-	-	1	-	-		Door panel, r.h.	Dörrpanel, h		5

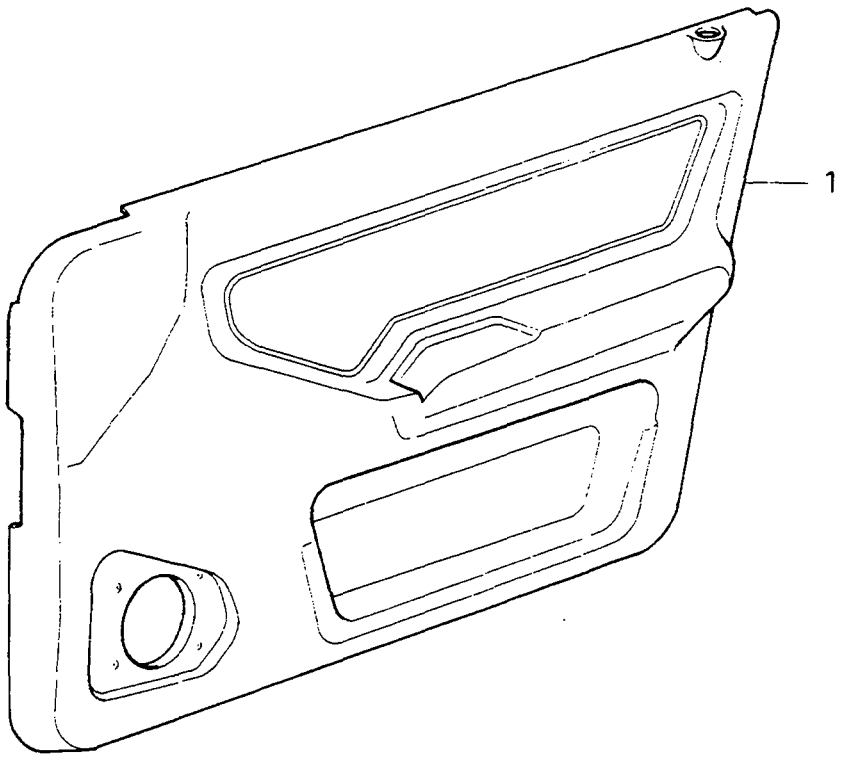
1

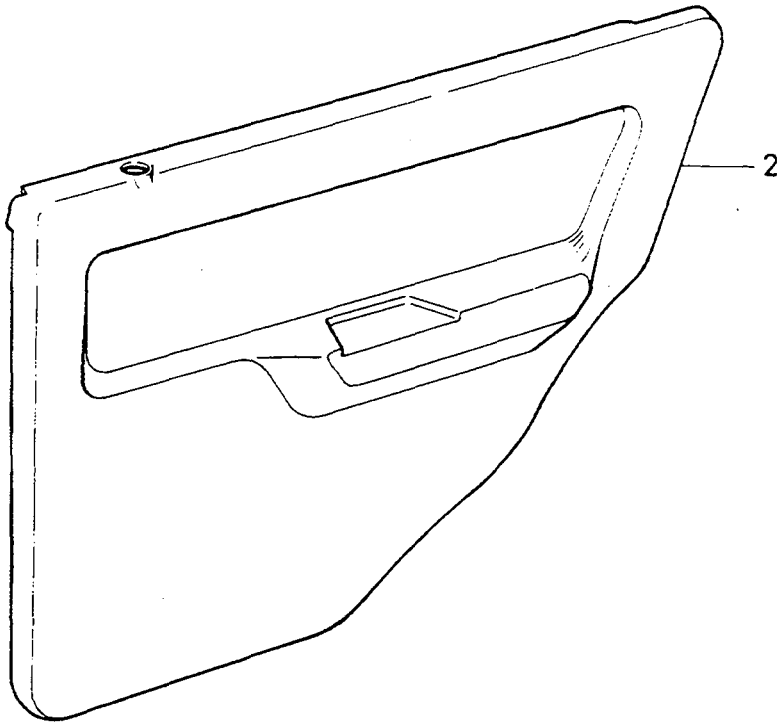
2

A	CODE 4220,4225,4270
B	CODE 4620,4720
C	CODE 3230
D	CODE 6220,6224,6620
E	

DOOR PANEL
WITHOUT INSERT

DÖRRPANEL
UTAN INSATS

Group
Grupp
85

Page
Sida
859

L.H.D.CH 099885-, R.H.D.CH 093718-

Fig	Part No. Artikel nr	Quantity / Antal					PS	Description	Benämning	Notes Anmärkning	SR
		A	B	C	D	E					
1	3426369-9	1	1	-	-	-		Door panel, l.h.	Dörrpanel, v	(3423121)	5
	(3423124)	1	1	-	-	-	SP	Door panel, r.h.	Dörrpanel, h	REPL 1 PCS 3426370-7.	5
	3423127-4	-	-	1	-	-		Door panel, l.h.	Dörrpanel, v	REPL 1 PCS 3426371-5.	5
	3423130-8	-	-	1	-	-		Door panel, r.h.	Dörrpanel, h	REPL 1 PCS 3426372-3.	5
	3426369-9	-	-	-	1	-		Door panel, l.h.	Dörrpanel, v	-1991	5
	3426370-7	-	-	-	1	-		Door panel, r.h.	Dörrpanel, h	-1991	5
	3426373-1	-	-	-	1	-		Door panel, l.h.	Dörrpanel, v	1992-	5
	3426374-9	-	-	-	1	-		Door panel, r.h.	Dörrpanel, h	1992-	5
2	3443006-6	1	1	-	-	-		Door panel, l.h.	Dörrpanel, v		5
	3443009-0	1	1	-	-	-		Door panel, r.h.	Dörrpanel, h		5
	3420521-1	-	-	1	-	-		Door panel, l.h.	Dörrpanel, v		5
	3420524-5	-	-	1	-	-		Door panel, r.h.	Dörrpanel, h		5
	3424706-4	-	-	-	1	-		Door panel, l.h.	Dörrpanel, v	1992-	5
	3424709-8	-	-	-	1	-		Door panel, r.h.	Dörrpanel, h	1992-	5

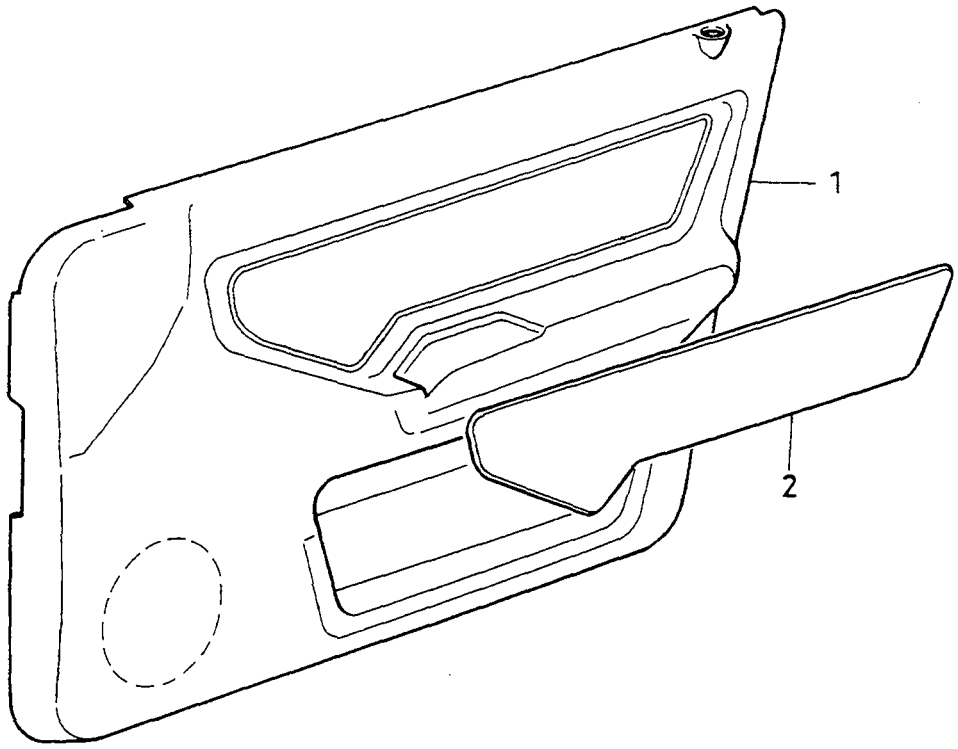
1
2

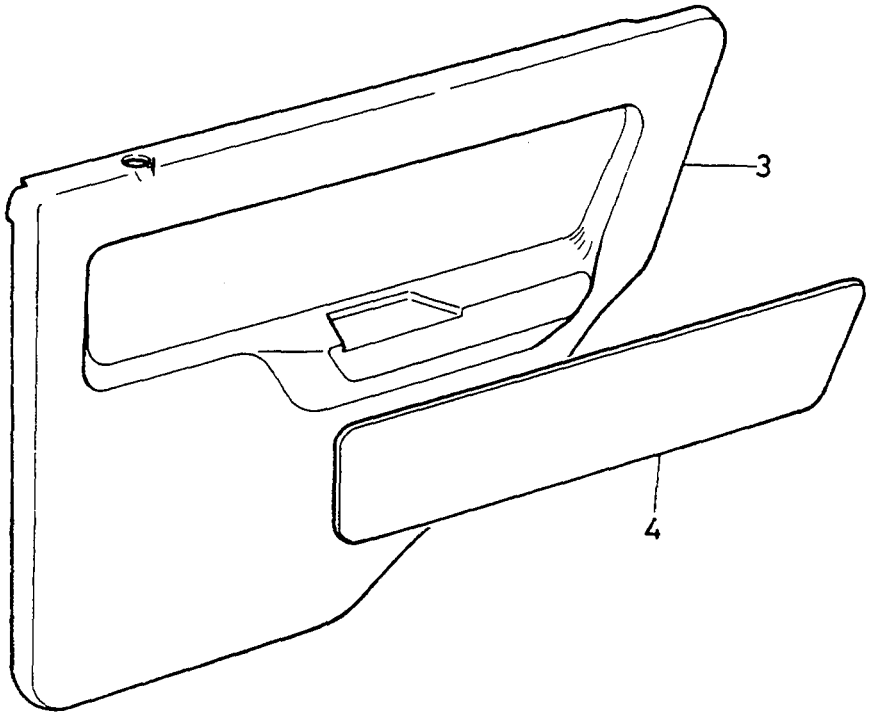
3
4

A	CODE 3330
B	CODE 3531,3532
C	CODE 4320
D	CODE 4523,4525
E	

DOOR PANEL
WITH SEPARATED MIRROR PLATE

DÖRRPANEL
MED SEPARAT SPEGELPLATTA

L.H.D.CH -099884, R.H.D.CH -093717

Group / Grupp 85

Page / Sida 861

Fig	Part No. Artikel nr	Quantity / Antal A	B	C	D	E	PS	Description	Benämning	Notes Anmärkning	SR
1	3423042-5	1	1	-	-	-		Door panel, l.h.	Dörrpanel, v	(3423012)	5
	3423045-8	1	1	-	-	-		Door panel, r.h.	Dörrpanel, h	(3423015)	5
	3423042-5	1	1	-	-	-		Door panel, l.h.	Dörrpanel, v	P.W	5
	3423045-8	1	1	-	-	-		Door panel, r.h.	Dörrpanel, h	P.W	5
	3443000-9	-	-	1	1	-		Door panel, l.h.	Dörrpanel, v	(3423000)	5
	3423003-7	-	-	1	1	-		Door panel, r.h.	Dörrpanel, h		5
	3423036-7	-	-	1	1	-		Door panel, l.h.	Dörrpanel, v	P.W	5
	3423039-1	-	-	1	1	-		Door panel, r.h.	Dörrpanel, h	P.W	5
2	3454811-5	1	-	-	-	-		Mirror plate, l.h.	Spegelplatta, v		5
	3454812-3	1	-	-	-	-		Mirror plate, r.h.	Spegelplatta, h		5
	3454809-9	-	1	-	-	-		Mirror plate, l.h.	Spegelplatta, v		5
	3454810-7	-	1	-	-	-		Mirror plate, r.h.	Spegelplatta, h		5
	3454388-4	-	-	1	-	-		Mirror plate, l.h.	Spegelplatta, v		5
	3454389-2	-	-	1	-	-		Mirror plate, r.h.	Spegelplatta, h		5
	3454386-8	-	-	-	1	-		Mirror plate, l.h.	Spegelplatta, v		5
	3454387-6	-	-	-	1	-		Mirror plate, r.h.	Spegelplatta, h		5
3	3423018-5	1	1	-	-	-		Door panel, l.h.	Dörrpanel, v		5
	3423021-9	1	1	-	-	-		Door panel, r.h.	Dörrpanel, h		5
	3423054-0	1	1	-	-	-		Door panel, l.h.	Dörrpanel, v	P.W	5
	3423057-3	1	1	-	-	-		Door panel, r.h.	Dörrpanel, h	P.W	5
	3423006-0	-	-	1	1	-		Door panel, l.h.	Dörrpanel, v		5
	3423009-4	-	-	1	1	-		Door panel, r.h.	Dörrpanel, h		5
	3423048-2	-	-	1	1	-		Door panel, l.h.	Dörrpanel, v	P.W	5
	3423051-6	-	-	1	1	-		Door panel, r.h.	Dörrpanel, h	P.W	5
4	3454819-8	1	-	-	-	-		Mirror plate, l.h.	Spegelplatta, v		5
	3454820-6	1	-	-	-	-		Mirror plate, r.h.	Spegelplatta, h		5
	3454817-2	-	1	-	-	-		Mirror plate, l.h.	Spegelplatta, v		5
	3454818-0	-	1	-	-	-		Mirror plate, r.h.	Spegelplatta, h		5
	3454396-7	-	-	1	-	-		Mirror plate, l.h.	Spegelplatta, v		5
	3454397-5	-	-	1	-	-		Mirror plate, r.h.	Spegelplatta, h		5
	3454394-2	-	-	-	1	-		Mirror plate, l.h.	Spegelplatta, v		5
	3454395-9	-	-	-	1	-		Mirror plate, r.h.	Spegelplatta, h		5

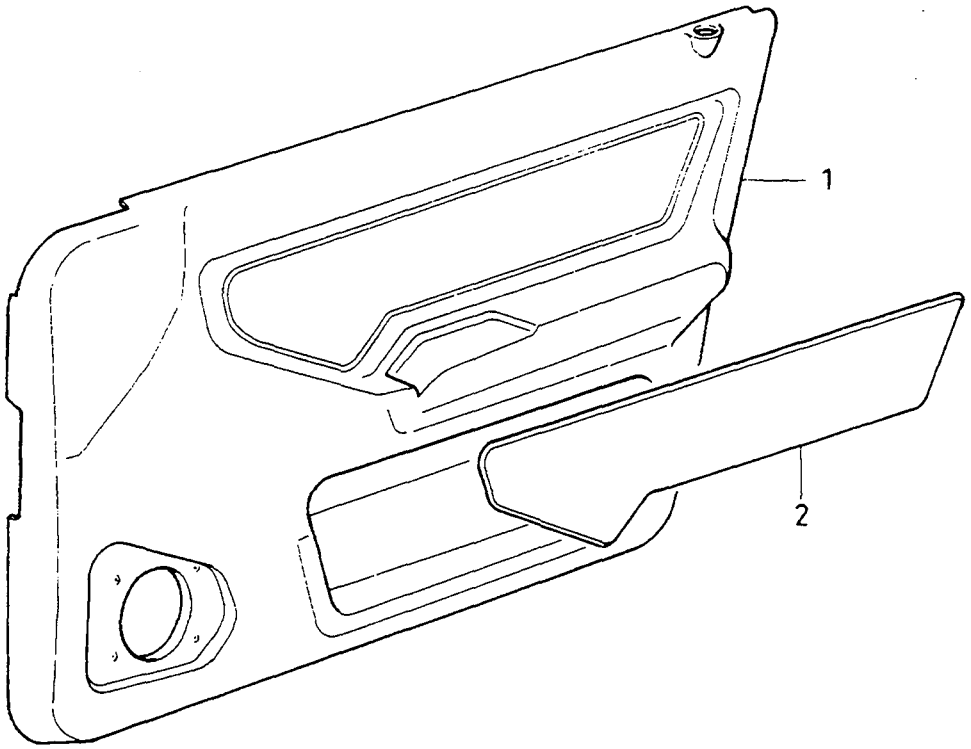
1
2

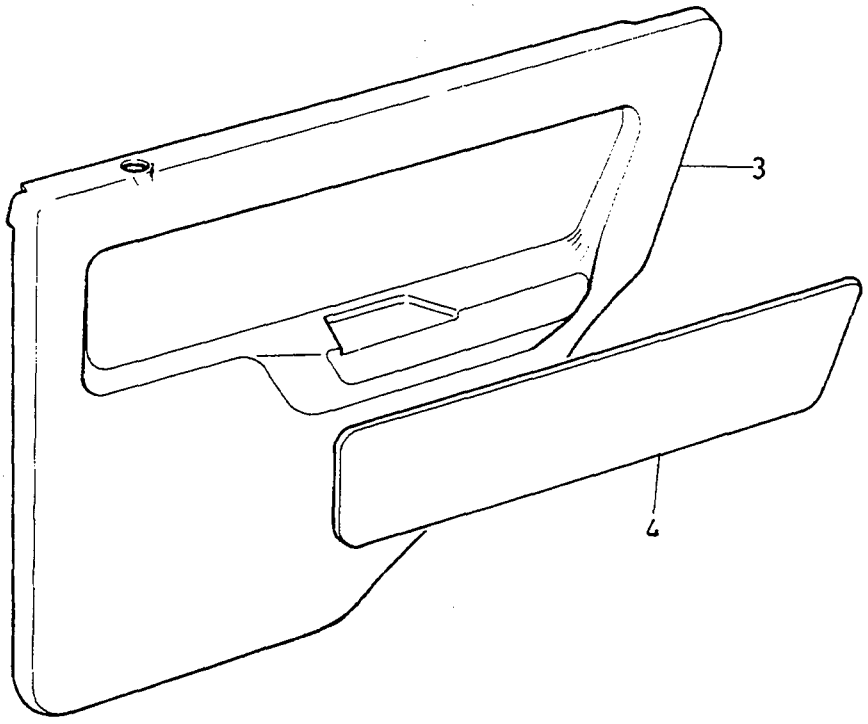
3
4

A	CODE 3330
B	CODE 3531,3532
C	CODE 4320
D	CODE 4523,4525
E	CODE 6320-6523-6525

DOOR PANEL
WITH SEPARATED MIRROR PLATE

DÖRRPANEL
MED SEPARAT SPEGELPLATTA

L.H.D.CH 099885-250199, R.H.D.CH 093718-250199

Group / Grupp 85

Page / Sida 863

Fig	Part No. Artikel nr	Quantity / Antal A	B	C	D	E	PS	Description	Benämning	Notes Anmärkning	SR
1	3426371-5	1	1	-	-	-		Door panel, l.h.	Dörrpanel, v	(3423247)	5
	3426372-3	1	1	-	-	-		Door panel, r.h.	Dörrpanel, h	(3423250)	5
	3426371-5	1	1	-	-	-		Door panel, l.h.	Dörrpanel, v	(3423235) P.W	5
	3426372-3	1	1	-	-	-		Door panel, r.h.	Dörrpanel, h	(3423238) P.W	5
	3426369-9	-	-	1	1	-		Door panel, l.h.	Dörrpanel, v	(3423241)	5
	3423039-1	-	-	1	1	-		Door panel, r.h.	Dörrpanel, h	(3423244)	5
	3423229-8	-	-	1	1	-		Door panel, l.h.	Dörrpanel, v	P.W	5
	3426370-7	-	-	1	1	-		Door panel, r.h.	Dörrpanel, h	(3423232) P.W	5
2	3454811-5	1	-	-	-	-		Mirror plate, l.h.	Spegelplatta, v		5
	3454812-3	1	-	-	-	-		Mirror plate, r.h.	Spegelplatta, h		5
	3454809-9	-	1	-	-	-		Mirror plate, l.h.	Spegelplatta, v		5
	3454810-7	-	1	-	-	-		Mirror plate, r.h.	Spegelplatta, h		5
	3454388-4	-	-	1	-	-		Mirror plate, l.h.	Spegelplatta, v		5
	3454389-2	-	-	1	-	-		Mirror plate, r.h.	Spegelplatta, h		5
	3454386-8	-	-	-	1	-		Mirror plate, l.h.	Spegelplatta, v		5
	3454387-6	-	-	-	1	-		Mirror plate, r.h.	Spegelplatta, h		5
3	3423018-5	1	1	-	-	-		Door panel, l.h.	Dörrpanel, v		5
	3423021-9	1	1	-	-	-		Door panel, r.h.	Dörrpanel, h		5
	3423054-0	1	1	-	-	-		Door panel, l.h.	Dörrpanel, v	P.W	5
	3423057-3	1	1	-	-	-		Door panel, r.h.	Dörrpanel, h	P.W	5
	3423006-0	-	-	1	1	-		Door panel, l.h.	Dörrpanel, v		5
	3423009-4	-	-	1	1	-		Door panel, r.h.	Dörrpanel, h		5
	3423048-2	-	-	1	1	-		Door panel, l.h.	Dörrpanel, v	P.W	5
	3423051-6	-	-	1	1	-		Door panel, r.h.	Dörrpanel, h	P.W	5
	3424706-4	-	-	-	-	1		Door panel, l.h.	Dörrpanel, v		5
	3424709-8	-	-	-	-	1		Door panel, r.h.	Dörrpanel, h		5
4	3454819-8	1	-	-	-	-		Mirror plate, l.h.	Spegelplatta, v		5
	3454820-6	1	-	-	-	-		Mirror plate, r.h.	Spegelplatta, h		5
	3454817-2	-	1	-	-	-		Mirror plate, l.h.	Spegelplatta, v		5
	3454818-0	-	1	-	-	-		Mirror plate, r.h.	Spegelplatta, h		5
	3454396-7	-	-	1	-	1		Mirror plate, l.h.	Spegelplatta, v		5
	3454397-5	-	-	1	-	1		Mirror plate, r.h.	Spegelplatta, h		5
	3454394-2	-	-	-	1	1		Mirror plate, l.h.	Spegelplatta, v		5
	3454395-9	-	-	-	1	1		Mirror plate, r.h.	Spegelplatta, h		5

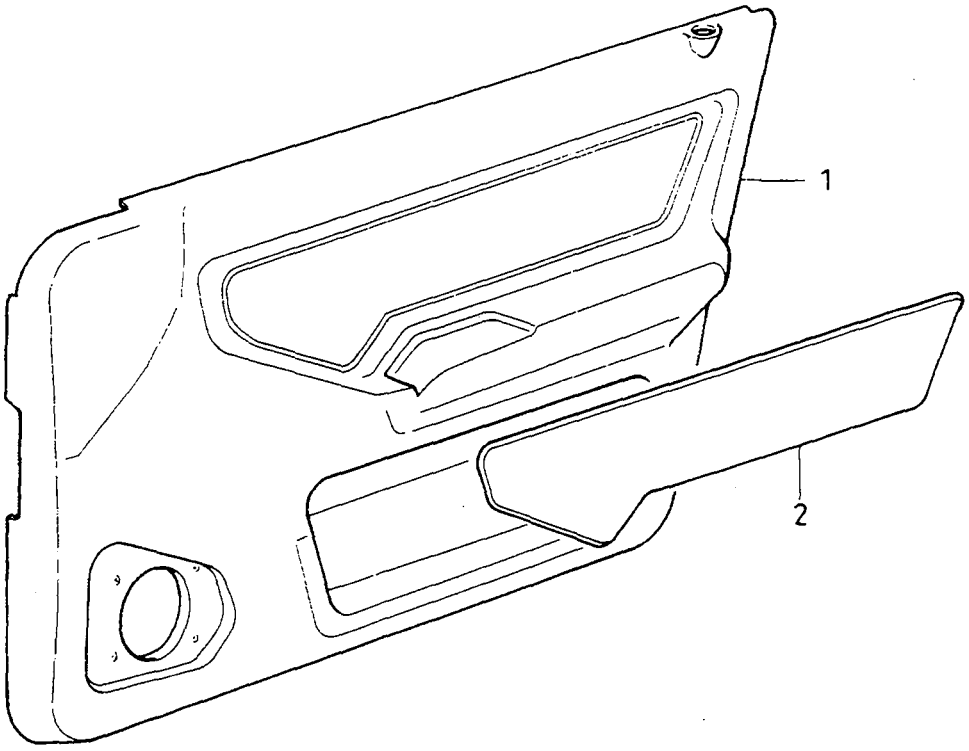
1
2

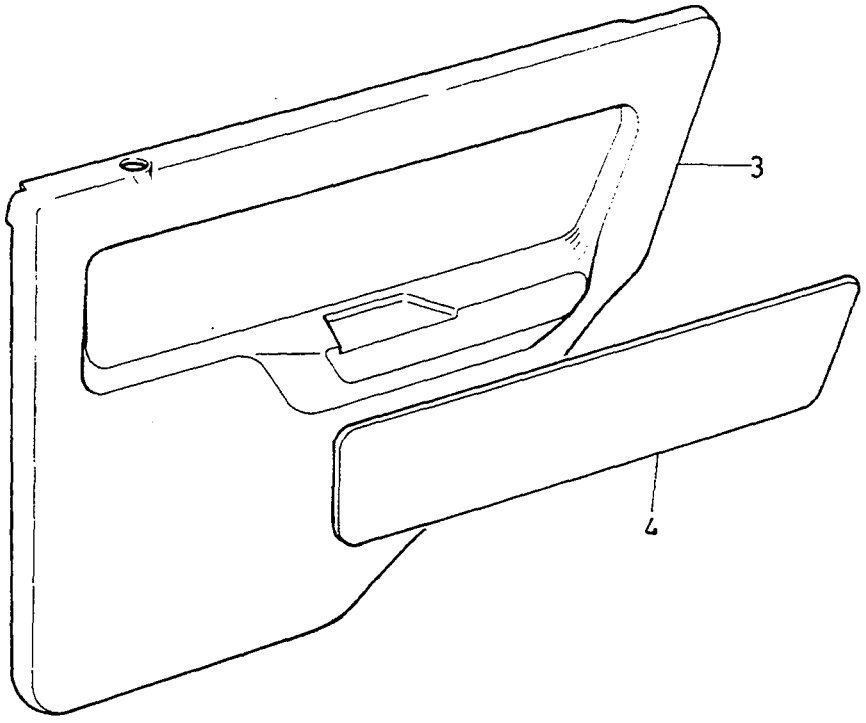
3
4

A	CODE 6320
B	CODE 6523
C	CODE 3330
D	CODE 3531
E	CODE 6826

DOOR PANEL
WITH SEPARATED MIRROR PLATE

DÖRRPANEL
MED SEPARAT SPEGELPLATTA

1992-1993

Group / Grupp 85

Page / Sida 865

Fig	Part No. / Artikel nr	Quantity / Antal A	B	C	D	E	P S	Description	Benämning	Notes / Anmärkning	S R
1	3426373-1	1	1	-	-	1		Door panel, l.h.	Dörrpanel, v		5
	3426374-9	1	1	-	-	1		Door panel, r.h.	Dörrpanel, h		5
	3426371-5	-	-	1	1	-		Door panel, l.h.	Dörrpanel, v		5
	3426372-3	-	-	1	1	-		Door panel, r.h.	Dörrpanel, h		5
2	3454388-4	1	-	-	-	-		Mirror plate, l.h.	Spegelplatta, v		5
	3454389-2	1	-	-	-	-		Mirror plate, r.h.	Spegelplatta, h		5
	3454811-5	-	-	1	-	-		Mirror plate, l.h.	Spegelplatta, v		5
	3454812-3	-	-	1	-	-		Mirror plate, r.h.	Spegelplatta, h		5
	3454386-8	-	1	-	-	-		Mirror plate, l.h.	Spegelplatta, v		5
	3454387-6	-	1	-	-	-		Mirror plate, r.h.	Spegelplatta, h		5
	3454809-9	-	-	-	1	-		Mirror plate, l.h.	Spegelplatta, v		5
	3454810-7	-	-	-	1	-		Mirror plate, r.h.	Spegelplatta, h		5
	3467402-8	-	-	-	-	1		Mirror plate, l.h.	Spegelplatta, v		5
	3467403-6	-	-	-	-	1		Mirror plate, r.h.	Spegelplatta, h		5
3	3424706-4	1	1	-	-	1		Door panel, l.h.	Dörrpanel, v		5
	3424709-8	1	1	-	-	1		Door panel, r.h.	Dörrpanel, h		5
	3424766-8	1	1	-	-	1		Door panel, l.h.	Dörrpanel, v	P.W	5
	3424769-2	1	1	-	-	1		Door panel, r.h.	Dörrpanel, h	P.W	5
	3423018-5	-	-	1	1	-		Door panel, l.h.	Dörrpanel, v		5
	3423021-9	-	-	1	1	-		Door panel, r.h.	Dörrpanel, h		5
	3423054-0	-	-	1	1	-		Door panel, l.h.	Dörrpanel, v	P.W	5
	3423057-3	-	-	1	1	-		Door panel, r.h.	Dörrpanel, h	P.W	5
4	3454396-7	1	-	-	-	-		Mirror plate, l.h.	Spegelplatta, v		5
	3454397-5	1	-	-	-	-		Mirror plate, r.h.	Spegelplatta, h		5
	3454819-8	-	-	1	-	-		Mirror plate, l.h.	Spegelplatta, v		5
	3454820-6	-	-	1	-	-		Mirror plate, r.h.	Spegelplatta, h		5
	3454394-2	-	1	-	-	-		Mirror plate, l.h.	Spegelplatta, v		5
	3454395-9	-	1	-	-	-		Mirror plate, r.h.	Spegelplatta, h		5
	3454817-2	-	-	-	1	-		Mirror plate, l.h.	Spegelplatta, v		5
	3454818-0	-	-	-	1	-		Mirror plate, r.h.	Spegelplatta, h		5
	3467408-5	-	-	-	-	1		Mirror plate, l.h.	Spegelplatta, v		5
	3467409-3	-	-	-	-	1		Mirror plate, r.h.	Spegelplatta, h		5

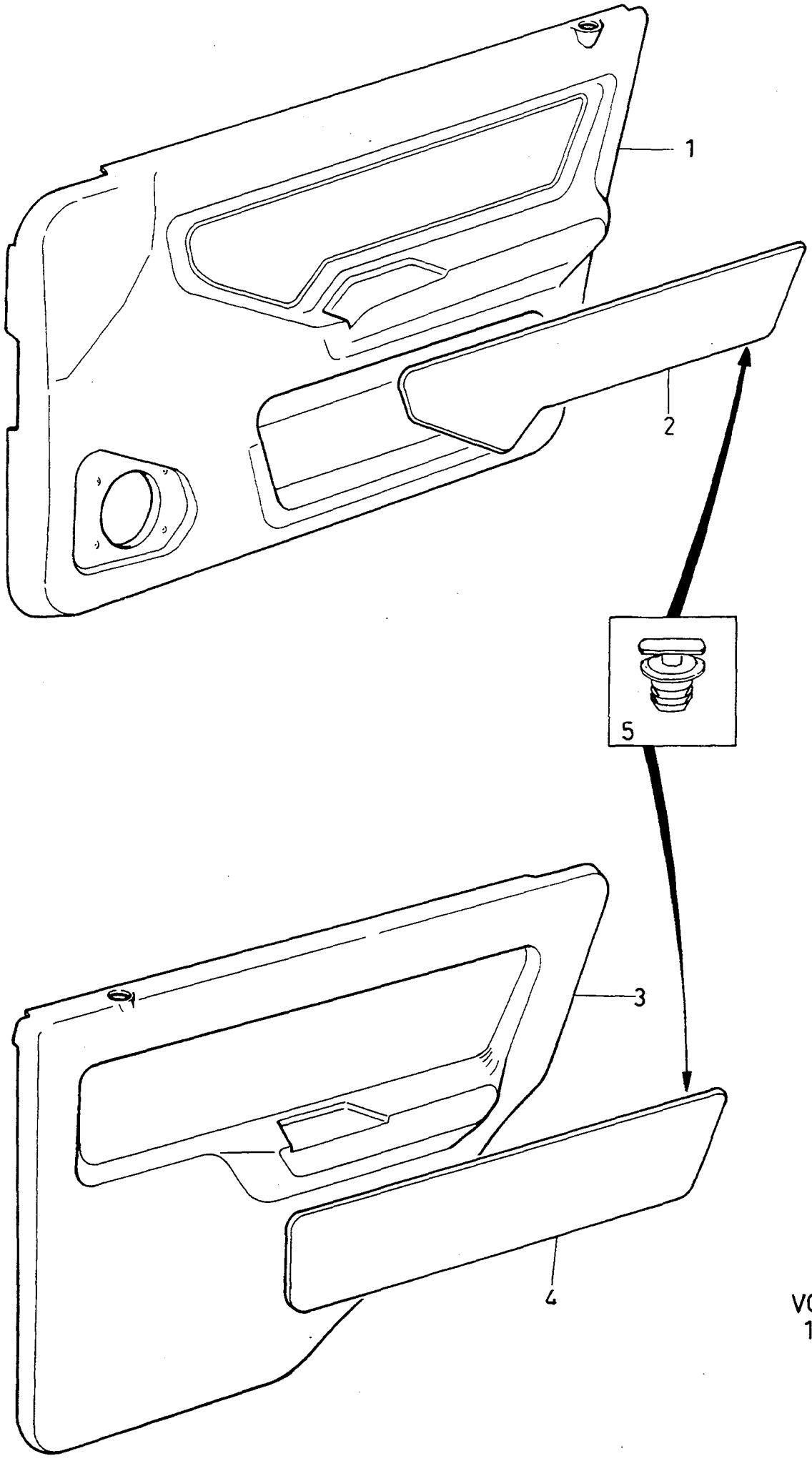

VOLVO PARTS
1085-19827

A	CODE 6823	DOOR PANEL WITH SEPARATED MIRROR PLATE	DÖRRPANEL MED SEPARAT SPEGELPLATTA	Group Grupp 85
B				
C				
D				Page Sida 867
E		-1993		

Fig	Part No. Artikel nr	Quantity / Antal					P S	Description	Benämning	Notes Anmärkning	S R
		A	B	C	D	E					
1	3426373-1	1	-	-	-	-		Door panel, l.h.	Dörrpanel, v		5
	3426374-9	1	-	-	-	-		Door panel, r.h.	Dörrpanel, h		5
2	3471461-8	1	-	-	-	-		Mirror plate, l.h.	Spegelplatta, v		5
	3471462-6	1	-	-	-	-		Mirror plate, r.h.	Spegelplatta, h		5
3	3424706-4	1	-	-	-	-		Door panel, l.h.	Dörrpanel, v		5
	3424709-8	1	-	-	-	-		Door panel, r.h.	Dörrpanel, h		5
4	3471463-4	1	-	-	-	-		Mirror plate, l.h.	Spegelplatta, v		5
	3471464-2	1	-	-	-	-		Mirror plate, r.h.	Spegelplatta, h		5
5	3120183-3	10	-	-	-	-		Clip	Clips		2

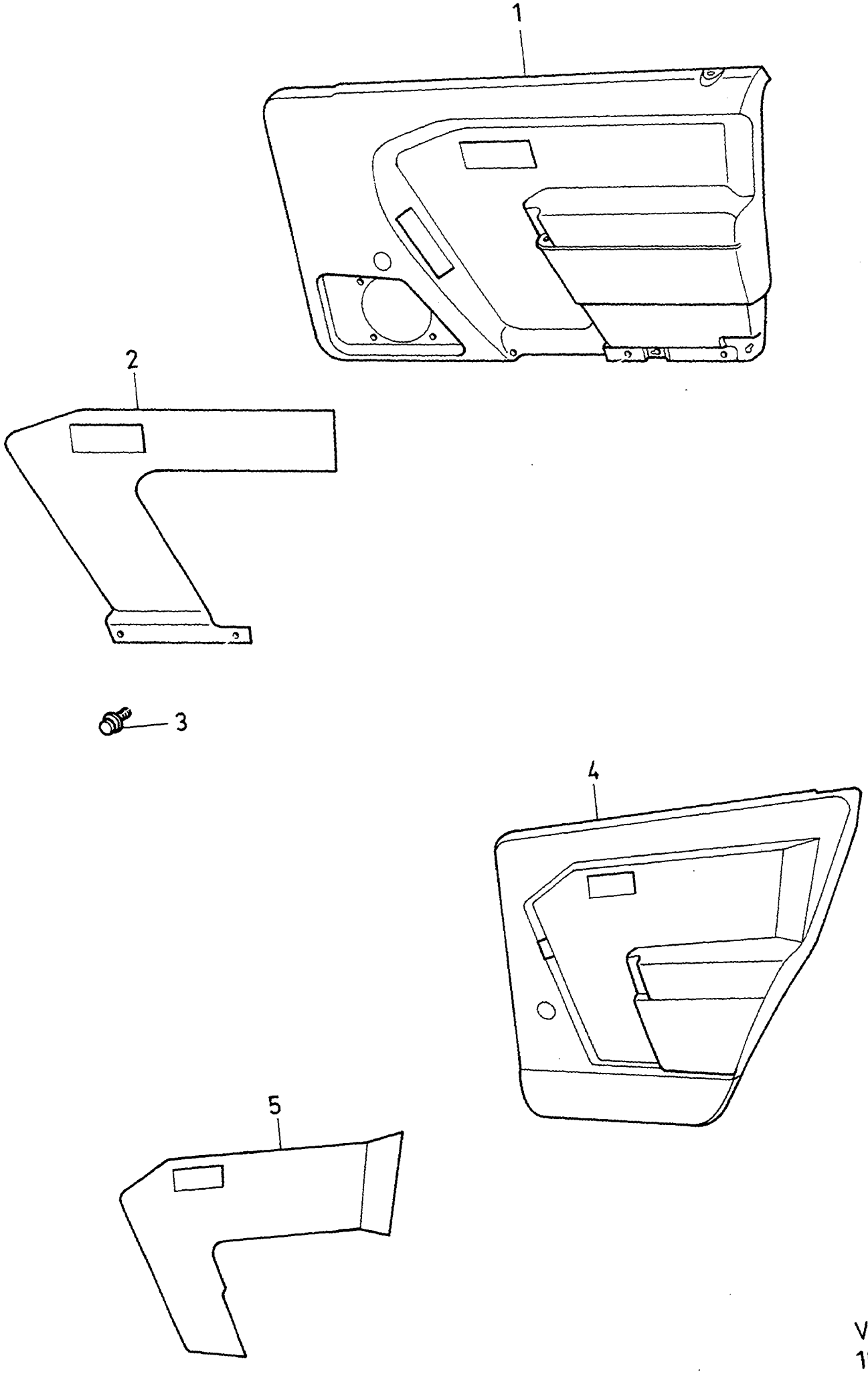
1
2
3
4
5

A	CODE 6345
B	CODE 6346
C	
D	
E	

DOOR PANEL
WITH SEPARATED MIRROR PLATE

DÖRRPANEL
MED SEPARAT SPEGELPLATTA

1994-

Group / Grupp: 85

Page / Sida: 869

	Fig	Part No. / Artikel nr	Quantity / Antal A	B	C	D	E	PS	Description	Benämning	Notes / Anmärkning	SR
	1	3472665-3	1	-	-	-	-		Door panel, l.h.	Dörrpanel, v		5
		3472666-1	1	-	-	-	-		Door panel, r.h.	Dörrpanel, h		5
	2	3471128-3	1	-	-	-	-		Mirror plate, l.h.	Spegelplatta, v		5
☆		3485356-4	-	1	-	-	-		Mirror plate, l.h.	Spegelplatta, v		5
		3471129-1	1	-	-	-	-		Mirror plate, r.h.	Spegelplatta, h		5
☆		3485357-2	-	1	-	-	-		Mirror plate, r.h.	Spegelplatta, h		5
	3	3120183-3	20	-	-	-	-		Clip	Clips		2
	4	3472673-7	1	-	-	-	-		Door panel, l.h.	Dörrpanel, v		5
		3472674-5	1	-	-	-	-		Door panel, r.h.	Dörrpanel, h		5
	5	3471132-5	1	-	-	-	-		Mirror plate, l.h.	Spegelplatta, v		5
☆		3485358-0	-	1	-	-	-		Mirror plate, l.h.	Spegelplatta, v		5
		3471133-3	1	-	-	-	-		Mirror plate, r.h.	Spegelplatta, h		5
☆		3485359-8	-	1	-	-	-		Mirror plate, r.h.	Spegelplatta, h		5

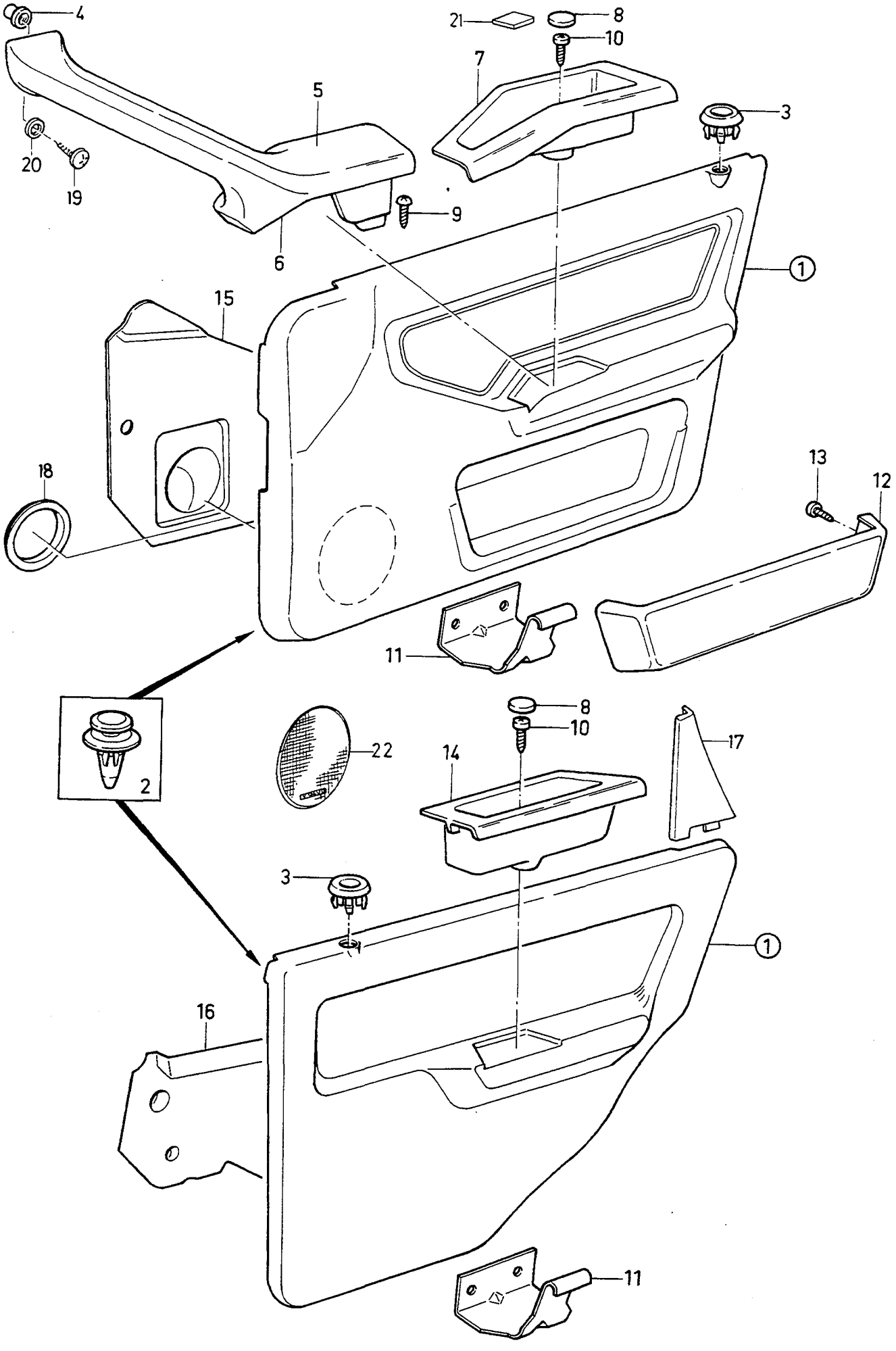
4
21
8
10
7
5
3
20
19
9
6
1
15
18
13
12
11
2
22
14
17
16

A
B
C
D
E

DOOR PANEL
WITH FITTINGS

DÖRRPANEL
MED MONTERINGSDETALJER

Group
Grupp
85

Page
Sida
871

-1991

Fig	Part No. Artikel nr	Quantity / Antal A	B	C	D	E	PS	Description	Benämning	Notes Anmärkning	SR
1		-	-	-	-	-		Door panel	Dörrpanel	SEE 85•789	
2	3923487-7	10	-	-	-	-		Clip	Clips	(3283083)	3
3	3430325-5	2	-	-	-	-		Rubber cap	Gummihatt		4
4	3121163-4	2	-	-	-	-		Nut	Mutter		3
5	3445709-3	1	-	-	-	-		Upper section, l.h. grey	Överdel, v grå	440. CH -108999, 460. CH -070808.	4
	3454770-3	1	-	-	-	-		Upper section, l.h. grey	Överdel, v grå	440. CH 109000-, 460. CH 070809-.	4
	3445710-1	1	-	-	-	-		Upper section, l.h. beige	Överdel, v beige	440. CH -108999, 460. CH -070808.	4
	3454774-5	1	-	-	-	-		Upper section, l.h. beige	Överdel, v beige	440. CH 109000-, 460. CH 070809-.	4
	3435574-3	1	-	-	-	-		Upper section, r.h. grey	Överdel, h grå	440. CH -108999, 460. CH -070808.	4
	3454772-9	1	-	-	-	-		Upper section, r.h. grey	Överdel, h grå	440. CH 109000-, 460. CH 070809-.	4
	3435575-0	1	-	-	-	-		Upper section, r.h. beige	Överdel, h beige	440. CH -108999, 460. CH -070808.	4
	3454776-0	1	-	-	-	-		Upper section, r.h. beige	Överdel, h beige	440. CH 109000-, 460. CH 070809-.	4
6	3445711-9	1	-	-	-	-		Lower section, l.h. grey	Underdel, v grå	440. CH -108999, 460. CH -070808.	4
	3454769-5	1	-	-	-	-		Lower section, l.h. grey	Underdel, v grå	440. CH 109000-, 460. CH 070809-.	4
	3445712-7	1	-	-	-	-		Lower section, l.h. beige	Underdel, v beige	440. CH -108999, 460. CH -070808.	4
	3454773-7	1	-	-	-	-		Lower section, l.h. beige	Underdel, v beige	440. CH 109000-, 460. CH 070809-.	4
	3435576-8	1	-	-	-	-		Lower section, r.h. grey	Underdel, h grå	440. CH -108999, 460. CH -070808.	4
	3454771-1	1	-	-	-	-		Lower section, r.h. grey	Underdel, h grå	440. CH 109000-, 460. CH 070809-.	4
	3435577-6	1	-	-	-	-		Lower section, r.h. beige	Underdel, h beige	440. CH -108999, 460. CH -070808.	4
	3454775-2	1	-	-	-	-		Lower section, r.h. beige	Underdel, h beige	440. CH 109000-, 460. CH 070809-.	4
7	*(3431670)*	1	-	-	-	-	SP	Handle, l.h. grey	Handtag, v grå	REPL 1 PCS 3456845-1, 1 PCS 3456843-6.	4
	(3431671)	1	-	-	-	-	SP	Handle, r.h. grey	Handtag, h grå	REPL 1 PCS 3456847-7, 1 PCS 3456843-6.	4
	3456845-1	1	-	-	-	-		Handle, l.h. grey	Handtag, v grå		4
	3456847-7	1	-	-	-	-		Handle, r.h. grey	Handtag, h grå		4
	3431672-9	1	-	-	-	-		Handle, l.h. beige	Handtag, v beige		4
	3431673-7	1	-	-	-	-		Handle, r.h. beige	Handtag, h beige		4
8	3431702-4	2	-	-	-	-		Cover grey	Huv grå	CH -213723	4
	3431703-2	2	-	-	-	-		Cover beige	Huv beige	CH -213723	4
9	3121687-2	2	-	-	-	-		Screw	Skruv		2
10	3270419-9	4	-	-	-	-		Screw	Skruv		2
11	3445885-1	2	-	-	-	-		Bracket	Konsol		4
12	3411488-4	2	-	-	-	-		Door pocket grey	Dörrfack grå	CH -219999	4
	3458362-5	2	-	-	-	-		Door pocket grey	Dörrfack grå	CH 220000-	4
	3418264-2	2	-	-	-	-		Door pocket beige	Dörrfack beige	CH -219999	4
	3458363-3	2	-	-	-	-		Door pocket beige	Dörrfack beige	CH 220000-	4
13	972079-8	10	-	-	-	-		Six point socket screw	Sextandhålskruv	(965395)	2
14	3431668-7	2	-	-	-	-		Handle grey	Handgrepp grå		4
	3431669-5	2	-	-	-	-		Handle beige	Handgrepp beige		4
15	3414731-4	1	-	-	-	-		Film, l.h.	Folie, v	CH -168729	3
	3468248-4	1	-	-	-	-		Film, l.h.	Folie, v	(3460833) CH 168730-	3
	3430154-9	1	-	-	-	-		Film, r.h.	Folie, h	CH -168729	3
	3460834-9	1	-	-	-	-		Film, r.h.	Folie, h	CH 168730-	3
16	3414732-2	1	-	-	-	-		Film, l.h.	Folie, v		3
	3430155-6	1	-	-	-	-		Film, r.h.	Folie, h		3

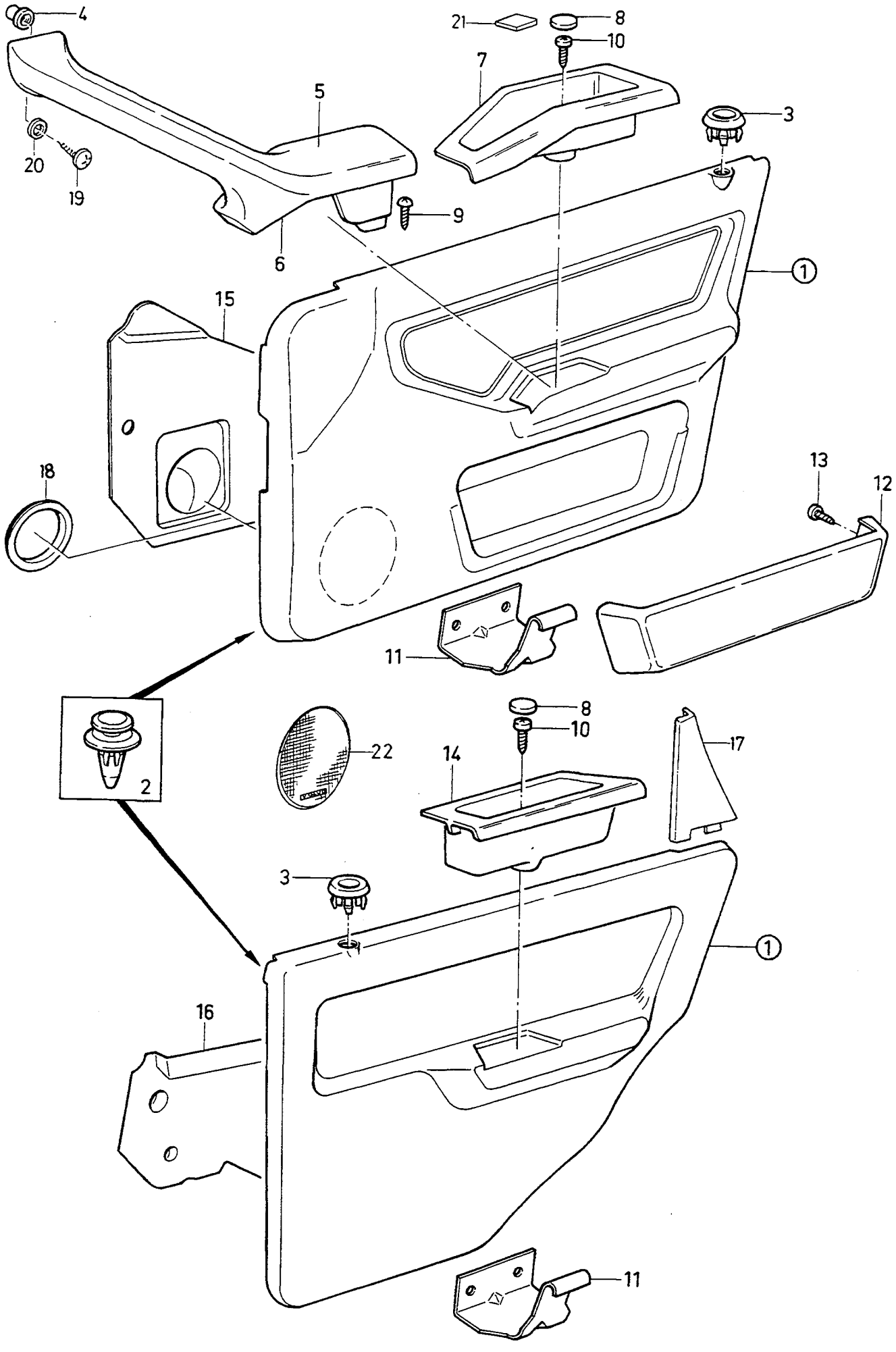
4
21
8
10
7
5
3
20
19
9
6
1
15
18
13
12
11
2
22
14
17
16

A		DOOR PANEL WITH FITTINGS	DÖRRPANEL MED MONTERINGSDETALJER	Group Grupp 85
B				
C				
D				Page Sida 873
E		-1991		

Fig	Part No. Artikel nr	Quantity / Antal A	B	C	D	E	P S	Description	Benämning	Notes Anmärkning	S R
17	3445225-0	1	-	-	-	-		Panel, l.h.	Panel, v		3
	3460700-2	1	-	-	-	-		Panel, r.h.	Panel, h	(3445226)	3
18	3436765-6	2	-	-	-	-		Washer	Bricka		5
19	3123007-1	2	-	-	-	-		Screw	Skruv		2
20	3456906-1	2	-	-	-	-		Spacer	Mellanlägg		2
21	3456843-6	2	-	-	-	-		Cover grey	Huv grå	CH 213724-	4
	3456844-4	2	-	-	-	-		Cover beige	Huv beige	CH 213724-	4
22	3455763-7	1	-	-	-	-		Cover, l.h. grey	Kåpa, v grå		4
	3455764-5	1	-	-	-	-		Cover, r.h. grey	Kåpa, h grå		4

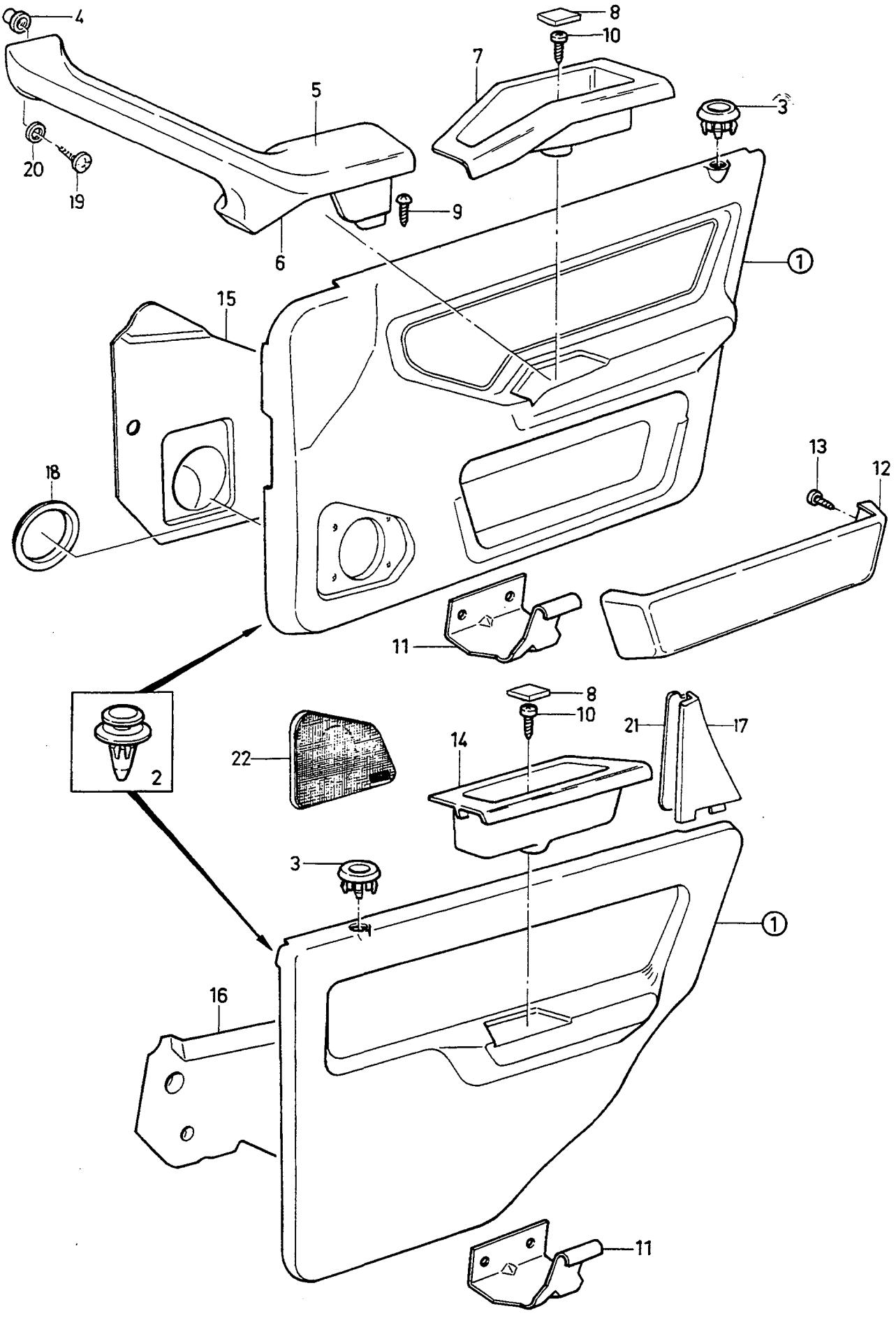
4
8
10
7
5
3
20
19
9
6
1
15
18
13
12
11
2
22
14
21
17
16

A
B
C
D
E

DOOR PANEL
WITH FITTINGS

DÖRRPANEL
MED MONTERINGSDETALJER

1992-1993

Group / Grupp 85

Page / Sida 875

Fig	Part No. / Artikel nr	Quantity / Antal A	B	C	D	E	PS	Description	Benämning	Notes / Anmärkning	SR
1		-	-	-	-	-		Door panel	Dörrpanel	SEE 85•789	
2	3923487-7	10	-	-	-	-		Clip	Clips	(3283083)	3
3	3430325-5	2	-	-	-	-		Rubber cap	Gummihatt		4
4	3121163-4	2	-	-	-	-		Nut	Mutter		3
5	3463326-3	1	-	-	-	-		Upper section, l.h. grey	Överdel, v grå		4
	3454774-5	1	-	-	-	-		Upper section, l.h. beige	Överdel, v beige		4
	3463328-9	1	-	-	-	-		Upper section, r.h. grey	Överdel, h grå		4
	3454776-0	1	-	-	-	-		Upper section, r.h. beige	Överdel, h beige		4
6	3463325-5	1	-	-	-	-		Lower section, l.h. grey	Underdel, v grå		4
	3454773-7	1	-	-	-	-		Lower section, l.h. beige	Underdel, v beige		4
	3463327-1	1	-	-	-	-		Lower section, r.h. grey	Underdel, h grå		4
	3454775-2	1	-	-	-	-		Lower section, r.h. beige	Underdel, h beige		4
7	3463321-4	1	-	-	-	-		Handle, l.h. grey	Handtag, v grå		4
	3463322-2	1	-	-	-	-		Handle, r.h. grey	Handtag, h grå		4
	3456846-9	1	-	-	-	-		Handle, l.h. beige	Handtag, v beige		4
	3456848-5	1	-	-	-	-		Handle, r.h. beige	Handtag, h beige		4
8	3456843-6	2	-	-	-	-		Cover grey	Huv grå		4
	3456844-4	2	-	-	-	-		Cover beige	Huv beige		4
9	3121687-2	2	-	-	-	-		Screw	Skruv		2
10	3270419-9	4	-	-	-	-		Screw	Skruv		2
11	3445885-1	2	-	-	-	-		Bracket	Konsol		4
12	3411488-4	2	-	-	-	-		Door pocket grey	Dörrfack grå	EXC DL	4
	3463315-6	2	-	-	-	-		Door pocket grey	Dörrfack grå	DL	4
	3418264-2	2	-	-	-	-		Door pocket beige	Dörrfack beige	EXC DL	4
	3458363-3	2	-	-	-	-		Door pocket beige	Dörrfack beige	DL	4
13	972079-8	10	-	-	-	-		Six point socket screw	Sextandhålskruv	(965395)	2
14	3463317-2	2	-	-	-	-		Handle grey	Handgrepp grå		4
	3431669-5	2	-	-	-	-		Handle beige	Handgrepp beige		4
15	3468248-4	1	-	-	-	-		Film, l.h.	Folie, v	(3460833) CH -418999	3
	3460834-9	1	-	-	-	-		Film, r.h.	Folie, h	CH -336999	3
	3468249-2	1	-	-	-	-		Film, r.h.	Folie, h	CH 336999-418999	3
16	3414732-2	1	-	-	-	-		Film, l.h.	Folie, v	CH -318877	3
	3456710-7	1	-	-	-	-		Film, l.h.	Folie, v	CH 318878-418999	3
	3430155-6	1	-	-	-	-		Film, r.h.	Folie, h	CH -318877	3
	3456711-5	1	-	-	-	-		Film, r.h.	Folie, h	CH 318878-418999	3
17	3460699-6	1	-	-	-	-		Panel, l.h.	Panel, v		3
	3460700-2	1	-	-	-	-		Panel, r.h.	Panel, h		3
18	3436765-6	2	-	-	-	-		Washer	Bricka		5
19	3123007-1	2	-	-	-	-		Screw	Skruv		2
20	3456906-1	2	-	-	-	-		Spacer	Mellanlägg		2
21	3456871-7	1	-	-	-	-		Film, l.h.	Folie, v		3
	3456872-5	1	-	-	-	-		Film, r.h.	Folie, h		3
22	3463333-9	1	-	-	-	-		Cover, l.h. grey	Kåpa, v grå		4
	3463334-7	1	-	-	-	-		Cover, r.h. grey	Kåpa, h grå		4
	3455765-2	1	-	-	-	-		Cover, l.h. beige	Kåpa, v beige		4
	3455766-0	1	-	-	-	-		Cover, r.h. beige	Kåpa, h beige		4

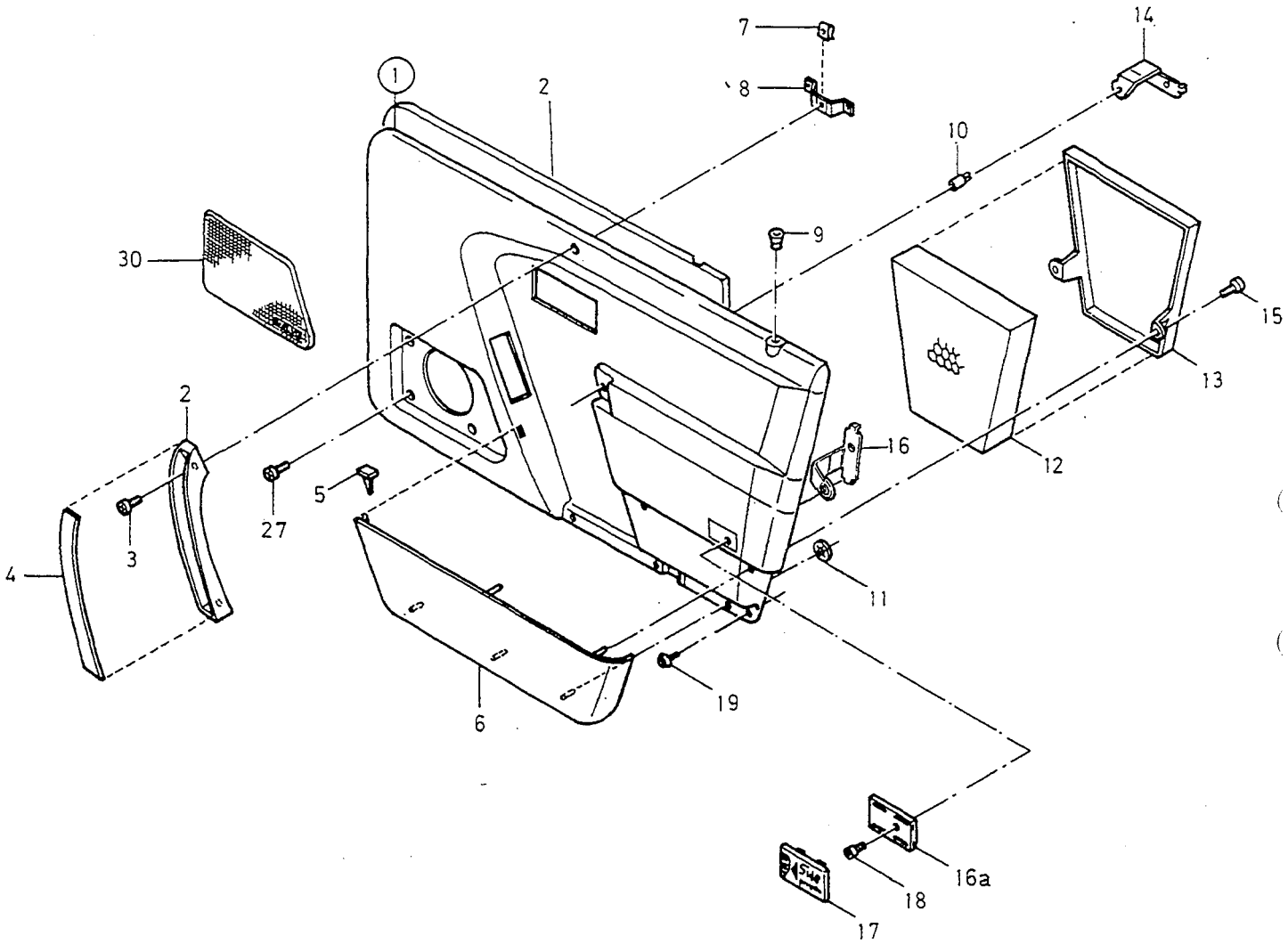

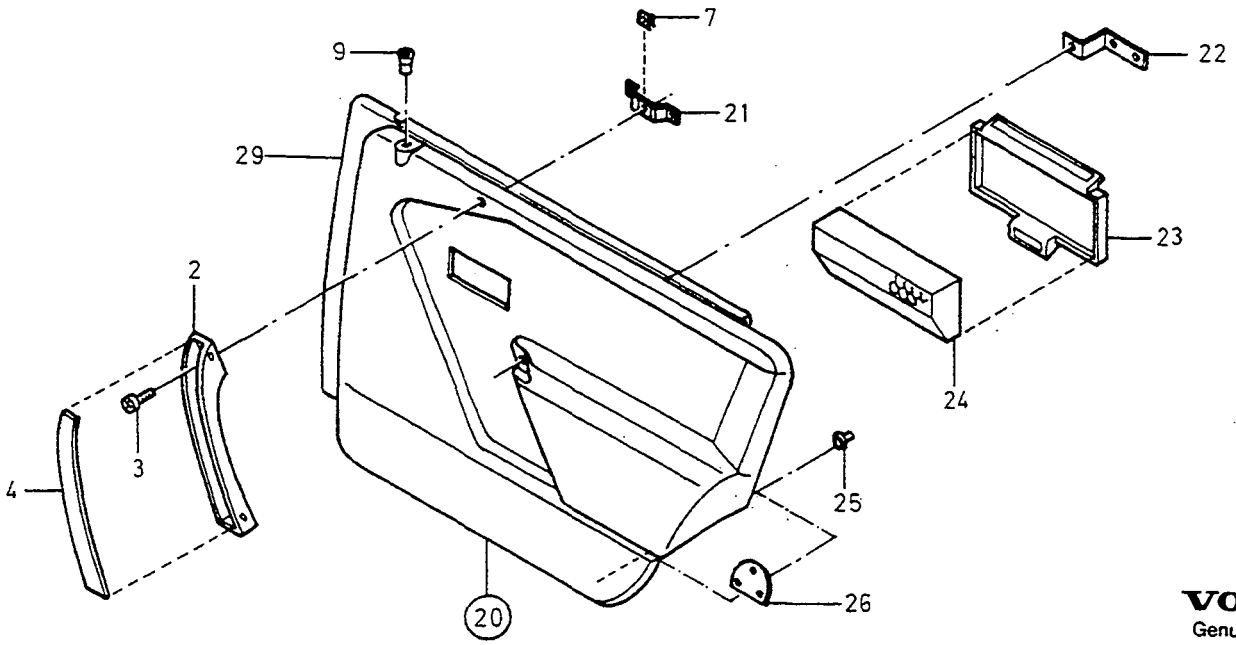

VOLVO
Genuine Parts
NL 850 20012

A
B
C
D
E

DOOR PANEL
WITH FITTINGS

DÖRRPANEL
MED MONTERINGSDETALJER

1994-

Group
Grupp
85

Page
Sida
877

Fig	Part No. Artikel nr	Quantity / Antal A	B	C	D	E	PS	Description	Benämning	Notes Anmärkning	SR
1		-	-	-	-	-		Door panel	Dörrpanel	SEE 85•843	
2	3466385-6	1	-	-	-	-		Arm rest, l.h.	Armstöd, v		4
	3466386-4	1	-	-	-	-		Arm rest, r.h.	Armstöd, h		4
	3466397-1	1	-	-	-	-		Arm rest, l.h. grained	Armstöd, v narvad		4
	3466398-9	1	-	-	-	-		Arm rest, r.h. grained	Armstöd, h narvad		4
	3473492-1	1	-	-	-	-		Arm rest green	Armstöd grön		4
	3473493-9	1	-	-	-	-		Arm rest green	Armstöd grön		4
3	3920575-2	8	-	-	-	-		Screw	Skruv		5
4	3466389-8	1	-	-	-	-		Cover plate, l.h.	Täckplåt, v		4
	3466390-6	1	-	-	-	-		Cover plate, r.h.	Täckplåt, h		4
	3466401-1	1	-	-	-	-		Cover plate, l.h. grained	Täckplåt, v narvad		4
	3466402-9	1	-	-	-	-		Cover plate, r.h. grained	Täckplåt, h narvad		4
	3473496-2	1	-	-	-	-		Cover plate, l.h. green	Täckplåt, v grön		4
	3473497-0	1	-	-	-	-		Cover plate, r.h. green	Täckplåt, h grön		4
5	3468661-8	2	-	-	-	-		Wedge	Kil		4
6	3466409-4	1	-	-	-	-		Door pocket, l.h.	Dörrfack, v		4
	3466410-2	1	-	-	-	-		Door pocket, r.h.	Dörrfack, h		4
	3466426-8	1	-	-	-	-		Door pocket, l.h. with insert	Dörrfack, v med insats	CH -476349	4
	3473622-3	1	-	-	-	-		Door pocket with insert	Dörrfack med insats	CH 476350-	4
	3466427-6	1	-	-	-	-		Door pocket, r.h. with insert	Dörrfack, h med insats	CH -476349	4
	3473623-1	1	-	-	-	-		Door pocket with insert	Dörrfack med insats	CH 476350-	4
7	1255989-4	8	-	-	-	-		Spring nut	Fjädermutter	(946418)	2
8	3466980-4	1	-	-	-	-		Bracket	Konsol		4
9	3430325-5	4	-	-	-	-		Rubber cap	Gummihatt		4
10	3121942-1	8	-	-	-	-		Nut	Mutter		3
11	3120415-9	6	-	-	-	-		Lock ring	Låsring		2
12	3466418-5	2	-	-	-	-		Sips block	Sipsblock		5
13	3466414-4	2	-	-	-	-		Housing	Hus		5
14	3466981-2	1	-	-	-	-		Bracket, l.h.	Konsol, v		4
	3466982-0	1	-	-	-	-		Bracket, r.h.	Konsol, h		4
15	3122397-7	4	-	-	-	-		Screw	Skruv		2
☆ 16	3468286-4	2	-	-	-	-		Bracket	Bärjärn		4
16a	3468285-6	2	-	-	-	-		Mounting plate	Monteringsplatta		5
17	3468284-9	2	-	-	-	-		Emblem	Emblem		5
18	965269-4	2	-	-	-	-		Screw	Skruv		2
19	3923401-8	2	-	-	-	-		Clip	Clips		5
20		-	-	-	-	-		Door panel	Dörrpanel	SEE 85•869	
21	3466985-3	1	-	-	-	-		Bracket, l.h.	Bärjärn, v		4
	3466986-1	1	-	-	-	-		Bracket, r.h.	Konsol, h		4
22	3466983-8	1	-	-	-	-		Bracket, l.h.	Konsol, v		4
	3466984-6	1	-	-	-	-		Bracket, r.h.	Konsol, h		4
23	3466416-9	2	-	-	-	-		Housing	Hus		5
24	3466420-1	2	-	-	-	-		Sips block	Sipsblock		5
25	3923487-7	4	-	-	-	-		Clip	Clips	(3283083)	3
26	3466293-2	4	-	-	-	-		Spacer	Distans		3
27	3121928-0	8	-	-	-	-		Screw	Skruv		4
28	3470641-6	1	-	-	-	-		Foil, l.h.	Folie v.		4
	3470642-4	1	-	-	-	-		Foil, r.h.	Folie h.		4
29	3462795-0	1	-	-	-	-		Foil, l.h.	Folie v.		4
	3462796-8	1	-	-	-	-		Foil, r.h.	Folie h.		4
30	3461222-6	1	-	-	-	-		Cover, l.h.	Kåpa, v		4
	3461223-4	1	-	-	-	-		Cover, r.h.	Kåpa, h		4

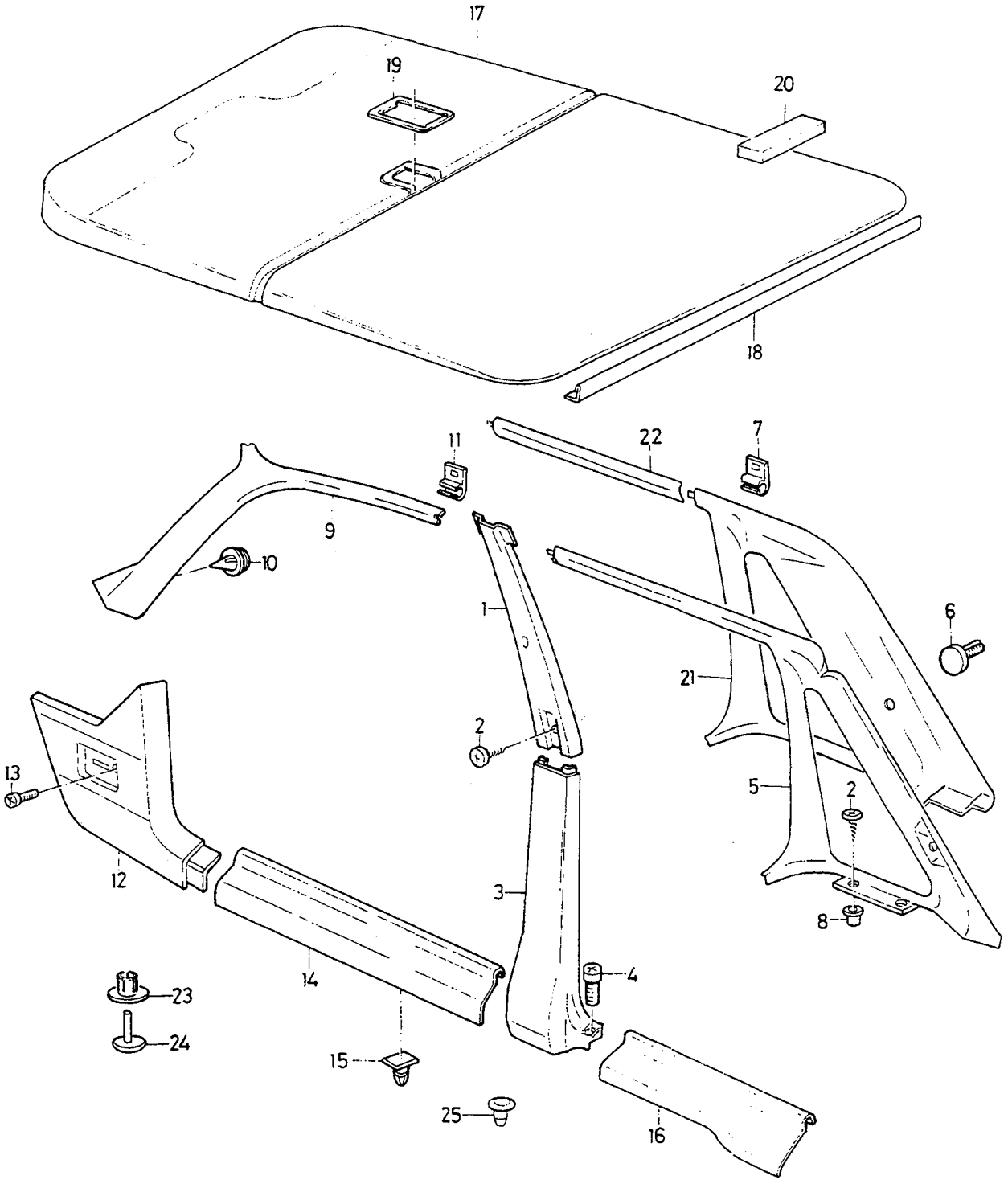

VOLVO PARTS
1085 19524

A	440
B	460
C	
D	
E	

UPHOLSTERY AND ROOF LINER — INREDNINGSBEKLÄDNAD OCH TAKKLÄDSEL

-1991

Group / Grupp 85

Page / Sida 879

Fig	Part No. Artikel nr	Quantity / Antal A	B	C	D	E	PS	Description	Benämning	Notes Anmärkning	SR
1	3414058-2	1	1	-	-	-		Panel, l.h. grey	Panel, v grå		5
	3414059-0	1	1	-	-	-		Panel, r.h. grey	Panel, h grå		5
	3430090-5	1	1	-	-	-		Panel, l.h. beige	Panel, v beige		5
	3430091-3	1	1	-	-	-		Panel, r.h. beige	Panel, h beige		5
2	3270409-0	1	-	-	-	-		Screw	Skruv		5
3	3457098-6	1	1	-	-	-		Panel, l.h. grey	Panel, v grå	(3457098)	5
	3457099-4	1	1	-	-	-		Panel, r.h. grey	Panel, h grå	(3414035)	5
	3418176-8	1	1	-	-	-		Panel, l.h. beige	Panel, v beige	CH -80716	5
	3457100-0	1	1	-	-	-		Panel, l.h. beige	Panel, v beige	CH 80717-	5
	3418177-6	1	1	-	-	-		Panel, r.h. beige	Panel, h beige	CH -80716	5
	3457101-8	1	1	-	-	-		Panel, r.h. beige	Panel, h beige	CH 80717-	5
	3458504-2	1	1	-	-	-		Panel, l.h. grey	Panel, v grå	SRS	5
	3458505-9	1	1	-	-	-		Panel, r.h. grey	Panel, h grå	SRS	5
	3458506-7	1	1	-	-	-		Panel, l.h. beige	Panel, v beige	SRS	5
	3458507-5	1	1	-	-	-		Panel, r.h. beige	Panel, h beige	SRS	5
4	965396-5	2	2	-	-	-		Screw	Skruv		2
5	3414060-8	1	-	-	-	-		Panel, l.h. grey	Panel, v grå		5
	3414061-6	1	-	-	-	-		Panel, r.h. grey	Panel, h grå		5
	3430096-2	1	-	-	-	-		Panel, l.h. beige	Panel, v beige		5
	3430097-0	1	-	-	-	-		Panel, r.h. beige	Panel, h beige		5
6	3120215-3	3	-	-	-	-		Clip	Clips		3
7	3120548-7	3	5	-	-	-		Clip	Clips		4
8	3121025-5	2	-	-	-	-		Nut	Mutter		3
9	3414056-6	1	1	-	-	-		Panel, l.h. grey	Panel, v grå	CH -168589	5
	3459714-6	1	1	-	-	-		Panel, l.h. grey	Panel, v grå	CH 168590-	5
	3414057-4	1	1	-	-	-		Panel, r.h. grey	Panel, h grå	CH -168589	5
	3459715-3	1	1	-	-	-		Panel, r.h. grey	Panel, h grå	CH 168590-	5
	3430081-4	1	1	-	-	-		Panel, l.h. beige	Panel, v beige	CH -168589	5
	3459716-1	1	1	-	-	-		Panel, l.h. beige	Panel, v beige	CH 168590-	5
	3430082-2	1	1	-	-	-		Panel, r.h. beige	Panel, h beige	CH -168589	5
	3459717-9	1	1	-	-	-		Panel, r.h. beige	Panel, h beige	CH 168590-	5
10	3923487-7	2	2	-	-	-		Clip	Clips	(3283083)	3
11	3121642-7	2	2	-	-	-		Clip	Clips		4
12	3417573-7	1	1	-	-	-		Panel, l.h. grey	Panel, v grå		5
	3417574-5	1	1	-	-	-		Panel, r.h. grey	Panel, h grå		5
	3417575-2	1	1	-	-	-		Panel, l.h. beige	Panel, v beige		5
	3417576-0	1	1	-	-	-		Panel, r.h. beige	Panel, h beige		5
13	3270407-4	1	1	-	-	-		Screw	Skruv		5
14	3410695-5	1	1	-	-	-		Sill plate, l.h. grey	Tröskelplåt, v grå		3
	3410696-3	1	1	-	-	-		Sill plate, r.h. grey	Tröskelplåt, h grå		3
	3417922-6	1	1	-	-	-		Sill plate, l.h. beige	Tröskelplåt, v beige		3
	3417923-4	1	1	-	-	-		Sill plate, r.h. beige	Tröskelplåt, h beige		3
15	3122168-2	3	3	-	-	-		Clip	Clips		3
16	3411644-2	1	1	-	-	-		Sill plate, l.h. grey	Tröskelplåt, v grå		3
	3411645-9	1	1	-	-	-		Sill plate, r.h. grey	Tröskelplåt, h grå		3
	3417934-1	1	1	-	-	-		Sill plate, l.h. beige	Tröskelplåt, v beige		3
	3417935-8	1	1	-	-	-		Sill plate, r.h. beige	Tröskelplåt, h beige		3
17	3447886-7	1	-	-	-	-		Headlining grey	Innertak grå	W/O S.R	5
	3453820-7	1	-	-	-	-		Headlining grey	Innertak grå	S.R. CH -121033	5
	3451382-0	1	-	-	-	-		Headlining grey	Innertak grå	S.R. CH 121034-	5
	3472342-9	-	1	-	-	-		Headlining grey	Innertak grå	(3436834)	5
	3472344-5	-	1	-	-	-		Headlining grey	Innertak grå	(3451373) S.R. CH 121034-	5
	3447887-5	1	-	-	-	-		Headlining beige	Innertak beige	W/O S.R	5
	3453821-5	1	-	-	-	-		Headlining beige	Innertak beige	S.R. CH -121033	5
	3451383-8	1	-	-	-	-		Headlining beige	Innertak beige	S.R. CH 121034-	5
	3436835-7	-	1	-	-	-		Headlining beige	Innertak beige		6
	3451375-4	-	1	-	-	-		Headlining beige	Innertak beige	S.R. CH 121034-	5
18	3449483-1	1	-	-	-	-		Sealing strip grey	Tätningsband grå		2
	3449484-9	1	-	-	-	-		Sealing strip beige	Tätningsband beige		2
	3463745-4	1	-	-	-	-		Profile	Profil	(3460277) S.R	3
19	3436790-4	1	1	-	-	-		Lock plate	Låsplåt		3

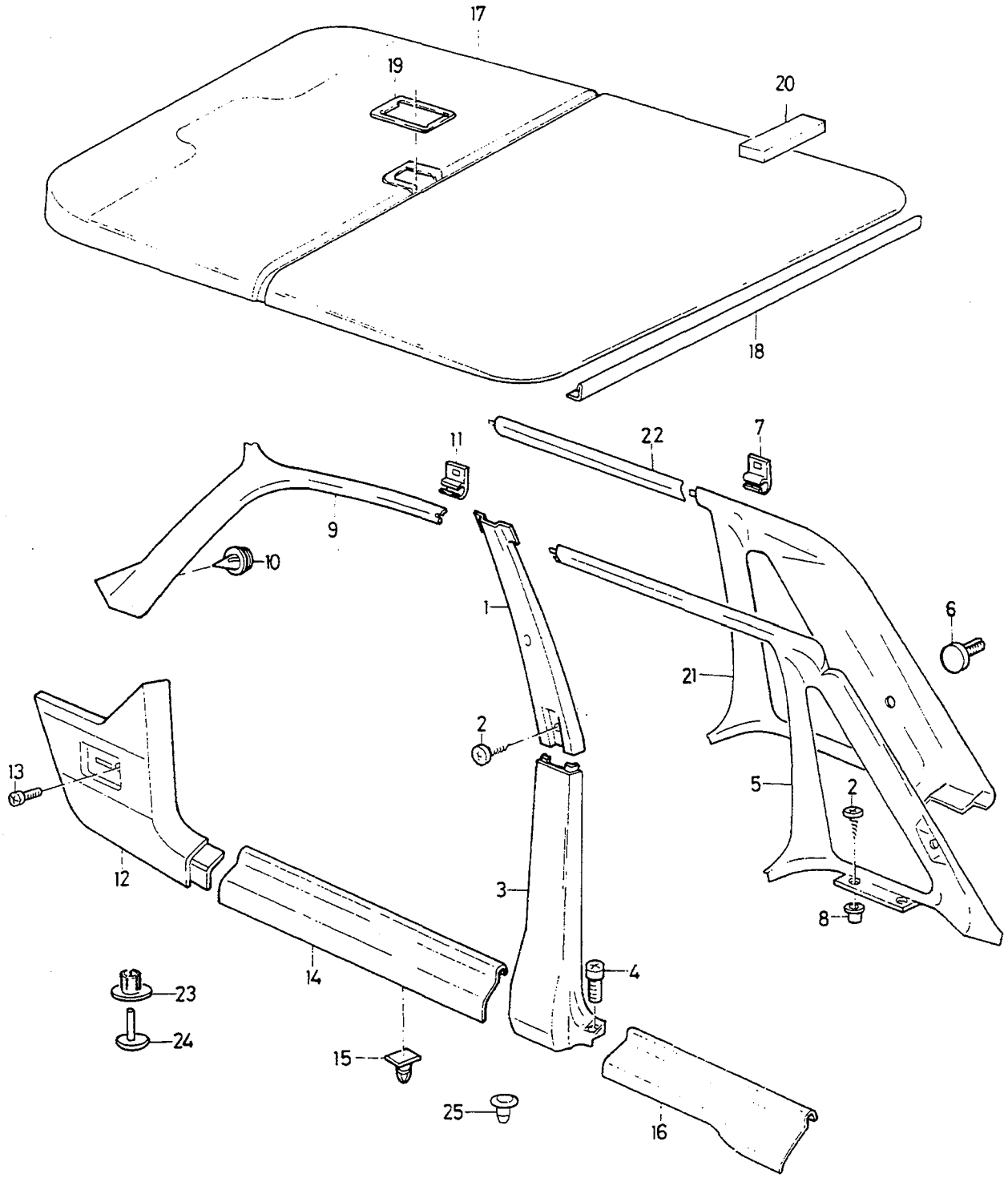

VOLVO PARTS
1085 19524

A	440
B	460
C	
D	
E	

UPHOLSTERY AND ROOF LINER — INREDNINGSBEKLÄDNAD OCH TAKKLÄDSEL

Group / Grupp 85

Page / Sida 881

-1991

Fig	Part No. Artikel nr	Quantity / Antal A	B	C	D	E	PS	Description	Benämning	Notes Anmärkning	SR
20	3450504-0	2	-	-	-	-		Foamstrip	Skumband		3
21	3432705-6	-	1	-	-	-		Panel, l.h. grey	Panel, v grå		5
	3432706-4	-	1	-	-	-		Panel, r.h. grey	Panel, h grå		5
	3434347-5	-	1	-	-	-		Panel, l.h. beige	Panel, v beige		5
	3434349-1	-	1	-	-	-		Panel, r.h. beige	Panel, h beige		5
22	3435786-3	-	1	-	-	-		Profile, l.h. grey	Profil, v grå		5
	3435787-1	-	1	-	-	-		Profile, r.h. grey	Profil, h grå		5
	3435788-9	-	1	-	-	-		Profile, l.h. beige	Profil, v beige		5
	3435789-7	-	1	-	-	-		Profile, r.h. beige	Profil, h beige		5
23	3120645-1	-	3	-	-	-		Bushing	Bussning		2
24	3121857-1	-	3	-	-	-		Pin grey	Stift grå		4
	3121858-9	-	3	-	-	-		Pin beige	Stift beige		4
25	3123125-1	4	4	-	-	-		Clip	Clips	SRS	3

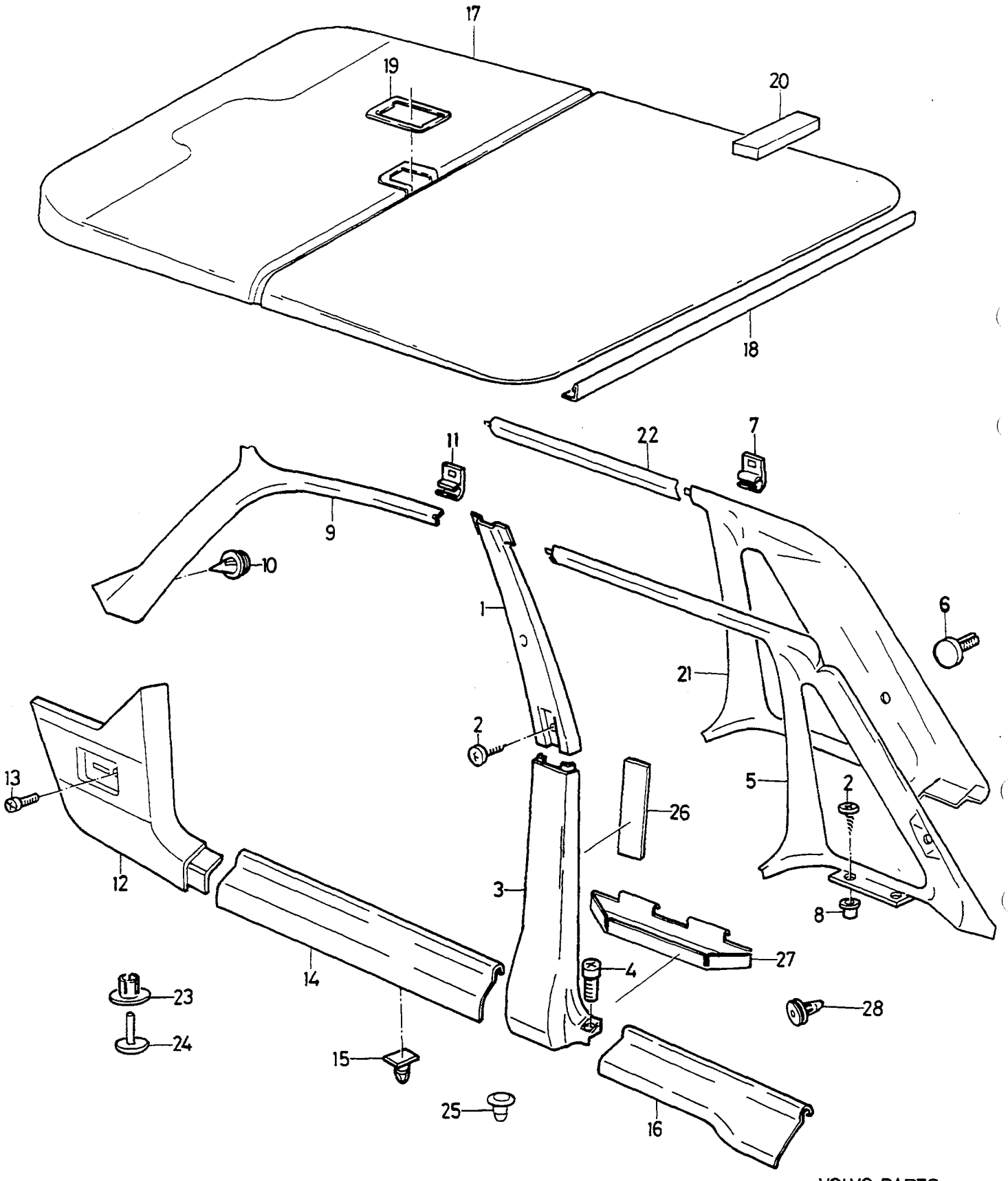

VOLVO PARTS
1085 19967

A	440
B	460
C	
D	
E	

UPHOLSTERY AND ROOF LINER — INREDNINGSBEKLÄDNAD OCH TAKKLÄDSEL

1992-

Group / Grupp 85

Page / Sida 883

Fig	Part No. Artikel nr	Quantity / Antal A	B	C	D	E	PS	Description	Benämning	Notes Anmärkning	SR
1	3462909-7	1	1	-	-	-		Panel, l.h. grey	Panel, v grå	-1993	5
	3462910-5	1	1	-	-	-		Panel, r.h. grey	Panel, h grå	-1993	5
	3471940-1	1	1	-	-	-		Panel, l.h. grey	Panel, v grå	1994-	5
	3471941-9	1	1	-	-	-		Panel, r.h. grey	Panel, h grå	1994-	5
	3430090-5	1	1	-	-	-		Panel, l.h. beige	Panel, v beige		5
	3430091-3	1	1	-	-	-		Panel, r.h. beige	Panel, h beige		5
2	3270409-0	1	-	-	-	-		Screw	Skruv		5
3	3462905-5	1	1	-	-	-		Panel, l.h. grey	Panel, v grå		5
	3462906-3	1	1	-	-	-		Panel, r.h. grey	Panel, h grå		5
	3457100-0	1	1	-	-	-		Panel, l.h. beige	Panel, v beige		5
	3457101-8	1	1	-	-	-		Panel, r.h. beige	Panel, h beige		5
	3465110-9	1	1	-	-	-		Panel, l.h. grey	Panel, v grå	SRS. -1993	5
	3465111-7	1	1	-	-	-		Panel, r.h. grey	Panel, h grå	SRS. -1993	5
	3465112-5	1	1	-	-	-		Panel, l.h. beige	Panel, v beige	SRS. -1993	5
	3465113-3	1	1	-	-	-		Panel, r.h. beige	Panel, h beige	SRS. -1993	5
4	965396-5	2	2	-	-	-		Screw	Skruv		2
5	3462883-4	1	-	-	-	-		Panel, l.h. grey	Panel, v grå		5
	3462884-2	1	-	-	-	-		Panel, r.h. grey	Panel, h grå		5
	3430096-2	1	-	-	-	-		Panel, l.h. beige	Panel, v beige		5
	3430097-0	1	-	-	-	-		Panel, r.h. beige	Panel, h beige		5
6	3120215-3	3	-	-	-	-		Clip	Clips		3
7	3120548-7	3	5	-	-	-		Clip	Clips		4
8	3121025-5	2	-	-	-	-		Nut	Mutter		3
9	3462901-4	1	1	-	-	-		Panel, l.h. grey	Panel, v grå	CH -443518	5
	3464669-5	1	1	-	-	-		Panel, l.h. grey	Panel, v grå	CH 443519-	5
	3462902-2	1	1	-	-	-		Panel, r.h. grey	Panel, h grå	CH -443518	5
	3464670-3	1	1	-	-	-		Panel, r.h. grey	Panel, h grå	CH 443519-	5
	3459716-1	1	1	-	-	-		Panel, l.h. beige	Panel, v beige		5
	3459717-9	1	1	-	-	-		Panel, r.h. beige	Panel, h beige		5
10	3923487-7	2	2	-	-	-		Clip	Clips	(3283083) CH -497898	3
☆	3923724-3	3	3	-	-	-		Clip	Clips	CH 497899-	3
11	3121642-7	2	2	-	-	-		Clip	Clips		4
12	3466229-6	1	1	-	-	-		Panel, l.h. grey	Panel, v grå	(3462879)	5
	3466230-4	1	1	-	-	-		Panel, r.h. grey	Panel, h grå	(3462898) -1992	5
	3466230-4	1	1	-	-	-		Panel, r.h. grey	Panel, h grå	1993-	5
	3417575-2	1	1	-	-	-		Panel, l.h. beige	Panel, v beige	-1992	5
	3466231-2	1	1	-	-	-		Panel, l.h. beige	Panel, v beige	1993-	5
	3417576-0	1	1	-	-	-		Panel, r.h. beige	Panel, h beige	-1992	5
	3466232-0	1	1	-	-	-		Panel, r.h. beige	Panel, h beige	1993-	5
13	3270407-4	1	1	-	-	-		Screw	Skruv		5
14	3462887-5	1	1	-	-	-		Sill plate, l.h. grey	Tröskelplåt, v grå		5
	3462888-3	1	1	-	-	-		Sill plate, r.h. grey	Tröskelplåt, h grå		3
	3417922-6	1	1	-	-	-		Sill plate, l.h. beige	Tröskelplåt, v beige		3
	3417923-4	1	1	-	-	-		Sill plate, r.h. beige	Tröskelplåt, h beige		3
15	3122168-2	3	3	-	-	-		Clip	Clips		3
16	3462891-7	1	1	-	-	-		Sill plate, l.h. grey	Tröskelplåt, v grå		3
	3462892-5	1	1	-	-	-		Sill plate, r.h. grey	Tröskelplåt, h grå		3
	3417934-1	1	1	-	-	-		Sill plate, l.h. beige	Tröskelplåt, v beige		3
	3417935-8	1	1	-	-	-		Sill plate, r.h. beige	Tröskelplåt, h beige		3
17	3447886-7	1	-	-	-	-		Headlining grey	Innertak grå	W/O S.R	5
	3451382-0	1	-	-	-	-		Headlining grey	Innertak grå	S.R	5
	3472342-9	-	1	-	-	-		Headlining grey	Innertak grå	(3436834)	5
	3472344-5	-	1	-	-	-		Headlining grey	Innertak grå	(3451373) S.R	5
	3447887-5	1	-	-	-	-		Headlining beige	Innertak beige	W/O S.R	5
	3451383-8	1	-	-	-	-		Headlining beige	Innertak beige	S.R	5
	3436835-7	-	1	-	-	-		Headlining beige	Innertak beige		6
	3451375-4	-	1	-	-	-		Headlining beige	Innertak beige	S.R	5
18	3462835-4	1	-	-	-	-		Sealing strip grey	Tätningsband grå		2
	3449484-9	1	-	-	-	-		Sealing strip beige	Tätningsband beige		2
	3463745-4	1	-	-	-	-		Profile	Profil	(3460277) S.R	3
19	3436790-4	1	1	-	-	-		Lock plate	Låsplåt		3
20	3450504-0	2	-	-	-	-		Foamstrip	Skumband		3

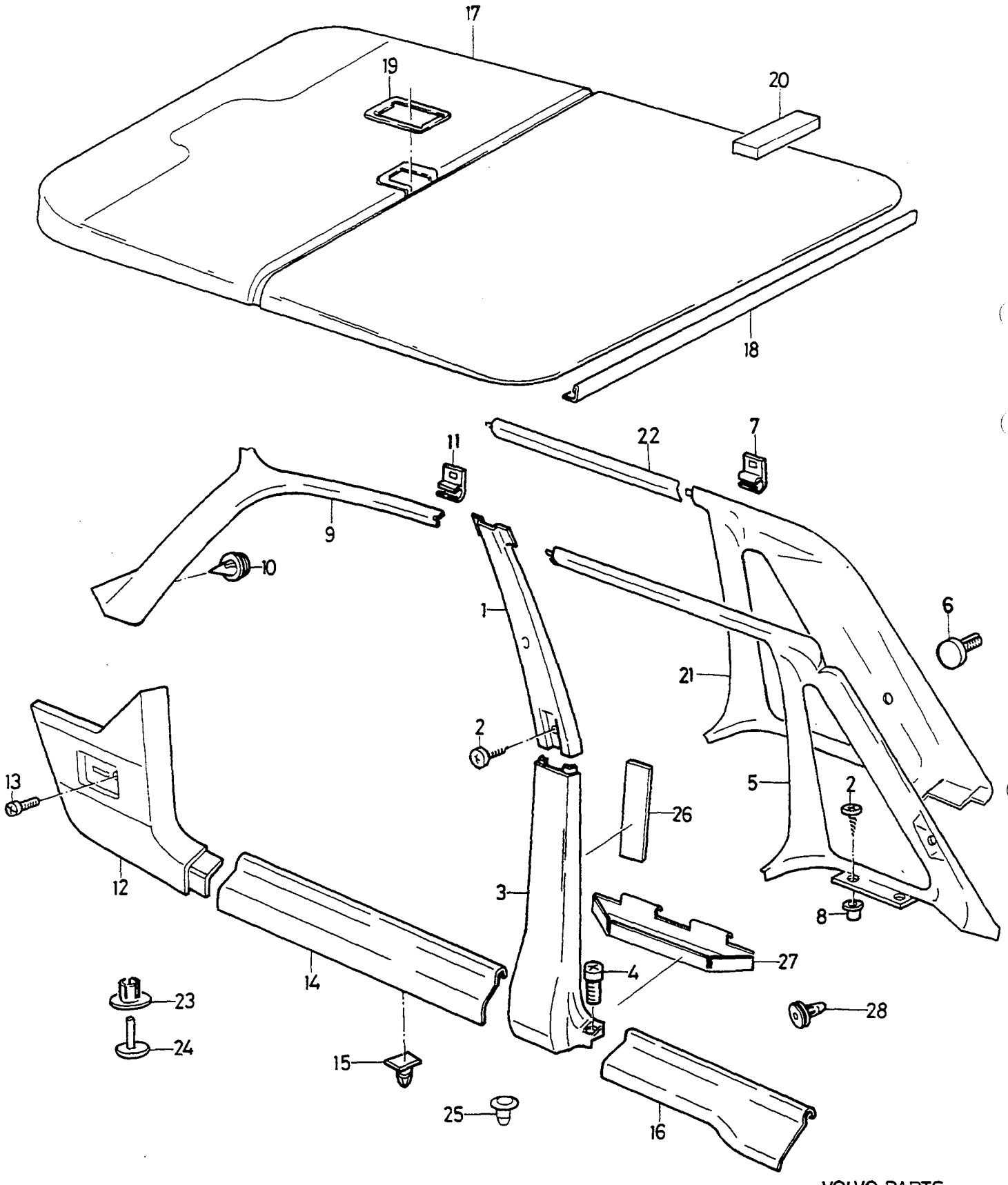

VOLVO PARTS
1085 19967

A	440
B	460
C	
D	
E	

UPHOLSTERY AND ROOF LINER
INREDNINGSBEKLÄDNAD OCH TAKKLÄDSEL

1992-

Group / Grupp 85

Page / Sida 885

Fig	Part No. Artikel nr	Quantity / Antal A	B	C	D	E	PS	Description	Benämning	Notes Anmärkning	SR
21	3462870-1	-	1	-	-	-		Panel, l.h. grey	Panel, v grå		5
	3462873-5	-	1	-	-	-		Panel, r.h. grey	Panel, h grå		5
	3434347-5	-	1	-	-	-		Panel, l.h. beige	Panel, v beige		5
	3434349-1	-	1	-	-	-		Panel, r.h. beige	Panel, h beige		5
22	3462871-9	-	1	-	-	-		Profile, l.h. grey	Profil, v grå		5
	3462874-3	-	1	-	-	-		Profile, r.h. grey	Profil, h grå		5
	3435788-9	-	1	-	-	-		Profile, l.h. beige	Profil, v beige		5
	3435789-7	-	1	-	-	-		Profile, r.h. beige	Profil, h beige		5
23	3120645-1	-	3	-	-	-		Bushing	Bussning		2
24	3121857-1	-	3	-	-	-		Pin grey	Stift grå		4
	3121858-9	-	3	-	-	-		Pin beige	Stift beige		4
25	3123125-1	4	4	-	-	-		Clip	Clips	SRS	3
26	3459467-1	2	2	-	-	-		Cover panel	Täckpanel		3
27	3457456-6	2	2	-	-	-		Cover panel	Täckpanel		3
28	3923531-2	2	-	-	-	-		Clip	Clips		3

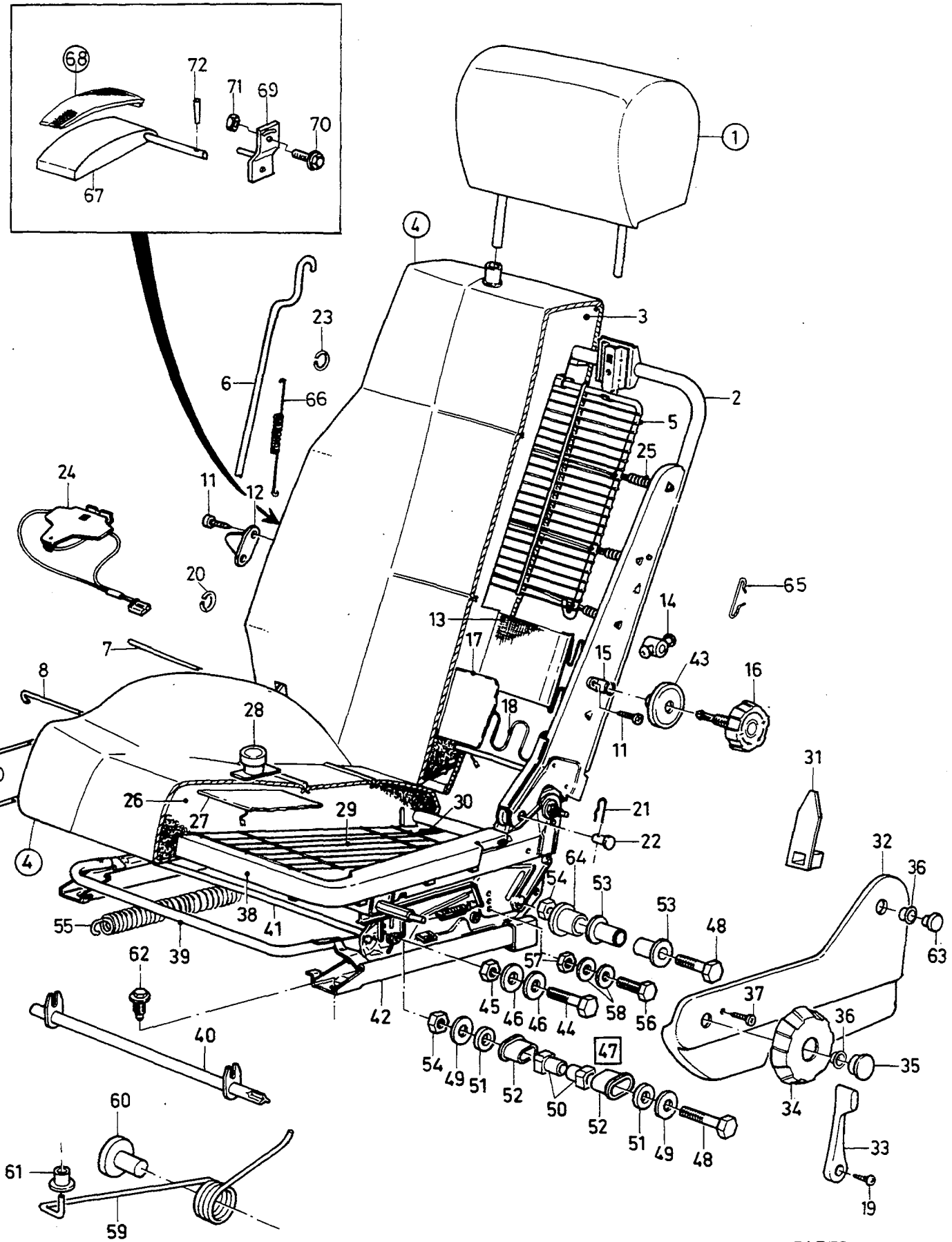

VOLVO PARTS
1085 - 19971

A
B
C
D
E

FRONT SEAT — FRAMSTOL

Group / Grupp 85

Page / Sida 887

Fig	Part No. / Artikel nr	Quantity / Antal A	B	C	D	E	PS	Description	Benämning	Notes / Anmärkning	SR
1		-	-	-	-	-		Head restraint	Nackskydd	SEE 88•973	
2	3438156-6	2	-	-	-	-		Backrest frame	Ryggram	-1993	5
	3467439-0	2	-	-	-	-		Backrest frame	Ryggram	1994-	5
3	3412378-6	2	-	-	-	-		Padding	Stoppning	440 GL,GLE. -1993	5
	3416867-4	2	-	-	-	-		Padding	Stoppning	440 GLT,TURBO. -1993	5
	3412378-6	2	-	-	-	-		Padding	Stoppning	460. -1993	5
	3462542-6	2	-	-	-	-		Padding	Stoppning	440, 460. 1994-	5
4		-	-	-	-	-		Upholstery	Klädsel	440 SEE 85•797	
		-	-	-	-	-		Upholstery	Klädsel	460 SEE 85•803	
5	*(3417907)*	2	-	-	-	-	SP	Wire matting	Resårmatta	CH -027799 REPL 1 PCS 3453772-0, 1 PCS 3453771-2.	5
	(3452368)	2	-	-	-	-	SP	Wire matting	Resårmatta	CH 027800-080716 REPL 1 PCS 3453771-2, 1 PCS 3453772-0.	5
	3453771-2	2	-	-	-	-		Wire matting	Resårmatta	CH -105988	5
	3459731-0	2	-	-	-	-		Strap	Stropp	CH 105989-	5
6	3417938-2	4	-	-	-	-		Bar	Bom		4
7	3276220-5	4	-	-	-	-		Rod	Stång	(3417939)	5
8	3278234-4	4	-	-	-	-		Rod	Stång		4
9	3433379-9	2	-	-	-	-		Rod	Stång		4
10	3433380-7	2	-	-	-	-		Rod	Stång		4
11	947246-5	4	-	-	-	-		Screw	Skruv		2
12	3410145-1	2	-	-	-	-		Cap retainer	Lockhållare	CH -036840	5
	3448827-0	2	-	-	-	-		Cap retainer	Lockhållare	CH 036841-	5
13	3448853-6	2	-	-	-	-		Strap	Stropp	(3415020)	5
14	3401230-2	2	-	-	-	-		Yoke	Ok		5
15	3410146-9	2	-	-	-	-		Housing	Hus		5
16	3410143-6	2	-	-	-	-		Knob grey	Knopp grå	-1991	5
	3462950-1	2	-	-	-	-		Knob grey	Knopp grå	1992-	5
	3447913-9	2	-	-	-	-		Knob beige	Knopp beige		4
17	3452401-7	2	-	-	-	-		Heater	Värmare	-1993	3
	3471601-9	2	-	-	-	-		Heater	Värmare	1994-	5
18	3416868-2	2	-	-	-	-		Spring	Fjäder		3
19	965374-2	2	-	-	-	-		Screw	Skruv		2
20	3265934-4	X	-	-	-	-		Clip	Clips		5
21	3401555-2	4	-	-	-	-		Spring clip	Fjäderklammer		3
22	3401554-5	4	-	-	-	-		Pin	Stift		3
23	3105479-4	X	-	-	-	-		Clamp	Klämma		4
24	3432373-3	1	-	-	-	-		Switch relay, seat belt	Strömställare relä bilbälte		3
25	3453772-0	1	-	-	-	-		Spring	Fjäder		5
26	3412377-8	2	-	-	-	-		Padding	Stoppning	440 GL,GLE. -1993	5
	3416876-5	2	-	-	-	-		Padding	Stoppning	440 GLT,TURBO. -1993	5
	3412377-8	2	-	-	-	-		Padding	Stoppning	460. -1993	5
	3462541-8	2	-	-	-	-		Padding	Stoppning	440, 460. 1994-	5
27	3452402-5	2	-	-	-	-		Heater	Värmare	-1993	3
	3471600-1	2	-	-	-	-		Heater	Värmare	1994-	5
28	3521725-6	2	-	-	-	-		•Thermostat	•Termostat		3
29	3401272-4	2	-	-	-	-		Wire matting	Resårmatta		5
30	3401275-7	10	-	-	-	-		Spring	Fjäder		4
31	3122409-0	2	-	-	-	-		Profile	Profil		4
32	3413440-3	1	-	-	-	-		Cover, l.h. grey	Kåpa, v grå	1) L.H.D. -1991	3
	3462961-8	1	-	-	-	-		Cover, l.h. grey	Kåpa, v grå	2) L.H.D. 1992-	3
	3430485-7	1	-	-	-	-		Cover, l.h. grey	Kåpa, v grå	2) L.H.D. -1991	3
	3462960-0	1	-	-	-	-		Cover, l.h. grey	Kåpa, v grå	1) L.H.D. 1992-	3

1) Height-adjustable seat / Höj- och sänkbart säte
2) Not height-adjustable seat / Ej höj- och sänkbart säte

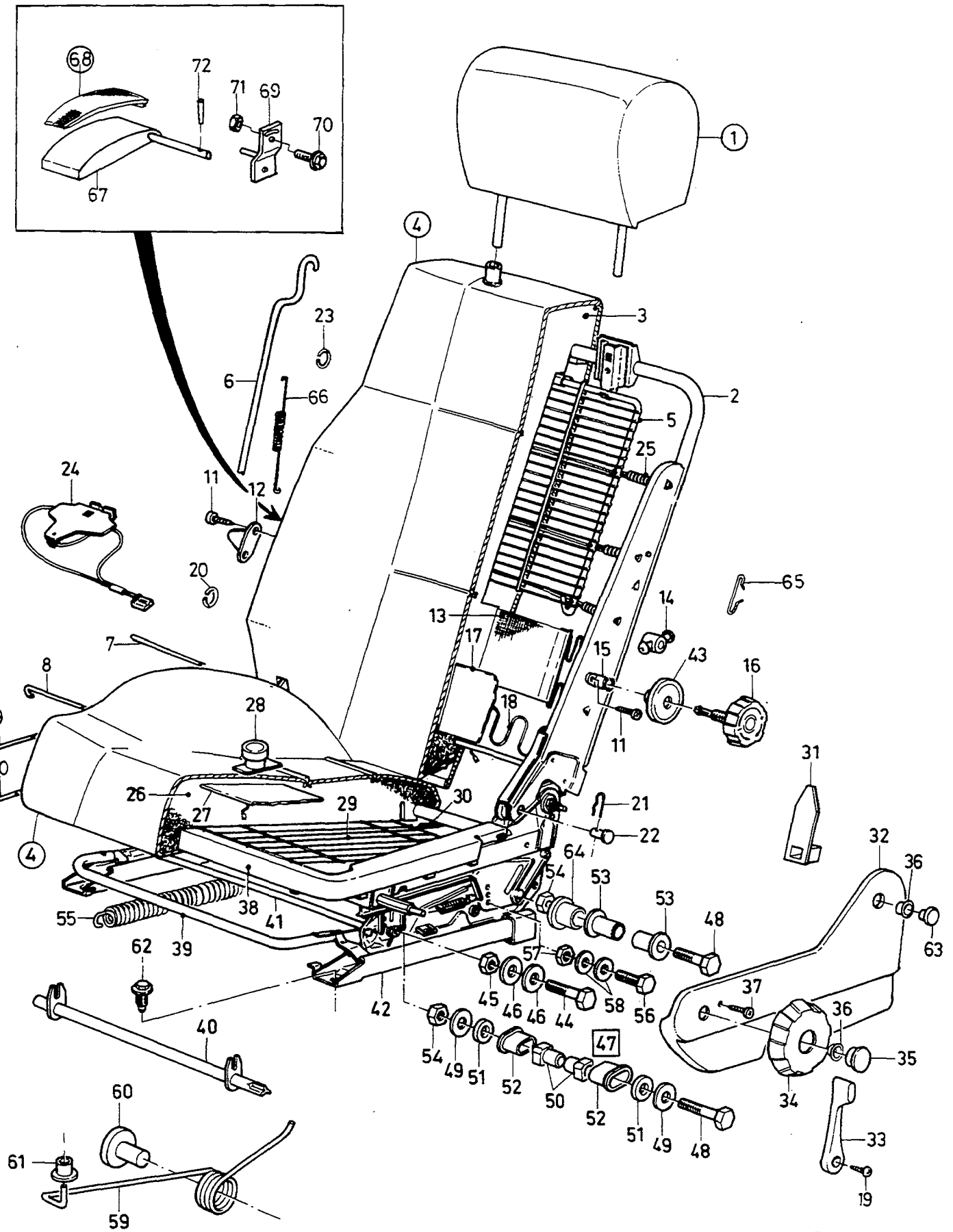
VOLVO PARTS
1085 - 19971

A
B
C
D
E

FRONT SEAT — FRAMSTOL

Group / Grupp 85

Page / Sida 889

Fig	Part No. Artikel nr	Quantity / Antal A	B	C	D	E	PS	Description	Benämning	Notes Anmärkning	SR
	3413441-1	1	-	-	-	-		Cover, r.h. grey	Kåpa, h grå	2) L.H.D. -1991	3
	3462962-6	1	-	-	-	-		Cover, r.h. grey	Kåpa, h grå	2) L.H.D. 1992-	3
	3430486-5	1	-	-	-	-		Cover, r.h. grey	Kåpa, h grå	1) R.H.D. -1991	3
	3462963-4	1	-	-	-	-		Cover, r.h. grey	Kåpa, h grå	1) R.H.D. 1992-	3
	3447915-4	1	-	-	-	-		Cover, l.h. beige	Kåpa, v beige	1) L.H.D	3
	3447917-0	1	-	-	-	-		Cover, l.h. beige	Kåpa, v beige	2) L.H.D	3
	3447916-2	1	-	-	-	-		Cover, r.h. beige	Kåpa, h beige	2) L.H.D	3
	3447918-8	1	-	-	-	-		Cover, r.h. beige	Kåpa, h beige	1) R.H.D	3
33	3430959-1	1	-	-	-	-		Lever grey	Hävarm grå	-1991	4
	3468507-3	1	-	-	-	-		Lever grey	Hävarm grå	(3462965) 1992-	4
	3447922-0	1	-	-	-	-		Lever beige	Hävarm beige		4
34	3468508-1	2	-	-	-	-		Knob grey	Knopp grå	(3414950) -1991	4
	3468510-7	2	-	-	-	-		Knob grey	Knopp grå	(3462966) 1992-	4
	3447920-4	2	-	-	-	-		Knob beige	Knopp beige		4
35	3414952-6	2	-	-	-	-		Plug grey	Propp grå	-1991	4
	3462967-5	2	-	-	-	-		Plug grey	Propp grå	1992-	4
	3447921-2	2	-	-	-	-		Plug beige	Propp beige		4
36	3342349-2	4	-	-	-	-		Clip	Clips		5
37	3269776-5	2	-	-	-	-		Screw	Skruv		3
38	3411592-3	1	-	-	-	-		Seat, l.h.	Säte, v	1) (3343699)	3
	3447276-1	1	-	-	-	-		Seat frame, l.h.	Sitsram, v	2) (3343699)	3
	3411595-6	1	-	-	-	-		Seat, r.h.	Säte, h	1) (3343700)	3
	3447277-9	1	-	-	-	-		Seat frame, r.h.	Sitsram, h	2) (3343700)	3
39	3417946-5	2	-	-	-	-		Handle	Handgrepp		5
40	3342337-7	1	-	-	-	-		Adjusting lever	Justerhävarm	1)	5
41	3342340-1	1	-	-	-	-		Connecting pipe	Anslutningsrör	1)	5
42	3342339-3	1	-	-	-	-		Slide rail cpl, l.h.	Glidskena kmpl, v	1)	5
	3344510-7	1	-	-	-	-		Slide rail, l.h.	Glidskena, v	2)	5
	3342338-5	1	-	-	-	-		Slide rail cpl, r.h.	Glidskena kmpl, h	1)	5
	3344509-9	1	-	-	-	-		Slide rail, r.h.	Glidskena, h	2) (3342343)	5
43	3401234-4	2	-	-	-	-		Cover ring grey	Täckring grå	-1991	5
	3462951-9	2	-	-	-	-		Cover ring grey	Täckring grå	1992-	5
	3447914-7	2	-	-	-	-		Cover ring beige	Täckring beige		5
44	955274-6	4	-	-	-	-		Screw	Skruv	2)	2
45	963105-2	4	-	-	-	-		Lock nut	Låsmutter	2)	2
46	955892-5	4	-	-	-	-		Washer	Bricka	2)	2
47	3343632-0	1	-	-	-	-		Adjuster kit	Justeringssats	1)	5
48	955276-1	2	-	-	-	-		•Screw	•Skruv		2
49	955892-5	4	-	-	-	-		•Washer	•Bricka		2
50		-	-	-	-	-	NS	•Bushing	•Bussning		
51		-	-	-	-	-	NS	•Spacer	•Mellanlägg		
52	3344281-5	2	-	-	-	-		•Bushing	•Bussning		1
53		-	-	-	-	-	NS	•Bushing	•Bussning		
54	963105-2	4	-	-	-	-		•Lock nut	•Låsmutter		2
55	3343097-6	1	-	-	-	-		Spring	Fjäder		5
56	955274-6	4	-	-	-	-		Screw	Skruv		2
57	963105-2	4	-	-	-	-		Lock nut	Låsmutter		2
58	955892-5	4	-	-	-	-		Washer	Bricka		2
59	3342351-8	1	-	-	-	-		Spring, l.h.	Fjäder, v	1)	5
	3342350-0	1	-	-	-	-		Spring, r.h.	Fjäder, h	1)	5
60	3342352-6	2	-	-	-	-		Plug	Propp	1)	5
61	3342353-4	2	-	-	-	-		Slide block	Glidklots	1)	5
62	3923179-0	8	-	-	-	-		Bolt	Bult	(3120809)	3
63	3416133-1	2	-	-	-	-		Plug grey	Propp grå	-1991	4
	3462964-2	2	-	-	-	-		Plug grey	Propp grå	1992-	4
	3447919-6	2	-	-	-	-		Plug beige	Propp beige		4
64	3343629-6	2	-	-	-	-		Bushing	Bussning		5
65	3448829-6	1	-	-	-	-		Hook	Krok		5
66	3448828-8	2	-	-	-	-		Spring	Fjäder		5

2) Not height-adjustable seat / Ej höj- och sänkbart säte
1) Height-adjustable seat / Höj- och sänkbart säte

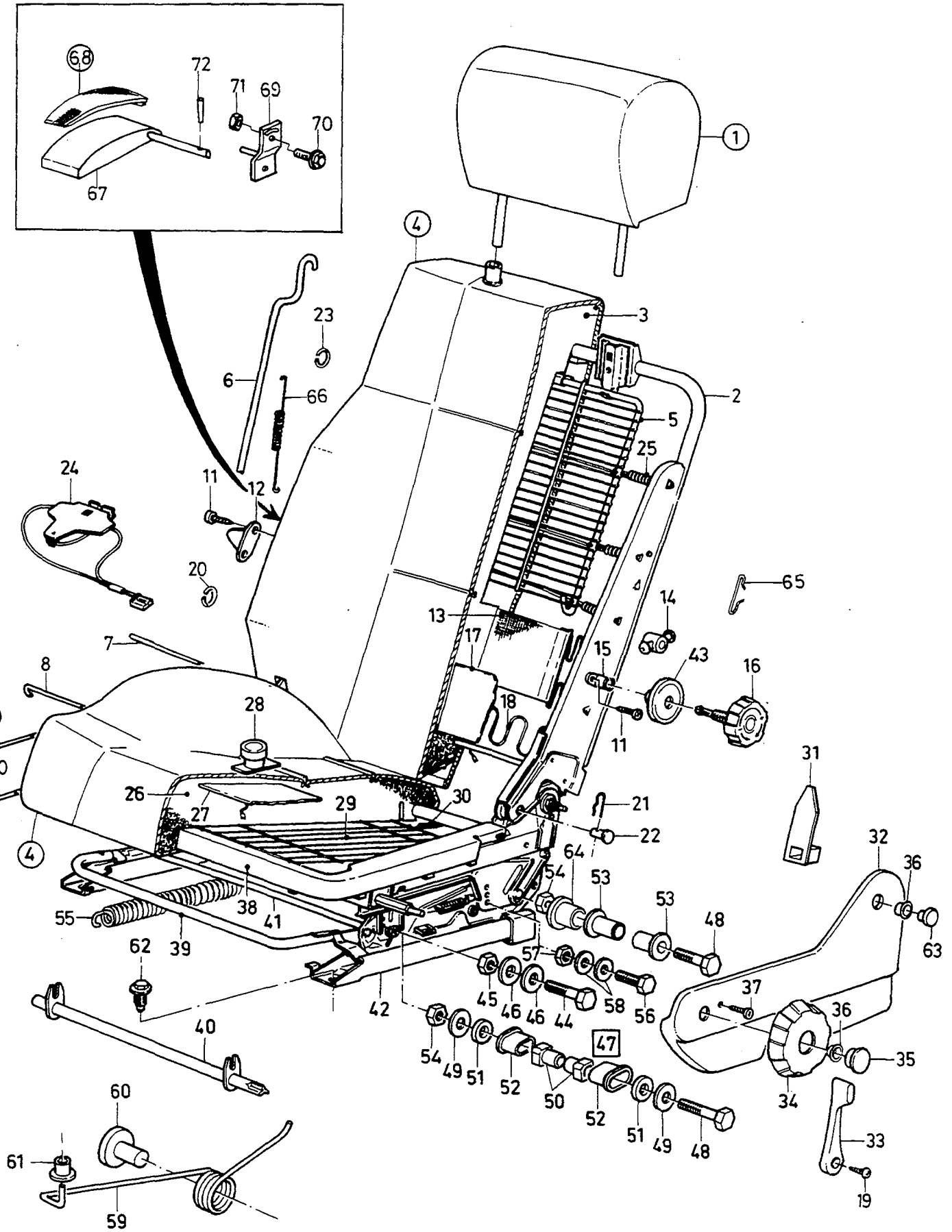

VOLVO PARTS
1085 - 19971

A		FRONT SEAT	FRAMSTOL	Group Grupp 85
B				
C				Page Sida 891
D				
E				

Fig	Part No. Artikel nr	Quantity / Antal A	B	C	D	E	PS	Description	Benämning	Notes Anmärkning	SR
67	3345496-8	1	-	-	-	-		Arm rest, l.h.	Armstöd, v		5
	3345498-4	1	-	-	-	-		Arm rest, r.h.	Armstöd, h		5
68		-	-	-	-	-		Upholstery	Klädsel	SEE 85-809	
		-	-	-	-	-		Upholstery	Klädsel	SEE 85-813	
69	3345497-6	1	-	-	-	-		Bracket	Konsol		5
70	946440-5	2	-	-	-	-		Flange screw	Fläsnskruv		2
71	948645-7	2	-	-	-	-		Flange lock nut	Fläslåsmutter		2
72		2	-	-	-	-	NS	Spring pin	Rörpinne		
		-	-	-	-	-		Accessory	Tillbehör		
	3474034-0	1	-	-	-	-		Arm rest kit	Armstödsats	L.H.D	6
	3474142-1	1	-	-	-	-		Arm rest kit	Armstödsats	R.H.D	6

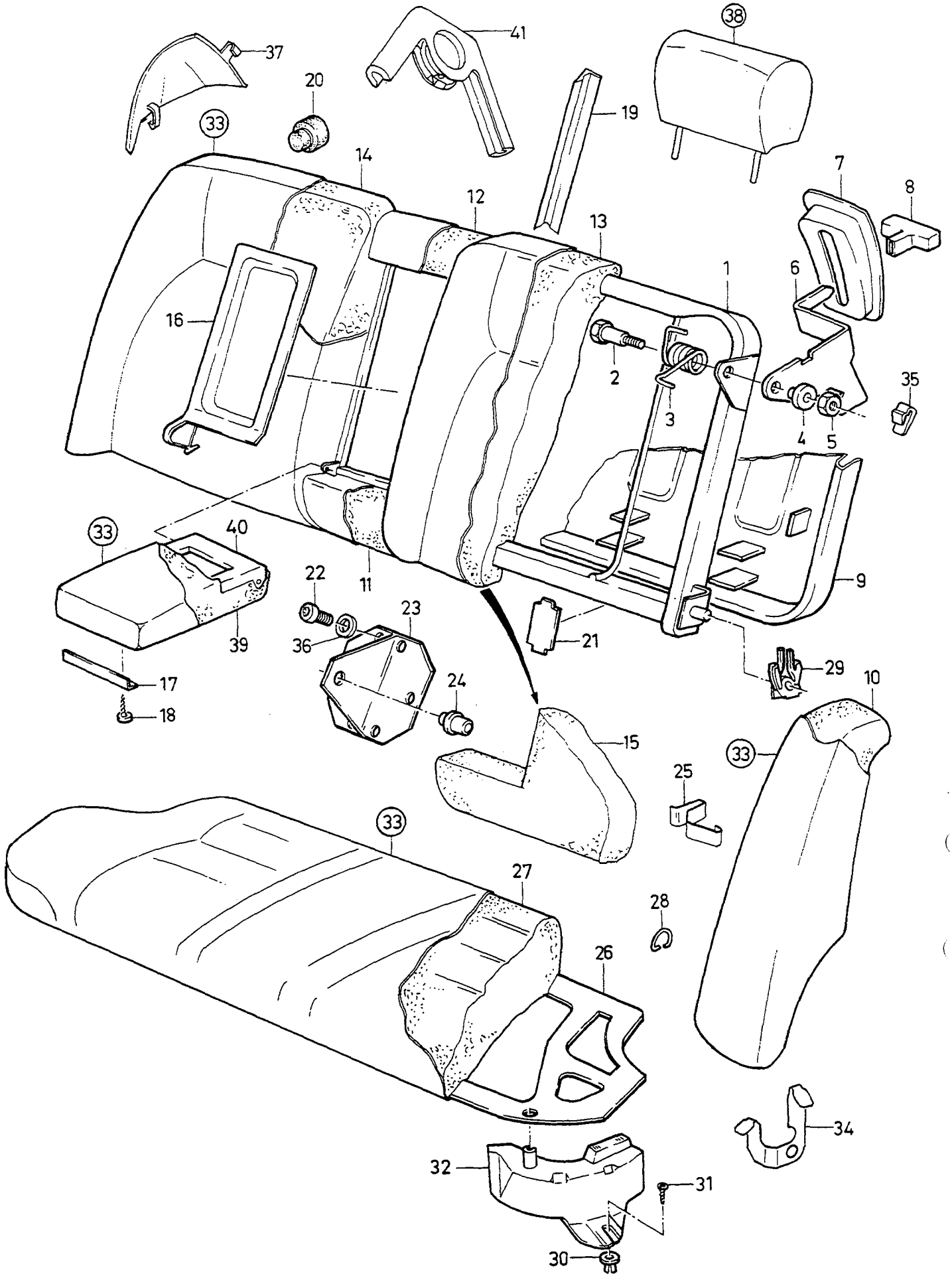

VOLVO PARTS
1085 - 19751

A
B
C
D
E

REAR SEAT
WITH DEVIDED BACKREST

BAKSÄTE
MED DELBAR RYGG

Group
Grupp
85

Page
Sida
893

Fig	Part No. Artikel nr	Quantity / Antal					P S	Description	Benämning	Notes Anmärkning	S R
		A	B	C	D	E					
1	3442730-2	1	-	-	-	-		Frame, l.h. with arm rest	Ram, v med armstöd		5
	3442728-6	1	-	-	-	-		Frame, l.h. without armrest	Ram, v utan armstöd		5
	3442727-8	1	-	-	-	-		Frame, r.h.	Ram, h		5
2	3120586-7	2	-	-	-	-		Bolt	Bult		4
3	3411550-1	1	-	-	-	-		Spring, l.h.	Fjäder, v		4
	3417821-0	1	-	-	-	-		Spring, r.h.	Fjäder, h		4
4	3120587-5	2	-	-	-	-		Bushing	Bussning	CH -501689	2
	3474013-4	2	-	-	-	-		Bushing	Bussning	CH 501690-	2
5	945407-5	2	-	-	-	-		Flange nut	Flänsmutter		2
6	3430712-4	1	-	-	-	-		Lock plate, l.h.	Låsplatta, v	CH -501689	4
	3474011-8	1	-	-	-	-		Lock plate, l.h.	Låsplatta, v	CH 501690-	4
	3430713-2	1	-	-	-	-		Lock plate, r.h.	Låsplatta, h	CH -501689	4
	3474012-6	1	-	-	-	-		Lock plate, r.h.	Låsplatta, h	CH 501690-	4
7	3417811-1	2	-	-	-	-		Cover grey	Huv grå	-1991	4
	3462975-8	2	-	-	-	-		Cover grey	Huv grå	1992-	4
	3447828-9	2	-	-	-	-		Cover beige	Huv beige		4
8	3417810-3	2	-	-	-	-		Knob grey	Knopp grå	-1991	4
	3462974-1	2	-	-	-	-		Knob grey	Knopp grå	CH 250200-501689	4
	3474079-5	2	-	-	-	-		Knob grey	Knopp grå	CH 501690-	2
	3447827-1	2	-	-	-	-		Knob beige	Knopp beige		4
9	3417812-9	1	-	-	-	-		Plate, l.h. grey	Platta, v grå	-1991	5
	3462977-4	1	-	-	-	-		Plate, l.h. grey	Platta, v grå	-1993	4
	3471597-9	1	-	-	-	-		Plate, l.h. grey	Platta, v grå	1994-	5
	3447825-5	1	-	-	-	-		Plate, l.h. beige	Platta, v beige		5
	3417805-3	1	-	-	-	-		Plate, r.h. grey	Platta, h grå	-1991	5
	3462976-6	1	-	-	-	-		Plate, r.h. grey	Platta, h grå	-1993	5
	3471596-1	1	-	-	-	-		Plate, r.h. grey	Platta, h grå	1994-	5
	3447826-3	1	-	-	-	-		Plate, r.h. beige	Platta, h beige		5
10	3455517-7	1	-	-	-	-		Padding, l.h.	Stoppning, v	(3462548) -1993	5
	3455517-7	1	-	-	-	-		Padding, l.h.	Stoppning, v	1994-	5
	3455518-5	1	-	-	-	-		Padding, r.h.	Stoppning, h	(3462549) -1993	5
	3455518-5	1	-	-	-	-		Padding, r.h.	Stoppning, h	1994-	5
11	3432631-4	1	-	-	-	-		Padding	Stoppning	CH -001956	5
12	3450712-9	1	-	-	-	-		Padding, l.h.	Stoppning, v	(3432630) CH -001956	5
13	3411556-8	1	-	-	-	-		Padding, l.h. with arm rest	Stoppning, v med armstöd	-1993	5
	3462545-9	1	-	-	-	-		Padding without armrest	Stoppning utan armstöd	1994-	5
14	3435175-9	1	-	-	-	-		Padding, r.h.	Stoppning, h	CH -121033	5
	3460294-6	1	-	-	-	-		Padding, r.h.	Stoppning, h	CH 121034-418999	5
	3462544-2	1	-	-	-	-		Padding	Stoppning	1994-	5
15	3450712-9	1	-	-	-	-		Padding, l.h. with arm rest	Stoppning, v med armstöd	CH 001957-121033	5
	3460293	1	-	-	-	-	OP	Padding, l.h. with arm rest	Stoppning, v med armstöd	CH 121034-418999	5
	3462545-9	1	-	-	-	-		Padding with arm rest	Stoppning med armstöd	1994-	5
16	3447253-0	1	-	-	-	-		Cover grey	Huv grå	-1991	4
	3463030-1	1	-	-	-	-		Cover grey	Huv grå	1992-	4
	3447254-8	1	-	-	-	-		Cover beige	Huv beige		4
17	3448060-8	1	-	-	-	-		Profile grey	Profil grå		4
	3447829-7	1	-	-	-	-		Profile beige	Profil beige		4
18	972133-3	2	-	-	-	-		Screw	Skruv	(3120860)	2
19	3447949-3	1	-	-	-	-		Profile grey	Profil grå	-1991	4
	3463031-9	1	-	-	-	-		Profile grey	Profil grå	1992-	4
	3447950-1	1	-	-	-	-		Profile beige	Profil beige		4
20	3436884-5	2	-	-	-	-		Buffer	Buffert		4
21	3435525-5	5	-	-	-	-		Lock plate	Låsplåt		4
22	965175-3	6	-	-	-	-		Flange screw	Flänsskruv		2
23	3442729-4	1	-	-	-	-		Bracket	Konsol		5
24	3411536-0	1	-	-	-	-		Bearing	Lager		4
25	3121411-7	2	-	-	-	-		Clamp	Klämma	CH -001956	4
26	3442934-0	1	-	-	-	-		Seat frame	Sitsram		5
27	3460295-3	1	-	-	-	-		Padding	Stoppning	(3410457) -1993	5
	3462543-4	1	-	-	-	-		Padding	Stoppning	1994-	5
28	3105479-4	20	-	-	-	-		Clamp	Klämma		4
29	3415898-0	2	-	-	-	-		Hinge	Gångjärn		5

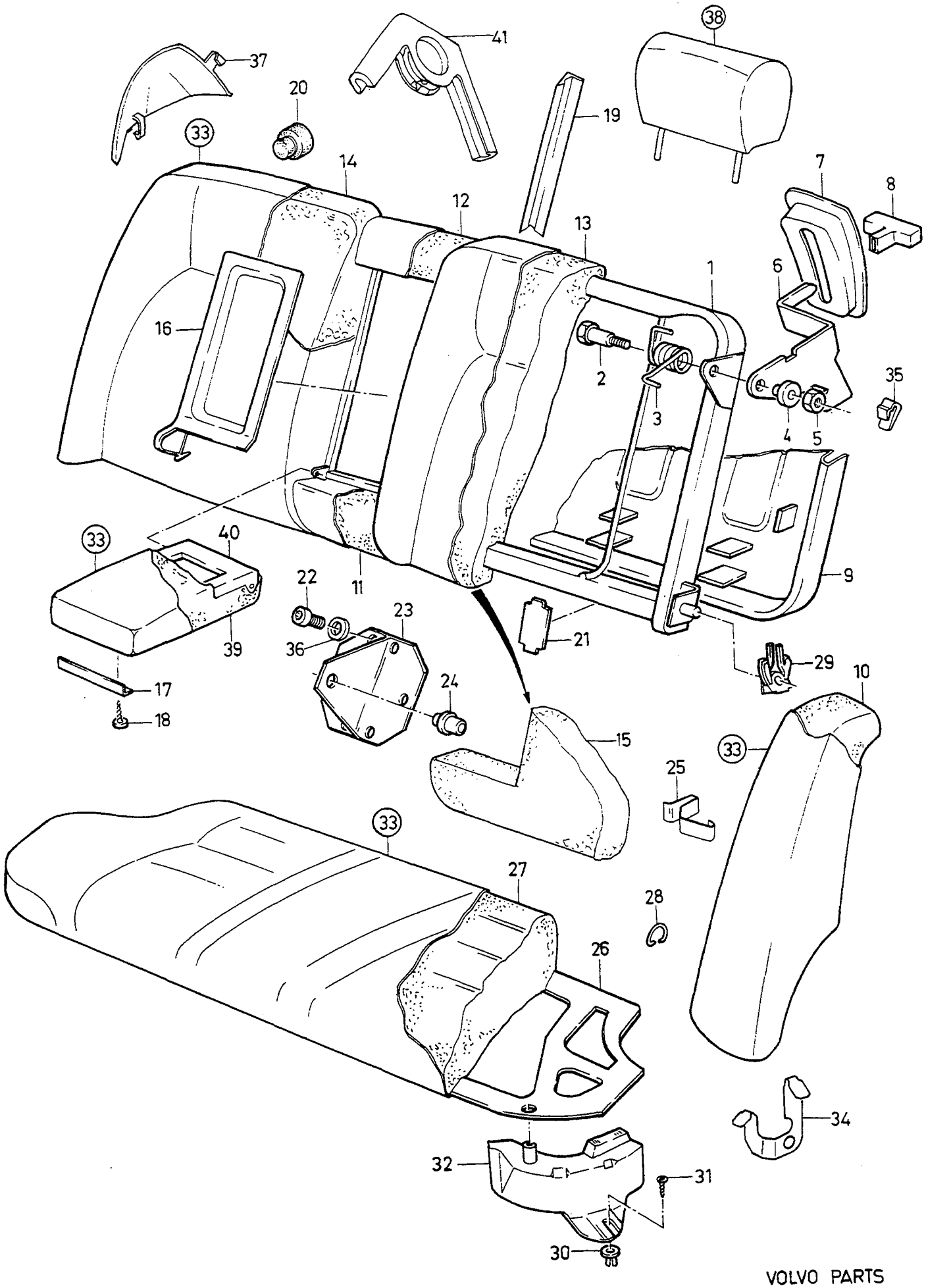
VOLVO PARTS
1085 - 19751

A
B
C
D
E

REAR SEAT
WITH DEVIDED BACKREST

BAKSÄTE
MED DELBAR RYGG

Group
Grupp
85

Page
Sida
895

Fig	Part No. Artikel nr	Quantity / Antal					PS	Description	Benämning	Notes Anmärkning	SR
		A	B	C	D	E					
30	3121025-5	2	-	-	-	-		Nut	Mutter		3
31	965393-2	2	-	-	-	-		Screw	Skruv		2
32	3433197-5	1	-	-	-	-		Support, l.h.	Stöd, v		4
	3433198-3	1	-	-	-	-		Support, r.h.	Stöd, h		4
33		-	-	-	-	-		Upholstery rear seat complete	Klädsel baksäte komplett	SEE 85•815	
34	3434500-9	1	-	-	-	-		Brace, l.h.	Bygel, v		4
	3434501-7	1	-	-	-	-		Brace, r.h.	Bygel, h		4
35	3121414-1	2	-	-	-	-		Clip	Clips	CH -167129	2
	3921997-7	2	-	-	-	-		Clip	Clips	CH 167130-	2
36	960148-5	6	-	-	-	-		Washer	Bricka		2
37	3450445-6	1	-	-	-	-		Cover, l.h.	Kåpa, v		4
	3450446-4	1	-	-	-	-		Cover, r.h.	Kåpa, h		4
38		-	-	-	-	-		Head restraint	Nackskydd	SEE 88•973	
39	3411569-1	1	-	-	-	-		Padding	Stoppning	-1993	5
	3462547-5	1	-	-	-	-		Padding	Stoppning	1994-	5
40	3411568-3	1	-	-	-	-		Arm rest	Armstöd		4
41	3466166-0	1	-	-	-	-		Cover	Huv		5

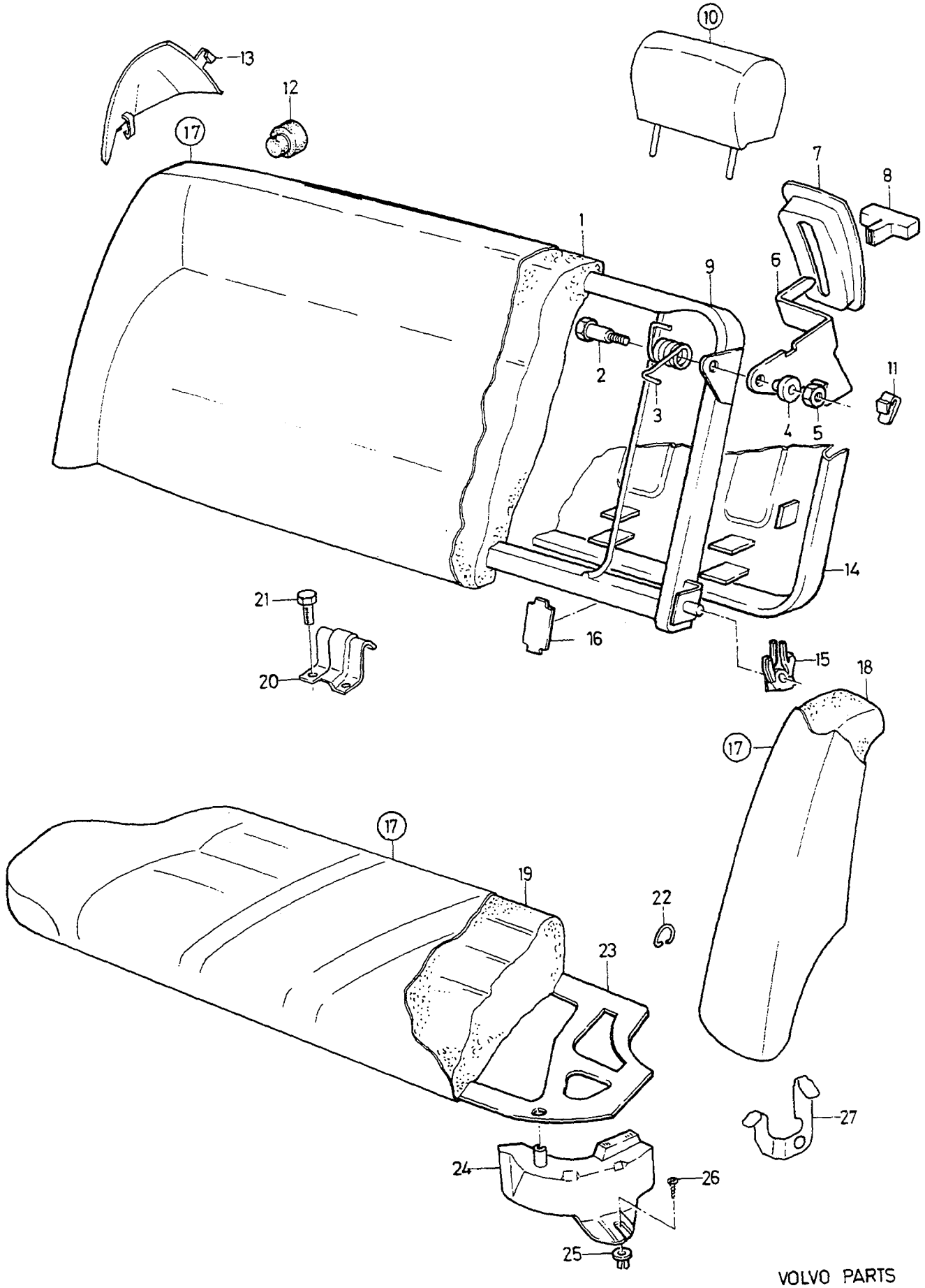

VOLVO PARTS
1085 - 19305

A
B
C
D
E

REAR SEAT
WITHOUT DEVIDED BACKREST

BAKSÄTE
UTAN DELBAR RYGG

Group
Grupp
85

Page
Sida
897

Fig	Part No. Artikel nr	Quantity / Antal A	B	C	D	E	PS	Description	Benämning	Notes Anmärkning	SR
1	3462040-1	1	-	-	-	-		Padding	Stoppning	(3434221) -1993	5
	3462546-7	1	-	-	-	-		Padding	Stoppning	1994-	5
2	3120586-7	2	-	-	-	-		Bolt	Bult		4
3	3411550-1	1	-	-	-	-		Spring, l.h.	Fjäder, v		4
	3417821-0	1	-	-	-	-		Spring, r.h.	Fjäder, h		4
4	3120587-5	2	-	-	-	-		Bushing	Bussning	CH -501689	2
	3474013-4	2	-	-	-	-		Bushing	Bussning	CH 501690-	2
5	945407-5	2	-	-	-	-		Flange nut	Flänsmutter		2
6	3430712-4	1	-	-	-	-		Lock plate, l.h.	Låsplatta, v	CH -501689	4
	3474011-8	1	-	-	-	-		Lock plate, l.h.	Låsplatta, v	CH 501690-	4
	3430713-2	1	-	-	-	-		Lock plate, r.h.	Låsplatta, h	CH -501689	4
	3474012-6	1	-	-	-	-		Lock plate, r.h.	Låsplatta, h	CH 501690-	4
7	3417811-1	2	-	-	-	-		Cover grey	Huv grå	-1991	4
	3462975-8	2	-	-	-	-		Cover grey	Huv grå	1992-	4
	3447828-9	2	-	-	-	-		Cover beige	Huv beige		4
8	3417810-3	2	-	-	-	-		Knob grey	Knopp grå	-1991	4
	3462974-1	2	-	-	-	-		Knob grey	Knopp grå	CH 250200-501689	4
	3474079-5	2	-	-	-	-		Knob grey	Knopp grå	CH 501690-	2
	3447827-1	2	-	-	-	-		Knob beige	Knopp beige		4
9	3434219-6	1	-	-	-	-		Frame	Ram		5
10		-	-	-	-	-		Head restraint	Nackskydd	SEE 88•973	
11	3121414-1	2	-	-	-	-		Clip	Clips		2
12	3436884-5	2	-	-	-	-		Buffer	Buffert		4
13	3450445-6	1	-	-	-	-		Cover, l.h.	Kåpa, v		4
	3450446-4	1	-	-	-	-		Cover, r.h.	Kåpa, h		4
14	3434214-7	1	-	-	-	-		Plate grey	Platta grå	-1991	5
	3462972-5	1	-	-	-	-		Plate grey	Platta grå	-1993	5
	3471595-3	1	-	-	-	-		Plate grey	Platta grå	1994-	5
	3451752-4	1	-	-	-	-		Plate beige	Platta beige		5
15	3415898-0	2	-	-	-	-		Hinge	Gångjärn		5
16	3435525-5	5	-	-	-	-		Lock plate	Låsplåt		4
17		-	-	-	-	-		Upholstery	Klädsel	SEE 85•815	
18	3455517-7	1	-	-	-	-		Padding, l.h.	Stoppning, v	(3462548)	5
	3455518-5	1	-	-	-	-		Padding, r.h.	Stoppning, h	(3462549)	5
19	3460295-3	1	-	-	-	-		Padding	Stoppning	-1993	5
	3462543-4	1	-	-	-	-		Padding	Stoppning	1994-	5
20	3434217-0	1	-	-	-	-		Bracket	Konsol		4
21	965175-3	2	-	-	-	-		Flange screw	Flänsskruv		2
22	3105479-4	20	-	-	-	-		Clamp	Klämma		4
23	3442934-0	1	-	-	-	-		Seat frame	Sitsram		5
24	3433197-5	1	-	-	-	-		Support, l.h.	Stöd, v		4
	3433198-3	1	-	-	-	-		Support, r.h.	Stöd, h		4
25	3121025-5	2	-	-	-	-		Nut	Mutter		3
26	965393-2	2	-	-	-	-		Screw	Skruv		2
27	3434500-9	1	-	-	-	-		Brace, l.h.	Bygel, v		4
	3434501-7	1	-	-	-	-		Brace, r.h.	Bygel, h		4

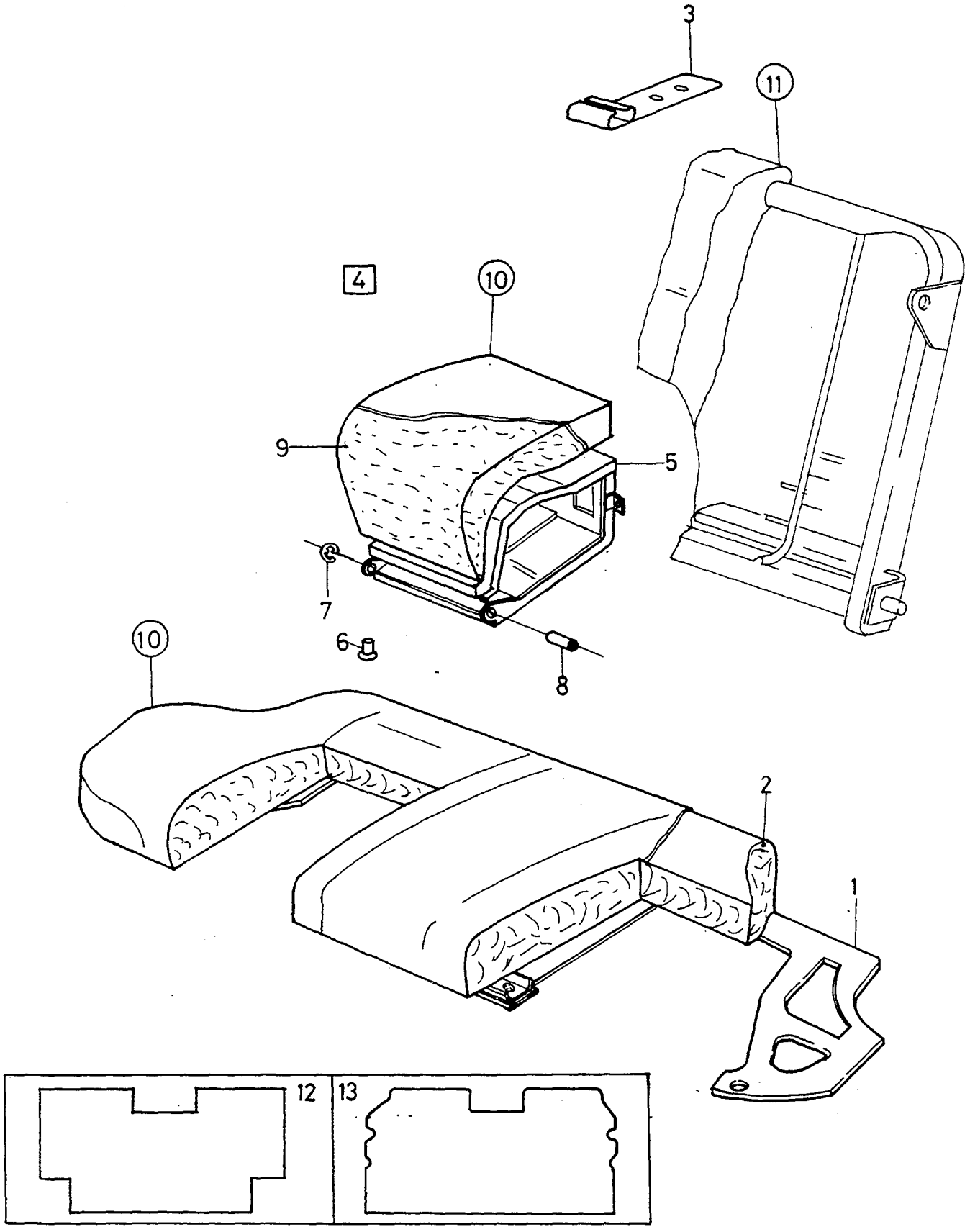
3
11
4
10
9
5
7
6
8
10
2
1
12
13

A
B
C
D
E

REAR SEAT
WITH CHILD CUSHION

BAKSÄTE
MED BARNKUDDE

Group
Grupp
85

Page
Sida
899

Fig	Part No. Artikel nr	Quantity / Antal					PS	Description	Benämning	Notes Anmärkning	SR
		A	B	C	D	E					
1	3345495-0	1	-	-	-	-		Frame	Ram		5
2	3345492-7	1	-	-	-	-		Padding	Stoppning		5
3	3345490-1	1	-	-	-	-		Guide	Styrning		5
	3345491-9	1	-	-	-	-		Guide	Styrning		5
4		-	-	-	-	-	NS	Child cushion	Barnkudde		
5	3345494-3	1	-	-	-	-		·Frame	·Ram	L.H	5
	3345610-4	1	-	-	-	-		·Frame	·Ram	R.H	5
6	3345522-1	4	-	-	-	-		··Bushing	··Bussning		2
7	951669-1	12	-	-	-	-		··E-circlip	··Spårryttare		2
8	3345521-3	8	-	-	-	-		··Bushing	··Bussning		2
9	3345493-5	2	-	-	-	-		·Padding	·Stoppning		5
10		-	-	-	-	-		·Upholstery	·Klädsel	SEE 85·821	
11		-	-	-	-	-		Backrest	Rygg	SEE 85·893	
12	3474549-7	2	-	-	-	-		Carpet warm grey	Matta varmgrå		5
	3474552-1	2	-	-	-	-		Carpet cold grey	Matta kallgrå		5
	3474555-4	2	-	-	-	-		Carpet grey	Matta grå		5
13	3474550-5	2	-	-	-	-		Carpet warm grey	Matta varmgrå		5
	3474553-9	2	-	-	-	-		Carpet cold grey	Matta kallgrå		5
	3474556-2	2	-	-	-	-		Carpet grey	Matta grå		5

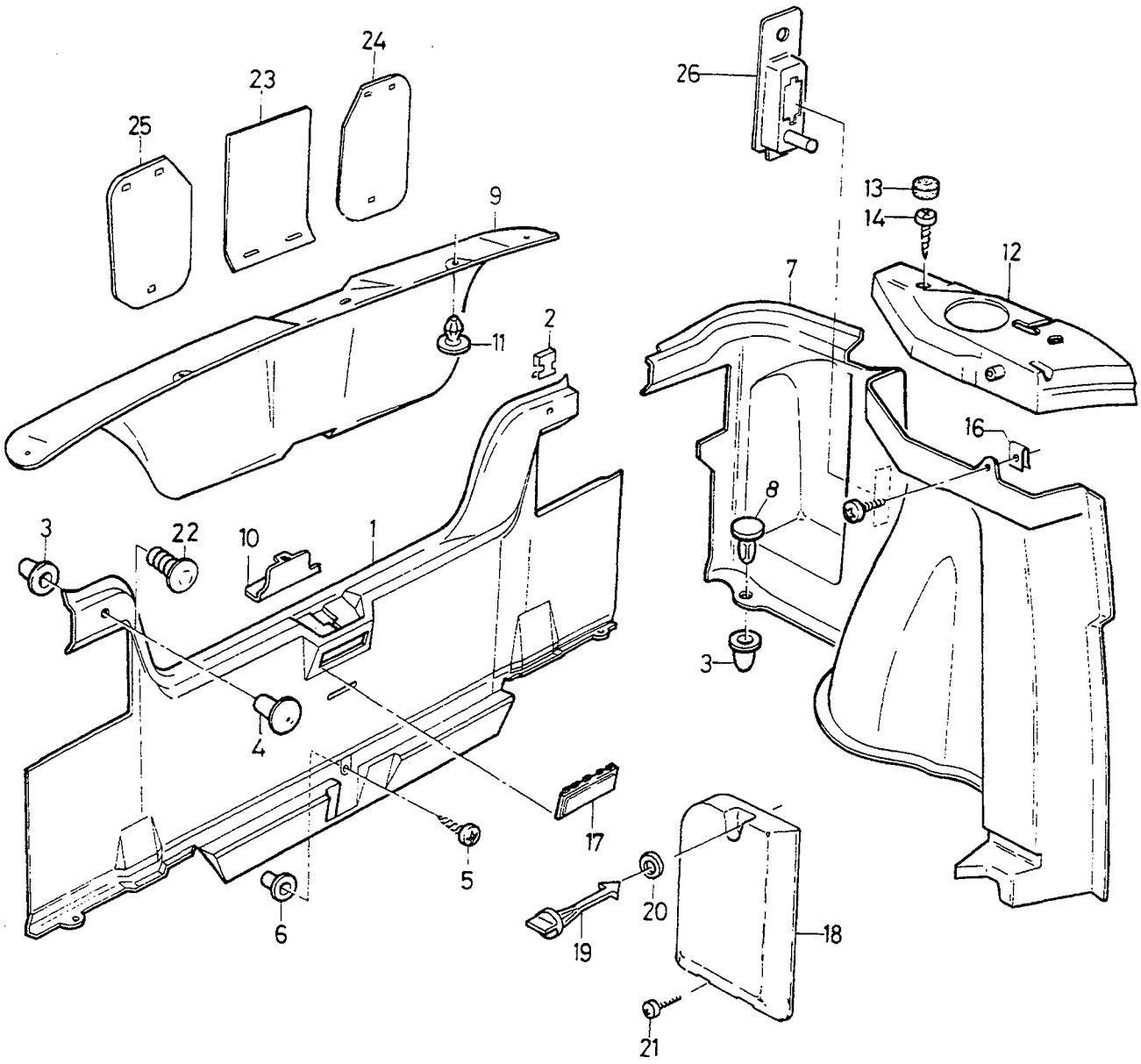
24
23
25
9
11
2
26
13
14
12
7
16
8
3
22
10
1
4
17
5
6
19
20
18
21

A	440
B	460
C	
D	
E	

INTERIOR TRIM LUGGAGE COMPARTMENT INREDNINGSDETALJER BAGAGEUTRYMME

Group Grupp 85

Page Sida 901

Fig	Part No. Artikel nr	Quantity / Antal A	B	C	D	E	PS	Description	Benämning	Notes Anmärkning	SR
1	3460103-9	1	-	-	-	-		Panel grey	Panel grå	(3431282) -1991	5
	3462894-1	1	-	-	-	-		Panel grey	Panel grå	CH 250200-620855	5
☆	3474462-3	1	-	-	-	-		Panel grey	Panel grå	CH 620856-	5
	3433521-6	-	1	-	-	-		Panel grey	Panel grå	-1991	5
	3462880-0	-	1	-	-	-		Panel grey	Panel grå	CH 250200-620855	5
☆	3474461-5	-	1	-	-	-		Panel grey	Panel grå	CH 620856-	5
	3431283-5	1	-	-	-	-		Panel beige	Panel beige		5
	3434359-0	-	1	-	-	-		Panel beige	Panel beige		5
2	3121241-8	2	2	-	-	-		Clamp	Klämma		2
3	3120645-1	3	3	-	-	-		Bushing	Bussning		2
4	3121363-0	4	4	-	-	-		Clip grey	Clips grå		2
	3121364-8	4	4	-	-	-		Clip beige	Clips beige	(3121245)	2
	3478239-1	4	-	-	-	-		Pin black	Stift svart		2
5	3270409-0	1	1	-	-	-		Screw	Skruv		5
6	3274601-8	1	1	-	-	-		Nut	Mutter		3
7	3452756-4	1	-	-	-	-		Panel, l.h. grey	Panel, v grå	(3410792) -1991	5
	3462858-6	1	-	-	-	-		Panel, l.h. grey	Panel, v grå	1992-	5
	3432709-8	-	1	-	-	-		Panel, l.h. grey	Panel, v grå	-1991	5
	3462876-8	-	1	-	-	-		Panel, l.h. grey	Panel, v grå	1992-	5
	3410793-8	1	-	-	-	-		Panel, r.h. grey	Panel, h grå	-1991	5
	3462868-5	1	-	-	-	-		Panel, r.h. grey	Panel, h grå	1992-1994	5
	3471986-4	1	-	-	-	-		Panel, r.h. grey	Panel, h grå	1995-	5
	3432710-6	-	1	-	-	-		Panel, r.h. grey	Panel, h grå	-1991	5
	3471987-2	-	1	-	-	-		Panel, r.h. grey	Panel, h grå	(3462878)	5
	3452757-2	1	-	-	-	-		Panel, l.h. beige	Panel, v beige	(3418428)	5
	3434355-8	-	1	-	-	-		Panel, l.h. beige	Panel, v beige		5
	3418429-1	1	-	-	-	-		Panel, r.h. beige	Panel, h beige		5
	3434357-4	-	1	-	-	-		Panel, r.h. beige	Panel, h beige		5
8	3120646-9	3	3	-	-	-		Pin	Stift		2
9	3436134-5	1	-	-	-	-		Panel beige	Panel beige	(3418437)	5
	3436133-7	1	-	-	-	-		Panel grey	Panel grå	(3418435) -1991	5
								with rear window wiper	med bakrutetorkare		
	3462866-9	1	-	-	-	-		Panel grey	Panel grå	1992-	5
								with rear window wiper	med bakrutetorkare		
	3436134-5	1	-	-	-	-		Panel beige	Panel beige		5
								with rear window wiper	med bakrutetorkare		
10	3447407-2	1	1	-	-	-		Cover grey	Huv grå		3
11	3121491-9	7	-	-	-	-		Rivet nut black	Nitmutter svart		2
	3121644-3	7	-	-	-	-		Rivet grey	Nit grå	-1991	2
	3923210-3	7	-	-	-	-		Rivet grey	Nit grå	1992-	2
	3121645-0	7	-	-	-	-		Rivet beige	Nit beige		2
12	3455769-4	1	-	-	-	-		Panel, l.h. grey	Panel, v grå	(3410798) -1991	5
	3462848-7	1	-	-	-	-		Panel, l.h. grey	Panel, v grå	1992-	5
	3455770-2	1	-	-	-	-		Panel, r.h. grey	Panel, h grå	(3410799) -1991	5
	3462849-5	1	-	-	-	-		Panel, r.h. grey	Panel, h grå	1992-	5
	3455773-6	1	-	-	-	-		Panel, l.h. beige	Panel, v beige	(3418406)	5
	3455774-4	1	-	-	-	-		Panel, r.h. beige	Panel, h beige	(3418407)	5
13	3121274-9	2	-	-	-	-		Cover	Huv		4
14	3270409-0	2	-	-	-	-		Screw	Skruv		5
15	3270222-7	2	-	-	-	-		Screw	Skruv		3
	3120988-5	-	1	-	-	-		Screw	Skruv		5
16	3276939-0	2	-	-	-	-		Nut	Mutter		3
17	3449696-8	1	1	-	-	-		Cover grey	Huv grå	CH -210500	3
	3449697-6	1	1	-	-	-		Cover beige	Huv beige	CH -198510	3
18	3452221-9	1	-	-	-	-		Oddment shelf grey	Täcklucka grå	-1991	4
	3463671-2	1	-	-	-	-		Aerial cover grey	Aerial cover grå	1992-	3
	3452222-7	1	-	-	-	-		Oddment shelf beige	Täcklucka beige		4
19	3417031-6	1	-	-	-	-		•Knob	•Knopp		4
20	3417016-7	1	-	-	-	-		•Ring	•Ring		3
21		2	-	-	-	-	NS	•Screw	•Skruv		
22	3121363-0	4	4	-	-	-		Clip grey	Clips grå		2
	3121364-8	4	4	-	-	-		Clip beige	Clips beige		2

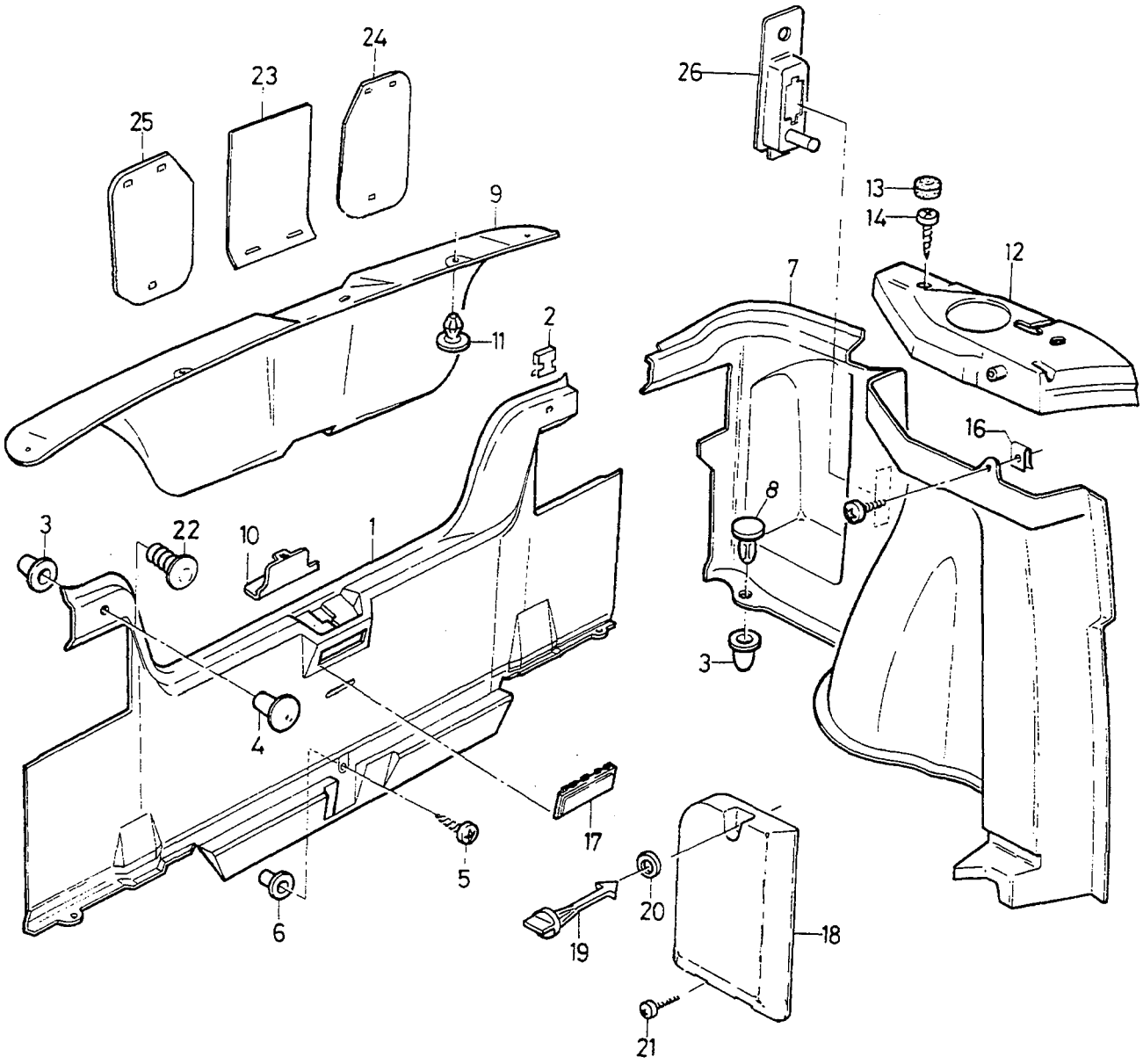

VOLVO PARTS
1085 19504

A	440
B	460
C	
D	
E	

INTERIOR TRIM LUGGAGE COMPARTMENT INREDNINGSDETALJER BAGAGEUTRYMME

Group Grupp 85

Page Sida 903

Fig	Part No. Artikel nr	Quantity / Antal					P S	Description	Benämning	Notes Anmärkning	S R
		A	B	C	D	E					
23	3450925-7	-	1	-	-	-		Panel	Panel		5
24	3450926-5	-	1	-	-	-		Panel, l.h.	Panel, v		5
25	3450927-3	-	1	-	-	-		Panel, r.h.	Panel, h		5
26	3455812-2	1	1	-	-	-		Plate grey	Platta grå	-1991	3
	3462860-2	1	1	-	-	-		Plate grey	Platta grå	1992-	3
	3455813-0	1	1	-	-	-		Plate beige	Platta beige		3
27	3120941-4	1	1	-	-	-		Screw	Skruv		2
28	3120530-5	1	1	-	-	-		Nut	Mutter		2

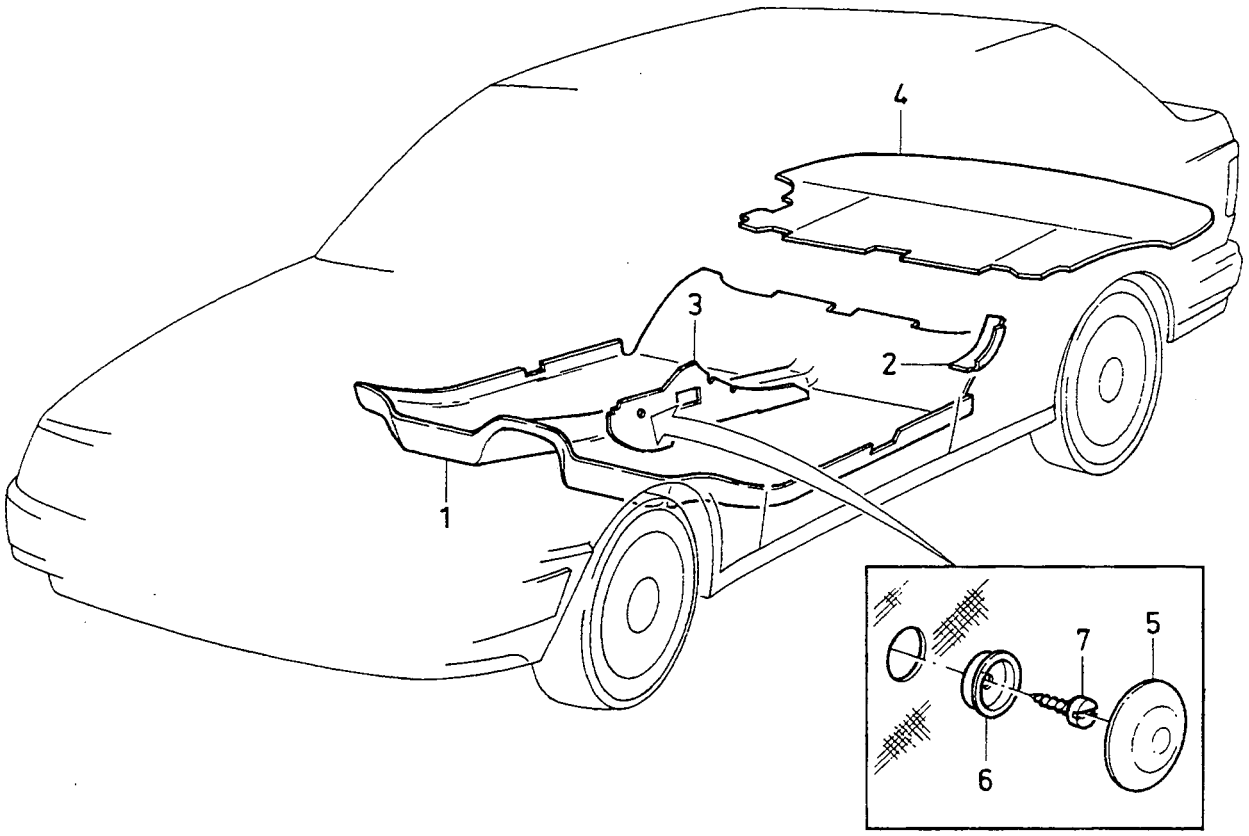
4
3
2
1
7
5
6

A	440
B	460
C	
D	
E	

CARPETS — MATTOR

Group / Grupp: 85

Page / Sida: 905

Fig	Part No. Artikel nr	Quantity / Antal A	B	C	D	E	PS	Description	Benämning	Notes Anmärkning	SR
1	3410784-7	1	1	-	-	-		Carpet grey	Matta grå	L.H.D. -1990	5
	3459962-1	1	1	-	-	-		Carpet grey	Matta grå	L.H.D. EXC 440,440DL, 1991-1993	5
	3459962-1	1	-	-	-	-		Carpet grey	Matta grå	L.H.D. 440,440DL, CH 165501-181023	5
	3461410-7	1	-	-	-	-		Mat, l.h. grey	Matta, v grå	L.H.D. 440,440DL, CH 181024-418999	5
	3413208-4	1	1	-	-	-		Carpet grey	Matta grå	R.H.D. -1990	5
	3459968-8	1	1	-	-	-		Carpet grey	Matta grå	R.H.D. EXC 440,440DL, 1991-1993	5
	3459968-8	1	-	-	-	-		Carpet grey	Matta grå	R.H.D. 440,440DL, CH 165501-181023	5
	3461416-4	1	-	-	-	-		Mat, r.h. grey	Matta, h grå	R.H.D. 440,440DL, CH 181024-418999	5
	3467728-6	1	1	-	-	-		Carpet grey	Matta grå	1) L.H.D. 1994-	5
	3467730-2	1	1	-	-	-		Carpet grey	Matta grå	2) L.H.D 1994-	5
	3467729-4	1	1	-	-	-		Carpet grey	Matta grå	1) R.H.D. 1994-	5
	3467731-0	1	1	-	-	-		Carpet grey	Matta grå	2) R.H.D. 1994-	5
	3415970-7	1	-	-	-	-		Carpet blue	Matta blå	L.H.D. EXC 440,440DL	5
	3415970-7	1	-	-	-	-		Carpet blue	Matta blå	L.H.D. CH -181023	5
	3461414-9	1	-	-	-	-		Mat, l.h.	Matta, v	L.H.D. 440,440DL, CH 181024-418999	5
	3415973-1	1	-	-	-	-		Carpet blue	Matta blå	R.H.D. EXC 440,440DL	5
	3415973-1	1	-	-	-	-		Carpet blue	Matta blå	R.H.D. 440,440DL, CH -181023	5
	3461420-6	1	-	-	-	-		Mat, r.h. blue	Matta, h blå	R.H.D. 440,440DL, CH 181024-418999	5
	3415972-3	1	1	-	-	-		Carpet beige	Matta beige	L.H.D. -1990	5
	3459966-2	1	1	-	-	-		Carpet beige	Matta beige	L.H.D. EXC 440,440DL, CH 165501-418999	5
	3459966-2	1	-	-	-	-		Carpet beige	Matta beige	L.H.D. 440,440DL, CH 165501-181023	5
	3461412-3	1	-	-	-	-		Mat, l.h. beige	Matta, v beige	L.H.D. 440,440DL, CH 181024-418999	5
	3415975-6	1	1	-	-	-		Carpet beige	Matta beige	R.H.D. -1990	5
	3459972-0	1	1	-	-	-		Carpet beige	Matta beige	R.H.D. EXC 440,440DL, 1991-1993	5
	3459972-0	1	-	-	-	-		Carpet beige	Matta beige	R.H.D. 440,440DL, CH 165501-181023	5
	3461418-0	1	-	-	-	-		Mat, r.h. beige	Matta, h beige	R.H.D. 440,440DL, CH 181024-418999	5
2	3448556-5	1	1	-	-	-		Mat, l.h. grey	Matta, v grå	-1990	4
	3459979-5	1	1	-	-	-		Mat, l.h. grey	Matta, v grå	1991-1993	4
	3448557-3	1	1	-	-	-		Mat, r.h. grey	Matta, h grå	-1990	4
	3459980-3	1	1	-	-	-		Mat, r.h. grey	Matta, h grå	1991-1993	4
	3470260-5	1	1	-	-	-		Mat, l.h. grey	Matta, v grå	1) 1994-	5
	3470261-3	1	1	-	-	-		Mat, r.h. grey	Matta, h grå	2) 1994-	5
	3470262-1	1	1	-	-	-		Mat, l.h. grey	Matta, v grå	1) 1994-	5
	3470263-9	1	1	-	-	-		Mat, r.h. grey	Matta, h grå	2) 1994-	5
	3448811-4	1	-	-	-	-		Mat, l.h. blue	Matta, v blå		4
	3448812-2	1	-	-	-	-		Mat, r.h. blue	Matta, h blå		4
	3448813-0	1	1	-	-	-		Mat, l.h. beige	Matta, v beige	-1990	4
	3459983-7	1	1	-	-	-		Mat, l.h. beige	Matta, v beige	1991-1993	4
	3448814-8	1	1	-	-	-		Mat, r.h. beige	Matta, h beige	-1990	4
	3459984-5	1	1	-	-	-		Mat, r.h. beige	Matta, h beige	1991-1993	4
3	3433572-9	1	1	-	-	-		Panel, l.h. grey	Panel, v grå	-1990	4
	3459973-8	1	1	-	-	-		Panel, l.h. grey	Panel, v grå	1991-	4
	3433573-7	1	1	-	-	-		Panel, r.h. grey	Panel, h grå	-1990	4
	3459974-6	1	1	-	-	-		Panel, r.h. grey	Panel, h grå	1991-	4

1) Low luxury standard / Låg lyxnivå
2) High luxury standard / Hög lyxnivå

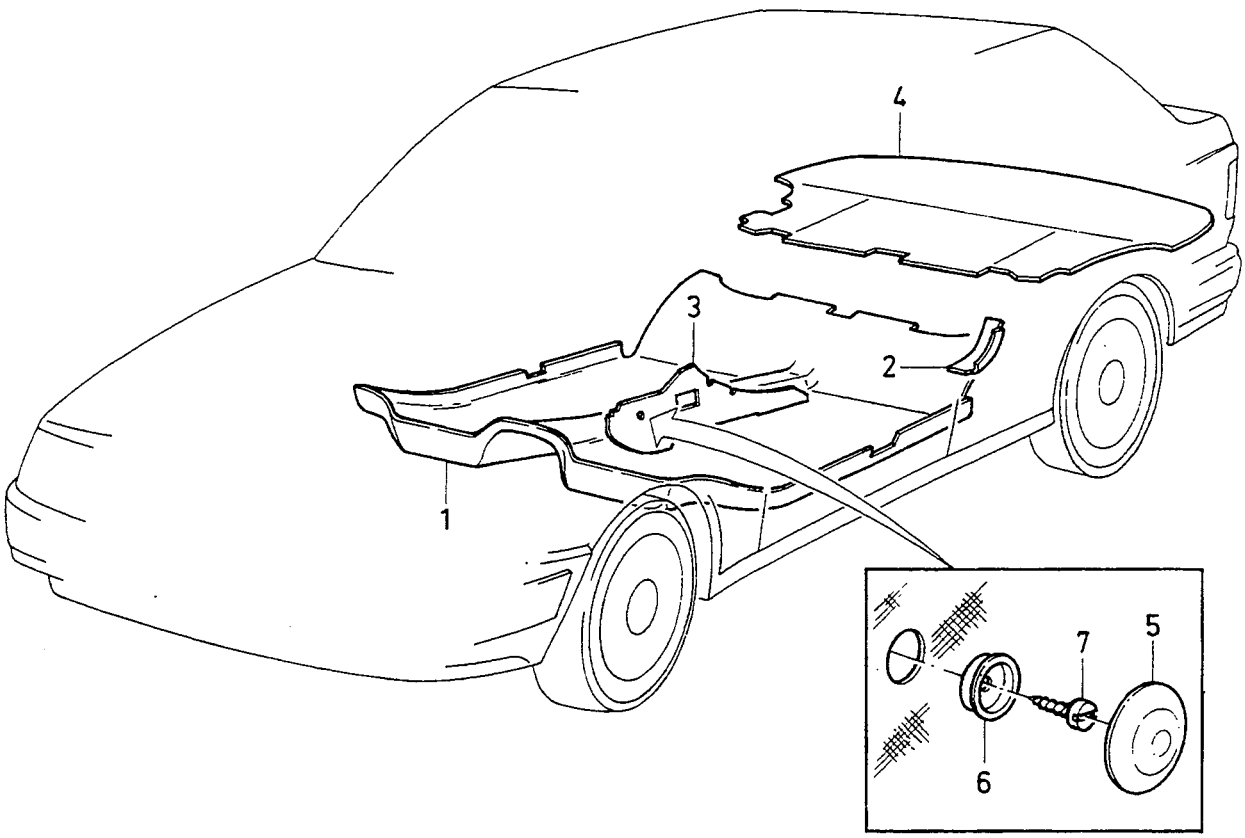
4
3
2
1
7
5
6

A	440	CARPETS MATTOR	Group Grupp 85
B	460		Page Sida 907
C			
D			
E			

Fig	Part No. Artikel nr	Quantity / Antal A	B	C	D	E	PS	Description	Benämning	Notes Anmärkning	SR
	3433574-5	1	-	-	-	-		Panel, l.h. blue	Panel, v blå		4
	3433575-2	1	-	-	-	-		Panel, r.h. blue	Panel, h blå		4
	3433578-6	1	1	-	-	-		Panel, l.h. beige	Panel, v beige	-1990	4
	3459977-9	1	1	-	-	-		Panel, l.h. beige	Panel, v beige	1991-	4
	3433579-4	1	1	-	-	-		Panel, r.h. beige	Panel, h beige	-1990	4
	3459978-7	1	1	-	-	-		Panel, r.h. beige	Panel, h beige	1991-	4
4	3465329-5	1	-	-	-	-		Carpet grey	Matta grå	(3459535)	5
	3465330-3	-	1	-	-	-		Carpet grey	Matta grå	(3435166)	5
	3450326-8	1	-	-	-	-		Carpet beige	Matta beige		5
	3436882-9	-	1	-	-	-		Carpet beige	Matta beige		5
5	3122518-8	2	2	-	-	-		Clip	Clips		3
6	3122517-0	2	2	-	-	-		Clip	Clips		3
7	947246-5	2	2	-	-	-		Screw	Skruv		2

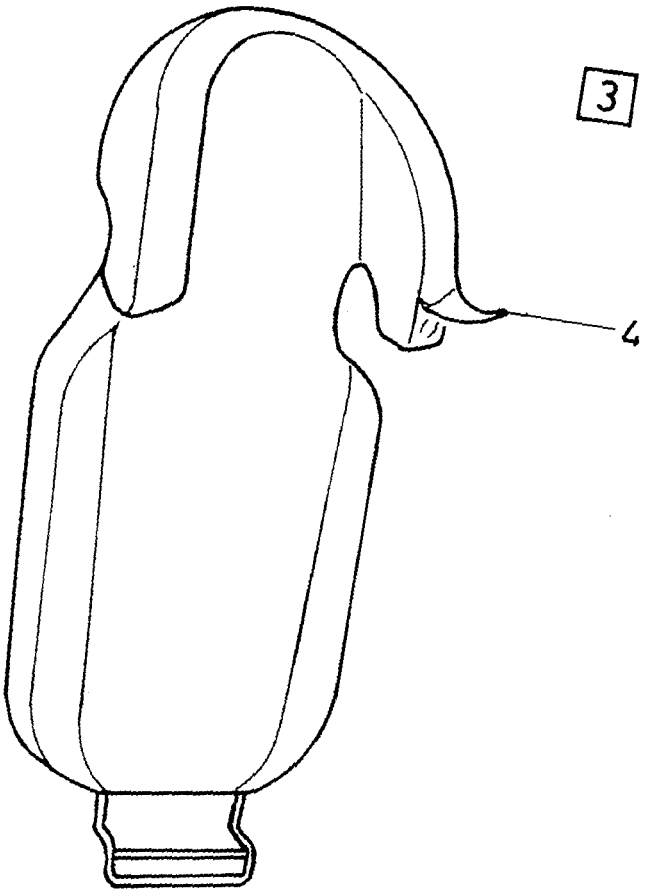

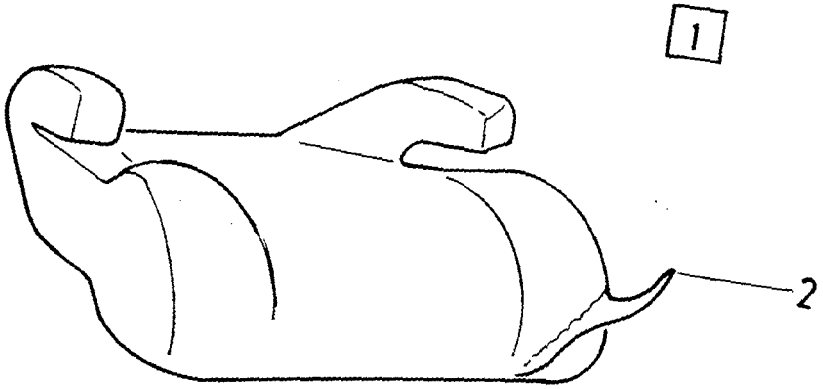

VOLVO PARTS
1085-19846

A
B
C
D
E

CHILD (SAFETY) SEAT BARNSTOL

Group
Grupp
85

Page
Sida
909

	Fig	Part No. Artikel nr	Quantity / Antal A	B	C	D	E	PS	Description	Benämning	Notes Anmärkning	SR
☆	1	*(3529410)*	1	-	-	-	-	SP	Child cushion	Barnkudde	REPL 1 PCS 9134550-4.	3
☆		9134550-4	-	1	-	-	-		Child cushion	Barnkudde		3
	2		-	-	-	-	-	NS	• Upholstery	• Klädsel		
☆	3	3529421-4	1	-	-	-	-		• Backrest	• Ryggstöd		3
☆		9134551-2	-	1	-	-	-		• Backrest	• Ryggstöd		3
☆	4	3529427-1	1	1	-	-	-		• Upholstery back	• Klädsel rygg		3

BUMPERS GUARD PLATES, AIR GUIDES / STÖTFÅNGARE SKYDDSPLÅTAR, LUFTSTYRNINGAR

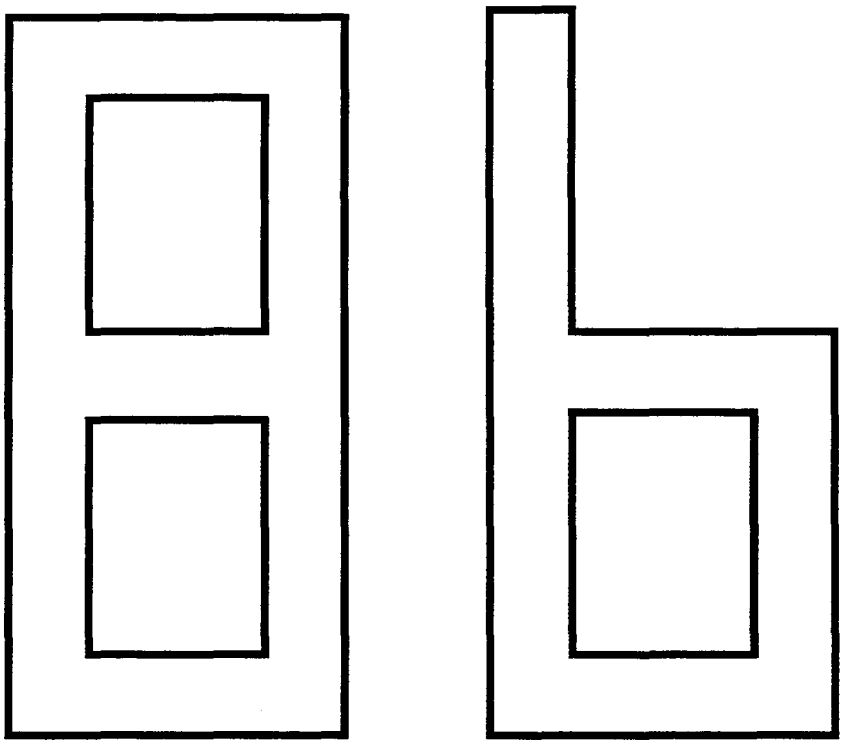

A		SUB GROUP BUMPERS GUARD PLATES, AIR GUIDES	UNDERGRUPP STÖTFÅNGARE SKYDDSPLÅTAR, LUFTSTYRNINGAR	Group Grupp 86
B				
C				Page Sida 911
D				
E				

Fig	Part No. Artikel nr	Quantity / Antal					P S	Description	Benämning	Notes Anmärkning	S R
		A	B	C	D	E					
		-	-	-	-	-		Bumpers	Stötfångare		
								-1993	-1993	SEE 86•913	
								1994-	1994-	SEE 86•915	
		-	-	-	-	-		Cover plates Mudflaps	Täckplåtar stänkskydd	SEE 86•917	
		-	-	-	-	-		Accessory	Tillbehör		
		-	-	-	-	-		Mudflaps	Stänkskydd	SEE 86•917	

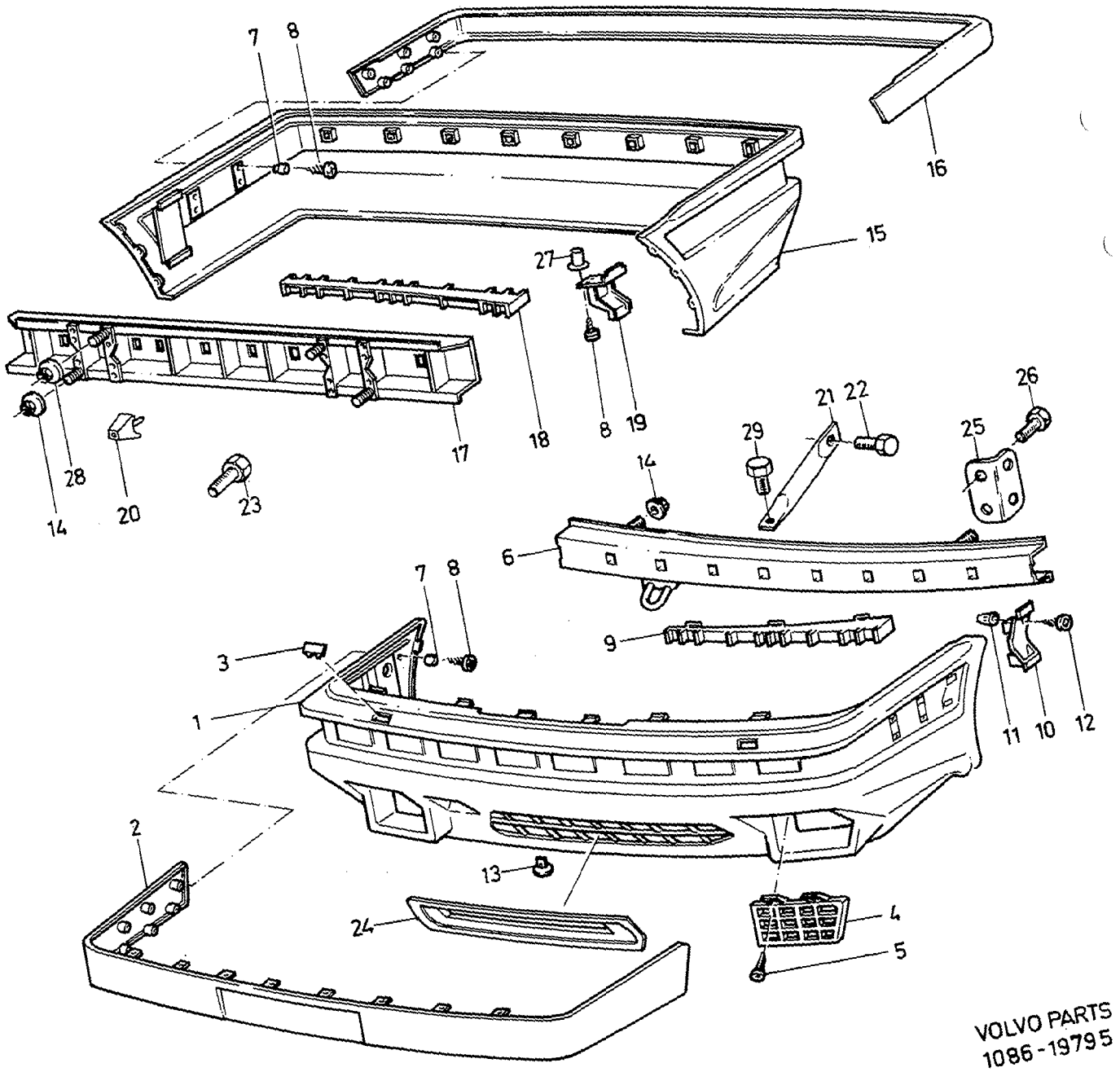

VOLVO PARTS
1086-19795

A
B
C
D
E

BUMPERS STÖTFÅNGARE

Group Grupp 86

Page Sida 913

-1993

Fig	Part No. Artikel nr	Quantity / Antal A	B	C	D	E	PS	Description	Benämning	Notes Anmärkning	SR
1	3445266-4	1	-	-	-	-		Bumper moulding, front	Stötfångarlist, främre		2
	3434368-1	1	-	-	-	-		Bumper moulding, front primer	Stötfångarlist, främre grundfärg		2
2	3433204-9	1	-	-	-	-		Protecting moulding	Skyddslist		2
3	3434366-5	2	-	-	-	-		Cover grey	Kåpa grå		2
4	3433219-7	1	-	-	-	-		Grille, l.h.	Galler, v		2
	3433220-5	1	-	-	-	-		Grille, r.h.	Galler, h		2
5	*(3122238)*	4	-	-	-	-	SP	Screw	Skruv	REPL 1 PCS 956092-1, 1 PCS 955892-5.	4
6	3432768-4	1	-	-	-	-		Bumper member	Stötfångarbalk		2
7	3122476-9	24	-	-	-	-		Nut	Mutter		2
8	3270409-0	24	-	-	-	-		Screw	Skruv		5
9	3433206-4	1	-	-	-	-		Bracket, l.h.	Konsol, v		4
	3433208-0	1	-	-	-	-		Bracket, r.h.	Konsol, h		4
10	3468639-4	2	-	-	-	-		Block	Block	(3433214)	2
11	3121025-5	8	-	-	-	-		Nut	Mutter		3
12	955130-0	8	-	-	-	-		Screw	Skruv		2
13	3121006-5	3	-	-	-	-		Clip	Clips		2
14	3120859-8	8	-	-	-	-		Nut	Mutter		3
15	3445278-9	1	-	-	-	-		Bumper moulding, rear	Stötfångarlist, bakre	440	2
	3434673-4	1	-	-	-	-		Bumper moulding, rear	Stötfångarlist, bakre	460	2
	3434364-0	1	-	-	-	-		Bumper moulding, rear primer	Stötfångarlist, bakre grundfärg	440	2
	3434675-9	1	-	-	-	-		Bumper moulding, rear primer	Stötfångarlist, bakre grundfärg	460	2
16	3433205-6	1	-	-	-	-		Protecting moulding	Skyddslist		2
17	3467539-7	1	-	-	-	-		Bumper member	Stötfångarbalk	(3432769)	2
18	3433207-2	1	-	-	-	-		Bracket, l.h.	Konsol, v		4
	3433209-8	1	-	-	-	-		Bracket, r.h.	Konsol, h		4
19	3468638-6	2	-	-	-	-		Block	Block	(3433215)	2
20	3449354-4	1	-	-	-	-		Block	Block		2
21	3449869-1	1	-	-	-	-		Bracket	Konsol	CH -182623	3
	3459041-4	1	-	-	-	-		Bracket	Konsol	CH 182624-	3
22	3120479-5	2	-	-	-	-		Bolt	Bult	CH -182623	2
	3123029-5	1	-	-	-	-		Bolt	Bult	CH 182624-	2
23	3121662-5	2	-	-	-	-		Bolt	Bult		3
24	3436685-6	1	-	-	-	-		Cover airintake	Huv luftintag		2
25	3451327-5	2	-	-	-	-		Bracket	Konsol		5
26	3122239-1	4	-	-	-	-		Screw	Skruv		2
27	3121961-1	6	-	-	-	-		Nut	Mutter		3
28	3123136-8	2	-	-	-	-		Nut	Mutter		3
29	3123028-7	1	-	-	-	-		Bolt	Bult	CH 182624-	2

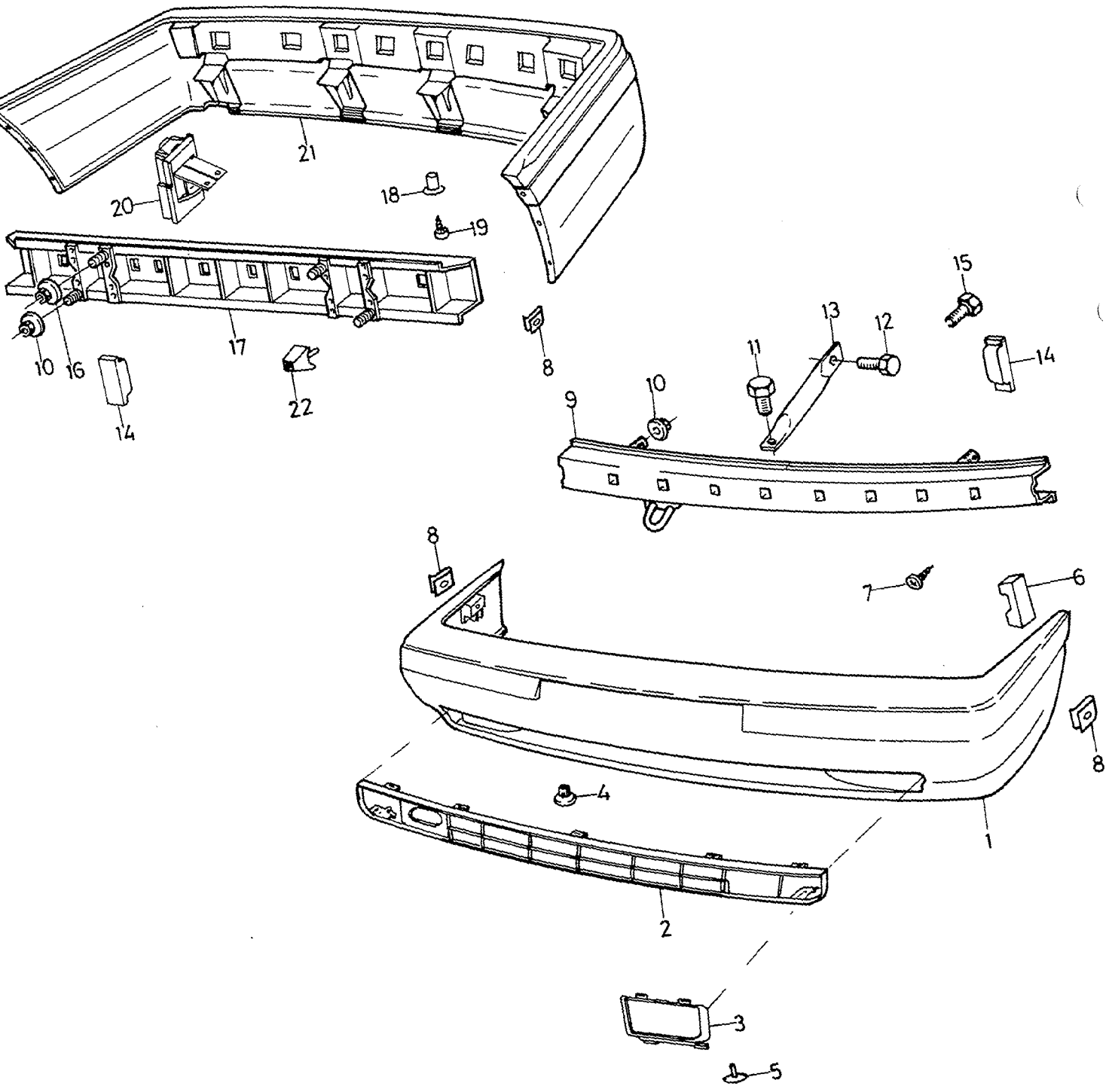

VOLVO PARTS
1086-19807

A
B
C
D
E

BUMPERS STÖTFÅNGARE

Group Grupp 86

Page Sida 915

1994-

Fig	Part No. Artikel nr	Quantity / Antal A	B	C	D	E	PS	Description	Benämning	Notes Anmärkning	SR
1	3345141-0	1	-	-	-	-		Bumper moulding black	Stötfångarlist svart		2
	3472189-4	1	-	-	-	-		Bumper moulding primer	Stötfångarlist grundfärg		2
2	3460969-3	1	-	-	-	-		Cover	Lock	EXC D19T	2
	3475548-8	1	-	-	-	-		Cover	Huv	D19T	3
3	3460967-7	1	-	-	-	-		Cover plate, l.h.	Täckplatta, v		3
	3460968-5	1	-	-	-	-		Cover plate, r.h.	Täckplatta, h		3
4	3121006-5	3	-	-	-	-		Clip	Clips		2
5	3923475-2	2	-	-	-	-		Rivet	Nit		3
6	3468639-4	2	-	-	-	-		Block	Block		2
7	959219-7	6	-	-	-	-		Hex. socket screw	Insexskruv		2
8	3278139-5	X	-	-	-	-		Nut	Mutter	(3920945)	3
9	3461438-8	1	-	-	-	-		Bumper member	Stötfångarbalk		2
10	3120859-8	8	-	-	-	-		Nut	Mutter		3
11	3123028-7	1	-	-	-	-		Bolt	Bult		2
12	3123029-5	1	-	-	-	-		Bolt	Bult		2
13	3459041-4	1	-	-	-	-		Bracket	Konsol		3
14	3458725-3	4	-	-	-	-		Block	Block		3
15	3122239-1	4	-	-	-	-		Screw	Skruv		2
16	3123136-8	2	-	-	-	-		Nut	Mutter		3
17	3467539-7	1	-	-	-	-		Bumper member	Stötfångarbalk		2
18	3121961-1	6	-	-	-	-		Nut	Mutter		3
19	3270393-6	1	-	-	-	-		Screw	Skruv		2
20	3468638-6	1	-	-	-	-		Block	Block		2
21	3345142-8	1	-	-	-	-		Bumper moulding black	Stötfångarlist svart	440	2
	3472267-8	1	-	-	-	-		Bumper moulding primer	Stötfångarlist grundfärg	440	2
	3345143-6	1	-	-	-	-		Bumper moulding black	Stötfångarlist svart	460	2
	3472190-2	1	-	-	-	-		Bumper moulding primer	Stötfångarlist grundfärg	460	2
22	3449354-4	1	-	-	-	-		Block	Block		2

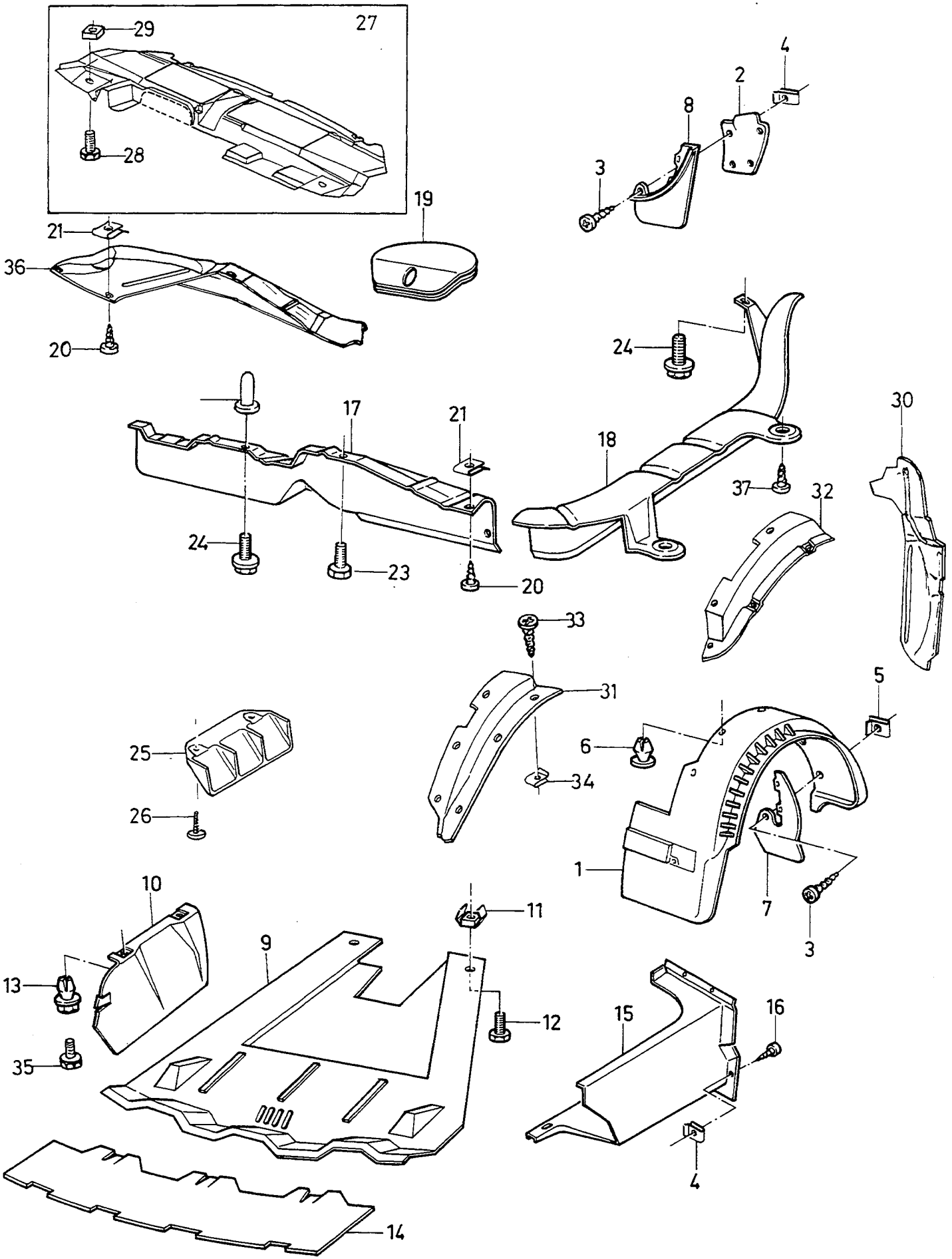
27
29
28
19
21
36
20
4
2
8
3
24
18
37
32
30
17
21
24
23
20
33
31
34
25
26
5
6
1
7
3
10
9
11
13
12
35
14
15
16
4

A
B
C
D
E

COVER PLATES
MUDFLAPS

TÄCKPLÅTAR
STÄNKSKYDD

Group
Grupp
86

Page
Sida
917

Fig	Part No. Artikel nr	Quantity / Antal A	B	C	D	E	PS	Description	Benämning	Notes Anmärkning	SR
1	*(3430464)*	1	-	-	-	-	SP	Cover plate, l.h.	Täckplatta, v	CH -357444 REPL 1 PCS 3465441-8, 1 PCS 3467284-0, 3 PCS 3270419-9, 3 PCS 974607-4.	3
	(3430465)	1	-	-	-	-	SP	Cover plate, r.h.	Täckplatta, h	CH -356560 REPL 1 PCS 3465442-6, 1 PCS 3467285-7, 3 PCS 3270419-9, 3 PCS 974607-4.	3
	3465441-8	1	-	-	-	-		Cover plate, l.h.	Täckplatta, v	CH 357445-	3
	3465442-6	1	-	-	-	-		Cover plate, r.h.	Täckplatta, h	CH 356561-	3
	3475860-7	1	-	-	-	-		Cover plate, l.h.	Täckplåt, v	D19T	3
2	3430351-1	1	-	-	-	-		Cover plate, l.h.	Täckplatta, v	CH -210990	3
	3460726-7	1	-	-	-	-		Cover plate, l.h.	Täckplåt, v	CH 210991-418999	3
	3465445-9	1	-	-	-	-		Cover plate, l.h.	Täckplatta, v	1994-	3
	3460727-5	1	-	-	-	-		Cover plate, r.h.	Täckplåt, h	(3430352) -1993	3
	3465446-7	1	-	-	-	-		Cover plate, r.h.	Täckplatta, h	1994-	3
3	3120941-4	20	-	-	-	-		Screw	Skruv		2
4	3122472-8	16	-	-	-	-		Clip	Clips		1
5	3122456-1	4	-	-	-	-		Nut	Mutter		1
☆ 6	3923493-5	10	-	-	-	-		Rivet	Nit		3
7	3468950-5	1	-	-	-	-		Mudflap, l.h.	Stänkskydd, v	(3468950)	3
	3468951-3	1	-	-	-	-		Mudflap, r.h.	Stänkskydd, h	(3431427)	3
8	3471436-0	1	-	-	-	-		Mudflap, l.h.	Stänkskydd, v	(3468646) -1993	3
	3465879-9	1	-	-	-	-		Mudflap, l.h.	Stänkskydd, v	1994-	1
	3471437-8	1	-	-	-	-		Mudflap, r.h.	Stänkskydd, h	(3431429) -1993	3
	3465880-7	1	-	-	-	-		Mudflap, r.h.	Stänkskydd, h	1994-	1
9	3453072-5	1	-	-	-	-		Protecting cap	Skyddshuv		3
10	3433562-0	1	-	-	-	-		Protecting plate, l.h.	Skyddsplatta, v		2
	3433563-8	1	-	-	-	-		Protecting plate, r.h.	Skyddsplatta, h		2
	3473657-9	1	-	-	-	-		Protecting plate, r.h.	Skyddsplatta, h	D19T, A.C.	3
11	3269355-8	6	-	-	-	-		Nut plate	Mutterplåt	MAN.TRANS	6
	3120476-1	6	-	-	-	-		Nut	Mutter	AUTO.TRANS	2
12	945970-2	4	-	-	-	-		Screw	Skruv		2
	3120288-0	4	-	-	-	-		Screw	Skruv		2
13	3293328-5	4	-	-	-	-		Nut	Mutter		2
14	3472570-5	1	-	-	-	-		Protecting cap	Skyddshuv	(3445305)	3
15	3445741-6	1	-	-	-	-		Air duct, l.h.	Luftkanal, v		4
	3445742-4	1	-	-	-	-		Air duct, r.h.	Luftkanal, h		4
16	3120179-1	8	-	-	-	-		Screw	Skruv		2
17	3435201-3	1	-	-	-	-		Cover plate	Täckskiva	1)	2
18	3470029-4	1	-	-	-	-		Cover plate	Täckskiva	(3435204) -1992	3
	3470029-4	1	-	-	-	-		Cover plate	Täckskiva	1993-	3
19	3410692-2	1	-	-	-	-		Cover	Huv	1)	2
	3460743-2	1	-	-	-	-		Cover	Huv	2)	2
20	3122397-7	4	-	-	-	-		Screw	Skruv		2
21	3223711-7	4	-	-	-	-		Spring nut	Fjädermutter		4
22	3120476-1	2	-	-	-	-		Nut	Mutter		2
23	945358-0	2	-	-	-	-		Flange screw	Flänsskruv		2
24	3120288-0	4	-	-	-	-		Screw	Skruv		2
25	3457669-4	2	-	-	-	-		Mudflap	Stänkskydd	1992-	1
26	3120336-7	4	-	-	-	-		Screw	Skruv	1992-	2
27	3464145-6	1	-	-	-	-		Cover plate	Täckskiva	EXC B18 TURBO. -1993	3
	3461426-3	1	-	-	-	-		Cover plate	Täckplatta	EXC B18 TURBO. 1994-	3
	3464458-3	1	-	-	-	-		Cover plate	Täckskiva	B18 TURBO. -1993	3
	3464574-7	1	-	-	-	-		Cover plate	Täckplatta	B18 TURBO. 1994-	3
28	945970-2	3	-	-	-	-		Screw	Skruv		2
29	3120493-6	3	-	-	-	-		Nut plate	Mutterplåt		2

1) 48 L. tank / 48 L. tank
2) 60 l. tank / 60 L. tank

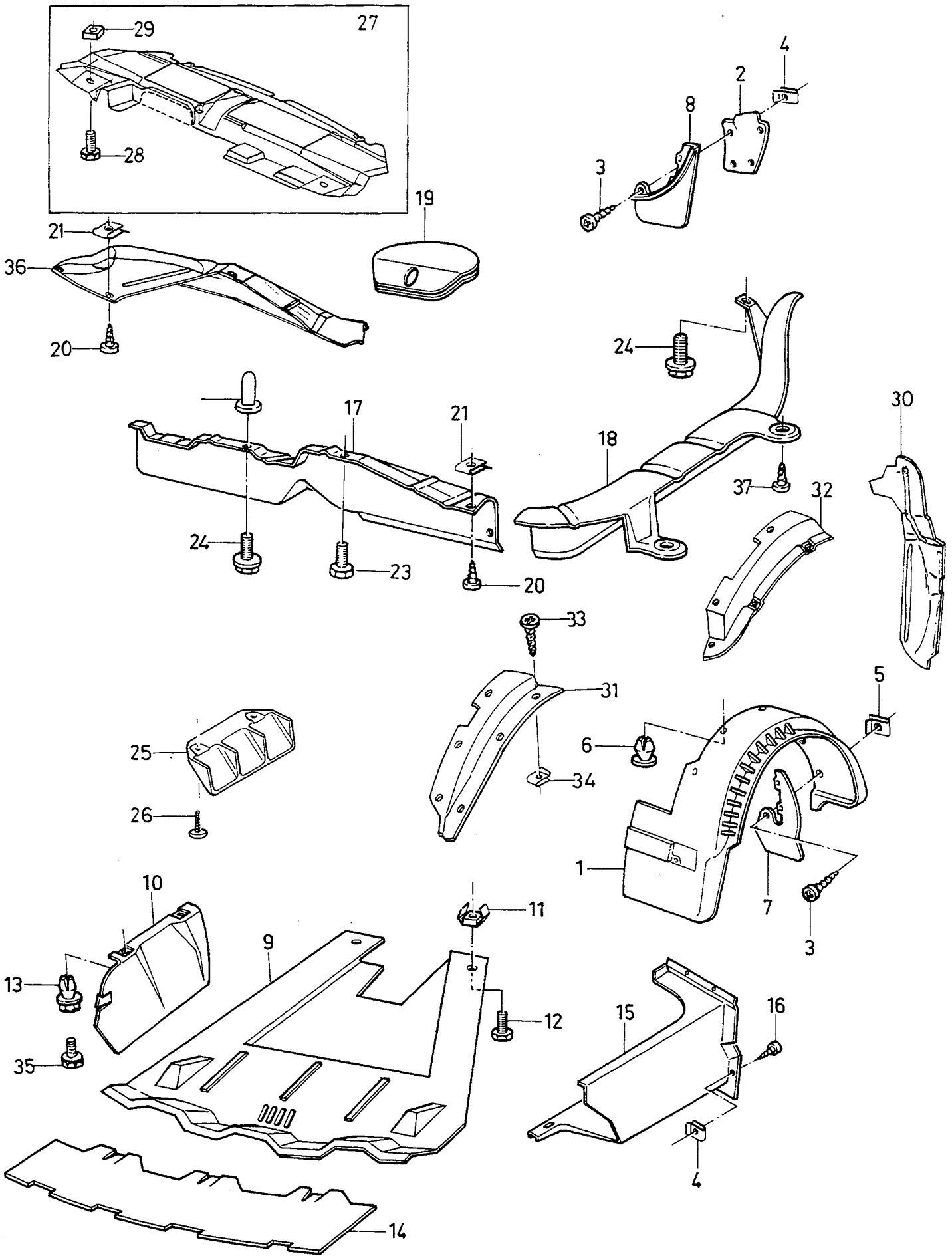
27
29
28
19
21
36
20
4
2
8
3
24
18
37
32
30
17
21
24
23
20
33
31
34
5
6
1
7
3
25
26
10
9
11
13
12
35
14
15
16
4

A
B
C
D
E

COVER PLATES
MUDFLAPS

TÄCKPLÅTAR
STÄNKSKYDD

Group
Grupp
86

Page
Sida
919

Fig	Part No. Artikel nr	Quantity / Antal A	B	C	D	E	PS	Description	Benämning	Notes Anmärkning	SR
30	3462117-7	1	-	-	-	-		Plate, l.h.	Platta, v		3
	3462118-5	1	-	-	-	-		Plate, r.h.	Platta, h		3
31	3467282-4	1	-	-	-	-		Connecting part, l.h	Anslutningsdetaljer	L.H. CH 357444-	3
	3467283-2	1	-	-	-	-		Connecting part, l.h	Anslutningsdetaljer	R.H. CH 356560-	3
32	3467284-0	1	-	-	-	-		Connecting part, l.h	Anslutningsdetaljer	L.H. CH 357445-	3
	3467285-7	1	-	-	-	-		Connecting part, l.h	Anslutningsdetaljer	R.H. CH 357445-	3
33	3270419-9	6	-	-	-	-		Screw	Skruv	CH 356561-	2
34	974607-4	3	-	-	-	-		Spring nut	Fjädermutter		2
35	945970-2	4	-	-	-	-		Screw	Skruv		2
36	3470030-2	1	-	-	-	-		Cover plate	Täckskiva	(3457069)	3
37	3270344-9	2	-	-	-	-		Screw	Skruv		2
		-	-	-	-	-		Accessory	Tillbehör		
	3471436-0	1	-	-	-	-		Mudflap, l.h.	Stänkskydd, v	1994-	3
	3471437-8	1	-	-	-	-		Mudflap, r.h.	Stänkskydd, h	1994-	3

HEATING AND VENTILATION / KLIMATANLÄGGNING

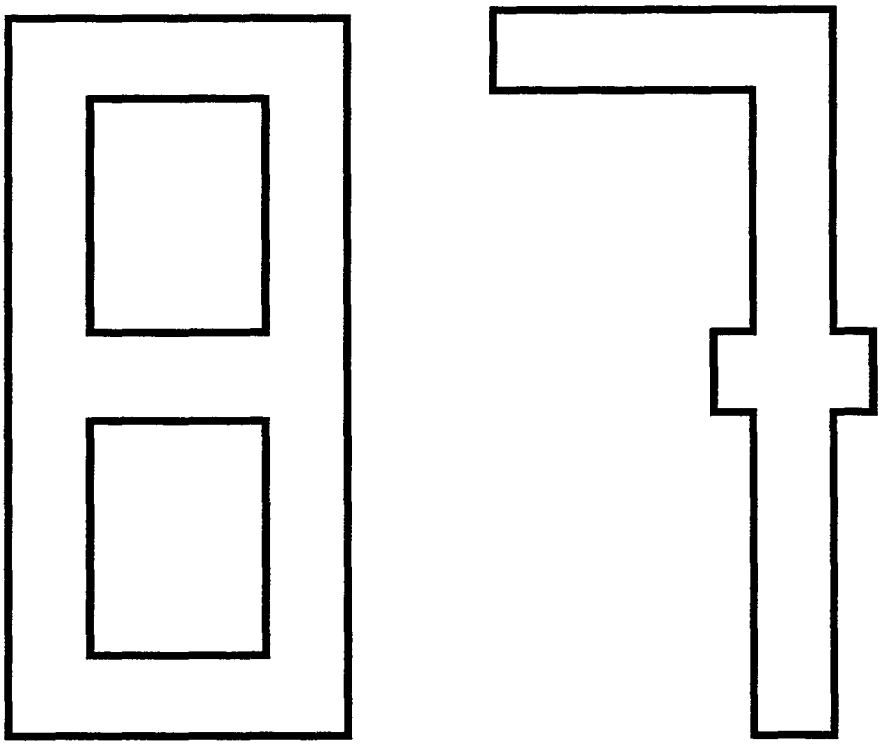

A		SUB GROUP HEATING AND VENTILATION	UNDERGRUPP KLIMATANLÄGGNING	Group Grupp 87
B				
C				
D				Page Sida 921
E				

Fig	Part No. Artikel nr	Quantity / Antal A	B	C	D	E	PS	Description	Benämning	Notes Anmärkning	SR
		-	-	-	-	-		Air intake	Luftintag	SEE 87•923	
		-	-	-	-	-		Heater system upper section ..	Värmeanläggning överdel	SEE 87•925	
		-	-	-	-	-		Heater system lower section ..	Värmeanläggning underdel	SEE 87•927	
		-	-	-	-	-		Heater controls	Värmereglage		
								-1993	-1993	SEE 87•931	
								1994-	1994-	SEE 87•933	
		-	-	-	-	-		Air ducts	Luftkanaler	SEE 87•935	
		-	-	-	-	-		Air conditioning with components	Luftkonditionering med detaljer		
								EP,FP,FT. -1991	EP,FP,FT. -1991	SEE 87•937	
								CARB. -1992, TYPE R12	CARB. -1992, TYPE R12	SEE 87•937	
								EP,FP,FT, 1992-1993, TYPE R12	EP,FP,FT, 1992-1993, TYPE R12	SEE 87•939	
								1994- TYPE R134	1994- TYPE R134	SEE 87•941	
		-	-	-	-	-		Compressor	Kompressor		
								DSL KIKI	DSL KIKI	SEE 87•943	
								SANDEN	SANDEN	SEE 87•945	
		-	-	-	-	-		Service kits	Servicesatser	SEE 87•947	
		-	-	-	-	-		Accessory	Tillbehör		
		-	-	-	-	-		Parking heater	Parkeringsvärmare	SEE 87•949	
								091-B "3714830"	091-B "3714830"	SEE 87•949	
								091-B "3728740"	091-B "3728740"	SEE 87•951	
		-	-	-	-	-		Electric engine heater	Elektrisk motorvärmare	SEE 87•955	
		-	-	-	-	-		Air conditioning with components	Luftkonditionering med detaljer	SEE 87•957	

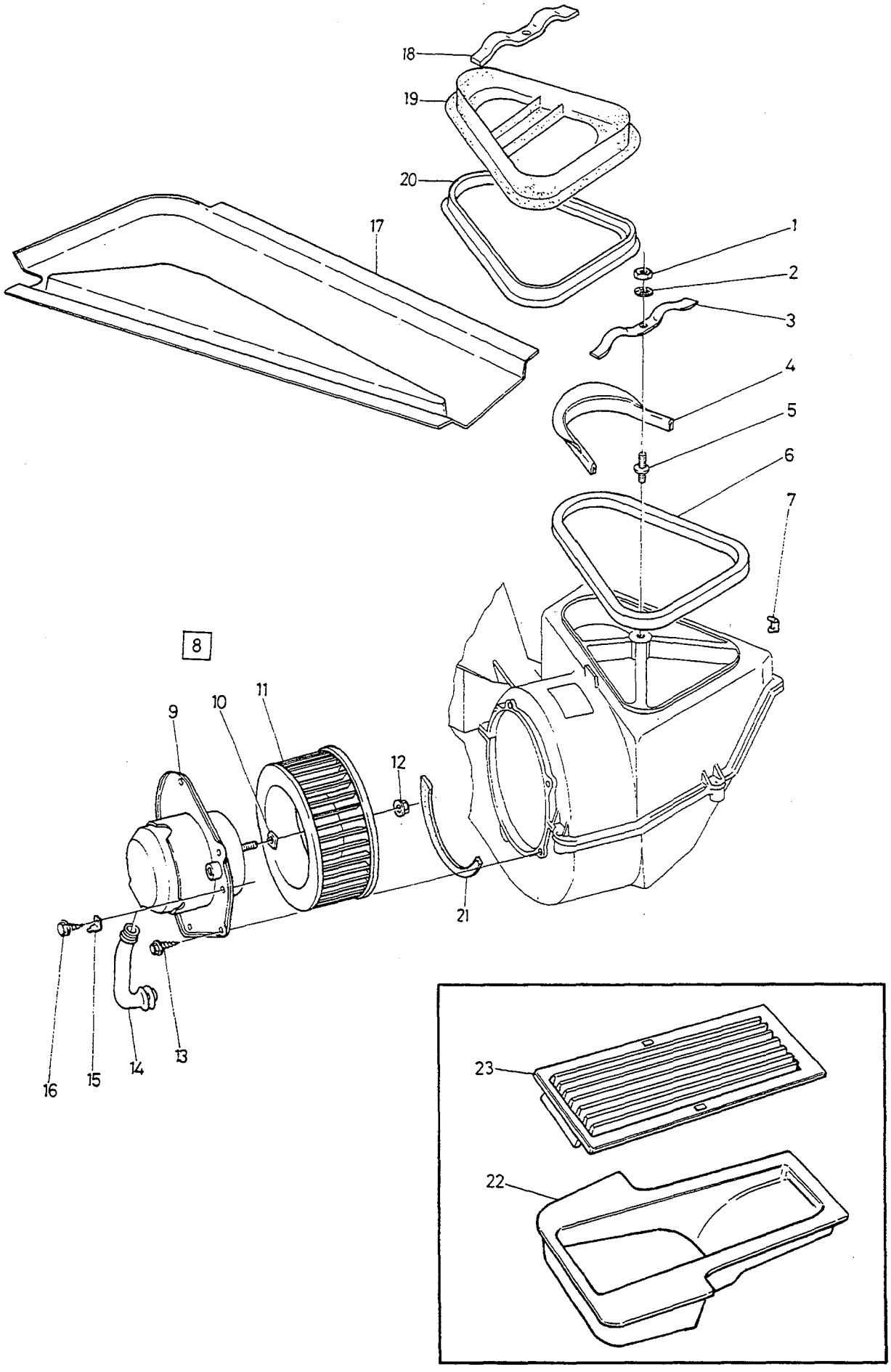

VOLVO
Genuine Parts
NL 870 20016

A
B
C
D
E

AIR INTAKE — LUFTINTAG

Group / Grupp 87

Page / Sida 923

Fig	Part No. / Artikel nr	Quantity / Antal A	B	C	D	E	PS	Description	Benämning	Notes / Anmärkning	SR
1	945407-5	1	-	-	-	-		Flange nut	Flänsmutter		2
2	960140-2	1	-	-	-	-		Washer	Bricka	(960139)	2
3	3402631-0	1	-	-	-	-		Bracket	Konsol		5
4	3410694-8	1	-	-	-	-		Profile	Profil	CH -493328	4
5	3121125-3	1	-	-	-	-		Stud	Pinnskruv		3
6	3402377-0	1	-	-	-	-		Seal	Tätning		3
7	3120638-6	1	-	-	-	-		Clamp	Klämma		3
8	*(3457652)*	1	-	-	-	-	SP	Fan	Fläkt	(3436002) L.H.D "DELCO" REPL 1 PCS 3472095-3, 1 PCS 3461152-5, 1 PCS 3120279-9.	4
	(3448256)	1	-	-	-	-	SP	Fan	Fläkt	L.H.D "BOSCH" REPL 1 PCS 3472095-3.	4
	(3448257)	1	-	-	-	-	SP	Fan	Fläkt	R.H.D "BOSCH" REPL 1 PCS 3472096-1.	4
	(3457653)	1	-	-	-	-	SP	Fan	Fläkt	(3433711) R.H.D "DELCO" REPL 1 PCS 3472096-1, 1 PCS 3461152-5, 1 PCS 3120279-9.	4
	3472095-3	1	-	-	-	-		Fan	Fläkt	L.H.D "BOSCH"	4
	3472096-1	1	-	-	-	-		Fan	Fläkt	R.H.D "BOSCH"	4
9		-	-	-	-	-	NS	• Motor	• Motor		
10		-	-	-	-	-	NS	• Clip	• Clips		
11		-	-	-	-	-	NS	• Fan	• Fläkt		
12		-	-	-	-	-	NS	• Nut	• Mutter		
13	3415315-5	4	-	-	-	-		Screw	Skruv		2
14	3402375-4	1	-	-	-	-		Tube	Rör	L.H.D	4
	3433712-1	1	-	-	-	-		Tube	Rör	R.H.D	4
15	3122527-9	1	-	-	-	-		Cable terminal	Ledningssko		3
16	3120641-0	1	-	-	-	-		Screw	Skruv		3
17	3451531-2	1	-	-	-	-		Cover plate	Täckskiva	(3447771) L.H.D	4
	3451532-0	1	-	-	-	-		Cover plate	Täckskiva	R.H.D	4
18	3449447-6	1	-	-	-	-		Bracket	Konsol		5
19	3448484-0	1	-	-	-	-		Venturi	Venturi	CH -493328	5
	3433591-9	1	-	-	-	-		Profile	Profil	CH 493329-	3
20	3449448-4	1	-	-	-	-		Seal	Tätning	CH -493328	5
21	3461148-3	1	-	-	-	-		Gasket	Packning	"DELCO"	4
	3461152-5	1	-	-	-	-		Gasket	Packning	"BOSCH"	4
		-	-	-	-	-		Accessory	Tillbehör		
☆ 22	3465419-4	1	-	-	-	-		Housing	Hus	REPL 1 PCS 3485660-9.	6
☆ 23	3465418-6	1	-	-	-	-		Particulate filter	Partikelfilter		6

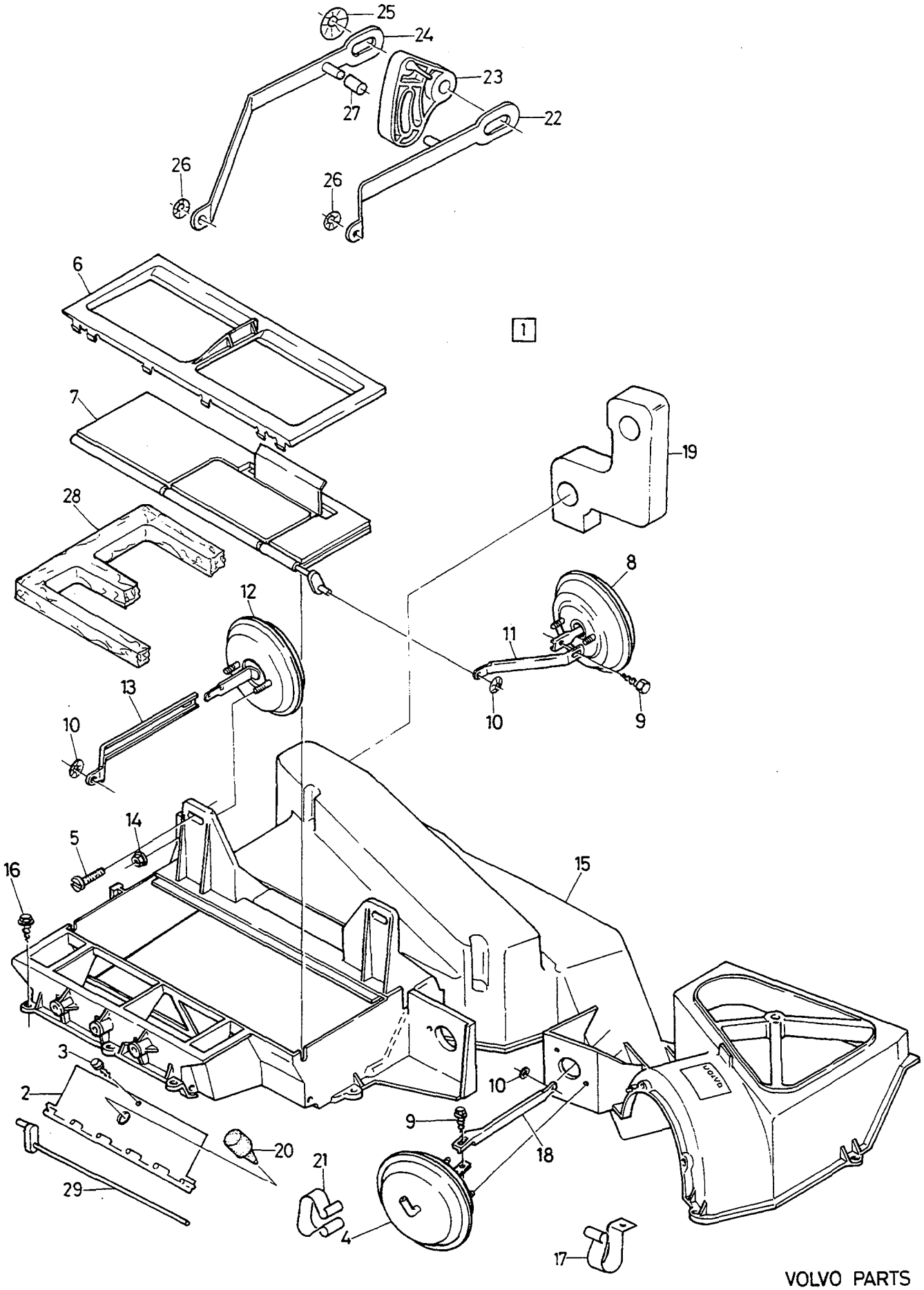

VOLVO PARTS
1087 19651

A	W/O COMBU
B	COMBU
C	
D	
E	

HEATER SYSTEM — VÄRMEANLÄGGNING
UPPER SECTION — ÖVERDEL

Group / Grupp: 87

Page / Sida: 925

Fig	Part No. / Artikel nr	Quantity / Antal A	B	C	D	E	PS	Description	Benämning	Notes / Anmärkning	SR
1		-	-	-	-	-	NS	Heater system W/O COMBU	Värmeanläggning W/O COMBU		
		-	-	-	-	-	NS	Heater system COMBU	Värmeanläggning COMBU		
2	3436335-8	1	1	-	-	-		• Valve	• Ventil		4
3	3402625-2	1	1	-	-	-		• Rubber plug	• Gummipropp		4
4	3412752-2	-	1	-	-	-		• Vacuum bellows	• Vakuumbälg		2
5	956093-9	1	2	-	-	-		• Screw	• Skruv		2
6	3402616-1	1	1	-	-	-		• Housing	• Hus	L.H.D	5
	3433764-2	1	-	-	-	-		• Housing	• Hus	R.H.D	5
7	3412997-3	1	-	-	-	-		• Valve	• Ventil	L.H.D. CH -260899	4
	3462262-1	1	-	-	-	-		• Valve	• Ventil	L.H.D. CH 260900-	3
	3433765-9	1	-	-	-	-		• Valve	• Ventil	R.H.D	4
	3436330-9	-	1	-	-	-		• Valve	• Ventil	L.H.D. CH -260899	4
	3461599-7	-	1	-	-	-		• Valve	• Ventil	L.H.D. CH 260900-	4
	3436332-5	-	1	-	-	-		• Valve	• Ventil	R.H.D. CH -260899	4
	3461605-2	-	1	-	-	-		• Valve	• Ventil	R.H.D. CH 260900-	4
8	3402632-8	-	2	-	-	-		• Vacuum bellows	• Vakuumbälg		2
9	3319163-6	-	3	-	-	-		• Screw	• Skruv		6
10	3415316-3	-	4	-	-	-		• Clip	• Clips		2
11	3402636-9	-	1	-	-	-		• Rod	• Stång		2
12	3402633-6	-	1	-	-	-		• Vacuum bellows	• Vakuumbälg		2
13	3402637-7	-	1	-	-	-		• Rod	• Stång		2
14	3121312-7	-	6	-	-	-		• Nut	• Mutter		3
15	3345220-2	1	1	-	-	-		• Casing	• Mantel	(3436317) L.H.D. -1993	5
	3436319-2	1	-	-	-	-		• Casing	• Mantel	R.H.D. -1993	5
	3345219-4	-	1	-	-	-		• Casing	• Mantel	(3454241) R.H.D, A.C. -1993	5
	3345219-4	1	1	-	-	-		• Casing	• Mantel	R.H.D. 1994-	5
	3345220-2	1	1	-	-	-		• Casing	• Mantel	L.H.D. 1994-	5
16	3415315-5	34	34	-	-	-		• Screw	• Skruv		2
17	3416802-1	1	1	-	-	-		• Bracket	• Konsol		3
18	3402634-4	-	1	-	-	-		• Rod	• Stång		2
19	3436344-0	-	1	-	-	-		• Seal	• Tätning		3
20	3435346-6	1	1	-	-	-		• Rubber plug	• Gummipropp		4
21	3416803-9	1	1	-	-	-		• Bracket	• Konsol		3
22	3412999-9	1	-	-	-	-		• Link	• Länk		3
23	3436341-6	1	-	-	-	-		• Cam	• Kam	L.H.D	4
	3436342-4	1	-	-	-	-		• Cam	• Kam	R.H.D	4
24	3412998-1	1	-	-	-	-		• Link	• Länk		3
25	3415466-6	1	-	-	-	-		• Lock washer	• Låsbricka		2
26	3120640-2	2	-	-	-	-		• Lock washer	• Låsbricka		3
27	3430984-9	2	-	-	-	-		• Cam roller	• Kamrulle		4
28	3411447-0	1	1	-	-	-		• Seal	• Tätning	L.H.D	5
	3415120-9	1	-	-	-	-		• Seal	• Tätning	R.H.D	5
29	3461149-1	1	-	-	-	-		• Lever	• Hävarm	L.H.D	4
	3461153-3	1	-	-	-	-		• Lever	• Hävarm	R.H.D	4
	3433715-4	-	1	-	-	-		• Lever	• Hävarm	R.H.D	4

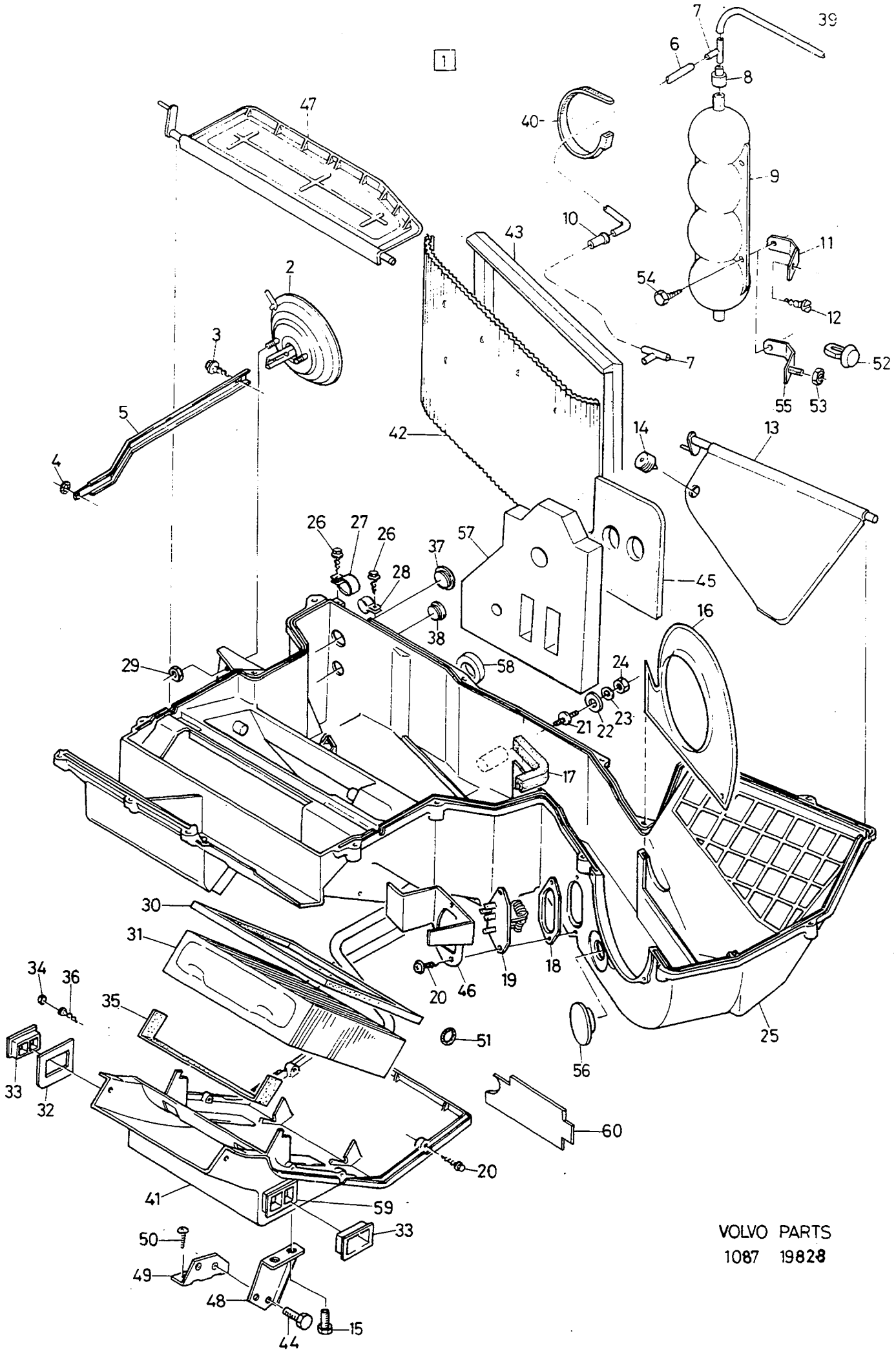

VOLVO PARTS
1087 19828

A	W/O COMBU
B	COMBU
C	
D	
E	

HEATER SYSTEM — VÄRMEANLÄGGNING
LOWER SECTION — UNDERDEL

Fig	Part No. / Artikel nr	Quantity / Antal A	B	C	D	E	PS	Description	Benämning	Notes / Anmärkning	SR
1		-	-	-	-	-	NS	Heater system W/O COMBU	Värmeanläggning W/O COMBU		
		-	-	-	-	-	NS	Heater system COMBU	Värmeanläggning COMBU		
2	3402632-8	-	1	-	-	-		• Vacuum bellows	• Vakuumbälg		2
3	3319163-6	-	1	-	-	-		• Screw	• Skruv		6
4	3415316-3	-	2	-	-	-		• Clip	• Clips		2
5	3402635-1	-	1	-	-	-		• Rod	• Stång	CH -260899	2
	3461601-1	-	1	-	-	-		• Rod	• Stång	CH 260900-	2
6	3471915-3	-	1	-	-	-		• Hose	• Slang	LG 100mm	3
	3430918-7	-	1	-	-	-		• Hose	• Slang	LG 450mm	3
	3471930-2	-	1	-	-	-		• Hose	• Slang	LG 2400mm	3
7	3296579-0	-	2	-	-	-		• T-pipe	• T-rör		6
8	3432079-6	-	1	-	-	-		• Power outlet	• Strömuttag		4
9	9131818-8	-	1	-	-	-		• Vacuum tank	• Vakuumtank	(6843347)	5
10	3470499-9	-	1	-	-	-		• Valve	• Ventil		3
11	3416438-4	-	2	-	-	-		• Support	• Stöd	CH -012931	3
12	972079-8	-	4	-	-	-		• Six point socket screw	• Sextandhålskruv	(965395)	2
13	3436328-3	-	1	-	-	-		• Valve	• Ventil		4
	3433708-9	-	1	-	-	-		• Valve	• Ventil	R.H.D	4
14		-	-	-	-	-	NS	Bumper	Stötfångare		
15	969478-7	2	2	-	-	-		• Screw	• Skruv		2
16	3402340-8	1	1	-	-	-		• Plate	• Platta		4
	3454243-1	-	1	-	-	-		• Plate	• Platta	R.H.D. A.C	4
17	3454244-9	-	1	-	-	-		• Seal	• Tätning	R.H.D. A.C	3
18	3430983-1	1	1	-	-	-		• Gasket	• Packning		2
19	3458200-7	1	1	-	-	-		• Resistor	• Motstånd	(3402376)	3
20	3415315-5	2	2	-	-	-		• Screw	• Skruv		2
21	3120657-6	2	2	-	-	-		• Stud	• Pinnskruv		3
22	3412092-3	2	2	-	-	-		• Washer	• Bricka		2
23	960140-2	2	2	-	-	-		• Washer	• Bricka	(960139)	2
24	945407-5	2	2	-	-	-		• Flange nut	• Flänsmutter		2
25	3436326-7	1	-	-	-	-		• Casing	• Mantel	(3344789) L.H.D	5
	3436326-7	-	1	-	-	-		• Casing	• Mantel	L.H.D, A.C.	5
	3465081-2	-	1	-	-	-		• Casing	• Mantel	L.H.D, A.C. B18U	5
	3436327-5	1	-	-	-	-		• Casing	• Mantel	R.H.D	5
	3454242-3	-	1	-	-	-		• Casing	• Mantel	R.H.D, A.C.	5
26	3415315-5	1	2	-	-	-		• Screw	• Skruv		2
27	3411461-1	-	1	-	-	-		• Clamp	• Klämma		3
28	3120655-0	-	1	-	-	-		• Clamp	• Klämma		3
29	3121312-7	-	2	-	-	-		• Nut	• Mutter		3
30	3402364-8	1	1	-	-	-		• Seal	• Tätning	CH -077174	2
	3452885-1	1	1	-	-	-		• Seal	• Tätning	CH 077175-	2
	3452886-9	1	-	-	-	-		• Seal	• Tätning	CH 045287- (S), (N), (DK), (SF)	2
31	3402363-0	1	1	-	-	-		• Radiator	• Kylare	CH -077174	4
	3452884-4	1	1	-	-	-		• Radiator	• Kylare	CH 077175-307137	4
	3452884-4	1	-	-	-	-		• Radiator	• Kylare	CH 045287-307137 (S), (N), (DK), (SF)	4
	3462359-5	1	1	-	-	-		• Radiator	• Kylare	CH 307138-	4
32	3432791-6	1	1	-	-	-		• Cover plate	• Täckskiva		4
33	3432790-8	2	2	-	-	-		• Outlet	• Munstycke	-1991	3
	3471375-0	2	2	-	-	-		• Outlet	• Munstycke	(3463866) 1992-	5
34	3122517-0	2	2	-	-	-		• Clip	• Clips		3
35	3435349-0	1	1	-	-	-		• Gasket	• Packning		2
36	955132-6	1	1	-	-	-		• Screw	• Skruv		2
37	3122437-1	-	1	-	-	-		• Rubber cap	• Gummihatt		4
38	3120999-2	-	1	-	-	-		• Rubber cap	• Gummihatt		4
39	976733-6	-	X	-	-	-		• Hose	• Slang	(1306702)	2
	3457338-6	-	1	-	-	-		• Hose	• Slang	EP,FP	3
40	3120605-5	-	1	-	-	-		• Clamping band	• Klämband		3
41	3402339-0	1	1	-	-	-		• Air duct	• Luftkanal	CH -077174	4

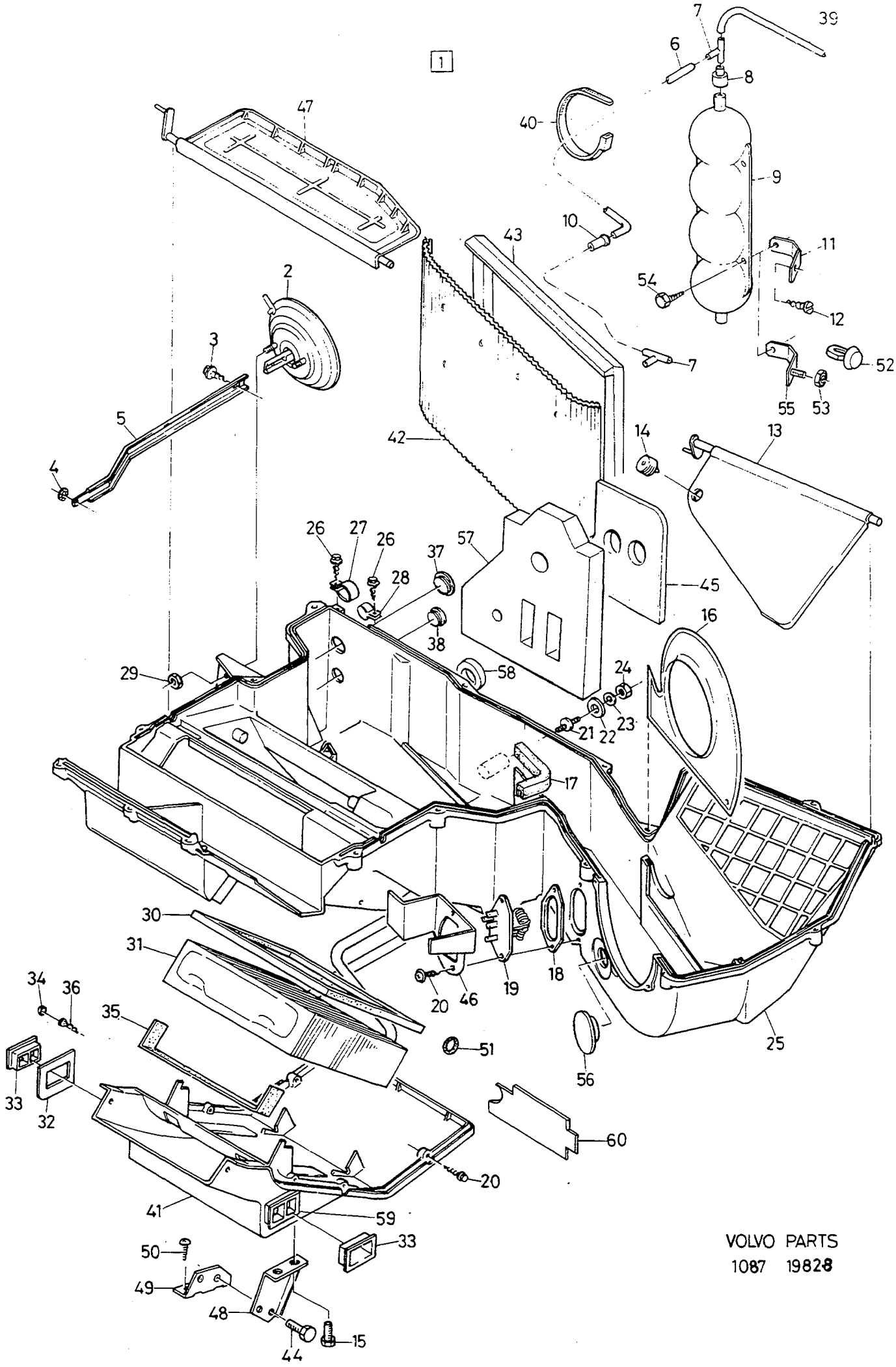
39
1
7
6
8
47
40
9
10
43
11
54
12
2
7
52
3
55
53
5
42
14
13
4
26
27
26
57
37
28
45
38
16
29
58
24
23
21
22
17
30
31
18
19
20
46
34
36
35
25
51
56
33
32
60
20
41
59
33
50
49
48
15
44
VOLVO PARTS
1087 19828

A	W/O COMBU
B	COMBU
C	
D	
E	

HEATER SYSTEM
LOWER SECTION

VÄRMEANLÄGGNING
UNDERDEL

Group / Grupp: 87

Page / Sida: 929

Fig	Part No. / Artikel nr	Quantity / Antal A	B	C	D	E	PS	Description	Benämning	Notes / Anmärkning	SR
	3453982-5	1	1	-	-	-		• Air duct	• Luftkanal	CH 077175-	4
	3453982-5	1	-	-	-	-		• Air duct	• Luftkanal	CH 045287- (S), (N), (DK), (SF)	4
42	*(3415313)*	-	1	-	-	-	SP	• Filter	• Filter	REPL 1 PCS 3461403-2, 6 PCS 3461402-4.	3
43	3402367-1	-	1	-	-	-		• Seal	• Tätning		3
44	955269-6	2	2	-	-	-		• Screw	• Skruv		2
45	3433309-6	1	1	-	-	-		• Gasket	• Packning	CH -279502	2
	3461113-7	1	1	-	-	-		• Foamblock	• Skum	CH 279503-	4
46	3416551-4	1	1	-	-	-		• Bracket	• Konsol		3
47	3436338-2	1	-	-	-	-		• Valve	• Ventil	L.H.D	4
	3436340-8	1	-	-	-	-		• Valve	• Ventil	R.H.D	4
	3436337-4	-	1	-	-	-		• Valve	• Ventil	L.H.D. CH -260899	4
	3461598-9	-	1	-	-	-		• Valve	• Ventil	L.H.D. CH 260900-	4
	3436339-0	-	1	-	-	-		• Valve	• Ventil	R.H.D. CH -260899	4
	3461191-3	-	1	-	-	-		• Valve	• Ventil	R.H.D. CH 260900-	4
48	3449128-2	1	1	-	-	-		• Bracket	• Konsol	L.H.D	4
	3449237-1	1	1	-	-	-		• Bracket	• Konsol	R.H.D	4
49	3449126-6	1	1	-	-	-		• Bracket	• Konsol	L.H.D	4
	3449239-7	1	1	-	-	-		• Bracket	• Konsol	R.H.D	4
50	3270393-6	2	2	-	-	-		• Screw	• Skruv		2
51	3453750-6	1	-	-	-	-		O-ring	O-ring		3
52	3445155-9	1	-	-	-	-		Clip	Clips		3
53	955780-2	-	2	-	-	-		Nut	Mutter	CH 012932-	2
54	*(965267)*	-	2	-	-	-	SP	Screw	Skruv	CH 012932-	2
55	3450554-5	-	2	-	-	-		Support	Stöd	CH 012932-	3
56	3121780-5	1	-	-	-	-		Plug	Propp		4
57	3461745-6	1	-	-	-	-		Foamblock	Skum	CH 279503-	4
	3461119-4	-	1	-	-	-		Foamblock	Skum	CH 279503-600000	4
	3473486-3	-	1	-	-	-		Foamblock	Skumblock	1995-	4
	3473221-4	1	-	-	-	-		Foamblock	Skum	D19T	5
58	3461112-9	-	1	-	-	-		Foamblock	Skum	CH 279503-, I.DIA 12mm	4
	3461114-5	-	1	-	-	-		Foamblock	Skum	CH 279503-, I.DIA 16mm	4
59	3432913-6	1	1	-	-	-		Outlet	Munstycke		4
60	3471926-0	-	1	-	-	-		Seal	Tätning		3

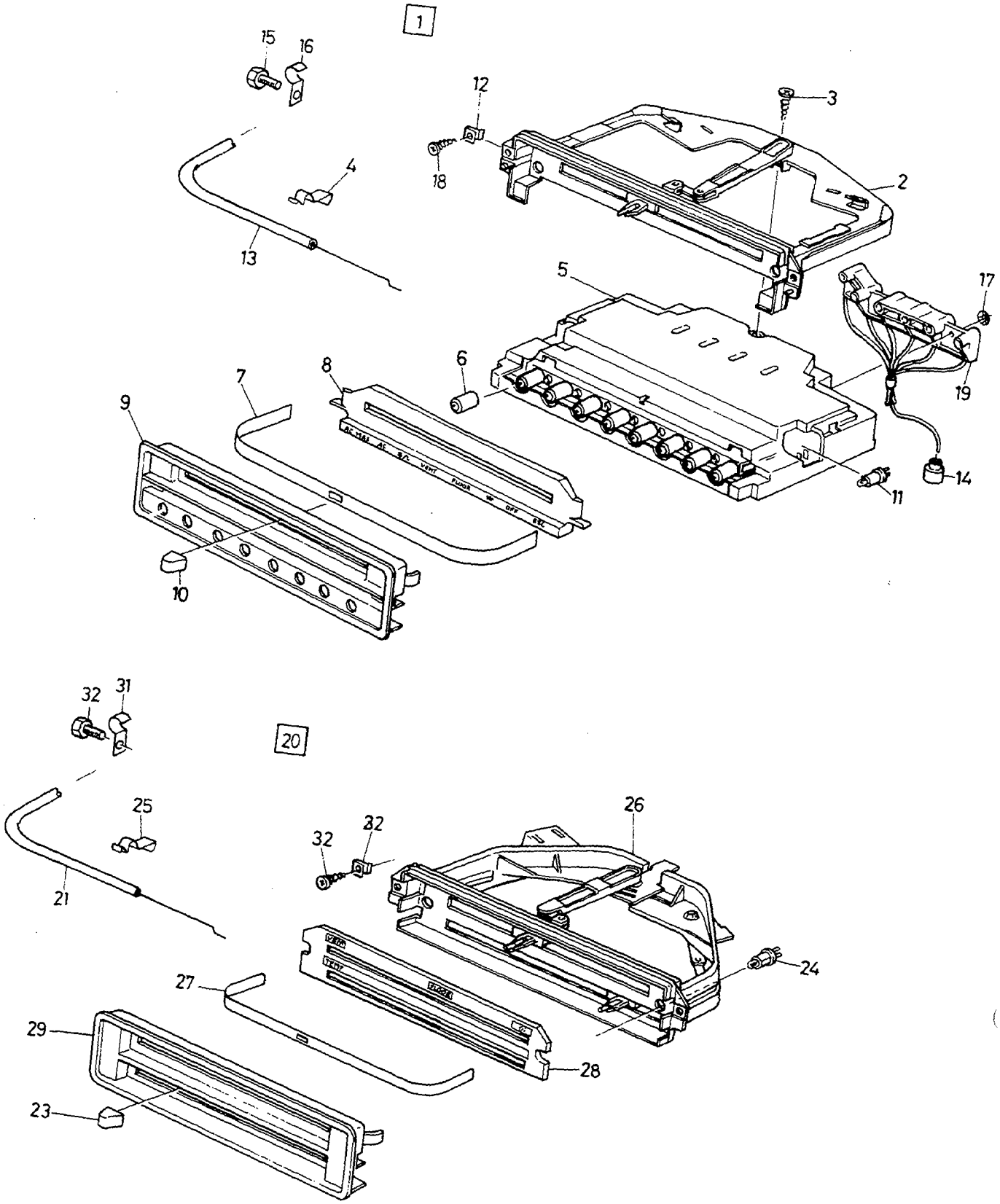
1
15
16
12
3
4
18
2
13
5
17
6
8
19
7
9
14
11
10
20
32
31
25
26
32
32
21
24
27
29
28
23

A	L.H.D
B	R.H.D
C	
D	
E	

HEATER CONTROLS — VÄRMEREGLAGE

Group / Grupp 87

Page / Sida 931

-1993

Fig	Part No. Artikel nr	Quantity / Antal A	B	C	D	E	PS	Description	Benämning	Notes Anmärkning	SR
1	3450697-2	1	-	-	-	-		Heater control combined unit .	Värmereglage kombinationsenhet	(3435538) -1989	5
	3453184-8	1	-	-	-	-		Heater control combined unit .	Värmereglage kombinationsenhet	CH 060001-260899	5
	3459091-9	1	-	-	-	-		Heater control combined unit .	Värmereglage kombinationsenhet	CH 260900-	3
	3453185-5	1	-	-	-	-		Heater control combined unit .	Värmereglage kombinationsenhet	A.C. CH 060001-260899	5
	3458877-2	1	-	-	-	-		Heater control combined unit .	Värmereglage kombinationsenhet	A.C. CH 260900-	3
	3453186-3	-	1	-	-	-		Heater control combined unit .	Värmereglage kombinationsenhet	CH 060001-260899	5
	3459093-5	-	1	-	-	-		Heater control combined unit .	Värmereglage kombinationsenhet	CH 260900-	3
	3413358-7	-	1	-	-	-		Heater control combined unit .	Värmereglage kombinationsenhet	A.C. CH 060001-260899	5
	3459092-7	-	1	-	-	-		Heater control combined unit .	Värmereglage kombinationsenhet	A.C. CH 260900-	3
2	3343598-3	1	1	-	-	-		• Mounting frame	• Fästlinjar		3
3	955140-9	1	1	-	-	-		• Screw	• Skruv		2
4	3210050-5	1	1	-	-	-		• Clip	• Clips	(3122489)	4
5		-	-	-	-	-	KN	• Housing	• Hus		
6	3342960-6	8	8	-	-	-		• • Knob	• • Knopp		3
7	3414588-8	1	1	-	-	-		• Foil	• Folie		5
8	3417781-6	1	-	-	-	-		• Light guide	• Ljusledare	(3414582) CH -264727	3
	3460993-3	1	-	-	-	-		• Light guide	• Ljusledare	CH 264728-	5
	3435230-2	-	1	-	-	-		• Light guide	• Ljusledare	CH -264727	3
	3460994-1	-	1	-	-	-		• Light guide	• Ljusledare	CH 264728-	5
9	3414581-3	1	1	-	-	-		• Cover plate	• Täckskiva		4
10	3414933-6	3	3	-	-	-		• Knob	• Knopp		3
11	942327-8	2	2	-	-	-		• Bulb	• Glödlampa		1
12	3278719-4	2	2	-	-	-		• Spring nut	• Fjädermutter		3
13	3417782-4	1	1	-	-	-		• Cable	• Ledning		2
14	3432079-6	8	8	-	-	-		• Power outlet	• Strömuttag		4
15	3121124-6	1	1	-	-	-		• Screw	• Skruv		2
16	3122360-5	1	1	-	-	-		Clip	Clips		3
17	3120888-7	2	2	-	-	-		Lock washer	Låsbricka		3
18	947246-5	2	2	-	-	-		Screw	Skruv		2
19	3412976-7	1	1	-	-	-		Set vacuum hose	Sats vakuumslangar	CH -260899	3
	3459094-3	1	1	-	-	-		Set vacuum hose	Sats gummislang	CH 260900-	3
20	3435533-9	1	-	-	-	-		Heater control	Värmereglage		5
	3435535-4	-	1	-	-	-		Heater control	Värmereglage		5
21	3435532-1	1	1	-	-	-		• Cable temperature	• Ledning temperatur		2
	3402397-8	1	-	-	-	-		• Cable ventilation	• Ledning ventilation	(3435530)	3
	3402397-8	-	1	-	-	-		• Cable ventilation	• Ledning ventilation		3
22	3278719-4	1	1	-	-	-		• Spring nut	• Fjädermutter		3
23	3414933-6	2	2	-	-	-		• Knob	• Knopp		3
24	942327-8	2	2	-	-	-		• Bulb	• Glödlampa		1
25	3210050-5	2	2	-	-	-		• Clip	• Clips	(3122489)	4
26		-	-	-	-	-	NS	• Housing	• Hus		
27	3414588-8	2	2	-	-	-		• Foil	• Folie		5
28	3415485-6	1	-	-	-	-		• Light guide	• Ljusledare		5
	3447258-9	-	1	-	-	-		• Light guide	• Ljusledare		5
29	3415484-9	1	1	-	-	-		• Cover plate	• Täckskiva		4
30	3121124-6	1	1	-	-	-		Screw	Skruv		2
31	3122360-5	1	1	-	-	-		Clip	Clips		3
32	947246-5	2	2	-	-	-		Screw	Skruv		2

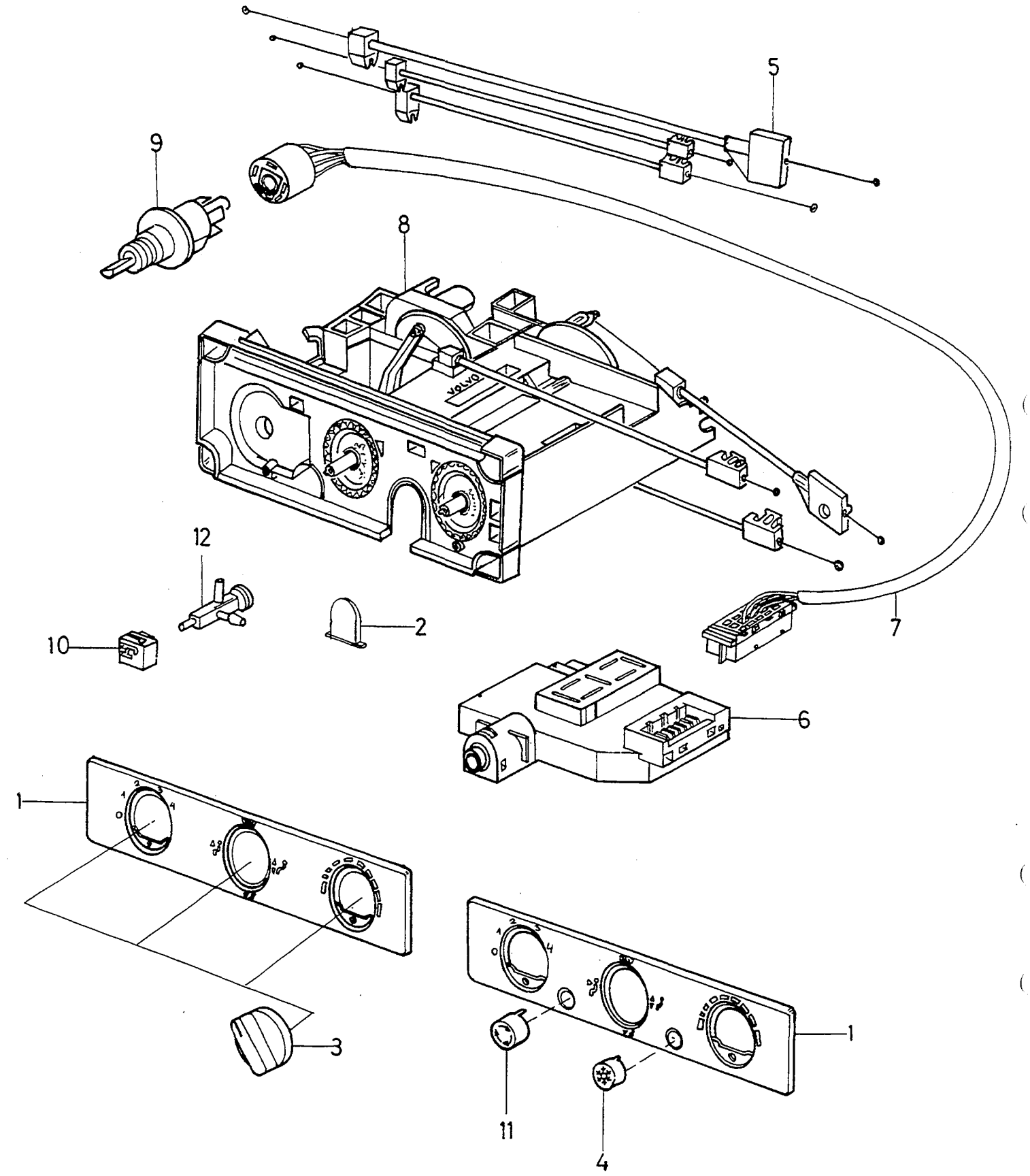

VOLVO PARTS
1087- 20002

A	L.H.D	HEATER CONTROLS VÄRMEREGLAGE	Group Grupp 87
B	R.H.D		
C			
D			Page Sida 933
E		1994-	

Fig	Part No. Artikel nr	Quantity / Antal A	B	C	D	E	PS	Description	Benämning	Notes Anmärkning	SR
1	3463079-8	1	1	-	-	-		Cover plate	Täckskiva	STD	4
	3463080-6	1	1	-	-	-		Cover plate	Täckskiva	A.C.	4
2	3463081-4	1	1	-	-	-		Cover plate	Täckskiva		5
3	3463078-0	3	3	-	-	-		Knob	Knopp		3
4	3463013-7	1	1	-	-	-		Knob	Knopp		3
5	3345193-1	1	-	-	-	-		Cables	Lednung		5
	3345194-9	-	1	-	-	-		Cables	Lednung		5
6	3345195-6	1	1	-	-	-		Control unit	Automatikenhet	TURBO	5
	3345196-4	1	1	-	-	-		Control unit	Automatikenhet	EXC TURBO	5
7	3345197-2	1	1	-	-	-		Cable harness	Ledningsmatta	TURBO	5
	3345198-0	1	1	-	-	-		Cable harness	Ledningsmatta	EXC TURBO	5
8	3345199-8	1	-	-	-	-		Housing	Hus		5
	3345200-4	-	1	-	-	-		Housing	Hus		5
9	3416641-3	1	1	-	-	-		Switch	Strömställare		5
10	3345201-2	1	1	-	-	-		Control unit	Automatikenhet		5
11		-	-	-	-	-	NS	•Knob	•Knopp		
12	3210042-2	1	1	-	-	-		Switch	Strömställare		4

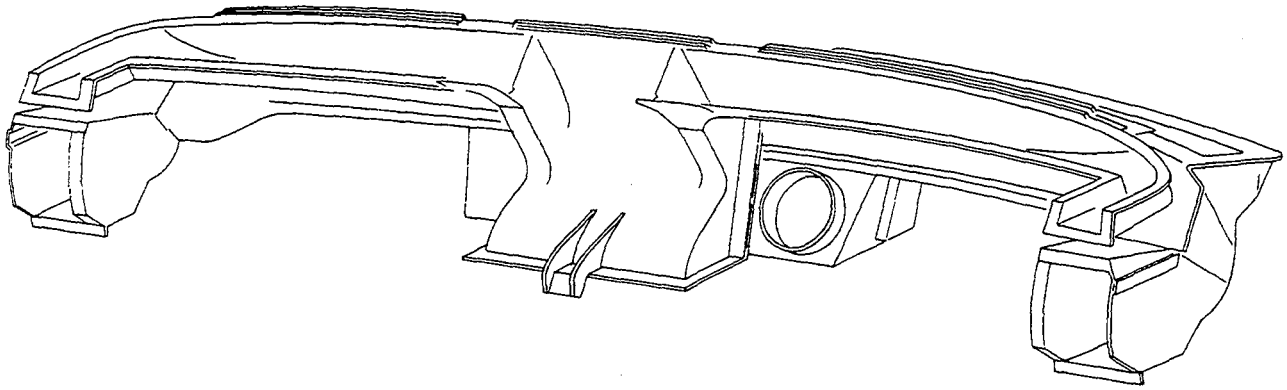

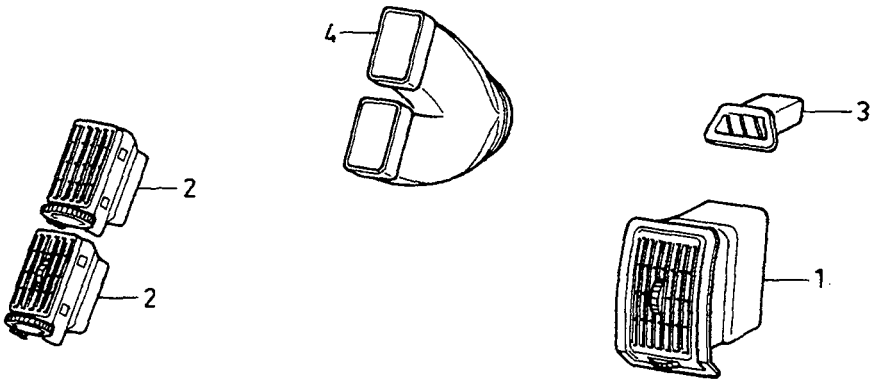
4
3
2
2
1

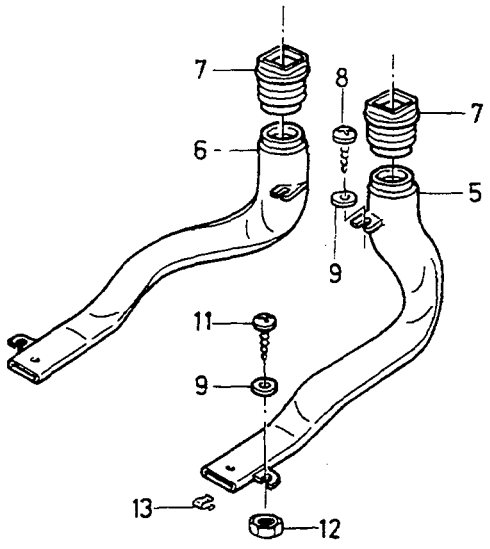
7
8
7
6
5
9
11
9
13
12

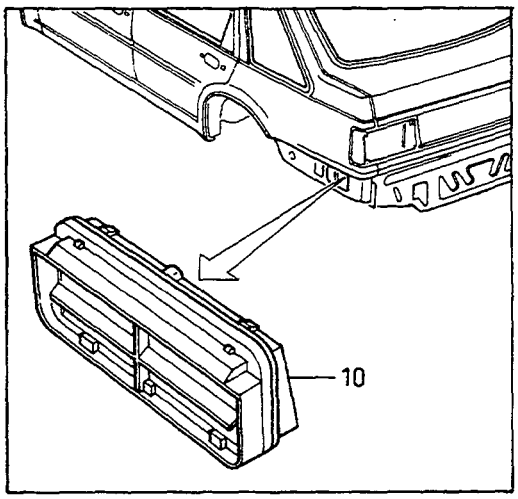
10

A
B
C
D
E

AIR DUCTS — LUFTKANALER

Group / Grupp 87

Page / Sida 935

Fig	Part No. / Artikel nr	Quantity / Antal A	B	C	D	E	PS	Description	Benämning	Notes / Anmärkning	SR
1	3430593-8	2	-	-	-	-		Outlet grey	Munstycke grå	-1991	5
	3463110-1	2	-	-	-	-		Outlet grey	Munstycke grå	1992-1993	5
	3461314-1	2	-	-	-	-		Outlet grey	Munstycke grå	1994-	5
	3449414-6	2	-	-	-	-		Outlet beige	Munstycke beige		5
2	3430594-6	2	-	-	-	-		Outlet	Munstycke	L.H.D. -1993	5
	3461315-8	2	-	-	-	-		Outlet	Munstycke	L.H.D. 1994-	5
	3431821-2	2	-	-	-	-		Outlet	Munstycke	R.H.D. -1993	5
	3464784-2	2	-	-	-	-		Outlet	Munstycke	R.H.D. 1994-	5
3	3445446-2	1	-	-	-	-		Nozzle, l.h. grey	Munstycke, v grå	-1991	5
	3463121-8	1	-	-	-	-		Outlet, l.h. grey	Munstycke, v grå	1992-	5
	3445447-0	1	-	-	-	-		Nozzle, r.h. grey	Munstycke, h grå	-1991	5
	3463122-6	1	-	-	-	-		Outlet, r.h. grey	Munstycke, h grå	1992-	5
	3449412-0	1	-	-	-	-		Nozzle, l.h. beige	Munstycke, v beige		5
	3449413-8	1	-	-	-	-		Nozzle, r.h. beige	Munstycke, h beige		5
4	3430556-5	1	-	-	-	-		Duct	Kanal	L.H.D	5
	3445235-9	1	-	-	-	-		Duct	Kanal	R.H.D	5
5	3411434-8	1	-	-	-	-		Air duct	Luftkanal		5
6	3411435-5	1	-	-	-	-		Air duct	Luftkanal		5
7	3412977-5	2	-	-	-	-		Connecting hose	Anslutningsslang		5
8	955127-6	2	-	-	-	-		Screw	Skruv		2
9	960137-8	4	-	-	-	-		Washer	Bricka		2
10	3453253-1	2	-	-	-	-		Air valve	Luftventil	CH -611469.	3
	3463375-0	1	-	-	-	-		Air valve l.h.	Luftventil v	CH 611470-.	3
	3463376-8	1	-	-	-	-		Air valve r.h.	Luftventil h	CH 611470-.	3
11	955131-8	2	-	-	-	-		Screw	Skruv	(3120941)	2
12	971089-8	2	-	-	-	-		Lock nut	Låsmutter	(963107)	2
13	3121418-2	2	-	-	-	-		Clip	Clips		2

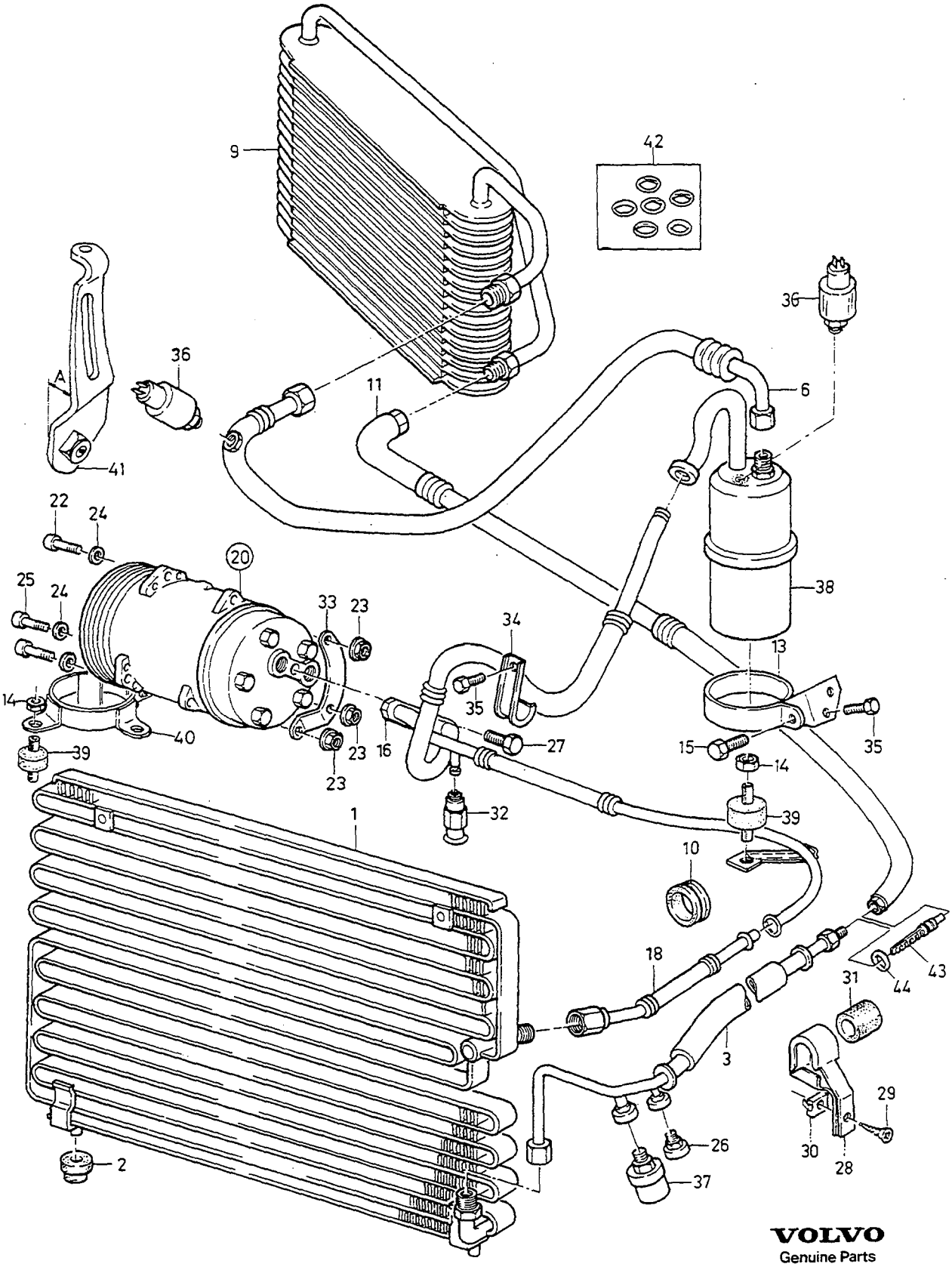

VOLVO
Genuine Parts
NL 870 20026

A
B
C
D
E

AIR CONDITIONING
WITH COMPONENTS

LUFTKONDITIONERING
MED DETALJER

Group
Grupp
87

Page
Sida
937

EP,FP,FT.-1991, CARB.-1992 TYPE R12

Fig	Part No. Artikel nr	Quantity / Antal A	B	C	D	E	PS	Description	Benämning	Notes Anmärkning	SR
1	3448918-7	1	-	-	-	-		Condenser	Kondensor		5
2	3410905-8	2	-	-	-	-		Rubber block	Gummiklots		3
3	3434316-0	1	-	-	-	-		Hose	Slang	CH -287422	5
	3467598-3	1	-	-	-	-		Hose	Slang	CH 287423-	6
4		1	-	-	-	-	KN	•O-ring	•O-ring		
5		1	-	-	-	-	KN	•O-ring	•O-ring		
6	3457697-5	1	-	-	-	-		Hose excl.nipple	Slang exc. nippel		5
7		1	-	-	-	-	KN	•O-ring	•O-ring		
8		1	-	-	-	-	KN	•O-ring	•O-ring		
9	3436343-2	1	-	-	-	-		Evaporator	Evaporator	L.H.D	5
	3449114-2	1	-	-	-	-		Evaporator	Evaporator	R.H.D	5
10	3416131-5	1	-	-	-	-		Rubber cap	Gummihatt		5
11	3447295-1	1	-	-	-	-		Hose	Slang		5
12		1	-	-	-	-	KN	•O-ring	•O-ring		
13	3436575-9	1	-	-	-	-		Brace	Bygel		5
14	955781-0	4	-	-	-	-		Nut	Mutter		2
15	946934-7	1	-	-	-	-		Flange screw	Flänsskruv		2
16	3450997-6	1	-	-	-	-		Hose	Slang	"SANDEN"	5
	3454193-8	1	-	-	-	-		Hose	Slang	"ZEXEL"	4
17		1	-	-	-	-	KN	•O-ring	•O-ring		
18	3470067-4	1	-	-	-	-		Hose	Slang		4
19		1	-	-	-	-	KN	•O-ring	•O-ring		
20	3450073-6	1	-	-	-	-		Compressor	Kompressor	"SANDEN"	2
	(3457698)	1	-	-	-	-	SP	Compressor	Kompressor	"ZEXEL" REPL 1 PCS 3472193-6, 1 PCS 3471827-0, 1 PCS 946752-3.	3
21		1	-	-	-	-	KN	•O-ring	•O-ring		
22	959244-5	3	-	-	-	-		Screw	Skruv		2
23	971098-9	5	-	-	-	-		Flange lock nut	Flänslåsmutter	(949279)	2
24	960148-5	5	-	-	-	-		Washer	Bricka		2
25	959241-1	3	-	-	-	-		Screw	Skruv		3
26	3121447-1	1	-	-	-	-		Plug	Propp		5
27	3251574-4	1	-	-	-	-		Bolt	Bult	"SANDEN"	4
	946441-3	1	-	-	-	-		Flange screw	Flänsskruv	"ZEXEL"	2
28	3435138-7	1	-	-	-	-		Brace	Bygel		3
29	958247-9	1	-	-	-	-		Screw	Skruv		2
30	3269355-8	1	-	-	-	-		Nut plate	Mutterplåt		6
31	3435133-8	1	-	-	-	-		Absorber	Dämpare		4
32	3413004-7	1	-	-	-	-		Release valve	Utlösningsventil		4
33	3433399-7	1	-	-	-	-		Bracket	Konsol		5
34	*3448819*	1	-	-	-	-	OP	Bracket	Konsol		4
35	955269-6	3	-	-	-	-		Screw	Skruv		2
36	3433811-1	1	-	-	-	-		Pressure switch	Tryckbrytare		5
37	3433810-3	1	-	-	-	-		Pressure switch	Tryckbrytare	CH -287422	5
	3466944-0	1	-	-	-	-		Pressure switch	Tryckbrytare	CH 287423-	6
38	3457790-8	1	-	-	-	-		Accumulator	Ackumulator	TYPE R12	5
	3345432-3	1	-	-	-	-		Accumulator	Ackumulator	TYPE R134A	3
39	3435126-2	3	-	-	-	-		Buffer	Buffert		5
40	3413497-3	1	-	-	-	-		Bracket	Konsol		5
41		-	-	-	-	-		Bracket	Konsol	SEE 32•329	
42	3345152-7	1	-	-	-	-		O-ring kit	O-ringsats		3
43	3402371-3	1	-	-	-	-		Tube	Rör		3
☆ 44	3466516-6	1	-	-	-	-		O-ring	O-ring		3

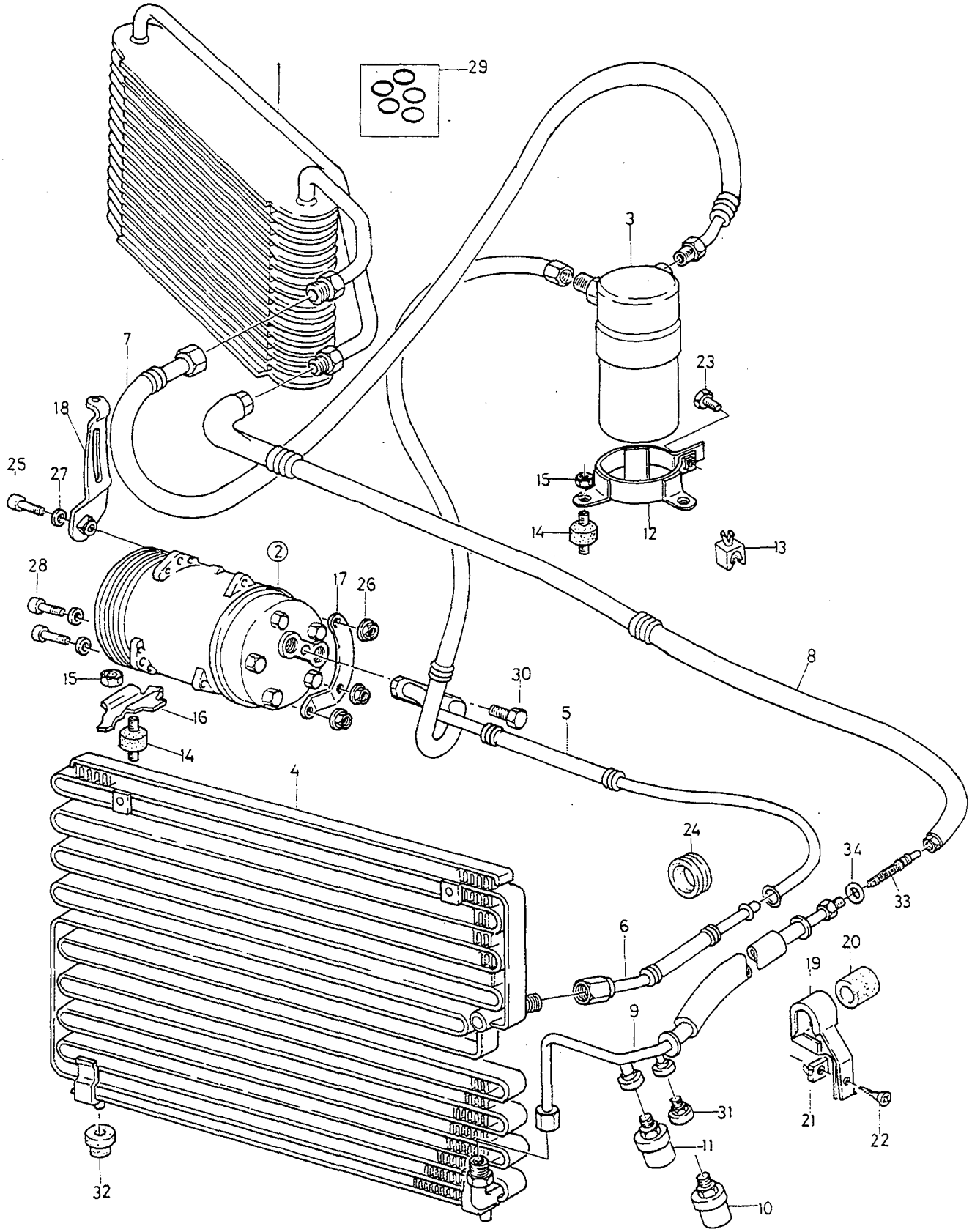

VOLVO
Genuine Parts
NL 870 20025

A
B
C
D
E

AIR CONDITIONING
WITH COMPONENTS

LUFTKONDITIONERING
MED DETALJER

Group
Grupp
87

Page
Sida
939

EP,FP,FT.1992-1993, TYPE R12 T

Fig	Part No. Artikel nr	Quantity / Antal A	B	C	D	E	PS	Description	Benämning	Notes Anmärkning	SR
1	3436343-2	1	-	-	-	-		Evaporator	Evaporator	L.H.D	5
	3449114-2	1	-	-	-	-		Evaporator	Evaporator	R.H.D. CH -367717	5
	3345258-2	1	-	-	-	-		Evaporator	Evaporator	R.H.D. CH 367718-	5
2		-	-	-	-	-		Compressor	Kompressor		
								KIKI DIESEL	KIKI DIESEL	SEE 87•943	
								SANDEN	SANDEN	SEE 87•945	
3	3449832-9	1	-	-	-	-		Accumulator	Ackumulator		5
4	3448918-7	1	-	-	-	-		Condenser	Kondensor		5
5	3470066-6	1	-	-	-	-		Hose	Slang		4
6	3470067-4	1	-	-	-	-		Hose	Slang		4
7	3449772-7	1	-	-	-	-		Hose	Slang		5
	3467258-4	1	-	-	-	-		Hose	Slang	R.H.D. ABS	3
8	3447295-1	1	-	-	-	-		Hose	Slang		5
9	3434316-0	1	-	-	-	-		Hose	Slang		5
10	3433811-1	1	-	-	-	-		Pressure switch	Tryckbrytare		5
11	3433810-3	1	-	-	-	-		Pressure switch	Tryckbrytare		5
12	3449831-1	1	-	-	-	-		Brace	Bygel		5
13	3120572-7	1	-	-	-	-		Clip	Clips		3
14	3435126-2	4	-	-	-	-		Buffer	Buffert		5
15	955781-0	4	-	-	-	-		Nut	Mutter		2
16	3413497-3	2	-	-	-	-		Bracket	Konsol		5
17	3433399-7	1	-	-	-	-		Bracket	Konsol		5
18		-	-	-	-	-		Bracket	Konsol	SEE 32•329	
19	3435138-7	1	-	-	-	-		Brace	Bygel		3
20	3435133-8	1	-	-	-	-		Absorber	Dämpare		4
21	3269355-8	1	-	-	-	-		Nut plate	Mutterplåt		6
22	969489-4	1	-	-	-	-		Screw	Skruv		2
23	955271-2	1	-	-	-	-		Screw	Skruv		2
24	3416131-5	1	-	-	-	-		Rubber cap	Gummihatt		5
25	955244-9	3	-	-	-	-		Screw	Skruv		2
26	971098-9	5	-	-	-	-		Flange lock nut	Flänslåsmutter		2
27	960148-5	5	-	-	-	-		Washer	Bricka		2
28	959241-1	3	-	-	-	-		Screw	Skruv		3
29	3345152-7	1	-	-	-	-		O-ring kit	O-ringsats		3
30	946441-3	1	-	-	-	-		Flange screw	Flänsskruv		2
31	3121447-1	2	-	-	-	-		Plug	Propp		5
32	3410905-8	2	-	-	-	-		Rubber block	Gummiklots		3
33	3402371-3	1	-	-	-	-		Tube	Rör		3
☆ 34	3466516-6	1	-	-	-	-		O-ring	O-ring		3

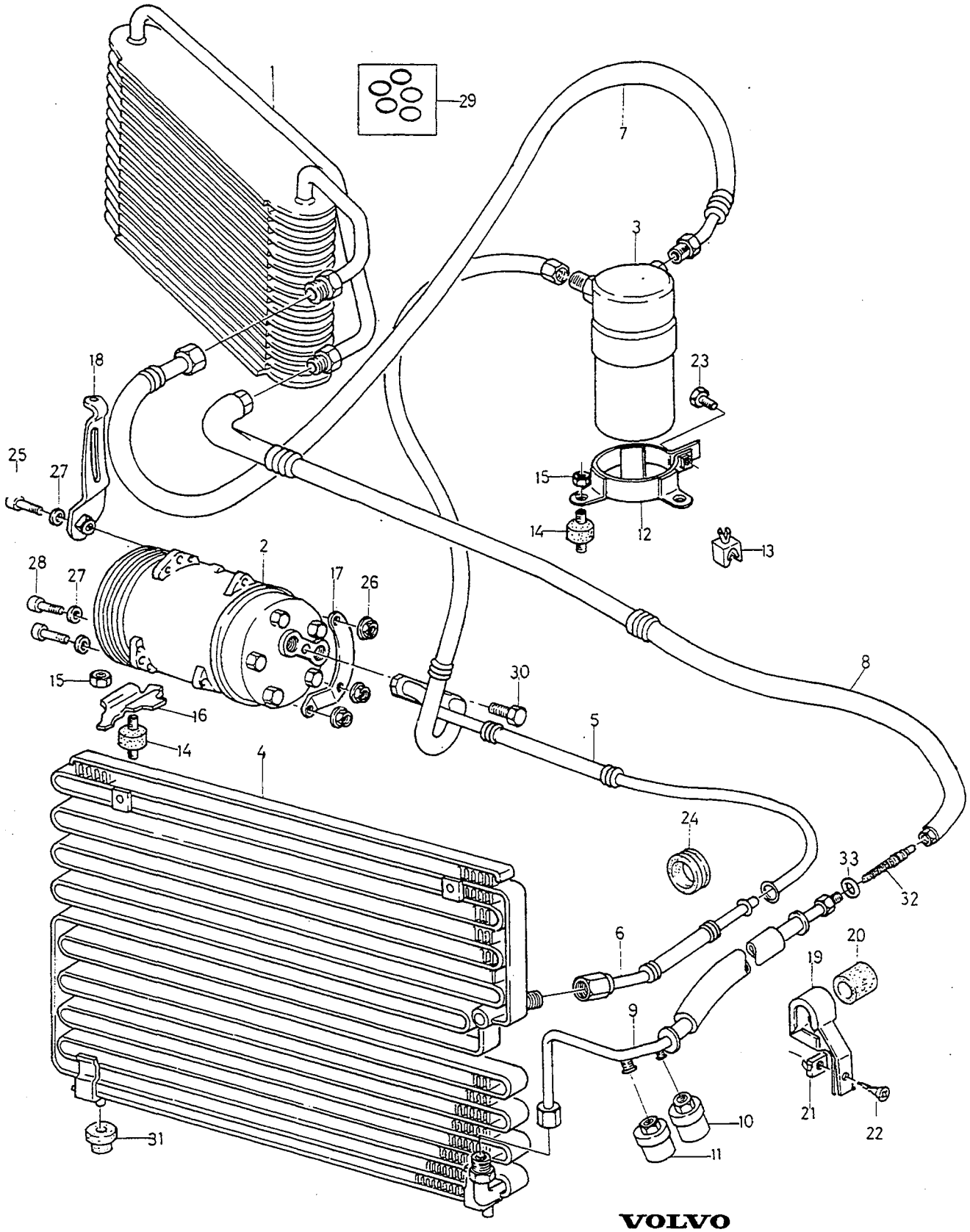

VOLVO
Genuine Parts
NL 870 20023

A
B
C
D
E

AIR CONDITIONING WITH COMPONENTS

LUFTKONDITIONERING MED DETALJER

Group / Grupp 87

Page / Sida 941

1994-. TYPE R134

Fig	Part No. Artikel nr	Quantity / Antal A	B	C	D	E	PS	Description	Benämning	Notes Anmärkning	SR
1	3436343-2	1	-	-	-	-		Evaporator	Evaporator	L.H.D	5
	3345258-2	1	-	-	-	-		Evaporator	Evaporator	R.H.D	5
2	*(3457698)*	1	-	-	-	-	SP	Compressor	Kompressor	ZEXEL. -1994	
										SEE 87•943 REPL 1 PCS 3472193-6, 1 PCS 3471827-0, 1 PCS 946752-3.	3
	3471827-0	1	-	-	-	-		Compressor	Kompressor	SANDEN, CH 600001-656031	2
☆	3485087-5	1	-	-	-	-		Compressor	Kompressor	SANDEN. CH 656032-	2
3	3457699-1	1	-	-	-	-		Accumulator	Ackumulator		3
4	3461408-1	1	-	-	-	-		Condenser	Kondensor		4
5	3457703-1	1	-	-	-	-		Hose	Slang	EXC D19T. CH -487046	3
	3472193-6	1	-	-	-	-		Hose	Slang	EXC D19T. CH 487047-	3
	3473329-5	1	-	-	-	-		Hose	Slang	D19T	3
6	3457705-6	1	-	-	-	-		Hose	Slang		3
7	3457700-7	1	-	-	-	-		Hose	Slang	L.H.D. EXC D19T	3
	3468640-2	1	-	-	-	-		Hose	Slang	R.H.D. EXC D19T	3
	3473039-0	1	-	-	-	-		Hose	Slang	D19T	3
8	3447295-1	1	-	-	-	-		Hose	Slang	EXC D19T	5
	3473035-8	1	-	-	-	-		Hose	Slang	D19T	5
9	3345094-1	1	-	-	-	-		Hose	Slang	EXC D19T	3
	3473034-1	1	-	-	-	-		Hose	Slang	D19T	3
10	3466943-2	1	-	-	-	-		Sensor	Givare		6
11	3466944-0	1	-	-	-	-		Pressure switch	Tryckbrytare		6
12	3449831-1	1	-	-	-	-		Brace	Bygel		5
13	3120572-7	1	-	-	-	-		Clip	Clips		3
14	3435126-2	4	-	-	-	-		Buffer	Buffert		5
15	955781-0	4	-	-	-	-		Nut	Mutter		2
16	3413497-3	2	-	-	-	-		Bracket	Konsol		5
17	3433399-7	1	-	-	-	-		Bracket	Konsol		5
18		-	-	-	-	-		Bracket	Konsol	SEE 32•329	
19	3435138-7	1	-	-	-	-		Brace	Bygel		3
20	3435133-8	1	-	-	-	-		Absorber	Dämpare		4
21	3269355-8	1	-	-	-	-		Nut plate	Mutterplåt		6
22	969489-4	1	-	-	-	-		Screw	Skruv		2
23	955271-2	1	-	-	-	-		Screw	Skruv		2
24	3416131-5	1	-	-	-	-		Rubber cap	Gummihatt		5
25	959244-5	3	-	-	-	-		Screw	Skruv		2
26	971098-9	5	-	-	-	-		Flange lock nut	Flänslåsmutter		2
27	960148-5	5	-	-	-	-		Washer	Bricka		2
28	959241-1	3	-	-	-	-		Screw	Skruv		3
29	3345152-7	1	-	-	-	-		O-ring kit	O-ringsats		3
30	946441-3	1	-	-	-	-		Flange screw	Flänsskruv	EXC D19T	2
	946752-3	1	-	-	-	-		Flange screw	Flänsskruv	D19T	2
31	3410905-8	2	-	-	-	-		Rubber block	Gummiklots		3
32	3402371-3	1	-	-	-	-		Tube	Rör		3
☆ 33	3466516-6	1	-	-	-	-		O-ring	O-ring		3

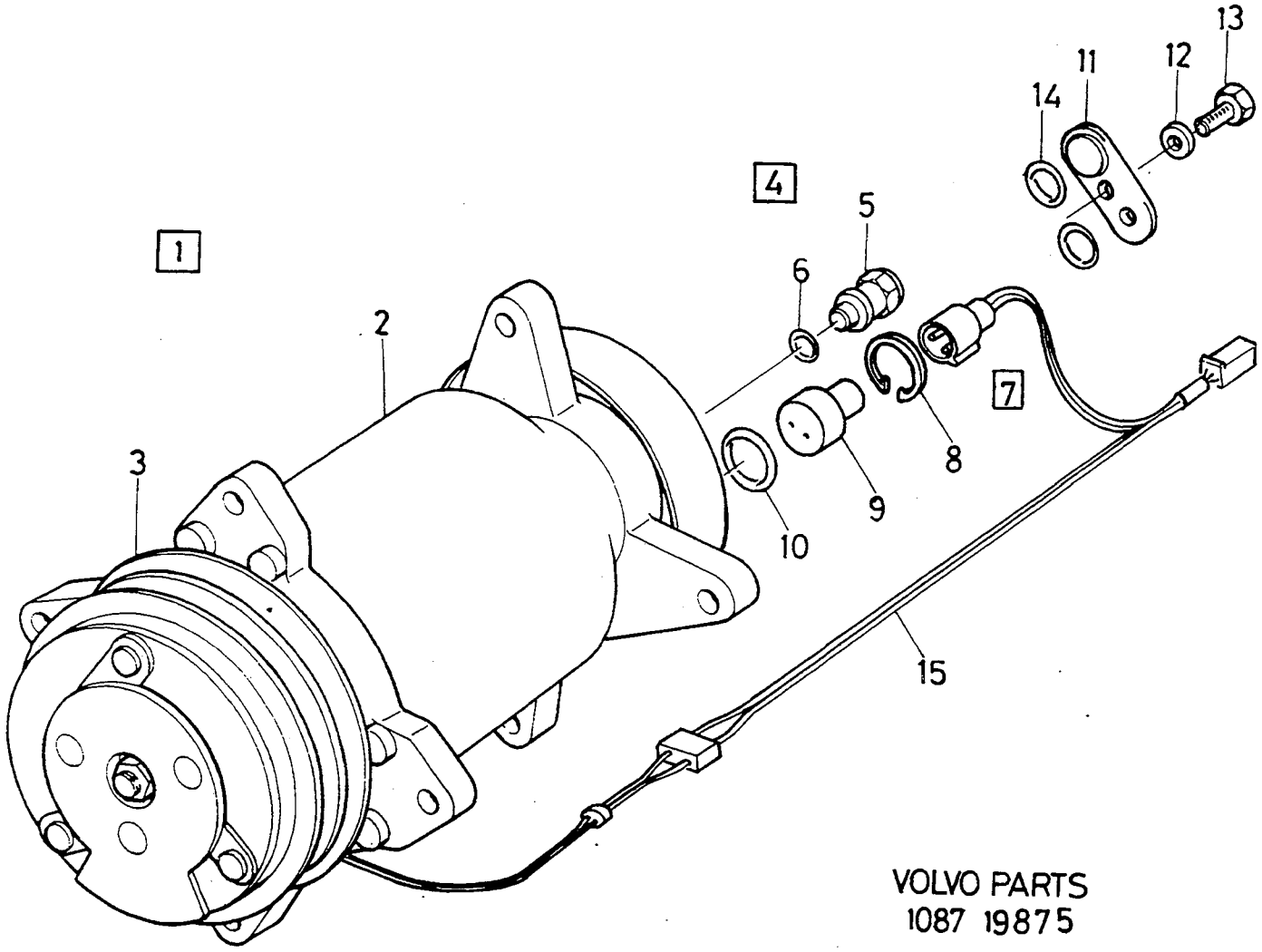

VOLVO PARTS
1087 19875

A	-1993
B	1994-
C	
D	
E	

COMPRESSOR — KOMPRESSOR

DIESEL KIKI

Group / Grupp 87

Page / Sida 943

Fig	Part No. / Artikel nr	Quantity / Antal A	B	C	D	E	P S	Description	Benämning	Notes / Anmärkning	S R
1	3464919-4	1	-	-	-	-		Compressor	Kompressor	(3449069) R12	2
	(3457698)	-	1	-	-	-	SP	Compressor	Kompressor	R134 REPL 1 PCS 3471827-0, 1 PCS 3472193-6, 1 PCS 946752-3.	3
2		-	-	-	-	-	NS	• Compressor	• Kompressor		
3	3462049-2	1	1	-	-	-		•• Clutch	•• Koppling		2
4	3345248-3	-	1	-	-	-		• Valve	• Ventil		2
5	3345451-3	1	-	-	-	-		•• Release valve	•• Utlösningsventil	(3462052)	4
6	3462050-0	1	-	-	-	-		•• O-ring	•• O-ring		2
7	3345249-1	-	1	-	-	-		• Switch	• Strömställare		2
8	951085-0	1	-	-	-	-		•• Retaining ring	•• Spårring	(3344882)	2
9	3345443-0	1	-	-	-	-		•• Pressure switch	•• Tryckbrytare	(3344871)	2
10	3344881-2	1	-	-	-	-		•• O-ring	•• O-ring		2
11		-	-	-	-	-	NS	• Plate	• Platta		
12		-	-	-	-	-	NS	• Washer	• Bricka		
13		-	-	-	-	-	NS	• Screw	• Skruv		
14		-	-	-	-	-	NS	• O-ring	• O-ring		
15		-	-	-	-	-	NS	• Cable harness	• Ledningsmatta		

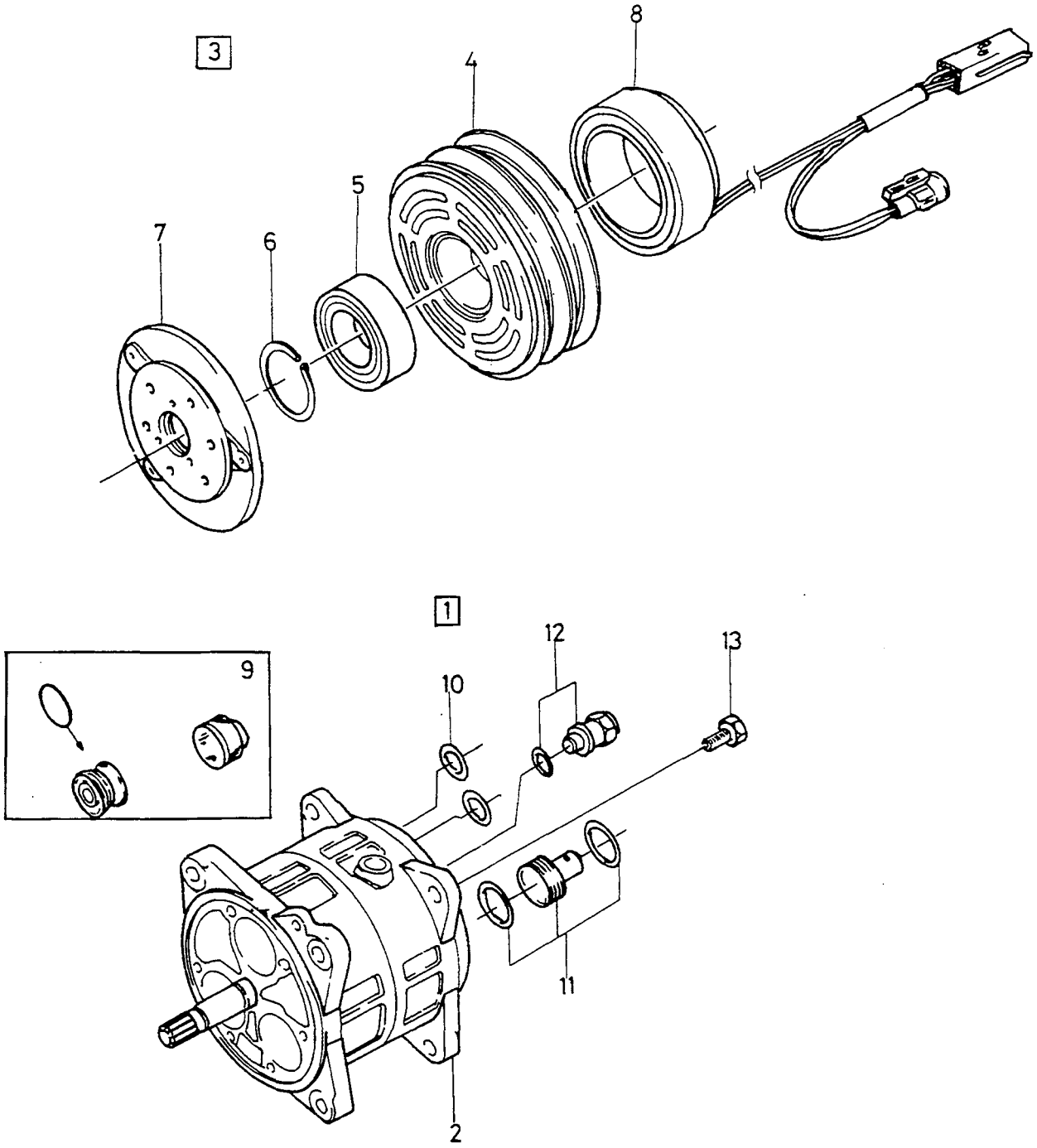

VOLVO
Genuine Parts
1087-19937

A
B
C
D
E

COMPRESSOR KOMPRESSOR

Group Grupp 87

Page Sida 945

SANDEN

Fig	Part No. Artikel nr	Quantity / Antal A	B	C	D	E	PS	Description	Benämning	Notes Anmärkning	SR
1	3471827-0	1	-	-	-	-		Compressor 3 track	Kompressor 3 spår		2
☆	3485087-5	-	1	-	-	-		Compressor 4 track	Kompressor 4 spår		2
2		1	1	-	-	-	NS	•Compressor	•Kompressor		
3	3345440-6	1	1	-	-	-		•Clutch	•Koppling		2
4		1	-	-	-	-	NS	••Pulley	••Remskiva		
☆	3485335-8	-	1	-	-	-		••Pulley	••Remskiva		4
5	3345457-0	1	1	-	-	-		••Bearing	••Lager		5
6		1	1	-	-	-	NS	••Lock ring	••Låsring		
7		1	1	-	-	-	NS	••Plate	••Platta		
8	3345456-2	1	1	-	-	-		•Solenoid coil	•Magnetspole		5
9	3345455-4	1	1	-	-	-		•Sealing kit	•Plomberingssats		5
10	3345441-4	2	2	-	-	-		•O-ring	•O-ring		2
11	3345443-0	1	1	-	-	-		•Pressure switch	•Tryckbrytare		2
12	3345442-2	1	1	-	-	-		•Pressure switch	•Tryckbrytare		2
13		1	1	-	-	-	NS	Screw	Skruv		

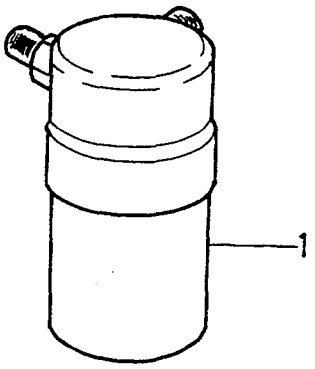
1

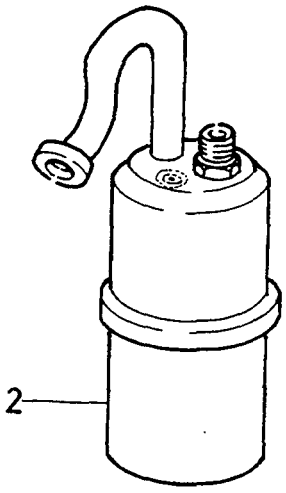
2

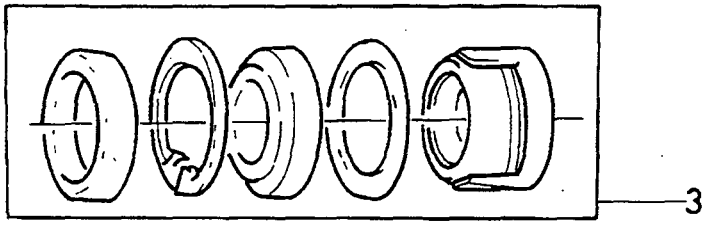
3

A
B
C
D
E

SERVICE KITS SERVICESATSER

Group Grupp 87

Page Sida 947

R12 TO R134A

Fig	Part No. Artikel nr	Quantity / Antal					P S	Description	Benämning	Notes Anmärkning	S R
		A	B	C	D	E					
1	3345246-7	1	-	-	-	-		Accumulator	Ackumulator		3
2	3345432-3	2	-	-	-	-		Accumulator	Ackumulator		3
3	9134345-9	1	-	-	-	-		Seal	Tätning	SANDEN 709	2
	9134344-2	1	-	-	-	-		Seal	Tätning	SANDEN 510	2

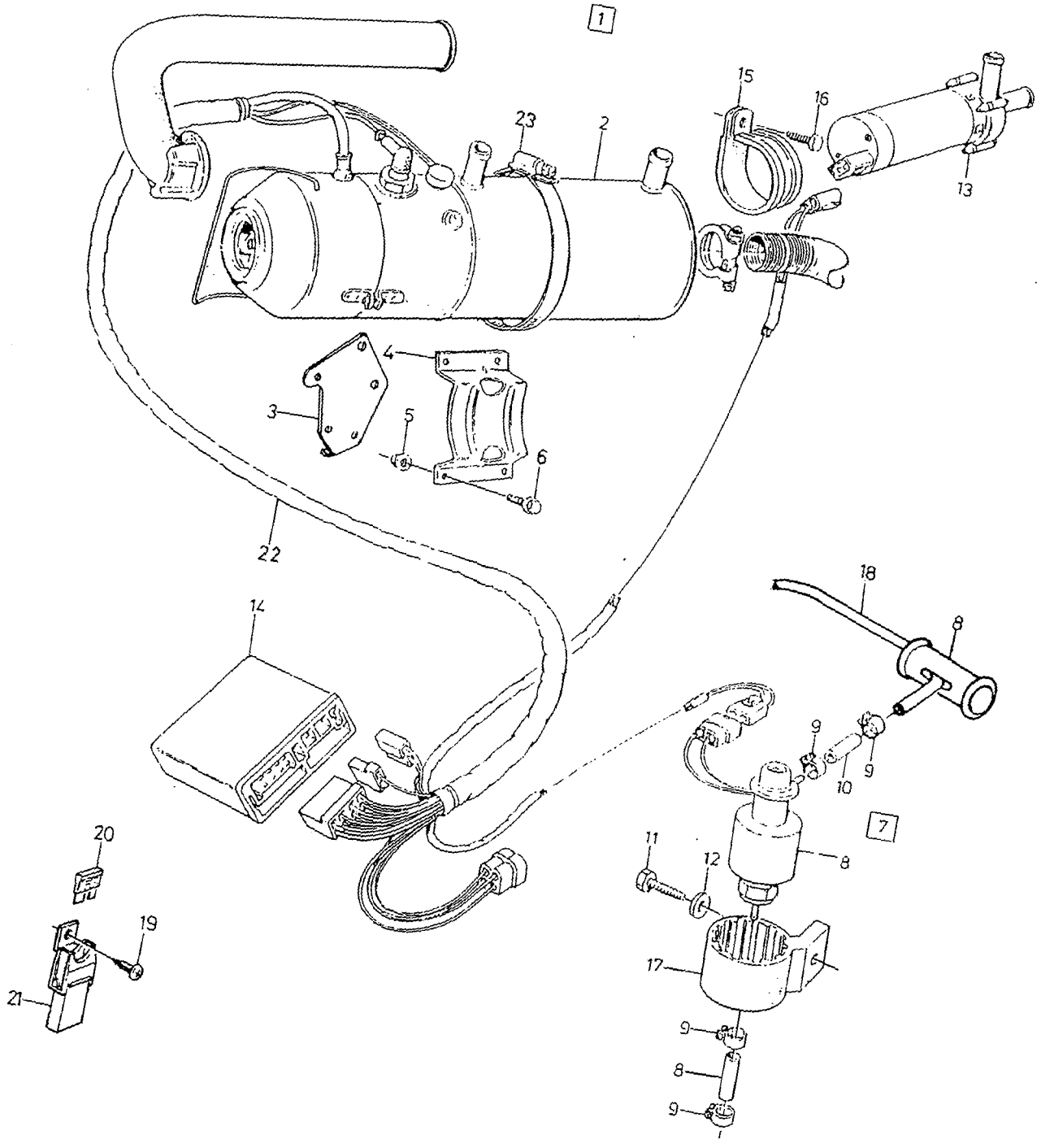

VOLVO-PARTS
1087-19848

A
B
C
D
E

PARKING HEATER — PARKERINGSVÄRMARE

Group / Grupp: 87

Page / Sida: 949

091-B "3714830"

Fig	Part No. Artikel nr	Quantity / Antal A	B	C	D	E	PS	Description	Benämning	Notes Anmärkning	SR
1	*(3714830)*	1	-	-	-	-	SP	Parking heater	Parkeringsvärmare	REPL 1 PCS 3728685-3, 1 PCS 3728740-6.	5
2	*3714415*	1	-	-	-	-	OP	• Heater	• Värmare	(3714415)	
3		-	-	-	-	-	NS	• Bracket	• Konsol		
4	3713994-6	1	-	-	-	-		• • Bracket	• • Konsol		5
5	949278-6	4	-	-	-	-		• Flange lock nut	• Fläns låsmutter		2
6	946544-4	4	-	-	-	-		• Flange screw	• Fläns skruv		2
7	3345086-7	1	-	-	-	-		• Fuel pipe	• Bränslerör		6
8	3728774-5	1	-	-	-	-		• Fuel pump	• Bränslepump	(3713900)	4
9	943469-7	4	-	-	-	-		• • Hose clamp	• • Slangklamma		2
10	1266870-3	X	-	-	-	-		• • Hose	• • Slang		2
11	968479-6	2	-	-	-	-		• Screw	• Skruv		2
12	960139-4	2	-	-	-	-		• Washer	• Bricka		2
13	3714779-0	1	-	-	-	-		• Water pump	• Vattenpump		4
14	3714412-8	1	-	-	-	-		• Control unit	• Styrenhet		5
15	952643-5	1	-	-	-	-		• Clamp	• Klamma		2
16	190364-0	1	-	-	-	-		• Screw	• Skruv		2
17	3714223-9	2	-	-	-	-		• Bracket	• Konsol		4
18		-	-	-	-	-	NS	• Fuel hose	• Bränsleslang		
19	969278-1	1	-	-	-	-		• Six point socket screw	• Sextandhålskruv		2
☆ 20	966330-3	1	-	-	-	-		• Blade fuse	• Bladsäkring	(969163)	1
21		-	-	-	-	-	NS	• Fuse holder	• Säkringshållare		
22		-	-	-	-	-	NS	• Cable harness	• Ledningsmatta		
23	961676-4	1	-	-	-	-		• Hose clamp	• Slangklamma		3

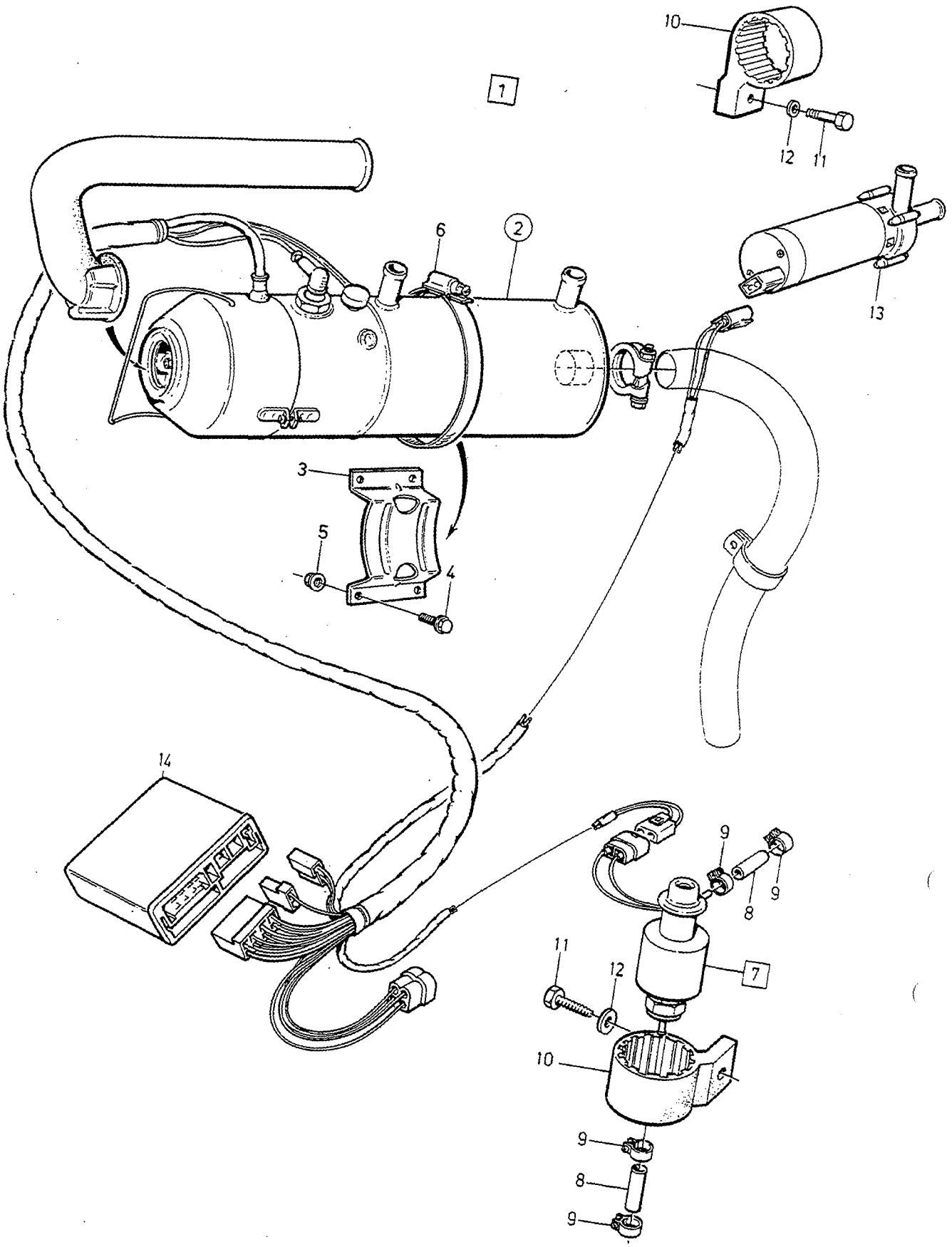

VOLVO
Genuine Parts
PV 64423

A
B
C
D
E

PARKING HEATER — PARKERINGSVÄRMARE

Group / Grupp 87

Page / Sida 951

091-B "3728740"

Fig	Part No. / Artikel nr	Quantity / Antal A	B	C	D	E	PS	Description	Benämning	Notes / Anmärkning	SR
☆ 1	3728740-6	1	-	-	-	-		Parking heater	Parkeringsvärmare		3
2		1	-	-	-	-	KN	• Heater	• Värmare	SEE 87 • 953	
3	3713994-6	1	-	-	-	-		• Bracket	• Konsol		5
4	965175-3	4	-	-	-	-		• Flange screw	• Flänsskruv		2
5	949278-6	4	-	-	-	-		• Flange lock nut	• Flänslåsmutter		2
6	961676-4	1	-	-	-	-		• Hose clamp	• Slangklamma		3
7	3728774-5	1	-	-	-	-		• Fuel pump	• Bränslepump	-1994	4
☆	3728767-9	1	-	-	-	-		• Fuel pump	• Bränslepump	1995-	4
8	1266870-3	X	-	-	-	-		• Hose	• Slang		2
9	943469-7	2	-	-	-	-		• Hose clamp	• Slangklamma		2
10	3714223-9	2	-	-	-	-		• Bracket	• Konsol		4
11	968479-6	2	-	-	-	-		• Screw	• Skruv		2
12	960139-4	2	-	-	-	-		• Washer	• Bricka		2
13	3714779-0	1	-	-	-	-		• Water pump	• Vattenpump		4
14	3714412-8	1	-	-	-	-		• Control unit	• Styrenhet		5
☆	3728685-3	1	-	-	-	-		Fitting kit	Förskruvningsats		4

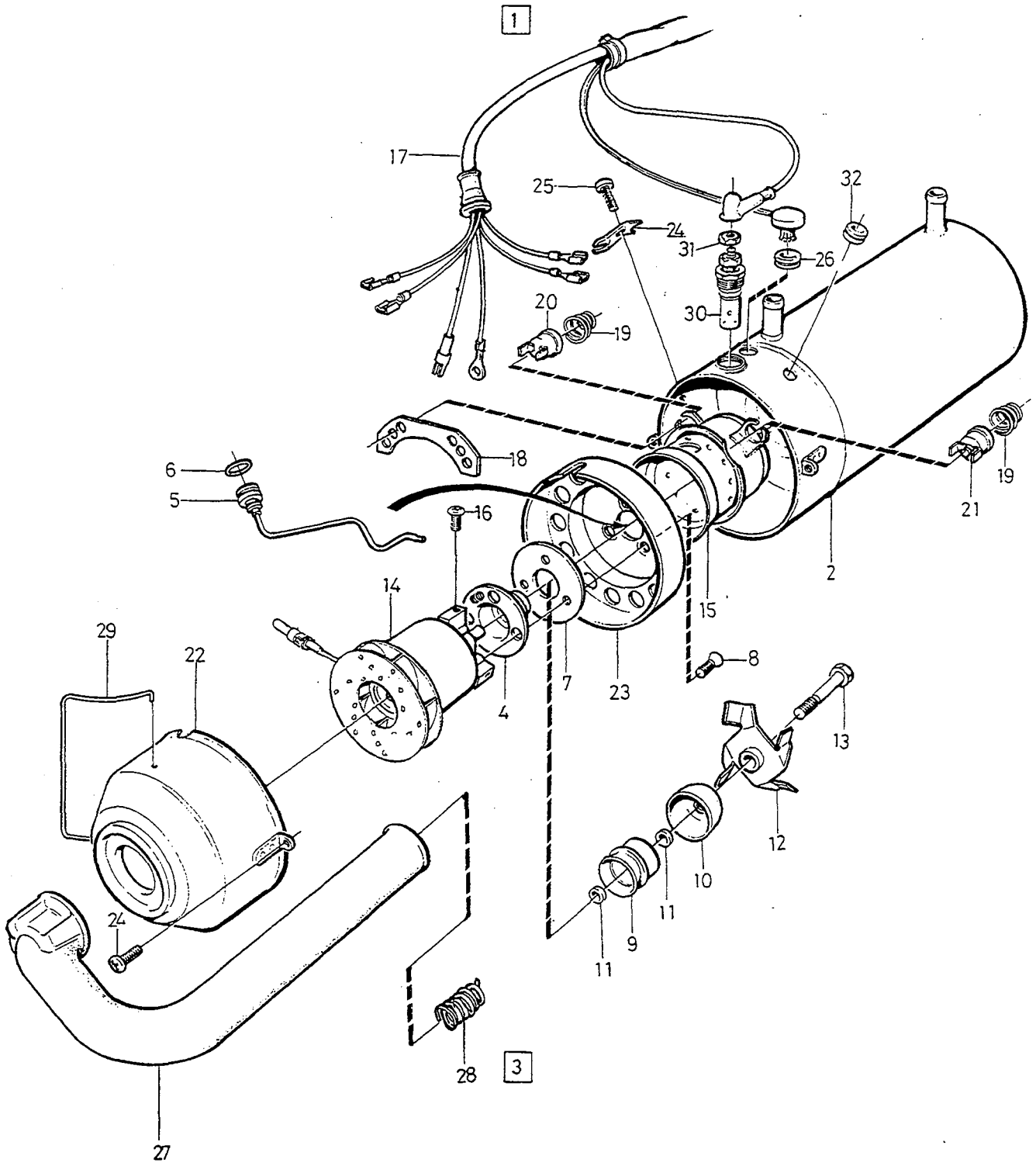

VOLVO
Genuine Parts
PV 020 64424

A
B
C
D
E

HEATER UNIT — VÄRMARENHET

Group / Grupp 87

Page / Sida 953

Fig	Part No. Artikel nr	Quantity / Antal A	B	C	D	E	P S	Description	Benämning	Notes Anmärkning	S R
1		1	-	-	-	-	KN	• Heater	• Värmare		
2		1	-	-	-	-	KN	• Heat exchanger	• Värmeväxlare		
3		1	-	-	-	-	KN	• Burner unit	• Brännarenhet		
☆ 4	3716109-8	1	-	-	-	-		• • Sleeve	• • Hylsa		3
☆ 5	3714220-5	1	-	-	-	-		• • Fuel pipe	• • Bränslerör		3
6		1	-	-	-	-	KN	• • O-ring	• • O-ring		
☆ 7	3714212-2	1	-	-	-	-		• • Insulating washer	• • Isolerbricka		3
☆ 8	956163-0	3	-	-	-	-		• • Screw	• • Skruv		2
☆ 9	3714334-4	1	-	-	-	-		• • Fuel nozzle	• • Bränslespridare		3
☆ 10	3716336-7	1	-	-	-	-		• • Outer cup	• • Ytterkopp		6
☆ 11	955891-7	2	-	-	-	-		• • Washer	• • Bricka		2
12	3713880-7	1	-	-	-	-		• • Turbulator	• • Turbulator		4
13	*3714229*	1	-	-	-	-	OP	• • Screw	• • Skruv		3
☆ 14	3714678-4	1	-	-	-	-		• • Fan motor	• • Fläktmotor		3
☆ 15	3714210-6	1	-	-	-	-		• • Combustion chamber	• • Brännkammare		5
16	956059-0	3	-	-	-	-		• • Screw	• • Skruv		2
☆ 17	3728637-4	1	-	-	-	-		• • Cable harness	• • Ledningsmatta		6
18	3714078-7	1	-	-	-	-		• • Washer	• • Bricka		4
☆ 19	3713854-2	2	-	-	-	-		• • Spring	• • Fjäder		3
☆ 20	3714839-2	1	-	-	-	-		• • Thermostat	• • Termostat	90°C	3
☆ 21	3712729-7	1	-	-	-	-		• • Thermostat against overheating	• • Termostat mot överhettning	130°C	3
☆ 22	3714201-5	1	-	-	-	-		• • Fan shroud	• • Fläktkåpa		5
23		1	-	-	-	-	KN	• • Engine anchorage	• • Motorfäste		
☆ 24	3714224-7	1	-	-	-	-		• Anchorage	• Fäste		5
☆ 25	972409-7	3	-	-	-	-		• Screw	• Skruv		2
☆ 26	3714208-0	1	-	-	-	-		• Bushing	• Bussning		3
☆ 27	3716101-5	1	-	-	-	-		• Fan inlet	• Fläktinlopp		3
28		1	-	-	-	-	KN	• Spring	• Fjäder		
☆ 29	3714366-6	1	-	-	-	-		• Brace	• Bygel		2
☆ 30	3714076-1	1	-	-	-	-		• Glow plug	• Glödstift		5
31	955780-2	1	-	-	-	-		• • Nut	• • Mutter		2
☆ 32	941266-9	1	-	-	-	-		• Grommet	• Genomföring		4

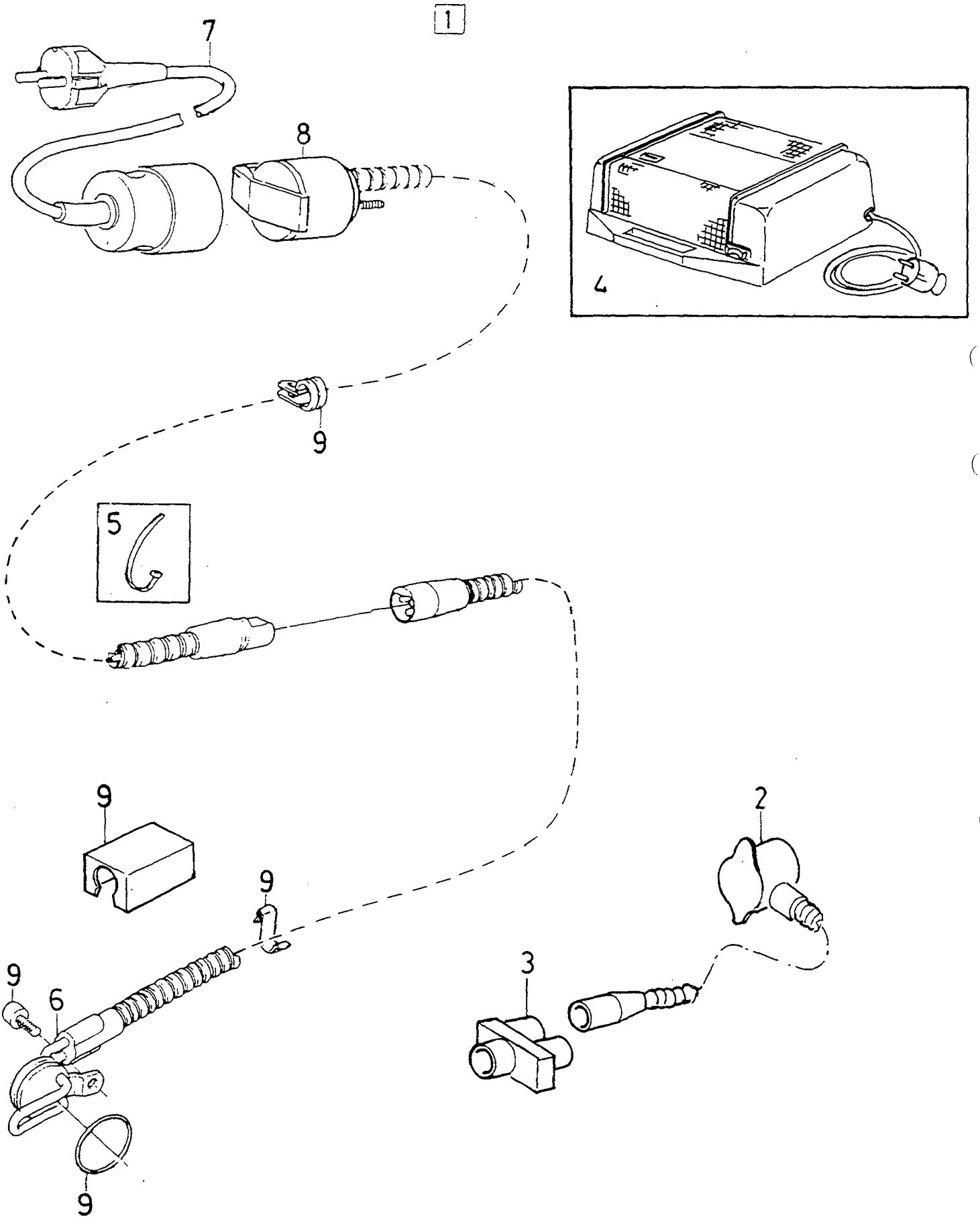

VOLVO PARTS
1087-19849

A
B
C
D
E

ELECTRIC ENGINE HEATER — ELEKTRISK MOTORVÄRMARE

Group / Grupp 87

Page / Sida 955

Fig	Part No. / Artikel nr	Quantity / Antal A	B	C	D	E	PS	Description	Benämning	Notes / Anmärkning	SR
1	*(3447095)*	1	-	-	-	-	SP	El. engine heater	Motorvarmare	440. -1993 REPL 1 PCS 3471422-0, 1 PCS 3471709-0.	3
☆	*(3458866)*	1	-	-	-	-	SP	Engine heater	Motorvärmare	460. -1993 REPL 1 PCS 3471422-0, 1 PCS 3471709-0.	1
	3471422-0	1	-	-	-	-		Engine heater	Motorvärmare	EXC B20F. 1994-	6
	3473969-8	1	-	-	-	-		Engine heater	Motorvärmare	(3472195) B20F. 1994-	6
2	3447188-8	1	-	-	-	-		• Switch	• Strömställare		4
3	1128398-3	1	-	-	-	-		• Branch contact	• Grenkontakt		6
4	3447563-2	1	-	-	-	-		• Heat shield	• Värmesköld	FT	6
5		-	-	-	-	-	NS	• Mounting kit	• Monteringssats		
6	3436108-9	1	-	-	-	-		• Heating element	• Heating element		6
7	9134338-4	1	-	-	-	-		• Connecting cable	• Anslutningsledning	(1129295) 2.5M	2
	9134339-2	1	-	-	-	-		• Connecting cable	• Anslutningsledning	(1129296) 5.0M	2
8	3436110-5	1	-	-	-	-		• Socket	• Elanslutning		6
9	3529272-1	1	-	-	-	-		• Cab heater	• Kupevärmare	1100W. -1993	2
	1129306-5	1	-	-	-	-		• Cab heater	• Kupevärmare	1600W. -1993	2

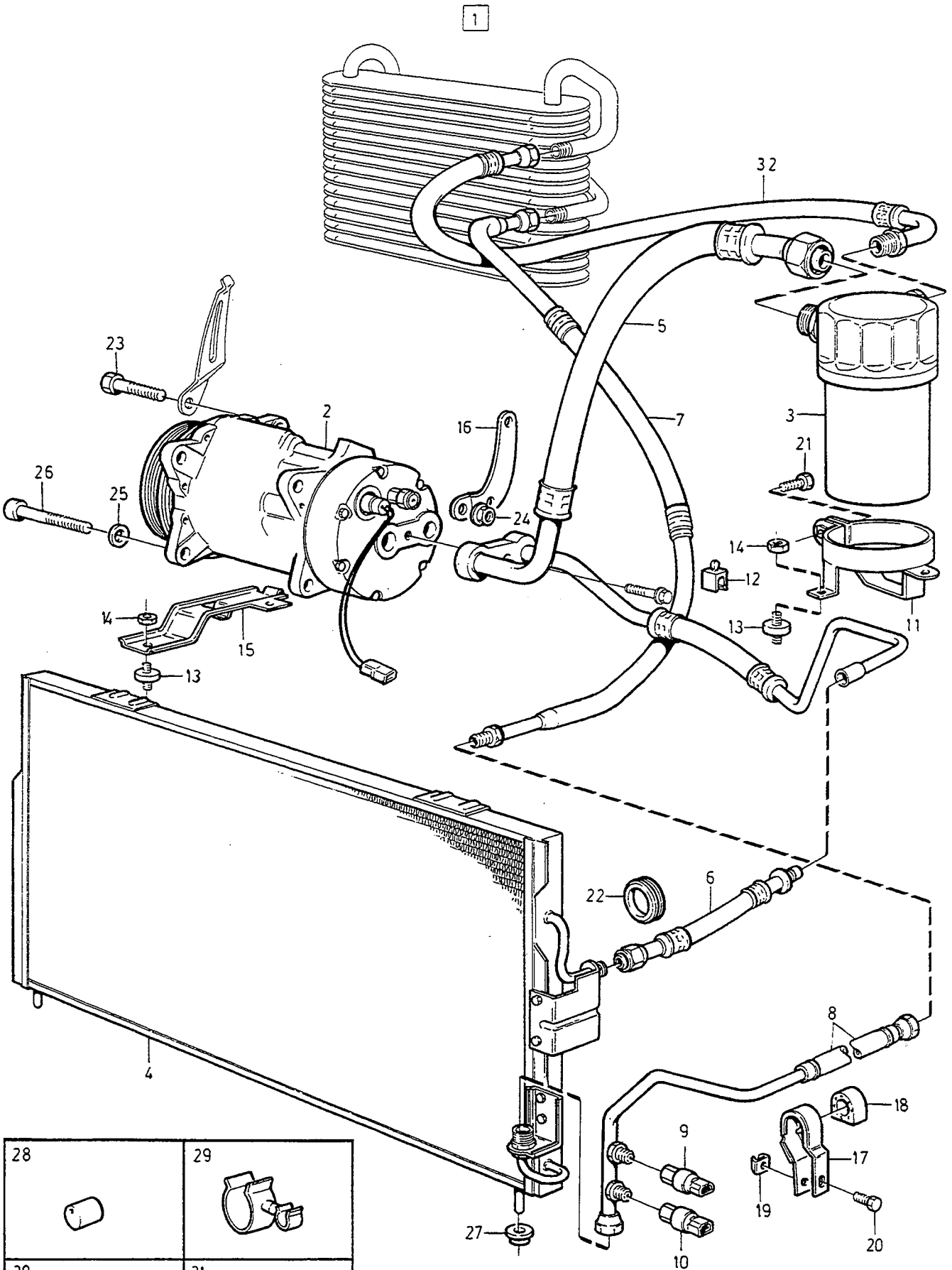

VOLVO
Genuine Parts
NL 270 20027

A	CH 419000-656032
B	CH 656033-
C	
D	
E	

AIR CONDITIONING WITH COMPONENTS — LUFTKONDITIONERING MED DETALJER

Group / Grupp: 87

Page / Sida: 957

	Fig	Part No. / Artikel nr	Quantity / Antal A	B	C	D	E	PS	Description	Benämning	Notes / Anmärkning	SR
☆	1	3345424-0	1	-	-	-	-		Air conditioning unit kit	Luftkonditioneringssats		6
☆		3345656-7	-	1	-	-	-		Air conditioning unit kit	Luftkonditioneringssats		6
	2	3471827-0	1	-	-	-	-		• Compressor	• Kompressor		2
☆		3485087-5	-	1	-	-	-		• Compressor	• Kompressor		2
	3	3457699-1	1	1	-	-	-		• Accumulator	• Ackumulator		3
	4	3461408-1	1	1	-	-	-		• Condenser	• Kondensor		4
	5	3472193-6	1	1	-	-	-		• Hose	• Slang		3
	6	3457705-6	1	1	-	-	-		• Hose	• Slang		3
	7	3447295-1	1	1	-	-	-		• Hose	• Slang		5
	8	3345094-1	1	1	-	-	-		• Hose	• Slang		3
	9	3466943-2	1	1	-	-	-		• Sensor	• Givare		6
	10	3466944-0	1	1	-	-	-		• Pressure switch	• Tryckbrytare		6
	11	3449831-1	1	1	-	-	-		• Brace	• Bygel		5
	12	3120572-7	1	1	-	-	-		• Clip	• Clips		3
	13	3435126-2	4	4	-	-	-		• Buffer	• Buffert		5
	14	955781-0	4	4	-	-	-		• Nut	• Mutter	M6	2
	15	3413497-3	2	2	-	-	-		• Bracket	• Konsol		5
	16	3433399-7	1	1	-	-	-		• Bracket	• Konsol		5
	17	3435138-7	1	1	-	-	-		• Brace	• Bygel		3
	18	3435133-8	1	1	-	-	-		• Absorber	• Dämpare		4
	19	3269355-8	1	1	-	-	-		• Nut plate	• Mutterplåt		6
	20	969489-4	1	1	-	-	-		• Screw	• Skruv		2
	21	955272-0	1	1	-	-	-		• Screw	• Skruv	M6X20	2
	22	3416131-5	1	1	-	-	-		• Rubber cap	• Gummihatt		5
	23	959244-5	2	2	-	-	-		• Screw	• Skruv	M10X55	2
	24	971098-9	2	2	-	-	-		• Flange lock nut	• Flänslåsmutter	M10	2
	25	960148-5	2	2	-	-	-		• Washer	• Bricka		2
	26	946752-3	1	1	-	-	-		• Flange screw	• Flänsskruv	M10X35	2
	27	3410905-8	2	2	-	-	-		• Rubber block	• Gummiklots		3
	28	3342960-6	2	2	-	-	-		• Knob	• Knopp		3
	29	3416235-4	1	1	-	-	-		• Clamp	• Klämma		2
	30	3463013-7	1	1	-	-	-		• Knob	• Knopp		3
☆	31	3471845-2	1	1	-	-	-		• Label	• Etikett		3
	32	3457700-7	1	1	-	-	-		Hose	Slang	L.H.D	3
		3468640-2	1	1	-	-	-		Hose	Slang	R.H.D	3

INTERIOR EQUIPMENT / INVÄNDIG UTRUSTNING

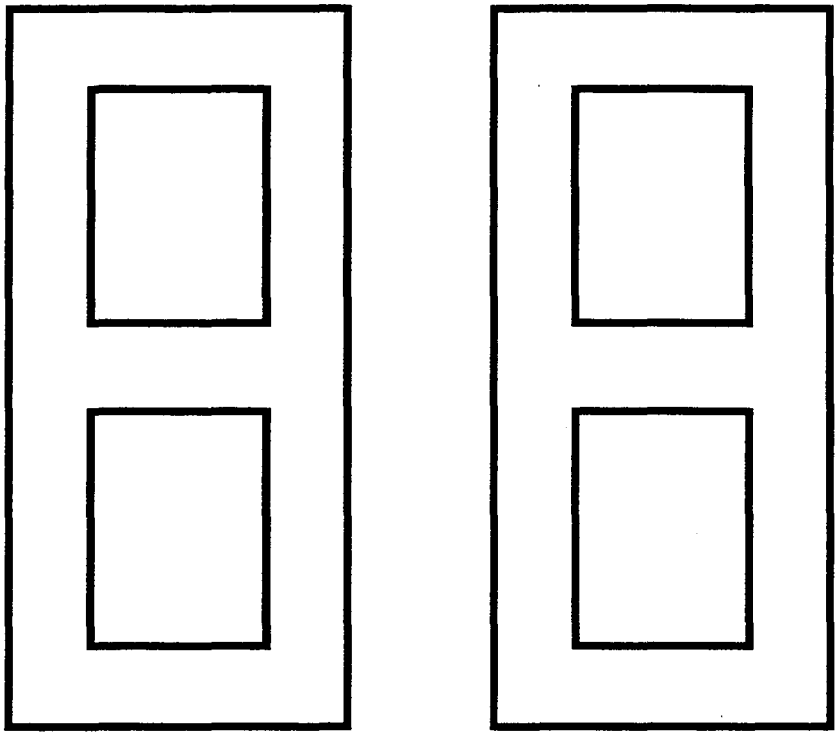

A
B
C
D
E

SUB GROUP
INTERIOR EQUIPMENT

UNDERGRUPP
INVÄNDIG UTRUSTNING

Group
Grupp
88

Page
Sida
959

Fig	Part No. Artikel nr	Quantity / Antal A	B	C	D	E	P S	Description	Benämning	Notes Anmärkning	S R
		-	-	-	-	-		Dashboard	Instrumentbräda		
		-	-	-	-	-		Front and rear Tunnel console	Främre och bakre Tunnelfack		
								-1993	-1993	SEE 88 • 961	
								1994-	1994-	SEE 88 • 965	
		-	-	-	-	-		Interior trim	Inredningsdetaljer	SEE 88 • 971	
		-	-	-	-	-		Head restraint	Nackskydd	SEE 88 • 973	
		-	-	-	-	-		Front seat belt without pre-tensioner	Bilbälte främre utan försträckare	SEE 88 • 977	
		-	-	-	-	-		Front seat belt	Bilbälte främre		
		-	-	-	-	-		With pre-tensioner	Med försträckare		
								-1993	-1993	SEE 88 • 979	
								1994-	1994-	SEE 88 • 981	
		-	-	-	-	-		Rear seat belt	Bilbälte bakre	SEE 88 • 983	
		-	-	-	-	-		SRS	SRS	SEE 88 • 985	
		-	-	-	-	-		Accessory	Tillbehör		
		-	-	-	-	-		Sun visor	Solgardin	SEE 88 • 987	
		-	-	-	-	-		Protection casing	Skyddskåpa	SEE 88 • 989	
		-	-	-	-	-		Cassette box	Kassettfack	SEE 88 • 991	

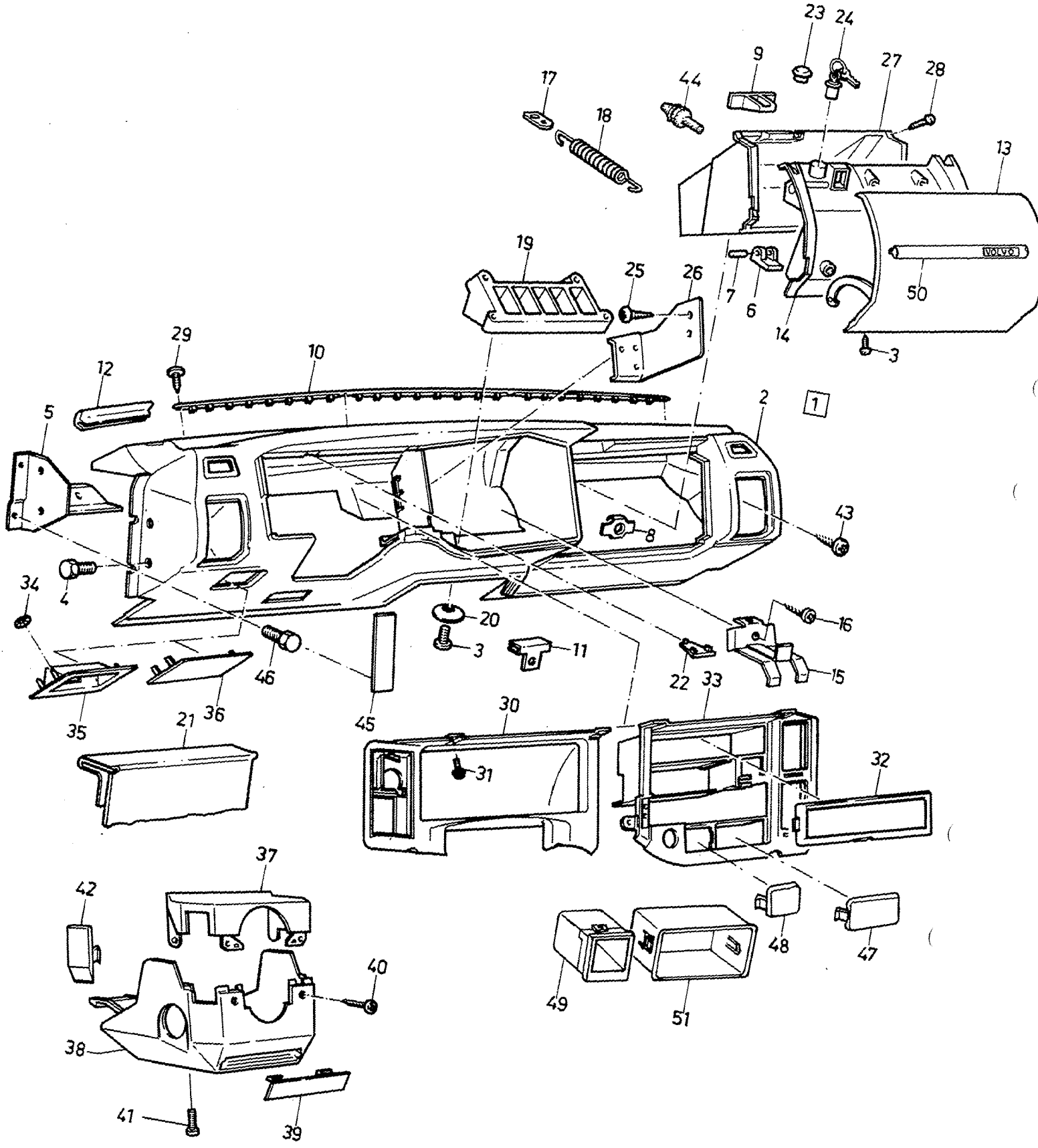

VOLVO PARTS
1088 - 19943

A	L.H.D	DASHBOARD INSTRUMENTBRÄDA	Group Grupp 88
B	R.H.D		Page Sida 961
C			
D			
E			

Fig	Part No. Artikel nr	Quantity / Antal A	B	C	D	E	P S	Description	Benämning	Notes Anmärkning	S R
1	3431180-3	1	-	-	-	-		Dashboard, assembly grey	Instrumentbräda, samm. grå ..	-1991	5
	3463090-5	1	-	-	-	-		Dashboard, assembly grey	Instumentbräda, samm grå	1992-1993	5
	3461282-0	1	-	-	-	-		Dashboard, assembly grey	Intrumentbräda grå	1994-	5
	3431996-2	-	1	-	-	-		Dashboard, assembly grey	Instrumentbräda, samm. grå ..	-1991	5
	3463091-3	-	1	-	-	-		Dashboard, assembly grey	Insrumentbräda, samm grå	1992-1993	5
	3472619-0	-	1	-	-	-		Dashboard grey	Instrumentbräda grå	1994-	5
	3431595-2	1	-	-	-	-		Dashboard, assembly beige ...	Instrumentbräda, samm. beige	-1991	5
	3462556-6	1	-	-	-	-		Dashboard beige	Instrumentbräda beige	1992-	5
	3431997-0	-	1	-	-	-		Dashboard, assembly beige ...	Instrumentbräda, samm. beige	-1991	5
	3462558-2	-	1	-	-	-		Dashboard beige	Instrumentbräda beige	1992-	5
2		-	-	-	-	-	NS	•Dashboard	•Instrumentbräda		
3	3270419-9	15	15	-	-	-		•Screw	•Skruv		2
4	3122376-1	4	4	-	-	-		•Screw	•Skruv		2
5	3431175-3	1	1	-	-	-		•Brace, l.h.	•Bygel, v		5
	3431176-1	1	1	-	-	-		•Brace, r.h.	•Bygel, h		5
6	3431948-3	1	1	-	-	-		•Hinge	•Gångjärn		3
7	3411257-3	2	2	-	-	-		•Hinge pin	•Gångjärnspinne		3
8	3123133-5	2	2	-	-	-		•Nut plate	•Mutterplåt	(3445458)	3
9	3430561-5	1	1	-	-	-		•Lock catch	•Låsspärr		3
10		-	-	-	-	-	NS	•Profile	•Profil		
11	3121561-9	4	4	-	-	-		•Clamp	•Klämma		2
12	3431956-6	1	1	-	-	-		•Seal	•Tätning	CH -090923	3
	3455974-0	1	1	-	-	-		•Seal	•Tätning	CH 090924-	3
13	3431569-7	1	-	-	-	-		•Lid grey	•Lucka grå	-1991	4
	3463098-8	1	-	-	-	-		•Lid grey	•Lucka grå	1992-1993	4
	3461290-3	1	-	-	-	-		•Lid grey	•Lucka grå	1994-	4
	3431605-9	1	-	-	-	-		•Lid beige	•Lucka beige		4
	3431991-3	-	1	-	-	-		•Lid grey	•Lucka grå	-1991	4
	3463099-6	-	1	-	-	-		•Lid grey	•Lucka grå	1992-1993	4
	3461334-9	-	1	-	-	-		•Lid grey	•Lucka grå	1994-	4
	3431992-1	-	1	-	-	-		•Lid beige	•Lucka beige		4
14	3345212-9	1	-	-	-	-		•Lid	•Lucka	(3431570)	4
	3345213-7	-	1	-	-	-		•Lid	•Lucka	(3345213)	4
15	3452233-4	1	1	-	-	-		•Support	•Stöd		4
16	3270419-9	1	1	-	-	-		•Screw	•Skruv		2
17	3450417-5	1	1	-	-	-		Spring retainer	Fjäderhållare		4
18	3450416-7	1	1	-	-	-		Spring	Fjäder	-1994	4
	3455749-6	1	1	-	-	-		Spring	Fjäder	1995-	4
19	3448691-0	1	1	-	-	-		Bracket	Konsol		4
20	3121625-2	2	2	-	-	-		Ring	Ring		4
21	3448837-9	1	1	-	-	-		Light plate	Ljusskylt		5
22	3121590-8	3	3	-	-	-		Plug	Propp		4
23	3449566-3	1	-	-	-	-		Plug	Propp		4
	3449567-1	-	1	-	-	-		Plug	Propp		4
24	3343800-3	1	1	-	-	-		Lock cylinder	Låscylinder		4
25	3120179-1	4	4	-	-	-		Screw	Skruv		2
26	3449111-8	1	-	-	-	-		Support	Stöd	CH -034353	4
	3455246-3	1	-	-	-	-		Support	Stöd	CH 034354-418999	4
	3462650-7	1	-	-	-	-		Bracket	Konsol	1994-	5
	3455247-1	-	1	-	-	-		Support	Stöd		4
	3462651-5	-	1	-	-	-		Bracket	Konsol		5
27	3416626-4	1	-	-	-	-		Glove compartment grey	Handskfack grå	CH -205699	5
	3463102-8	1	-	-	-	-		Glove compartment grey	Handskfack grå	(3456754) CH 205700-	5
	3431961-6	-	1	-	-	-		Glove compartment grey	Handskfack grå	CH 205699-250199	5
	3463103-6	-	1	-	-	-		Glove compartment grey	Handskfack grå	1992-	5
	3450856-4	1	-	-	-	-		Glove compartment beige	Handskfack beige	CH -205699	5
	3456755-2	1	-	-	-	-		Glove compartment beige	Handskfack beige	CH 205700-	5
	3450857-2	-	1	-	-	-		Glove compartment beige	Handskfack beige	CH -205699	5
	3456757-8	-	1	-	-	-		Glove compartment beige	Handskfack beige	CH 205700-	5
28	3121837-3	4	4	-	-	-		Screw	Skruv		3
29	*965285*	4	4	-	-	-	OP	Screw	Avdragsskruv		2
30	3431977-2	1	-	-	-	-		Cap	Överfall		4

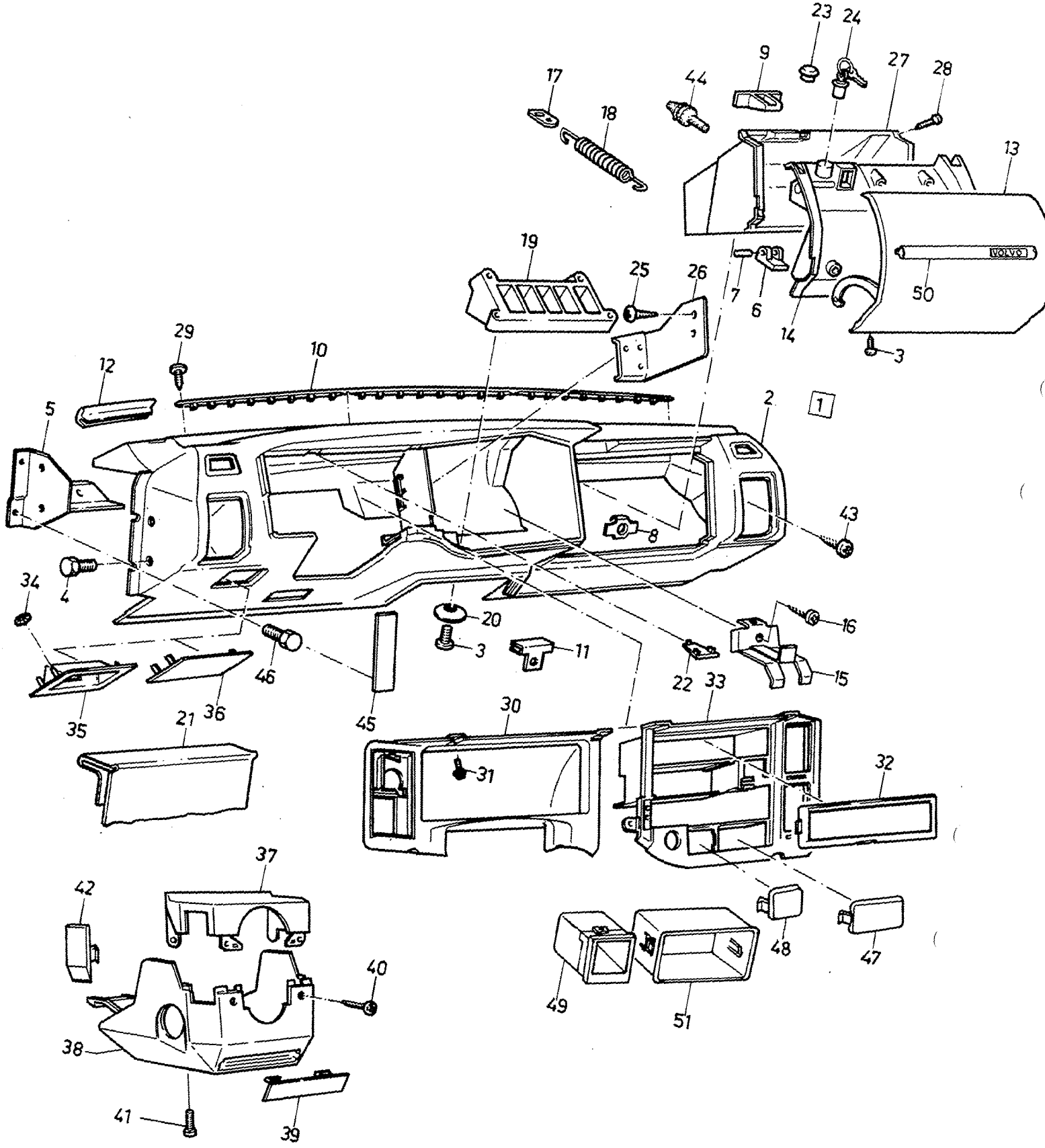
1
2
3
4
5
6
7
8
9
10
11
12
13
14
15
16
17
18
19
20
21
22
23
24
25
26
27
28
29
30
31
32
33
34
35
36
37
38
39
40
41
42
43
44
45
46
47
48
49
50
51
VOLVO

A	L.H.D
B	R.H.D
C	
D	
E	

DASHBOARD — INSTRUMENTBRÄDA

Group / Grupp: 88

Page / Sida: 963

Fig	Part No. Artikel nr	Quantity / Antal A	B	C	D	E	PS	Description	Benämning	Notes Anmärkning	SR
	3431978-0	-	1	-	-	-		Cap	Överfall		4
31	947246-5	2	2	-	-	-		Screw	Skruv		2
32	3431182-9	1	1	-	-	-		Cover plate	Täckskiva		3
33	3431962-4	1	-	-	-	-		Cap	Överfall	-1993	4
	3461298-6	1	-	-	-	-		Cap	Överfall	1994-	4
	3431963-2	-	1	-	-	-		Cap	Överfall	-1993	4
	3461299-4	-	1	-	-	-		Cap	Överfall	1994-	4
34	3120415-9	4	4	-	-	-		Lock ring	Låsring		2
35	3445314-2	1	-	-	-	-		Retainer grey	Hållare grå	-1991	4
	3463105-1	1	-	-	-	-		Retainer grey	Hållare grå	1992-	4
	3445322-5	1	-	-	-	-		Retainer beige	Hållare beige		4
	3445317-5	-	1	-	-	-		Retainer grey	Hållare grå	-1991	4
	3463106-9	-	1	-	-	-		Retainer grey	Hållare grå	1992-	4
	3445325-8	-	1	-	-	-		Retainer beige	Hållare beige		4
36	3445316-7	1	-	-	-	-		Cover grey	Huv grå	-1991	4
	3463107-7	1	-	-	-	-		Cover grey	Huv grå	1992-	4
	3445324-1	1	-	-	-	-		Cover beige	Huv beige		4
	3431181-1	-	1	-	-	-		Cover grey	Huv grå	-1991	4
	3463108-5	-	1	-	-	-		Cover grey	Huv grå	1992-	4
	3431665-3	-	1	-	-	-		Cover beige	Huv beige		4
37	3450474-6	1	1	-	-	-		Steering column cover grey	Styrkolonnkåpa grå		4
	3450472-0	1	1	-	-	-		Steering column cover beige	Styrkolonnkåpa beige		4
	3454261-3	1	1	-	-	-		Steering column cover black	Styrkolonnkåpa svart	(3447138)	4
38	3450482-9	1	1	-	-	-		Steering column cover grey	Styrkolonnkåpa grå		4
	3450483-7	1	1	-	-	-		Steering column cover beige	Styrkolonnkåpa beige		4
	3449134-0	1	1	-	-	-		Steering column cover black	Styrkolonnkåpa svart	CH -144256	4
	3454262-1	1	1	-	-	-		Steering column cover black	Styrkolonnkåpa svart	CH 144257-	4
39	3414845-2	1	1	-	-	-		Cover grey	Huv grå		4
	3447458-5	1	1	-	-	-		Cover black	Huv svart		4
	3435900-0	1	1	-	-	-		Sealing strip beige	Tätningsband beige		4
40	947246-5	2	2	-	-	-		Screw	Skruv		2
41	3122387-8	1	1	-	-	-		Screw	Skruv		2
42	3417489-6	1	1	-	-	-		Cover	Huv		3
43	3120184-1	2	2	-	-	-		Screw	Skruv		2
44	3451824-1	2	2	-	-	-		Buffer	Buffert	CH -205699	3
	3462554-1	2	2	-	-	-		Buffer	Buffert	CH 205700-	3
45	3450428-2	1	1	-	-	-		Profile grey	Profil grå	-1991	4
	3463109-3	1	1	-	-	-		Profile grey	Profil grå	1992-	4
	3450429-0	1	1	-	-	-		Profile beige	Profil beige		4
46	3121696-3	4	4	-	-	-		Screw	Skruv		2
47	3466689-1	1	1	-	-	-		Cover plate	Täckskiva	(3436791)	3
48	3449539-0	1	1	-	-	-		Cover plate	Täckskiva	(3455439)	3
49	3467828-4	1	1	-	-	-		Coin box	Myntfack		3
50	3461338-0	1	-	-	-	-		Strip	List	EXC CODE 6421	5
	3473406-1	1	-	-	-	-		Profile	Profil	CODE 6421	5
	3461339-8	-	1	-	-	-		Strip	List	EXC CODE 6421	5
	3473407-9	-	1	-	-	-		Profile	Profil	CODE 6421	5
51	3431171-2	1	1	-	-	-		Storage box	Bagagerumsfack		3

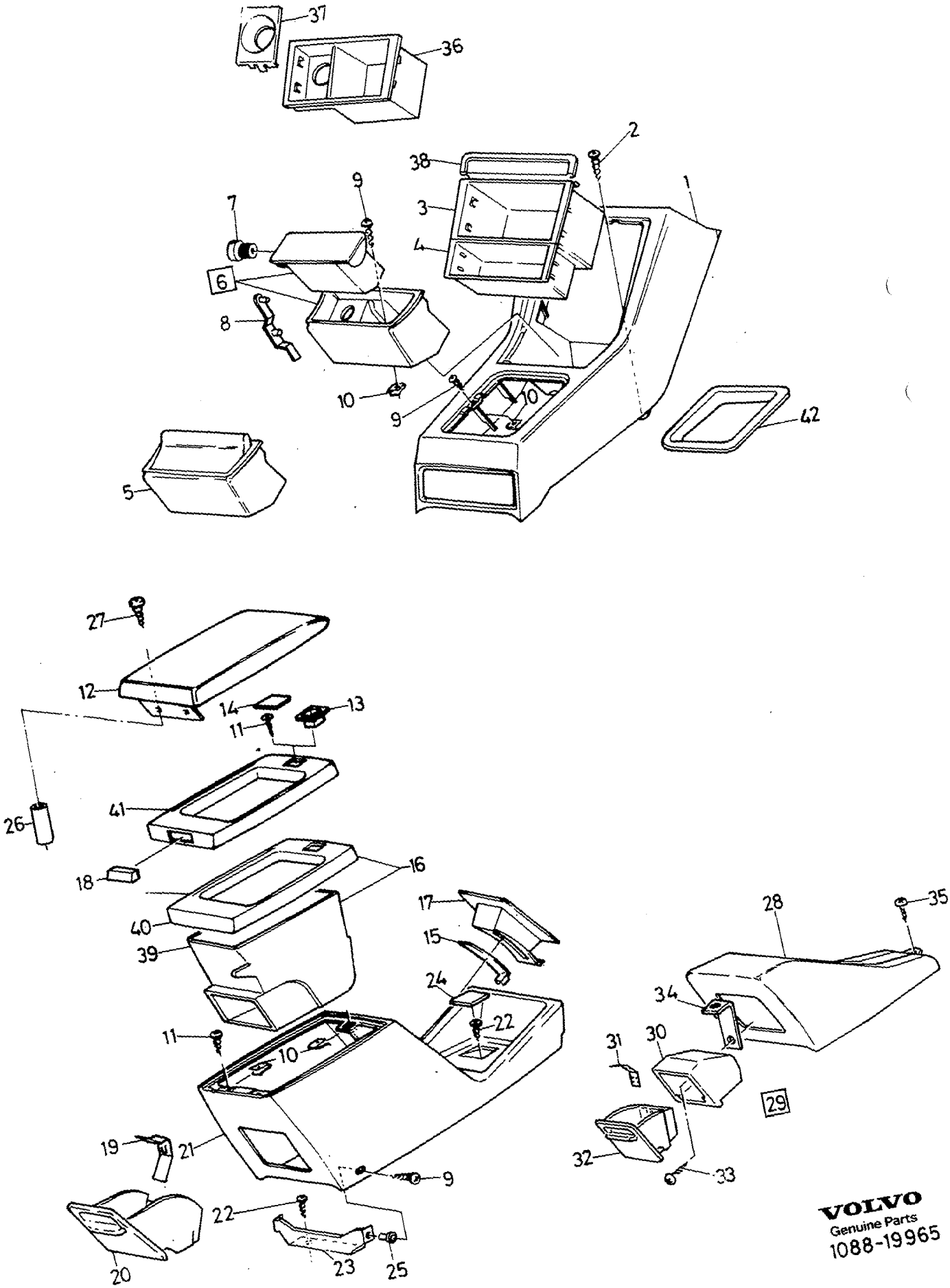
37
36
2
38
1
9
7
3
4
6
8
10
9
10
42
5
27
12
14
13
11
41
26
18
16
17
40
15
39
24
22
11
10
19
21
9
22
20
23
25
28
35
34
31
30
29
32
33
VOLVO
Genuine Parts
1088-19965

A B C D E

FRONT AND REAR TUNNEL CONSOLE — FRÄMRE OCH BAKRE TUNNELFACK

-1993

Group Grupp 88

Fig	Part No. Artikel nr	Quantity / Antal A	B	C	D	E	PS	Description	Benämning	Notes Anmärkning	SR
1	3413355-3	1	-	-	-	-		Tunnel tray grey	Tunnelfack grå	-1991	4
	3463062-4	1	-	-	-	-		Tunnel tray grey	Tunnelfack grå	1992-1993	4
	3435911-7	1	-	-	-	-		Tunnel tray beige	Tunnelfack beige		4
2	3270407-4	2	-	-	-	-		Screw	Skruv		5
3	3416203-2	1	-	-	-	-		Box	Dosa		4
4	3416204-0	1	-	-	-	-		Box	Dosa		4
5	3430535-9	1	-	-	-	-		Ashtray	Askkopp		3
6	3402588-2	1	-	-	-	-		Ashtray	Askkopp		3
7	3342449-0	1	-	-	-	-		•Resistor	•Motstånd		3
8	3342450-8	1	-	-	-	-		•Lever	•Hävarm		3
9	3270409-0	2	-	-	-	-		Screw	Skruv		5
10	3298093-0	4	-	-	-	-		Nut	Mutter		3
11	*(965267)*	2	-	-	-	-	SP	Screw	Skruv		2
12	*(3447494)*	1	-	-	-	-	SP	Lid grey	Lucka grå	-1991 REPL 1 PCS 3449529-1, 1 PCS 3453034-5, 2 PCS 3453034-5, 2 PCS 3120379-7, 2 PCS 3298093-0, 1 PCS 3413863-6.	4
	3463052-5	1	-	-	-	-		Lid grey	Lucka grå	1992-	3
	3447495-7	1	-	-	-	-		Lid beige	Lucka beige		4
13	3413863-6	1	-	-	-	-		Clip	Clips		3
14	3435920-8	1	-	-	-	-		Cover grey	Huv grå	-1991	3
	3463050-9	1	-	-	-	-		Cover grey	Huv grå	1992-	3
	3435921-6	1	-	-	-	-		Cover beige	Huv beige		3
15	*(3413866)*	1	-	-	-	-	SP	Sealing strip	Tätningsband	REPL 1 PCS 3450057-9, 1 PCS 3413865-1.	4
16	3436104-8	1	-	-	-	-		Box grey	Dosa grå	GL. -1991	4
	3463049-1	1	-	-	-	-		Box grey	Dosa grå	1992-	4
	3436105-5	1	-	-	-	-		Box beige	Dosa beige	GL	4
	3435915-8	1	-	-	-	-		Box grey	Dosa grå	-1991	4
	3463051-7	1	-	-	-	-		Box grey	Dosa grå	1992-	4
	3435916-6	1	-	-	-	-		Box beige	Dosa beige		4
17	3436705-2	1	-	-	-	-		Cover	Huv	1)	4
	3413865-1	1	-	-	-	-		Cover	Huv	2)	4
18		-	-	-	-	-		Lamp	Lampa	SEE 36•399	
19	3200526-6	1	-	-	-	-		Spring	Fjäder		3
20	3200525-8	1	-	-	-	-		Ashtray	Askkopp		3
21	3435913-3	1	-	-	-	-		Tunnel tray grey	Tunnelfack grå	-1991	4
	3463048-3	1	-	-	-	-		Tunnel tray grey	Tunnelfack grå	CH 250200-423856	4
	3435914-1	1	-	-	-	-		Tunnel tray beige	Tunnelfack beige		4
22	972079-8	2	-	-	-	-		Six point socket screw	Sextandhålskruv	(965395)	2
23	3402081-8	1	-	-	-	-		Bracket	Konsol		4
24	3416811-2	1	-	-	-	-		Cover plate grey	Täckskiva grå	-1991	3
	3463083-0	1	-	-	-	-		Cover plate grey	Luckplåt grå	1992-	3
	3435922-4	1	-	-	-	-		Cover plate beige	Täckskiva beige		3
25	3121025-5	2	-	-	-	-		Nut	Mutter		3
26	3453034-5	2	-	-	-	-		Spacer	Mellanlägg		3
27	3120379-7	2	-	-	-	-		Screw	Skruv		4
28	3448688-6	1	-	-	-	-		Tunnel tray grey	Tunnelfack grå	CH -179198	4
	3457230-5	1	-	-	-	-		Tunnel tray grey	Tunnelfack grå	CH 179199-250199	4
	3463047-5	1	-	-	-	-		Tunnel tray grey	Tunnelfack grå	1992-	4
	3457231-3	1	-	-	-	-		Tunnel tray beige	Tunnelfack beige	(3453735)	4
29		-	-	-	-	-	NS	Ashtray	Askkopp		
30	3460475-1	1	-	-	-	-		•Ashtray	•Askkopp	(3284332)	3
31	3200526-6	1	-	-	-	-		•Spring	•Fjäder		3
32	3200525-8	1	-	-	-	-		•Ashtray	•Askkopp		3
33	3270419-9	2	-	-	-	-		Screw	Skruv		2

1) Excl. electric window lifts and electric mirrors / Exkl.elektriska fönsterhissar och elektriska spegelar.
2) Incl. electric window lifts / Inkl. elektriska fönsterhissar och elektriska speglar.

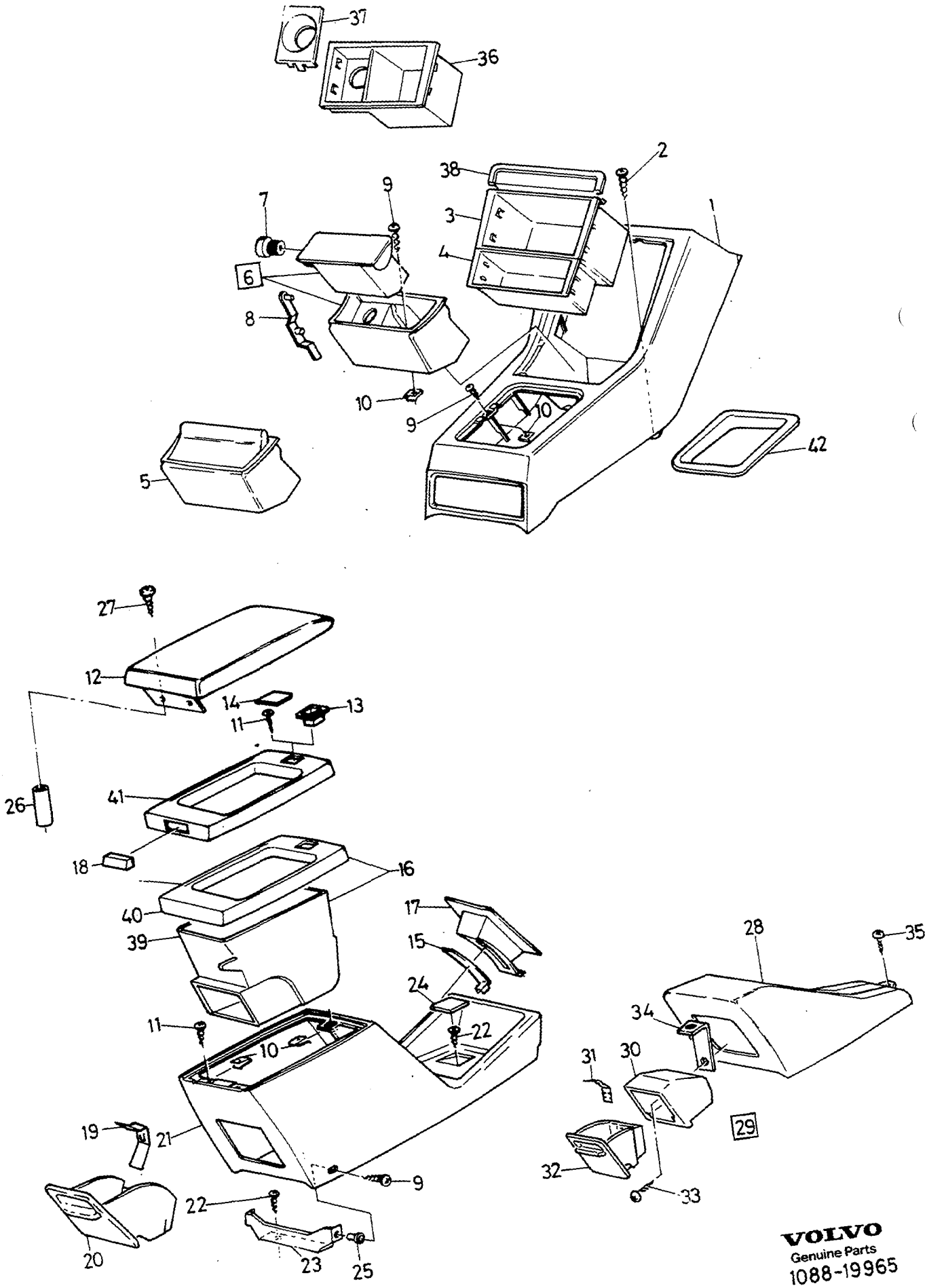

VOLVO
Genuine Parts
1088-19965

A B C D E

FRONT AND REAR TUNNEL CONSOLE — FRÄMRE OCH BAKRE TUNNELFACK

-1993

Fig	Part No. Artikel nr	Quantity / Antal A	B	C	D	E	PS	Description	Benämning	Notes Anmärkning	SR
34	3448690-2	1	-	-	-	-		Bracket	Konsol		4
35	955129-2	2	-	-	-	-		Screw	Skruv		2
36	3454418-9	1	-	-	-	-		Box	Dosa		5
37	3454419-7	1	-	-	-	-		Cover	Huv		4
38	3413474-2	1	-	-	-	-		Cover	Huv		2
39	3344712-9	1	-	-	-	-		Box grey	Dosa grå	CH 250700-415601	2
	3470193-8	1	-	-	-	-		Box grey	Dosa grå	CH 415602-	2
	3344713-7	1	-	-	-	-		Box beige	Dosa beige	CH 205700-	2
40	3460899-2	1	-	-	-	-		Cover panel grey	Täckpanel grå	-1991	2
	3463686-0	1	-	-	-	-		Cover grey	Huv grå	1992-	3
	3460900-8	1	-	-	-	-		Cover panel beige	Täckpanel beige	CH 205700-	2
41	3460933-9	1	-	-	-	-		Cover panel grey	Täckpanel grå	INCL INDICATOR. -1991	2
	3470318-1	1	-	-	-	-		Cover panel grey	Täckpanel grå	EXC INDICATOR. -1991	5
	3463684-5	1	-	-	-	-		Cover grey	Huv grå	INCL INDICATOR. 1992-	2
	3470320-7	1	-	-	-	-		Cover panel grey	Täckpanel grå	EXC INDICATOR. 1992-	5
	3460934-7	1	-	-	-	-		Cover panel beige	Täckpanel beige	CH 205700-	2
42	3413867-7	1	-	-	-	-		Cover strip	Täckram	AUTO.TRANS	3
	3345054-5	1	-	-	-	-		Console kit	Console kit		5
☆	*(3344716)*	1	-	-	-	-	SP	Lid kit grey	Lid kit grå	REPL 13449529-1, 1 PCS 3460899-2, 1 PCS 3413863-6, 2 PCS 3453034-5, 2 PCS 3120379-7, 2 PCS 3298093-0.	4
☆	*(3344717)*	1	-	-	-	-	SP	Lid kit beige	Lid kit beige	REPL 1 PCS 3449531-7, 1 PCS 3453034-5, 1 PCS 3460900-8, 2 PCS 3120379-7, 2 PCS 3298093-0, 1 PCS 3413863-6.	4
	3464664-6	1	-	-	-	-		Hinge kit	Gångjärnsats		3

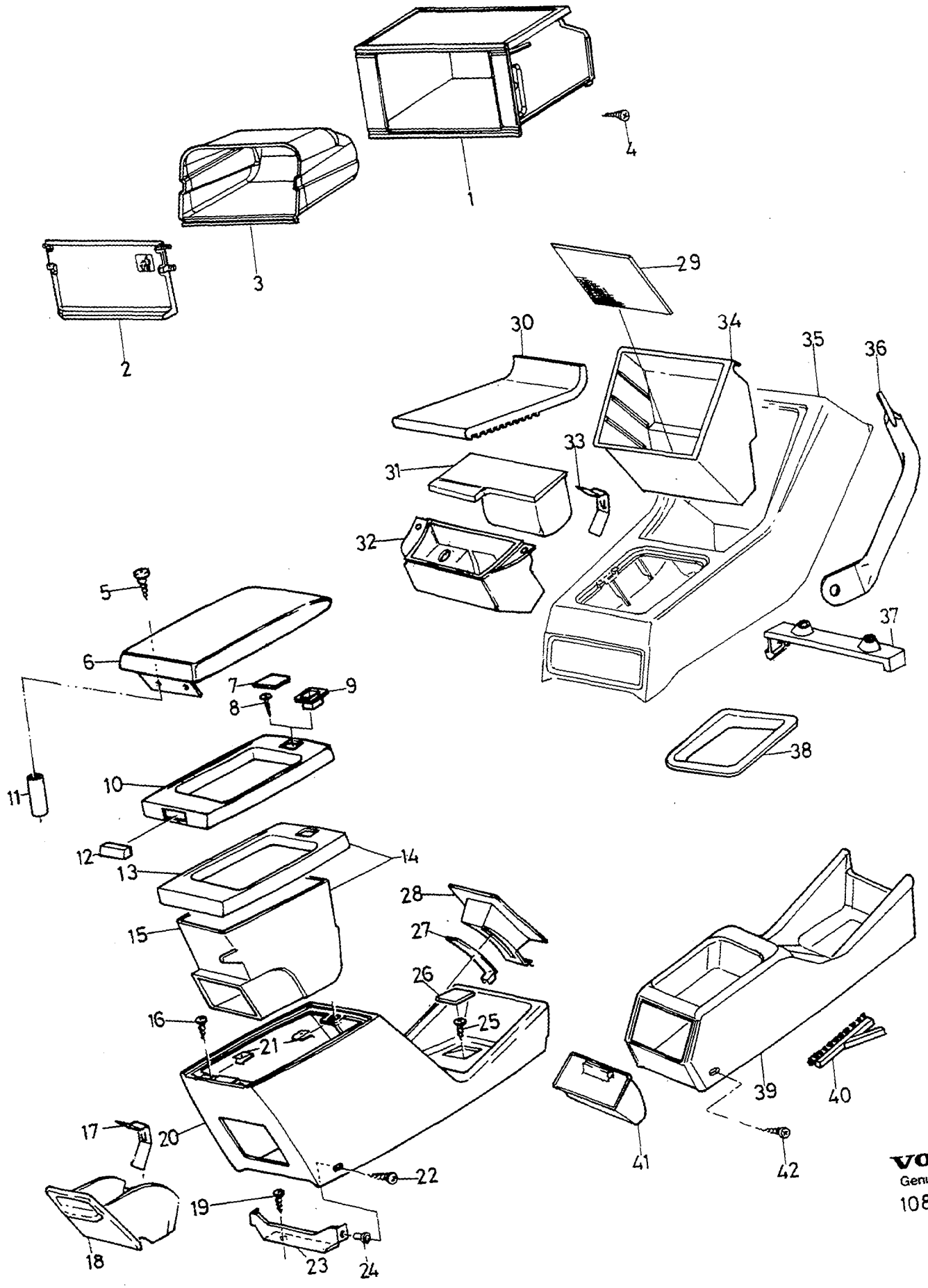

VOLVO
Genuine Parts
1088-19966

A
B
C
D
E

FRONT AND REAR TUNNEL CONSOLE

FRÄMRE OCH BAKRE TUNNELFACK

1994-

Group Grupp 88

Page Sida 969

Fig	Part No. Artikel nr	Quantity / Antal A	B	C	D	E	PS	Description	Benämning	Notes Anmärkning	SR
1	3471966-6	1	-	-	-	-		Housing	Hus		5
2	3471967-4	1	-	-	-	-		Door	Dörr		5
3	3473857-5	1	-	-	-	-		Box	Dosa		5
4	965287-6	2	-	-	-	-		Screw	Skruv		2
5	3120379-7	2	-	-	-	-		Screw	Skruv		4
6	3463052-5	1	-	-	-	-		Lid	Lucka		3
7	3463050-9	1	-	-	-	-		Cover	Huv		3
8	*(965267)*	2	-	-	-	-	SP	Screw	Skruv		2
9	3413863-6	1	-	-	-	-		Clip	Clips		3
10	3463684-5	1	-	-	-	-		Cover	Huv		2
11	3453034-5	2	-	-	-	-		Spacer	Mellanlägg		3
12		-	-	-	-	-		Lamp	Lampa	SEE 36•399	
13	3463686-0	1	-	-	-	-		Cover	Huv		3
14	3463049-1	1	-	-	-	-		Box	Dosa		4
15	3344712-9	1	-	-	-	-		Box	Dosa		2
16	*(965267)*	2	-	-	-	-	SP	Screw	Skruv		2
17	3200526-6	1	-	-	-	-		Spring	Fjäder		3
18	3200525-8	1	-	-	-	-		Ashtray	Askkopp		3
19	972079-8	2	-	-	-	-		Six point socket screw	Sextandhålskruv	(965395)	2
20	3471925-2	1	-	-	-	-		Tunnel tray	Tunnelfack		5
21	3298093-0	4	-	-	-	-		Nut	Mutter		3
22	3270409-0	2	-	-	-	-		Screw	Skruv		5
23	3402081-8	1	-	-	-	-		Bracket	Konsol		4
24	3121025-5	2	-	-	-	-		Nut	Mutter		3
25	972079-8	2	-	-	-	-		Six point socket screw	Sextandhålskruv	(965395)	2
26	3463083-0	1	-	-	-	-		Cover plate	Luckplåt		3
27	*(3413866)*	1	-	-	-	-	SP	Sealing strip	Tätningsband	REPL 1 PCS 3450057-9, 1 PCS 3413865-1.	4
28	3436705-2	1	-	-	-	-		Cover	Huv	1)	4
	3413865-1	1	-	-	-	-		Cover	Huv	2)	4
29	*3465099*	1	-	-	-	-	OP	Carpet	Matta		5
30	3461305-9	1	-	-	-	-		Shelf	Hylla		5
31	3472293-4	1	-	-	-	-		Ashtray	Askkopp		5
32	3461306-7	1	-	-	-	-		Housing	Hus		5
33	3472294-2	1	-	-	-	-		Spring	Fjäder		5
34	3465098-6	1	-	-	-	-		Box	Dosa		5
35	3470325-6	1	-	-	-	-		Tunnel tray	Tunnelfack		4
36	3466532-3	1	-	-	-	-		Support	Stöd		5
37	3466533-1	1	-	-	-	-		Bracket	Konsol		5
38	3467812-8	1	-	-	-	-		Cover strip	Täckram		5
39	3471955-9	1	-	-	-	-		Tunnel tray	Tunnelfack		5
	3471957-5	1	-	-	-	-		Tunnel tray	Tunnelfack		5
40	3471962-5	1	-	-	-	-		Brush l.h.	Borste v		5
	3471963-3	1	-	-	-	-		Brush r.h.	Borste h		5
41	3120149-4	3	-	-	-	-		Screw	Skruv		2
42	3415286-8	1	-	-	-	-		Ashtray	Askkopp		3

1) Excl. electric window lifts and electric mirrors / Exkl.elektriska fönsterhissar och elektriska spegelar.
2) Incl. electric window lifts / Inkl. elektriska fönsterhissar och elektriska speglar.

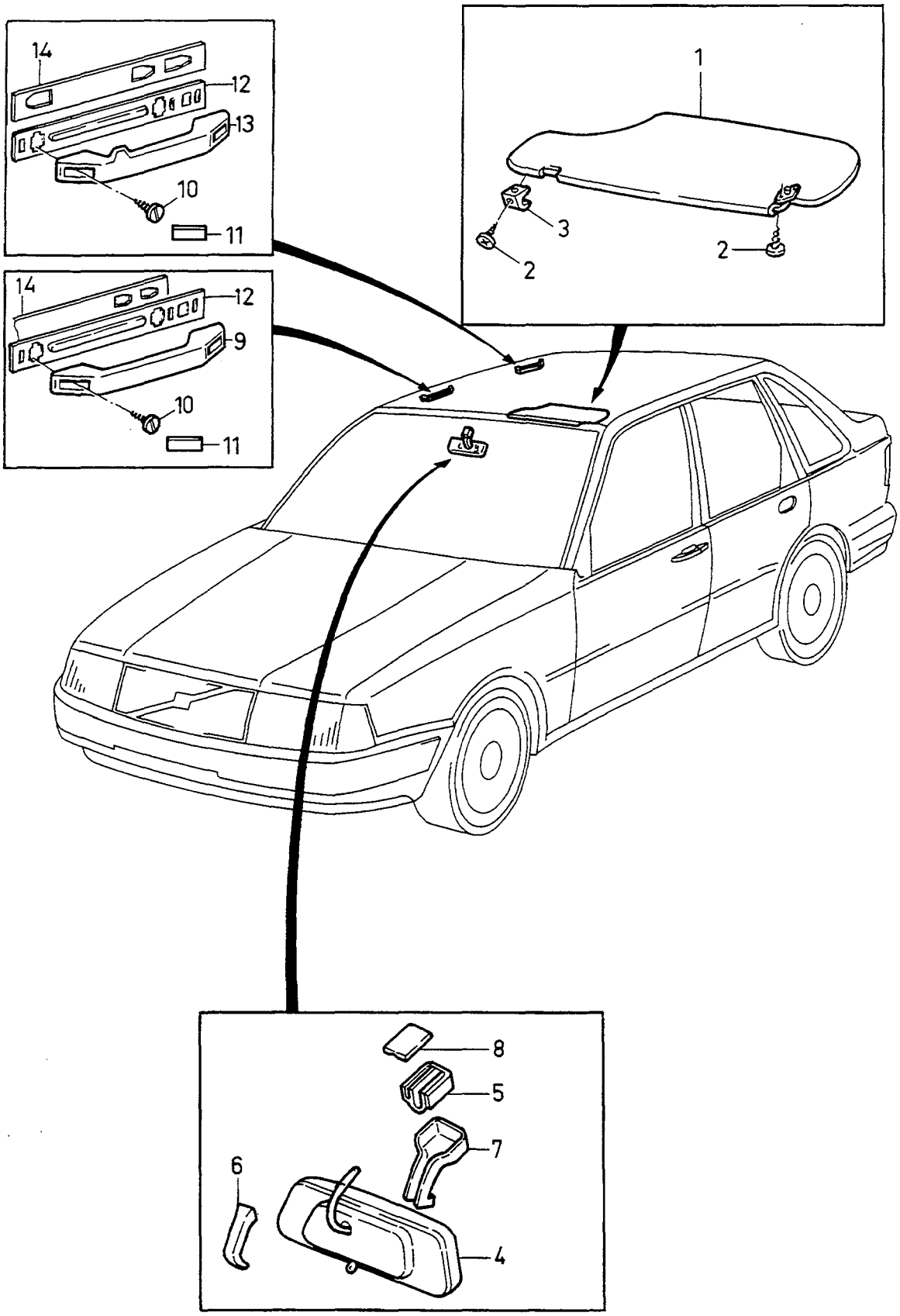
14
12
13
10
11
1
3
2
2
14
12
9
10
11
8
5
7
6
4

A
B
C
D
E

INTERIOR TRIM — INREDNINGSDETALJER

Group / Grupp 88

Page / Sida 971

Fig	Part No. / Artikel nr	Quantity / Antal A	B	C	D	E	PS	Description	Benämning	Notes / Anmärkning	SR
1	3435578-4	1	-	-	-	-		Sun visor, l.h. grey	Solskydd, v grå	L.H.D	4
	3451808-4	1	-	-	-	-		Sun visor, l.h. grey	Solskydd, v grå	L.H.D, S.R. CH 121034-	4
	3435582-6	1	-	-	-	-		Sun visor, l.h. grey	Solskydd, v grå	R.H.D	4
	3451812-6	1	-	-	-	-		Sun visor, l.h. grey	Solskydd, v grå	R.H.D, S.R. CH 121034-	4
	3435580-0	1	-	-	-	-		Sun visor, r.h. grey	Solskydd, h grå	L.H.D	4
	3451809-2	1	-	-	-	-		Sun visor, r.h. grey	Solskydd, h grå	L.H.D, S.R. CH 121034-	4
	3435584-2	1	-	-	-	-		Sun visor, r.h. grey	Solskydd, h grå	R.H.D	4
	3451813-4	1	-	-	-	-		Sun visor, r.h. grey	Solskydd, h grå	R.H.D, S.R. CH 121034-	4
	3435579-2	1	-	-	-	-		Sun visor, l.h. beige	Solskydd, v beige	L.H.D	4
	3451810-0	1	-	-	-	-		Sun visor, l.h. beige	Solskydd, v beige	L.H.D, S.R. CH 121034-	4
	3435583-4	1	-	-	-	-		Sun visor, l.h. beige	Solskydd, v beige	R.H.D	4
	3451814-2	1	-	-	-	-		Sun visor, l.h. beige	Solskydd, v beige	R.H.D, S.R. CH 121034-	4
	3435581-8	1	-	-	-	-		Sun visor, r.h. beige	Solskydd, h beige	L.H.D	4
	3451811-8	1	-	-	-	-		Sun visor, r.h. beige	Solskydd, h beige	L.H.D, S.R. CH 121034-	4
	3435585-9	1	-	-	-	-		Sun visor, r.h. beige	Solskydd, h beige	R.H.D	4
	3451815-9	1	-	-	-	-		Sun visor, r.h. beige	Solskydd, h beige	R.H.D, S.R. CH 121034-	4
2	955129-2	6	-	-	-	-		Screw	Skruv		2
3	3458235-3	2	-	-	-	-		Clip grey	Clips grå	(3447527)	4
	3458236-1	2	-	-	-	-		Clip beige	Clips beige	(3451004)	4
4	3472597-8	1	-	-	-	-		Rear view mirror	Backspegel	(3413998)	2
5	3206766-2	1	-	-	-	-		Retaining clip	Hållare		3
6	3413882-6	1	-	-	-	-		Cover	Huv		2
7	3413881-8	1	-	-	-	-		Cover	Huv		2
8	3279559-3	1	-	-	-	-		Cap retainer	Lockhållare		3
9	3411591-5	1	-	-	-	-		Courtesy handle grey	Instegshandtag grå		4
	3417615-6	1	-	-	-	-		Courtesy handle beige	Instegshandtag beige		4
10	3123104-6	6	-	-	-	-		Screw	Skruv	(3270154)	2
11	3413312-4	6	-	-	-	-		Cover grey	Huv grå		4
	3417655-2	2	-	-	-	-		Cover beige	Huv beige		4
12	3448717-3	1	-	-	-	-		Brace	Bygel		4
13	3435425-8	1	-	-	-	-		Courtesy handle, l.h. grey	Instegshandtag, v grå		4
	3435427-4	1	-	-	-	-		Courtesy handle, r.h. grey	Instegshandtag, h grå		4
	3435426-6	1	-	-	-	-		Courtesy handle, l.h. beige	Instegshandtag, v beige		4
	3435428-2	1	-	-	-	-		Courtesy handle, r.h. beige	Instegshandtag, h beige		4
	3413502-0	1	-	-	-	-		Courtesy handle, l.h. grey	Instegshandtag, v grå	1) SEE 35 • 377	4
	3435422-5	1	-	-	-	-		Courtesy handle, r.h. grey	Instegshandtag, h grå	1) SEE 35 • 377	4
	3417616-4	1	-	-	-	-		Courtesy handle, l.h. beige	Instegshandtag, v beige	1) SEE 35 • 377	4
	3435424-1	1	-	-	-	-		Courtesy handle, r.h. beige	Instegshandtag, h beige	1) SEE 35 • 377	4
14	3466137-1	1	-	-	-	-		Foamstrip	Skumband		4

1) Incl. map-reading lamp / Incl. kartläsningslampa

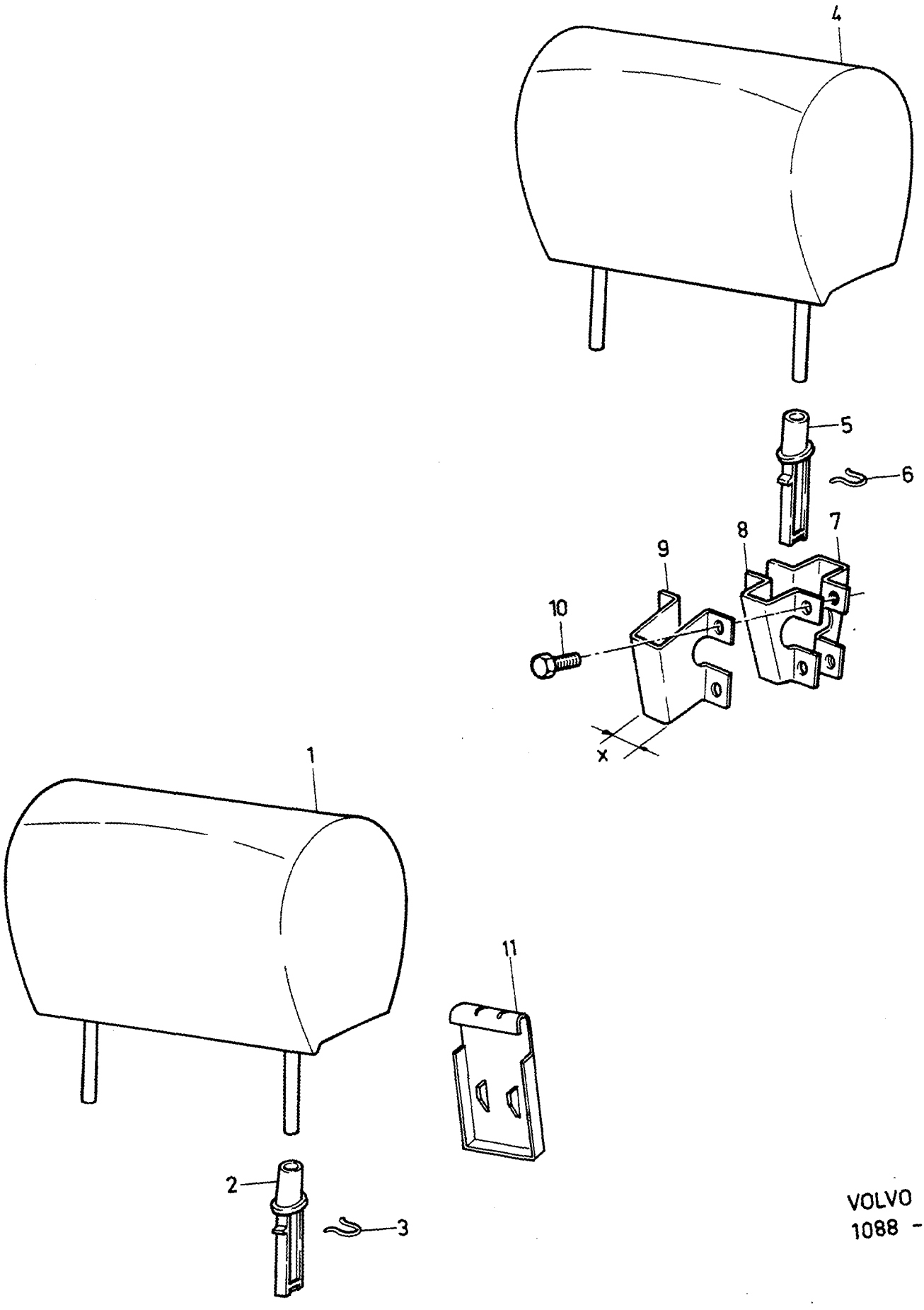

VOLVO PARTS
1088 - 19970

A
B
C
D
E

HEAD RESTRAINT NACKSKYDD

Group Grupp 88

Page Sida 973

Fig	Part No. Artikel nr	Quantity / Antal A	B	C	D	E	PS	Description	Benämning	Notes Anmärkning	SR
		-	-	-	-	-		Front	Främre		
1	3420300-0	2	-	-	-	-		Head restraint	Nackskydd	CODE 3230	5
	3426432-5	2	-	-	-	-		Head restraint	Nackskydd	CODE 3730	5
	3420833-0	2	-	-	-	-		Head restraint	Nackskydd	CODE 3330	5
	3442733-6	2	-	-	-	-		Head restraint	Nackskydd	CODE 3430	5
	3420298-6	2	-	-	-	-		Head restraint	Nackskydd	CODE 4220,6220	5
	3420299-4	2	-	-	-	-		Head restraint	Nackskydd	CODE 4270	5
	3420832-2	2	-	-	-	-		Head restraint	Nackskydd	CODE 4320	5
	3442731-0	2	-	-	-	-		Head restraint	Nackskydd	CODE 4420	5
	3442732-8	2	-	-	-	-		Head restraint	Nackskydd	CODE 4470	5
	3426431-7	2	-	-	-	-		Head restraint	Nackskydd	CODE 6720,6723	5
(	3426430-9	2	-	-	-	-		Head restraint	Nackskydd	CODE 6224	5
	3426429-1	2	-	-	-	-		Head restraint	Nackskydd	CODE 6620	5
	3421025-2	1	-	-	-	-		Head restraint, l.h.	Nackskydd, v	CODE 3130	5
	3421026-0	1	-	-	-	-		Head restraint, r.h.	Nackskydd, h	CODE 3130	5
	3422534-2	1	-	-	-	-		Head restraint, l.h.	Nackskydd, v	CODE 3531,3532	5
	3422536-7	1	-	-	-	-		Head restraint, r.h.	Nackskydd, h	CODE 3531,3532	5
(	3420367-9	1	-	-	-	-		Head restraint, l.h.	Nackskydd, v	CODE 4121	5
	3420369-5	1	-	-	-	-		Head restraint, r.h.	Nackskydd, h	CODE 4121	5
	3420368-7	1	-	-	-	-		Head restraint, l.h.	Nackskydd, v	CODE 4170	5
	3420370-3	1	-	-	-	-		Head restraint, r.h.	Nackskydd, h	CODE 4170	5
	3422533-4	1	-	-	-	-		Head restraint, l.h.	Nackskydd, v	CODE 4523,4525,6523, 6525	5
	3422535-9	1	-	-	-	-		Head restraint, r.h.	Nackskydd, h	CODE 4523,4525,6523, 6525	5
	3423417-9	2	-	-	-	-		Head restraint	Nackskydd	CODE 4224,4620	5
	3427026-4	2	-	-	-	-		Head restraint	Nackskydd	CODE 6826	5
	3471516-9	2	-	-	-	-		Head restraint	Nackskydd	CODE 6823	5
	3471610-0	2	-	-	-	-		Head restraint	Nackskydd	CODE 6771. -1994	5
	3473728-8	2	-	-	-	-		Head restraint	Nackskydd	CODE 6741. 1995-	5
	3471622-5	2	-	-	-	-		Head restraint	Nackskydd	CODE 6741. -1994	5
	3473713-0	2	-	-	-	-		Head restraint	Nackskydd	CODE 6771. 1995-	5
	3471634-0	2	-	-	-	-		Head restraint	Nackskydd	CODE 6574,6674. -1994	5
	3473743-7	2	-	-	-	-		Head restraint	Nackskydd	CODE 6574,6674. 1995-	5
	3471645-6	2	-	-	-	-		Head restraint	Nackskydd	CODE 6644	5
	3471656-3	2	-	-	-	-		Head restraint	Nackskydd	CODE 6143,6543	5
	3471678-7	2	-	-	-	-		Head restraint	Nackskydd	CODE 6345	5
(☆	3485558-5	2	-	-	-	-		Head restraint	Nackskydd	CODE 6346	5
	3473684-3	1	-	-	-	-		Head restraint, l.h.	Nackskydd, v	CODE 6246,POLICE	5
	3473685-0	1	-	-	-	-		Head restraint, r.h.	Nackskydd, h	CODE 6246,POLICE	5
	3473702-3	2	-	-	-	-		Head restraint	Nackskydd	CODE 6549,6649. -1994	5
	3473759-3	2	-	-	-	-		Head restraint	Nackskydd	1995-, CODE 6449,6549,6649	5
(	3473775-9	2	-	-	-	-		Head restraint	Nackskydd	CODE 6421	5
☆	3485569-2	2	-	-	-	-		Head restraint	Nackskydd	CODE 6642. 1996-	5
2	3416882-3	2	-	-	-	-		Bushing grey	Bussning grå	-1991	5
	3462984-0	2	-	-	-	-		Bushing grey	Bussning grå	1992-	5
	3447610-1	2	-	-	-	-		Bushing beige	Bussning beige		5
3	3122195-5	4	-	-	-	-		Spring clip	Fjäderklammer		4
		-	-	-	-	-		Rear	Bakre		
4	3443766-5	2	-	-	-	-		Head restraint	Nackskydd	CODE 3230	5
	3426435-8	2	-	-	-	-		Head restraint	Nackskydd	CODE 3730	5
	3420887-6	2	-	-	-	-		Head restraint	Nackskydd	CODE 3330	5
	3443769-9	2	-	-	-	-		Head restraint	Nackskydd	CODE 3430	5
	3443764-0	2	-	-	-	-		Head restraint	Nackskydd	CODE 4220,6220	5
	3443765-7	2	-	-	-	-		Head restraint	Nackskydd	CODE 4270	5
	3420886-8	2	-	-	-	-		Head restraint	Nackskydd	CODE 4320	5
	3443767-3	2	-	-	-	-		Head restraint	Nackskydd	CODE 4420	5
	3443768-1	2	-	-	-	-		Head restraint	Nackskydd	CODE 4470	5
	3426434-1	2	-	-	-	-		Head restraint	Nackskydd	CODE 6720,6723	5
	3426433-3	2	-	-	-	-		Head restraint	Nackskydd	CODE 6620	5

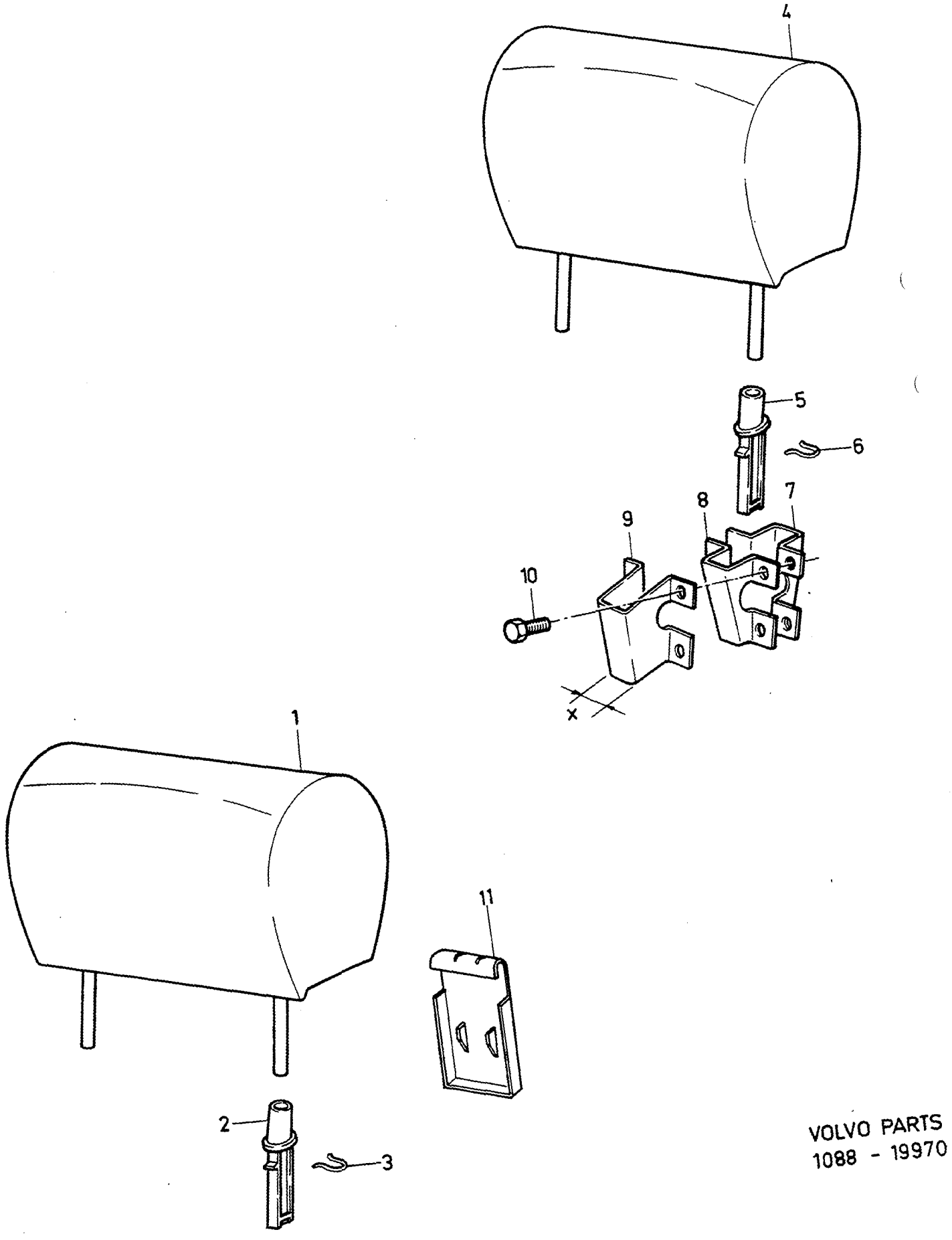
4
5
6
7
8
9
10
x
1
11
2
3

A
B
C
D
E

HEAD RESTRAINT NACKSKYDD

Group
Grupp
88

Page
Sida
975

Fig	Part No. Artikel nr	Quantity / Antal A	B	C	D	E	PS	Description	Benämning	Notes Anmärkning	SR
	3420995-7	1	-	-	-	-		Head restraint, l.h.	Nackskydd, v	CODE 3130	5
	3420994-0	1	-	-	-	-		Head restraint, r.h.	Nackskydd, h	CODE 3130	5
	3422608-4	1	-	-	-	-		Head restraint, l.h.	Nackskydd, v	CODE 3531,3532	5
	3422610-0	1	-	-	-	-		Head restraint, r.h.	Nackskydd, h	CODE 3531,3532	5
	3443770-7	1	-	-	-	-		Head restraint, l.h.	Nackskydd, v	CODE 4121	5
	3443771-5	1	-	-	-	-		Head restraint, r.h.	Nackskydd, h	CODE 4121	5
	3443772-3	1	-	-	-	-		Head restraint, l.h.	Nackskydd, v	CODE 4170	5
	3443773-1	1	-	-	-	-		Head restraint, r.h.	Nackskydd, h	CODE 4170	5
	3422607-6	1	-	-	-	-		Head restraint, l.h.	Nackskydd, v	CODE 4523,4525,6523, 6525	5
	3422609-2	1	-	-	-	-		Head restraint, r.h.	Nackskydd, h	CODE 4523,4525,6523, 6525	5
	3427038-9	2	-	-	-	-		Head restraint	Nackskydd	CODE 6826	5
	3471517-7	2	-	-	-	-		Head restraint	Nackskydd	CODE 6823	5
	3471611-8	2	-	-	-	-		Head restraint	Nackskydd	CODE 6771. -1994	5
	3473739-5	2	-	-	-	-		Head restraint	Nackskydd	CODE 6741. 1995-	5
	3471623-3	2	-	-	-	-		Head restraint	Nackskydd	CODE 6741. -1994	5
	3473724-7	2	-	-	-	-		Head restraint	Nackskydd	CODE 6771. 1995-	5
	3471635-7	2	-	-	-	-		Head restraint	Nackskydd	CODE 6574,6674. -1994	5
	3473753-6	2	-	-	-	-		Head restraint	Nackskydd	CODE 6574,6674. 1995-	5
	3471646-4	2	-	-	-	-		Head restraint	Nackskydd	CODE 6644	5
	3471657-1	2	-	-	-	-		Head restraint	Nackskydd	CODE 6143,6543	5
	3471679-5	2	-	-	-	-		Head restraint	Nackskydd	CODE 6345	5
☆	3485565-0	2	-	-	-	-		Head restraint	Nackskydd	CODE 6346	5
	3473690-0	1	-	-	-	-		Head restraint, l.h.	Nackskydd, v	CODE 6246,POLICE	5
	3473691-8	1	-	-	-	-		Head restraint, r.h.	Nackskydd, h	CODE 6246,POLICE	5
	3473709-8	2	-	-	-	-		Head restraint	Nackskydd	CODE 6549,6649. -1994	5
	3473769-2	2	-	-	-	-		Head restraint	Nackskydd	1995-, CODE 6449,6549,6649	5
	3473784-1	2	-	-	-	-		Head restraint	Nackskydd	CODE 6421	5
☆	3485577-5	2	-	-	-	-		Head restraint	Nackskydd	CODE 6642. 1996-	5
5	3416882-3	2	-	-	-	-		Bushing grey	Bussning grå	-1991	5
	3462984-0	2	-	-	-	-		Bushing grey	Bussning grå	1992-	5
	3447610-1	2	-	-	-	-		Bushing beige	Bussning beige		5
6	3122195-5	4	-	-	-	-		Spring clip	Fjäderklammer		4
7	3434134-7	4	-	-	-	-		Bracket	Konsol	(3448485)	5
8	3434134-7	4	-	-	-	-		Bracket	Konsol		5
9	3447677-0	2	-	-	-	-		Bracket	Konsol	X=24mm	5
	3447678-8	2	-	-	-	-		Bracket	Konsol	X=27mm	5
10	965175-3	16	-	-	-	-		Flange screw	Flänsskruv		2
11	3473031-7	2	-	-	-	-		Bracket	Konsol		5

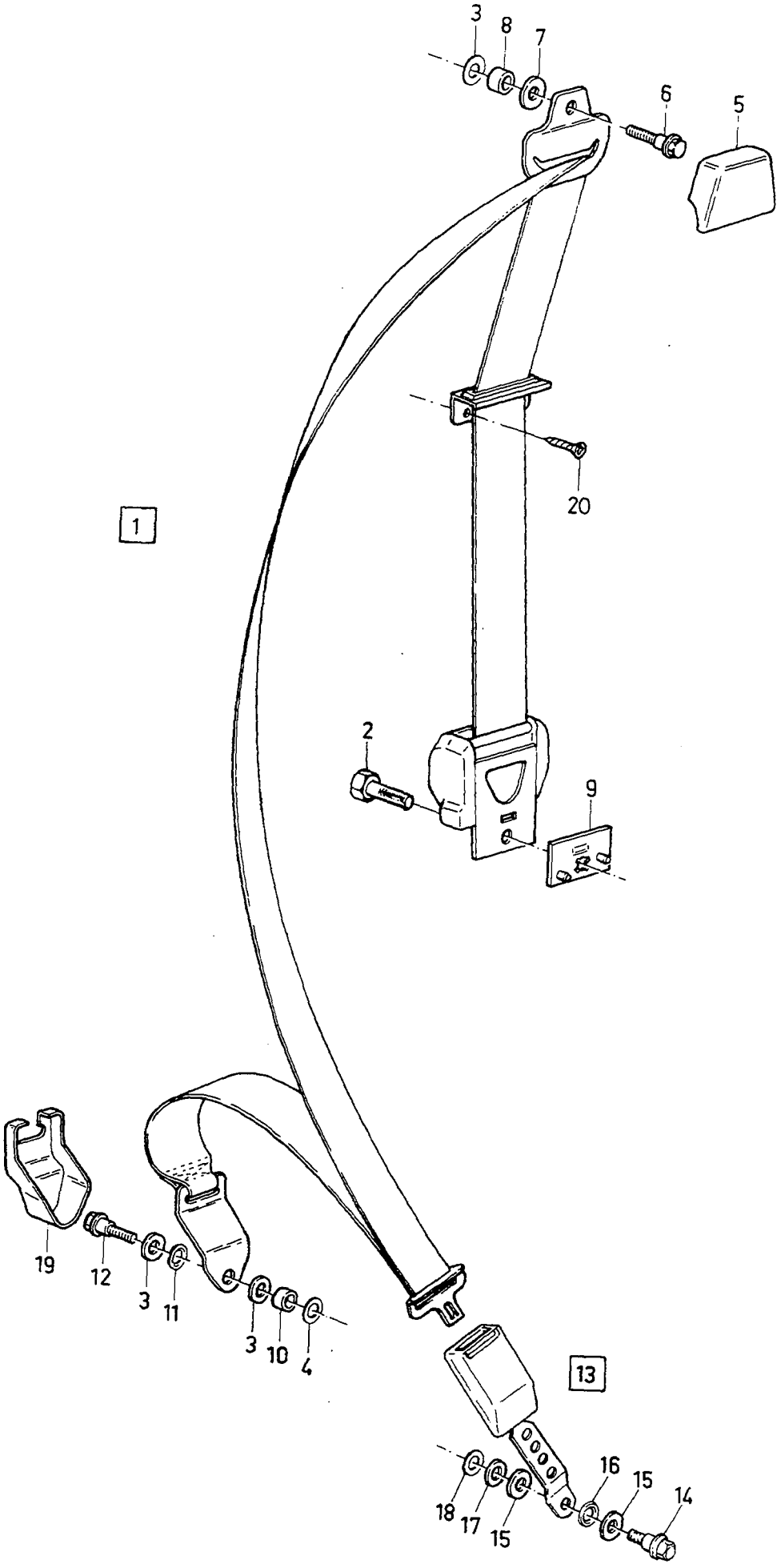
3
8
7
6
5
20
1
2
9
19
12
3
11
3
10
4
13
18
17
15
16
15
14

A	-1991
B	1992-1993
C	
D	
E	

FRONT SEAT BELT — BILBÄLTE FRÄMRE

Group / Grupp: 88

Page / Sida: 977

Fig	Part No. / Artikel nr	Quantity / Antal A	B	C	D	E	PS	Description	Benämning	Notes / Anmärkning	SR
1	3344269-0	1	-	-	-	-		Seat belt, l.h. grey	Bilbälte, v grå		2
	3344270-8	1	-	-	-	-		Seat belt, r.h. grey	Bilbälte, h grå		2
	3463169-7	-	1	-	-	-		Seat belt, l.h. grey	Bilbälte, v grå		2
	3463170-5	-	1	-	-	-		Seat belt, r.h. grey	Bilbälte, h grå		2
	3344271-6	1	1	-	-	-		Seat belt, l.h. beige	Bilbälte, v beige	(3343658)	2
	3344272-4	1	1	-	-	-		Seat belt, r.h. beige	Bilbälte, h beige	(3343659)	2
2	3121602-1	2	2	-	-	-		•Bolt	•Bult		2
3	3121519-7	2	2	-	-	-		•Washer	•Bricka		2
4	3120017-3	4	4	-	-	-		•Washer	•Bricka		2
5	3449087-0	2	-	-	-	-		•Cover grey	•Huv grå		4
	3463194-5	-	2	-	-	-		•Cover grey	•Huv grå		4
	3449088-8	2	2	-	-	-		•Cover beige	•Huv beige		4
6	3121367-1	2	2	-	-	-		•Bolt	•Bult		2
7	3120018-1	2	2	-	-	-		•Washer	•Bricka		2
8	3452641-8	2	2	-	-	-		•Spacer tube	•Distansrör		4
9	3416898-9	1	1	-	-	-		•Mounting plate, l.h.	•Monteringsplatta, v		4
	3416899-7	1	1	-	-	-		•Mounting plate, r.h.	•Monteringsplatta, h		4
10	3445478-5	2	2	-	-	-		•Spacer tube	•Distansrör		4
11	3120019-9	2	2	-	-	-		•Washer	•Bricka		2
12	1573118-5	2	2	-	-	-		•Screw	•Skruv		3
13	3460983-4	2	-	-	-	-		•Lock grey	•Lås grå	(3453839)	4
	3463183-8	-	2	-	-	-		•Lock grey	•Lås grå	CH -296078	2
	3463183-8	-	2	-	-	-		•Lock grey	•Lås grå	(3465883) CH 296079-	2
	3460984-2	2	2	-	-	-		•Lock beige	•Lås beige		4
14	3121786-2	2	2	-	-	-		••Lock bolt	••Låsbult		2
15	3121518-9	4	4	-	-	-		••Washer	••Bricka		2
16	3121787-0	2	2	-	-	-		••Washer	••Bricka		2
17	3121608-8	2	2	-	-	-		••Washer	••Bricka		2
18	3120017-3	2	2	-	-	-		••Washer	••Bricka		2
19	3435281-5	2	-	-	-	-		Cover grey	Huv grå		4
	3463193-7	-	2	-	-	-		Cover grey	Huv grå		4
	3435282-3	2	2	-	-	-		Cover beige	Huv beige		4
20	965287-6	4	4	-	-	-		Screw	Skruv		2

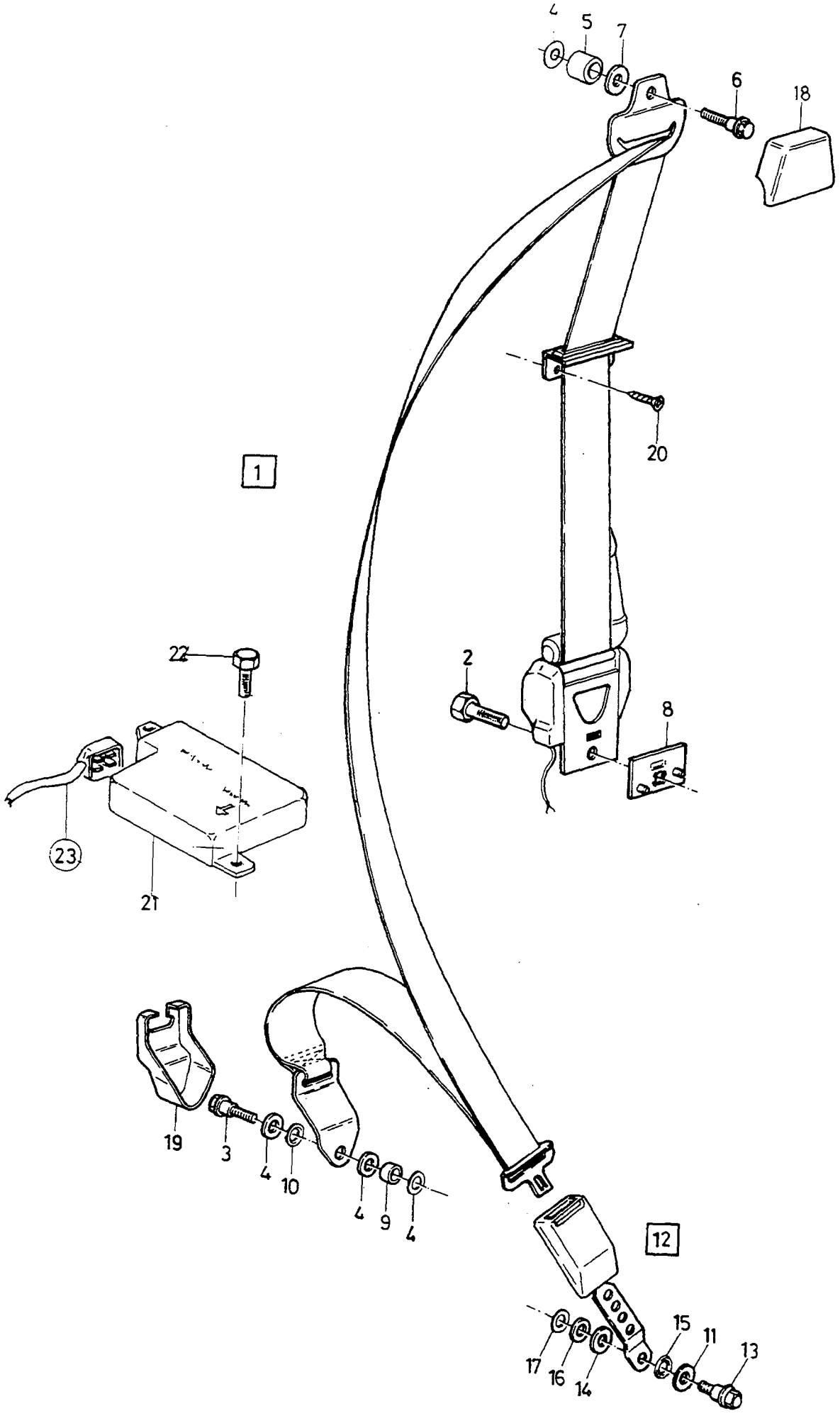

VOLVO PARTS
1088 19949

A	-1991
B	1992-1993
C	
D	
E	

SEAT BELT FRONT WITH PRE-TENSIONER BILBÄLTE FRÄMRE MED FÖRSTRÄCKARE

Group / Grupp 88

Page / Sida 979

Fig	Part No. / Artikel nr	Quantity / Antal A	B	C	D	E	PS	Description	Benämning	Notes / Anmärkning	SR
1	3455878-3	1	-	-	-	-		Seat belt, l.h. grey	Bilbälte, v grå		2
	(3455879)	1	-	-	-	-	SP	Seat belt, r.h. grey	Bilbälte, h grå		2
	3463173-9	-	1	-	-	-		Seat belt tensioner grey	Bältessträckare grå		3
	3463174-7	-	1	-	-	-		Seat belt tensioner grey	Bältessträckare grå		3
	3455880-9	1	1	-	-	-		Seat belt tensioner beige	Bältessträckare beige		2
	3455881-7	1	1	-	-	-		Seat belt tensioner beige	Bältessträckare beige		2
2	3121602-1	2	2	-	-	-		• Bolt	• Bult		2
3	1573118-5	2	2	-	-	-		• Screw	• Skruv		3
4	3121518-9	6	6	-	-	-		• Washer	• Bricka		2
5	3452641-8	2	2	-	-	-		• Spacer tube	• Distansrör		4
6	3121367-1	2	2	-	-	-		• Bolt	• Bult		2
7	3120018-1	2	2	-	-	-		• Washer	• Bricka		2
8	3455884-1	1	1	-	-	-		• Mounting plate, l.h.	• Monteringsplatta, v		4
	3455885-8	1	1	-	-	-		• Mounting plate, r.h.	• Monteringsplatta, h		4
9	3445478-5	2	2	-	-	-		• Spacer tube	• Distansrör		4
10	3120017-3	2	2	-	-	-		• Washer	• Bricka		2
11	3120019-9	2	2	-	-	-		• Washer	• Bricka		2
12	3460983-4	2	-	-	-	-		Lock grey	Lås grå		4
	3463183-8	-	2	-	-	-		Lock grey	Lås grå	CH -296078	2
	3463183-8	-	2	-	-	-		Lock grey	Lås grå	(3465883) CH 296079-	2
	3460984-2	2	2	-	-	-		Lock beige	Lås beige	CH -290678	4
	3460984-2	-	2	-	-	-		Lock beige	Lås beige	(3465885) CH 290679-	4
13	3121786-2	2	2	-	-	-		• Lock bolt	• Låsbult		2
14	3121518-9	4	4	-	-	-		• Washer	• Bricka		2
15	3121787-0	2	2	-	-	-		• Washer	• Bricka		2
16	3121608-8	2	2	-	-	-		• Washer	• Bricka		2
17	3120017-3	2	2	-	-	-		• Washer	• Bricka		2
18	3449087-0	2	-	-	-	-		Cover grey	Huv grå		4
	3463194-5	-	2	-	-	-		Cover grey	Huv grå		4
	3449088-8	2	2	-	-	-		Cover beige	Huv beige		4
19	3435281-5	2	-	-	-	-		Cover grey	Huv grå		4
	3463193-7	-	1	-	-	-		Cover grey	Huv grå		4
	3435282-3	2	2	-	-	-		Cover beige	Huv beige		4
20	965287-6	4	4	-	-	-		Screw	Skruv		2
21	3458204-9	1	1	-	-	-		Control unit pre-tensioner SRS	Automatikenhet försträckare SRS	SEE 88 • 985	3
22	3121299-6	2	2	-	-	-		Bolt	Bult		3
23		-	-	-	-	-		Cable harness pre-tensioner	Ledningsmatta försträckare	SEE 37 • 437	

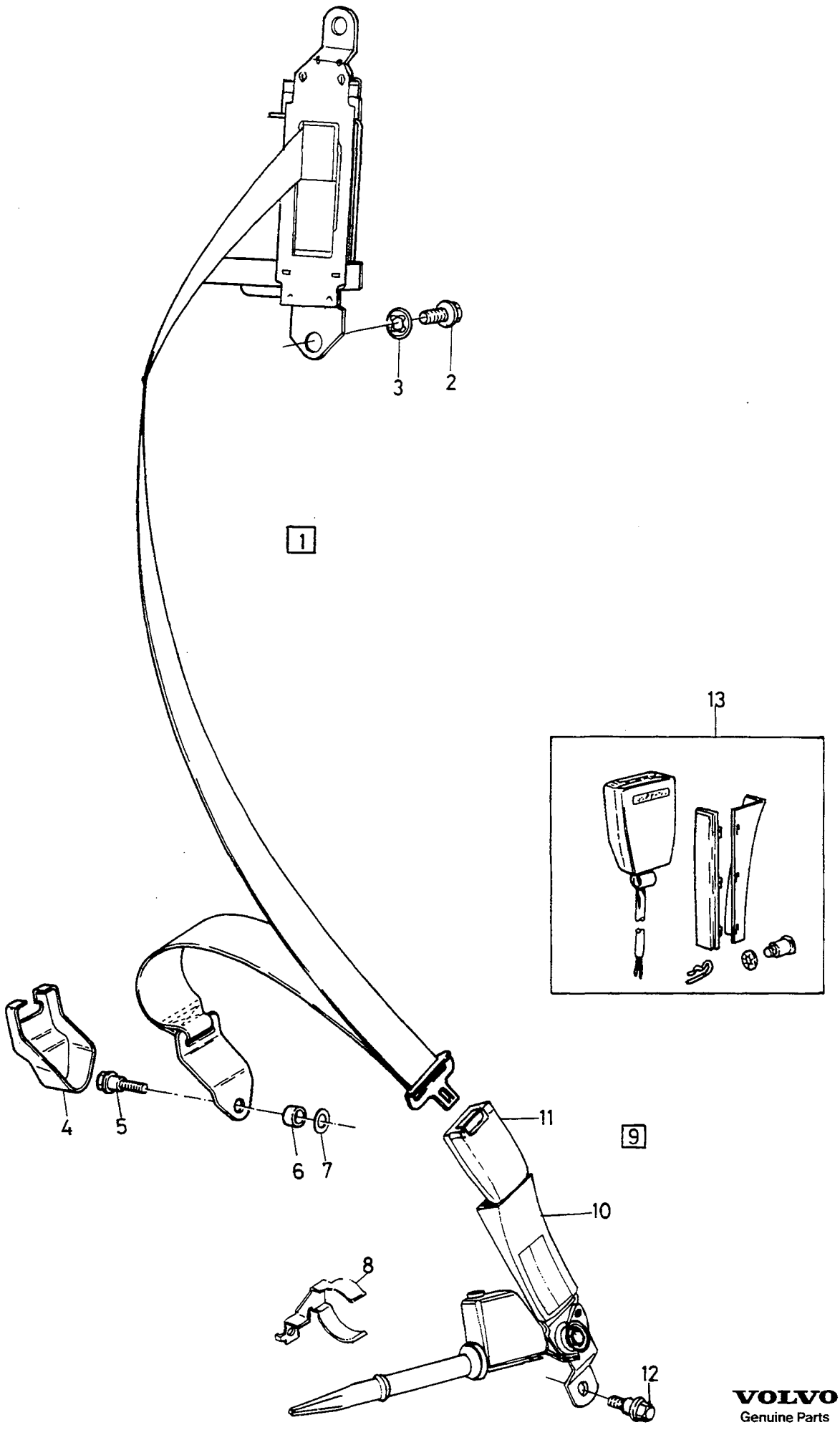

VOLVO
Genuine Parts
1088-19950

A
B
C
D
E

SEAT BELT FRONT WITH PRE-TENSIONER BILBÄLTE FRÄMRE MED FÖRSTRÄCKARE

1994-

Group
Grupp
88

Page
Sida
981

Fig	Part No. Artikel nr	Quantity / Antal					PS	Description	Benämning	Notes Anmärkning	SR
		A	B	C	D	E					
1	3461124-4	1	-	-	-	-		Seat belt, l.h. grey	Bilbälte, v grå	CH -644602	3
☆	3474712-1	1	-	-	-	-		Seat belt, l.h. grey	Bilbälte, v grå	CH 644603-	3
	3461125-1	1	-	-	-	-		Seat belt, r.h. grey	Bilbälte, h grå	CH -644602	3
☆	3474713-9	1	-	-	-	-		Seat belt, r.h. grey	Bilbälte, h grå	CH 644603-	3
	3473438-4	1	-	-	-	-		Seat belt, l.h. green	Bilbälte, v grön		3
	3473439-2	1	-	-	-	-		Seat belt, r.h. green	Bilbälte, h grön		3
2	3121602-1	2	-	-	-	-		• Bolt	• Bult		2
3	3120017-3	2	-	-	-	-		• Washer	• Bricka		2
4	3463193-7	2	-	-	-	-		Cover	Huv		4
5		-	-	-	-	-	NS	Bolt	Bult		
6	3445478-5	2	-	-	-	-		Spacer tube	Distansrör		4
7	3120017-3	2	-	-	-	-		Washer	Bricka		2
8	3470184-7	2	-	-	-	-		Clip	Clips		3
9	3467455-6	1	-	-	-	-		Pretensioner, l.h.	Försträckare, v		3
	3467458-0	1	-	-	-	-		Pretensioner, r.h.	Försträckare, h		3
10		-	-	-	-	-	NS	• Pretensioner	• Försträckare		
11		-	-	-	-	-	NS	• Lock	• Lås		
12	947246-5	2	-	-	-	-		Screw	Skruv		2
13	3345245-9	1	-	-	-	-		Repair kit	Reparationssats		5

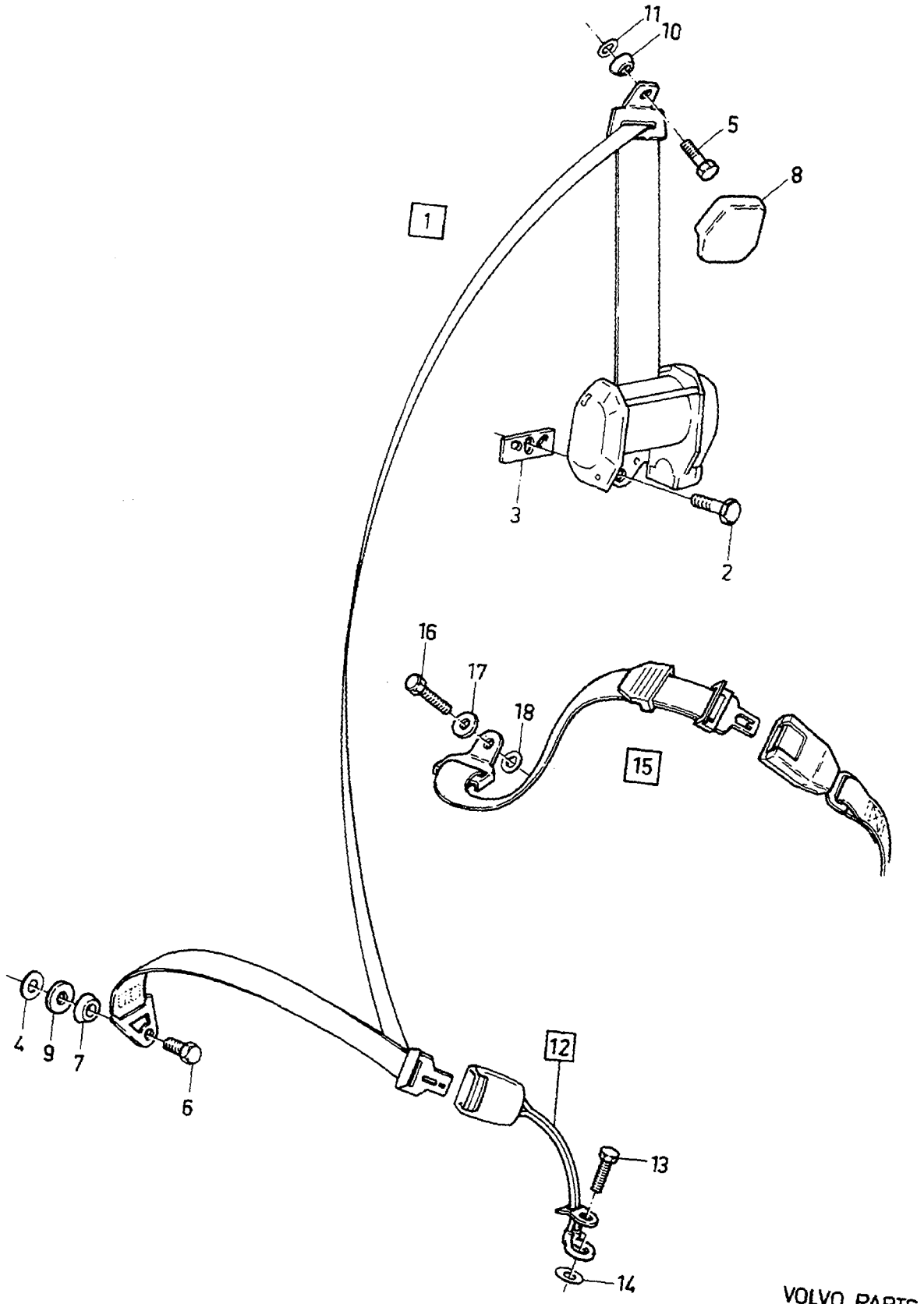

VOLVO PARTS
1088 19134

A	-1991
B	1992-
C	
D	
E	

REAR SEAT BELT — BILBÄLTE BAKRE

Group / Grupp: 88

Page / Sida: 983

Fig	Part No. / Artikel nr	Quantity / Antal A	B	C	D	E	PS	Description	Benämning	Notes / Anmärkning	SR
1	3343660-1	1	-	-	-	-		Seat belt, l.h. grey	Bilbälte, v grå	440	3
	3344332-6	1	-	-	-	-		Seat belt, l.h. grey	Bilbälte, v grå	460	5
	3343661-9	1	-	-	-	-		Seat belt, r.h. grey	Bilbälte, h grå	440	3
	3344333-4	1	-	-	-	-		Seat belt, r.h. grey	Bilbälte, h grå	460	5
	3463175-4	-	1	-	-	-		Seat belt grey	Bilbälte grå	(3463177) 440 CH -669488	2
☆	3485133-7	-	1	-	-	-		Seat belt, l.h. grey	Bilbälte, v grå	440. CH 669489-	5
	3463179-6	-	1	-	-	-		Seat belt, l.h. grey	Bilbälte, v grå	460. CH -669488	2
☆	3485137-8	-	1	-	-	-		Seat belt, l.h. grey	Bilbälte, v grå	460. CH 669489-	5
	3463176-2	-	1	-	-	-		Seat belt, r.h. grey	Bilbälte, h grå	(3463178) 440 CH -669488	2
☆	3485134-5	-	1	-	-	-		Seat belt, r.h. grey	Bilbälte, h grå	440. CH 669489-	5
	3463180-4	-	1	-	-	-		Seat belt, r.h. grey	Bilbälte, h grå	460. CH -669488	2
☆	3485138-6	-	1	-	-	-		Seat belt, r.h. grey	Bilbälte, h grå	460. CH 669489-	5
	3343662-7	1	1	-	-	-		Seat belt, l.h. beige	Bilbälte, v beige	440	3
	3344334-2	1	1	-	-	-		Seat belt, l.h. beige	Bilbälte, v beige	460	5
	3343663-5	1	1	-	-	-		Seat belt, r.h. beige	Bilbälte, h beige	440	3
	3344335-9	1	1	-	-	-		Seat belt, r.h. beige	Bilbälte, h beige	460	5
	3473431-9	-	1	-	-	-		Seat belt, l.h. green	Bilbälte, v grön	440. CH -669488	3
☆	3485135-2	-	1	-	-	-		Seat belt, l.h. green	Bilbälte, v grön	440. CH 669489-	5
	3473433-5	-	1	-	-	-		Seat belt, l.h. green	Bilbälte, v grön	460. CH -669488	3
☆	3485139-4	-	1	-	-	-		Seat belt, l.h. green	Bilbälte, v grön	460. CH 669489-	5
	3473432-7	-	1	-	-	-		Seat belt, r.h. green	Bilbälte, h grön	440. CH -669488	3
☆	3485136-0	-	1	-	-	-		Seat belt, r.h. green	Bilbälte, h grön	440. CH 669489-	5
	3473434-3	-	1	-	-	-		Seat belt, r.h. green	Bilbälte, h grön	460. CH -669488	3
☆	3485140-2	-	1	-	-	-		Seat belt, r.h. green	Bilbälte, h grön	460. CH 669489-	5
2	3121602-1	2	2	-	-	-		• Bolt	• Bult		2
3	3416569-6	1	1	-	-	-		• Fixing plate, l.h.	• Fixerplatta, v	440	4
	3434854-0	1	1	-	-	-		• Fixing plate, l.h.	• Fixerplatta, v	460	5
	3416571-2	1	1	-	-	-		• Fixing plate, r.h.	• Fixerplatta, h	440	4
	3434855-7	1	1	-	-	-		• Fixing plate, r.h.	• Fixerplatta, h	460	5
4	3120017-3	4	4	-	-	-		• Washer	• Bricka		2
5	3121367-1	2	2	-	-	-		• Bolt	• Bult	440	2
	3121366-3	2	2	-	-	-		• Bolt	• Bult	460	5
6	1204775-9	2	2	-	-	-		• Screw	• Skruv		2
7	3201385-6	2	2	-	-	-		• Spacer tube	• Distansrör		4
8	3449087-0	2	-	-	-	-		• Cover grey	• Huv grå		4
	3463194-5	-	2	-	-	-		• Cover grey	• Huv grå		4
	3449088-8	2	2	-	-	-		• Cover beige	• Huv beige		4
9	3120018-1	2	2	-	-	-		• Washer	• Bricka		2
10	3449945-9	2	2	-	-	-		• Spacer tube	• Distansrör		2
11	3120017-3	2	-	-	-	-		• Washer	• Bricka	(3121570)	2
	3432423-6	-	2	-	-	-		• Washer	• Bricka		5
12	3436084-2	2	-	-	-	-		• Lock grey	• Lås grå		3
	3463185-3	-	2	-	-	-		• Lock grey	• Lås grå		2
	3436085-9	2	2	-	-	-		• Lock beige	• Lås beige		3
13	3120014-0	2	2	-	-	-		• • Bolt	• • Bult		2
14	3120017-3	2	2	-	-	-		• • Washer	• • Bricka		2
15	3463187-9	1	-	-	-	-		Seat belt grey	Bilbälte grå	(3436088)	2
	3463187-9	-	1	-	-	-		Seat belt grey	Bilbälte grå		2
	3436089-1	1	1	-	-	-		Seat belt, rear beige	Bilbälte, bakre beige		3
	3473435-0	-	1	-	-	-		Seat belt green	Bilbälte grön		3
16	3120013-2	2	2	-	-	-		• Bolt	• Bult		2
17	3120018-1	2	2	-	-	-		• Washer	• Bricka		2
18	3120017-3	2	2	-	-	-		• Washer	• Bricka		2

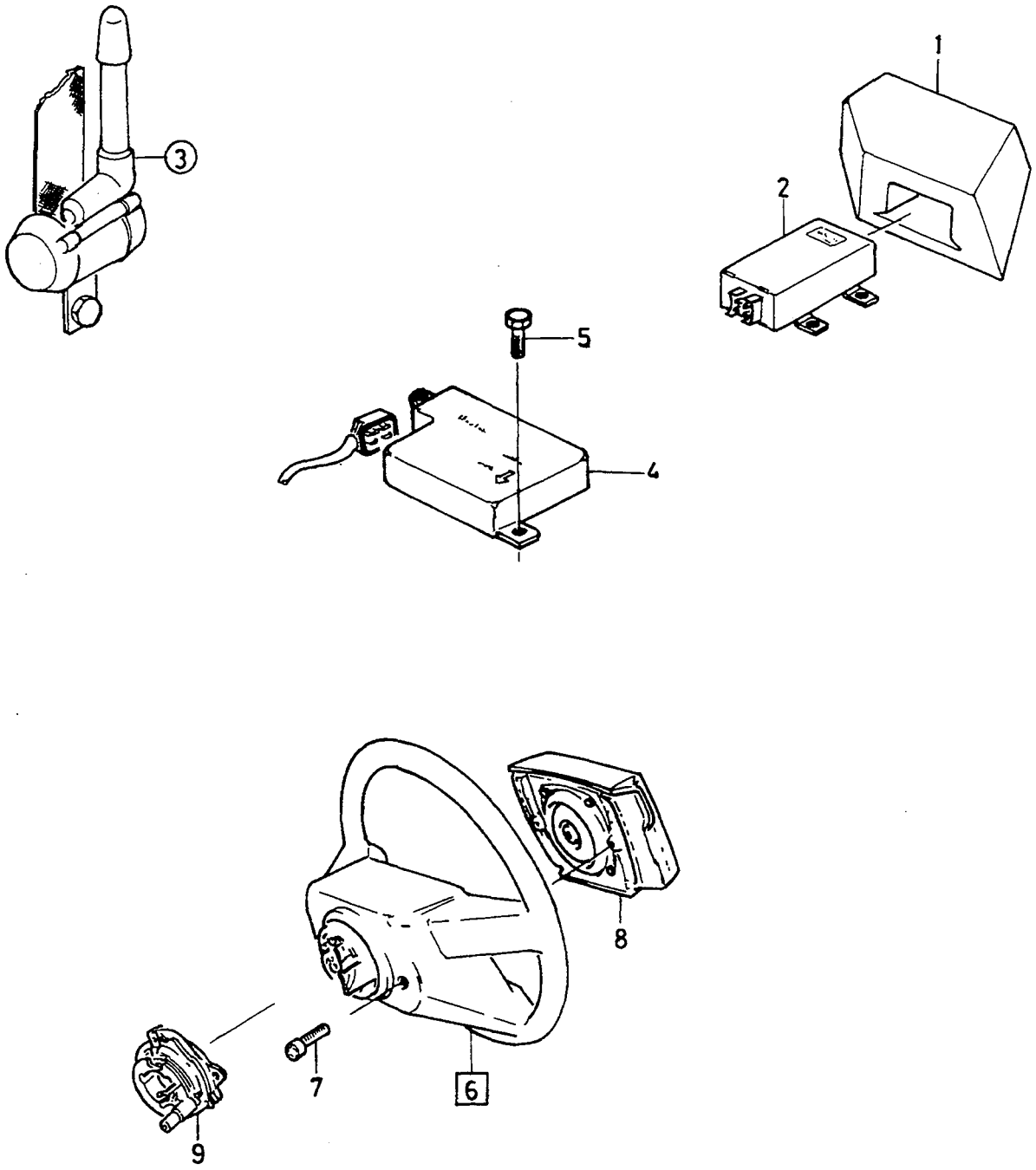

VOLVO PARTS
1088 19520

A
B
C
D
E

SRS SRS

Group
Grupp
88

Page
Sida
985

Fig	Part No. Artikel nr	Quantity / Antal A	B	C	D	E	PS	Description	Benämning	Notes Anmärkning	SR
1	3457805-4	1	-	-	-	-		Foamblock	Skumblock	-1993	3
2	3457804-7	1	-	-	-	-		Torque converter	Momentomvandlare	-1993	3
3		-	-	-	-	-		Seat belt, front pre-tensioner	Bilbälte, främre försträckare	SEE 88•979	
4	3457803-9	1	-	-	-	-		Sensor	Givare	-1993	3
	3471388-3	1	-	-	-	-		Control unit	Automatikenhet	CH 419000-621483	4
	3474128-0	1	-	-	-	-		Control unit	Automatikenhet	CH 621484-	4
5	3121299-6	2	-	-	-	-		Bolt	Bult		3
6	3459310-3	1	-	-	-	-		Steering wheel	Ratt		4
7		-	-	-	-	-	NS	•Bolt	•Bult		
8	3452473-6	1	-	-	-	-		Airbag module	Airbagmodul	-1993	5
	3471268-7	1	-	-	-	-		Airbag module	Airbagmodul	1994-	5
9	3459309-5	1	-	-	-	-		Contact unit	Kontaktenhet	-1993	4
	3471919-5	1	-	-	-	-		Contact unit	Kontaktenhet	1994-	4
		-	-	-	-	-		Cable harness SRS	Ledningsmatta SRS	SEE 37•437	

1

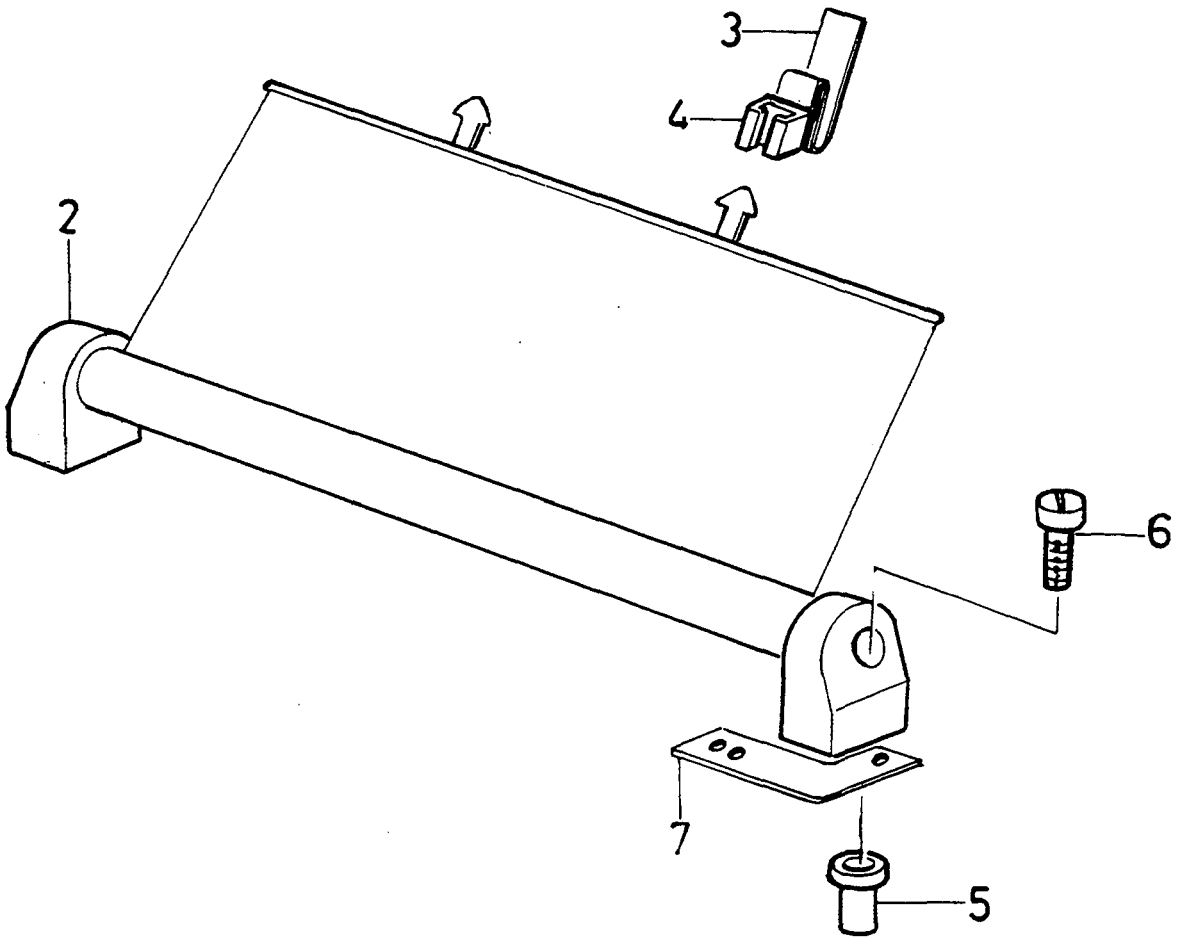

VOLVO PARTS
1088 19841

A	440. -1994
B	440. 1995-
C	460. -1994
D	460. 1995-
E	

SUN VISOR — SOLGARDIN

Group / Grupp: 88

Page / Sida: 987

Fig	Part No. / Artikel nr	Quantity / Antal A	B	C	D	E	PS	Description	Benämning	Notes / Anmärkning	SR
1	3465159-6	1	-	-	-	-		Suncurtain	Suncurtain		2
	3474170-2	-	1	-	-	-		Sun blind	Solskyddsgardin		2
☆	*(3465160)*	-	-	1	-	-	SP	Suncurtain	Suncurtain	REPL 1 PCS 3474036-5.	2
	3474036-5	-	-	-	1	-		Suncurtain	Suncurtain		6
2		1	1	1	1	-	NS	-	- Solgardin		
3	3464101-9	2	2	-	-	-		- Bracket	- Bärjärn		6
4	3448980-7	2	-	2	-	-		- Clip	- Clips		4
	3474109-0	-	2	-	-	-		- Block	- Block		5
	3474110-8	-	-	-	2	-		- Block	- Block		5
5		2	-	2	-	-	NS	- Nut	- Mutter		
	3920805-3	-	4	-	4	-		- Nut	- Mutter		5
6		2	4	2	4	-	NS	- Screw	- Skruv		
☆ 7	3465139-8	-	-	1	-	-		- Bracket, l.h.	- Bärjärn, v		6
☆	3465140-6	-	-	1	-	-		- Bracket, r.h.	- Bärjärn, h		6

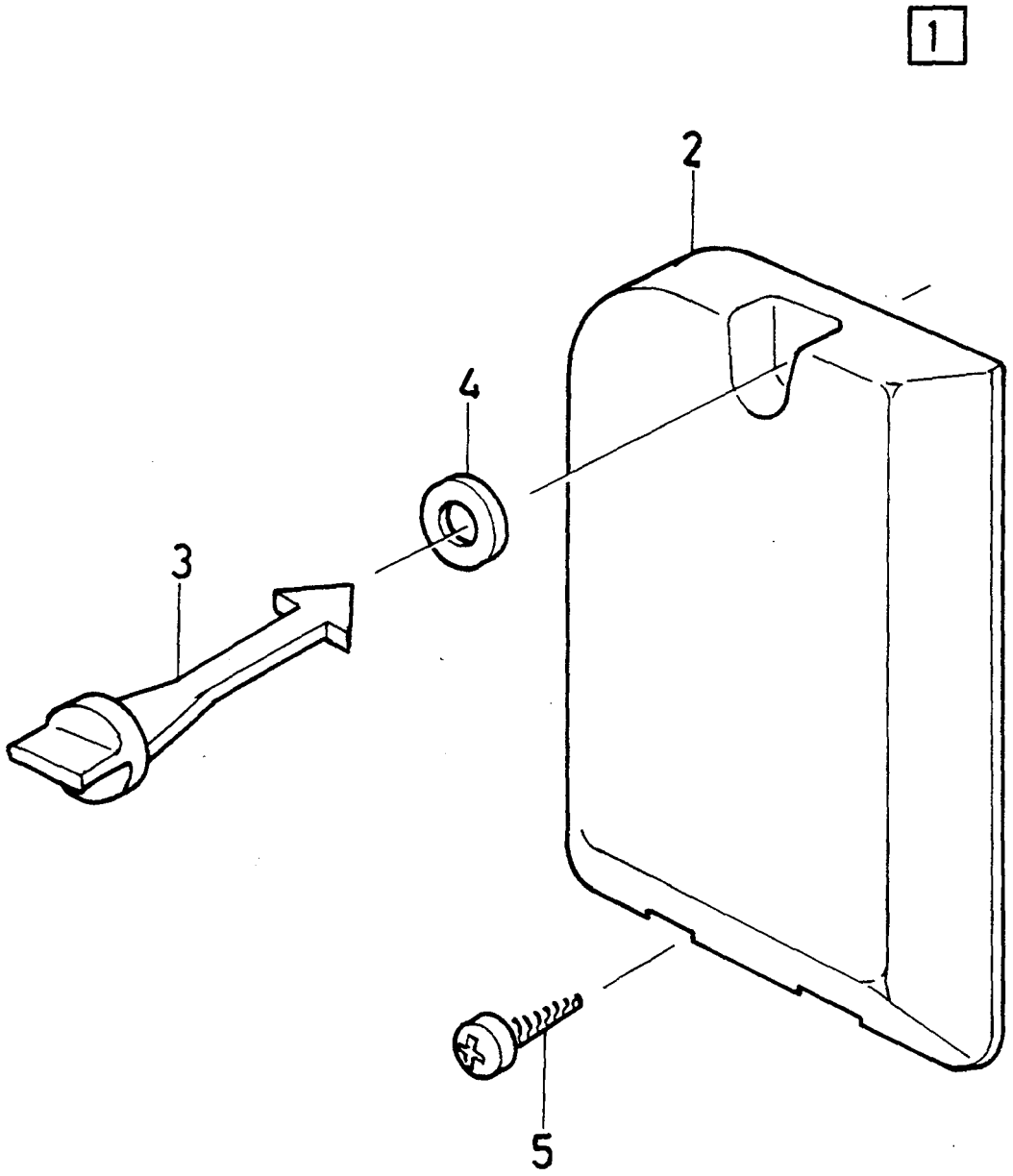

VOLVO PARTS
1088 19856

A		PROTECTION CASING SKYDDSKÅPA	Group Grupp 88
B			
C			Page Sida 989
D			
E			

Fig	Part No. Artikel nr	Quantity / Antal A	B	C	D	E	P S	Description	Benämning	Notes Anmärkning	S R
1	3463671-2	1	-	-	-	-		Aerial cover	Aerial cover		3
2		-	-	-	-	-	NS	• Cover	• Kåpa		
3	3417031-6	1	-	-	-	-		• Knob	• Knopp		4
4	3417016-7	1	-	-	-	-		• Ring	• Ring		3
5	*(965267)*	2	-	-	-	-	SP	• Screw	• Skruv		2

1

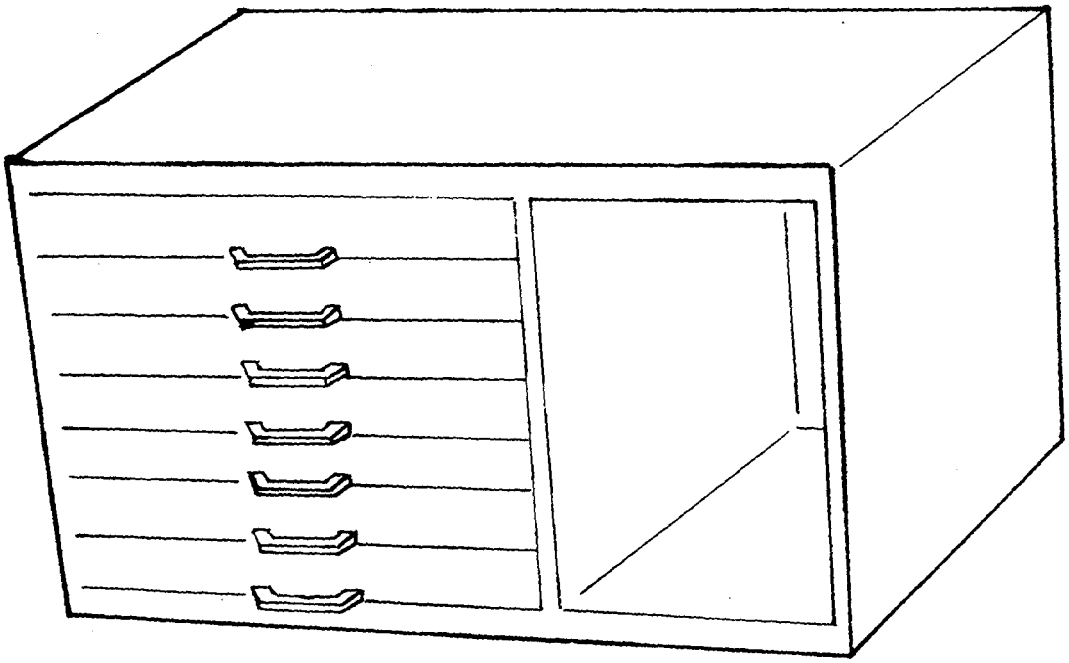

VOLVO PARTS
1088-19861

A		CASSETTE BOX	KASSETTFACK	Group Grupp 88
B				
C				Page Sida 991
D				
E				

Fig	Part No. Artikel nr	Quantity / Antal A	B	C	D	E	P S	Description	Benämning	Notes Anmärkning	S R
1	3471343-8	1	-	-	-	-		Cassette box	Cassette box		6
		-	-	-	-	-		Cassette box	Cassette box	SEE 36•405	
		-	-	-	-	-		Ambient temp indicat	Yttertemp. mätare		

OTHER EQUIPMENT / ÖVRIG UTRUSTNING

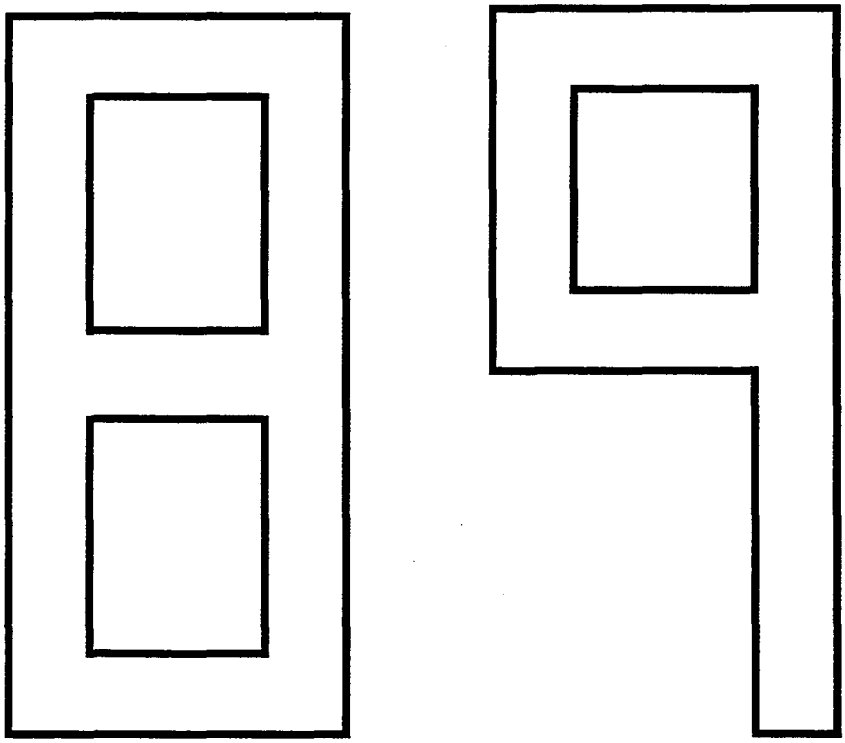

A
B
C
D
E

SUB GROUP
OTHER EQUIPMENT

UNDERGRUPP
ÖVRIG UTRUSTNING

Group
Grupp
89

Page
Sida
993

Fig	Part No. Artikel nr	Quantity / Antal A	B	C	D	E	PS	Description	Benämning	Notes Anmärkning	SR
		-	-	-	-	-		Tools	Verktyg	SEE 89•995	
		-	-	-	-	-		Stickers	Dekaler		
								EXC (AUS)	EXC (AUS)	SEE 89•997	
								(AUS)	(AUS)	SEE 89•999	
		-	-	-	-	-		Insulating mats	Isoleringsmattor	SEE 89•1001	
		-	-	-	-	-		Insulating mats	Isoleringsmattor	SEE 89•1003	
		-	-	-	-	-		Sealing plugs	Tätningspluggar	SEE 89•1007	
		-	-	-	-	-		Paints	Färg	SEE 89•1009	
		-	-	-	-	-		Accessory	Tillbehör		
		-	-	-	-	-		Towing hitch	Draganordning	SEE 89•1025	
		-	-	-	-	-		Electric equipment towing hitch	Elutrustning Draganordning	SEE 89•1027	
		-	-	-	-	-		Load retainer	Lasthållare	SEE 89•1029	
		-	-	-	-	-		Fuel can	Bränsledunk	SEE 89•1031	
		-	-	-	-	-		Cargo area compartment Complete	Bagagerumsfack komplett	SEE 89•1033	

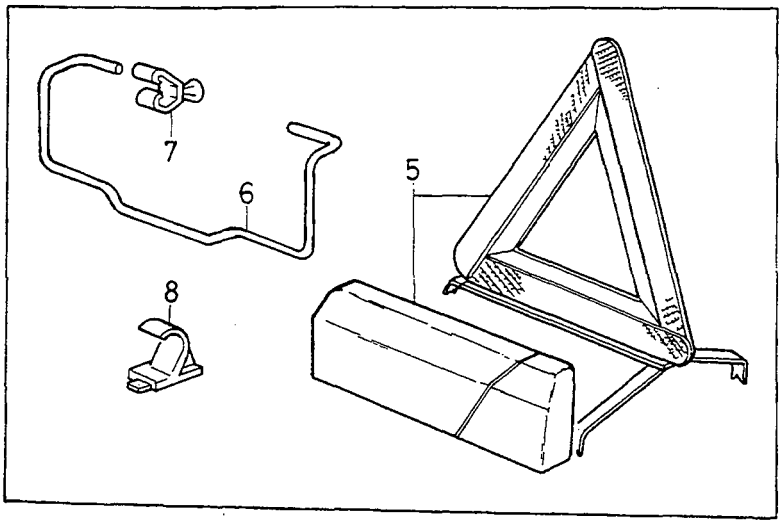
7
6
5
8

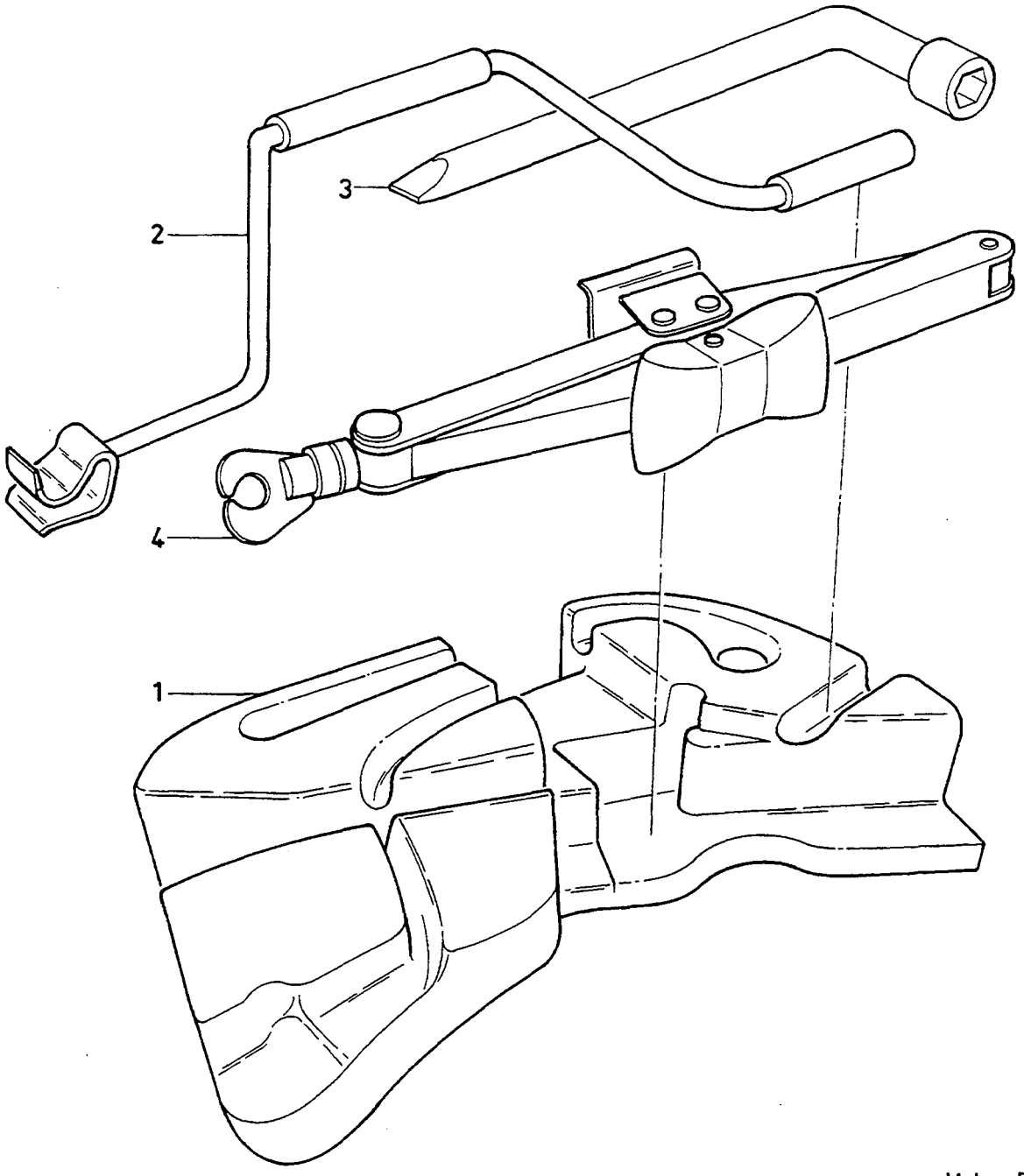
3
2
4
1

A		TOOLS VERKTYG	Group Grupp 89
B			
C			
D			Page Sida 995
E			

Fig	Part No. Artikel nr	Quantity / Antal A	B	C	D	E	PS	Description	Benämning	Notes Anmärkning	SR
1	3470051-8	1	-	-	-	-		Tool bag	Verktygsfodral	(3414867)	3
2	3413583-0	1	-	-	-	-		Crank	Vev		3
3	3471441-0	1	-	-	-	-		Wheel nut bar	Hjulmuttersväng	(3413584)	3
4	3430045-9	1	-	-	-	-		Jack	Domkraft		3
5	3212984-3	1	-	-	-	-		Warning triangle	Varningstriangel	(3458581)	5
6	3448417-0	1	-	-	-	-		Brace	Bygel		5
7	3121470-3	2	-	-	-	-		Clip	Clips		5
8	3121471-1	1	-	-	-	-		Clip	Clips		5

16

MODEL	400 SERIES	
RIM	5.5J OR 6J	
RECOMM. TYRE SIZE	175/65-R14T 185/65-R14H	
TYRE INFLATION (COLD) kPa		
PRESSURE	FRONT	REAR
1-3 PERSONS	210	190
FULL LOAD	230	210

THE TYRES FITTED TO THIS VEHICLE SHALL HAVE A MAX. LOAD RATING OF NOT LESS THAN 475kg OR A LOAD INDEX OF 82 AND A SPEED CATEGORY OF NOT LESS THAN T.

6

MARKET TYPE	VERSION	VERSION	VERSION
CHASSIS TYPE	CHASSIS TYPE	CHÂSSIS TYPE	FAHRGESTELLTYP
BRAKES	BROMSAR	FREINS	BREMSEN
CARBURETOR	FÖRGASARE	CARBURATEUR	VERGASER
FUEL PUMP	BRÄNSLEPUMP	POMPE DE CARBURANT	KRAFTSTOFFPUMPE
OPTION	ALTERNATIV	OPTION	SONDERAUSSTATTUNG
CLUTCH	KOPPLING	EMBRAYAGE	KUPPLUNG
GENERATOR	GENERATOR	ALTERNATEUR	GENERATOR
STEERING-GEAR	STYRVÄXEL	BOITIER DE DIRECTION	LENKUNGRICHTUNG

VOLVO

7

D1,5%
VOLVO
456031

15

NOTICE!
RETROFITTED
TO R134a
USE ESTER
OIL ONLY

3

1

WARNING

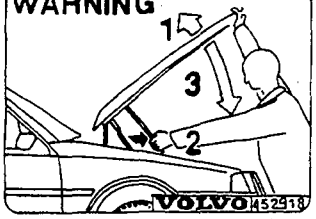

8

THIS
VOLVO
RUNS ON
Unleaded
OR 4 STAR
LEADED
PETROL

17

9

RON 95 UNLEADED PETROL ONLY
ENDAST BLYFRI BENSIN (RON 95)
ESSENCE SANS PLOMB (RON 95)
UNVERBLEITER BENZIN ROZ 95
EURO LOODVRIJ RON 95
VOLVO

12

VOLVO CAR B.V. NEDERLÄNDERNA

MODELL	MOTOR FAMILJ	CYLINDER VOLYM cm³	MONTERAD MALL MOTOR kW DIN	AVGAS-KONTROLL SYSTEM	TÖMNINGS INSTRUKTION TRANSMISSIONSOLJEBYTE
460/460		1.596	0,15-0,25 0,35-0,45	SE ANM	SE ANM
460/460 GLS		1721	0,15-0,25 0,35-0,45		
460/460 GLD		1721	0,15-0,25 0,45-0,55		
460/460		1.795	0,15-0,25 0,35-0,45		

VOLVO 464 207

11

10R-0187609	39R-0085010 JM
10R-0187608	39R-0090004 JM
10R-0187610	5R-0187113
11R-0187003	5R-0187112
12R-0187003	5R-0188102 1)
13R-0587050 (disc-drum)	5R-0188094 1)
13R-0587091 (disc-disc)	5R-0187056
13R-0588046 (ABS)	5R-0187051 1)
14R-0188004 1)	5R-0189036
14R-0187003	5R-0187037 1)
17RA-0588001	5R-0189056
17RA-0587001	5R-0187052
18R-0185003	5R-0190040
21R-0188004	5R-0190091 2)
26R-0189003	5R-0190086
39R-0090003 JM	5R-0190087
39R-0087011 JM	5R-0190134
	6R-0583014

E4 R-000148

VOLVO

4

ATTENTION! SRS VEHICLE!
BEFORE DISMANTLING THE STEERING COLUMN ENSURE THAT STEERING LOCK IS ENGAGED
REF. SRS SERVICE MANUAL
VOLVO

13

SRS

WARNING : SELF STARTING FAN
VOLVO

2

14

ATTENTION! SRS VEHICLE!
THIS CAR IS EQUIPPED WITH A SUPPLEMENTAL RESTRAINT SYSTEM TO PROVIDE CONTINUED RELIABILITY. CERTAIN ELEMENTS OF THE SUPPLEMENTAL RESTRAINT SYSTEM SHALL BE SERVICED OR REPLACED 10 YEARS AFTER THE DATE OF MANUFACTURE
SEE OWNERS MANUEL FOR FURTHER INFORMATION
VOLVO

5

This AC-system is manufactured by VOLVO Car b.v., Helmond the Netherlands and meets the requirements of SAE standard J639a Refrigerant R12
Recommended charge: 900 gr (2.0 lbs)
CAUTION: SYSTEM TO BE SERVICED BY QUALIFIED PERSONNEL

Le présent système AC est fabriqué par VOLVO Car b.v., Helmond, Pays Bas et est conforme aux exigences de sécurité stipulées par la norme SAE J639 Réfrigérant: R12
Charge recommandée: 900 gr (2.0 lbs)
ATTENTION: ENTRETIEN PAR PERSONNEL QUALIFIÉ
VOLVO

10

HOW TO USE THE JACK / ANVÄNDNING AV DOMKRAFTEN
COMMENT UTILISER LE CRIC / ANWENDUNG WAGENHEBER

SEE OWNER'S MANUAL / SEE INSTRUKTIONBOK
VOIR MANUEL DE CONDUITE ET ENTRETIEN / SIEHE BETRIEBSANLEITUNG

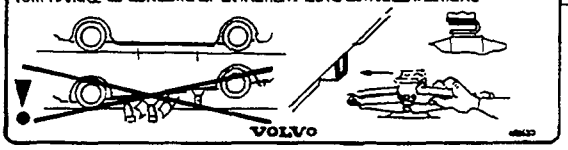

VOLVO PARTS
1089 19953

A		STICKERS	DEKALER	Group Grupp 89
B				
C				Page Sida 997
D				
E				

Fig	Part No. Artikel nr	Quantity / Antal A	B	C	D	E	PS	Description	Benämning	Notes Anmärkning	SR
1	3452918-0	1	-	-	-	-		Label	Etikett		3
2	3432334-5	1	-	-	-	-		Label	Etikett		3
3	3430642-3	1	-	-	-	-		Label	Etikett		3
4	3459604-9	1	-	-	-	-		Label	Etikett		3
5	3467866-4	1	-	-	-	-		Label	Etikett	(3454226)	3
6	3430933-6	1	-	-	-	-		Label	Etikett		3
7	3456031-8	1	-	-	-	-		Label	Etikett		3
8	3459534-8	1	-	-	-	-		Label	Etikett		3
9	3455271-1	1	-	-	-	-		Label	Etikett	RON 95	3
	3473975-5	1	-	-	-	-		Label	Etikett	RON 92	5
10	3458637-0	1	-	-	-	-		Label	Etikett		3
11	3464705-7	1	-	-	-	-		Label	Etikett	CH -337031	3
	3462745-5	1	-	-	-	-		Label	Etikett	CH 337032-418999	3
	3471433-7	1	-	-	-	-		Label	Etikett	1994-	3
12	*3453414*	1	-	-	-	-	OP	Label	Etikett	B18F. 1989	5
	3450762-4	1	-	-	-	-		Label	Etikett	B18FT. 1989	5
	3456215-7	1	-	-	-	-		Label	Etikett	B18F. 1990	5
	3457867-4	1	-	-	-	-		Label	Etikett	B18FT. 1990	5
	3471432-9	1	-	-	-	-		Label	Etikett	(3464707) (S), VOLVO	5
	3467867-2	1	-	-	-	-		Label	Etikett	(S) NED CAR. CH -337031	3
	3470626-7	1	-	-	-	-		Label	Etikett	(S) NED CAR, CH 337032-418999	3
	3471432-9	1	-	-	-	-		Label	Etikett	(S). 1994-	5
13	3459603-1	1	-	-	-	-		Label	Etikett		3
14	3459602-3	1	-	-	-	-		Label	Etikett		3
15	9430130-6	1	-	-	-	-		Decal	Dekal		6
16	3473980-5	1	-	-	-	-		Label	Etikett		5
17	3473042-4	1	-	-	-	-		Label	Etikett		5

1

VEHICLE EMISSION CONTROL INFORMATION

MANUFACTURER: Nedcar THE NETHERLANDS
EVAPORATIVE FAMILY: E-NL: 3E
ENGINE: B20F
ENGINE DISPLACEMENT: 1998 cc
ENGINE FAMILY: B20F
EXHAUST EMISSION CONTROL SYSTEM:
BF1, OXYGEN SENSOR, TWC

TUNE-UP SPECIFICATIONS WITH NO ACCESSORIES IN OPERATION AND TRANSMISSION NEUTRAL		
ITEM	CONDITIONS	SPECIFICATIONS
VALVE CLEARANCE	COLD ENGINE	INLET 0,15-0,25 mm EXHAUST 0,35-0,45 mm

THIS VEHICLE CONFORMS TO THE AUSTRALIAN DESIGN RULE 37/00
VOLVO

2

FOR USE WITH VOLVO 400 SERIES VEHICLES.
SAFE WORKING LOAD 680 kg.
USE ONLY ON A HARD LEVEL SURFACE. WHILE RAISING THAT THE JACK ARM IS RAISED HEAD INTO SLOT AND CHANGE TOWARDS THE WHEEL TO BE REMOVED BEFORE LIFTING THE CAR. CAUTION: DO NOT GET BODILY UNDER A VEHICLE THAT IS SUPPORTED BY A JACK. USE SUPPORT STANDS.

3

VOLVO

MODEL 400 SERIES
RIM 5,6J / 6J
TYRE INFLATION (cold) kPa (psi)

PRESSURE	FRONT	REAR
1-3 PERSONS	210(30)	190(27)
FULL LOAD	230(33)	210(30)

4

VOLVO

RECOMM TYRE SIZE 175/65-R14T
THE TYRES FITTED TO THIS VEHICLE SHALL HAVE A MAX. LOAD RATING OF NOT LESS THAN 475 kg OR A LOAD INDEX OF 82 AND A SPEED CATAGORY OF NOT LESS THAN T.

5

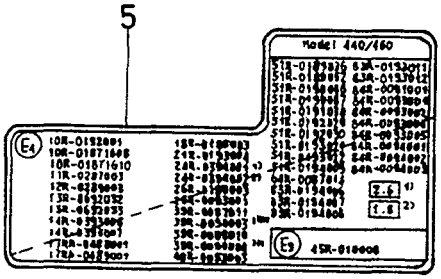

A
B
C
D
E

STICKERS DEKALER

Group
Grupp
89

Page
Sida
999

Fig	Part No. Artikel nr	Quantity / Antal					PS	Description	Benämning	Notes Anmärkning	SR
		A	B	C	D	E					
1	3472820-4	1	-	-	-	-		Label	Etikett	(AUS)	5
2	3472821-2	1	-	-	-	-		Label	Etikett	(AUS)	5
3	3472822-0	1	-	-	-	-		Label	Etikett	(AUS)	5
4	3472979-8	1	-	-	-	-		Label	Etikett	(AUS)	5
5	3473978-9	1	-	-	-	-		Label	Etikett		3

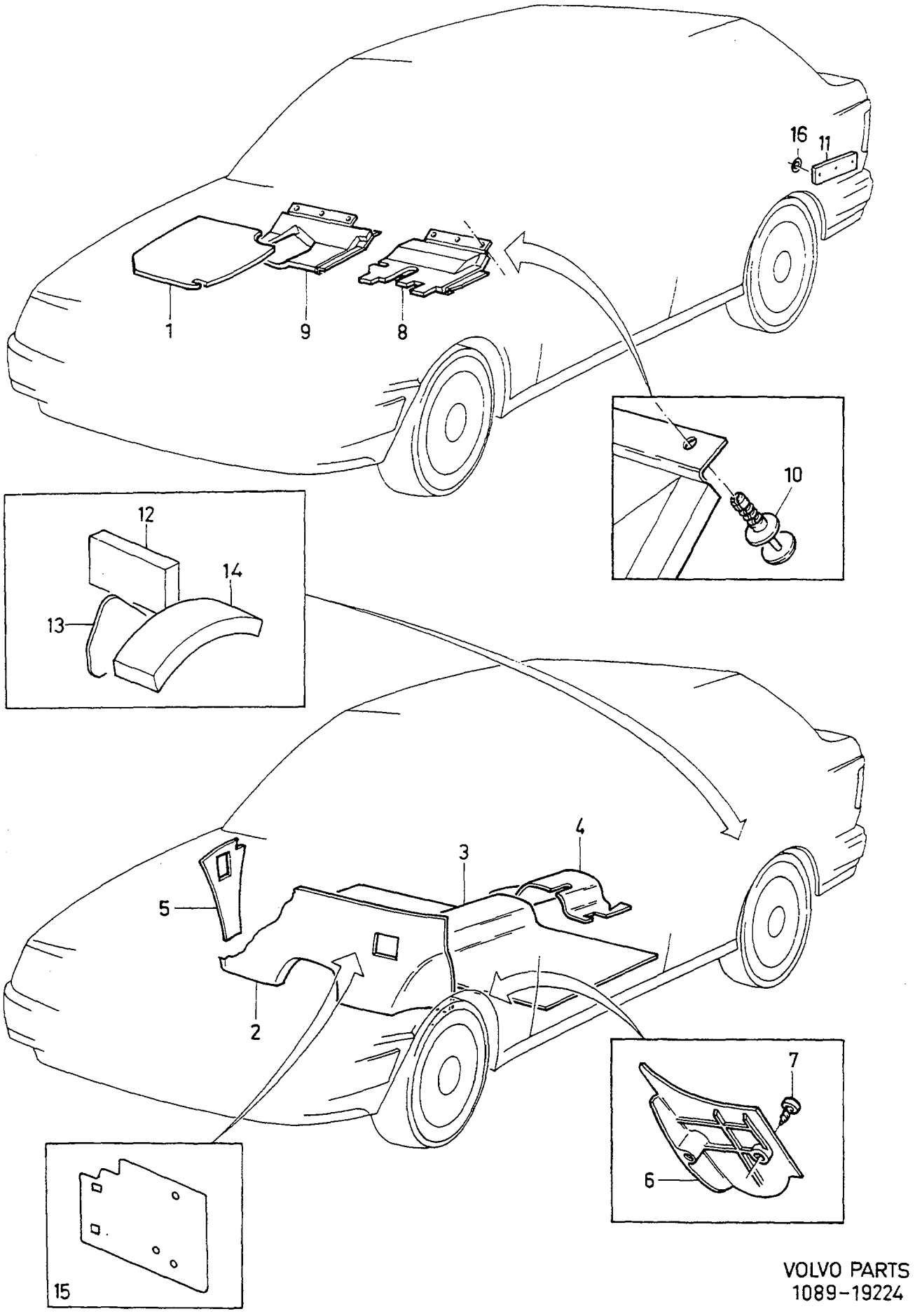

VOLVO PARTS
1089-19224

A	L.H.D
B	R.H.D
C	
D	
E	

INSULATING MATS — ISOLERINGSMATTOR

Group / Grupp: 89

Page / Sida: 1001

Fig	Part No. / Artikel nr	Quantity / Antal A	B	C	D	E	PS	Description	Benämning	Notes / Anmärkning	SR
1	3431294-2	1	1	-	-	-		Insulating mat, l.h.	Isoleringsmatta, v	CH -293990	5
	3431295-9	1	1	-	-	-		Insulating mat, r.h.	Isoleringsmatta, h	CH -293990	5
	3445135-1	1	1	-	-	-		Insulating mat, l.h.	Isoleringsmatta, v	B18KP. CH -293990	5
	3445141-9	1	1	-	-	-		Insulating mat, r.h.	Isoleringsmatta, h	B18KP. CH -293990	5
2	3435820-0	1	-	-	-	-		Insulating mat, l.h.	Isoleringsmatta, v		5
	3435823-4	-	1	-	-	-		Insulating mat	Isoleringsmatta		5
3	3448501-1	1	1	-	-	-		Insulating mat	Isoleringsmatta		5
4	3466149-6	1	1	-	-	-		Insulating mat	Isoleringsmatta	(3449655)	5
5	3449875-8	1	1	-	-	-		Insulating mat, l.h.	Isoleringsmatta, v		5
	3449876-6	1	1	-	-	-		Insulating mat, r.h.	Isoleringsmatta, h		5
6	3416117-4	1	1	-	-	-		Foot rest	Fotstöd		5
7	3120215-3	1	1	-	-	-		Clip	Clips		3
8	3430440-2	1	-	-	-	-		Shield plate, l.h. black	Avskärmningsplåt, v svart		5
	3430444-4	-	1	-	-	-		Shield plate, l.h. black	Avskärmningsplåt, v svart		5
	3450339-1	1	-	-	-	-		Shield plate, l.h. beige	Avskärmningsplåt, v beige		5
	3450341-7	-	1	-	-	-		Shield plate, l.h. beige	Avskärmningsplåt, v beige		5
9	3430441-0	1	-	-	-	-		Shield plate, r.h. black	Avskärmningsplåt, h svart		5
	3430443-6	-	1	-	-	-		Shield plate, r.h. black	Avskärmningsplåt, h svart		5
	3450340-9	1	-	-	-	-		Shield plate, r.h. beige	Avskärmningsplåt, h beige		5
	3450342-5	-	1	-	-	-		Shield plate, r.h. beige	Avskärmningsplåt, h beige		5
10	3120425-8	6	6	-	-	-		Rivet nut black	Nitmutter svart		3
	3121634-4	6	6	-	-	-		Rivet nut beige	Nitmutter beige		3
11	3445401-7	2	2	-	-	-		Insulating mat	Isoleringsmatta		5
12	3450994-3	2	2	-	-	-		Foamstrip	Skumband		5
13	3450993-5	2	2	-	-	-		Insulating mat	Isoleringsmatta		5
14	3450995-0	2	2	-	-	-		Foamstrip	Skumband		5
15	3448166-3	1	-	-	-	-		Alu-foil	Alu-folie		5
	3450975-2	-	1	-	-	-		Alu-foil	Alu-folie		5
16	3120415-9	1	1	-	-	-		Lock ring	Låsring		2

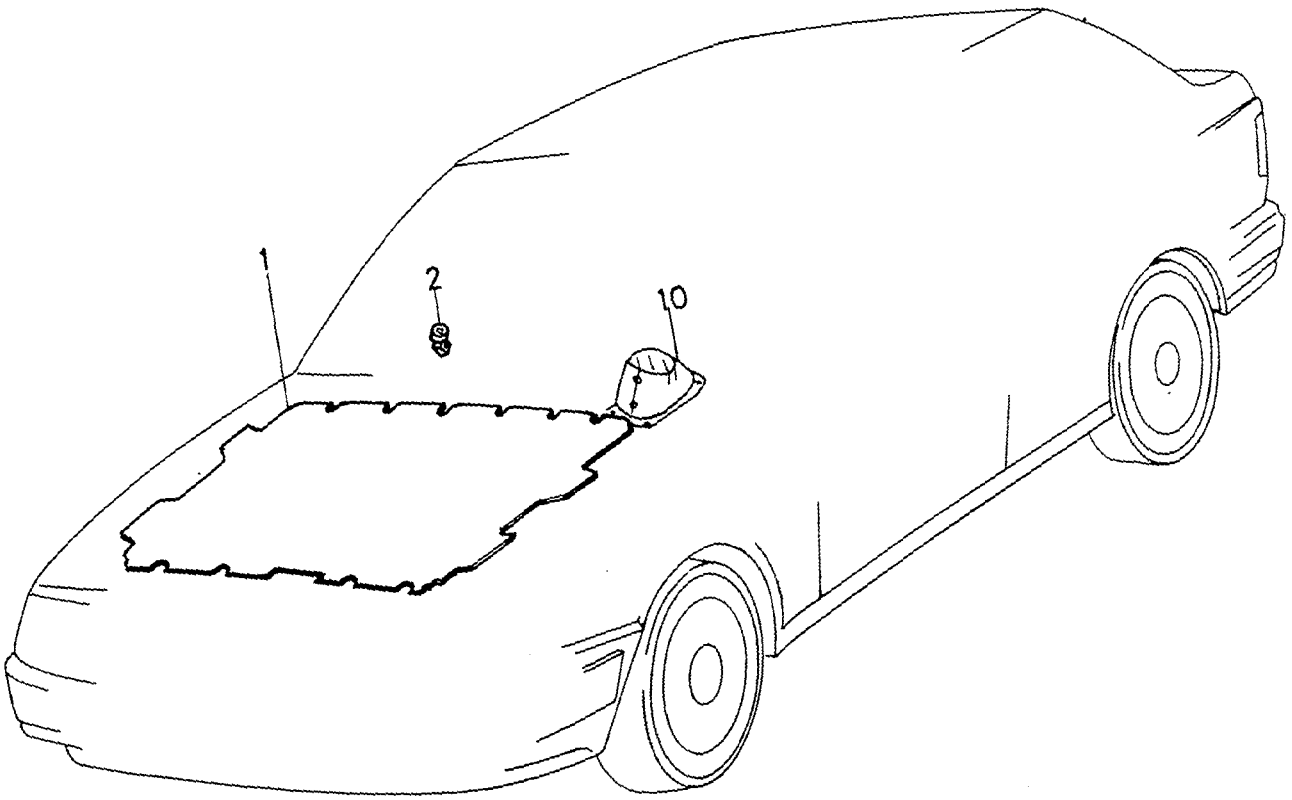
1
2
10

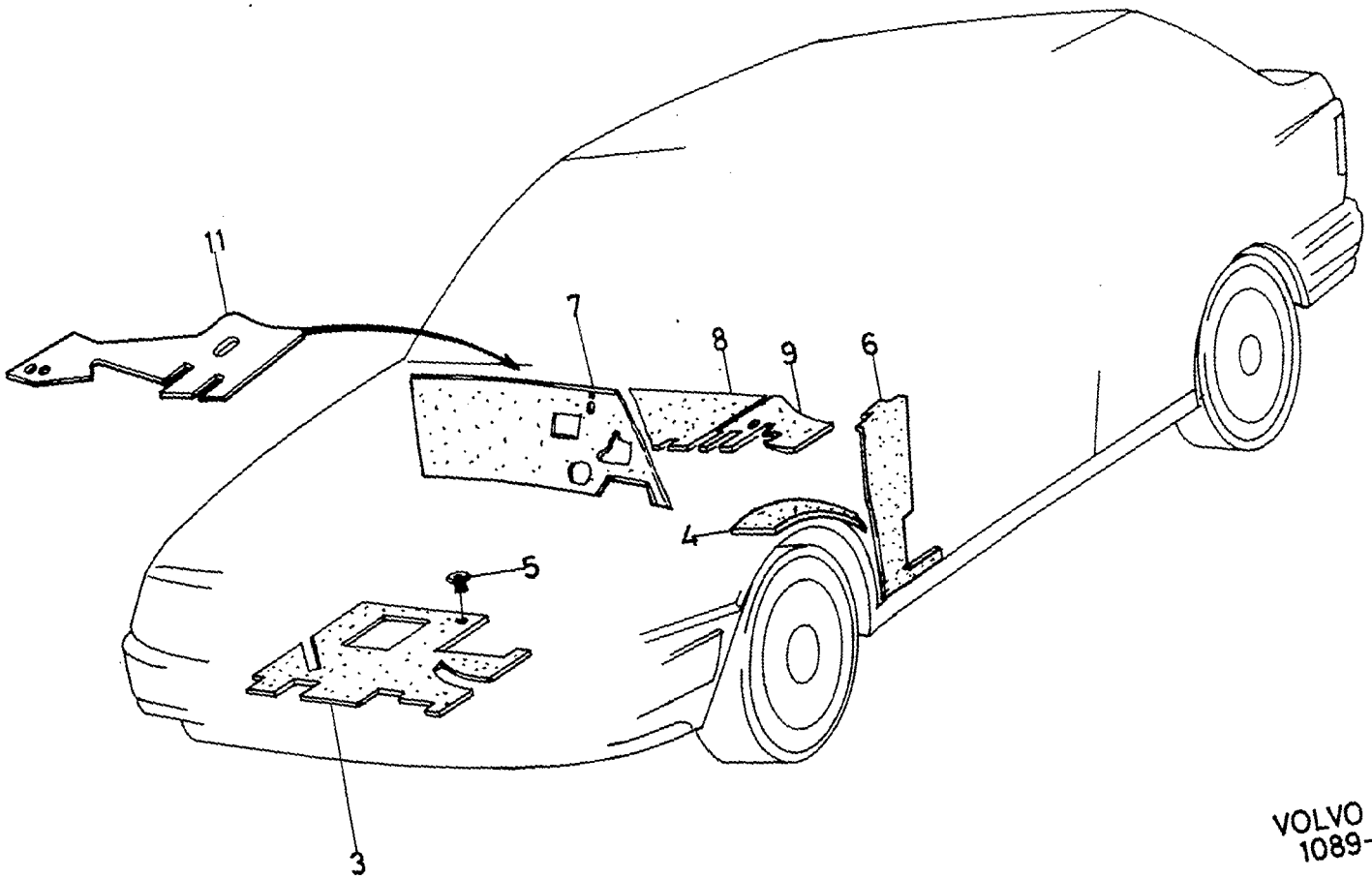
11
7
8
9
6
4
5
3

A	EXC D19T
B	D19T
C	
D	
E	

INSULATING MATS — ISOLERINGSMATTOR

Group / Grupp: 89

Page / Sida: 1003

Fig	Part No. / Artikel nr	Quantity / Antal A	B	C	D	E	PS	Description	Benämning	Notes / Anmärkning	SR
1	3464992-1	1	-	-	-	-		Insulating mat	Isoleringsmatta	(3456947) -1993	5
	3475647-8	1	1	-	-	-		Insulating mat	Isoleringsmatta	1994-	5
2	3122459-5	8	8	-	-	-		Clip	Clips		3
3	3475900-1	-	1	-	-	-		Insulating mat	Isoleringsmatta		5
4	*3475821*	-	1	-	-	-	OP	Insulating mat	Isoleringsmatta		5
5	3923685-6	-	1	-	-	-		Clip	Clips		3
6	3475894-6	-	1	-	-	-		Insulating mat	Isoleringsmatta		5
	3475895-3	-	1	-	-	-		Insulating mat	Isoleringsmatta		5
7	3475892-0	-	1	-	-	-		Insulating mat	Isoleringsmatta	L.H.D	5
	3475974-6	-	1	-	-	-		Insulating mat	Isoleringsmatta	R.H.D	5
8	3475896-1	-	1	-	-	-		Insulating mat	Isoleringsmatta	L.H.D	5
	3475977-9	-	1	-	-	-		Insulating mat	Isoleringsmatta	R.H.D	5
9	*(3475897)*	-	1	-	-	-	SP	Insulating mat	Isoleringsmatta		5
10	3475899-5	-	1	-	-	-		Insulating mat	Isoleringsmatta		5
11	3475427-5	-	1	-	-	-		Insulating mat	Isoleringsmatta	R.H.D	5

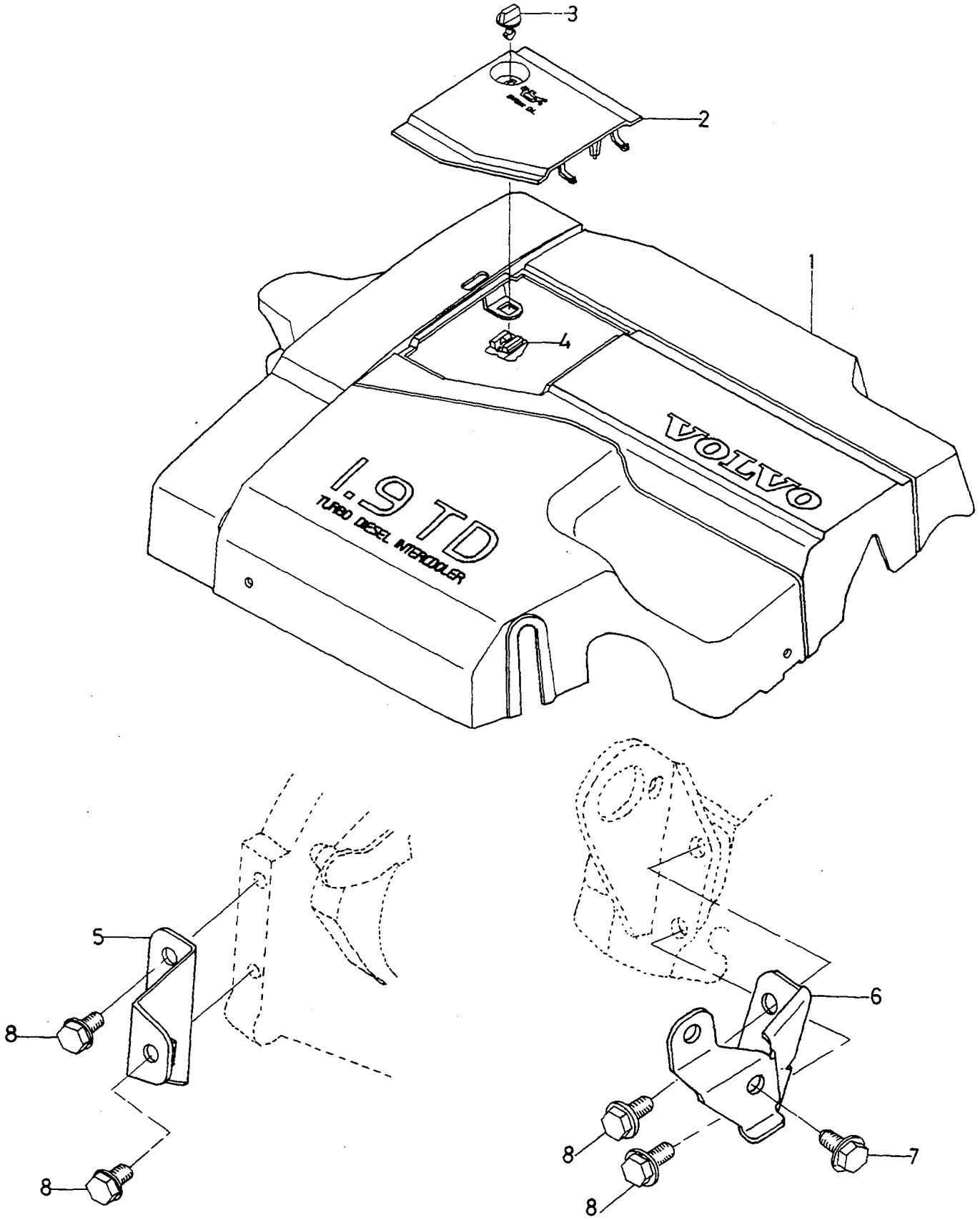

VOLVO
Genuine Parts
1089-19912

A
B
C
D
E

ENGINE INSULATION — MOTOR ISOLERING

Group / Grupp: 89

Page / Sida: 1005

D19T

Fig	Part No. Artikel nr	Quantity / Antal A	B	C	D	E	PS	Description	Benämning	Notes Anmärkning	SR
1	3475901-9	1	-	-	-	-		Cover	Huv	L.H.D	5
	3474417-7	1	-	-	-	-		Cover	Huv	(3474397) R.H.D	5
2	3475942-3	1	-	-	-	-		Cover	Huv		5
3	3923679-9	1	-	-	-	-		Knob	Knopp		5
4	3923680-7	1	-	-	-	-		Cam	Kam		5
☆ 5	3474597-6	1	-	-	-	-		Bracket	Konsol	(3475949)	5
6	3475948-0	1	-	-	-	-		Bracket	Konsol		5
7	946934-7	1	-	-	-	-		Flange screw	Flänsskruv		2
8	965175-3	4	-	-	-	-		Flange screw	Flänsskruv		2

1	2 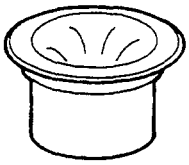	3	4 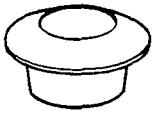	
5 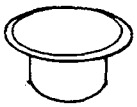	6	7	8	
9	10 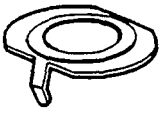	11 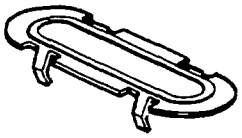	12 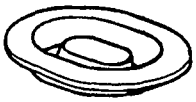	33 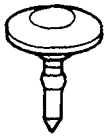
13 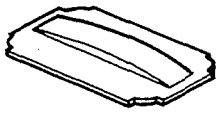	14	15 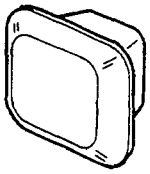	16	32 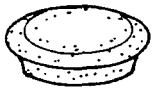
17 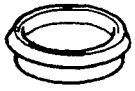	18	19 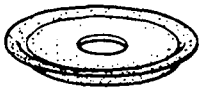	23 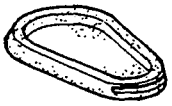	31 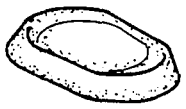
21 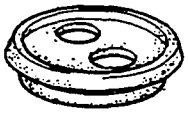	20 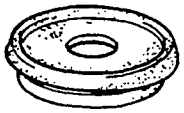	22 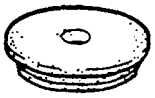	24 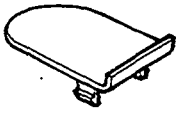	30 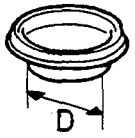
25 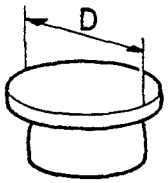	26 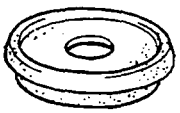	27 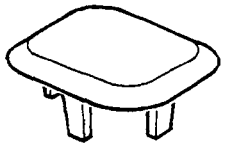	28 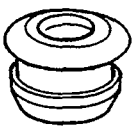	29

A
B
C
D
E

SEALING PLUGS TÄTNINGSPLUGGAR

Group Grupp 89

Page Sida 1007

Fig	Part No. Artikel nr	Quantity / Antal A	B	C	D	E	PS	Description	Benämning	Notes Anmärkning	SR
1	3120684-0	2	-	-	-	-		Cover	Huv		4
2	3416965-6	1	-	-	-	-		Plug	Propp		4
3	3273329-7	3	-	-	-	-		Plug	Propp		3
4	3121534-6	6	-	-	-	-		Plug	Propp		3
5	3447714-1	1	-	-	-	-		Plug without antenna	Propp utan antenn	440	2
6	3120989-3	1	-	-	-	-		Sealing plug	Tätningsplugg		3
7	3121029-7	1	-	-	-	-		Plug	Propp		3
8	3923157-6	1	-	-	-	-		Rubber cap	Gummihatt	(3120949) O.DIA 20mm	3
	3121229-3	1	-	-	-	-		Rubber bushing	Gummibussning	O.DIA 28mm	3
9	3120613-9	20	-	-	-	-		Plug	Propp		4
10	3262631-9	7	-	-	-	-		Rubber cap	Gummihatt		2
11	3411088-2	8	-	-	-	-		Plug	Propp		4
12	3411089-0	2	-	-	-	-		Plug	Propp		4
13	3202399-6	3	-	-	-	-		Plug	Propp		4
14	3121673-2	1	-	-	-	-		Rubber cap	Gummihatt		4
15	3446827-2	1	-	-	-	-		Rubber cap	Gummihatt		4
16	3121546-0	1	-	-	-	-		Rubber cap	Gummihatt		3
17	3276946-5	1	-	-	-	-		Rubber bushing	Gummibussning		2
18	3432986-2	1	-	-	-	-		Gasket	Packning		3
19	3121798-7	1	-	-	-	-		Rubber cap	Gummihatt	R.H.D. TURBO	4
20	3121892-8	2	-	-	-	-		Rubber cap	Gummihatt		2
21	3121893-6	1	-	-	-	-		Rubber cap	Gummihatt		2
22	*3121866*	2	-	-	-	-	OP	Plug	Propp		3
23	3445957-8	1	-	-	-	-		Plug	Propp		3
24	3445956-0	1	-	-	-	-		Plug	Propp		3
25	3120672-5	1	-	-	-	-		Plug	Propp	D=25mm	3
	3120673-3	1	-	-	-	-		Plug	Propp	D=63mm	3
	3121520-5	1	-	-	-	-		Clip	Clips	D=18mm	4
26	3121581-7	1	-	-	-	-		Rubber cap	Gummihatt		3
27	3120611-3	1	-	-	-	-		Plug without antenna	Propp utan antenn	460	2
28	3123032-9	1	-	-	-	-		Rubber cap	Gummihatt		3
29	3121694-8	2	-	-	-	-		Sealing plug	Tätningsplugg		3
30	3123137-6	1	-	-	-	-		Plug	Propp	O.DIA 18mm	3
	3431296-7	1	-	-	-	-		Plug	Propp	O.DIA 19mm	2
	3273047-5	1	-	-	-	-		Rubber bushing	Gummibussning	O.DIA 20mm	2
31	3461778-7	1	-	-	-	-		Rubber spacer	Gummimellanlägg	(3430190)	2
32	3923333-3	2	-	-	-	-		Plug	Propp		4
33	3283108-3	2	-	-	-	-		Plug	Propp	EXC (AUS)	3
	1297814-4	2	-	-	-	-		Plug, black	Propp, svart	(AUS)	5

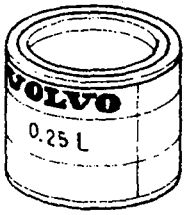

1

A		PAINTS INDEX / FÄRG INDEX	Group Grupp 89
B			Page Sida 1009
C			
D			
E			

Fig	Part No. Artikel nr	Quantity / Antal A	B	C	D	E	P S	Description	Benämning	Notes Anmärkning	S R
1		-	-	-	-	-		Paint	Färg		
		-	-	-	-	-		CODE: 199,218,219,221, .. 228	CODE: 199,218,219,221, ... 228	SEE 89-1011	
		-	-	-	-	-		CODE: 231,232,233,234, .. 235	CODE: 231,232,233,234, ... 235	SEE 89-1013	
		-	-	-	-	-		CODE: 305,306,309,311, .. 312	CODE: 305,306,309,311, ... 312	SEE 89-1015	
		-	-	-	-	-		CODE: 313,314,315,316, .. 317	CODE: 313,314,315,316, ... 317	SEE 89-1017	
		-	-	-	-	-		CODE: 318,319,321,322, .. 238	CODE: 318,319,321,322, ... 238	SEE 89-1019	
		-	-	-	-	-		CODE: 237,239,240,320, .. 323	CODE: 237,239,240,320, ... 323	SEE 89-1021	
		-	-	-	-	-		CODE: 324,325	CODE: 324,325	SEE 89-1023	

1

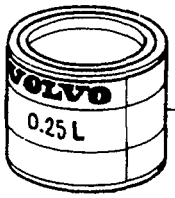

2

VOLVO PARTS
1089 19372

A	CODE 199
B	CODE 218
C	CODE 219
D	CODE 221
E	CODE 228

PAINTS FÄRG

Group Grupp 89

Page Sida 1011

Fig	Part No. Artikel nr	Quantity / Antal A	B	C	D	E	PS	Description	Benämning	Notes Anmärkning	SR
1		-	-	-	-	-		Paint	Färg	1L	
	3287382-0	1	-	-	-	-		• Paint	• Lack		2
	3287900-9	-	1	-	-	-		• Paint	• Lack		2
	3287902-5	-	-	1	-	-		• Paint	• Lack		2
	3287906-6	-	-	-	1	-		• Paint	• Lack		2
	3342630-5	-	-	-	-	1		• Paint	• Lack		2
2		-	-	-	-	-		Paint	Färg	0.25L	
	3287382-0	1	-	-	-	-		• Paint	• Lack	(1277567)	2
	3287900-9	-	1	-	-	-		• Paint	• Lack	(3287901)	2
	3287902-5	-	-	1	-	-		• Paint	• Lack	(3287903)	2
	3287906-6	-	-	-	1	-		• Paint	• Lack	(3287907)	2
	3342630-5	-	-	-	-	1		• Paint	• Lack	(3342631)	2

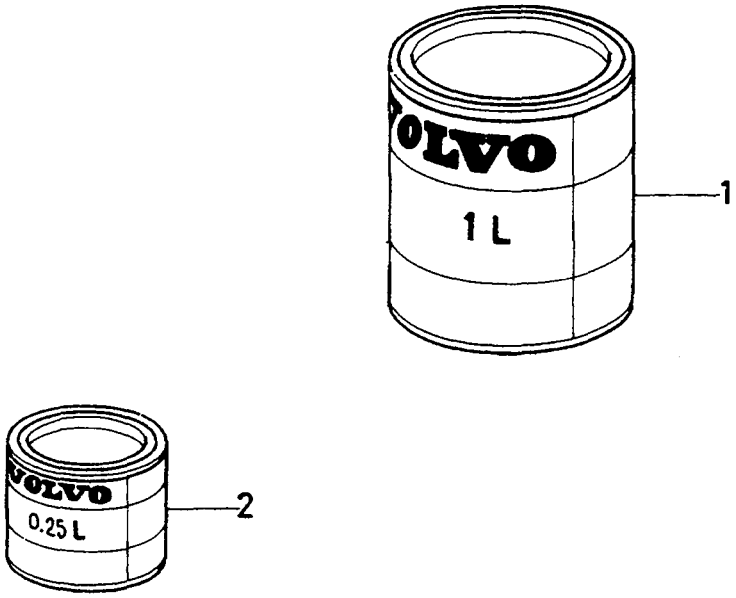

VOLVO PARTS
1089 19372

A	CODE 231
B	CODE 232
C	CODE 233
D	CODE 234
E	CODE 235

PAINTS FÄRG

Group Grupp 89

Page Sida 1013

Fig	Part No. Artikel nr	Quantity / Antal A	B	C	D	E	PS	Description	Benämning	Notes Anmärkning	SR
1		-	-	-	-	-		Paint	Färg	1L	
	3342999-4	1	-	-	-	-		•Paint	•Lack		2
	3343589-2	-	1	-	-	-		•Paint	•Lack		2
	3343595-9	-	-	1	-	-		•Paint	•Lack		2
	3344131-2	-	-	-	1	-		•Paint	•Lack		2
	3344804-4	-	-	-	-	1		•Paint	•Lack		2
2		-	-	-	-	-		Paint	Färg	0.25L	
	3342999-4	1	-	-	-	-		•Paint	•Lack	(3343000)	2
	3343589-2	-	1	-	-	-		•Paint	•Lack	(3343590)	2
	3343595-9	-	-	1	-	-		•Paint	•Lack	(3343596)	2
	3344132-0	-	-	-	1	-		•Paint	•Färg		2
	3344804-4	-	-	-	-	1		•Paint	•Lack	(3344805)	2

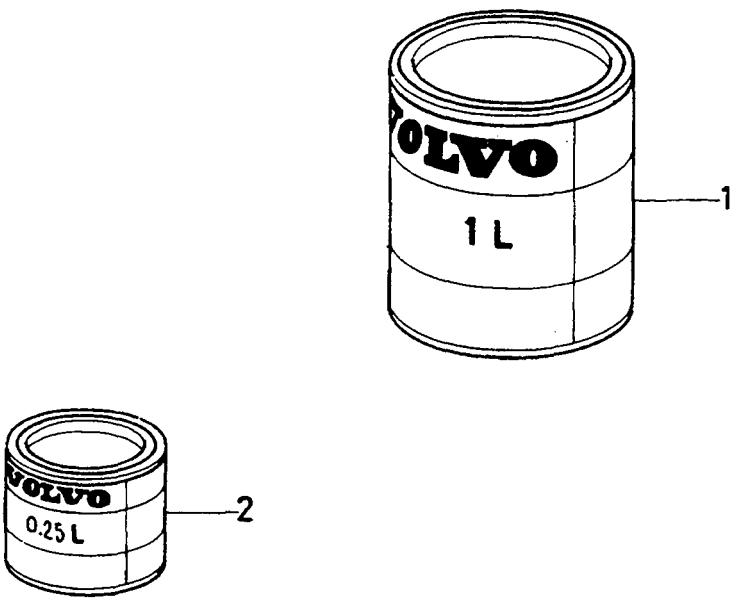
VOLVO
1 L
1
VOLVO
0.25 L
2

A	CODE 305
B	CODE 306
C	CODE 309
D	CODE 311
E	CODE 312

PAINTS FÄRG

Group Grupp 89

Page Sida 1015

Fig	Part No. Artikel nr	Quantity / Antal A	B	C	D	E	PS	Description	Benämning	Notes Anmärkning	SR
1		-	-	-	-	-		Paint	Färg	1L	
	3342636-2	1	-	-	-	-		• Paint	• Lack		2
	3342638-8	-	1	-	-	-		• Paint	• Lack		2
	3343760-9	-	-	1	-	-		• Paint	• Lack		2
	3343762-5	-	-	-	1	-		• Paint	• Lack		2
	3343591-8	-	-	-	-	1		• Paint	• Lack		2
2		-	-	-	-	-		Paint	Färg	0.25L	
	3342636-2	1	-	-	-	-		• Paint	• Lack	(3342637)	2
	3342639-6	-	1	-	-	-		• Paint	• Färg		2
	3343760-9	-	-	1	-	-		• Paint	• Lack	(3343761)	2
	3343763-3	-	-	-	1	-		• Paint	• Färg		2
	3343592-6	-	-	-	-	1		• Paint	• Färg		2

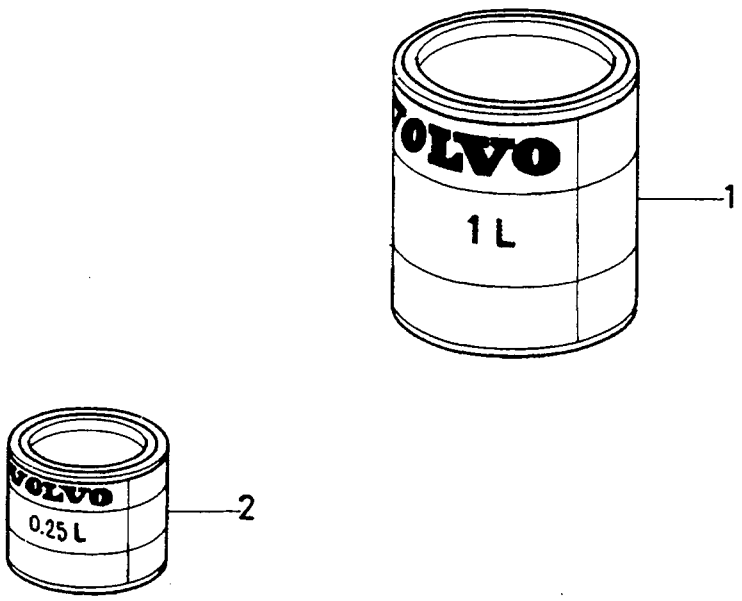

VOLVO PARTS
1089 19372

A	CODE 313
B	CODE 314
C	CODE 315
D	CODE 316
E	CODE 317

PAINTS FÄRG

Group Grupp 89

Page Sida 1017

Fig	Part No. Artikel nr	Quantity / Antal A	B	C	D	E	PS	Description	Benämning	Notes Anmärkning	SR
1		-	-	-	-	-		Paint	Färg	1L	
	3343593-4	1	-	-	-	-		•Paint	•Lack		2
	3344133-8	-	1	-	-	-		•Paint	•Lack		2
	3344677-4	-	-	1	-	-		•Paint	•Lack		2
	3344679-0	-	-	-	1	-		•Paint	•Lack		2
	3344681-6	-	-	-	-	1		•Paint	•Lack		2
2		-	-	-	-	-		Paint	Färg	0.25L	
	3343593-4	1	-	-	-	-		•Paint	•Lack	(3343594)	2
	3344133-8	-	1	-	-	-		•Paint	•Lack	(3344134)	2
	3344677-4	-	-	1	-	-		•Paint	•Lack	(3344676)	2
	3344679-0	-	-	-	1	-		•Paint	•Lack	(3344678)	2
	3344681-6	-	-	-	-	1		•Paint	•Lack	(3344680)	2

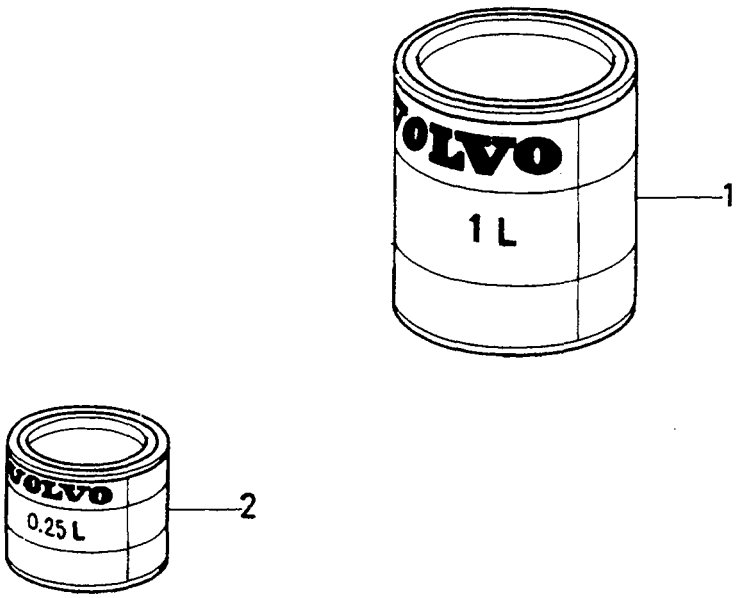

VOLVO PARTS
1089 19372

A	CODE 318
B	CODE 319
C	CODE 321
D	CODE 322
E	CODE 238

PAINTS FÄRG

Group Grupp 89

Page Sida 1019

Fig	Part No. Artikel nr	Quantity / Antal A	B	C	D	E	PS	Description	Benämning	Notes Anmärkning	SR
1		-	-	-	-	-		Paint	Färg	1L	
	3344683-2	1	-	-	-	-		• Paint	• Lack		2
	3344960-4	-	1	-	-	-		• Paint	• Lack		2
	3345077-6	-	-	1	-	-		• Paint	• Lack		2
	3345125-3	-	-	-	1	-		• Paint	• Lack		2
	3345123-8	-	-	-	-	1		• Paint	• Lack		2
2		-	-	-	-	-		Paint	Färg	0.25L	
	3344683-2	1	-	-	-	-		• Paint	• Lack	(3344682)	2
	3344960-4	-	1	-	-	-		• Paint	• Lack	(3344961)	2
	3345125-3	-	-	-	1	-		• Paint	• Lack	(3345126)	2

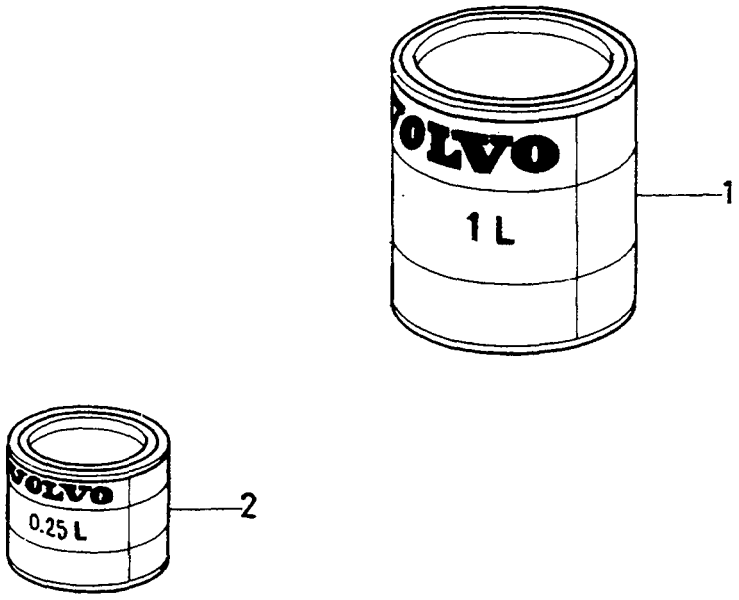
VOLVO
1 L
1
VOLVO
0.25 L
2

A	CODE 237
B	CODE 239
C	CODE 240
D	CODE 320
E	CODE 323

PAINTS FÄRG

Group / Grupp 89

Page / Sida 1021

Fig	Part No. / Artikel nr	Quantity / Antal A	B	C	D	E	PS	Description	Benämning	Notes / Anmärkning	SR
1		-	-	-	-	-		Paint	Färg	1L	
	9122179-6	1	-	-	-	-		• Paint	• Lack		3
	3345461-2	-	1	-	-	-		• Paint	• Lack		2
	3345462-0	-	-	1	-	-		• Paint	• Lack		2
	3344962-0	-	-	-	1	-		• Paint	• Lack		2
	3345463-8	-	-	-	-	1		• Paint	• Lack		2
2		-	-	-	-	-		Paint	Färg	0.25L	
	9122180	1	-	-	-	-	OP	• Paint	• Färg		3

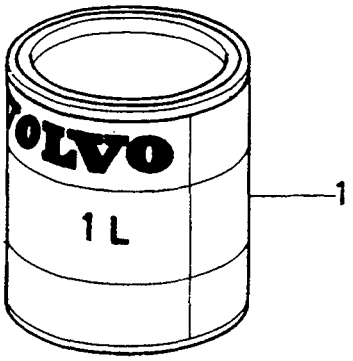
VOLVO
1 L
1

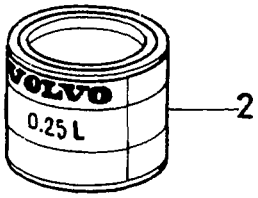
VOLVO
0.25 L
2

A	CODE 324
B	CODE 325
C	
D	
E	

PAINTS FÄRG

Group Grupp 89

Page Sida 1023

Fig	Part No. Artikel nr	Quantity / Antal A	B	C	D	E	P S	Description	Benämning	Notes Anmärkning	S R
1		-	-	-	-	-		Paint	Färg	1L	
	3345464-6	1	-	-	-	-		• Paint	• Lack		2
	3345465-3	-	1	-	-	-		• Paint	• Lack		2
2		-	-	-	-	-	NS	Paint	Färg	0.25L	

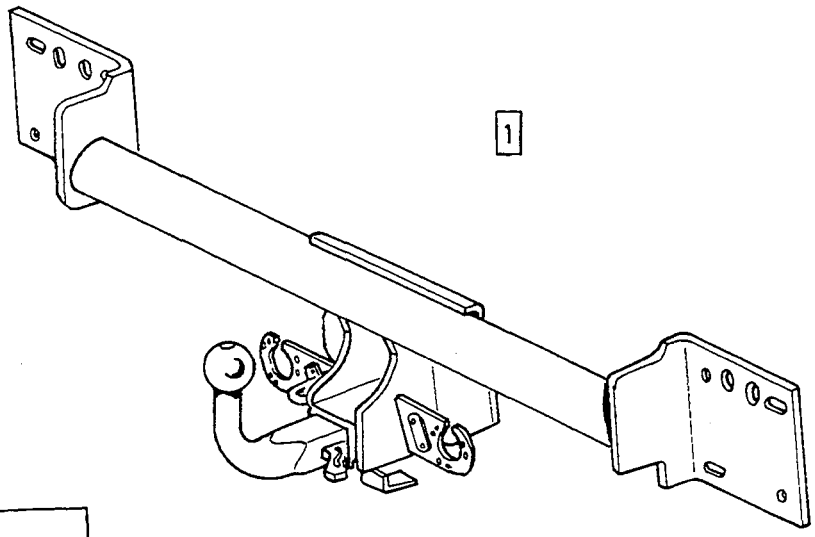
1

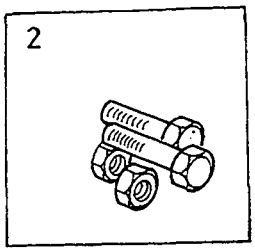
2

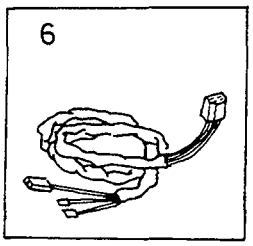
6

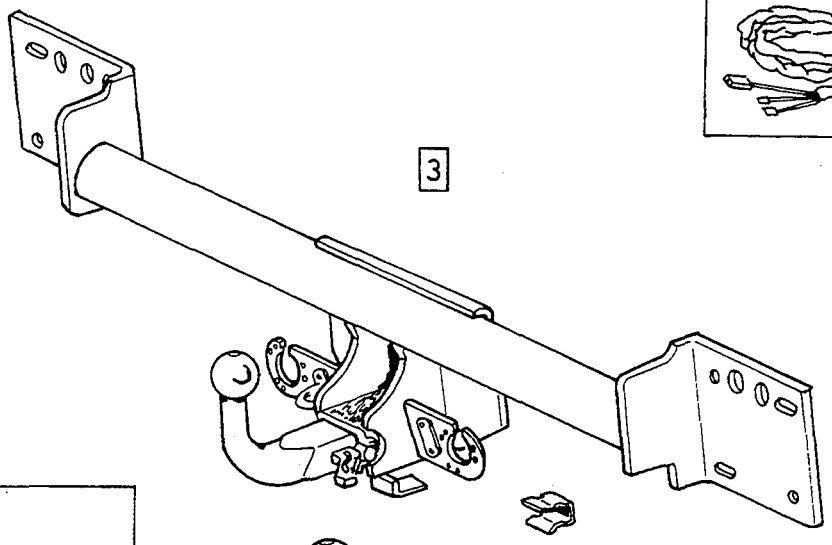
3
4

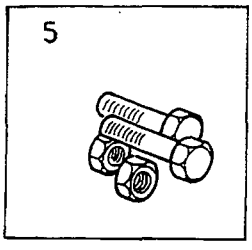
5

A		TOWING HITCH	DRAGANORDNING	Group Grupp 89
B				
C				Page Sida 1025
D				
E				

Fig	Part No. Artikel nr	Quantity / Antal A	B	C	D	E	P S	Description	Benämning	Notes Anmärkning	S R
1	3472121-7	1	-	-	-	-		Towing hook	Dragkrok		6
2		-	-	-	-	-	NS	• Mounting kit	• Monteringssats		
3	3472228-0	1	-	-	-	-		Towing hitch	Draganordning	(3472226)	6
4		-	-	-	-	-	NS	• Ball	• Kula		
5		-	-	-	-	-	NS	• Mounting kit	• Monteringssats		
6		-	-	-	-	-		Electrical equipment	Elektrisk utrustning	SEE 89•1027	

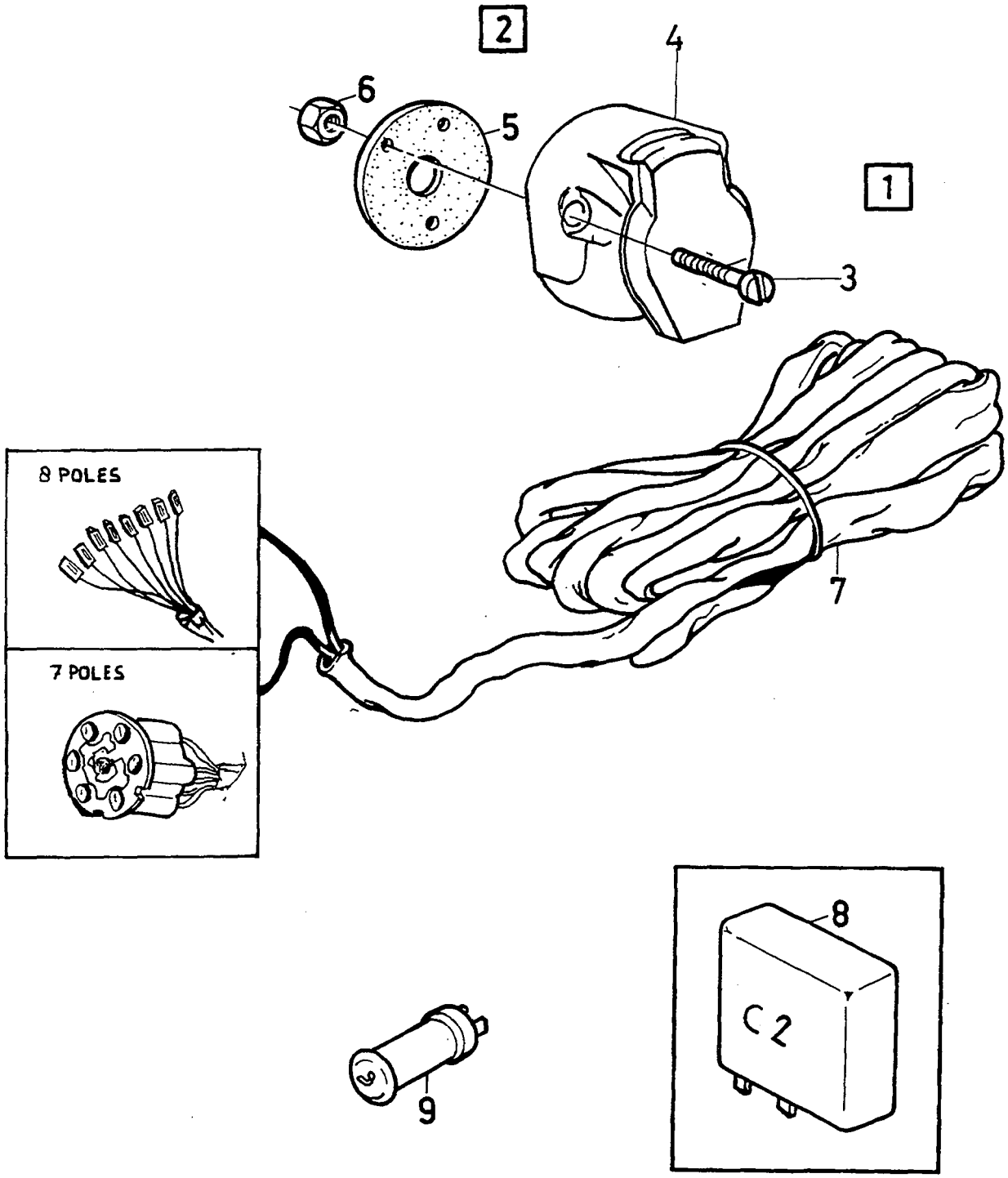

VOLVO PARTS
1089-19863

A
B
C
D
E

ELECTRIC EQUIPMENT
TOWING HITCH

ELUTRUSTNING
DRAGANORDNING

Group
Grupp
89

Page
Sida
1027

Fig	Part No. Artikel nr	Quantity / Antal A	B	C	D	E	PS	Description	Benämning	Notes Anmärkning	SR
1	3471389-1	1	-	-	-	-		Cable harness	Ledningsmatta	7-POLE	6
☆	3460530-3	1	-	-	-	-		Cable harness	Ledningsmatta	8-POLE. -1993	6
	3471391-7	1	-	-	-	-		Cable harness	Ledningsmatta	8-POLE. 1994-	6
2	3472485-6	1	-	-	-	-		•Socket	•Elanslutning	7-POLE	6
	3344433-2	1	-	-	-	-		•Socket	•Elanslutning	8-POLE	6
	3344434-0	1	-	-	-	-		•Socket white	•Elanslutning vit		6
3		-	-	-	-	-	NS	••Screw	••Skruv		
4		-	-	-	-	-	NS	••Socket	••Elanslutning		
5		-	-	-	-	-	NS	••Rubber cap	••Gummihatt		
6		-	-	-	-	-	NS	••Nut	••Mutter		
7		-	-	-	-	-	NS	••Cable harness	••Ledningsmatta		
⚔ 8	3344911-7	1	-	-	-	-		•Relay	•Relä	-1993	6
☆	3473067-1	1	-	-	-	-		•Relay	•Relä	1994-	6
9	3447595-4	1	-	-	-	-		•Control lamp	•Kontrollampa		6

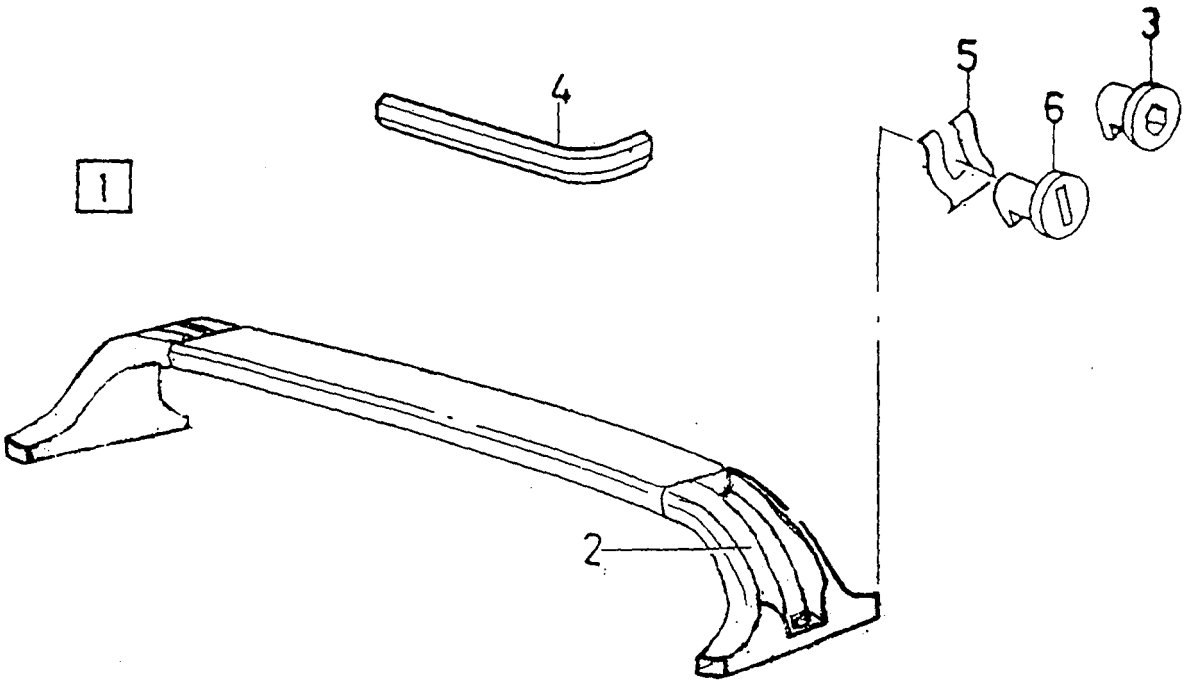

VOLVO PARTS
1089 19854

A		LOAD RETAINER	LASTHÅLLARE	Group Grupp 89
B				
C				Page Sida 1029
D				
E				

	Fig	Part No. Artikel nr	Quantity / Antal A	B	C	D	E	P S	Description	Benämning	Notes Anmärkning	S R
☆	1	3457578-7	1	-	-	-	-		Roof rack	Takräcke		1
☆	2	3457614-0	4	-	-	-	-		• Cap	• Överfall		5
☆	3	3459337-6	4	-	-	-	-		• Plug	• Plugg		5
	4		-	-	-	-	-	NS	• Wrench	• Nyckel		
	5	3459870-6	4	-	-	-	-		• Spring clip	• Fjäderclips		5
☆	6	3460531-1	4	-	-	-	-		• Lock kit	• Låssats		3

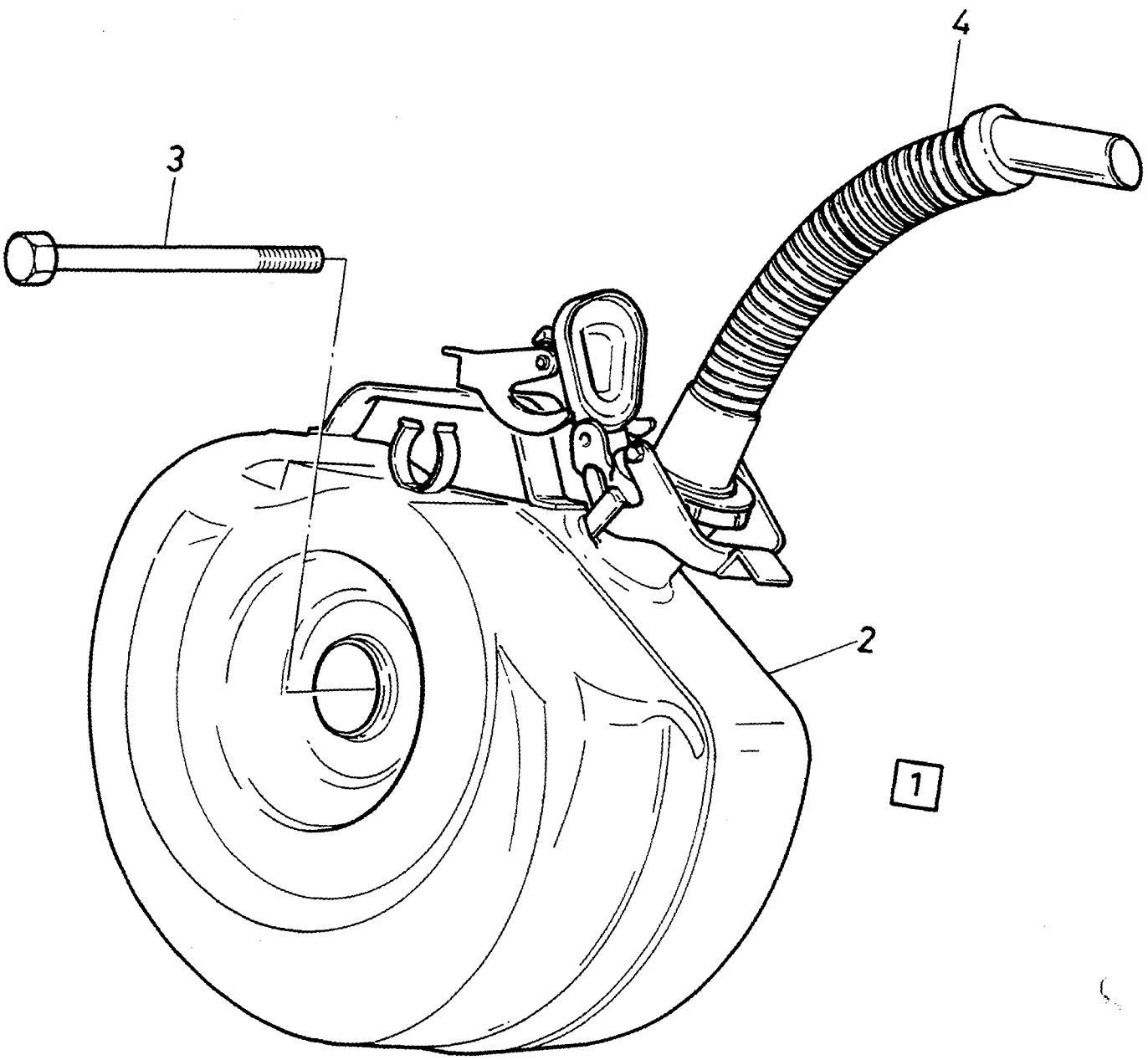
4
3
2
1

A		FUEL CAN	BRÄNSLEDUNK	Group Grupp 89
B				
C				Page Sida 1031
D				
E				

Fig	Part No. Artikel nr	Quantity / Antal					PS	Description	Benämning	Notes Anmärkning	SR
		A	B	C	D	E					
1	3447411-4	1	-	-	-	-		Fuel can	Bränsledunk		4
2		-	-	-	-	-	NS	• Fuel can	• Bränsledunk		
3	*3121432*	1	-	-	-	-	OP	• Stop screw	• Anslagsskruv		5
4	3448024-4	1	-	-	-	-		• Filler pipe	• Påfyllningsrör		5

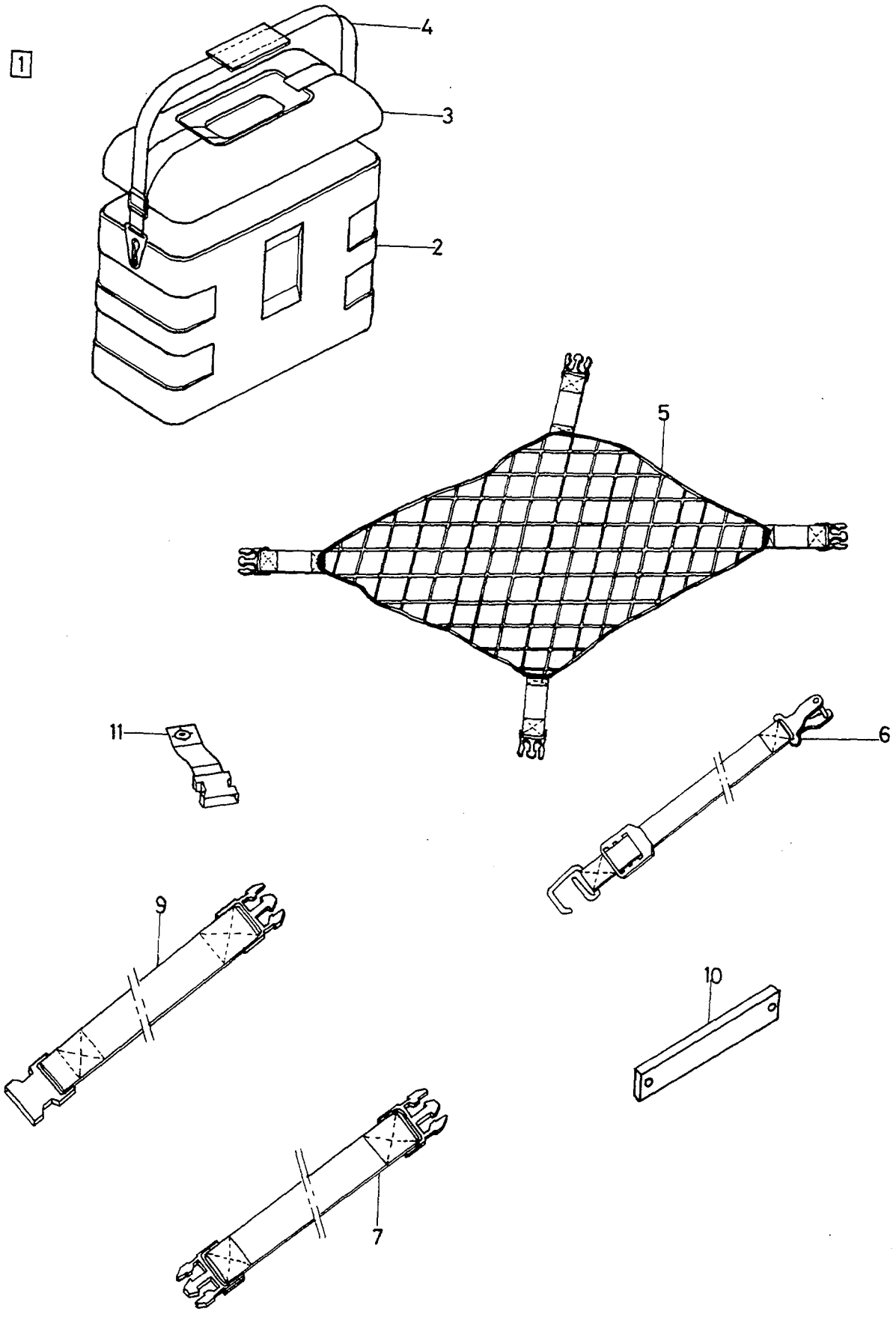
1
4
3
2
5
11
6
9
10
7

A
B
C
D
E

CARGO AREA COMPARTMENT
COMPLETE

BAGAGERUMSFACK
KOMPLETT

Group
Grupp
89

Page
Sida
1033

Fig	Part No. Artikel nr	Quantity / Antal A	B	C	D	E	PS	Description	Benämning	Notes Anmärkning	SR
1		-	-	-	-	-	NS	Storage box	Bagagerumsfack		
2	3471978-1	1	-	-	-	-		• Storage box	• Bagagerumsfack		5
3	3471979-9	1	-	-	-	-		• Lid	• Lucka		5
4	3471980-7	1	-	-	-	-		• Strap black-green	• Stropp svart-grön		5
☆	3485546-0	1	-	-	-	-		• Strap black-grey	• Stropp svart-grå		5
5	3471982-3	1	-	-	-	-		• Net black-green	• Nät svart-grön		5
☆	3485548-6	1	-	-	-	-		• Net black-grey	• Nät svart-grå		5
6	3471981-5	1	-	-	-	-		• Strap black-green	• Stropp svart-grön		5
☆	3485547-8	1	-	-	-	-		• Strap black-grey	• Stropp svart-grå		5
7	3471983-1	1	-	-	-	-		• Strap black-green	• Stropp svart-grön		5
☆	3485549-4	1	-	-	-	-		• Strap black-grey	• Stropp svart-grå		5
8	947542-7	4	-	-	-	-		Flange screw	Flänsskruv		2
9	3471976-5	1	-	-	-	-		Strap black-green	Stropp svart-grön		5
☆	3485544-5	1	-	-	-	-		Strap black-grey	Stropp svart-grå		5
10	3471974-0	1	-	-	-	-		Guide moulding	Styrlist		5
11	3471984-9	4	-	-	-	-		Strap black-green	Stropp svart-grön		5
☆	3485550-2	4	-	-	-	-		Strap black-grey	Stropp svart-grå		5
		-	-	-	-	-		Accessory	Tillbehör		
	3474032-4	1	-	-	-	-		Storage box	Förvaringslåda		6