PARTS CATALOGUE

RESERVDELSKATALOG

850

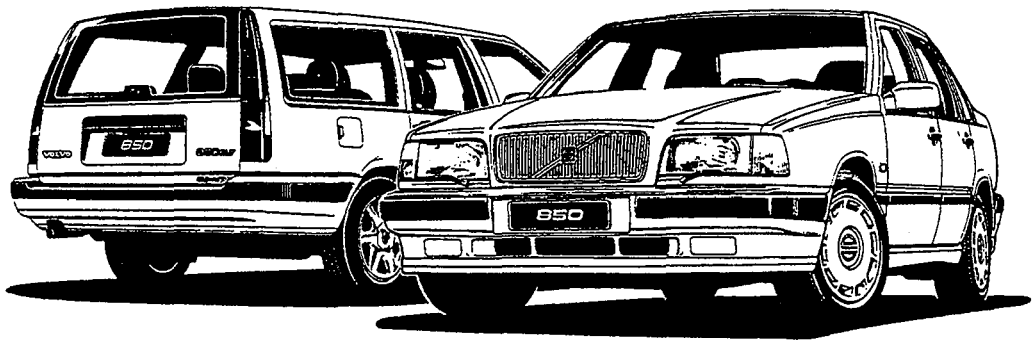

VOLVO
Genuine Parts
PV 010 62661

NO 196046(GB /S)

VOLVO

EDITION 09-1997

CATALOGUE AMENDMENT
INFÖRDA ÄNDRINGAR

No. Nr	Inserted on Införd den	No. Nr	Inserted on Införd den	No. Nr	Inserted on Införd den
0	06-1991	7	11-1993	14	06-1996
1	11-1991	8	05-1994	15	09-1997
2	04-1992	9	09-1994		
3	08-1992	10	11-1994		
4	12-1992	11	03-1995		
5	02-1993	12	08-1995		
6	09-1993	13	02-1996		

Volvo Car Technical Service

Memoid: VCC1.CATVCC

Katalogredaktionen, Dept. 91320 SAA:2

Fax: +46 31- 593266

405 08 Göteborg

Avsändare:		Telefon:		
Företag:		Fax:		
Katalog:	Utgåva:	Grupp:	Sida:	Avsnitt:
Fig:	Titel:			

Katalog rättelse

Så snart vi har mottagit ert meddelande om rättelse, kommer vi att behandla det inom gruppen och återkomma med en kommentar till er.

Reg.nr:	Redaktör:	Telefon:
Svar:		

Volvo Car Technical Service

Memoid: VCC1.CATVCC

Parts catalogue, Dept. 91320 SAA:2
405 08 Göteborg, Sweden

Fax: +46 31-593266

Sender:		Phone:		
Company:		Fax:		
Catalogue:	Issue:	Group:	Page:	Section:
Pos:	Titel:			

Catalogue corrections

We have received your errors concerning the parts catalogue, and we will be back with a correction within one day.

Reg.no:	Editor:	Phone:
Answer		

Description Benämning	Catalogue group Kataloggrupp		Fiche No Fiche nr	Page No. Sid nr
CATALOGUE INDEX KATALOG INDEX	INDEX			4- 5
CATALOGUE INFORMATION KATALOGTEKNISK INFORMATION	0 0	???		9- 92
ENGINE MOTOR	2 0	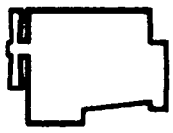		99- 307
ELECTRICAL SYSTEM ELSYSTEM	3 0	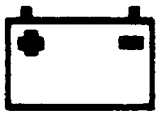		311- 571
POWER TRANSMISSION KRAFTÖVERFÖRING	4 0	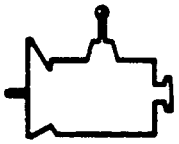		575- 647
BRAKES BROMS	5 0	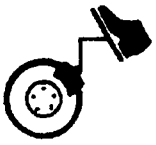		651- 695
WHEEL SUSPENSION AND STEERING HJULUPPHÄNGNING, STYRNING	6 0	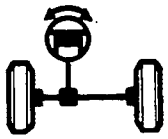		699- 737
SPRINGS AND WHEELS FJÄDRING OCH HJUL	7 0			741- 767
BODY AND INTERIOR KAROSS OCH INREDNING	8 0	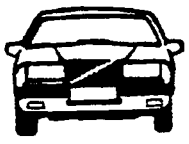		771- 1287
	9 0			-

CATALOGUE INDEX

Group		Fiche No	Page
00	CATALOGUE INFORMATION		9
01	Foreword (GB)		9
02	Abbreviations (GB)		23
03	Numerical register		27
04	Register, new parts		75
05	Catalogue instructions		91
20	ENGINE		99
21	Engine		101
22	Lubricating system		147
23	Fuel system		159
25	Inlet system		205
26	Cooling system		257
27	Engine controls		273
28	Ignition and control systems		289
30	ELECTRICAL SYSTEM		311
31	Batteries		313
32	Alternator		317
33	Starter motor		333
35	Lighting		343
36	Other electrical equipment		379
37	Wiring and fuses		433
38	Instrumentation		523
39	Radio system		543
40	POWER TRANSMISSION		575
41	Clutch		577
43	Gearbox		587
45	Propeller shaft		631
46	Drive shafts		637
50	BRAKES		651
51	Wheel brake		653
52	Vacuum-hydraulic brakes		665
55	Parking brake		691
60	WHEEL SUSPENSION AND STEERING		699
61	Front axle		701
64	Steering		711
65	Rear suspension		731
70	SPRINGS AND WHEELS		741
72	Suspension		743
77	Wheel		763
80	BODY AND INTERIOR		771
81	Body frame		773
82	Front section		799
83	Doors and hatches		807
84	Exterior trim,		847
85	Interior trim		875
86	Bumpers		1073
87	Heating and ventilation		1089
88	Interior equipment		1141
89	Other equipment		1223

KATALOG INDEX

Grupp INDEX
Sida 5

Grupp		Fiche nr	Sida
00	KATALOGTEKNISK INFORMATION		9
01	Förord (S)		15
02	Förkortningar (S)		24
03	Nummerregister		27
04	Register, nya artiklar		75
05	Kataloginstruktion		91
20	MOTOR		99
21	Motor		101
22	Smörjsystem		147
23	Bränslesystem		159
25	Inloppssystem		205
26	Kylsystem		257
27	Motorreglage		273
28	Tänd- och reglersystem		289
30	ELSYSTEM		311
31	Batteri		313
32	Generator		317
33	Startmotor		333
35	Belysning		343
36	Övrig elektrisk utrustning		379
37	Ledningar och säkringar		433
38	Instrumentering		523
39	Radiosystem		543
40	KRAFTÖVERFÖRING		575
41	Koppling		577
43	Växellåda		587
45	Kardanaxel		631
46	Drivaxlar		637
50	BROMS		651
51	Hjulbroms		653
52	Vakuumhydraliskt bromssystem		665
55	Handbroms		691
60	HJULUPPHÄNGNING, STYRNING		699
61	Framaxel		701
64	Styrning		711
65	Bakhjulsupphängning		731
70	FJÄDRING OCH HJUL		741
72	Fjädring		743
77	Hjul		763
80	KAROSS OCH INREDNING		771
81	Karosseristomme		773
82	Framparti		799
83	Dörrar och luckor		807
84	Yttre prydnadsdetaljer,		847
85	Inredning		875
86	Stötfångare		1073
87	Klimatanläggning		1089
88	Invändig utrustning		1141
89	Övrig utrustning		1223

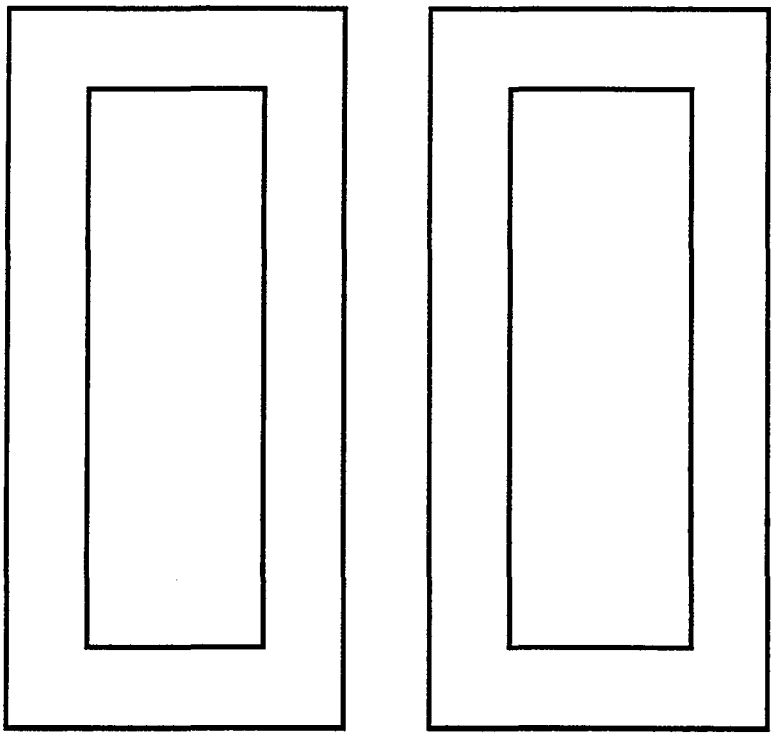

CATALOGUE INFORMATION

		Page
01	Foreword (GB)	9
02	Abbreviations (GB)	23
03	Numerical register	27
04	Register, new parts	75
05	Catalogue instructions	91

KATALOGTEKNISK INFORMATION

		Sida
01	Förord (S)	15
02	Förkortningar (S)	24
03	Nummerregister	27
04	Register, nya artiklar	75
05	Kataloginstruktion	91

FOREWORD (GB) / FÖRORD (S)

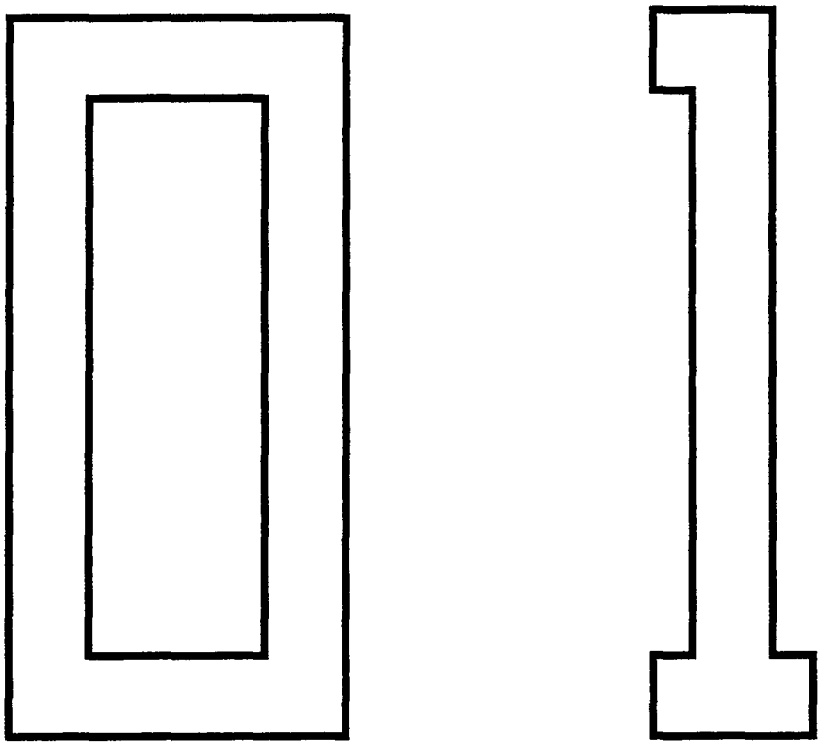

Parts for the Volvo 850 are listed in this catalogue.

PRODUCT PLATES

Placing and code keys for those product plates which contain important information for ordering parts are illustrated in the following pages.

ABBREVIATIONS

Explanation of the abbreviations used in the catalogue are to be found in Group 02.

CHASSIS NUMBER

The first chassis number for each model year is as follows:

1992-	1993-	1994-	1995-
850 CH 141-	850 4DRS CH 27726- 850 5DRS CH 50-	850 4DRS CH 100400- 850 5DRS CH 11800-	850 4DRS CH 175000- 850 5DRS CH 78000-

1996-	1997-
850 4DRS CH 267000- 850 5DRS CH 171000-	850 4DRS CH 355000- 850 5DRS CH 275000-

The Parts catalogue for the 850 can be ordered from
Volvo Transport AB
Publication Stores
ARU
S-405 08 Göteborg
Order number

Languages	Paper	Fiche
English/Swedish	196046	196047
German/French	-	196049
Spanish/Italian	-	196141
USA/French	196064	196065

Volvo Car Technical Service
Dept. 91320, SAA 2
S-405 08 Göteborg, Sweden
Tel: 46 - 317657953
Fax: 46 31 593266
Memoid. VCC1.CATVCC

FOREWORD (GB)

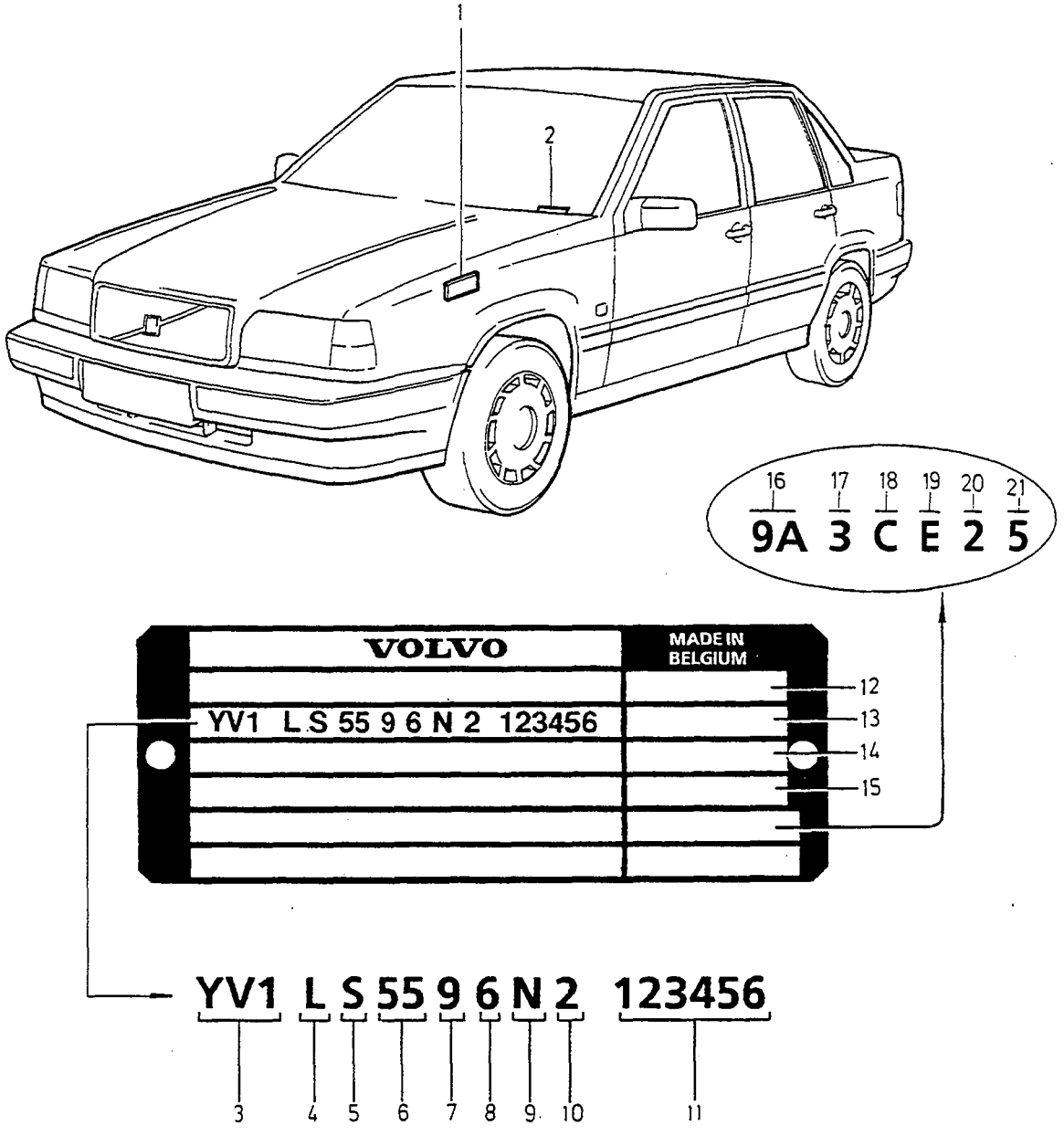
1
2
16 17 18 19 20 21
9A 3 C E 2 5
VOLVO
MADE IN BELGIUM
YV1 LS55 9 6 N 2 123456
12
13
14
15
YV1 L S 55 9 6 N 2 123456
3 4 5 6 7 8 9 10 11

Product plate

1. Product plate, location

2. VIN sign, location

3. (Manufacturer code)

4. Vehicle type

.L = P80

5. Doors

.S = 4DRS
.W = 5DRS

6. Engine type *)

.41 = B5202S
.45 = B5204FS
.46 = B5204T2
.47 = B5204T
.50 = B5234T4
.51 = B5252FS
.54 = B5234S
.55 = B5254FS
.56 = B5254T
.57 = B5234T EXC (T)
.58 = B5234T5
.59 = B5234T (T)
.72 = D5252T

7. Emission:

.0 = Code: 9, 32, EM A, EM C1.
.2 = Code: 40, EM E, EM G5.
.6 = Code: EM G6.

8. Gearbox

.2 = M56,M59 manual gearbox
.3 = M58 manual gearbox
.6 = AW42 automatic gearbox

9. Year model code

.N = 1992
.P = 1993
.R = 1994
.S = 1995
.T = 1996
.V = 1997

10. Factory code

11. Chassis number

12. Market code

13. Interior fitting code

14. Colour code, suffix not stated in catalogue

15. Special vehicle number

16. Spring strut **)

17. Anti-roll bar, front **)

18. Shock absorber, rear **)

19. Rear spring **)

20. Anti-roll bar, rear **)

21. Bump rubber (front/rear) **)

*) During model year 1994 the letter F will not be used any more in engine type designation.
Ex: B5254FS = B5254S **) 1994-

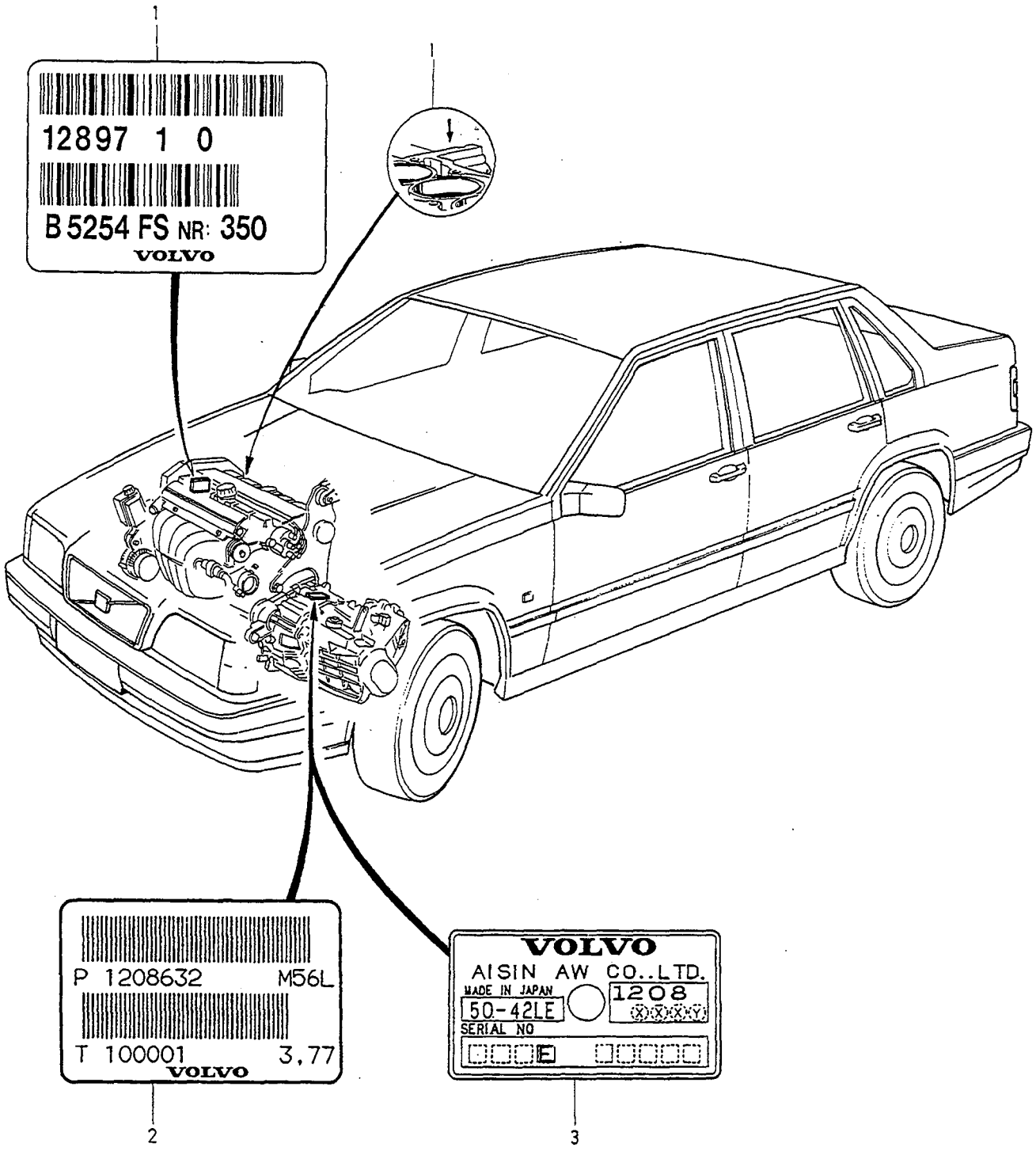
1
12897 1 0
B 5254 FS NR: 350
VOLVO
1
P 1208632 M56L
T 100001 3,77
VOLVO
2
VOLVO
AISIN AW CO..LTD.
MADE IN JAPAN
50-42LE
1208
SERIAL NO
3

Plates on engine, gear box

Engine

Type designation, part number, serial number

Position:

.1) Decal on timing gear casing, also stamped in right side rear of cylinder block.

Gear box

Type designation, part number, serial number

Position:

.2) Manual gearbox: On upper side of gearbox

.3) Automatic gearbox: On upper side of gearbox

FÖRORD (S)

Denna katalog upptar reservdelar för vår personvagn 850.

SKYLTAR

Placering och kodnycklar för de skyltar som är väsentliga vid reservdelsbeställning är illustrerad på följande sidor.

FÖRKORTNINGAR

Förklaring till använda förkortningar i katalogen finns i Grupp 02.

CHASSINUMMER

Första chassinumret för varje årsmodell framgår av nedanstående tabell:

1992-	1993-	1994-	1995-
850 CH 141-	850 4DRS CH 27726- 850 5DRS CH 50-	850 4DRS CH 100400- 850 5DRS CH 11800-	850 4DRS CH 175000- 850 5DRS CH 78000-

1996-	1997-
850 4DRS CH 267000- 850 5DRS CH 171000-	850 4DRS CH 355000- 850 5DRS CH 275000-

Reservdelskatalog 850 kan beställas från
Volvo Transport AB
Publikationsförrådet
ARU
405 08 Göteborg
under nummer

Språk	Papper	Fiche
Engelska/Svenska	196046	196047
Tyska/Franska	-	196049
Spanska/Italienska	-	196141
USA/Franska	196064	196065

Volvo Car Technical Service
Avd. 91320, SAA 2
405 08 Göteborg
Tel: 031 - 7657953
Fax: 46 31 593266
Memoid. VCC1.CATVCC

FÖRORD (S)

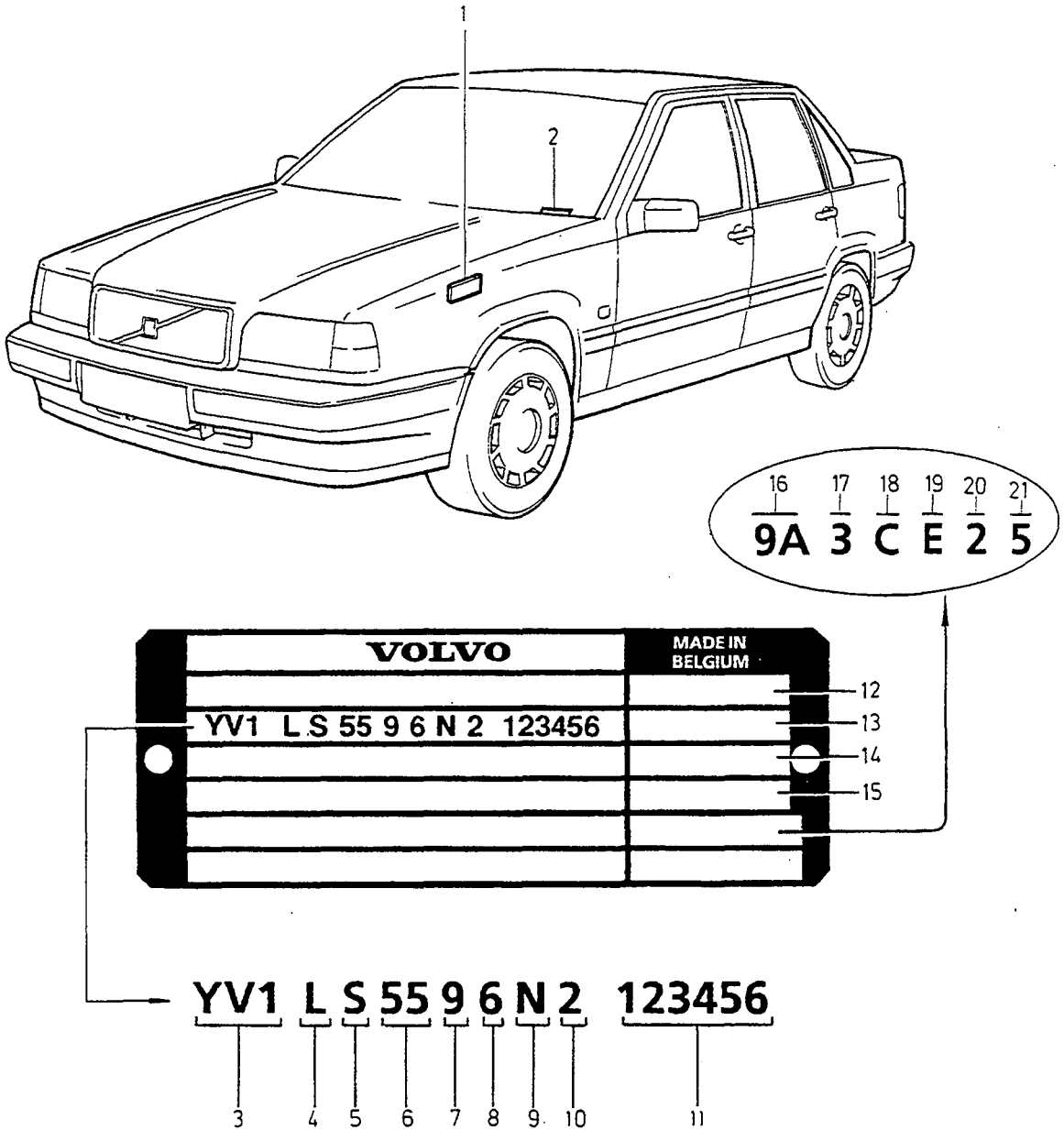
1
2
16 17 18 19 20 21
9A 3 C E 2 5
VOLVO
MADE IN BELGIUM
YV1 LS55 9 6 N2 123456
12
13
14
15
YV1 L S 55 9 6 N 2 123456
3 4 5 6 7 8 9 10 11

Produktskylt

1. Produktskylt, placering

2. VIN skylt, placering

3. (Tillverkarkod)

4. Fordonstyp

.L = P80

5. Dörrar

.S = 4DRS
.W = 5DRS

6. Motortyp *)

.41 = B5202S
.45 = B5204FS
.46 = B5204T2
.47 = B5204T
.50 = B5234T4
.51 = B5252FS
.54 = B5234S
.55 = B5254FS
.56 = B5254T
.57 = B5234T EXC (T)
.58 = B5234T5
.59 = B5234T (T)
.72 = D5252T

7. Emission

.0 = Kod: 9, 32, EM A, EM C1.
.2 = Kod: 40, EM E, EM G5.
.6 = Kod: EM G6.

8. Växellåda

.2 = M56,M59 manuell växellåda
.3 = M58 manuell växellåda
.6 = AW42 automatisk växellåda

9. Årsmodell

.N = 1992
.P = 1993
.R = 1994
.S = 1995
.T = 1996
.V = 1997

10. Fabrikskod

11. Chassinummer

12. Marknadskod

13. Inredningskod

14. Färgkod, suffix anges ej i katalog

15. Specialvagnsutförande

16. Fjäderben **)

17. Krängningshämmare, främre **)

18. Stötdämpare, bakre **)

19. Bakfjäder **)

20. Krängningshämmare, bakre **)

21. Bumpgummi (främre/bakre) **)

*) Under årsmodell 1994 utgår bokstaven F i motorbenämningen. Ex: B5254FS = B5254S **) 1994-

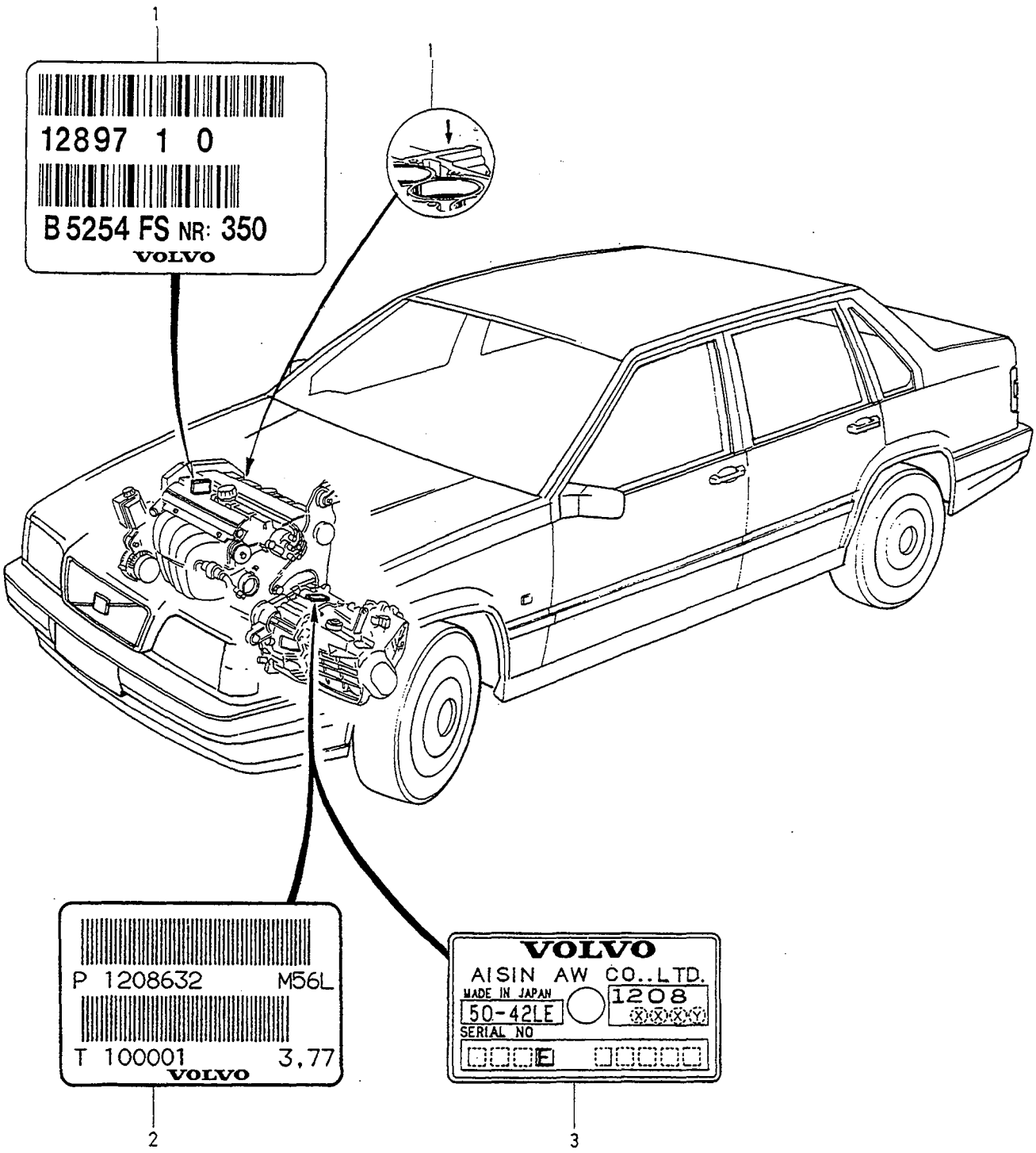
1
12897 1 0
B 5254 FS NR: 350
VOLVO
1
P 1208632 M56L
T 100001 3,77
VOLVO
2
VOLVO
AISIN AW CO..LTD.
MADE IN JAPAN
50-42LE
1208
SERIAL NO
3

Skyltar på motor, växellåda

Motor

Typbeteckning, artikelnummer, tillverkningsnummer

Placering:

.1) Dekal på transmissionskåpan, även instansat på cylinder blockets högra baksidas klack.

Växellåda

Typbeteckning, artikelnummer, tillverkningsnummer

Placering:

.2) Manuell växellåda: På växellådans ovansida.

.3) Automatväxellåda: På växellådans ovansida.

ABBREVIATIONS (GB) / FÖRKORTNINGAR (S)

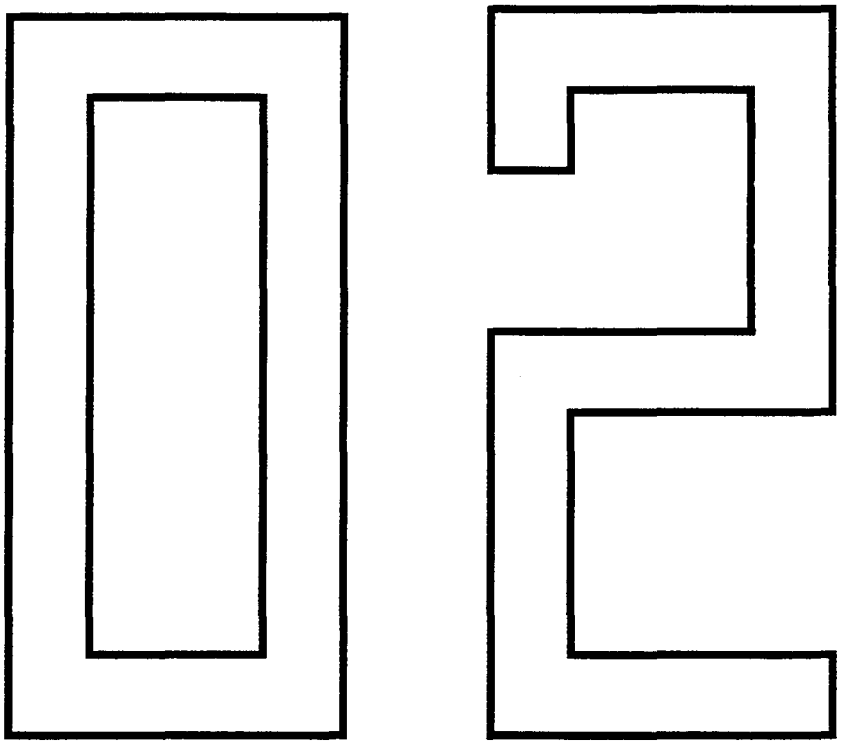

ABBREVIATIONS (GB)

A	=	ampere
ABS	=	anti-skid brake system
A.C	=	air conditioning
Ah	=	amperehours
ALTER	=	alternative
AUTO.TRANS	=	automatic gearbox
AWD	=	four wheel drive
BODY -XXXX	=	up to body NO
BODY XXXX-	=	from body NO
C.C	=	cruise control
CH -XXXXX	=	up to chassis NO
CH XXXX-	=	from chassis NO
CH -APP XXXX	=	up to approx chassi NO
CH APP XXXX-	=	from approx chassi NO
CODE	=	code (trim code, paint code)
COMBU	=	heater combinable with air conditioning
COMPL	=	complete
D.R.L	=	day running light
DSL	=	diesel
E.C.C	=	electronic climatecontrol
E.G.R	=	exhaust gas recirculation
EL EVAP	=	Electrically controlled evaporation system
ENG -XXXX	=	up to engine NO
ENG XXXX-	=	from engine NO
EXC	=	excluding
FC __	=	factory code
FOR	=	for
F.STAB	=	front stabilizer
H.L.WIPER	=	headlamp wiper
I.DIA	=	inner diameter
INCL	=	inclusive
INTERCOOLER	=	charge air cooler
km	=	kilometre
l	=	litre
LG	=	length
L.H.	=	left
L.H.D	=	left hand drive
L.H.T	=	traffic driving on the left
MAN.TRANS	=	manual gearbox
MARKED	=	marked
MC	=	market code
mm	=	millimetre
M.W	=	manual windows
NO	=	number
O.DIA	=	outer diameter
O.S	=	oversize
PCS	=	piece(s)
P.W	=	power windows
RATIO	=	gear ratio
REPL	=	replaced by
R.H.	=	right
R.H.D	=	right hand drive
R.H.T	=	traffic driving on the right
R.STAB	=	rear stabilizer
RULO EVAP	=	Continuously poerating evaporation system
SEE	=	see
SEE FIG	=	see fig
S.R	=	sun roof
STD	=	standard
STD.DIM	=	standard dimension
THK	=	thickness
TRACS	=	spin control
TRANS	=	gearbox
TWC	=	catalytic converter
TYPE	=	type
U.S	=	undersize
V	=	volt
VAC EVAP	=	Vacuum controlled evaporation system
W	=	watt
WI	=	width
W/O	=	without
X	=	order as required, state required length
5CYL	=	petrol engine, 5 cylinders
4DRS	=	4-door car
5DRS	=	5-door car
2VALVE	=	2 valves/cylinders
4VALVE	=	4 valves/cylinders

"Country code":

e.g.(S)(F)	=	When the section is specific to a market or markets the nationality symbols for the market(s) concerned are utilized

"PS"-kod:

EU	=	exchange unit (see Exchange System Catalogue for further information)
IK	=	included in parts kit
KL	=	included in parts kit + LS
KN	=	included in parts kit + NS
LS	=	stocked only in countries of assembly, not stocked by Volvo Central Warehouse CDC.
NS	=	not stocked as spare part
OP	=	no longer stocked by Volvo Central Warehouse CDC.
SP	=	superseeded part

"SR"-kod:

1-6	=	denote the stocking grade

FÖRKORTNINGAR (S)

A	=	ampere
ABS	=	låsningsfria bromsar
A.C	=	med luftkonditionering
Ah	=	amperetimmar
ALTER	=	alternativ
AUTO.TRANS	=	automatväxellåda
AWD	=	fyrhjulsdrift
BODY -XXXX	=	t.o.m. kaross nr
BODY XXXX-	=	fr.o.m. kaross nr
C.C	=	med konstantfarthållare
CH -XXXXX	=	t.o.m. chassi nr
CH XXXX-	=	fr.o.m. chassi nr
CH -APP XXXX	=	t.o.m. chassi nr omkring
CH APP XXXX-	=	fr.o.m. chassi nr omkring
CODE	=	kod (klädselkod, färgkod)
COMBU	=	värmare kombinerbar med A.C
COMPL	=	komplett
D.R.L	=	automatiskt halvljus
DSL	=	diesel
E.C.C	=	elektronisk klimatkontroll
E.G.R	=	returledning för avgaser
EL EVAP	=	elektriskt styrt avdunstnings- system
ENG -XXXX	=	t.o.m. motor nr
ENG XXXX-	=	fr.o.m. motor nr
EXC	=	exklusive
FC __	=	fabrikskod
FOR	=	för
F.STAB	=	främre krängningshämmare
H.L.WIPER	=	strålkastartorkare
I.DIA	=	diameter, inre
INCL	=	inklusive
INTERCOOLER	=	med laddluftkylare
km	=	kilometer
l	=	liter
LG	=	längd
L.H.	=	vänster
L.H.D	=	vänsterstyrd
L.H.T	=	vänstertrafik
MAN.TRANS	=	manuell växellåda
MARKED	=	märkt med
MC	=	marknadskod
mm	=	millimeter
M.W	=	mekaniska fönsterhissar
NO	=	nummer
O.DIA	=	diameter, yttre
O.S	=	överdimension
PCS	=	styck
P.W	=	elektriska fönsterhissar
RATIO	=	utväxlingsförhållande
REPL	=	ersätts av
R.H.	=	höger
R.H.D	=	högerstyrning
R.H.T	=	högertrafik
R.STAB	=	bakre krängningshämmare
RULO EVAP	=	kontinuerligt fungerande avdunstningssystem
SEE	=	se
SEE FIG	=	se pos
S.R	=	taklucka
STD	=	standardutförande
STD.DIM	=	standarddimension
THK	=	tjocklek
TRACS	=	spinnreglering
TRANS	=	växellåda
TWC	=	katalysator
TYPE	=	typ
U.S	=	underdimension
V	=	volt
VAC EVAP	=	vacuumstyrt avdunstnings- system
W	=	watt
WI	=	bredd
W/O	=	utan
X	=	erforderligt antal, erforderlig längd
5CYL	=	bensinmotor 5 cylindrar
4DRS	=	4-dörrars personvagn
5DRS	=	5-dörrars personvagn
2VALVE	=	2 ventiler/cylinder
4VALVE	=	4 ventiler/cylinder

"Landsymbol":

t.ex. (S)(F)	=	som symbol för land används de internationellt vedertagna symbolerna för motorfordon

"PS"-kod:

EU	=	utbytesenhet (kompletterande upplysningar, se Volvo bytessystemkatalog)
IK	=	ingår i sats
KL	=	ingår i sats + LS
KN	=	ingår i sats + NS
LS	=	lagerföres lokalt på resp. marknad.
NS	=	lagerföres ej som reservdel
OP	=	utgått ur sortimentet, lagerföres ej av Volvo centrallager CDC.
SP	=	ersatt artikel

"SR"-kod:

1-6	=	anger artikelns lagerhållningsgrad

NUMERICAL REGISTER / NUMMERREGISTER

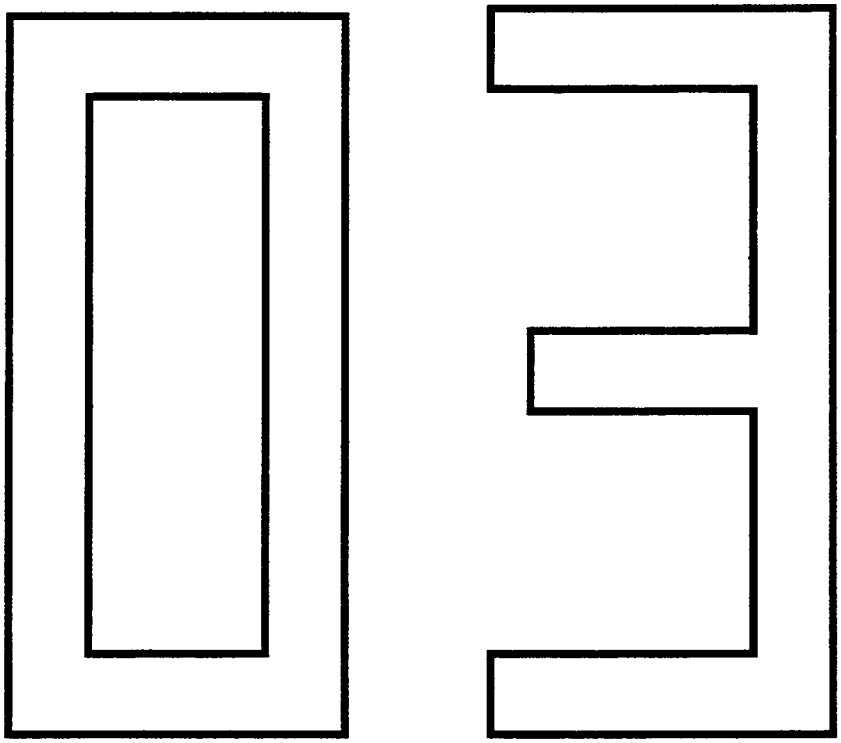

NUMERICAL REGISTER

NUMMERREGISTER

Foreword (GB)

Group 03, number register containing all parts in the catalogue.

The parts are in numerical order, with references to the appropriate group and page.

Parts numbers are shown as follows:
907861-9 = Stocked by VCC Aftersales.
8884106-0 = Stocked only in country of assembly. Not stocked by VCC Aftersales.
253295 = Not stocked by VCC Aftersales.
(264612) = Superseded part.

Standard parts, e.g. screws, nuts etc. (function group 1100-1159) are taken up only once, without group and page references, are marked with *.

Förord (S)

Grupp 03, nummerregister innehåller alla artiklar i katalogen.

Artiklarna är i nummerordning och är hänvisade till respektive grupp och sida.

Artikelnumren redovisas enligt följande:
907861-9 = Lagerföres av VCC Aftersales.
8884106-0 = Lagerföres endast i respektive monteringsland. Lagerföres ej av VCC Aftersales.
253295 = Lagerföres ej av VCC Aftersales.
(264612) = Artikeln är ersatt.

Standardartiklar, t.ex. skruv, mutter m.m (funktionsgrupp 1100-1159) är endast upptagna en gång och utan hänvisning till grupp och sida, är märkta med *.

NUMERICAL REGISTER

NUMMERREGISTER

Part No. Artikelnummer	Gr Gr	Page Sida
11433-0	35	365
11991-7	22	149
11994-1	21	121
11996-6	21	121
	21	127
	25	227
11998-2	43	595
	43	599
	46	647
18671-8	22	151
18677-5	22	153
81388-1	46	647
94081-7	89	1239
	89	1243
94641-8	83	815
95722-5	85	973
	85	979
	85	995
	85	1001
	85	1007
* 120240-7		
* 120804-0		
182039-8	35	361
182055-4	35	361
183839-0	43	599
	46	647
183841-6	43	599
	46	647
183842-4	46	647
185501-4	37	497
185506-3	37	497
	87	1115
185507-1	37	497
190187-5	43	611
* 191156-9		
* 191391-2		
191404-3	37	501
* 191695-6		
* 192041-2		
192230-1	37	501
192248-3	37	503
* 192339-0		
* 192404-2		
192451-3	35	365
192598-1	37	497
(210101)	89	1225
217831-7	51	663
270145-6	35	365
270902-0	51	663
270927-7	35	367
271108-3	51	663
271302-2	64	723
271304-8	64	723
271311-3	64	723
271312-1	64	723
271313-9	64	723
271314-7	64	723
(271372)	21	133
(271373)	21	133
(271386)	64	723
(271417)	26	259
271419-4	64	723
271420-2	64	723
271439-2	22	149
(271477)	51	663
271490-5	64	723
(271492)	72	757
271493-9	72	757
	72	759
271494-7	41	579
	41	583
271497-0	51	663
271558-9	64	725
	64	727
271572-0	51	663
271581-1	84	849
271582-9	84	849
271583-7	51	661
271584-5	51	661
271585-2	51	663
271587-8	51	661
271589-4	61	709
271590-2	51	661
271591-0	61	709
271596-9	86	1075
271598-5	64	725
	64	727
271599-3	64	725
	64	727
271600-9	64	725
	64	727
271601-7	64	725
	64	727
271603-3	28	291
(271612)	21	131
271618-1	21	135
(271623)	64	717
(271628)	61	709
271629-8	61	709
271631-4	61	709
271632-2	52	671
271633-0	52	671
(271634)	52	673
271640-5	25	255
271646-2	21	145
271648-8	46	645
271649-6	46	645
271650-4	46	647
271651-2	36	383
271655-3	36	385
271662-9	64	723
271663-7	64	723
271664-5	26	259
271673-6	21	135
271674-4	21	135
271675-1	21	135
271676-9	21	135
271677-7	21	137
271678-5	21	137
(271687)	72	757
(271689)	21	131
271690-0	21	131
(271691)	21	129
(271692)	21	129
(271709)	72	745
(271710)	72	745
271711-4	64	717
(271715)	21	133
(271716)	72	757
	72	759
(271718)	21	129
(271719)	21	129
271724-7	89	1267
271726-2	52	673
271727-0	28	291
271732-0	64	723
271735-3	25	227
271736-1	25	227
271746-0	21	141
271758-5	51	663
271766-8	28	291
271768-4	26	263
271773-4	21	145
271778-3	25	217
	25	221
	25	223
271786-6	61	709
271788-2	51	661
271794-0	51	663
271795-7	51	663
(271797)	21	131
271798-1	21	131
271799-9	83	815
271800-5	64	725
	64	727
271802-1	25	229
271805-4	41	581
(271806)	41	581
(271809)	72	757
	72	759
271810-4	41	579
	41	583
271815-3	21	127
(271816)	21	131
(271817)	21	131
(271818)	21	129
(271819)	21	129
(271820)	21	129
(271821)	21	129
(271822)	21	133
(271823)	21	133
271826-0	46	645
271827-8	46	645
271829-4	51	659
(271831)	72	747
271832-8	72	757
	72	759
(271833)	72	747
	72	749
271834-4	21	141
271835-1	21	141
271845-0	21	135
271846-8	21	135
271847-6	21	135
271848-4	21	135
271849-2	21	137
271850-0	21	137
271851-8	21	137
271852-6	21	135
271853-4	21	135
271857-5	36	383
271858-3	36	385
271870-8	72	757
271881-5	21	131
271882-3	21	131
(271883)	21	129
(271884)	21	129
(271885)	21	129
(271886)	21	131
271887-2	21	131
271888-0	21	131
271889-8	21	131
271890-6	21	131
271892-2	52	671
271901-1	61	709
271902-9	61	709
271904-5	72	757
271907-8	21	135
271908-6	21	135
271909-4	21	135
271927-6	87	1115
271952-4	21	141
271956-5	41	579
	41	583
271958-1	51	659
271960-7	35	365
271962-3	51	663
(271970)	35	365
271977-1	52	689
(271978)	52	689
271980-5	35	365
271985-4	26	261
271986-2	26	261
271987-0	21	129
271988-8	21	129
271989-6	21	129
271991-2	21	129
271992-0	21	133
271993-8	21	133
271994-6	21	133
	21	135
271995-3	77	765
(271998)	55	693
272136-3	21	113
272138-9	21	129
272139-7	21	129
272140-5	21	129
272141-3	21	129
272142-1	21	129
272143-9	21	129
272144-7	21	129
272145-4	21	129
272146-2	21	129
272147-0	21	129
272148-8	21	131
272149-6	21	131
272150-4	21	131
272151-2	21	131
272152-0	21	131
272153-8	21	131
272158-7	21	133
	21	135
272159-5	21	133
	21	135
272160-3	21	133
	21	135
272190-0	23	197
272197-5	21	135
272199-1	21	135
272201-5	21	135
272218-9	41	579
	41	583
272224-7	21	135
272227-0	21	121
272228-8	21	121
272229-6	41	579
	41	583
272234-6	28	291
272236-1	41	579
	41	583
272237-9	41	579
	41	583
272240-3	21	131
272241-1	21	131
272242-9	21	131
272243-7	21	131
272246-0	26	263
272248-6	51	663
272249-4	55	695
272269-2	52	689
272272-6	51	663
272273-4	61	709
272274-2	61	709
272278-3	28	295
	28	301
272280-9	21	121
272281-7	21	121
272283-3	72	749
272284-1	72	757
272287-4	41	581
272288-2	55	693
272293-2	28	295
	28	301
272294-0	28	295
	28	301
272295-7	28	295
	28	301
272312-0	51	661
272321-1	88	1217
272322-9	88	1217
272323-7	88	1217
272324-5	88	1217
272325-2	88	1217
272326-0	88	1217
272330-2	21	139
272331-0	41	579
	41	583
272333-6	21	139
272358-3	27	287
273503-3	32	323
273555	35	365
273556	35	365
273557	35	365
(353396)	39	561
400605-2	87	1131
419401-5	25	229
460225-6	25	215
	25	217
	25	221
	25	223

*) Standard part, occurs elsewhere in this catalogue. /Standardartikel, förekommer på flera sidor i denna katalog.

NUMERICAL REGISTER

NUMMERREGISTER

Part No. Artikelnummer	Gr	Page Sida
460428-6	23	183
	23	187
	23	193
462996-0	23	183
	23	187
	23	193
463963-9	22	149
600135-8	39	567
600985-6	39	567
603760-0	39	547
604518-1	39	567
616575-7	39	567
617360-3	39	567
656456-1	41	579
	41	583
	51	657
	51	659
662108-0	36	403
	36	407
	36	409
664816-6	51	659
664822-4	85	997
	85	1003
678446-6	82	805
678491-2	85	1067
679754-2	85	975
	85	981
	86	1081
	87	1131
679904-3	23	201
	36	389
	36	419
	85	1043
	88	1151
	88	1157
	88	1161
	88	1177
682388-4	37	503
	82	803
687245-1	25	215
692075-5	89	1235
	89	1241
881488-1	37	499
* 914451-0		
* 914454-4		
* 914463-5		
* 914542-6		
925063-0	87	1137
925258-6	43	599
* 940090-4		
940096-1	21	121
* 940097-9		
* 940159-7		
* *(940199)*		
941266-9	87	1133
941748-6	25	233
	25	237
	25	241
* 941905-2		
* 941906-0		
* 941907-8		
* 941908-6		
941935-9	37	497
941936-7	37	497
* 942001-9		
942327-8	35	359
	36	401
	36	405
	38	535
	38	537
942542-2	37	501
942571-1	35	361
	38	527
	38	531
	38	533
	38	535
	38	537
	85	959
	85	967
* 942605-7		
942621-4	37	501
	43	603
	43	609
	43	611
* 942640-4		
* 942679-2		
942888-9	32	323
* 942914-3		
* 942915-0		
943220-4	37	503
	83	817
943363-2	27	283
943368-1	87	1129
943388-9	31	315
943423-4	37	501
943469-7	87	1129
943470-5	25	251
	64	719
	64	721
943471-3	23	199
	23	203
	25	251
	83	837
943472-1	23	199
	23	203
	26	259
	87	1129
943473-9	26	259
	26	263
(943474)	87	1131
943476-2	26	259
	26	263
943477-0	23	203
	26	259
	26	263
	87	1129
943478-8	26	265
	26	267
943479-6	23	163
	26	265
	26	267
	26	269
943480-4	25	211
	26	265
	26	267
	26	269
943685-8	37	483
943686-6	84	863
943687-4	37	483
943722-9	36	393
943797-1	37	503
* 943926-6		
944159-3	37	497
944265-8	35	369
	35	373
	35	375
	35	377
944385-4	88	1167
944574-3	41	581
	41	583
* 944926-5		
* 945358-0		
* 945407-5		
* 945408-3		
* 945414-1		
* 945444-8		
945626-0	37	505
	39	551
	39	553
	39	563
	86	1085
	87	1093
	87	1095
	87	1097
	87	1099
	87	1101
	87	1103
	87	1105
	87	1107
	87	1109
	88	1169
	88	1175
	88	1181
945717-7	36	415
	88	1205
945718-5	82	803
	85	1035
945719-3	85	985
945759-9	35	345
	35	347
945780-5	85	1027
* 945970-2		
946038-7	37	499
946040-3	37	499
946041-1	37	499
* 946173-2		
946233-4	23	195
	25	217
	25	221
	27	285
946234-2	23	177
	23	197
	23	203
946251-6	37	503
* 946329-0		
* 946440-5		
* 946441-3		
* 946470-2		
* 946471-0		
* 946472-8		
* 946473-6		
* 946485-0		
* 946544-4		
946595-6	85	973
	85	977
946655-8	37	497
* 946671-5		
946703-6	27	283
946704-4	27	283
* 946752-3		
946778-8	21	119
946779-6	21	119
946780-4	21	119
946787-9	37	499
* 946817-4		
946841-4	25	227
* 946934-7		
* 946947-9		
* 947107-9		
947114-5	22	149
	22	153
947115-2	55	693
	55	695
* 947243-2		
947282-0	22	151
	23	175
	23	181
	25	251
947371-1	83	837
* 947542-7		
947590-6	37	501
947594-8	37	501
(947621)	22	151
947628-4	22	153
947681-3	25	217
	25	221
	25	223
* 947760-5		
* 947790-2		
* 947818-1		
947827-2	37	447
	37	455
	37	459
	37	501
947848-8	37	483
* 948069-0		
* 948087-2		
948189-6	37	499
	84	863
948211-8	23	167
	23	195
	23	197
	23	199
	25	251
	35	363
	35	371
	35	373
	35	375
	35	377
	36	415
	36	417
	36	419
	36	421
	36	425
	36	429
	36	431
	37	501
	38	529
	38	531
	38	541
	39	567
	39	571
	52	667
	52	669
	64	719
	82	803
	83	839
	87	1099
	87	1103
	87	1107
	87	1111
	87	1115
	87	1129
	87	1135
	87	1139
	89	1271
	89	1273
	89	1277
	89	1283
* 948217-5		
948287-8	37	499
948291-0	37	499
* 948328-0		
* 948329-8		
* 948336-3		
* 948356-1		
948404-9	25	233
	25	237
	25	241
948555-8	37	439
	37	451
948616-8	37	501
	87	1115
948620-0	37	437
	37	441
	37	443
	37	445
	37	451
	37	453
	37	457
	37	459
* 948645-7		
948673-9	37	499
948702-6	85	997
	85	1003
* 948707-5		
948746-3	25	217
	25	221
	25	223
	27	283
* 948880-0		
* 948893-3		
* 948933-7		
948983-2	22	149
* 949017-8		
* 949115-0		
949120-0	23	195
949125-9	86	1075
	86	1077
(949201)	35	371

*) Standard part, occurs elsewhere in this catalogue. /Standardartikel, förekommer på flera sidor i denna katalog.

NUMERICAL REGISTER — NUMMERREGISTER

Part No. Artikelnummer	Gr Gr	Page Sida
	35	373
949206-7	37	499
949219-0	37	499
* 949278-6		
949371-9	37	499
949386	37	503
(949400)	37	499
(949401)	37	499
949404-8	37	499
949410-5	22	149
	38	525
	43	595
	43	603
(949489)	37	499
949490-7	39	555
949542-5	37	499
949597-9	37	483
949598-7	37	499
949655-5	37	501
949658-9	35	363
	38	525
949671-2	35	351
	35	359
	35	363
	35	365
	83	829
	83	831
(949678)	39	555
* 949708-2		
* *(949734)*		
949762-9	22	149
* 949773-6		
* 949793-4		
949846-0	39	549
* 949863-5		
* 949874-2		
* 949887-4		
949902-1	23	195
	23	197
	37	501
* 949921-1		
949931-0	36	387
	36	389
	36	393
	36	395
* 949937-7		
* 950542-1		
* 950543-9		
* 950562-9		
951665-9	85	987
* 951666-7		
* 951669-1		
* 951670-9		
* 951671-7		
* 951955-4		
* 951965-3		
* 951978-6		
952623-7	37	501
952624-5	31	315
	37	501
952625-2	37	501
	64	721
952626-0	37	501
952627-8	31	315
	37	501
952628-6	37	501
	43	603
* 953043-7		
955081-5	21	119
* 955126-8		
* 955224-1		
* 955244-9		
* 955268-8		
* 955269-6		
* 955271-2		
* 955272-0		
* 955300-9		
* 955780-2		
* 955781-0		
* 955891-7		
* 955892-5		
* 955894-1		
* 955896-6		
* 955897-4		
* 955907-1		
* 955948-5		
* 955949-3		
955979-0	83	845
955993-1	25	217
	25	223
955994-9	55	693
955996-4	37	489
* 956053-3		
* 956059-0		
* 956060-8		
* 956061-6		
* *(956064)*		
* 956163-0		
* 956227-3		
956946-8	37	497
956956-7	37	497
956959-1	37	497
956970-8	25	249
956984-9	25	249
958220-6	36	427
* 958236-2		
* 959174-4		
* 959219-7		
* 959220-5		
* 959222-1		
* 959223-9		
959241-1	21	117
* 959245-2		
* 960138-6		
* 960139-4		
* 960140-2		
* *(960141)*		
* 960143-6		
* 960144-4		
* 960145-1		
* 960148-5		
960629-4	21	121
960630-2	21	121
960631-0	25	227
	25	229
960632-8	43	595
* 961614-5		
961667-3	87	1131
961676-4	87	1129
(962052)	89	1225
* 962930-4		
* 963100-3		
* 963101-1		
* 963103-7		
* 963104-5		
* 963105-2		
963187-0	35	345
	35	347
(963370)	35	345
	35	365
964195-2	35	371
	35	373
	36	425
	37	483
	89	1273
	89	1277
964196-0	35	371
	35	373
	37	483
	89	1273
	89	1277
	89	1283
964197-8	37	479
964212-5	35	365
* 964841-1		
965107-6	35	371
	35	373
	36	427
* 965175-3		
* 965176-1		
* 965177-9		
* 965180-3		
* 965181-1		
* 965182-9		
* 965183-7		
* 965184-5		
* 965185-2		
* 965186-0		
* 965187-8		
* 965188-6		
* 965189-4		
* 965191-0		
* 965192-8		
* 965193-6		
* 965194-4		
* 965195-1		
* 965196-9		
* 965197-7		
* 965212-4		
* 965216-5		
* 965217-3		
* 965218-1		
* 965220-7		
* 965221-5		
* 965222-3		
* 965225-6		
* 965354-4		
* 965470-8		
* 965483-1		
* 965503-6		
965826-1	35	351
	35	353
	35	355
	35	357
	35	363
	35	365
965828-7	35	351
	35	353
	35	355
	35	365
965831-1	35	365
965890-7	37	497
966143-0	21	127
* 966237-0		
966326-1	38	527
	38	529
	38	531
	38	533
	38	535
	38	537
966329-5	35	365
	35	367
	37	507
	37	513
966330-3	35	365
	35	367
	35	371
	37	507
	89	1271
	89	1273
	89	1277
	89	1283
966331-1	35	365
	35	367
	37	507
966335-2	35	365
* 966370-9		
* 966378-2		
* 966637-1		
966664-5	37	483
* 966682-7		
966720-5	37	501
	43	603
	43	607
	43	611
	85	975
	85	981
	88	1221
966724-7	23	167
966726-2	23	167
	25	249
* 966807-0		
(966812)	37	483
(966813)	37	483
* 966862-5		
* *(966874)*		
967333-6	37	501
967334-4	37	501
967336-9	37	501
967337-7	37	501
967340-1	37	501
* 967411-0		
967545-5	35	365
	35	367
	35	375
	36	419
	37	507
	37	513
	39	561
* 967555-4		
967563-8	23	169
	23	189
	23	193
	25	223
	25	247
	25	249
967584-4	85	1013
	85	1017
	87	1107
	87	1111
* 967599-2		
* 967641-2		
967660-2	25	245
	25	247
967694-1	37	499
967695-8	37	497
* 967731-1		
967764-2	23	161
	23	163
967765-9	23	163
	26	265
	26	267
967800-4	36	429
	89	1273
	89	1277
967802-0	89	1273
	89	1277
967803-8	35	371
	36	429
	37	489
967808-7	37	483
967809-5	37	483
967851-7	35	365
	35	367
	39	545
(967919)	25	251
* 967949-9		
967962-2	25	217
	25	221
	25	223
968007-5	23	169
	23	183
	23	187
	23	193
* 968009-1		
968016-6	37	499

*) Standard part, occurs elsewhere in this catalogue. /Standardartikel, förekommer på flera sidor i denna katalog.

NUMERICAL REGISTER

NUMMERREGISTER

Group
Grupp
03

Page
Sida
31

Part No. Artikelnummer	Gr Gr	Page Sida
968018-2	37	499
* 968039-8		
968144-6	25	233
	25	237
	25	241
968145-3	22	149
968159-4	21	121
	21	127
	25	217
	25	221
	25	223
* 968162-8		
968179-2	22	151
* 968233-7		
* 968234-5		
* 968237-8		
* 968318-6		
968373-1	35	363
	36	393
	36	415
	36	417
	36	427
	83	829
	88	1187
968374-9	36	429
	37	499
	85	991
	85	997
	85	999
	85	1003
	85	1007
968376-4	35	363
	37	481
968377-2	35	363
	37	481
	83	829
	83	831
968378-0	36	415
	37	481
968379-8	36	415
	37	481
968380-6	37	481
968381-4	37	481
	84	871
	85	991
	85	997
	85	999
	85	1003
	85	1007
968382-2	35	357
	35	363
	37	481
968383-0	35	363
	37	481
	83	817
	88	1187
968384-8	37	481
968385-5	36	427
	37	481
968386-3	37	481
968387-1	37	481
968388-9	35	357
	36	415
	36	419
	36	421
* 968039-8	37	481
968144-6	36	415
	36	417
	36	419
	36	427
	37	481
	89	1271
	89	1277
	89	1283
968390-5	36	415
	37	481
968391-3	36	415
	37	481
968392-1	37	481
968393-9	37	481
	85	975
	85	981
968394-7	37	481
968395-4	37	481
968396-2	37	481
	84	863
968397-0	37	481
	89	1271
	89	1277
	89	1283
968398-8	37	481
968399-6	37	481
968400-2	37	481
968401-0	37	481
968402-8	37	481
968403-6	37	481
968404-4	35	353
	35	355
	35	357
	37	481
968405-1	37	481
	83	829
968406-9	36	429
	37	461
968407-7	36	429
	37	461
968408-5	37	481
968409-3	37	481
	87	1103
968410-1	37	481
968411-9	37	481
968412-7	37	481
968413-5	37	481
* 968441-6		
* 968476-2		
* 968478-8		
968482-0	37	481
968483-8	37	481
	87	1099
	87	1101
	87	1105
	87	1109
968484-6	37	481
	39	555
968485-3	36	429
	37	481
	39	555
* (968497)		
968515-7	37	481
968516-5	36	429
	37	481
968538-9	37	497
968584-3	37	481
* 968706-2		
968712-0	23	185
968734-4	25	213
* 968735-1		
968739-3	23	167
	25	213
	25	215
	25	217
	36	389
968757-5	22	155
	43	629
* 968760-9		
* 968761-7		
968769	37	499
* 968808-6		
* 968814-4		
* 968842-5		
* (968862)		
* 968893-8		
* (968895)		
* (968898)		
968909-2	37	501
	84	869
	84	871
* (968914)		
* 968915-9		
968945-6	37	489
969005-8	39	555
	39	557
969008-2	37	481
969017-3	28	291
969019-9	37	501
969092-6	64	719
	64	721
969093-4	64	719
	64	721
969106-4	23	177
	23	195
	23	199
	23	203
969115-5	39	545
	39	561
* 969124-7		
* 969147-8		
969156-9	26	259
969159-3	41	579
	41	583
(969160)	35	365
(969163)	89	1271
	89	1273
	89	1277
	89	1283
969197-3	39	561
* 969215-3		
* 969216-1		
969221-1	27	285
	37	467
	37	469
	37	473
	37	501
* 969225-2		
* 969278-1		
* (969303)		
* 969322-7		
* 969336-7		
* 969338-3		
* 969339-1		
* 969343-3		
* 969345-8		
969349-0	37	501
* 969355-7		
* (969366)		
* 969373-0		
* 969380-5		
(969386)	37	489
969387-0	37	489
969388	37	489
* 969403-5		
* 969404-3		
* 969405-0		
* 969406-8		
* 969407-6		
* 969408-4		
* 969410-0		
* 969411-8		
* 969419-1		
* 969420-9		
* 969421-7		
* 969422-5		
* 969423-3		
* 969431-6		
* 969432-4		
* 969456-3		
* 969464-7		
* (969473)		
* 969475-3		
* 969476-1		
* 969478-7		
* 969479-5		
* 969487-8		
* 969494-4		
* (969500)		
* (969512)		
* 969516-4		
* 969556-0		
* (969567)		
* (969572)		
* (969581)		
* (969582)		
* 969584-2		
* (969586)		
* 969589-1		
* (969643)		
969673-3	22	155
	28	291
* 969738-4		
969780-6	36	429
	37	499
	83	831
	87	1115
969781-4	37	499
	84	871
* (969815)		
* (969816)		
* 969817-6		
* *969818*		
969838-2	37	499
970550-0	37	497
970554-2	37	497
970556-7	37	497
970587-2	37	497
970589-8	37	497
970592-2	37	497
970593-0	37	497
970595-5	37	497
970596-3	37	497
970624-3	37	497
970625-0	37	497
970626-8	37	497
970628-4	37	497
970629-2	37	497
970630-0	37	497
970632-6	37	497
970633-4	37	497
970661-5	84	871
970663-1	37	497
970665-6	37	497
970700-1	37	497
970711-8	37	497
970744-9	35	369
970751-4	37	479
970752-2	37	479
970755-5	37	479
970756-3	36	425
	37	479
	82	805
970759-7	37	479
970760-5	37	479
970763-9	35	347
	37	479
970764-7	37	479
970771-2	37	497
970772-0	28	293
	35	351
	36	393
	37	493
	37	495
	37	497
970773-8	37	493
	37	495
	37	497
970776-1	36	429
	37	497
970778-7	35	351
	37	493
	37	497
	38	525
970779-5	36	429
	37	493
	37	497
970783-7	37	497
970789-4	37	497
970798-5	37	497
* 970881-9		
* 971071-6		
* 971073-2		
* 971095-5		

*) Standard part, occurs elsewhere in this catalogue. /Standardartikel, förekommer på flera sidor i denna katalog.

NUMERICAL REGISTER

NUMMERREGISTER

Part No. Artikelnummer	Gr	Page Sida
* 971096-3		
* 971098-9		
* 971099-7		
* 971100-3		
* 971303-3		
* 971304-1		
* 971307-4		
* 971321-5		
* *(971349)*		
* *(971352)*		
* 971353-8		
* *(972003)*		
* 972004-6		
* *(972015)*		
* *(972016)*		
* *(972017)*		
* 972034-3		
* 972070-7		
* 972079-8		
* 972081-4		
* 972092-1		
* 972094-7		
* 972097-0		
* *(972100)*		
* *(972108)*		
* 972186-1		
* 972258-8		
* 972259-6		
* *(972315)*		
* *(972322)*		
* 972323-0		
972326-3	37	507
	87	1093
* *(972328)*		
* 972332-1		
* *(972338)*		
(972349)	83	835
* 972408-9		
* 972409-7		
* 972411-3		
* 972426-1		
972575-5	25	251
(972577)	52	687
* 973041-7		
* 973096-1		
* 973098-7		
973117-5	36	425
	36	429
	37	499
973118-3	36	429
	37	499
973149-8	37	499
973150-6	35	371
	35	373
	37	499
* 973155-5		
973226-4	37	501
* 973281-9		
* 973437-7		
* *(973447)*		
* 973519-2		
* 973527-5		
973660-4	21	137
* 973876-6		
* 973883-2		
* 973884-0		
* 973904-6		
* 973924-4		
973950-9	22	151
	23	175
	23	181
	25	251
* 973962-4		
* 973968-1		
* 973970-7		
* 973984-8		
974027-5	37	481
974028-3	37	481
* 974033-3		
974073-9	21	139
* 974180-2		
974312-1	37	499
	83	829
974313-9	37	499
* 974318-8		
* 974336-0		
974378-2	21	105
	21	109
	28	291
974590-2	36	387
* 974607-4		
974674-4	21	141
* 974675-1		
974680-1	89	1239
	89	1243
974682-7	83	815
974683-5	89	1239
	89	1243
974684-3	87	1117
	89	1239
	89	1241
	89	1243
974686-8	89	1239
	89	1243
974687-6	89	1239
	89	1243
974688-4	89	1239
	89	1243
* 974696-7		
* 975168-6		
* 975249-4		
(975263)	37	487
975264-3	37	487
(975269)	87	1129
975285-8	37	501
975286-6	37	501
975287-4	37	501
975288-2	37	501
975289-0	37	501
975290-8	37	501
975291-6	37	501
975303-9	37	479
* *(975356)*		
* *975365*		
* 975367-4		
* 975368-2		
* 975370-8		
* 975373-2		
(975376)	87	1137
* *(975377)*		
* *(975380)*		
975384-9	39	551
	39	563
* 975386-4		
* 975389-8		
* 975395-5		
* *(975514)*		
* 975547-1		
* *(975561)*		
* 975577-8		
975607-3	36	431
	86	1085
975816-0	89	1239
	89	1243
975817-8	89	1239
	89	1243
975818-6	89	1239
	89	1243
975827-7	89	1239
	89	1243
975880-6	21	141
	22	149
	28	291
* 975883-0		
975884-8	21	125
	22	149
975894-7	22	149
975957-2	89	1239
	89	1243
* *(975968)*		
(975996)	89	1239
	89	1243
976033-1	43	603
	43	609
	43	611
976040-6	26	259
976041-4	43	599
976045-5	26	259
* *(976137)*		
* 976154-5		
* 976155-2		
976157-8	85	949
	85	961
* *(976165)*		
* 976170-1		
* 976172-7		
* 976199-0		
(976256)	38	525
(976287)	21	107
	21	109
	21	111
976414-3	36	425
976416-8	35	373
	36	425
	37	489
976425-9	35	359
* 976476-2		
* 976479-6		
976504-1	37	489
976555-3	25	227
976559-5	21	123
	28	295
	28	301
976561-1	21	123
	25	213
	25	215
	28	295
	28	301
* 976563-7		
* 976564-5		
976568-6	41	581
	41	583
	52	687
976576-9	26	263
976577-7	23	169
(976580)	83	837
976584-3	25	213
	25	215
* 976602-3		
* 976610-6		
976733-6	23	189
	23	193
976734-4	23	167
	25	213
	25	217
	25	221
	25	251
	35	373
	35	375
	38	529
	38	531
976735-1	25	251
976736-9	23	197
* 976743-5		
* 976753-4		
* 976755-9		
* 976756-7		
* 976764-1		
* 976765-8		
976794-8	87	1133
* 976944-9		
977100-7	41	581
	52	675
	52	677
	52	679
* 977103-1		
* 977107-2		
* 977109-8		
* 977164-3		
* 977172-6		
977178-3	25	213
* 977200-5		
* 977209-6		
977210-4	25	241
* 977242-7		
977245-0	88	1187
* 977251-8		
* 977276-5		
977383-9	28	291
977404-3	23	191
* 977420-9		
* 977509-9		
977514-9	37	503
	43	603
	43	609
	43	611
* *(977517)*		
* 977521-4		
* *(977530)*		
977579-2	43	597
977591-7	89	1235
* 977633-7		
977636-0	87	1137
* 977643-6		
(977700)	89	1225
977709-5	38	531
	38	533
977710-3	35	357
	35	365
* 977726-9		
977744-2	26	261
977751-7	22	149
	22	153
* *977760*		
977782-2	31	315
977812-7	39	553
	39	563
977880-4	37	439
* *(977919)*		
977929-9	37	483
	37	495
977964-6	25	213
	25	215
	28	295
	28	301
977965-3	25	247
	26	267
* 977967-9		
* *(977989)*		
978111-3	25	217
	25	221
	25	223
978138-6	22	149
	22	153
978139-4	35	349
	37	495
978147-7	37	495
978148-5	37	495
978149-3	37	483
	37	495
978150-1	37	483
	37	495
978151-9	37	483
	37	495
978152-7	37	483
	37	495
978153-5	37	495
978154-3	37	495
978155-0	37	495
978156-8	37	495
978157-6	37	495
978158-4	37	495
978159-2	36	393
	37	495
978160-0	37	495
978161-8	37	495
978165-9	23	191
	23	197
(978166)	23	191
978173-3	52	667

*) Standard part, occurs elsewhere in this catalogue. /Standardartikel, förekommer på flera sidor i denna katalog.

NUMERICAL REGISTER

NUMMERREGISTER

Group
Grupp
03

Page
Sida
33

Part No. Artikelnummer	Gr Gr	Page Sida
	52	669
978176-6	25	245
	25	247
978178-2	23	197
	28	295
	28	301
978180-8	28	295
	28	301
978181-6	26	265
	28	295
	28	301
978194-9	23	197
978201-2	89	1225
978248-3	23	203
978256-6	37	499
978257-4	35	363
	36	419
	36	421
	37	499
	84	863
978258-2	37	499
978260-8	37	493
	37	495
	37	497
978261-6	28	291
	37	493
	37	495
	37	497
978262-4	37	493
	37	495
	37	497
978298-8	37	493
	37	495
	37	499
978299-6	37	493
	37	495
	37	499
978304-4	37	487
978305-1	37	487
978306-9	37	487
978307-7	36	415
978308-5	37	489
978310-1	37	487
* 978342-4		
978345-7	25	213
978349-9	37	501
	39	567
	39	569
978358-0	37	497
978359-8	37	499
978361-4	37	499
978364-8	37	499
978365-5	37	461
	37	499
* 978369-7		
978392-9	22	149
978393-7	22	149
978425-7	21	105
	21	109
* 978439-8		
978875-3	21	105
	21	109
978876-1	83	811
	83	813
* 978911-6		
978925-6	37	499
978929-8	85	981
(978946)	21	105
	28	291
978959-5	23	169
979001-5	37	499
	39	555
979002-3	37	499
979003-1	37	499
979004-9	37	499
979009-8	37	513
979010-6	37	513
979040-3	28	291
	37	483
	37	489
	37	495
	38	525
979041-1	37	495
979042-9	37	495
979043-7	37	495
979090-8	26	259
979125-2	25	215
* 979186-4		
* 979187-2		
* 979188-0		
* 979190-6		
* 979191-4		
* *(979192)*		
979236-7	37	477
979238-3	37	477
979242-5	37	477
979246-6	55	693
979623-6	35	355
	35	365
* 979629-3		
979651-7	46	647
* 979656-6		
979661-6	89	1239
	89	1243
979662-4	89	1239
	89	1243
979663-2	89	1239
	89	1243
* 979671-5		
* 979683-0		
* 979684-8		
979686-3	37	507
* 979738-2		
* 979741-6		
* 979757-2		
* 979761-4		
* 979764-8		
* *(979780)*		
* 979781-2		
979860-4	89	1225
979861-2	89	1225
* 979862-0		
979876-0	25	229
* 979878-6		
979912-3	25	251
	37	505
* 979922-2		
* 979924-8		
* 979932-1		
980128-3	26	259
	26	263
980163-0	35	349
	35	365
980171-3	35	345
	35	347
	35	365
980173-9	35	349
	35	365
980188-7	37	495
* 980205-9		
* 980223-2		
* 980244-8		
980293-5	23	191
980298-4	23	191
980323-0	26	267
	26	269
* 980324-8		
* 980325-5		
* 980326-3		
* 980327-1		
* 980328-9		
* 980346-1		
* 980347-9		
(980367)	87	1121
	87	1125
* 980443-6		
* 980471-7		
* 980498-0		
* 980513-6		
980533-4	85	1071
* 980575-5		
980592-0	33	335
	43	611
980613-4	25	247
980624-1	65	737
980625-8	65	737
* 980757-9		
980758-7	23	185
980763-7	43	599
* 980829-6		
980838-7	83	811
	83	813
	89	1243
* 980870-0		
980874-2	21	109
980881-7	23	167
* 980926-0		
980939-3	23	167
980940-1	23	167
980954-2	23	189
	23	193
980955-9	23	187
	23	193
* 981006-0		
* 981007-8		
* 981008-6		
981062-3	21	107
	21	109
	21	111
* 981207-4		
1161059-9	21	121
	22	149
	46	647
1161156-3	84	869
	84	873
1161287-6	84	867
	84	873
1161329-6	46	647
1161342-9	89	1261
1161347-8	84	869
1161373-4	84	869
	84	873
1161381-7	84	867
	84	873
1161382-5	84	867
	84	873
1161407-0	87	1119
	87	1123
1161409-6	43	603
	43	607
	43	611
1161423-7	43	595
1161428-6	46	641
1161429-4	46	641
1161430-2	46	641
1161458-3	84	867
	84	873
1161513-5	43	599
(1188706)	35	369
1188783-3	87	1137
1202841-1	86	1075
	86	1077
1205991-1	72	755
1206339-2	55	695
1207532-1	89	1251
1208560-1	43	601
(1208561)	43	601
(1208573)	43	601
(1208632)	43	589
1208646	43	601
(1208655)	43	589
(1208679)	43	601
(1208746)	43	589
(1208747)	43	589
(1208774)	43	601
1208776-3	43	601
(1208780)	43	589
1208799-5	43	601
1208801-9	43	601
(1208807)	43	589
1208813-4	43	589
1208814-2	43	591
1208815-9	43	591
(1208818)	43	607
(1208832)	43	593
1208835-7	43	601
(1208836)	43	589
(1208837)	43	589
(1208840)	43	607
(1208841)	43	607
1208859-7	43	611
(1208860)	43	591
1208862-1	43	589
1208863-9	43	589
1208864-7	43	591
(1208867)	43	593
(1208873)	43	591
(1208874)	43	591
(1208886)	43	591
(1208887)	43	591
1208888-6	43	591
(1208890)	43	607
1208891-0	43	607
(1208892)	43	607
1208897-7	43	607
1208898-5	43	607
1208899-3	43	611
1208914-0	43	593
1208930-6	43	591
(1208931)	43	593
1208932-2	43	593
1208933-0	43	591
1208934-8	43	591
1211120-9	84	851
	84	855
1211392-4	23	167
	25	251
1212446-7	85	951
	85	955
	87	1115
	88	1215
1212901-1	37	499
* 1212957-3		
1214756-7	87	1129
1214757-5	87	1131
1221010-0	88	1209
	88	1211
1221940-8	41	579
	41	583
1228352-9	51	657
1228668-8	89	1225
1228924-5	85	1065
1228984-9	55	693
	55	695
1229303-1	72	755
1229350-2	52	681
	52	683
	52	685
* 1232645-0		
1233066-8	43	605
	43	609
	43	611
1233068-4	43	605
	43	609
	43	611
(1236104)	21	105
1236117-6	26	259
1236119-2	26	259
(1236123)	26	259
1236138-2	21	111
(1236194)	21	105
1236222-4	21	111
(1237006)	85	991
1246342-8	36	393
1247291-6	83	815
	83	819
	86	1075
	86	1077
1254114-0	85	1067
1255422-6	23	177

*) Standard part, occurs elsewhere in this catalogue. /Standardartikel, förekommer på flera sidor i denna katalog.

Group / Grupp 03

Page / Sida 34

NUMERICAL REGISTER — NUMMERREGISTER

Part No. Artikelnummer	Gr Gr	Page Sida
	23	179
1255439-0	36	393
1255988-6	83	823
	89	1239
	89	1241
	89	1243
1255989-4	83	829
1256343-3	21	125
1256394-6	21	127
1257005-7	21	123
1257051-1	21	123
1257104-8	21	139
1257113-9	22	153
1257183-2	26	263
1257197-2	26	263
1257221-0	21	123
	21	143
1257231-9	21	143
1257296-2	21	123
1257372-1	37	503
* 1257380-4		
1257592-4	23	175
1257593-2	23	175
1257663-3	23	175
1258016-3	36	387
(1258368)	87	1097
	87	1101
	87	1105
1258467-8	55	693
	55	695
1259307-5	88	1151
1259828-0	35	351
	37	483
1259830-6	37	483
1259831-4	37	483
1259832-2	36	389
1259852-0	83	821
1259854-6	83	825
1259925-4	37	509
1264198-1	88	1209
1264326-8	37	477
1264530-5	85	977
1264792-1	37	515
(1265167)	37	503
1266870-3	87	1129
1267760-5	81	779
1268176-3	86	1077
	86	1085
(1268911)	82	803
* 1268957-6		
1269755-3	37	497
1270235-3	25	217
1270262-7	23	181
1270271-8	25	217
1270291-6	25	241
1270292-4	25	241
1270293-2	25	241
1270308-8	23	171
1270313	23	197
1270389-8	25	247
1270391-4	21	119
1270393-0	21	119
1270394-8	21	119
1270397-1	21	119
1270399-7	21	119
1270400-3	21	119
1270408-6	23	183
	23	187
	23	193
1270410-2	23	183
1270414-4	23	183
	23	187
	23	193
1270463-1	25	255
1270488-8	86	1083
1270492-0	28	291
1270525-7	25	231
1270527-3	25	253
1270528-1	23	173
1270529-9	23	181
1270534-9	23	169
1270537-2	25	229
1270541-4	52	667
	52	669
1270542-2	25	221
1270558-8	25	247
1270610-7	43	613
1270623-0	23	169
1270652-9	23	167
1270659-4	23	167
1271572-8	21	137
1271604-9	22	149
1271630-4	25	251
1271652-8	25	213
1271653-6	25	215
1271654-4	25	215
1271660-1	25	245
1271666-8	25	251
1271686-6	25	215
1271717-9	25	229
1271718-7	25	229
1271764-1	25	247
1271766-6	25	247
1271767-4	25	247
1271771-6	25	213
1271777-3	27	285
1271780-7	25	237
1271786-4	23	183
1271798-9	23	169
1271802-9	23	169
1271803-7	23	169
(1271810)	23	195
	23	197
1271814-4	25	227
1271839-1	23	187
1271840-9	23	183
1271851-6	21	141
(1271853)	28	295
	28	301
(1271867)	25	215
(1271868)	28	295
	28	301
1271872-2	25	217
1271876-3	25	217
	25	219
1271877-1	25	223
1271878-9	25	223
1271879-7	25	223
1271880-5	25	223
1271881-3	25	219
1271882-1	25	221
1271885-4	25	221
1271888-8	25	217
1271890-4	23	167
	23	197
1271892-0	25	221
1271893-8	25	221
1271900-1	21	135
1271903-5	22	149
(1271908)	25	217
(1271916)	25	223
1271919-1	28	291
1271920-9	22	149
1271939-9	23	161
1271953-0	25	221
1271969-6	25	217
	25	221
	25	223
1271981-1	21	113
1271985-2	28	299
	28	305
1271988-6	25	215
1271998-5	23	161
1272109-8	85	1035
1272121-3	52	667
	52	669
	87	1129
1272328-4	52	667
	52	669
1272403-5	27	275
	27	277
1272404-3	27	275
	27	277
(1272762)	27	275
	27	277
	27	281
(1272992)	64	715
1273778-9	65	737
1273836-5	55	693
1274512-1	23	195
(1275011)	25	215
1275013-9	23	169
	23	183
	23	187
1275015-4	25	237
1275023-8	25	247
(1275030)	27	283
1275047-7	21	141
1275055-0	25	217
1275069-1	25	243
1275074-1	23	183
	23	187
	23	193
1275078-2	25	247
(1275100)	28	305
1275133-5	25	241
1275158-2	25	241
1275170-7	23	167
1275174-9	28	291
1275178-0	22	149
1275186-3	21	121
1275189-7	23	161
1275194-7	23	169
1275205-1	22	151
1275207-7	22	151
1275227-5	25	221
1275231-7	23	187
	23	193
1275242-4	86	1083
1275245-7	25	211
1275306-7	23	167
	23	195
	23	197
1275342-2	38	525
1275346-3	25	241
1275353-9	21	121
1275380-2	21	113
1275395-0	23	169
1275421-4	25	237
1275422-2	23	195
1275482-6	21	125
1275495-8	28	299
	28	305
1275496-6	23	173
1275497-4	23	175
1275498-2	28	307
1275516-1	25	247
1275525-2	25	241
1275534-4	25	247
1275549-2	25	241
1275550-0	23	181
1275580-7	26	263
1275582-3	21	135
1275610-2	23	163
1275658-1	23	169
1275664-9	21	117
	64	721
1275666-4	25	247
1275690-4	25	233
	25	237
1275700-1	25	241
1275711-8	23	187
1275717-5	23	171
1275722-5	21	123
1275723-3	21	123
1275724-1	21	123
1275725-8	21	117
1275726-6	21	117
1275727-4	64	721
(1275728)	21	117
1275744-9	25	243
1275749-8	23	161
1275761-3	23	197
1275773-8	23	169
1275792-8	23	169
1275794-4	23	197
1275801-7	21	137
	22	149
1275900-7	23	169
1275932-0	22	149
1275933-8	22	149
1275941-1	27	285
1275944-5	25	247
1275957-7	25	223
1275958-5	25	221
1275959-3	25	221
1275994-0	25	215
1275995-7	25	215
1276445-2	25	221
	25	223
(1276472)	25	217
1276516-0	23	195
1276694-5	23	195
1277010-3	89	1263
1277011-1	89	1261
	89	1263
1277029-3	89	1263
1277117-6	52	681
	52	683
1277123-4	52	681
1277316-4	52	681
(1277374)	89	1263
1277394-1	89	1247
1277710-8	89	1251
(1277886)	89	1263
1277888-2	89	1261
1297592-6	85	973
1304460-7	36	389
1304557-0	82	801
1304765-9	89	1235
	89	1237
(1304815)	89	1227
1304859-0	39	559
* 1306341-7		
1306511-5	85	975
	85	981
1307035-4	37	483
1307049-5	36	383
	36	385
	37	483
1307086-7	38	525
	43	595
1307819-1	39	555
	39	557
1308206-0	88	1167
1308436-3	37	483
1308650-9	36	387
	36	389
	37	503
(1308749)	37	501
1309616-9	88	1197
	88	1201
1312092-8	85	1009
	88	1197
	88	1201
1312811-1	84	865
1313250-1	88	1153
	88	1159
	88	1163
1313383-0	37	477
(1316087)	83	825
* 1316093-2		
1316259	85	1037
1316260-7	85	1037
1316347-2	35	359
	83	835
	83	839
1317860-3	23	167
	23	195
1318217-5	85	925

*) Standard part, occurs elsewhere in this catalogue. /Standardartikel, förekommer på flera sidor i denna katalog.

NUMERICAL REGISTER

NUMMERREGISTER

Part No. Artikelnummer	Gr	Page Sida
	85	929
	85	933
1318312-4	37	477
	85	1065
1318772-9	85	975
	85	981
1318908-9	85	1025
	85	1029
1321437-4	85	1037
1321502-5	83	829
	83	831
1321503-3	83	829
	83	831
1321511-6	83	829
	85	1037
1321719-5	23	187
	23	193
(1321746)	84	857
1321999-3	85	1033
	89	1225
	89	1275
	89	1281
1323147-7	38	529
	38	531
1323157-6	37	503
1323158-4	25	233
	25	237
	25	241
	37	503
1323592-4	35	371
	35	373
1323709-4	88	1169
	88	1173
	88	1177
1324250-8	31	315
1324263-1	36	405
	36	407
	36	409
	36	411
1324492-6	87	1129
1324581-6	37	501
1324582-4	37	483
1325483-4	77	765
1325870-2	84	865
1326152-4	37	501
1326627-5	25	223
1328084-7	21	139
1328085-4	21	139
1328090-4	21	123
1328218-1	23	167
	25	231
1328222-3	22	153
1328223-1	22	157
1328227-2	25	253
1328230-6	22	153
1328231-4	22	153
1328232-2	22	153
1328233-0	22	153
1328239-7	22	153
1328240-5	22	153
1328241-3	22	153
1328261-1	21	123
1328271-0	25	231
	25	253
1328333-8	21	139
1328337-9	25	231
1330128-8	52	685
1330273-2	51	655
	51	657
	51	659
1330704-6	85	1065
1331473-7	89	1227
1331539-5	85	1043
1332454-6	25	223
	25	247
	25	249
1332455-3	23	167
	25	245
	25	247
(1332456)	23	169
	23	195
	25	245
	25	249
1332645-9	21	121
(1334099)	36	431
1334578-0	86	1087
1334865-1	83	829
1334889-1	86	1079
	86	1081
1335433-7	26	259
1335435-2	26	259
(1335451)	26	259
1335718-1	21	119
1335772-8	21	127
(1335874)	28	291
1336130-8	87	1129
1336133-2	87	1129
1336261-1	25	229
	25	251
1336385-8	23	161
	25	219
	25	221
	25	223
1336404-7	25	207
	25	211
(1336789)	22	149
1336972-3	21	113
1338557-0	85	1025
1340791-1	43	599
	46	647
1342499-9	84	865
1342553-3	36	387
1342554-1	36	393
1343215-8	87	1119
	87	1123
1343229-9	87	1115
1343230-7	88	1189
1343231-5	88	1189
1343232-3	87	1093
1343243-0	84	849
	84	853
1343252-1	87	1115
1343256-2	85	1051
	85	1057
(1343257)	85	1051
	85	1057
1343258-8	85	1051
	85	1059
1343259-6	85	1053
	85	1059
1343260-4	85	1051
	85	1057
1343261-2	85	1051
	85	1059
1343265-3	35	377
1343266-1	35	377
1343462-6	85	1033
1343663-9	77	765
1345739-5	85	971
	85	977
1345781	37	463
1346125-6	25	217
	25	221
	25	223
1346542-2	23	167
	25	251
1346646-1	25	207
	25	211
1346888-9	25	249
1347010-9	38	525
1347063-8	85	959
	85	967
1347064-6	36	403
1347526-4	38	535
	38	537
1347569-4	37	501
1348003-3	37	501
	87	1139
1348123-9	89	1271
	89	1277
	89	1283
1349895-1	86	1087
1350502-9	89	1235
1353527-3	85	1065
1355423-3	31	315
	81	785
1357202-9	26	265
* 1357345-6		
(1357390)	26	259
* 1357769-7		
1358199-6	37	501
	85	975
	85	981
1359216-7	77	765
1359237-3	65	737
(1359291)	52	685
1359384-3	27	275
	27	277
	27	279
	27	287
1359532-7	51	657
1359772-9	51	657
1360872-4	89	1239
	89	1243
1361451-6	21	119
1362029-9	37	501
1362295-6	39	547
1362326-9	36	403
	36	407
	36	409
1362329-3	36	399
1362374-9	39	547
1362546-2	36	403
1362895-3	37	511
1362900-1	37	507
	37	509
1362989-4	37	483
1362991-0	37	483
1362993-6	37	483
1362995-1	37	483
1363009-0	37	487
1363074-4	37	503
1363147-8	23	197
1363149-4	35	361
	36	403
	36	407
	36	409
	43	621
	43	623
	43	625
1363392-0	88	1215
(1363439)	87	1107
(1363451)	33	337
1363525-5	37	487
1363536-2	33	337
1363537-0	33	337
	33	339
1363540-4	33	337
1363541-2	33	337
	33	339
1363543-8	33	337
(1363544)	33	337
1363545-3	33	337
1363548-7	33	337
1363566-8	85	1009
1363672	36	399
1363682-4	36	401
1363684-0	85	959
	85	967
1363693-1	37	501
1363787-1	37	481
1363788-9	37	481
(1363912)	33	337
1363964-6	37	499
1366129-3	21	127
1366220-0	23	161
1366447-9	22	149
1366453-7	22	149
(1366490)	21	119
(1366625)	26	271
1366689-6	25	229
1366780-3	22	149
1366791-0	22	149
	22	155
1366855-3	22	149
1366882-7	21	119
1367375-1	33	337
	33	339
	33	341
1367402-3	28	291
1367423-9	33	341
1367780-2	28	291
1367783-6	28	291
* 1369265-2		
1369743-8	35	363
1371428-2	85	1071
	88	1171
	88	1185
(1372503)	86	1075
(1372510)	83	815
1372511-4	86	1075
1372512-2	86	1079
1372515-5	81	779
	81	781
(1372520)	81	779
(1372521)	81	779
1372522-1	86	1085
1372523-9	86	1085
1372525-4	86	1083
(1372530)	84	855
1372536-1	21	105
	21	109
1372538-7	81	777
1372539-5	81	777
1372540-3	81	777
(1372543)	81	785
1372544-5	83	811
	83	813
1372545-2	83	811
	83	813
1372546-0	83	811
	83	813
1372547-8	83	811
	83	813
1372549-4	35	345
	35	347
1372551-0	83	829
(1372553)	81	795
1372566-8	85	1009
(1372572)	84	869
	84	871
1372573-4	84	869
	84	871
(1372574)	84	869
	84	871
1372575-9	84	869
	84	871
1372579-1	81	779
	81	781
1372580-9	81	779
	81	781
(1372581)	81	777
	81	781
(1372585)	83	815
(1372587)	83	815
1372601-3	81	779
1372602-1	81	779
1372605-4	83	815
1372608-8	86	1075
	86	1079
* *(1372609)*		
1372614-6	83	829
1372615-3	83	815
(1372619)	89	1225
1372621-1	84	861
1372622-9	84	861
1372623-7	84	865
1372624-5	84	865
1372626-0	84	865
(1372629)	83	839
(1372630)	83	839

*) Standard part, occurs elsewhere in this catalogue. /Standardartikel, förekommer på flera sidor i denna katalog.

Group / Grupp 03

Page / Sida 36

NUMERICAL REGISTER — NUMMERREGISTER

Part No. Artikelnummer	Gr	Page Sida
(1372638)	83	821
1372639-3	83	825
1372653-4	85	1043
1372654-2	85	1043
1372658-3	36	383
	36	385
1372659-1	86	1079
(1372671)	82	801
(1372681)	84	849
1372682-3	84	849
	84	853
1372686-4	81	781
1372700-3	83	817
1372716-9	83	815
1372717-7	86	1085
1372718-5	86	1085
(1372719)	83	833
(1372720)	83	835
(1372731)	84	867
	84	871
(1372744)	83	815
1372748-2	82	805
	86	1077
1372762-3	86	1075
1372765-6	36	389
1372766-4	83	837
	87	1117
1372770-6	84	851
	84	855
1372776-3	84	857
1372791-2	86	1075
1372803-5	87	1117
1372813-4	84	867
1372814-2	84	867
1372817-5	35	345
	35	347
1372818-3	35	345
	35	347
(1372821)	35	347
(1372822)	35	347
1372826-6	35	345
	35	347
1372827-4	35	345
	35	347
1372838-1	82	803
	86	1085
1372839-9	82	803
	86	1085
1372840-7	35	345
1372841-5	35	345
1372847-2	84	855
1372858-9	81	781
1372866-2	84	857
1372869-6	35	359
1372870-4	35	359
1372889-4	83	821
1372890-2	83	821
1372892-8	83	829
	83	841
	83	843
1372893-6	84	861
(1372897)	81	793
(1372901)	86	1085
(1372902)	86	1085
1372906-6	81	781
(1372910)	84	861
(1372911)	84	861
1372917-3	82	801
1372919-9	83	829
1372920-7	82	801
1372922-3	89	1239
	89	1243
1372927	83	821
1372928	83	821
1372931-4	83	821
	83	825
1372934-8	36	383
1372935-5	36	385
1372936-3	36	383
1372937-1	36	385
1372945-4	81	781
1372946-2	81	781
1372949-6	83	815
1372950-4	83	815
(1372951)	86	1085
(1372959)	84	861
(1372961)	84	861
1372972-8	86	1081
(1372983)	86	1077
(1372984)	84	849
	84	853
(1372985)	84	849
1372986-8	84	849
	84	853
(1372987)	84	849
	84	853
1372989-2	83	829
	83	841
	83	843
1372991-8	81	781
1372997-5	35	359
1372998-3	35	359
1372999-1	83	829
1373079-1	39	545
	39	561
1373080-9	39	545
	39	561
(1373081)	39	549
1373099-9	39	555
1377058-1	46	647
1377060-7	46	641
	46	643
1377065-6	43	599
1377288-4	46	643
1377370-0	43	597
1377393-2	43	597
1378071-3	37	477
(1378072)	37	477
(1378073)	37	477
1378076-2	37	507
1378130-7	21	121
1378162-0	28	299
	28	305
(1378257)	23	177
	23	199
1378313-9	25	233
	25	237
	25	241
(1378976)	21	113
* 1379047-2		
1379393-0	85	1049
	85	1055
1379684-2	39	555
	89	1239
	89	1243
1379782-4	72	759
1381015-5	89	1261
1381068-4	83	839
1381148-4	83	839
1381170-8	89	1253
1381171-6	89	1253
(1381172)	89	1253
1381423-1	43	597
1381798-6	43	595
1381799-4	43	595
1382135-0	82	801
1383730-7	21	125
(1383966)	28	291
(1384561)	39	555
1384583-9	39	547
1384664-7	39	547
1384674-6	39	563
(1384675)	39	553
	39	563
1384724-9	39	563
1384770-2	39	563
1384799-1	39	547
1384810-6	39	551
	39	563
1384811	39	563
1384848-6	39	549
(1384852)	39	551
1384878-3	39	561
1384924-5	39	563
1386930-0	85	1043
1387060-5	64	713
1387218-9	65	737
1387226-2	65	737
1387247-8	55	695
1387253-6	55	695
1387453-2	64	725
	64	727
1387505-9	52	687
1387592-7	51	659
1387739-4	64	729
1387840-0	64	725
	64	727
1387860-8	72	747
1387866-5	64	725
	64	727
(1387882)	65	735
1387892-1	61	703
	61	707
1387900-2	55	693
	55	695
1387903-6	52	667
	52	669
1387906-9	72	751
1387907-7	72	751
1387941-6	51	657
1388060-4	85	997
1388061-2	85	1003
1388148-7	85	1003
1388814-4	85	997
	85	1003
1389108-0	25	207
1389520-6	21	139
1389556-0	25	207
1389563-6	23	169
1389574-3	23	167
	23	185
	25	215
	25	217
	25	221
	25	247
1389627-9	23	195
	25	215
	27	285
1389628-7	23	167
1389646-9	23	189
	36	389
1389647-7	23	177
	23	187
	23	193
	25	215
	41	583
	87	1129
1389657-6	25	213
1389984-4	25	247
(1390065)	36	401
	36	405
1390071-7	36	401
1390105-3	36	385
1390111-1	87	1101
	87	1109
1390112-9	87	1101
	87	1109
(1390114)	87	1101
	87	1109
(1390116)	87	1101
	87	1109
1390126-9	87	1103
	87	1107
	87	1111
1390127-7	87	1103
	87	1107
	87	1111
(1390133)	87	1101
1390135-0	87	1093
	87	1103
	87	1111
1390159-0	83	825
1390165-7	83	823
	83	825
1390175-6	87	1093
1390176-4	87	1093
(1390177)	87	1093
1390180-6	87	1091
1390195-4	81	787
1390196-2	81	787
1390217-6	81	791
1390218-4	81	791
1390223-4	81	787
1390344-8	83	837
1390346-3	83	839
1390349-7	83	839
1390350-5	83	839
1390361-2	87	1113
1390362-0	87	1113
1390370-3	87	1113
(1390371)	87	1097
	87	1101
(1390372)	87	1097
	87	1101
1390381	36	393
1390486-7	52	669
	52	671
1390501-3	82	801
(1390517)	83	815
(1390518)	83	815
(1390541)	81	795
(1390542)	81	795
1390569-0	35	363
* 1390651-6		
* 1390652-4		
1390703-5	85	971
1390704-3	85	971
(1390759)	81	777
	81	779
(1390763)	64	719
(1390764)	64	719
1390772-0	87	1091
(1390789)	27	277
1390836-3	87	1135
1390844-7	89	1267
1390899-1	36	415
1390900-7	36	415
1390903-1	27	285
1390917-1	89	1267
(1390925)	87	1137
1390944-5	36	415
(1390957)	35	373
1390992	89	1271
	89	1275
	89	1283
1391884-2	86	1075
1392074-9	36	387
1392109-3	36	393
1392491-5	84	869
	84	871
1392993-0	84	869
	84	871
1394263-6	89	1267
1394264-4	36	417
	36	419
1394265-1	36	417
	36	419
1394266-9	36	417
	36	419
1394272-7	85	1029
1394370-9	35	369
1394371-7	35	369
1394372	35	369
1394388-1	85	1029
1394706-4	35	369
1394707-2	35	369
1394826	89	1285

*) Standard part, occurs elsewhere in this catalogue. /Standardartikel, förekommer på flera sidor i denna katalog.

NUMERICAL REGISTER

NUMMERREGISTER

Group
Grupp
03

Page
Sida
37

Part No. Artikelnummer	Gr Gr	Page Sida
1394935-9	77	767
1394953	87	1135
1395937-4	85	975
	85	981
1396500-9	89	1247
1396537-1	89	1251
1396557-9	89	1247
1396569-4	89	1251
1396573-6	89	1247
(1396596)	89	1251
1396617-1	89	1247
(1396630)	89	1251
1396634-6	89	1247
1396672-6	89	1247
(1396678)	89	1261
(1396680)	89	1261
(1396681)	89	1261
1396682-5	89	1247
1396709-6	89	1251
1396724-5	89	1247
1396732-8	89	1251
(1396737)	89	1261
(1396738)	89	1261
1396739-3	89	1251
1396740-1	89	1251
(1396741)	89	1251
1396748-4	89	1247
1396749-2	89	1247
1396750-0	89	1247
1396751-8	89	1247
1396766-6	89	1249
1396767-4	89	1249
1396768-2	89	1249
1396772-4	89	1249
1396775-7	89	1251
1396776-5	89	1251
(1396777)	89	1251
1397077-7	21	137
1397165-0	21	121
1397188-2	21	119
1397189-0	21	119
1397236-9	21	107
1397283-1	26	271
1397330-0	21	107
	21	109
	21	111
1397342-5	26	259
1397368-0	21	113
1397370-6	21	113
(1397412)	26	259
1397413-4	26	271
(1397420)	25	233
	25	237
	25	241
1397421-7	25	233
	25	237
	25	241
1397422-5	25	233
	25	237
	25	241
1397437-3	26	259
1397492-8	21	107
	21	109
	21	111
1397500-8	21	119
1397525-5	21	121
1397532-1	26	261
1397574-3	26	259
1397617-0	21	119
1397641-0	21	119
1397645-1	64	719
1397678-2	21	127
1397679-0	21	127
1397708-7	25	229
1397709-5	25	229
1397710-3	25	229
1397738-4	21	113
1397743-4	21	113
1397775-6	22	151
1397793-9	25	251
1397795-4	25	251
(1397818)	22	149
1397841-6	23	183
	23	187
	23	193
1397849-9	21	137
(1397867)	22	149
1397877-0	25	207
	25	211
1397879-6	25	207
	25	211
(1397888)	21	105
1397889-5	21	105
	21	111
1397909-1	26	259
(1397911)	26	259
1397983-6	22	149
	25	247
	43	603
	43	609
1398318-4	37	507
1398340-8	36	401
1398394-5	36	401
	36	405
1398416-6	36	401
1398417-4	36	401
	36	405
1398466-1	36	401
	36	403
	85	959
	85	967
(1398936)	37	475
1399100-5	89	1251
1399101-3	89	1251
1399103-9	89	1253
1399104-7	89	1253
(1399105)	89	1253
1399106-2	89	1253
1399107-0	89	1253
1399109-6	89	1253
1399110-4	89	1253
(1399111)	89	1253
1399117-9	89	1253
1399118-7	89	1253
(1399119)	89	1253
1399134-4	85	1009
1399145-0	83	839
1399149-2	85	1033
1399226-8	89	1249
1399227-6	89	1249
1399228-4	89	1249
1399229-2	89	1249
1399234-2	83	817
1399238-3	36	415
1399252-4	85	1009
1399254-0	85	1009
1399255-7	85	1009
1399256-5	85	1009
1399270-6	83	819
1399381-1	87	1099
1586597-5	39	567
(3070062)	39	567
3070079-3	39	545
3070080-1	39	545
3266309-8	51	659
3277770-8	51	659
3293250-1	83	821
3342540-6	51	655
3342541-4	51	655
3342651-1	64	723
3342655-2	64	723
3342658-6	64	723
3474024-1	36	429
3500719-4	88	1171
3501322-6	23	203
	38	539
3501350-7	23	177
3501358-0	25	207
(3501600)	25	217
	25	223
(3501626)	25	213
3501775-5	21	123
3501776-3	21	123
3501944-7	28	291
3502019-7	46	639
	46	643
* 3502102-1		
* 3502104-7		
* 3502106-2		
* 3502108-8		
* 3502110-4		
(3502145)	41	579
	41	583
3502475-1	43	621
3502479-3	43	621
3502480-1	43	621
	43	623
3502481-9	43	621
	43	623
3502483-5	43	621
	43	623
3502484-3	43	621
	43	623
	43	625
3502504-8	43	597
3502507-1	43	597
	43	621
	43	623
	43	625
(3502522)	41	579
(3502567)	41	583
(3502571)	43	621
(3502595)	41	583
3502812-5	43	597
3502854-7	41	583
	81	785
* 3502870-3		
3502943-8	81	785
3502973-5	43	603
	43	609
3502994-1	43	621
3502997-4	43	621
	43	623
* 3503133-5		
3503800-9	83	843
3506491-4	87	1099
	87	1103
3506492-2	87	1099
	87	1103
3506493-0	87	1099
3506494-8	87	1099
3506495-5	87	1099
	87	1103
	87	1107
	87	1111
3506694-3	85	975
	85	981
3506712-3	85	991
(3506716)	85	991
3506721-4	85	991
(3506728)	85	993
(3506729)	85	993
(3506967)	85	973
3506968-1	85	971
	85	977
3507031-7	21	139
3507100-0	28	299
	28	305
3507131-5	26	271
3507134-9	28	291
3507144-8	28	295
	28	301
3507190-1	21	137
(3507197)	26	271
3507256-0	25	233
	25	237
	25	241
(3507270)	21	105
3507309-7	21	121
3507327-9	21	121
3507328-7	21	121
3507330-3	21	121
3507341-0	37	509
(3507382)	21	135
(3507416)	23	177
3507422-8	23	169
3507423-6	28	295
	28	301
3507452-5	22	149
3507479-8	23	161
	28	291
3507490-5	23	199
3507508-4	23	195
	37	505
3507544-9	27	275
	27	277
3507594-4	25	245
	25	247
3507606-6	21	107
(3507678)	23	199
(3507693)	25	207
	25	211
(3507694)	25	207
	25	211
(3507697)	23	161
3507702-3	25	241
3507703-1	25	241
3507740-3	25	213
3507813-8	25	245
(3507859)	28	295
	28	301
3507864-1	21	119
3507883-1	27	283
3507902-9	23	169
3507907-8	25	227
(3507909)	21	121
3507920-1	23	183
	23	187
3507923-5	21	107
	21	109
	21	111
3507924-3	21	107
	21	109
	21	111
3507930-0	26	259
3507931-8	43	629
3507934-2	28	291
(3507944)	26	271
(3507996)	21	105
3507998-7	23	169
	23	183
	23	187
3508952-3	89	1235
3509020-8	83	837
3509026-5	83	839
(3509027)	83	839
3509028-1	83	839
3509032-3	83	837
3509066-1	83	829
	83	831
3509069-5	83	829
	83	831
3509074-5	81	785
3509122-2	83	837
3509147-9	81	785
3509151-1	83	833
3509164-4	81	785
3509183-4	36	389
	82	803
3509204-8	81	795
	81	797
3509205-5	81	795
	81	797
3509219-6	83	837
(3509222)	83	839
3509245-1	81	791
	81	793
3509251-9	82	801
3509252-7	82	801
3509258-4	82	801

*) Standard part, occurs elsewhere in this catalogue. /Standardartikel, förekommer på flera sidor i denna katalog.

NUMERICAL REGISTER

NUMMERREGISTER

Part No. Artikelnummer	Gr	Page Sida
3509299-8	83	821
3509316-0	83	833
3509317-8	83	833
3509328-5	83	821
	83	825
3509330-1	81	791
	81	793
3509350-9	83	815
3509417-6	83	835
	84	867
	84	871
3509478	85	1037
3509482-0	83	819
(3509506)	81	785
3509523-1	81	797
3509551-2	81	789
3509554-6	81	793
(3509555)	81	793
3509556-1	81	797
(3509557)	81	797
3509589-2	81	797
3509601-5	81	791
	81	793
3509617-1	83	809
	83	813
3509618-9	83	809
	83	813
3509621-3	83	809
	83	813
3509623-9	83	809
	83	813
3509656-9	83	833
3509657-7	83	833
3509658-5	83	833
3509665-0	83	833
3509666-8	83	833
3509667-6	83	833
(3509668)	83	833
(3509669)	83	833
(3509670)	83	833
3509708-8	83	811
	83	813
3509709-6	83	811
	83	813
3509735-1	81	785
3509736-9	81	785
3509740-1	81	791
	81	793
3509744-3	83	829
	83	831
3509749-2	83	829
	83	831
3509750-0	83	829
	83	831
3509781-5	83	821
3509782-3	83	821
3509783-1	83	825
3509784-9	83	825
3509794-8	83	809
	83	813
3509795-5	83	809
	83	813
(3509843)	83	823
(3509844)	83	823
(3509845)	83	825
(3509846)	83	825
3509855-7	83	823
3509856-5	83	825
3509857-3	83	823
3509858-1	83	823
3509860-7	81	795
3509916-7	81	785
(3509917)	81	785
3509918-3	81	791
3509919-1	81	791
(3509989)	81	779
3509990-2	81	779
(3511003)	88	1153
3511065-9	88	1173
	88	1177
3511068-3	85	1049
	85	1055
	85	1061
3511069-1	85	1049
3511070-9	85	1049
(3511081)	88	1173
3511087-3	85	1065
3511088-1	88	1173
	88	1177
3511119-4	88	1151
	88	1157
	88	1161
3511139-2	88	1175
	88	1179
3511173-1	88	1173
	88	1177
3511185-5	88	1173
	88	1177
3511189-7	85	1015
	85	1025
3511192-1	85	1043
3511194-7	85	1043
3511199-6	89	1227
(3511230)	36	401
	87	1135
3511265-5	88	1151
	88	1157
	88	1163
(3511266)	88	1151
3511278-8	39	563
	85	949
	85	955
3511279-6	39	563
	85	949
	85	955
3511280-4	39	563
	85	961
	85	969
(3511283)	88	1167
3511306-7	89	1241
3511391-9	85	1017
	85	1029
3511426-3	85	1029
3511462-8	85	959
	85	967
3511468-5	85	949
	85	955
	85	959
	85	969
3511489-1	89	1241
	89	1243
3511520-3	85	949
	85	955
3511526-0	85	959
	85	967
(3511539)	85	1015
3511555-9	88	1169
3511562-5	85	1041
3511563-3	85	1041
3511576-5	87	1093
3511582-3	87	1093
3511592-2	85	949
	85	955
	85	959
	85	967
	85	1021
3511614-4	85	1049
	85	1055
3511618-5	85	1049
3511620-1	85	1049
3511659-9	88	1151
	88	1157
	88	1161
3511660-7	88	1169
3511661-5	88	1151
	88	1153
	88	1157
	88	1159
	88	1161
	88	1163
3511677-1	85	949
	85	953
	85	959
	85	967
	85	1027
	85	1037
(3511681)	88	1173
	88	1175
(3511682)	88	1173
3511696-1	85	1067
* 3511715-9		
3511753-0	88	1187
3512016-1	84	849
	84	853
3512017-9	84	849
	84	853
3512033-6	36	387
3512036-9	84	863
3512046-8	84	863
3512052-6	84	865
3512053-4	84	865
(3512106)	84	865
(3512109)	84	869
(3512120)	35	359
3512127-6	84	863
3512149-0	84	857
3512150-8	84	857
3512151-6	84	857
3512173-0	36	383
3512192-0	35	361
3512201-9	82	801
3512202-7	82	801
3512224-1	84	869
	84	871
3512231-6	82	801
(3512232)	36	387
3512235-7	36	383
	36	385
3512239-9	84	863
3512240-7	84	863
3512247-2	36	387
(3512276)	35	359
(3512280)	84	849
3512281-1	84	849
	84	853
(3512282)	84	849
	84	853
	89	1265
(3512302)	84	871
3512311-6	36	391
3512313-2	84	871
3512314-0	36	391
3512315-7	36	391
(3512325)	35	357
3512334-8	86	1079
	86	1081
3512335-5	86	1079
	86	1081
3512344-7	86	1081
3512348-8	86	1075
3512349-6	86	1075
3512350-4	86	1079
3512351-2	86	1079
	86	1081
3512352-0	86	1079
	86	1081
3512365-2	86	1081
3512366-0	86	1081
3512368-6	86	1081
3512387-6	82	803
3512391-8	36	391
3512402-3	84	871
3512403-1	84	871
3512413-0	84	849
3512415-5	35	357
3512416-3	35	357
3512417-1	35	357
3512418-9	35	357
3512419-7	35	357
3512422-1	35	357
3512423-9	35	357
3512424-7	35	357
3512426-2	35	357
3512427-0	35	357
3512438	89	1265
3512439	89	1265
3512440-3	36	383
	36	385
3512445-2	83	817
(3512449)	35	347
(3512450)	35	347
3512451-0	35	349
(3512452)	77	765
3512489-0	84	865
3512490-8	84	863
(3512494)	84	863
(3512497)	84	863
3512498-1	84	863
3512499-9	84	863
3512500-4	84	863
3512501-2	84	863
3512503-8	84	863
3512504-6	84	863
3512512-9	36	387
	36	389
3512513-7	36	387
	37	503
3512515-2	36	387
	36	389
	37	503
3512523-6	84	863
3512524-4	84	863
3512525-1	84	863
3512527-7	84	865
3512529-3	84	863
3512530-1	84	865
3512532-7	84	863
3512540-0	84	865
3512541-8	84	865
3512565-7	36	387
(3512566)	36	381
(3512567)	36	381
(3512570)	86	1081
3512602-8	84	871
3512603-6	84	871
3512605-1	84	871
3512606-9	84	871
3512612-7	35	357
3512615-0	36	389
3512624-2	84	851
	84	855
3512625-9	82	801
3512631-7	84	863
3512643-2	84	849
3512644-0	84	849
3512650-7	81	797
3512652-3	82	801
3512654-9	88	1191
3512655-6	82	801
(3512664)	36	393
(3512665)	36	393
(3512690)	81	779
3512693-7	35	345
	35	347
3512695-2	35	345
	35	347
	36	393
3512697-8	35	347
3512700-0	83	831
(3512727)	81	781
3512728-1	81	781
3512752-1	82	801
(3512764)	85	959
(3512765)	85	959
3512766-1	81	777
3512767-9	81	777
(3512768)	35	359
(3512769)	35	359
3512776-0	81	797

*) Standard part, occurs elsewhere in this catalogue. /Standardartikel, förekommer på flera sidor i denna katalog.

NUMERICAL REGISTER

NUMMERREGISTER

Part No. Artikelnummer	Gr Gr	Page Sida
3512777-8	81	797
3512780-2	37	477
	86	1083
	86	1085
	87	1121
	87	1125
(3512786)	84	849
(3512787)	84	849
3512789-3	35	351
3512790-1	35	351
3512791-9	84	865
3512792-7	84	865
3512818-0	86	1077
(3512838)	81	781
3512856-0	81	785
3512864-4	35	357
(3512881)	35	361
(3512919)	83	809
(3512920)	83	809
3512933-7	83	837
3512937-8	84	851
	84	853
3512938-6	84	851
	84	853
3512939-4	84	851
	84	853
3512940-2	84	851
	84	855
3512952-7	81	797
3512957-6	35	363
3512976-6	82	801
3512998-0	83	815
	83	817
3513458-4	87	1099
	87	1103
3513459-2	87	1099
	87	1103
3513542-5	85	985
3513565-6	85	993
3513566-4	85	991
3513567-2	85	991
(3513568)	85	991
(3513585)	87	1093
3513586-2	87	1097
	87	1105
3513587-0	87	1097
3513600-1	87	1097
3513601-9	87	1093
3513602-7	87	1093
3513605-0	87	1093
3513606-8	87	1093
3513616-7	87	1101
	87	1109
3514336-1	27	275
3514337-9	27	275
	27	277
3514338-7	27	275
3514380-9	23	169
3514546-5	22	151
(3514943)	21	121
3515009-3	37	477
3515010-1	37	477
3515012-7	37	477
3515013-5	37	477
3515015-0	37	477
3515028-3	25	221
	25	245
	25	247
	37	501
3515041-6	33	341
3515053-1	28	305
(3515055)	28	305
3515067-1	37	489
3515086-1	37	505
3515087-9	37	505
	37	507
3515094-5	37	505
	37	507
3515099-4	37	511
3515122-4	37	507
3515127-3	37	507
3515144-8	37	501
	52	681
3515170-3	37	507
3515171-1	37	507
(3515172)	37	515
3515175-2	37	515
3515201-6	39	557
3515222-2	88	1215
3515258-6	28	305
3515259-4	28	303
3515264-4	43	601
	43	607
	43	611
3515266-9	43	601
	43	609
	43	611
3515267-7	43	601
	43	607
	43	611
3515281-8	37	501
3515632-2	52	687
3515691-8	36	401
	36	403
	36	405
	36	409
	36	411
3515726-2	37	515
(3515842)	31	315
3515843-5	31	315
(3515884)	88	1215
3515890-6	37	499
3515901-1	37	515
3515902-9	37	515
3515933-4	37	505
3515934-2	37	505
3515947-4	36	403
	36	407
	36	409
3515984-7	37	507
3515991-2	37	477
3516040-7	52	681
	52	683
	52	685
3516078-7	52	675
3516098-5	55	693
	55	695
3516100-9	55	693
	55	695
3516122-3	65	733
3516125-6	41	585
	52	677
	52	679
3516151-2	72	751
(3516158)	64	715
3516294-0	52	681
(3516312)	52	667
	52	669
	52	673
3516327-8	72	751
3516496-1	65	733
(3516507)	64	715
	64	725
3516568-7	52	681
	52	683
3516569-5	52	681
	52	683
	52	685
3516577-8	52	681
	52	683
	52	685
3516594-3	65	733
3516653-7	65	737
3516838-4	64	729
3516840-0	51	655
3516841-8	51	655
3516844-2	51	655
3516845-9	51	655
3516883-0	51	657
3516884-8	51	657
3516885-5	55	693
3516891-3	55	693
3516906-9	52	687
3516907-7	52	687
(3516908)	52	687
(3516909)	52	687
* 3516912-7		
(3516959)	65	733
(3516960)	65	733
3516965-5	55	693
	55	695
3516986-1	61	703
3517024-0	25	207
3517033-1	27	275
3517097-6	25	249
3517145-3	27	275
3517161-0	23	177
	23	179
3517183-4	89	1227
3517184-2	89	1227
3517194-1	89	1229
3517195-8	89	1229
3517204-8	89	1229
3517206-3	89	1227
3517208-9	89	1227
(3517257)	25	249
3517266-7	26	265
3517268-3	26	265
3517378-0	28	295
	28	301
3517382-2	23	167
	25	217
	27	285
3517598-3	28	295
	28	301
(3517690)	89	1227
(3517730)	22	151
(3517732)	22	151
3517733-6	22	151
(3517766)	21	137
	22	149
(3517796)	28	291
(3517835)	21	135
3517837-5	21	135
3517857-3	22	149
3517893-8	21	121
3517905-0	21	135
3517947-2	21	121
3517998-5	21	141
3518077-7	86	1079
	86	1081
3518283-1	36	393
(3518874)	89	1225
3519357-2	89	1235
3519390-3	37	503
(3520132)	41	581
	41	583
3520134-2	43	595
3520135-9	43	595
3520136-7	43	595
3520149-0	43	595
(3520198)	43	621
3520279-5	45	633
(3520472)	43	595
3520491-6	41	579
3520570-7	46	639
	46	643
(3520652)	43	603
	43	609
3520683-8	43	623
	43	625
3520718-2	43	603
	43	607
	43	611
3520721-6	43	603
	43	607
	43	611
	43	629
3520746-3	43	601
	43	607
	43	611
3520966-7	46	639
(3521309)	85	991
3521335-4	85	971
3521474-1	85	971
	85	977
3521487-3	88	1205
(3521597)	85	983
(3521598)	85	983
3521713-2	85	977
3521714-0	85	977
3521715-7	85	977
3521716-5	85	977
3521779-3	85	975
	85	981
* 3521813-0		
* 3521814-8		
* 3521815-5		
* 3521816-3		
* 3521817-1		
3521818-9	85	987
* 3521819-7		
3521820-5	85	987
(3521824)	85	991
(3521825)	85	991
* 3521936-9		
* 3521937-7		
* 3521953-4		
* 3521954-2		
* 3521957-5		
3521975-7	85	971
	85	977
(3522012)	87	1097
	87	1105
3522035-9	87	1099
	87	1103
	87	1107
	87	1109
(3522040)	87	1109
3522072-2	87	1099
	87	1107
(3522095)	87	1101
	87	1109
3522103-5	87	1119
	87	1123
(3522109)	87	1119
3522116-7	87	1119
	87	1123
(3522160)	87	1099
3522234-8	87	1103
	87	1111
3522237-1	87	1101
	87	1109
3522261-1	87	1107
	87	1111
3522339-5	87	1101
	87	1109
3522427-8	87	1103
3522428-6	87	1103
(3522598)	83	833
3522625-7	87	1115
3522627-3	87	1115
3522628-1	87	1115
3522673-7	87	1113
3522674-5	87	1113
3522676-0	87	1113
3522849-3	87	1101
3522976-4	87	1119
3522979-8	87	1119
3522981-4	87	1119
3523004-4	37	479
3523005-1	37	479
3523009-3	36	401
	36	405
3523080-4	37	505
3523120-8	85	959
	85	967
3523122-4	85	959
	85	967
3523127-3	37	489

*) Standard part, occurs elsewhere in this catalogue. /Standardartikel, förekommer på flera sidor i denna katalog.

NUMERICAL REGISTER

NUMMERREGISTER

Part No. Artikelnummer	Gr Gr	Page Sida
3523129-9	37	505
3523130-7	37	501
3523200-8	37	507
3523201-6	37	511
3523207-3	36	399
3523224-8	37	475
3523225-5	37	463
	37	469
3523257-8	37	499
3523260-2	36	401
	36	405
	38	529
	38	541
3523272-7	37	489
3523276-8	37	489
3523279-2	37	489
	37	505
3523280-0	37	489
3523282-6	37	489
(3523306)	85	975
(3523318)	37	511
3523319-6	37	507
3523323-8	37	511
3523409-5	37	489
3523410-3	37	489
(3523411)	37	489
3523412-9	37	489
3523442-6	36	383
	36	385
	36	393
	37	483
3523459-0	38	525
3523469-9	37	499
3523470-7	37	499
3523471-5	37	499
3523472-3	37	499
3523473-1	37	497
3523474-9	37	497
3523476-4	37	487
3523477-2	37	487
3523478-0	37	487
3523479-8	37	487
3523480-6	37	487
3523481-4	37	487
3523482-2	37	487
3523483-0	37	487
3523484-8	37	487
3523485-5	37	487
3523486-3	37	487
3523487-1	37	487
3523500-1	37	489
	37	515
3523512-6	36	389
	37	501
	39	553
	39	559
	43	603
	43	609
	43	611
	83	821
	83	825
	87	1099
	87	1103
	87	1107
	87	1111
3523522-5	39	557
3523523-3	39	557
3523525-8	37	503
3523526-6	37	503
3523529-0	37	465
3523535-7	37	507
3523558-9	37	487
3523559-7	37	487
3523571-2	33	337
3523576-1	39	555
3523583-7	39	557
3523591-0	37	489
(3523625)	37	467
(3523627)	37	515
	37	517
(3523628)	37	515
	37	517
(3523660)	37	515
	37	517
(3523661)	37	515
	37	517
(3523680)	37	461
3523688-4	33	335
3523698-3	37	499
3523699-1	37	499
3523717-1	36	405
3523718-9	36	405
3523725-4	36	401
	36	405
3523741-1	37	505
3523742-9	37	505
3523759-3	37	519
3523768-4	37	489
	43	601
	43	607
	43	611
3523771-8	37	489
3523774-2	37	489
3523777-5	37	489
3523813-8	35	351
3523819-5	37	487
3523824-5	37	487
3523832-8	37	503
3523834-4	37	501
3523864-1	28	299
	28	305
(3523872)	37	519
(3523916)	37	503
3524511-7	87	1113
3524513-3	88	1175
	88	1181
3524525-7	88	1175
	88	1181
3524837-6	85	1051
	85	1057
3524954-9	35	377
(3524957)	35	371
3525011-7	85	973
	85	977
(3525017)	85	971
3525018-2	85	983
3525033-1	85	983
3525034-9	85	983
3525035-6	85	983
3525036-4	85	983
3525043-0	85	1009
3525044-8	85	1009
(3525088)	85	973
	85	979
(3525089)	85	973
	85	979
3525090-1	88	1205
3525091-9	88	1205
(3525258)	85	971
	85	977
3525394-7	88	1211
3525437-4	85	997
3525453-1	85	1003
3525536-3	85	971
3525537-1	85	971
3525538-9	85	971
3525539-7	85	971
3525541-3	85	983
3525542-1	85	983
3525543-9	85	983
3525544-7	85	983
* 3525574-4		
3525577-7	85	991
	85	1001
	85	1007
3525578-5	85	983
3525589-2	85	993
3525590-0	85	993
(3525603)	85	993
3525768-2	85	975
	85	981
3525772-4	85	985
3525922-5	85	973
	85	977
(3526052)	83	841
(3528013)	27	285
3528055-1	25	221
	27	285
3528061-9	22	149
3528083-3	27	285
(3528094)	25	207
(3528118)	25	207
3528121-1	25	207
	25	211
3528128-6	28	295
	28	301
3528129-4	25	217
(3528183)	25	233
	25	237
(3528198)	26	259
	26	263
3528199-7	22	155
3528200-3	22	155
3528201-1	22	155
3528207-8	22	155
3528216-9	23	169
3528217-7	23	169
3528220-1	23	169
3528225-0	25	229
3528262-3	89	1231
(3528269)	43	629
3528271-4	43	629
3528273-0	26	259
3528275-5	26	259
(3528279)	25	217
3528318-3	25	223
(3528319)	25	223
3528322-5	27	277
	27	281
(3528333)	25	233
	25	237
3528404-1	25	217
	25	221
	25	223
3528406-6	27	285
(3528413)	27	285
3528648-3	84	863
3528839-8	83	829
(3529045)	77	765
(3529076)	87	1137
3529098-0	35	377
(3529101)	35	371
3529119-4	36	415
3529341-4	25	233
	25	239
3529438-8	77	767
3529442-0	77	767
3529448-7	77	767
3529453-7	89	1285
3529482-6	85	1049
	85	1051
	85	1057
3529650-8	77	765
3529681-3	87	1139
3529796	89	1285
3529797	89	1285
3529842-1	89	1227
	89	1285
3529872-8	77	765
3529893-4	89	1275
	89	1281
3529898-3	89	1275
	89	1281
3529952-8	89	1285
3529953-6	89	1285
3529957-7	89	1285
3530005-2	52	683
3530008-6	52	683
	52	685
(3530086)	64	717
3530114-2	52	681
3530165-4	55	693
	55	695
3530202-5	65	733
(3530217)	64	717
(3530266)	52	681
(3530267)	52	681
3530298-3	52	687
3530299-1	52	687
(3530376)	64	713
(3530377)	64	713
(3530378)	64	713
(3530379)	64	713
3530446-8	72	751
3530476-5	61	703
3530477-3	61	703
3530507-7	64	729
3530510-1	52	687
3530524-2	64	729
(3530570)	64	729
(3530607)	52	687
3531017-6	21	121
(3531018)	21	121
3531026-7	27	285
(3531032)	21	141
3531075-4	23	161
3531078-8	25	249
3531100-0	21	119
3531101-8	21	121
3531102-6	21	121
3531111-7	21	137
	22	149
3531116-6	23	187
	23	193
3531138-0	25	249
3531179-4	28	291
3531180-2	28	291
(3531195)	21	137
(3531203)	21	141
(3531283)	22	149
(3531346)	26	259
(3531348)	26	259
3531384-0	21	127
3531393-1	25	227
(3531407)	23	199
3531411-1	23	199
3531415-2	23	199
3531417-8	23	199
3531425-1	38	539
(3531426)	38	539
3531428-5	23	199
3531434-3	23	199
3531436-8	23	199
3531472-3	37	505
3531478-0	26	259
3531522-5	21	121
3531523-3	21	121
3531531-6	21	137
3531634-8	25	217
3531673-6	28	291
3531683-5	21	137
3531803-9	28	295
	28	301
3531839-3	28	291
3531850-0	38	539
(3531865)	21	125
3531869-0	25	227
3531899-7	21	137
3531915-1	25	217
3531971-4	25	233
	25	237
3531998-7	21	139
3533004-2	39	549
3533007	39	545
	39	561
3533014-1	39	567
	39	569
(3533022)	39	567
3533024	39	561
3533096-8	39	549

*) Standard part, occurs elsewhere in this catalogue. /Standardartikel, förekommer på flera sidor i denna katalog.

NUMERICAL REGISTER

NUMMERREGISTER

Group
Grupp
03

Page
Sida
41

Part No. Artikelnummer	Gr Gr	Page Sida
3533109-9	39	567
3533121	39	545
3533161-0	39	549
3533166-9	39	545
3533167-7	39	545
3533172	39	545
	39	561
3533173	39	545
	39	561
3533183	39	561
3533184-2	39	567
3533185-9	39	551
	39	563
3533201-4	39	567
3533265-9	39	561
(3533267)	39	545
	39	561
3533347-5	39	555
3533357-4	39	561
3533381-4	39	561
3533394-7	39	563
3533407-7	39	545
	39	561
3533410	39	567
(3533411)	39	567
3533440-8	39	565
3533455-6	39	561
3533457-2	39	571
3533458-0	39	571
3533529-8	39	561
3533539-7	39	545
	39	561
3533549-6	39	553
	39	563
3533568-6	39	555
(3533580)	39	567
3533610-6	39	567
	39	569
3533611-4	39	567
	39	569
3533712-0	39	561
(3533726)	39	561
3533728-6	39	561
3533736-9	39	567
	39	569
3533737-7	39	567
	39	569
3533783-1	39	561
3533851-6	39	569
3533878-9	39	571
3533879-7	39	571
3533880-5	39	571
3533881-3	39	571
3533882-1	39	571
3533883-9	39	571
3533885-4	39	571
3533888-8	39	571
3533890-4	39	571
(3533892)	39	571
3533894-6	39	571
3533903-5	39	571
3533937-3	39	569
3533953-0	39	571
3533976-1	39	571
	85	889
	85	893
	85	901
	85	915
	85	923
	88	1195
3533977-9	39	571
3533980-3	39	571
(3534567)	35	351
3534790-5	23	167
	23	169
	23	195
	25	245
	25	247
	25	249
3534864-8	23	185
3536035-3	25	221
3536045-2	27	285
3536046-0	27	285
3536048-6	27	285
3536426-4	89	1229
3536433-0	89	1227
(3536442)	89	1227
3536448-8	89	1233
3536464-5	89	1227
3536465-2	89	1229
3536509-7	83	829
(3536523)	87	1121
	87	1125
(3536631)	83	815
	83	819
	86	1075
	86	1077
3537026-1	87	1101
	87	1109
3537027-9	87	1101
	87	1109
(3537200)	87	1091
3537201-0	87	1091
3537254-9	87	1099
	87	1103
	87	1107
	87	1111
3537385-1	25	233
	25	237
	25	241
	37	505
	38	529
	38	531
	39	567
	85	1023
	88	1167
3537499-0	87	1119
	87	1123
3537501-3	83	833
	87	1119
	87	1123
3537503-9	87	1119
	87	1123
3537507-0	87	1119
	87	1123
3537797-7	87	1119
	87	1123
3538014-6	83	839
3538020-3	81	795
3538021-1	81	795
3538039-3	81	795
3538040-1	81	795
3538042-7	89	1239
	89	1243
(3538057)	83	829
3538069-0	35	359
3538075-7	84	869
	84	871
3538081-5	83	823
	83	827
3538331-4	35	351
3538564-0	36	387
	36	389
(3538596)	83	829
3539013-7	85	993
3539217-4	85	1009
3539358-6	85	985
(3539370)	88	1211
(3539371)	88	1211
3539375-0	85	1001
3539376-8	85	1007
(3539406)	88	1201
3539409-7	88	1201
3539426-1	85	1035
3539427-9	85	1035
3539428-7	85	999
3539429-5	85	1007
3539436-0	88	1197
3539439-4	88	1197
	88	1201
3539448-5	85	1065
3539467-5	85	1065
3539469-1	85	1065
3539472-5	85	1065
3539483-2	85	1025
3539484-0	85	1025
3539487-3	85	997
	85	1003
	85	1029
(3539498)	88	1187
(3539505)	88	1187
(3539509)	88	1187
(3539511)	88	1187
(3539512)	88	1187
(3539513)	88	1187
3539549-0	85	973
	85	977
3539553-2	89	1235
3539554-0	85	973
	85	977
3539580-5	85	1013
	85	1017
3539586-2	88	1191
3539587-0	88	1191
3539588-8	88	1191
3539589-6	88	1191
3539598-7	85	1041
3539605-0	85	975
	85	981
3539606-8	89	1235
3539607-6	89	1235
(3539649)	88	1175
	88	1179
(3539650)	85	1049
(3539654)	85	973
	85	977
3539655-5	85	973
	85	977
3539676-1	85	991
3539677-9	85	991
3539680-3	85	991
3539686-0	85	973
	85	977
(3539687)	85	975
3539702-5	85	999
3539705-8	85	1007
3539745-4	85	973
3539758-7	85	997
3539759-5	85	1003
3539763-7	85	985
(3539768)	85	973
(3539791)	85	1021
3539820-5	85	1009
3539835-3	85	949
	85	955
3539836-1	85	949
	85	955
3539853-6	85	985
	85	989
	88	1205
3539867-6	85	1049
	85	1055
	85	1061
3539876-7	85	997
	85	1003
3539879-1	85	1029
** (3539880)*		
3539881-7	85	1027
3539882-5	88	1213
3539915-3	88	1151
	88	1157
	88	1163
	88	1175
	88	1179
3539924-5	85	1017
3539926-0	85	973
	85	977
3539933-6	85	1013
(3539936)	88	1187
(3539945)	88	1187
3539957-5	85	997
(3539958)	85	1003
3539959-1	88	1167
3539960-9	85	1021
(3539961)	88	1187
(3539964)	88	1187
3539965-8	85	987
3539966-6	85	987
3539967-4	85	987
3539968-2	85	987
3539969-0	85	987
(3539971)	85	987
(3539972)	85	987
3539973-2	85	987
3539974-0	85	987
3539975-7	85	987
3539976-5	85	987
3539978-1	85	987
3539979-9	85	987
3539980-7	85	987
3539993-0	88	1211
3539994-8	88	1211
3539999-7	85	1067
3542207-0	87	1139
(3542208)	87	1139
3542210-4	87	1137
3542211-2	87	1139
3542212-0	87	1137
3542233-6	37	521
3542252-6	86	1087
3542257-5	86	1087
3542258-3	86	1087
3542259-1	86	1087
3542260-9	83	817
3542261-7	84	859
3542262-5	84	859
3542263-3	84	859
3542264-1	84	859
3542266-6	84	859
3542267-4	84	859
(3542274)	35	373
(3542276)	35	373
3542283-1	72	759
3542293-0	36	415
	36	417
3542298-9	86	1085
(3542702)	89	1267
(3542714)	35	373
(3542715)	35	373
3542722-8	88	1175
	88	1179
3542730-1	83	833
3542731-9	83	833
3542732-7	83	833
3542739	35	373
3542743-4	36	427
3542744-2	36	415
	36	417
	36	427
3542745	36	427
3542747-5	36	427
3542748	36	427
3542749-1	36	415
3542750-9	36	415
3542765	87	1135
3542769-9	37	475
3542770-7	36	427
3542772-3	86	1087
3542774-9	36	415
3542775-6	36	415
(3542785)	38	541
3542795-4	86	1087
3542809-3	87	1139
(3542817)	87	1137
3542829-1	36	415
3542830-9	36	415
3542845-7	84	859
3542848-1	84	859
3542851-5	84	859

*) Standard part, occurs elsewhere in this catalogue. /Standardartikel, förekommer på flera sidor i denna katalog.

NUMERICAL REGISTER

NUMMERREGISTER

Part No. Artikelnummer	Gr	Page Sida
3542854-9	84	859
3542857-2	84	859
3542860-6	84	859
3542862-2	36	415
	36	417
	36	421
	89	1227
3542867-1	77	765
3542883-8	36	427
3542924-0	86	1085
3542925-7	86	1085
3542926-5	86	1085
(3542933)	89	1267
(3542942)	89	1265
3542964-6	89	1275
(3542967)	89	1271
(3542972)	89	1281
3542974-5	89	1281
3542979-4	35	377
3542991-9	35	377
3542992-7	35	377
3542997-6	89	1271
	89	1275
	89	1283
* 3543662-5		
* 3543668-2		
3544082	87	1135
3544091-6	38	525
	82	805
3544107-0	31	315
3544117-9	33	335
3544121-1	33	335
3544350-6	37	503
3544489-2	32	327
3544491-8	32	327
3544492-6	32	327
3544493-4	32	327
3544494-2	32	327
3544495-9	32	327
3544554-3	87	1131
	87	1135
3544556-8	32	323
3544558-4	32	323
	32	325
3544559-2	32	323
3544561-8	32	323
3544563-4	32	323
3544564-2	32	323
3544565-9	32	323
3544567-5	32	323
3544568-3	32	323
3544569-1	32	323
3544571-7	32	323
3544572-5	32	323
3544573-3	32	323
3544574-1	32	323
3544575-8	32	323
3544576-6	32	323
3544586-5	32	327
3544615-2	33	337
3544616-0	33	337
3544617-8	33	337
3544618-6	33	337
3544619-4	33	337
3544620-2	33	337
(3544621)	33	337
(3544622)	33	337
3544691-3	38	525
3544824-0	33	337
3544825-7	33	337
3544826-5	33	337
3544827-3	33	337
3544828-1	33	337
3544829-9	33	337
3544830-7	33	337
3544831-5	33	337
3544838-0	33	337
3544889-3	32	327
3544895-0	32	327
3545004-8	36	401
	36	405
3545006-3	28	299
	28	305
3545007-1	28	299
	28	305
(3545014)	37	477
3545020-4	37	503
(3545021)	37	503
3545022-0	36	401
(3545031)	38	525
3545039-4	37	489
	37	515
	37	517
3545040-2	37	489
(3545055)	37	437
3545062-6	31	315
3545064-2	87	1121
3545079-0	87	1119
	87	1123
3545086-5	87	1119
	87	1123
(3545088)	87	1119
	87	1123
	87	1127
3545089-9	85	1013
	85	1017
	87	1107
	87	1111
3545090-7	36	401
	36	405
	36	407
	36	409
	36	411
3545095-6	87	1119
3545110-3	38	527
(3545122)	36	397
3545123-6	36	397
3545126-9	39	545
	39	549
	39	561
3545170-7	35	361
	88	1175
	88	1179
3545183	87	1135
3545185-5	37	477
3545186-3	37	477
3545189-7	87	1093
3545190-5	87	1093
3545202-8	37	509
3545207-7	37	505
3545302-6	37	515
3545305-9	37	515
3545307-5	37	515
	37	517
3545310-9	39	563
3545312-5	39	563
3545313	39	563
3545314-1	39	549
3545315-8	39	549
3545318-2	37	505
	37	507
3545320-8	37	505
	37	507
3545322-4	37	505
3545324-0	88	1167
3545333-1	36	413
	37	511
3545336-4	37	503
3545337-2	39	555
3545338-0	39	557
3545345-5	23	199
3545351-3	39	551
	39	553
	39	563
3545352-1	39	551
	39	553
	39	563
3545360-4	37	489
3545362-0	37	489
(3545364)	32	319
	32	327
(3545366)	36	413
	36	421
3545367-9	36	413
3545372-9	37	439
	37	443
	37	445
	37	447
3545389-3	37	511
3545401	39	563
3545402-4	39	563
3545416-4	87	1119
3545417-2	37	499
3545423-0	37	511
3545426-3	37	477
3545429-7	37	477
3545437-0	87	1121
	87	1123
3545438-8	87	1121
(3545440)	87	1119
3545441-2	87	1119
	87	1123
(3545442)	38	527
3545454-5	39	559
3545466-9	37	507
3545478-4	37	507
3545484-2	37	515
3545494-1	37	489
3545495-8	37	489
(3545524)	38	527
	38	535
(3545525)	38	527
3545528-6	87	1099
	87	1101
	87	1107
	87	1109
(3545529)	87	1099
	87	1103
	87	1107
	87	1109
(3545532)	87	1119
3545540-1	37	509
3545541-9	37	509
3545544-3	87	1097
	87	1101
	87	1105
	87	1109
3545549-2	37	505
(3545552)	37	515
3545554-2	87	1119
(3545555)	87	1119
(3545559)	87	1113
3545560-9	87	1113
3545571-6	37	439
	37	443
	37	445
	37	447
3545575-7	87	1119
	87	1123
3545586-4	87	1099
	87	1103
	87	1107
	87	1109
(3545588)	87	1099
	87	1103
	87	1107
	87	1109
* 3545594-8		
* 3545596-3		
3545609-4	37	499
3545610-2	37	499
3545628-4	87	1119
	87	1123
(3545634)	37	437
(3545636)	37	437
3545653-2	36	413
3545654-0	36	413
(3545655)	36	413
3545658-1	87	1113
3545661-5	87	1113
3545662-3	87	1099
	87	1103
	87	1107
	87	1111
3545663-1	87	1113
3545665-6	89	1227
3545673-0	35	367
(3545690)	39	559
(3545692)	37	497
3545693-8	39	555
3545696-1	38	525
3545698-7	88	1215
3545704-3	37	509
3545708-4	37	515
3545710-0	37	515
(3545713)	83	821
3545714-2	83	821
3545717-5	36	405
	36	409
3545718-3	36	407
	36	411
3545719-1	36	407
	36	411
3545720-9	36	405
	36	409
3545721-7	36	405
	36	409
3545722-5	36	405
	36	409
3545723-3	36	405
	36	409
3545724-1	36	405
	36	409
3545731-6	37	503
3545732-4	37	503
3545733-2	39	553
	39	563
3545738-1	39	553
	39	563
3545742-3	37	501
3545743-1	37	437
	37	449
3545744-9	37	437
	37	449
(3545746)	37	437
	37	449
(3545748)	37	437
	37	449
3545758-9	87	1119
3545762-1	87	1091
3545763-9	37	501
3545767-0	31	315
3545768-8	31	315
3545769-6	37	475
(3545771)	37	461
(3545780)	37	463
3545784-5	37	489
3545789-4	36	401
	36	405
3545790-2	36	401
	36	405
3545793-6	36	401
	36	405
3545797-7	87	1093
(3545798)	87	1099
3545799-3	37	489
(3545802)	37	509
3545803-3	37	519
(3545805)	37	503
	39	551
	88	1145
	88	1169
3545810-8	36	413
	36	427
(3545813)	87	1117
3545814-0	87	1093
3545825-6	87	1091
(3545826)	87	1091
(3545827)	87	1091
(3545829)	36	413

*) Standard part, occurs elsewhere in this catalogue. /Standardartikel, förekommer på flera sidor i denna katalog.

NUMERICAL REGISTER

NUMMERREGISTER

Group
Grupp
03

Page
Sida
43

Part No. Artikelnummer	Gr Gr	Page Sida
	37	511
3545830-6	87	1113
3545833-0	37	477
3545834-8	37	477
3545836-3	87	1093
3545837-1	87	1093
3545838-9	87	1093
3545839-7	87	1093
3545840-5	87	1097
	87	1105
3545841-3	35	367
3545846-2	87	1113
3545854-6	87	1113
3545862-9	37	477
3545863-7	28	303
3545869-4	37	441
	37	451
3545888-4	37	463
	37	465
(3545889)	37	463
3545894-2	37	465
(3545895)	37	465
(3545922)	36	403
3545923-9	37	505
3545924-7	37	505
(3545925)	87	1113
3545968-4	37	489
3545969-2	37	493
3545970-0	37	493
3545971-8	37	493
3545972-6	37	493
3545973-4	37	493
3545974-2	37	493
3545975-9	37	493
3545976-7	37	493
(3545998)	37	465
3546001-3	55	693
	55	695
* 3546009-6		
3546010-4	64	729
	88	1215
	88	1217
3546014-6	52	681
	52	683
	52	685
3546020-3	41	581
	41	585
	52	677
	52	679
3546021-1	52	675
	52	677
	52	679
3546028-6	55	693
	55	695
* 3546031-0		
(3546045)	52	687
(3546062)	64	725
3546064-1	64	725
3546065-8	64	725
3546074-0	64	725
	64	727
* 3546077-3		
3546089-8	77	765
3546094-8	52	681
(3546095)	52	681
3546097-1	64	719
	64	721
3546101-1	52	675
(3546106)	41	585
3546111-0	41	585
	52	677
	52	679
3546113-6	41	585
	52	677
	52	679
3546115-1	52	675
	52	677
	52	679
3546119-3	52	675
	52	677
	52	679
3546122-7	52	675
(3546137)	64	715
3546170-6	51	657
3546189-6	72	745
3546205-0	64	713
3546238-1	72	745
3546243-1	72	745
3546245-6	72	745
	72	761
3546266-2	64	725
	64	727
3546269-6	64	717
3546275-3	51	657
3546276-1	88	1167
(3546278)	64	713
3546279-5	52	681
	52	683
3546282-9	72	751
	72	761
3546284-5	72	745
	72	761
3546285-2	72	751
	72	757
	72	761
3546297-7	52	687
3546298-5	52	687
(3546299)	77	767
3546300-9	55	693
3546309-0	52	681
(3546321)	64	713
3546328-0	55	693
	55	695
3546329-8	64	715
(3546333)	72	751
3546334-8	72	751
	72	759
3546335-5	72	751
(3546354)	77	765
3546361-1	52	681
3546362-9	52	681
3546363-7	52	681
3546364-5	52	681
3546365-2	52	681
	52	683
3546366-0	52	681
3546367-8	52	681
(3546373)	64	713
3546379-3	52	675
	52	677
	52	679
3546380-1	51	655
3546381-9	51	655
(3546383)	64	719
3546386-8	72	753
3546410-6	41	585
3546414-8	52	675
	52	677
	52	679
(3546418)	65	733
(3546419)	65	733
3546426-2	64	717
3546427-0	41	585
	52	675
	52	677
	52	679
3546435-3	72	751
	72	759
3546446-0	64	719
3546472-6	41	579
	52	675
(3546475)	41	579
3546477-5	52	675
	52	677
	52	679
3546478-3	52	675
3546483-3	43	625
3546484-1	43	623
	43	625
3546487-4	64	713
3546491-6	51	657
3546492-4	51	657
3546493-2	64	729
3546499-9	72	745
3546505-3	52	679
3546510-3	46	639
	46	641
3546512-9	72	745
(3546514)	64	713
3546516-0	64	719
(3546518)	65	733
(3546519)	65	733
3546520-2	72	745
	72	747
	72	761
3546522-8	52	687
3546523-6	72	761
(3546525)	64	719
(3546526)	64	719
3546527-7	64	719
	64	721
3546530-1	52	681
3546549-1	72	751
	72	759
(3546552)	77	765
3546581-4	77	765
3546587-1	64	717
3546588-9	64	717
3546590-5	55	693
3546594-7	55	693
(3546615)	65	733
(3546616)	65	735
(3546620)	65	733
(3546621)	65	733
3546625-9	52	681
	52	683
3546634-1	52	681
3546635-8	52	681
3546636-6	52	681
	52	683
	52	685
3546640-8	72	745
	72	747
3546641-6	72	745
3546642-4	72	745
3546643-2	72	745
3546644-0	72	745
3546651-5	77	767
3546657-2	52	681
	52	683
	52	685
3546661-4	65	735
3546664-8	55	693
3546666-3	64	713
3546671-3	41	581
	52	677
	52	679
3546679-6	64	713
	64	715
3546684-6	64	713
3546685-3	64	713
3546686-1	64	713
3546687-9	64	713
3546693-7	64	729
(3546701)	61	703
(3546702)	61	703
3546705-9	72	751
	72	757
	72	759
3546707-5	72	745
	72	761
3546730-7	72	747
3546737-2	64	713
3546739-8	64	729
3546740-6	64	729
3546778-6	64	713
3546786-9	77	767
3546802-4	64	719
3546813-1	52	681
	52	683
	52	685
3546814-9	52	681
	52	683
	52	685
3546815-6	52	681
	52	683
	52	685
3546826	72	761
(3546832)	64	719
3546833-9	72	745
	72	747
3546834-7	72	747
	72	761
3546835-4	72	745
3546860-2	72	747
(3546861)	72	747
3546893-3	72	751
* 3546898-2		
3546899-0	77	767
(3546900)	72	745
3546901-4	72	747
	72	761
3546903-0	64	725
3546904-8	64	725
3546907-1	64	719
3546923-8	77	765
	77	767
3547001-2	23	161
3547011-1	27	275
(3547071)	23	199
3547076-4	27	285
3547226-5	26	261
	26	263
3547261-2	25	229
3547447-7	26	259
3547450-1	21	127
3547468-3	27	277
	27	281
3547506-0	25	249
(3547507)	27	283
3547514-4	27	277
3547575-5	21	141
3547599-5	21	121
3547600-1	21	121
3547601-9	21	121
(3547623)	25	233
	25	237
	25	241
3547625-8	25	233
	25	237
	25	241
3547686-0	25	217
3547699-3	28	291
3547729-8	25	217
3547763-7	25	207
3547771-0	25	207
3547792-6	28	291
3547794-2	23	169
3547822	25	217
3547853-6	26	263
3547856-9	23	197
	89	1271
	89	1273
	89	1277
	89	1283
3547965-8	21	121
3547975-7	23	199
3547976-5	23	199
3547998-9	26	267
3549232-1	43	597
3549308-9	43	599
	46	647
3549404-6	46	639
	46	641
(3549550)	41	579
3549551-4	43	623
	43	625
3549552-2	43	621
	43	623

*) Standard part, occurs elsewhere in this catalogue. /Standardartikel, förekommer på flera sidor i denna katalog.

Group / Grupp 03

Page / Sida 44

NUMERICAL REGISTER — NUMMERREGISTER

Part No. Artikelnummer	Gr Gr	Page Sida
3549607-4	46	639
	46	641
* 3549685-0		
3711234-9	87	1133
3711439	87	1129
3712729-7	87	1133
(3713045)	87	1133
3713854-2	87	1133
3713881-5	87	1133
(3713900)	87	1129
3714076-1	87	1133
3714078-7	87	1133
3714096-9	87	1131
3714201-5	87	1133
3714207-2	87	1133
3714208-0	87	1133
3714210-6	87	1133
3714212-2	87	1133
3714220-5	87	1133
3714223-9	87	1129
3714224-7	87	1133
* 3714229-6		
3714249-4	87	1131
3714334-4	87	1133
3714366-6	87	1131
	87	1133
3714412-8	87	1129
3714511-7	87	1129
3714657-8	87	1129
(3714678)	87	1133
3714779-0	87	1129
3714839-2	87	1133
3714869-9	87	1129
3714877-2	87	1129
3714887-1	87	1129
(3714897)	87	1129
3714900-2	87	1129
3714931-7	87	1133
3716101-5	87	1133
3716109-8	87	1133
3716336-7	87	1133
3716535-4	87	1129
3728308-2	87	1131
3728521-0	87	1129
3728593-9	87	1129
	87	1131
(3728742)	87	1129
3728747-1	87	1131
3728767-9	87	1129
3728774-5	87	1129
(3728911)	87	1129
(3729208)	87	1129
3729211-7	87	1131
3729212-5	87	1131
3729291-9	87	1129
3729435-2	87	1129
3729442-8	87	1133
3729447-7	87	1135
3729448-5	87	1135
3729453-5	87	1131
3729483-2	87	1129
(3729485)	87	1129
3729493-1	87	1133
3729497-2	87	1129
3729498-0	87	1129
3729644-9	87	1129
3729645-6	87	1133
5003741-5	33	337
(5003810)	33	337
5003811-6	51	655
(5003812)	51	655
5003813-2	51	657
5003814-0	51	657
5003815-7	64	715
	64	725
(5003824)	21	119
5003825-6	43	601
(5003844)	46	639
(5003845)	46	641
(5003846)	46	639
(5003847)	46	641
5003848-8	51	659
5003858-7	43	601
5003859-5	64	715
	64	725
5003864-5	43	601
5003865-2	43	601
5003882-7	21	119
5003888-4	32	319
(5003889)	43	593
(5003890)	43	593
(5003891)	43	593
5003910-6	25	251
(5003911)	46	641
(5003912)	46	639
(5003913)	46	641
(5003914)	46	639
5003915-5	43	601
(5003916)	43	601
5003917-1	43	601
5003918-9	33	337
(5003921)	32	319
(5003924)	43	593
5003927-0	21	103
5003928-8	21	119
5003931-2	21	103
5003932-0	21	119
5003968-4	64	715
	64	725
5003969-2	64	715
	64	725
(5003970)	32	319
(5003972)	43	593
(5003975)	32	319
5003976-7	32	319
(5003977)	43	593
(5003978)	43	593
5003981-7	43	601
5003982-5	43	607
5003983-3	43	607
5003984-1	43	607
5003988-2	43	593
5003989-0	43	593
5003991-6	43	593
5003992-4	43	593
5003993-2	43	593
5003995-7	32	321
5003996-5	32	319
5003997-3	32	319
5003998-1	33	341
5003999-9	43	611
(6406220)	85	955
(6800041)	35	347
(6800042)	35	347
6800049-6	35	345
	35	347
6800050-4	35	345
	35	347
(6800085)	35	359
6800092-6	36	387
6800093-4	36	387
6800101-5	35	371
	35	373
	35	375
	35	377
(6800102)	35	353
(6800103)	35	353
6800152-8	41	581
	52	675
	52	677
	52	679
6800169-2	52	667
	52	671
6800178-3	55	693
	55	695
6800206-2	55	693
	55	695
6800208-8	55	693
	55	695
6800213-8	55	693
	55	695
6800214-6	55	693
	55	695
(6800221)	72	745
	72	761
(6800261)	64	713
(6800275)	64	715
	64	725
(6800324)	72	753
6800327-6	72	757
6800334-2	72	747
6800357-3	81	777
6800366-4	81	787
	81	789
6800376-3	81	787
	81	789
6800379-7	81	785
6800380-5	81	785
6800381-3	81	777
6800382-1	81	777
6800413-4	81	777
(6800415)	81	785
6800429-0	81	777
6800447-2	81	777
(6800486)	81	779
(6800489)	81	779
	81	781
6800490-2	81	779
	81	781
6800512-3	81	779
	81	781
6800513-1	81	779
	81	781
6800514-9	81	779
	81	781
(6800530)	81	785
6800554-5	81	791
(6800555)	81	791
6800592-5	81	795
6800593-3	81	795
6800605-5	81	777
6800606-3	81	777
6800616-2	81	791
(6800645)	82	801
(6800646)	82	801
(6800672)	83	809
(6800673)	83	809
6800674-1	83	809
	83	813
6800675-8	83	809
	83	813
(6800686)	83	811
(6800687)	83	811
6800710-3	83	809
	83	813
6800711-1	83	809
	83	813
(6800751)	88	1175
	88	1179
6800763-2	88	1143
6800785-5	83	833
6800786-3	83	833
6800789-7	83	833
6800790-5	83	833
6800791-3	83	833
6800792-1	83	833
6800793-9	83	833
6800794-7	83	833
(6800809)	88	1175
	88	1179
6800835-8	84	869
	84	871
(6800864)	84	867
6800973-7	85	971
	85	977
(6801067)	86	1075
6801070-1	86	1075
6801071-9	86	1075
6801080-0	86	1079
6801383-8	88	1171
6801387-9	88	1169
(6801390)	88	1151
6801399-4	88	1151
	88	1157
	88	1163
6801652-6	88	1175
	88	1179
6801666-6	43	597
(6801714)	81	779
6801722-7	21	105
	21	109
6801724-3	81	787
	81	789
6801734-2	88	1175
	88	1179
6801740-9	82	801
(6801790)	81	795
(6801791)	81	795
6801822-5	35	345
	35	347
6802079-1	52	681
	52	683
	52	685
6802098-1	77	765
6802100-5	77	765
(6802102)	77	765
6802269-8	87	1091
6802281-3	87	1093
(6802297)	87	1097
	87	1105
6802298-7	87	1097
	87	1105
6802299-5	87	1097
	87	1105
(6802300)	87	1097
6802301-9	87	1097
	87	1101
	87	1105
	87	1109
(6802304)	87	1097
	87	1105
6802305-0	87	1093
	87	1097
	87	1107
6802306-8	87	1099
	87	1105
6802311-8	87	1097
	87	1105
6802316-7	87	1093
6802317-5	87	1093
(6802319)	87	1097
	87	1101
6802321-7	87	1099
	87	1103
	87	1107
6802346-4	87	1097
6802380-3	87	1099
	87	1107
6802386-0	87	1099
	87	1103
	87	1107
6802394-4	87	1099
	87	1103
	87	1107
	87	1111
6802395-1	87	1099
	87	1101
	87	1105
	87	1109
6802438-9	87	1113
6802442-1	87	1113
6802464-5	55	693
	55	695
(6802476)	27	275
6805697-7	88	1145
6805698-5	88	1143
6805753-8	88	1175
	88	1179
6805838-7	55	693

*) Standard part, occurs elsewhere in this catalogue. /Standardartikel, förekommer på flera sidor i denna katalog.

NUMERICAL REGISTER

NUMMERREGISTER

Part No. Artikelnummer	Gr Gr	Page Sida
	55	695
6805865-0	87	1093
6805873-4	35	351
6805874-2	35	351
6805936-9	83	821
	83	825
6806030-0	83	821
6806079-7	35	363
6806149-8	36	393
6806150-6	36	393
6806152-2	36	393
6806155-5	36	393
6806222-3	35	363
6806223-1	35	363
6806243-9	85	983
	85	987
6806282-7	85	971
(6806290)	37	475
(6806295)	35	359
6806296-7	35	359
6806297-5	85	959
	85	967
(6806308)	85	1013
(6806309)	85	1013
6806325-4	35	371
(6806345)	37	511
6806356-9	36	401
	36	405
(6806478)	85	975
6806479-9	85	971
	85	977
(6806491)	83	811
(6806492)	83	811
(6806495)	83	809
(6806496)	83	809
6806502-8	84	851
	84	855
6806505-1	84	851
	84	853
6806520-0	81	787
	81	789
6806528-3	81	787
	81	789
(6806533)	81	785
6806540-8	83	827
6806541-6	83	827
6806569-7	87	1091
6806578-8	55	693
	55	695
6806622-4	81	777
(6806771)	37	437
(6806786)	52	687
6806787-5	52	687
(6806902)	89	1239
	89	1243
(6808503)	85	991
(6808504)	85	991
6808538-0	87	1093
6808539-8	87	1093
6808558-8	82	801
6808561-2	88	1175
	88	1179
6808562-0	88	1175
	88	1181
6808653-7	87	1099
	87	1105
6808654-5	87	1099
	87	1105
6808655-2	87	1099
	87	1105
6808679-2	84	849
	84	853
6808680-0	84	849
	84	853
6808681-8	84	849
	84	853
6808682-6	84	849
	84	853
6808693-3	86	1077
6808702-2	35	357
	82	803
	84	855
(6808724)	37	489
6808727-9	37	505
6808765-9	83	823
	83	825
(6808802)	35	359
6808803-8	87	1091
6808804-6	87	1099
	87	1103
	87	1107
	87	1111
6808815-2	36	383
	36	385
6808816	36	393
6808830-1	35	345
6808831-9	35	345
6808836-8	35	353
6808837-6	35	353
6808838-4	35	353
6808839-2	35	353
6808840-0	35	353
6808841-8	35	353
6808842-6	35	353
	35	355
6808904-4	85	949
	85	955
6808907-7	85	959
	85	967
(6808910)	85	1041
(6808911)	85	1041
(6808913)	88	1191
(6808918)	87	1091
(6808919)	87	1091
6811058-4	87	1101
	87	1109
6811068-3	87	1093
6811069-1	87	1093
(6811108)	82	801
6811227-5	81	789
6811230-9	81	789
6811231-7	81	789
6811232-5	81	789
6811235-8	81	797
6811236-6	81	797
6811237-4	81	797
6811238-2	81	797
6811239-0	81	797
6811240-8	81	797
6811281-2	82	801
6811359-6	88	1215
	88	1217
(6811360)	88	1217
6811514-6	81	795
6811515-3	81	795
(6811535)	82	805
6811543-5	35	363
(6811571)	36	413
	87	1107
	87	1111
6811581-5	87	1105
(6811583)	87	1107
	87	1111
6811587-2	87	1107
	87	1111
(6811679)	88	1209
(6811680)	88	1209
6811683-9	88	1209
6812571-5	85	1025
6812836-2	89	1225
6812837-0	84	871
6814106-8	41	579
	81	785
6814107-6	81	785
6814109-2	43	621
6814112-6	43	621
	43	623
	43	625
6814305-6	43	597
6814306-4	43	597
6814470-8	43	621
	43	623
	43	625
(6814541)	43	621
6814542-4	43	621
	43	623
	43	625
6814544-0	43	621
	43	623
	43	625
6814589-5	43	621
6814707-3	43	595
6814782-6	46	639
	46	641
6814783-4	46	639
	46	641
6814784-2	46	639
	46	641
6814950-9	46	639
	46	641
6814983-0	43	597
	43	621
	43	623
	43	625
6816114-0	86	1081
6816115-7	86	1079
6816116-5	86	1079
6816153-8	89	1237
6816222-1	83	817
6816233-8	55	693
6816238-7	64	729
6816248-6	72	751
6816260-1	85	981
6816264-3	77	767
6816265-0	77	767
6816282-5	88	1179
6816283-3	88	1179
6816284-1	88	1179
6816286-6	43	597
6816292-4	83	817
6816293-2	83	817
6816303-9	39	561
6816307-0	55	693
6816308-8	64	729
6816315-3	43	597
6816319-5	72	747
6816326-0	83	817
6816327-8	72	751
(6817000)	35	349
(6817001)	35	349
6817004-2	35	349
6817005-9	35	349
6817008-3	35	349
6817009-1	35	349
6817014-1	35	349
6817027-3	35	351
6817028-1	35	351
6817043-0	36	393
6817044-8	36	393
6817057-0	36	393
6817058-8	36	393
(6817060)	35	349
(6817061)	35	349
6817062-0	35	349
6817063-8	35	349
(6817080)	86	1081
6817087-7	35	361
6817094-3	81	791
6817095-0	81	791
(6817096)	81	795
	81	797
6817097-6	81	795
	81	797
(6817114)	81	787
(6817122)	81	787
6817129-7	81	781
6817130-5	81	781
6817131-3	35	363
6817134-7	83	839
6817136-2	83	839
(6817137)	83	839
6817147-9	83	835
	84	867
	84	871
6817169-3	36	389
6817180-0	86	1079
6817181-8	89	1225
6817186-7	37	477
6817225-3	84	865
6817226-1	84	865
6817227-9	84	865
6817228-7	84	865
6817239-4	36	393
6817240-2	36	393
6817263-4	81	781
6817264-2	81	781
6817277-4	83	829
(6817282)	83	809
(6817287)	81	795
(6817288)	81	795
6817297-2	83	837
6817319-4	81	777
6817320-2	81	777
6817321-0	36	387
	36	389
	37	503
6817331-9	81	779
6817332-7	81	779
6817358-2	81	791
	81	793
6817359-0	83	811
	83	813
6817360-8	83	811
	83	813
6817362-4	83	843
6817377-2	36	393
6817380-6	83	837
6817381	81	779
6817399-6	81	795
6817400-2	81	795
6817401-0	84	857
(6817405)	81	777
6817408-5	81	791
	81	793
6817409-3	81	791
	81	793
(6817415)	35	353
(6817416)	35	353
6817417-6	82	801
6817429-1	83	839
(6817441)	81	777
6817442-4	81	777
6817449-9	89	1239
	89	1243
6817452-3	84	857
6817459-8	35	347
	36	393
(6817470)	86	1079
6817476-2	86	1077
6817491-1	84	871
6817499-4	81	779
	81	781
(6817510)	84	849
(6817511)	84	849
6817528-0	35	353
6817535-5	83	823
	83	827
6817536-3	83	823
	83	827
(6817542)	83	809
6817543-9	83	809
(6817544)	83	809
6817545-4	83	809
6817550-4	36	391
6817551-2	36	391
6817552-0	36	391
6817553-8	83	829
6817563-7	85	1065
6817578-5	81	795
	81	797

*) Standard part, occurs elsewhere in this catalogue. /Standardartikel, förekommer på flera sidor i denna katalog.

Group / Grupp 03

Page / Sida 46

NUMERICAL REGISTER — NUMMERREGISTER

Part No. Artikelnummer	Gr Gr	Page Sida
6817579-3	81	795
	81	797
6817581-9	81	787
	81	789
6817601-5	83	837
6817602-3	83	837
6817604-9	83	837
6817605-6	83	837
6817610-6	83	839
6817612-2	83	837
6817613-0	83	837
6817615-5	83	837
6817616-3	83	837
6817619-7	89	1239
	89	1243
6817622-1	83	837
6817623-9	83	837
6817624-7	83	837
6817625-4	83	837
(6817627)	81	795
(6817628)	81	795
6817639-5	89	1225
6817640-3	89	1239
	89	1243
6817641-1	35	347
6817643-7	81	781
6817668-4	86	1075
6817676-7	81	791
	81	793
6817677-5	81	791
	81	793
6817678-3	81	791
6817679-1	81	791
(6817680)	81	791
(6817681)	81	791
6817682-5	81	791
6817683-3	81	791
6817684-1	81	791
6817685-8	81	791
6817686-6	81	791
6817687-4	81	791
(6817688)	81	791
(6817689)	81	791
(6817697)	83	809
(6817698)	83	809
6817719-5	81	797
6817720-3	81	797
6817721-1	81	797
6817722-9	81	797
6817727-8	81	797
6817728-6	81	797
6817745-0	86	1079
6817746-8	86	1077
6817748-4	86	1081
6817775-7	83	811
	83	813
6817776-5	83	811
	83	813
6817778-1	81	781
6817780-7	81	781
6817781-5	81	781
6817783-1	84	869
	84	871
6817792-2	36	393
6817793-0	36	393
6817798-9	83	811
	83	813
6817799-7	83	811
	83	813
6817800-3	83	811
	83	813
(6817818)	82	803
(6817819)	82	803
6817825-0	81	781
	81	797
6817826-8	81	781
	81	797
6817827-6	83	809
	83	813
6817828-4	83	809
	83	813
6817834-2	86	1077
6817837-5	83	837
(6817839)	36	383
(6817842)	36	385
6817843-3	36	391
6817844-1	36	391
6817845-8	36	391
6817849-0	82	803
6817850-8	82	803
6817851-6	84	869
	84	873
6817853-2	83	827
6817854-0	83	827
6817855-7	85	949
	85	955
6817857-3	36	383
	36	385
6817858-1	36	383
	36	385
6817861-5	83	829
(6817862)	83	829
6817863-1	83	829
6817865-6	86	1081
6817868-0	83	839
6817871-4	36	393
6817872-2	36	393
6817874-8	89	1225
6817876-3	83	817
(6817886)	81	785
(6817888)	81	785
6817891-2	35	351
6817894-6	84	863
6817895-3	84	863
6817917-5	36	389
6817921-7	84	855
6817922-5	84	855
6817923-3	83	817
(6817929)	77	767
(6817934)	84	853
(6817935)	84	853
6817942-3	83	821
	83	825
6817943-1	35	345
	35	347
6817952-2	83	841
	83	843
	83	845
(6817953)	83	841
	83	843
6817957-1	83	845
6817958-9	83	845
6817961-3	83	841
	83	843
6817964-7	83	841
	83	843
6817966-2	83	843
6817970-4	83	843
6817971-2	83	843
(6817978)	83	843
(6817979)	83	843
6817981-1	83	845
6817982-9	83	845
6817995-1	83	841
	83	843
6817996-9	83	829
6818014-0	88	1197
6818016-5	88	1197
6818018-1	85	1067
	89	1237
6818019-9	85	1067
	85	1071
6818061-1	88	1205
6818065-2	85	949
	85	955
6818078-5	85	1065
6818088-4	88	1201
(6818090)	85	997
6818093-4	85	993
	85	1007
6818099-1	89	1235
6818100-7	89	1235
(6818114)	88	1207
(6818115)	88	1207
6818144-5	88	1151
	88	1157
	88	1163
6818155-1	81	777
6818157-7	35	359
	83	831
	85	1049
	85	1055
6818158-5	88	1173
	88	1177
6818159-3	88	1175
	88	1181
6818170-0	85	993
	85	1007
6818175-9	85	993
	85	1007
6818189-0	85	1027
6818208-8	39	563
	85	949
6818209-6	39	563
	85	949
6818223-7	88	1169
6818224-5	88	1171
(6818227)	85	983
(6818228)	85	983
(6818229)	85	983
(6818230)	85	983
(6818245)	85	961
(6818258)	88	1169
(6818260)	88	1169
6818266-6	83	823
6818267-4	83	823
6818270-8	85	1067
6818271-6	85	1067
6818272-4	85	1067
6818273-2	85	1067
6818274-0	85	1067
6818275-7	85	1067
6818276-5	85	1067
*) 6818301-1		
6818303-7	88	1171
6818313-6	85	997
	85	1003
(6818325)	85	971
(6818345)	88	1143
(6818346)	88	1143
6818371-4	89	1241
	89	1243
6818403-5	85	1039
6818424-1	85	1035
6818425-8	85	1017
6818433-2	85	1013
	85	1017
6818440-7	89	1235
6818441-5	85	1043
6818465-4	89	1235
6818466-2	89	1235
6818474-6	89	1235
6818475-3	89	1235
(6818476)	89	1235
6818477-9	89	1235
6818478-7	85	1021
6818479-5	85	1021
(6818483)	88	1151
(6818496)	88	1209
(6818497)	88	1209
6818500-8	85	997
(6818501)	85	1003
6818504-0	85	993
	85	1005
6818513-1	85	997
	85	1003
6818526-3	85	993
	85	1005
6818532-1	85	991
(6818533)	85	991
(6818541)	85	1009
(6818542)	85	1013
	85	1017
(6818544)	85	1013
(6818545)	85	1013
(6818546)	85	1017
(6818547)	85	1017
6818605-5	85	1065
6818626-1	85	1037
6818627-9	85	1037
6818628-7	85	1037
6818641-0	85	1043
6818646-9	35	371
	35	373
	35	375
	35	377
	36	401
	36	405
	36	409
	36	429
	38	541
	87	1135
6818673-3	85	999
6818675-8	85	1007
6818676-6	85	997
6818677-4	85	1003
6818683-2	85	1041
6818697-2	85	1021
6818699-8	88	1205
6818706-1	85	991
6818711-1	85	991
6818715-2	88	1169
6818743-4	85	1015
	85	1027
(6818759)	85	991
(6818761)	85	997
(6818763)	85	1065
(6818764)	85	1065
(6818766)	85	1021
(6818767)	85	1021
6818773-1	89	1241
6818786-3	88	1169
6818787-1	85	973
6818788-9	85	973
	85	977
(6818791)	88	1143
6818802-8	85	1005
6818826-7	85	1005
(6818841)	85	971
6818851-5	89	1237
6818864-8	85	1065
6818876-2	88	1179
6818886-1	85	997
6818887-9	85	1003
6818912-5	85	1065
6818914-1	85	1065
6818922-4	88	1191
(6818923)	85	1041
6818944-8	85	993
	85	999
6818945-5	85	1001
	85	1007
6818981-0	85	1065
6818985-1	85	1065
6818998-4	85	997
	85	1003
6819040-4	52	683
	52	685
6819057-8	65	737
6819378-8	64	717
6819413-3	52	683
	52	685
6819495-0	52	685
6819560-1	64	713
6819704-5	77	765
6819707-8	77	765
(6819763)	77	767
(6820085)	89	1267
6820094-8	89	1269
6820095-5	89	1267

*) Standard part, occurs elsewhere in this catalogue. /Standardartikel, förekommer på flera sidor i denna katalog.

NUMERICAL REGISTER

NUMMERREGISTER

Part No. Artikelnummer	Gr Gr	Page Sida
	89	1269
6820158-1	89	1267
6820165-6	89	1267
6820628-3	87	1137
6820629-1	87	1135
6820636-6	85	1033
6820699-4	89	1267
6820702-6	89	1285
6820711-7	89	1267
6820812-3	87	1099
	87	1105
6820814-9	87	1101
	87	1109
(6820815)	87	1099
6820829-7	88	1189
6820980-8	89	1285
6820982-4	89	1285
6820985-7	89	1285
6842011-6	87	1131
6842019-9	21	113
6842026-4	23	183
	23	187
6842061-1	21	121
6842062-9	21	121
(6842086)	23	169
6842096-7	23	199
6842105-6	27	285
6842107-2	27	285
(6842124)	21	141
6842146-0	25	233
	25	239
	25	241
6842149-4	25	233
	25	239
	25	241
6842166-8	26	265
6842167-6	26	265
	26	267
6842169-2	28	295
	28	301
6842176-7	27	275
	27	277
	27	281
(6842177)	26	259
6842184-1	25	221
	27	285
6842188-2	23	199
6842190-8	25	251
6842214-6	26	259
(6842247)	38	539
(6842253)	21	105
6842255-9	21	105
	21	109
	21	111
6842272-4	21	121
6842273-2	22	149
6842274-0	21	127
6842281-5	21	121
6842282-3	21	121
6842287-2	25	223
6842302-9	23	199
6842317-7	28	291
(6842319)	28	291
6842325-0	28	291
6842326-8	28	291
6842334-2	26	265
6842344-1	21	125
6842347-4	21	121
(6842354)	25	233
	25	237
6842355-7	25	213
6842369-8	23	169
6842390-4	27	275
	27	287
6842391-2	27	275
	27	279
	27	287
6842411-8	22	155
	43	629
6842413-4	22	155
	43	629
6842414-2	22	155
	43	629
6842421-7	21	119
6842422-5	21	119
6842428-2	26	259
6842441-5	25	233
	25	237
(6842444)	25	221
6842446-4	25	217
	25	221
	25	223
(6842447)	28	295
	28	301
6842463-9	23	177
6842466-2	23	183
	23	187
6842467-0	23	183
	23	187
6842492-8	43	629
(6842505)	28	295
	28	301
6842539-6	23	161
6842582-6	27	275
	27	287
6842593-3	21	141
6842596-6	21	105
6842598-2	25	213
6842617-0	25	217
6842620-4	21	113
6842636-0	25	233
	25	237
	25	241
6842637-8	21	105
(6842668)	26	259
(6842677)	28	295
	28	301
(6842678)	28	295
	28	301
(6842687)	23	169
6842715-2	25	251
(6842718)	25	213
6842719-4	25	213
	25	215
6842720-2	25	213
	25	215
(6842744)	25	251
(6842745)	25	251
(6842748)	28	295
	28	301
(6842749)	28	295
	28	301
(6842765)	26	271
6842766-5	26	271
(6842770)	25	233
	25	237
6842774-9	26	265
6842779-8	25	227
6842796-2	21	121
6842797-0	21	137
6842803-6	23	177
(6842846)	21	141
6842851-5	25	233
	25	237
6842852-3	25	233
	25	237
6842860-6	25	251
(6842876)	26	259
(6842877)	26	259
6842885-3	25	207
6842894-5	26	259
6842936-4	28	295
	28	301
6842939-8	25	217
6842979-4	27	277
6842980-2	27	277
(6842990)	21	141
6842991-9	21	141
6843001-6	43	621
	43	623
	43	625
6843051-1	43	623
	43	625
6843053-7	43	623
6843066-9	43	623
	43	625
6843068-5	43	623
	43	625
6843069-3	43	623
	43	625
6843106-3	46	639
	46	641
6843110-5	43	601
	43	607
6843111-3	43	603
	43	607
	43	611
6843112-1	43	603
	43	607
	43	611
6843113-9	43	603
	43	607
	43	611
6843114-7	43	603
	43	607
	43	611
6843115-4	43	603
	43	607
	43	611
6843116-2	43	603
	43	607
	43	611
6843117-0	43	603
	43	607
	43	611
(6843128)	41	579
	41	583
6843131-1	43	603
	43	629
6843210-3	43	621
6843249-1	43	621
	43	623
	43	625
6843261-6	43	621
	43	623
	43	625
6843378-8	43	623
	43	625
(6843404)	43	597
(6843409)	46	639
6843416-6	43	623
	43	625
6843417-4	43	625
6843427-3	43	621
	43	623
	43	625
6843428-1	21	137
6843442-2	43	621
	43	623
	43	625
6843467-9	43	625
6843475-2	43	623
	43	625
6843481-0	43	595
6843498-4	43	623
	43	625
6843499-2	43	623
	43	625
6843520-5	43	623
6843635-1	43	601
	43	607
6843783-9	43	615
	43	619
6843784-7	43	615
	43	619
6843797-9	43	601
	43	607
6843815-9	43	603
	43	609
6843840-7	41	581
	41	583
(6843879)	41	579
	41	583
6845004-8	85	1043
6845005-5	85	1043
6845008-9	84	849
6845009-7	84	849
6846095-5	36	393
6846177-1	84	867
	84	871
(6846244)	84	867
	84	871
(6846245)	84	867
	84	871
6846302-5	84	849
6846331-4	84	849
	84	853
	89	1265
(6846394)	83	835
(6846395)	83	835
6846397-5	84	857
6846429-6	84	865
(6846447)	89	1265
6846459-3	81	781
6846466-8	83	819
6846467-6	83	819
6846469-2	81	777
6846471-8	83	829
6846472-6	83	841
	83	843
6846521-0	84	867
6846522-8	84	867
6846523-6	84	867
6846528-5	84	849
6846529-3	84	849
6846542-6	83	831
6846543-4	83	831
6846550-9	81	781
6846560-8	77	767
(6846568)	83	843
6846569-9	83	841
(6846577)	83	815
6846580-6	81	781
6846581-4	83	831
6846582-2	83	831
(6846591)	81	795
6846592-1	81	795
6846596-2	81	781
6846597-0	81	781
6846613-5	83	819
6846614-3	83	819
(6846624)	81	791
	81	793
6846626-7	83	831
6846635-8	83	837
6846641-6	84	861
6846642-4	83	819
6846643-2	84	857
6846659-8	83	831
(6846660)	83	831
6846668-9	83	819
6846669-7	83	819
6847407-1	87	1093
6847408-9	87	1093
6847409-7	87	1093
6847417-0	87	1093
6847418-8	87	1093
6847483-2	87	1093
6847484-0	87	1093
6847517-7	87	1093
6847526-8	87	1119
	87	1123
(6847528)	87	1115
6847562-3	87	1119
6847645-6	37	517
6847646-4	37	517
6847691-0	85	997
6848019-3	37	461
	38	541
6848070-6	87	1127

*) Standard part, occurs elsewhere in this catalogue. /Standardartikel, förekommer på flera sidor i denna katalog.

NUMERICAL REGISTER

NUMMERREGISTER

Part No. Artikelnummer	Gr Gr	Page Sida
6848071-4	87	1127
6848072-2	87	1127
6848073-0	87	1127
6848074-8	87	1127
6848075-5	87	1127
6848076-3	87	1127
6848215-7	36	407
	36	411
6849007-7	87	1119
(6849009)	21	113
(6849010)	36	413
6849011-9	36	413
6849012-7	36	413
6849017-6	87	1107
	87	1111
6849018-4	28	305
6849034-1	87	1113
6849037-4	37	441
	37	451
6849039-0	37	441
	37	451
6849040-8	37	441
	37	451
6849300-6	87	1121
6849301-4	38	525
6849305-5	87	1119
	87	1123
(6849307)	38	527
	38	541
(6849309)	38	527
6849311-3	52	687
	52	689
6849313-9	87	1119
(6849317)	36	399
6849318-8	87	1113
6849320-4	38	525
6849321-2	37	489
6849332-9	37	439
(6849333)	37	437
(6849334)	37	437
	37	449
(6849335)	37	437
6849339-4	37	477
6849347-7	37	467
	37	471
	37	473
6849348-5	37	465
	37	469
	37	473
	37	503
6849353-5	37	465
	37	469
	37	473
	37	503
6849354-3	36	425
	39	549
(6849357)	37	437
	37	449
(6849367)	87	1119
6849372-5	37	463
6849373-3	37	463
6849375-8	37	437
6849377-4	37	437
6849390-7	37	463
	37	469
6849391-5	37	463
	37	469
(6849395)	88	1217
(6849396)	88	1217
6849404-6	36	401
	36	405
6849405-3	36	401
	36	405
6849406-1	36	401
	36	405
6849410-3	39	553
	39	563
6849411-1	39	567
6849414-5	37	489
6849417-8	37	505
6849418-6	37	461
6849421-0	36	405
	36	407
6849456-6	87	1119
6849457-4	31	315
6849483-0	37	475
6849500-1	37	461
6849505-0	37	465
(6849507)	37	465
6849519-1	87	1125
6849529-0	37	449
6849530-8	37	461
6849531-6	37	463
6849532-4	37	449
6849535-7	37	437
	37	451
6849536-5	37	437
(6849548)	87	1105
	87	1109
6849549-8	37	493
6849552-2	37	493
(6849553)	87	1119
6849557-1	87	1099
	87	1101
6849558-9	87	1099
	87	1101
6849559-7	39	561
6849560-5	87	1115
(6849561)	87	1113
(6849562)	87	1099
	87	1105
6849575-3	87	1123
6849583-7	39	553
	39	563
6849584-5	39	553
	39	563
6849587-8	21	115
6849588-6	37	477
6849589-4	37	477
6849591-0	37	507
(6849594)	87	1107
	87	1111
(6849595)	87	1107
	87	1111
6849604-1	37	493
6849606-6	37	465
	37	473
6849610-8	37	465
	37	469
	37	473
6849611-6	37	465
	37	469
	37	473
6849612-4	37	465
	37	469
	37	473
	37	521
6849613-2	37	465
	37	469
	37	473
(6849617)	37	437
(6849618)	37	437
(6849619)	37	437
(6849620)	37	437
(6849621)	37	449
(6849622)	37	449
(6849623)	37	449
(6849624)	37	449
6849631-4	37	465
	37	469
	37	473
6849632-2	37	465
	37	469
	37	473
(6849634)	37	465
(6849641)	37	463
	37	469
6849642-1	37	463
	37	469
(6849643)	37	463
	37	469
(6849644)	37	463
	37	469
(6849645)	37	469
6849646-2	37	463
	37	469
(6849649)	88	1217
6849651-2	36	399
(6849654)	37	463
	37	469
(6849655)	37	469
	37	473
(6849657)	37	469
6849663-7	88	1217
6849664-5	37	475
6849665-2	37	469
6849667-8	37	469
(6849668)	37	469
(6849677)	37	507
6849679-3	23	163
6849680-1	37	437
6849681-9	37	437
6849682-7	37	437
6849683-5	37	437
6849684-3	37	449
6849685-0	37	449
6849686-8	37	449
6849687-6	37	449
6849694-2	37	441
	37	451
6849707-2	37	515
6849714-8	37	467
	37	471
	37	473
6849715-5	37	467
	37	471
	37	473
6849716-3	37	437
	37	449
6849717-1	37	437
	37	449
6849718-9	37	437
	37	449
6849719-7	37	437
	37	449
6849720-5	37	437
	37	451
6849721-3	37	437
	37	449
6849722-1	37	437
	37	449
(6849723)	37	437
	37	449
6849724-7	37	437
	37	449
6849725-4	37	437
	37	449
6849726-2	37	437
	37	451
6849727-0	37	437
	37	449
6849731-2	37	441
	37	451
6849733-8	37	441
	37	451
6849749-4	37	505
6849752-8	37	497
6849764-3	37	507
6849766-8	36	409
(6849768)	37	477
6849782-5	37	477
6849783-3	37	477
6849784-1	37	493
6849785-8	35	349
	35	351
	37	493
(6849792)	37	509
6849793-2	37	509
6849810-4	36	409
6849816-1	37	507
6849820-3	39	549
6849821-1	39	549
6849832-8	37	441
6849833-6	37	441
6849834-4	37	449
6849835-1	37	449
6849836-9	37	441
6849837-7	37	441
6849841-9	37	449
(6849842)	37	449
6849854-2	32	329
6849855-9	32	329
6849856-7	32	329
6849857-5	32	329
6849858	32	329
6849866-6	37	513
6849867-4	37	513
6849868-2	37	513
8103075-1	39	567
8111004-1	43	593
8111031-4	43	607
8111032-2	43	607
8111033-0	43	607
8111042-1	43	601
(8111048)	32	321
8111070-2	43	601
8111101-5	51	655
8111102-3	51	655
8111104-9	51	659
8111111-4	43	593
8111113-0	43	595
8111114-8	43	595
8111121-3	51	655
8111124-7	51	659
8143420-1	85	1049
	85	1055
	85	1061
8424389-8	88	1207
	88	1211
8601000-6	26	259
8601001-4	26	259
8601003-0	21	103
8601004-8	21	103
8601005-5	21	103
8601009-7	28	297
	28	303
8601011-3	21	119
8601015-4	21	103
8601034-5	21	103
8601040-2	25	251
8601042-8	28	297
8601049-3	28	297
8601050-1	28	301
8601051-9	28	297
	28	303
8601053-5	28	295
	28	301
8601054-3	28	297
	28	303
8601060-0	28	297
8601061-8	28	297
8601064-2	25	251
8601068-3	28	297
8601070-9	25	251
8601076-6	21	103
8601093-1	28	303
8601094-9	28	297
8601095-6	21	103
8601096-4	46	641
8601097-2	46	639
8601098-0	46	639
	46	641
8601099-8	46	639
8601100-4	46	641
8601101-2	46	639
8601102-0	46	641
	46	643
8601103-8	46	639
8601115-2	28	297
8601116-0	28	303

*) Standard part, occurs elsewhere in this catalogue. /Standardartikel, förekommer på flera sidor i denna katalog.

NUMERICAL REGISTER

NUMMERREGISTER

Group / Grupp 03

Page / Sida 49

Part No. / Artikelnummer	Gr	Page / Sida
8601117-8	28	297
	28	303
8601118-6	28	297
8601119-4	28	297
8601133-5	26	263
8601134-3	28	303
8601139-2	28	303
8601142-6	28	297
8601210-1	28	297
8601211-9	28	303
8601212-7	28	297
8601214-3	28	297
8601221-8	21	103
8601222-6	21	103
8601223-4	46	639
8601226-7	25	251
8601227-5	25	251
(8601228)	46	643
8601229-1	21	103
8601231-7	26	263
8601233-3	28	297
8601234-1	28	303
	28	305
8601300-0	28	297
8601321-6	21	103
8601323-2	28	303
8601326-5	28	303
8601328-1	28	303
8601329-9	28	303
8601331-5	28	303
8601339-8	28	297
	28	303
8601340-6	28	297
	28	303
8601342-2	28	303
8601359-6	28	297
	28	303
8601373-7	28	297
8601374-5	28	303
8601405-7	46	643
8601480-0	28	297
	28	303
8601481-8	28	297
	28	303
8601482-6	28	303
8601483-4	28	297
	28	303
8601484-2	28	297
	28	303
8601485-9	28	297
	28	303
8602085-6	33	339
8603822-1	26	259
8603823-9	26	259
8616345-8	85	989
9115414-6	39	561
9122017-8	89	1261
9122022-8	89	1251
9122050-9	89	1247
9122095-4	89	1247
9122181-2	89	1249
9122393-3	89	1251
9122551-6	43	621
	43	623
	43	625
9122552-4	89	1247
9122562-3	52	673
(9122567)	46	641
(9122568)	46	639
(9122569)	46	641
(9122570)	46	639
9122831-2	89	1253
9122844-5	43	621
	43	623
	43	625
9122909-6	89	1247
9122913-8	43	623
	43	625
9122914-6	43	623
	43	625
(9122919)	46	641
(9122920)	46	639
(9122921)	46	641
(9122922)	46	639
(9122940)	87	1119
9122941-9	89	1253
9122942-7	89	1253
9122943-5	89	1251
9122944-3	89	1253
9122946-8	32	323
9124503	83	819
9124504	83	819
9124515-9	85	1001
	85	1007
	85	1035
9124516-7	85	1035
(9124517)	85	1033
9124520-9	85	1033
9124522-5	85	1033
9124524-1	89	1271
	89	1277
	89	1283
9124526-6	87	1135
9124532-4	37	521
9124533-2	35	363
9124534-0	35	363
	83	817
9124543-1	86	1087
9124544	86	1087
9124554-8	89	1273
	89	1277
	89	1283
9124555-5	85	1009
9124556-3	89	1273
	89	1277
9124557-1	36	427
9124563	89	1271
9124565-4	89	1271
	89	1275
	89	1281
9124567-0	36	415
9124575-3	35	377
9124576-1	35	377
9124581	89	1271
9124610-8	36	415
9124612-4	36	415
9124613-2	36	415
9124614-0	36	415
9124626-4	85	1033
9124627-2	85	1033
9124629-8	37	521
9124631-4	37	521
9124632-2	35	371
	35	373
9124633-0	35	373
9124653-8	37	521
(9124680)	87	1137
9124737-9	87	1139
9124740-3	87	1137
9124776-7	89	1275
	89	1283
9124777-5	87	1129
	87	1131
9124779-1	38	541
9124781-7	87	1131
(9124786)	86	1085
9124789-0	85	1033
9124791-6	87	1137
(9124792)	85	941
9124797-3	36	415
	36	417
9124800-5	36	415
9124801-3	36	415
9124802-1	36	415
9124806	72	761
9124827-8	37	521
9124830-2	35	371
9124836-9	87	1135
9124837-7	72	759
(9124838)	89	1267
9124840-1	36	415
9124841-9	72	759
9124842-7	87	1135
9124843-5	87	1135
9124850-0	39	567
(9124855)	87	1137
9124856-7	86	1085
9124857-5	86	1085
9124858-3	86	1085
9124859-1	39	567
9124862-5	39	567
9124866-6	89	1267
9124868-2	89	1267
9124869-0	89	1267
9124870-8	89	1267
9124876-5	89	1267
9124877-3	89	1267
9124891-4	85	1009
9124892-2	85	1009
9124910-2	35	373
9124911	35	373
(9124915)	85	1065
(9124918)	85	1009
(9124919)	85	1009
9124921-9	83	817
9124927-6	35	363
	83	817
9124936-7	35	363
	83	817
9124938-3	35	363
	83	817
9124939	89	1271
	89	1275
	89	1277
	89	1283
9124940-9	87	1139
9124941-7	87	1137
9124942-5	87	1137
9124943-3	87	1137
9124950-8	89	1271
	89	1275
	89	1283
9124951-6	89	1271
	89	1277
	89	1283
9124952-4	85	941
(9124959)	89	1271
(9124960)	89	1275
9124962-3	89	1271
	89	1275
9124963-1	89	1271
	89	1275
	89	1281
9124968-0	85	1035
9124969-8	85	1035
9124971-4	36	415
	36	417
	36	419
	36	427
9124972-2	36	415
9124973-0	87	1137
9124977-1	89	1267
9124978-9	35	373
(9124980)	36	417
9124981-3	85	1051
	85	1057
9124982-1	89	1267
9124983-9	89	1267
9124984-7	35	373
9124988	83	819
9124989	83	819
(9125210)	23	183
(9125211)	23	183
	23	187
(9125212)	23	183
	23	187
(9125213)	23	183
	23	187
9125224-7	22	153
9125238-7	21	143
(9125240)	23	187
	23	193
9125371-6	23	163
9125372-4	23	163
9125537-2	23	167
9125551-3	21	123
9125552-1	21	123
9125553-9	21	123
9125623-0	25	247
9125626-3	52	667
	52	669
9125674-3	21	139
9125675-0	21	139
9125676-8	23	173
9126220-4	81	779
	81	781
9126352-5	84	857
9126894-6	83	831
9126896-1	83	831
9126898-7	83	831
9126899-5	83	831
9127311-0	77	765
(9127397)	37	477
9127438-1	37	441
9127439-9	37	449
9127440-7	37	449
9127441-5	37	441
9127444-9	37	441
9127445-6	37	449
9127447-2	37	441
9127605-5	36	387
9128077-6	39	553
	39	563
9128079-2	39	557
9128082-6	21	115
9128086-7	37	465
	37	471
9128088-3	37	465
	37	469
	37	473
9128089-1	37	465
	37	469
	37	473
9128095-8	38	527
	38	531
	38	533
9128096-6	38	527
9128097-4	38	527
9128099-0	38	527
9128100-6	38	527
9128102-2	38	527
	38	531
	38	533
9128103-0	38	527
(9128104)	38	527
9128105-5	38	527
(9128106)	38	527
9128109-7	38	527
	38	531
	38	533
9128110-5	38	527
	38	531
	38	533
9128124-6	39	563
9128125-3	39	563
9128126-1	39	563
9128127-9	39	563
9128133-7	39	553
	39	563
9128135-2	37	509
9128136-0	37	509
9128138-6	37	509
9128140-2	39	563
9128142-8	38	525
9128164-2	37	513
9128241-8	39	559
9128263-2	36	409
9128264-0	36	409
(9128265)	36	409
9128269-9	36	409

*) Standard part, occurs elsewhere in this catalogue. /Standardartikel, förekommer på flera sidor i denna katalog.

Group / Grupp 03

Page / Sida 50

NUMERICAL REGISTER — NUMMERREGISTER

Part No. / Artikelnummer	Gr / Gr	Page / Sida
9128300-2	37	477
(9128304)	37	517
(9128306)	37	517
9128307-7	37	517
9128309-3	37	517
9128310-1	37	517
9128311-9	37	517
9128328-3	38	527
9128333-3	37	501
9128335-8	37	517
9128367-1	36	399
9128371-3	87	1101
9128373-9	87	1105
	87	1109
9128384-6	28	303
9128421-6	33	337
(9128422)	52	687
9128423-2	37	517
9128424-0	37	517
9128428-1	37	513
9128510-6	38	535
9128511-4	38	535
9128513-0	38	535
9128515-5	38	535
	38	537
9128516-3	38	535
	38	537
9128517-1	38	535
	38	537
9128519-7	38	535
	38	537
9128520-5	38	537
9128521-3	38	535
	38	537
(9128522)	38	535
9128523-9	38	537
9128524-7	38	535
9128525-4	38	535
	38	537
9128526-2	38	535
	38	537
9128536-1	35	377
	36	409
9128537-9	36	409
9128538-7	36	409
9128541-1	36	409
9128542-9	36	409
9128543-7	36	409
	38	529
	38	531
	38	533
	38	541
9128544-5	36	409
9128546-0	85	987
9128547-8	37	513
9128555-1	32	327
9128556-9	32	327
9128557-7	32	327
9128558-5	32	327
9128560-1	32	327
9128577-5	38	525
9128579-1	35	371
	36	409
9128583-3	36	413
	36	427
9128633-6	39	559
9128643-5	37	463
	37	469
9128644-3	37	437
9128645-0	37	437
9128646-8	37	437
9128647-6	37	437
(9128678)	37	465
(9128679)	37	465
(9128680)	37	465
(9128682)	37	463
(9128683)	37	463
(9128684)	37	465
(9128685)	37	465
9128686-4	37	463
	37	469
9128688-0	36	413
	36	427
(9128691)	37	469
(9128692)	37	469
	37	473
(9128693)	37	469
(9128694)	37	469
(9128695)	37	469
(9128696)	37	469
	37	473
(9128697)	37	469
(9128698)	37	469
9128708-6	36	413
9128709-4	36	413
9128710-2	36	413
9128719-3	36	405
(9128728)	36	399
9128732-6	35	361
	37	503
	39	551
	88	1145
	88	1155
	88	1161
	88	1169
9128733-4	37	505
9128743-3	38	535
	38	537
9128749-0	31	315
9128752-4	36	409
9128753-2	37	507
9128754-0	37	507
9128755-7	37	507
9128768-0	37	469
	37	473
9128772-2	39	565
9128773-0	39	565
9128782-1	37	437
	37	441
	37	445
	37	447
	37	449
	37	453
	37	455
	37	459
9128783-9	37	505
9128786-2	37	465
9128791-2	37	465
9128813-4	37	519
9128814-2	35	357
	35	363
	37	519
9128815-9	37	519
9128817-5	37	467
	37	471
9128818-3	88	1217
9128819-1	37	463
	37	465
9128821-7	37	465
	37	469
9128823-3	37	469
	37	473
9128833-2	37	509
9128834-0	37	509
9128835-7	37	509
9128843-1	37	517
9128903-3	36	413
	37	511
9128927-2	36	413
9128928-0	36	413
9128969-4	37	513
9128974-4	32	325
9128975-1	32	325
9128976-9	32	325
	32	329
9128977-7	32	325
9128978-5	32	325
(9128979)	32	329
9128980-1	32	325
9128982-7	32	325
9128988-4	35	361
9129076-7	85	987
9129077-5	85	987
9129105-4	37	445
9129106-2	37	445
(9130002)	32	319
	32	323
(9130105)	32	323
9130106-9	32	323
	32	325
9130107-7	32	323
(9130108)	32	323
9130136-6	43	601
	43	607
	43	611
9130137-4	43	601
	43	607
	43	611
9130138-2	43	601
	43	607
	43	611
9130152-3	85	987
9130220-8	37	487
9130224-0	37	487
9130228-1	37	487
9130230-7	37	487
9130264-6	32	327
9130269-5	35	371
	35	375
	35	377
	37	467
	37	471
	37	509
	37	511
	89	1273
	89	1277
	89	1283
9130270-3	87	1099
	87	1103
	87	1107
	87	1111
(9130274)	32	319
	32	323
9130282-8	37	467
9130467-5	35	351
	37	497
9130476-6	37	497
9130477-4	37	497
(9130485)	32	319
	32	325
9130515-1	36	403
	36	407
	36	409
9130518-5	32	323
(9130528)	88	1217
(9130529)	88	1217
9132004-4	89	1241
9132005-1	89	1241
9132030-9	85	1065
9132033-3	88	1151
9132048-1	85	991
9132049-9	85	991
(9132050)	85	993
9132051-5	85	993
9132052-3	85	993
9132056-4	85	1013
	85	1017
9132057-2	85	1013
	85	1017
9132059-8	85	1015
	85	1017
9132119-0	89	1235
9132120-8	89	1235
9132145-5	85	999
	85	1005
9132154-7	85	999
	85	1005
9132155-4	85	993
9132159-6	88	1145
(9132160)	85	1013
(9132161)	85	1013
9132173-7	85	993
	85	1007
(9132174)	85	997
	85	1003
9132197-6	85	991
	85	997
	85	1003
(9132198)	85	991
9132200-8	85	1003
9132212-3	85	971
9132213-1	85	1067
9132241-2	85	991
9132242-0	85	991
9132254-5	85	1001
	85	1005
9132255-2	36	407
9132258-6	88	1169
9132259-4	85	975
	85	981
9132260-2	85	975
	85	981
(9132282)	88	1143
(9132301)	88	1173
9132306-3	85	1065
9132307-1	85	1065
9132326-1	85	1071
	88	1173
	88	1177
9132390-7	88	1151
9132415-2	85	925
9132416-0	85	925
9132418-6	85	929
9132419-4	85	929
9132425-1	89	1237
9132448-3	89	1235
9132462-4	85	925
9132472-3	85	1041
9132485-5	85	1065
(9132486)	88	1169
(9132498)	85	1047
	85	1055
(9132499)	85	1047
	85	1055
9132500-1	85	1047
	85	1055
(9132522)	88	1151
(9132546)	85	1067
(9132547)	85	1067
9132548-0	85	1067
9132549-8	85	1067
9132550-6	85	1049
	85	1055
	85	1061
(9132551)	88	1151
9132553-0	88	1151
	88	1157
	88	1161
9132562-1	89	1237
9132563-9	89	1237
9132564-7	89	1237
9132565-4	89	1237
9132566-2	89	1237
9132567-0	89	1237
9132568-8	89	1237
9132569-6	89	1237
(9132592)	88	1143
9132627-2	89	1235
(9132628)	89	1235
9132637-1	85	1015
9132680-1	85	1065
(9132690)	89	1235
9132693-4	88	1151
	88	1157
	88	1161
9132701-5	88	1143
	88	1155
	88	1161
9132703-1	88	1143
	88	1155

*) Standard part, occurs elsewhere in this catalogue. /Standardartikel, förekommer på flera sidor i denna katalog.

NUMERICAL REGISTER — NUMMERREGISTER

Group / Grupp 03

Page / Sida 51

Part No. Artikelnummer	Gr Gr	Page Sida
	88	1161
9132738-7	87	1091
9132739-5	87	1091
9132741-1	87	1091
9132742-9	87	1091
9132743-7	87	1091
9132753-6	87	1123
9132754-4	87	1125
9132757-7	87	1123
9132762-7	89	1237
9132763-5	89	1237
(9132765)	85	1065
(9132768)	85	1013
9132770-0	85	1013
9132772-6	89	1237
9132773-4	89	1237
9132774-2	88	1151
	88	1157
	88	1163
9132775-9	88	1151
	88	1157
	88	1163
9132806-2	89	1237
9132812-0	85	925
9132813-8	85	925
9132815-3	85	929
9132816-1	85	929
9132818-7	85	925
9132819-5	85	925
9132821-1	85	929
9132822-9	85	929
9132840-1	85	1067
(9132844)	89	1235
9132846-8	85	949
	85	955
	85	961
	85	969
9132876-5	85	1027
	85	1029
	85	1037
	85	1039
9132880-7	85	1037
9132884-9	85	1021
9132885-6	85	1021
9132889-8	85	1037
(9132945)	85	1065
(9132986)	85	1067
9132988-8	88	1169
9132990-4	88	1169
9132992-0	88	1169
9132994-6	88	1169
(9132995)	89	1237
9133006-8	81	787
9133012-6	35	349
9133018-3	82	803
(9133027)	35	359
(9133028)	35	359
(9133036)	84	867
(9133040)	35	353
(9133041)	35	353
9133047-2	84	861
(9133049)	83	825
(9133052)	36	381
(9133053)	36	381
(9133055)	81	779
	81	781
(9133056)	81	779
	81	781
9133057-1	83	809
	83	813
(9133067)	86	1085
(9133068)	86	1085
9133069-6	83	811
	83	813
9133073-8	82	801
	84	861
9133078-7	81	785
9133079-5	35	349
9133105-8	35	351
9133107-4	35	351
9133109-0	35	345
	35	347
9133118-1	83	819
9133120-7	83	819
9133123-1	81	785
9133124-9	81	785
(9133132)	86	1075
	86	1077
9133133-0	83	809
	83	813
9133134-8	83	809
	83	813
(9133139)	83	811
(9133140)	83	811
(9133145)	35	359
9133147-0	35	359
9133154-6	84	863
9133155-3	84	863
9133157-9	84	863
9133158	84	863
9133159-5	84	863
9133166-0	36	387
9133167-8	36	393
	37	503
9133172-8	82	803
9133186-8	84	849
	84	853
9133187-6	84	849
	84	853
(9133195)	82	803
(9133196)	82	803
9133198-3	84	857
(9133219)	83	833
(9133222)	81	781
9133223-9	84	849
	84	853
9133224-7	84	849
	84	853
9133226-2	83	823
9133227-0	83	823
9133228-8	83	825
9133229-6	83	825
(9133250)	81	779
9133262-7	35	347
9133299-9	82	803
(9133300)	82	803
9133302-1	83	829
9133304-7	83	837
	87	1117
* 9133306-2		
9133312-0	86	1075
	86	1077
9133316-1	83	837
9133318-7	83	837
9133321-1	81	787
9133323-7	81	787
9133337-7	84	851
	84	855
(9133340)	83	811
(9133341)	83	811
9133342-7	89	1239
	89	1243
9133344-3	81	787
9133345-0	82	801
9133347-6	81	779
	81	781
(9133349)	81	779
	81	781
9133350-0	85	959
	85	967
9133351-8	85	959
	85	967
9133364-1	83	841
	83	843
9133366-6	83	841
(9133371)	81	779
9133374-0	81	779
	81	781
9133375-7	81	779
	81	781
9133376-5	81	779
	81	781
9133378-1	86	1077
9133384-9	81	795
	81	797
9133385-6	81	795
	81	797
9133386-4	84	851
	84	855
9133387-2	82	803
9133388-0	82	803
(9133403)	81	785
9133404-5	83	837
9133405-2	83	837
9133417-7	35	357
	84	851
	84	855
9133420-1	81	777
9133423-5	84	863
9133425-0	84	863
(9133438)	86	1079
	86	1081
9133439-1	81	785
9133440-9	81	785
(9133441)	31	315
	81	785
9133445-8	84	867
9133466-4	86	1077
	86	1079
9133475-5	81	785
9133490-4	82	803
	86	1077
9133514-1	83	823
	83	825
9133515-8	83	823
	83	825
9133518-2	84	851
	84	855
9133519-0	83	837
9133520-8	83	837
9133521-6	83	837
9133522-4	81	793
9133523-2	81	793
9133524-0	81	793
9133525-7	81	793
9133526-5	81	793
9133527-3	81	793
9133528-1	81	797
9133529-9	81	797
9133539-8	84	869
	84	871
9133540-6	84	869
	84	871
(9133545)	81	777
9133549-7	82	803
9133550-5	82	803
9133551-3	86	1079
(9133555)	84	867
(9133556)	84	867
9133559-6	35	363
9133560-4	35	363
9133571-1	81	777
9133572-9	89	1239
	89	1243
9133578-6	86	1085
9133579-4	86	1085
(9133587)	82	805
(9133588)	36	415
	82	805
9133589-3	36	381
9133590-1	36	381
9133592-7	84	861
9133593-5	84	861
9133594-3	84	861
9133595-0	36	381
9133596-8	36	381
9133598-4	84	867
	84	871
(9133607)	81	795
	81	797
(9133608)	81	795
	81	797
9133609-9	35	351
9133612-3	84	851
	84	853
9133613-1	84	851
	84	853
9133614-9	84	851
	84	855
9133615-6	84	851
	84	855
9133623-0	84	861
9133624-8	84	861
(9133625)	81	785
(9133630)	84	861
9133633-9	86	1079
9133641-2	81	787
9133645-3	83	821
9133646-1	83	821
(9133660)	84	861
(9133661)	84	861
9133668-5	89	1225
9133669-3	82	801
(9133671)	84	867
	84	871
9133673-5	81	777
	81	779
	81	783
(9133680)	81	785
(9133681)	81	785
9133687-5	83	829
(9133705)	81	781
(9133706)	81	781
9133709-7	86	1081
(9133711)	83	829
9133716-2	84	867
	84	871
9133717-0	81	795
9133718-8	81	795
9133726-1	35	355
9133727-9	35	355
9133728-7	35	355
9133737-8	36	393
9133738-6	36	393
9133745-1	82	801
9133746-9	82	801
9133762-6	85	1037
(9133763)	86	1085
9133765-9	35	355
9133766-7	35	355
9133767-5	35	355
9133768-3	35	355
(9133780)	36	387
9133785-7	84	851
	84	855
9133786-5	84	851
	84	855
9133792-3	83	829
(9133796)	84	861
9133798-0	84	861
9133799-8	84	861
9133800-4	81	779
	81	781
9133824-4	36	393
9133833-5	84	853
9133834-3	84	853
9133837-6	84	853
9133838-4	84	853
9133844-2	35	353
9133845-9	35	353
9133846-7	81	777
(9133848)	84	853
(9133855)	86	1079
(9133856)	86	1079
9133865-7	81	791
9133866-5	81	791
9133867-3	81	791
9133868-1	81	791
9134009-1	77	765
9134011-7	77	765

*) Standard part, occurs elsewhere in this catalogue. /Standardartikel, förekommer på flera sidor i denna katalog.

NUMERICAL REGISTER

NUMMERREGISTER

Part No. Artikelnummer	Gr	Page Sida
9134053-9	77	765
9134156-0	89	1267
9134160-2	36	417
9134161-0	36	417
9134162-8	36	417
9134163-6	36	417
9134164-4	36	417
9134169-3	38	541
9134170-1	36	417
9134177-6	36	413
9134178-4	36	417
9134186-7	36	417
	36	419
9134187-5	38	541
9134189-1	36	415
	36	427
(9134190)	83	839
9134192-5	36	413
9134193-3	36	413
9134198-2	35	373
	35	375
9134199-0	35	373
	35	375
9134200-6	85	1023
9134201-4	85	1023
9134202-2	85	1023
(9134208)	89	1265
9134226-1	35	377
9134251-9	89	1275
9134254-3	89	1271
	89	1275
	89	1281
9134263-4	83	817
(9134298)	85	1051
	85	1057
9134299-8	77	767
9134319-4	87	1129
9134331-9	85	1033
	85	1035
9134338-4	87	1139
9134339-2	87	1139
9134342-6	36	417
9134349-1	85	941
	85	1007
9134368-1	83	815
	83	817
9134369-9	85	945
9134370-7	85	945
9134371-5	85	945
9134372-3	85	937
	85	943
9134373-1	85	937
	85	943
9134374-9	85	937
	85	943
9134375-6	85	939
9134376-4	85	939
9134377-2	85	939
(9134389)	87	1099
	87	1101
	87	1105
	87	1109
9134398-8	35	377
9134399-6	35	377
9134401-0	85	1029
9134402-8	77	765
9134520-7	25	233
	25	239
(9134521)	89	1275
9134523-1	89	1275
9134539-7	84	857
9134540-5	84	857
9134541-3	84	857
9134542-1	84	857
9134543-9	84	857
9134562-9	36	427
9134563-7	36	427
9134566-0	37	521
9134567-8	37	521
9134569-4	85	1033
	85	1035
	88	1191
9134572-8	85	1023
(9134575)	87	1093
9134579-3	35	375
	35	377
9134580-1	35	375
	35	377
9134582-7	89	1273
	89	1277
	89	1283
9134583-5	89	1273
	89	1277
	89	1283
(9134588)	89	1273
	89	1277
	89	1283
9134589-2	89	1273
	89	1277
	89	1283
(9134590)	89	1273
	89	1277
	89	1283
9134591-8	35	373
	35	375
9134592-6	35	373
	35	375
9134593-4	35	375
9134595-9	83	817
(9134598)	89	1265
9134618-9	72	747
9134619-7	72	747
9134620-5	72	749
9134622-1	72	757
9134623-9	72	757
9134624-7	72	759
(9134625)	72	759
(9134629)	89	1281
(9134631)	89	1281
9134647-8	89	1267
9134654-4	89	1267
9134661-9	89	1267
9134662-7	89	1267
(9134677)	89	1271
9134679-1	35	371
(9134738)	89	1275
(9134749)	87	1093
9134752-6	88	1175
	88	1181
9134753-4	88	1175
	88	1181
9134766-6	87	1123
(9134767)	87	1123
(9134769)	87	1115
9134780-7	85	1051
	85	1057
9134782-3	85	1051
	85	1057
9134797-1	35	371
(9134804)	89	1265
9134806-0	83	839
(9134809)	38	541
9134810-2	38	541
(9134819)	87	1115
9134821-9	87	1107
	87	1111
9134822-7	87	1107
	87	1111
(9134824)	87	1101
9134828-4	85	1029
	85	1031
9134829-2	85	1031
9134830-0	85	1029
	85	1031
9134831-8	85	1031
9134837-5	35	373
	35	375
9134838-3	35	373
	35	375
9134847-4	88	1185
9134850-8	87	1135
9134864-9	87	1115
9134865-6	87	1115
9134904-3	85	1033
9134932-4	87	1105
9134933-2	87	1109
9134937-3	89	1271
9134938-1	89	1271
9134941-5	83	819
9134943-1	89	1267
9134945-6	89	1267
9134947-2	87	1123
9134952-2	87	1123
9134978-7	87	1099
	87	1103
	87	1107
	87	1109
(9134979)	87	1099
	87	1101
	87	1107
	87	1109
9134986-0	87	1115
9134988-6	87	1113
9134989-4	87	1113
9134994-4	87	1099
	87	1105
9134995-1	87	1101
	87	1109
9134996-9	87	1097
	87	1101
9134997-7	87	1097
	87	1101
9134998-5	87	1097
9134999-3	87	1105
	87	1109
9135006-6	22	149
9135016-5	21	141
9135033-0	21	141
9135036-3	21	141
(9135038)	23	163
9135040-5	21	141
9135042-1	21	141
9135043-9	21	141
9135045-4	21	141
9135047-0	25	227
9135049-6	25	233
	25	237
(9135052)	21	107
9135060-3	25	213
9135061-1	21	115
(9135068)	25	227
9135078-5	25	241
(9135079)	25	241
9135098-3	22	149
9135100-7	28	291
9135101-5	23	197
(9135102)	23	197
9135119-7	23	199
9135122-1	25	233
	25	237
9135137-9	23	167
	23	189
	23	193
	25	223
(9135146)	25	217
(9135149)	25	219
(9135150)	25	223
9135170-0	21	113
9135178-3	21	105
9135179-1	21	105
	21	109
9135181-7	25	245
9135198-1	25	215
(9135221)	21	125
(9135222)	21	125
9135267-4	26	259
9135268-2	21	127
9135289-8	23	183
	23	187
	23	199
9135320-1	21	107
(9135323)	21	107
9135329-2	23	161
9135342-5	23	197
9135343-3	37	505
9135407-6	25	241
9135419-1	38	539
9135422-5	23	183
	23	187
	23	193
9135439-9	21	131
(9135443)	23	161
9135444-9	23	197
9135445-6	21	107
9135447-2	21	107
9135502-4	23	183
9135513-1	21	121
(9135547)	28	291
(9135551)	27	277
9135587-5	25	217
9135588-3	21	107
9135600-6	38	539
9135613-9	23	163
(9135614)	21	141
9135615-4	21	121
(9135627)	21	119
9135635-2	21	121
9135636-0	25	213
9135661-8	25	229
9135664-2	23	161
9135666-7	23	167
	25	217
	25	247
9135668-3	25	245
9135699-8	21	113
9135700-4	28	291
9135701-2	28	291
9135702-0	21	113
9135705-3	25	245
9135735-0	25	245
9135736-8	25	245
(9135739)	25	245
9135742-6	25	245
	25	247
(9135758)	25	227
9135791-3	25	245
9135801-0	21	137
9135821-8	23	195
	23	197
9135826-7	25	217
9135830-9	22	149
9135837-4	21	119
9135858-0	21	119
(9135862)	21	125
(9135865)	21	125
(9135889)	25	229
(9135890)	25	229
9135899-4	38	525
9135984-4	21	135
9135990-1	25	217
	25	221
	25	223
9136001-6	85	1009
9136002-4	85	1009
9136003-2	85	1009
9136004-0	85	1009
9136005-7	85	899
9136006-5	85	899
9136007-3	85	899
9136008-1	85	899
9136009-9	85	899
9136010-7	85	899
9136011-5	85	899
9136012-3	85	899
9136013-1	85	899
9136021-4	85	899
	85	921
9136022-2	85	899
	85	921

*) Standard part, occurs elsewhere in this catalogue. /Standardartikel, förekommer på flera sidor i denna katalog.

NUMERICAL REGISTER — NUMMERREGISTER

Group / Grupp 03

Page / Sida 53

Part No. Artikelnummer	Gr Gr	Page Sida
9136023-0	85	899
	85	921
9136031-3	85	905
9136032-1	85	905
9136036-2	88	1197
	88	1201
9136055-2	85	905
9136056-0	85	905
9136058-6	88	1197
	88	1201
9136069-3	85	905
9136070-1	85	905
9136072-7	88	1197
	88	1201
9136075-0	85	975
	85	981
9136076-8	85	975
	85	981
9136104-8	88	1197
9136105-5	88	1197
9136106-3	88	1197
9136138-6	85	883
	85	905
9136139-4	85	883
	85	905
9136140-2	85	883
	85	905
9136141-0	85	883
9136142-8	85	883
9136143-6	85	883
9136144-4	85	883
9136145-1	85	883
9136146-9	85	883
9136147-7	85	883
	85	905
9136148-5	85	883
	85	905
9136149-3	85	883
	85	905
9136150-1	85	883
9136151-9	85	883
9136152-7	85	883
9136156-8	85	883
9136157-6	85	883
9136158-4	85	883
(9136168)	85	971
9136170-9	88	1193
9136171-7	88	1193
9136172-5	88	1193
(9136176)	88	1205
9136177-4	88	1205
(9136178)	88	1207
(9136179)	88	1207
9136180-8	88	1209
9136181-6	88	1209
9136182-4	88	1209
9136183-2	88	1209
9136184-0	88	1207
9136185-7	88	1207
(9136187)	85	1035
9136281-4	85	971
	85	977
9136314-3	85	991
9136784-7	88	1217
9136792-0	85	987
9136825-8	85	973
	85	979
9136826-6	85	973
	85	979
9136827-4	85	983
9136828-2	85	983
9136829-0	85	983
	85	987
9136830-8	85	983
	85	987
9136844-9	85	971
9136854-8	88	1211
9136888-6	85	905
9136889-4	85	905
9136890-2	85	905
9136891-0	85	905
9136892-8	85	905
9136893-6	85	905
9136894-4	88	1201
9136895-1	88	1201
9136896-9	88	1201
9136913-2	85	1007
9136914-0	85	997
	85	1003
9136915-7	85	985
9136918-1	85	983
(9136919)	85	983
9136928-0	88	1213
9136930-6	85	989
9136931-4	85	999
	85	1005
9136934-8	85	999
9136935-5	85	1005
9136936-3	85	1005
9136963-7	88	1201
9136999-1	85	993
9137040-3	87	1097
	87	1105
9137042-9	87	1101
	87	1109
9137043-7	87	1097
	87	1101
9137204-5	87	1097
	87	1105
9137205-2	87	1101
	87	1109
9137233-4	87	1099
	87	1105
(9137401)	87	1115
9137404-1	87	1119
	87	1123
9137405-8	87	1123
9137406-6	87	1123
9137408-2	87	1119
	87	1123
9137409-0	87	1119
	87	1123
9137412-4	87	1125
9137413-2	87	1125
9137439-7	85	1013
	85	1017
	87	1107
	87	1111
9137448-8	87	1119
9137449-6	87	1119
9137484-3	85	1013
	85	1017
9137937-0	87	1097
	87	1101
9137938-8	85	949
	85	955
* 9138136-8		
9138138-4	88	1217
(9138143)	85	997
	85	1003
(9138144)	85	997
	85	1003
9138185-5	85	997
	85	1003
9138276-2	85	973
	85	977
9138293-7	85	937
9138294-5	85	937
9138295-2	85	937
9138296-0	85	943
9138297-8	85	943
9138298-6	85	943
(9138538)	85	991
(9138539)	85	991
9138587-2	88	1201
9138811-6	85	971
9138812-4	85	971
9138819-9	85	971
(9138820)	85	971
9138865-2	85	997
	85	1003
9138866-0	85	997
	85	1003
9138867-8	85	997
	85	1003
9138876-9	85	991
	85	999
	85	1007
(9139038)	89	1261
9139040-1	89	1267
9139148-2	89	1253
9139153-2	89	1261
(9139154)	89	1261
9139300-9	89	1263
9139304-1	89	1249
9139305-8	89	1263
* 9139519-4		
9139523-6	35	345
	35	365
9139531-9	36	413
9139535-0	22	153
9139536-8	22	153
9140001-0	64	719
9140002-8	64	715
9140004-4	64	719
9140005-1	64	717
(9140014)	64	715
9140019-2	41	585
	52	677
	52	679
9140026-7	64	729
9140032-5	52	675
	52	677
	52	679
9140033-3	52	675
9140039-0	64	729
9140067-1	72	745
9140068-9	72	745
	72	747
	72	761
9140072-1	72	747
	72	749
(9140089)	65	733
9140090-3	65	733
9140099-4	72	751
9140100-0	72	751
	72	759
9140102-6	72	747
	72	749
9140129-9	72	745
	72	747
9140132-3	72	751
	72	759
9140133-1	72	751
	72	759
9140154-7	64	729
9140155-4	64	729
9140156-2	64	729
(9140161)	25	217
9140162-0	64	729
9140164-6	64	715
9140177-8	72	751
9140179-4	41	585
	52	677
9140195-0	64	721
9140197-6	52	681
9140199-2	64	715
9140203-2	72	753
(9140209)	64	713
	64	715
(9140210)	64	713
	64	715
9140215	77	767
9140236-2	52	667
	52	671
9140237-0	52	669
	52	671
9140252-9	52	673
9140258-6	52	683
9140259-4	52	683
	52	685
(9140337)	72	751
	72	759
(9140339)	64	713
(9140340)	64	713
9140341-0	61	703
	61	707
9140342-8	61	703
	61	707
9140386-5	61	703
	61	707
9140387-3	52	667
9140388-1	51	655
9140389-9	51	655
(9140390)	72	751
9140394-9	51	659
(9140399)	27	275
(9140403)	37	509
(9140404)	37	509
9140405-3	77	765
9140421-0	64	715
	64	725
9140422-8	64	715
	64	725
9140432-7	64	725
9140433-5	64	725
9140440-0	64	725
9140441-8	64	725
	64	727
9140449-1	52	667
	52	669
	52	673
9140450-9	64	717
9140453-3	52	675
	52	677
	52	679
9140454-1	52	675
9140459-0	64	713
	64	715
9140460-8	64	715
9140469-9	65	737
9140484-8	65	733
9140486-3	65	733
9140545-6	77	765
9140548-0	77	765
9140663-7	37	509
9140696-7	51	659
9140700-7	77	765
9140723-9	72	751
	72	759
9140779-1	64	713
9140781-7	64	713
9140801-3	64	719
9140807-0	72	751
9140844-3	65	737
9140847-6	72	751
	72	759
9140899-7	52	689
9140904-5	52	683
	52	685
9140917-7	89	1265
9140918-5	89	1265
9140934-2	52	687
9140998-7	64	715
9140999-5	64	715
9141000-1	21	105
	21	111
9141015-9	26	265
9141016-7	28	295
	28	301
(9141023)	23	199
(9141026)	23	199
(9141039)	21	105
	21	111
9141042-3	21	105
9141053-0	21	105
(9141059)	25	207
9141060-5	25	207
(9141061)	25	207
9141093-6	25	207

*) Standard part, occurs elsewhere in this catalogue. /Standardartikel, förekommer på flera sidor i denna katalog.

NUMERICAL REGISTER

NUMMERREGISTER

Part No. Artikelnummer	Gr Gr	Page Sida
(9141094)	25	207
9141095-1	26	259
	26	263
(9141101)	23	199
9141106-6	26	259
9141120-7	23	199
9141124-9	23	199
9141125-6	23	191
9141126-4	23	191
9141127-2	38	539
9141134-8	26	259
	26	263
9141158-7	23	191
9141165-2	23	199
(9141190)	23	183
	23	187
9141191-8	23	183
	23	187
	23	191
	23	193
9141192-6	23	183
	23	187
	23	191
	23	193
9141205-6	26	259
9141226-2	26	259
9141228-8	23	161
9141229-6	23	161
9141245-2	23	201
9141248-6	26	271
9141249-4	26	271
9141257-7	21	105
(9141259)	21	107
9141269-2	21	107
	21	111
	86	1083
9141272-6	25	207
	37	515
9141356-7	26	271
9141357-5	26	271
9142053-9	23	167
	23	177
	23	179
	23	199
	23	203
9142079-4	37	461
9142080-2	37	441
9142082-8	37	441
9142083-6	37	449
9142084-4	37	449
9142087-7	37	441
9142088-5	37	441
9142089-3	37	441
9142090-1	37	449
9142091-9	37	449
9142092-7	37	461
9142094-3	37	461
9142095-0	37	461
9142405-1	43	625
9142406-9	43	625
9142516-5	25	233
	25	237
9142541-3	23	199
	23	203
(9142574)	21	107
(9142600)	21	107
9142607-2	38	539
9142616-3	25	207
9142618-9	23	199
9142629-6	87	1107
	87	1111
(9142630)	27	275
9142631-2	21	111
9142645-2	21	107
	21	111
9142658-5	23	177
	23	179
(9142682)	26	263
9142683-3	23	183
	23	187
9142685-8	23	183
	23	187
9142687-4	23	183
9142688-2	23	183
	23	187
9142740-1	23	183
	23	187
	23	191
	23	193
	23	193
9142742-7	23	203
9142744-3	26	259
9142745-0	26	259
9142751-8	23	177
	23	183
9142789-8	43	629
9142824-3	23	203
9142825-0	23	203
9142832-6	23	191
9142878-9	26	271
9142908-4	23	167
9142956-3	23	191
	23	193
9143013-2	43	603
	43	609
9143044-7	46	647
9143120-5	46	647
9143158-5	46	639
	46	641
9143159-3	46	639
	46	641
9143160-1	46	639
	46	641
(9143165)	41	579
9143267-4	43	603
	43	609
	43	611
9143287-2	46	647
9143414-2	41	579
	41	583
9143458-9	43	625
9143459-7	43	625
9143460-5	43	625
9143461-3	43	625
9143462-1	43	625
9143465-4	46	639
	46	643
9143478-7	41	579
	41	583
9143486-0	41	579
	41	583
9143491-0	43	615
	43	619
9143493-6	43	615
	43	619
9143494-4	43	615
	43	619
9143495-1	43	615
	43	619
9143496-9	43	615
	43	619
9143510-7	43	615
	43	619
9143535-4	43	615
	43	619
9143536-2	43	615
	43	619
9143537-0	43	615
	43	619
(9143554)	43	615
9143555-2	43	603
	43	615
9143556-0	43	603
	43	615
9143557-8	43	603
	43	615
9143572-7	43	615
	43	619
9143573-5	43	615
	43	619
9143574-3	43	615
	43	619
9143575-0	43	615
	43	619
9143576-8	43	615
	43	619
9143577-6	43	615
	43	619
9143578-4	43	615
	43	619
9143579-2	43	615
	43	619
9143580-0	43	615
9143581-8	43	615
9143582-6	43	615
	43	619
9143583-4	43	617
9143584-2	43	617
	43	619
9143585-9	43	615
	43	619
9143586-7	43	615
	43	619
9143587-5	43	615
	43	619
9143588-3	43	615
	43	617
	43	619
9143589-1	43	615
	43	619
9143590-9	43	615
	43	619
9143591-7	43	615
	43	619
9143592-5	43	615
	43	619
9143593-3	43	615
9143594-1	43	615
9143595-8	43	615
9143596-6	43	615
9143597-4	43	615
9143598-2	43	615
	43	619
9143599-0	43	615
	43	617
	43	619
9143600-6	43	615
	43	619
9143601-4	43	615
	43	619
9143602-2	43	615
9143603-0	43	615
	43	619
9143604-8	43	615
	43	619
9143605-5	43	615
	43	619
9143606-3	43	615
	43	619
9143607-1	43	615
	43	619
9143638-6	25	237
9143639-4	25	241
9143675-8	43	625
9143750-9	41	579
	41	583
9143757-4	41	583
9143824-2	43	625
(9143875)	43	599
9143879-6	43	599
9143885-3	43	599
9143889-5	43	599
9143890-3	46	647
9143892-9	46	647
9143894-5	45	635
9143895-2	46	643
9143899-4	45	635
9143903-4	45	635
9143905-9	43	599
	45	635
9143906-7	45	635
9143907-5	45	635
9143911-7	43	595
9143918-2	41	579
	41	583
(9143934)	43	603
9143935-6	43	605
	43	609
	43	611
9143936-4	43	605
	43	609
	43	611
9143937-2	43	605
	43	609
	43	611
9143962-0	41	579
	41	583
9143965-3	46	647
9143999-2	43	625
(9144124)	87	1097
9144167-5	37	509
9144189-9	37	469
	37	473
9144192-3	87	1113
9144221-0	87	1099
	87	1103
	87	1107
	87	1109
9144243-4	87	1097
	87	1105
9144247-5	87	1097
	87	1105
9144248-3	87	1101
	87	1109
9144249-1	87	1101
	87	1109
9144250-9	87	1105
	87	1109
(9144252)	87	1105
	87	1109
(9144253)	87	1115
(9144255)	87	1115
9144275-6	35	351
	37	483
9144326-7	85	1067
(9144336)	87	1107
	87	1111
(9144352)	87	1115
9144354-9	87	1105
9144355-6	87	1109
(9144361)	28	305
9144362-2	28	303
9144363-0	28	305
(9144433)	89	1265
9144563-5	87	1123
9145023-9	88	1187
(9145024)	88	1187
9145025-4	88	1187
(9145026)	88	1187
9145029-6	88	1187
(9145030)	88	1187
9145031-2	88	1187
(9145032)	88	1187
* 9145036-1		
9145042-9	89	1241
9145043-7	89	1241
9145287-0	85	1033
	85	1035
9145481-9	37	507
9145482-7	37	507
9145613-7	85	1041
(9145649)	85	1013
(9145650)	85	1013
(9145651)	85	1017
(9145652)	85	1017
(9145674)	88	1143
9145679-8	89	1237
9145708-5	88	1151
	88	1157
	88	1163
9145736-6	87	1093

*) Standard part, occurs elsewhere in this catalogue. /Standardartikel, förekommer på flera sidor i denna katalog.

NUMERICAL REGISTER — NUMMERREGISTER

Group / Grupp 03

Page / Sida 55

Part No. Artikelnummer	Gr	Page Sida
	87	1107
9145816-6	85	1013
9145818-2	85	1013
9145823-2	85	1017
9145824-0	85	1017
(9145862)	88	1173
	88	1177
9145868-7	85	1071
	88	1173
	88	1175
	88	1179
9145885-1	85	1037
9145887-7	85	1013
	85	1017
	88	1187
9145888-5	88	1151
	88	1157
	88	1161
9145891-9	88	1151
	88	1157
	88	1161
9145894-3	88	1151
	88	1157
	88	1161
9145895-0	88	1151
	88	1157
	88	1161
9145896-8	88	1151
	88	1157
	88	1161
(9145901)	85	1067
(9145930)	88	1153
(9145937)	89	1237
9145943-8	85	1013
9145944-6	85	1013
9145945-3	85	1017
9145946-1	85	1017
9145954-5	36	405
	36	409
9145955-2	88	1167
9146010-5	25	213
9146012-1	25	237
(9146019)	25	237
(9146028)	21	113
9146037-8	23	169
9146038-6	23	169
9146041-0	23	169
9146073-3	25	249
(9146088)	25	219
9146108-7	28	291
(9146117)	21	113
9146132-7	22	149
(9146135)	25	221
9146139-2	21	113
9146197-0	28	295
	28	301
9146198-8	28	295
	28	301
(9146201)	25	237
9146225-9	28	295
	28	301
9146258-0	21	141
9146262-2	25	223
9146266-3	25	221
9146270-5	23	197
9146271-3	23	197
9146272-1	23	197
9146282-0	25	245
9146293-7	28	295
	28	301
9146294-5	28	295
	28	301
9146301-8	25	245
(9146309)	25	213
(9146310)	25	213
(9146311)	25	215
9146335-6	21	119
9146337-2	21	119
(9146343)	37	507
9146371-1	28	295
	28	301
9146376-0	21	141
9146402-4	25	245
	25	247
(9146403)	28	291
9146415-6	25	233
	25	237
9146488-3	25	213
	25	215
9146489-1	25	213
	25	215
9146505-4	27	285
9146552-6	25	249
9146569-0	28	295
9146570-8	28	295
	28	301
9146618-5	25	249
9146656-5	25	245
9146685-4	25	233
9146693-8	21	141
(9146707)	23	183
	23	187
9146756-3	25	213
	25	215
9146757-1	25	213
9146758-9	25	215
9146761-3	23	169
9146795-1	21	141
(9146808)	25	241
(9146809)	25	241
9146813-2	28	291
9146816-5	28	291
9146844-7	21	113
(9146845)	22	149
9146880-1	21	137
(9146923)	23	187
(9146925)	23	183
(9146927)	23	187
9146930-4	23	183
	23	187
9146937-9	21	141
9146943-7	23	183
9146950-2	21	125
9146953-6	21	125
9146973-4	21	113
9148009-5	37	511
9148035-0	37	505
9148047-5	28	291
	37	505
9148064-0	37	489
9148067-3	37	493
9148071-5	37	485
9148072-3	36	425
	37	485
9148075-6	37	485
9148076-4	37	485
9148079-8	37	485
9148080-6	36	425
	37	485
9148081-4	37	485
9148084-8	37	485
9148085-5	37	485
9148086-3	37	485
9148087-1	37	491
9148103-6	37	491
9148104-4	37	491
9148107-7	37	491
9148109-3	37	491
9148110-1	37	491
9148135-8	37	491
9148142-4	37	491
(9148158)	31	315
(9148160)	31	315
9148172-1	37	513
9148176	37	491
9148177	37	491
9148178	37	491
9148216	37	491
9148263-8	37	491
9148298-4	37	485
9148299-2	37	485
9148300-8	37	511
9148419-6	88	1215
9148425-3	33	337
9148426-1	33	337
9148427-9	33	337
	33	339
9148428-7	33	337
9148429-5	33	337
(9148431)	37	445
(9148432)	37	445
(9148433)	37	453
(9148434)	37	453
(9148439)	37	453
9148444-4	37	465
9148446-9	37	461
9148448-5	37	461
(9148450)	37	463
	37	473
(9148451)	37	463
	37	473
(9148455)	37	463
	37	473
9148457-6	37	473
9148467-5	37	513
9148474-1	37	469
9148478-2	37	469
9148494-9	88	1217
9148495-6	88	1217
9148507-8	37	463
	37	469
9148513-6	37	475
(9148571)	38	527
	38	535
(9148572)	38	527
	38	535
(9148573)	38	527
	38	541
9148575-5	38	529
	38	541
9148600-1	36	409
9148616-7	37	463
	37	469
	37	473
(9148617)	37	463
	37	469
9148618-3	37	463
	37	469
9148621-7	37	463
	37	469
9148635-7	37	465
9148645-6	36	413
(9148648)	43	595
(9148665)	32	319
	32	329
9148710-8	37	473
9148753-8	85	973
	85	979
9148754-6	85	973
	85	979
9148765-2	36	409
9148766-0	36	409
9148769-4	28	303
9148783-5	37	449
9148784-3	37	449
9148787-6	37	463
	37	469
9148788-4	38	525
	43	595
	43	603
9148796-7	88	1217
9148797-5	88	1217
9148798-3	88	1217
9148799-1	88	1217
9148818-9	38	537
9148819-7	38	537
9148820-5	38	537
9148836-1	38	529
	38	535
9148841-1	43	603
	43	607
	43	611
9148849-4	88	1217
9148850-2	36	409
9148857-7	37	445
	37	453
9148858-5	37	445
	37	453
9148861-9	37	445
	37	453
9148864-3	37	445
	37	453
9148865-0	37	445
	37	453
9148879-1	35	377
	37	511
9148882-5	36	417
(9148888)	28	305
9148906-2	35	377
	36	409
9148908-8	36	409
9148937-7	38	531
	38	533
9148939-3	38	531
	38	533
9148941-9	38	531
9148943-5	38	531
9148992-2	35	377
	37	511
9150042-1	88	1185
9150043-9	88	1185
9150044-7	88	1185
9150412-6	88	1179
9150436-5	85	929
	85	933
9150501-6	85	1021
9150511-5	85	1041
9150543-8	88	1167
9150634-5	85	1037
(9150700)	87	1117
(9150752)	85	1065
(9150756)	85	1065
9150797-0	39	567
	39	569
9150846-5	88	1169
9150994-3	88	1173
	88	1179
9150995-0	88	1173
	88	1179
(9151017)	84	871
9151033-9	84	871
(9151055)	84	867
	84	871
9151056-0	84	867
	84	871
9151083-4	86	1079
9151085-9	86	1081
9151087-5	36	383
9151088-3	36	383
9151091-7	36	385
9151092-5	36	385
9151094-1	36	389
9151139-4	36	383
	36	385
9151141-0	36	387
(9151143)	84	871
9151144-4	84	871
9151155-0	83	817
(9151156)	84	853
(9151157)	84	853
9151164-2	89	1225
(9151195)	84	867
	84	871
(9151196)	84	867
	84	871
(9151197)	84	867
	84	871
(9151198)	84	867
	84	871
(9151206)	35	359

*) Standard part, occurs elsewhere in this catalogue. /Standardartikel, förekommer på flera sidor i denna katalog.

NUMERICAL REGISTER

NUMMERREGISTER

Part No. Artikelnummer	Gr Gr	Page Sida
9151208-7	36	387
	36	389
9151214	35	357
9151219-4	83	815
	83	819
	86	1075
	86	1077
9151236-8	82	803
9151237-6	82	803
9151238-4	82	803
9151239-2	82	803
9151251-7	86	1077
9151289-7	84	863
9151290	84	863
(9151292)	89	1265
(9151293)	89	1265
9151303-6	86	1085
9151304-4	86	1085
9151305-1	86	1077
9151306-9	86	1077
9151315-0	36	387
	36	393
9151318-4	84	857
9151323-4	35	361
9151324-2	35	377
9151325-9	35	377
9151333-3	84	871
9151344-0	84	857
9151360-6	84	857
9151369-7	84	853
9151370-5	84	857
(9151440)	86	1077
9151441-4	72	747
9151452-1	36	387
	37	503
	38	529
	38	531
9151456-2	84	857
(9151463)	36	387
(9151585)	82	803
9151607-0	72	745
9151610-4	84	851
	84	855
9151611-2	84	851
	84	855
9151618-7	84	849
9151619-5	84	849
9151644-3	84	867
	84	871
9151647-6	35	355
9151649-2	84	851
	84	855
9151661-7	86	1075
	86	1077
9151668-2	89	1265
9151673-2	84	849
9151674-0	84	849
9151675-7	84	853
9151676-5	84	853
9151677-3	84	853
9151678-1	84	853
9151684-9	86	1077
9151757-3	35	357
9151758-1	86	1077
9151759-9	86	1077
9151780-5	36	385
9151782-1	36	383
9151783-9	86	1081
9151784-7	86	1081
9151819-1	36	389
9151840-7	84	867
	84	871
9151841-5	84	867
	84	871
9151842-3	84	867
	84	871
(9151843)	84	867
	84	871
9151902-5	84	869
	84	873
9151997-5	84	867
	84	871
9151998-3	84	867
	84	871
9151999-1	84	867
9152022-1	82	805
9152039-5	84	861
9152048-6	82	805
9152097-3	83	839
9152205-2	83	837
9152207-8	83	819
9152208-6	83	819
9152209-4	83	833
9152210-2	83	833
9152211-0	83	837
9152221-9	85	1037
9152222-7	85	1037
9152223-5	83	839
9152232-6	81	785
9152280-5	81	777
	81	781
9152281-3	81	777
	81	781
9152282-1	81	779
9152284-7	81	795
9152295-3	83	829
9152315-9	83	821
9152316-7	83	821
9152317-5	83	825
9152318-3	83	825
9152319-1	83	821
9152320-9	83	821
9152321-7	83	825
9152322-5	83	825
9152341-5	83	821
	83	825
9152342-3	83	831
9152385-2	81	793
9152386-0	83	819
9152388-6	83	831
9152390-2	81	777
9152416-5	83	815
(9152419)	83	809
(9152420)	83	809
9152436-3	83	831
9152437-1	83	831
9152439-7	36	403
	36	407
	36	411
	83	821
9152440-5	36	403
	36	407
	36	411
	83	821
9152441-3	36	403
	36	407
	36	411
	83	825
9152442-1	36	403
	36	407
	36	411
	83	825
9152445-4	84	861
9152446-2	84	861
(9152447)	84	861
(9152448)	84	861
9152451-2	83	833
9152452-0	83	833
9152456-1	82	803
9152473-6	81	795
	81	797
9152474-4	81	795
	81	797
9152509-7	83	813
9152510-5	83	813
9152529-5	36	425
	82	805
9152530-3	36	415
	36	417
	36	421
	36	425
	82	805
9152533-7	82	803
9152535-2	83	821
9152536-0	83	821
9152539-4	83	825
9152540-2	83	825
9152541-0	83	821
9152542-8	83	821
9152543-6	83	825
9152544-4	83	825
9152545-1	83	821
9152546-9	83	821
(9152558)	81	785
9152559-2	81	785
9152563-4	81	777
9152568-3	81	781
9152571-7	81	783
9152572-5	81	783
9152573-3	81	781
9152574-1	81	783
9152577-4	86	1085
(9152578)	86	1085
(9152584)	81	787
9152587-3	81	781
9152589-9	83	831
9152590-7	83	831
9152601-2	81	785
9152602-0	81	785
9152606-1	83	835
	84	867
	84	871
9152608-7	81	781
9152613-7	81	791
	81	793
9152623-6	81	779
9152626-9	81	779
	81	781
9152637-6	83	831
(9152638)	83	831
(9152639)	83	841
(9152640)	83	841
9152652-5	86	1083
9152653-3	86	1083
9152654-1	86	1083
9152655-8	86	1083
9152659-0	83	839
9152674-9	89	1237
9152675-6	81	795
	81	797
9152676-4	89	1237
9152716-8	82	801
(9152749)	83	841
9152839-8	81	797
(9152851)	83	845
(9152852)	83	845
(9152866)	83	845
(9152867)	83	845
9152909-9	84	861
9152910-7	84	861
9153007-1	61	703
	61	707
(9154126)	83	833
(9154127)	83	833
9154128-4	83	835
9154129-2	83	835
9154130-0	84	861
9154140-9	86	1081
9154164-9	83	821
9154165-6	83	821
9154166-4	83	825
9154167-2	83	825
9154226-6	84	867
	84	871
9154227-4	84	867
	84	871
9154415-5	86	1085
9155442-8	25	227
9155709-0	25	211
9155710-8	25	211
9155711-6	25	211
9155725-6	21	123
9155869-2	23	169
9156011-0	85	941
	85	995
	85	1007
9156025-0	88	1201
9156028-4	88	1201
9156039-1	85	1003
9156046-6	88	1211
9156047-4	88	1211
9156050-8	85	981
9156051-6	85	981
9156052-4	85	981
9156060-7	85	971
	85	977
9156061-5	85	977
9156062-3	85	977
9156064-9	85	983
9156065-6	85	983
9156066-4	85	987
9156067-2	85	987
9156084-7	88	1221
9156085-4	88	1221
9156155-5	85	979
9156158-9	85	983
	85	987
	88	1221
(9156161)	85	971
	85	977
(9156162)	85	977
(9156163)	85	971
	85	977
(9156164)	85	977
9156172-0	85	971
	85	977
9156173-8	85	971
	85	977
9156191-0	85	993
	85	1007
9156244-7	88	1217
(9156261)	85	1003
9156373-4	85	941
	85	995
9156554-9	85	995
	85	1001
	85	1007
9156562-2	88	1221
9156590-3	85	997
	85	1003
9156650-5	85	941
	85	947
9156653-9	85	997
	85	1003
9156657-0	85	939
	85	945
9156658-8	85	939
	85	945
9156659-6	85	939
	85	945
9157019-2	64	715
	64	727
9157020-0	64	715
	64	727
9157091-1	52	673
9157092-9	52	689
9157093-7	52	689
9157129-9	84	857
9157190-1	41	581
	41	583
9157213-1	55	693
	55	695
9157291-7	65	737
9157292-5	65	737
9157293-3	65	737
9157297-4	65	737
9157298-2	65	737
9157299-0	65	737
9157302-2	65	737
9157304-8	65	737

*) Standard part, occurs elsewhere in this catalogue. /Standardartikel, förekommer på flera sidor i denna katalog.

NUMERICAL REGISTER — NUMMERREGISTER

Group / Grupp 03

Page / Sida 57

Part No. Artikelnummer	Gr Gr	Page Sida
9157306-3	72	755
9157309-7	65	737
9157310-5	65	737
9157311-3	72	755
9157312-1	72	755
9157313-9	72	755
9157316-2	65	737
9157317-0	65	737
9157320-4	72	755
9157321-2	72	755
9157322-0	65	737
9157324-6	65	737
9157325-3	65	737
9157326-1	65	737
9157327-9	65	737
9157332-9	64	719
9157371-7	46	639
	46	641
	46	643
	65	735
9157387-3	89	1265
9157390-7	52	689
9157407-9	64	729
9157418-6	77	765
9157434-3	51	655
9157435-0	51	655
9157439-2	51	657
9157440-0	51	657
9157444-2	52	683
	52	685
9157484-8	64	729
9157582	77	767
9157599-3	65	737
9157600-9	27	275
9157601-7	27	275
9157602-5	27	277
(9157603)	27	277
9157609-0	72	751
9157631-4	72	753
9157666-0	51	659
9157667-8	51	659
9157669-4	52	685
9157670-2	52	685
9157684-3	55	695
9157705-6	72	745
9157713-0	65	733
9157714-8	65	735
9157737-9	52	667
	52	669
	52	673
9157741-1	64	721
9157742-9	64	721
9157743-7	64	721
9157744-5	64	721
9157821-1	27	281
9157827-8	27	281
9157830-2	27	279
9157833-6	27	279
	27	281
9157837-7	27	279
9157885-6	52	667
	52	669
	52	673
9157902-9	64	721
9157904-5	64	721
9157972-2	52	683
	52	685
9157973-0	52	683
9157974-8	52	683
	52	685
9157979-7	55	693
9158000-1	88	1177
9158001-9	88	1179
(9158002)	88	1177
9158003-5	88	1177
9158004-3	88	1179
(9158005)	88	1177
(9158006)	88	1177
(9158008)	88	1177
9158051-4	88	1185
9158128-0	88	1179
(9158133)	88	1179
(9158137)	88	1179
9158139-7	88	1179
9158147-0	88	1179
9158173-6	88	1171
9158191-8	88	1161
9158192-6	88	1161
9158193-4	88	1161
9158194-2	88	1161
9158230-4	87	1093
9158231-2	87	1093
9158232-0	87	1093
9158292-4	85	933
9158293-2	85	933
9158294-0	85	929
9158295-7	85	929
9158317-9	88	1185
9158460-7	88	1185
9158461-5	88	1185
9158462-3	85	933
9158463-1	85	933
9158464-9	85	929
9158465-6	85	929
9158528-1	85	1065
(9158650)	89	1235
(9158651)	89	1235
(9158652)	89	1235
9158653-7	89	1237
(9158684)	88	1151
	88	1157
	88	1161
(9158933)	88	1153
	88	1159
	88	1163
(9158944)	89	1237
(9158945)	89	1237
9158948-1	85	927
9158949-9	85	927
9158950-7	85	929
9158951-5	85	931
9158952-3	88	1183
9158953-1	88	1185
9158986-1	85	1047
	85	1055
	85	1061
9158987-9	85	1049
	85	1055
	85	1061
9158988-7	85	1049
	85	1055
	85	1061
9159163-6	89	1265
9159406-9	35	349
	36	393
9159408-5	35	349
9159409-3	35	349
9159410-1	35	349
9159411-9	35	349
(9159476)	83	841
9159488-7	81	779
	81	781
9159490-3	84	853
9159491-1	84	853
9159492-9	84	853
9159493-7	84	853
9159494-5	84	849
9159495-2	84	849
9159496-0	84	849
	84	853
9159745-0	83	831
9159879-7	83	837
9159880-5	83	837
9159881-3	83	839
9159882-1	83	839
9159883-9	83	837
9159884-7	83	837
9159885-4	83	837
9159886-2	83	837
9159887-0	83	837
9159888-8	83	837
9159889-6	83	839
9159890-4	83	839
(9159898)	86	1083
9160081-7	85	937
	85	943
9160091-6	85	941
	85	947
9160115-3	85	941
	85	947
9160170-8	85	971
	85	977
9160171-6	85	977
9160172-4	85	971
	85	977
9160173-2	85	971
	85	977
9160229-2	85	939
	85	947
9160257-3	85	983
9160258-1	85	983
9160259-9	85	983
9160260-7	85	983
(9160288)	88	1207
(9160289)	88	1207
9160290-4	88	1209
9160291-2	88	1209
(9160292)	88	1211
(9160293)	88	1211
9160526-1	85	941
	85	1007
9161015-4	25	207
9161032-9	25	207
9161089-9	26	267
9161090-7	26	267
9161091-5	26	267
9161092-3	26	267
9161093-1	26	267
9161095-6	26	267
9161096-4	23	183
9161099-8	21	109
9161100-4	21	109
9161101-2	21	109
9161102-0	21	109
9161104-6	23	203
9161110-3	23	203
9161111-1	23	203
9161112-9	23	203
9161113-7	23	203
9161114-5	23	203
9161118-6	23	203
9161119-4	23	203
9161120-2	23	179
9161121-0	23	203
9161123-6	23	203
9161125-1	23	193
9161127-7	23	193
9161128-5	23	193
9161130-1	23	203
9161131-9	23	203
9161133-5	23	179
9161139-2	26	265
	26	267
	26	269
9161210-1	23	185
9161212-7	26	267
(9161213)	25	243
9161807-4	27	275
(9161808)	27	275
9161817-3	23	177
9161818-1	23	191
	23	193
9161826-4	26	263
9161827-2	26	263
9161828-0	26	263
9161887-6	25	211
9161888-4	25	211
9161889-2	26	269
9161890-0	26	269
9161891-8	26	269
9161897-5	21	109
	21	111
9161900-7	21	111
9161912-2	26	263
9161914-8	25	207
9161931-2	26	263
(9161932)	21	105
	21	109
9162000-5	37	485
9162001-3	37	485
9162002-1	37	485
9162003-9	37	485
9162005-4	33	335
9162006-2	37	485
9162008-8	37	485
9162016-1	26	271
9162026-0	37	513
9162072-4	31	315
9162084-9	37	513
9162086-4	37	513
9162093-0	37	493
9162094-8	37	495
9162095-5	37	495
9162098-9	37	495
9162105-2	37	491
9162107-8	52	673
	52	689
9162130-0	36	431
9162134-2	37	517
9162152-4	37	507
	89	1229
9162156-5	37	511
9162162-3	37	509
9162164-9	37	477
9162203-5	37	503
9162218-3	36	397
(9162227)	37	513
9162235-7	31	315
9162242-3	37	477
9162248-0	37	477
9162250-6	87	1099
	87	1103
	87	1107
	87	1111
9162254-8	28	291
9162255-5	52	689
9162256-3	52	689
9162400-7	33	337
9162401-5	33	335
	33	337
9162408-0	37	519
(9162424)	32	319
	32	325
9162433-8	39	571
9162444-5	37	515
	37	517
9162457-7	37	441
	37	451
9162458-5	37	441
	37	451
9162467-6	36	401
	36	405
	36	409
(9162468)	32	319
	32	329
9162592-1	36	431
9162596-2	36	431
9162604-4	38	531
9162609-3	36	429
9162612-7	52	687
	52	689
9162614-3	37	477
(9162618)	33	339
9162683-8	32	319
	32	325
9162684-6	32	319
	32	329
9162704-2	37	513
9162763-8	37	513
9162764-6	37	513

*) Standard part, occurs elsewhere in this catalogue. /Standardartikel, förekommer på flera sidor i denna katalog.

NUMERICAL REGISTER

NUMMERREGISTER

Part No. Artikelnummer	Gr Gr	Page Sida
9162836-2	37	457
9162837-0	37	457
9162839-6	37	457
9162840-4	37	457
9162843-8	39	567
	39	569
9162848-7	38	531
	38	533
9162849-5	38	535
	38	537
9162850-3	38	527
	38	531
	38	533
9162851-1	37	441
9162852-9	37	441
9162853-7	37	441
9162854-5	37	441
9162875-0	36	419
	36	421
	36	425
	36	431
	89	1227
9162927-9	32	319
	32	331
9162928-7	33	341
9162929-5	37	519
9162967-5	36	399
9162968-3	36	399
(9162979)	37	465
(9162980)	37	473
9162992-3	32	325
9162994-9	32	325
9162995-6	32	325
	32	329
9162996-4	32	329
9163500-3	41	579
	41	583
(9163506)	41	579
	41	583
9163529-2	43	597
9163537-5	43	625
9163598-7	41	579
	41	583
9163609-2	43	597
9163704-1	43	603
	43	615
9163724-9	43	595
	43	609
9163880-9	41	579
9163882-5	41	583
9163902-1	21	137
9163913-8	43	607
	43	611
(9163927)	41	579
9164075-5	89	1235
9164076-3	89	1235
(9164079)	89	1235
9164089-6	85	1067
9164090-4	87	1095
9164129-0	89	1235
9164149-8	88	1175
	88	1179
9164225-6	39	567
	85	1071
9164226-4	85	1071
9164228-0	85	1071
9164229-8	39	567
	85	1071
9164230-6	85	1071
9164232-2	85	1071
9164233-0	85	1071
9164307-2	85	1013
	85	1017
(9164316)	88	1183
(9164317)	88	1183
9164450-0	88	1159
	88	1163
9164512-7	89	1241
9164513-5	89	1241
9164597-8	85	1065
9164605-9	88	1179
9164606-7	88	1179
9164607-5	88	1179
9164608-3	88	1179
9164609-1	88	1179
9164610-9	88	1179
9164637-2	88	1187
9164639-8	88	1187
9164641-4	88	1187
9164643-0	88	1187
9164821-2	89	1237
9164822-0	89	1237
9164961-6	88	1169
9165003-6	85	1065
9165005-1	85	1065
9165007-7	85	1065
9165032-5	88	1173
	88	1177
9165037-4	88	1185
9165039-0	88	1185
9165116-6	85	949
	85	955
	85	959
	85	967
9165117-4	85	949
	85	955
	85	959
	85	967
9165118-2	85	949
	85	955
	85	959
	85	967
9165119-0	85	955
	85	967
9165154-7	85	1067
9165363-4	85	955
	85	969
9165371-7	88	1157
	88	1161
9165372-5	88	1157
	88	1161
9165373-3	88	1157
	88	1161
9165374-1	88	1157
	88	1161
9165375-8	89	1237
9165376-6	89	1237
(9165377)	89	1237
9165378-2	89	1237
9165381-6	89	1235
9165382-4	89	1235
9165383-2	89	1235
	89	1237
9165384-0	89	1237
9165657-9	85	1071
(9165836)	89	1235
(9165837)	89	1235
(9165878)	89	1235
(9165879)	89	1235
(9165880)	89	1235
(9165881)	89	1235
(9165882)	89	1235
(9165883)	89	1235
9165901-1	85	1021
9166008-4	85	1011
9166009-2	85	1011
9166010-0	85	1011
(9166031)	89	1265
9166041-5	87	1123
9166043-1	87	1123
(9166044)	87	1123
9166045-6	87	1119
	87	1123
9166060-5	89	1275
9166061-3	89	1275
9166062-1	89	1281
9166063-9	89	1281
9166068-8	89	1275
9166069-6	89	1275
9166070-4	89	1281
9166071-2	89	1281
9166076-1	89	1275
	89	1281
9166077-9	89	1275
	89	1281
9166086-0	87	1137
9166087-8	87	1095
9166090-2	35	369
9166097-7	87	1107
	87	1111
9166098-5	87	1099
	87	1103
9166110-8	87	1131
	87	1135
9166116-5	77	765
9166157-9	36	419
(9166233)	87	1093
	87	1095
	87	1097
	87	1099
	87	1101
	87	1103
	87	1105
	87	1107
	87	1109
9166281-7	87	1093
9166282-5	87	1093
9166314-6	77	765
9166315-3	77	765
9166358-3	35	371
9166361-7	88	1167
9166369-0	89	1285
9166378-1	77	765
9166413-6	87	1117
(9166414)	87	1117
9166438-3	87	1097
	87	1105
9166439-1	87	1101
	87	1109
9166450-8	77	767
9166452-4	89	1281
9166466-4	36	419
9166467-2	36	419
9166468-0	36	419
9166471-4	36	419
9166472-2	36	419
9166485-4	36	419
9166544-8	87	1097
	87	1105
9166545-5	87	1101
	87	1109
9166549-7	87	1115
(9166561)	85	1051
9166609-9	36	421
9166615-6	36	419
9166643-8	89	1265
(9166644)	87	1137
9166645-3	87	1139
9166646-1	87	1139
(9166650)	87	1137
9166651-1	87	1139
(9166652)	87	1139
9166653-7	87	1137
9166659-4	36	419
(9166676)	85	1051
	85	1057
(9166677)	85	1051
	85	1059
(9166678)	85	1053
	85	1059
	85	1063
(9166679)	85	1053
	85	1059
	85	1063
(9166680)	85	1051
	85	1057
(9166681)	85	1051
	85	1059
(9166682)	85	1051
	85	1057
(9166685)	85	1051
	85	1057
(9166686)	85	1051
	85	1059
	85	1063
(9166687)	85	1053
	85	1059
	85	1063
9166688-3	38	541
9166690-9	38	541
9166772-5	87	1097
	87	1101
	87	1105
9166775-8	87	1099
	87	1101
	87	1107
	87	1109
9166798-0	43	625
9166809-5	36	419
9166810-3	36	419
9166817-8	36	419
9166818-6	36	419
9166819-4	36	421
9166820-2	36	419
9166821-0	36	421
9166822-8	36	421
9166823-6	36	419
9166824-4	36	419
9166825-1	36	419
9166842-6	39	571
9166843-4	39	571
9166844-2	39	571
9166845-9	39	571
9166846-7	39	571
9166856-6	35	363
9166857-4	35	357
9166863-2	85	1051
	85	1057
	85	1061
(9166864)	85	1051
	85	1057
	85	1063
(9166865)	85	1051
	85	1059
	85	1063
9166868-1	85	1051
	85	1057
	85	1061
(9166869)	85	1051
	85	1057
	85	1063
(9166870)	85	1051
	85	1059
	85	1063
9166871-5	85	1051
	85	1057
	85	1061
(9166872)	85	1051
	85	1057
	85	1063
(9166873)	85	1051
	85	1059
	85	1063
9166876-4	85	1051
	85	1057
	85	1061
(9166878)	85	1051
	85	1057
	85	1063
(9166879)	85	1051
	85	1063
9166885-5	85	1065
9166888-9	85	1061
9166893-9	85	1061
9166898-8	85	1061
9166903-6	85	1061
9166908-5	85	1061
9166913-5	85	1061
9166926-7	85	1053
	85	1059

*) Standard part, occurs elsewhere in this catalogue. /Standardartikel, förekommer på flera sidor i denna katalog.

NUMERICAL REGISTER

NUMMERREGISTER

Part No. Artikelnummer	Gr	Page Sida
	85	1063
9166981-2	25	235
	25	239
9166982-0	25	235
	25	239
9167088-5	85	991
9167098-4	85	991
9167101-6	85	937
	85	943
9167104-0	85	937
	85	943
9167117-2	85	887
9167118-0	85	887
9167119-8	85	887
9167120-6	85	887
9167121-4	85	887
9167123-0	88	1197
9167124-8	88	1197
	88	1203
9167125-5	85	887
	85	909
9167138-8	85	909
9167139-6	85	909
9167142-0	85	909
9167143-8	85	909
9167144-6	88	1201
9167145-3	88	1193
9167170-1	88	1195
9167171-9	85	887
	85	909
9167172-7	85	887
	85	909
(9167612)	85	989
9167613-0	85	989
9167615-5	85	999
9167619-7	85	1005
9167620-5	88	1199
	88	1203
9167621-3	85	999
9167622-1	85	1005
9167625-4	85	999
9167626-2	85	1005
9167627-0	85	1007
9167634-6	85	999
9167635-3	85	1005
9167636-1	85	999
	85	1005
	85	1035
9167638-7	85	993
9167649-4	85	997
9167650-2	85	1003
9167727-8	85	989
9167966-2	85	1023
9168015-7	37	447
9168016-5	37	447
9168022-3	37	459
9168024-9	37	455
9168025-6	37	455
9168027-2	37	459
9168031-4	37	461
9168032-2	37	461
9168037-1	37	459
9168038-9	37	459
9168039-7	43	607
	43	611
9168124-7	28	305
9168132-0	38	531
9168182-5	37	463
	37	469
9168186-6	88	1217
(9168210)	37	463
	37	473
(9168264)	37	445
9168334-2	28	305
9168335-9	28	303
(9168390)	37	459
9168391-2	37	459
9168482-9	37	445
9168483-7	37	445
9168484-5	37	445
9168485-2	37	445
9168493-6	32	329
9168494-4	32	329
9168495-1	32	329
9168496-9	32	325
	32	329
9168497-7	32	329
9168498-5	32	325
	32	329
9168499-3	32	325
9169021-4	72	745
9169026-3	72	745
9169122-0	64	717
9169148-5	64	727
9169149-3	64	727
9169150-1	64	727
9169158-4	65	733
9169159-2	65	733
9169229-3	64	721
9169294-7	27	281
9169298-8	65	737
9169376-2	72	755
9169377-0	72	755
9169378-8	72	755
9169422-4	89	1265
9169423-2	89	1265
9169515-5	84	853
9169537-9	61	707
9169538-7	61	707
9169576-7	86	1077
9169577-5	86	1077
(9170141)	89	1225
9170153-2	81	781
9170178-9	81	781
9170187-0	85	1031
9170194-6	86	1085
9170198-7	83	829
	83	831
9170217-5	81	787
	81	789
9170219-1	83	833
	83	835
9170220-9	83	835
9170420-5	83	813
9171308-1	84	863
9171309-9	84	863
9171310-7	84	863
9171311-5	84	865
9171312-3	84	865
9171313-1	84	865
9171314-9	84	863
9171322-2	87	1123
9173009-3	84	851
	84	855
9173010-1	84	851
	84	855
9173210-7	52	673
9173217-2	27	279
9173247-9	77	765
9173292-5	84	869
	84	873
9173466-5	77	767
9173470-7	52	689
9173471-5	72	747
9173494-7	52	685
9173601-7	55	695
9173602-5	55	695
9173723-9	77	767
9173742-9	41	579
	52	677
	52	679
9173744-5	41	585
	52	677
	52	679
9173775-9	72	755
9173855-9	52	685
9173961-5	52	667
	52	669
9173973-0	52	687
9173982-1	72	747
9173983-9	72	747
9174190-0	85	999
	85	1005
9174248-6	88	1197
	88	1201
9174360-9	85	883
	85	905
9174361-7	85	883
	85	905
9174362-5	85	883
	85	905
9174451-6	85	883
9174452-4	85	883
9174453-2	85	883
9174454-0	85	905
9174455-7	85	905
9174456-5	85	905
9174457-3	85	905
9174458-1	85	905
9174459-9	85	905
9174535-6	85	991
9174536-4	85	991
9174537-2	85	993
9174557-0	88	1221
9174558-8	88	1221
9174567-9	85	929
9174568-7	85	929
9174569-5	85	929
9174570-3	85	929
9174571-1	85	931
9174572-9	85	931
9174573-7	85	933
9174574-5	85	933
9174640-4	85	975
	85	981
9174641-2	85	975
	85	981
9174681-8	85	993
9174694-1	85	999
9174695-8	85	1005
9174696-6	85	999
9174697-4	85	1005
9174698-2	85	999
9174699-0	85	1005
9174700-6	85	999
9174701-4	85	1005
9174702-2	85	999
9174703-0	85	1005
9174803-8	88	1207
(9174902)	85	987
(9174903)	85	987
9174906-9	85	987
9175805-2	81	777
9175806-0	81	777
9176001-7	41	579
	41	583
9176002-5	41	579
	41	583
9176019-9	43	611
9176152-8	46	639
9176186-6	21	139
9176188-2	41	579
	41	583
(9176191)	43	625
9176203-9	21	139
9176226-0	46	639
9176228-6	46	647
9176230-2	43	599
(9176260)	41	579
	41	583
9176268-2	41	579
	41	583
9176272-4	43	597
(9176395)	45	633
9176473-8	41	579
	41	583
9177331-7	85	979
9177332-5	85	979
9177629-4	88	1153
	88	1159
	88	1163
9177999-1	36	413
9178000-7	84	867
9178001-5	84	871
9178002-3	84	871
9178004-9	84	867
9178005-6	84	871
9178018-9	84	857
9178019-7	84	857
9178020-5	84	857
9178021-3	84	857
9178119-5	36	387
9178151-8	84	857
9178264-9	65	737
9178326-6	35	359
9178327-4	35	359
9178469-4	82	803
9178470-2	84	857
9178553-5	35	349
9178555-0	35	349
9178644-2	84	867
	84	871
9178645-9	84	867
	84	871
9178681-4	89	1265
9179002-2	26	267
9179004-8	26	267
9179007-1	26	269
9179010-5	26	269
9179057-6	21	111
9179099-8	25	207
	25	211
9179190-5	25	243
9179191-3	25	241
9179193-9	25	241
9179215-0	23	187
	23	193
9179216-8	25	251
9179238-2	25	243
9179245-7	25	213
9179277-0	23	189
	23	193
9179279-6	25	247
9179300-0	23	161
9179301-8	23	161
9179305-9	25	213
9179309-1	21	123
9179314-1	21	117
9179316-6	25	253
9179317-4	25	253
9179319-0	23	181
9179321-6	26	263
9179322-4	26	263
9179393-5	21	143
9180542-4	43	629
9180544-0	26	259
	26	263
9180568-9	23	203
9180570-5	23	203
9180571-3	23	203
9180588-7	21	143
9180589-5	21	143
9180590-3	21	143
9180591-1	21	143
9180593-7	21	143
9180594-5	21	143
9180595-2	21	117
9180597-8	21	123
9180598-6	23	181
9180599-4	23	181
9180600-0	23	175
9180601-8	23	175
9180602-6	23	173
9180603-4	23	173
9180604-2	23	173
9180605-9	23	173
9180606-7	23	173
9180607-5	23	173
9180608-3	23	173
9180610-9	25	231

*) Standard part, occurs elsewhere in this catalogue. /Standardartikel, förekommer på flera sidor i denna katalog.

Group / Grupp 03

Page / Sida 60

NUMERICAL REGISTER — NUMMERREGISTER

Part No. Artikelnummer	Gr Gr	Page Sida
9180611-7	25	231
9180612-5	25	225
9180613-3	23	167
9180614-1	23	167
9180615-8	21	123
9180616-6	26	263
9180617-4	26	263
9180619-0	21	143
9180620-8	21	139
9180621-6	21	139
9180624-0	21	143
9180625-7	22	157
9180627-3	26	263
9180628-1	22	157
9180629-9	26	263
9180631-5	23	173
9180632-3	23	173
9180681-0	21	121
9180682-8	22	153
9180683-6	22	153
9180684-4	21	111
9180686-9	23	167
9180689-3	21	107
9180706-5	22	157
9180714-9	26	263
9180716-4	22	157
9180729-7	38	539
9180730-5	38	539
9180733-9	21	143
9180736-2	22	153
9180738-8	22	153
9180751-1	27	281
9180764-4	23	163
9180863-4	86	1083
9180869-1	25	211
9180921-0	21	105
	21	109
	21	111
9180923-6	27	279
9180951-7	25	241
9180963-2	23	163
9181017-6	41	579
	41	583
9181054-9	43	599
9181060-6	43	617
	43	619
9181061-4	43	615
	43	619
9181154-7	43	625
9181157-0	43	623
9181184-4	43	599
(9181190)	43	619
(9181191)	43	619
(9181192)	43	619
9181193-5	43	619
9181202-4	43	619
9181203-2	43	611
	43	619
9181204-0	43	619
9181246-1	41	579
	41	583
9181315-4	46	647
9181347-7	43	623
9181348-5	43	627
9181397-2	41	579
	41	583
9181400-4	45	635
9181401-2	45	635
9181402-0	45	635
9181403-8	45	635
9181404-6	45	635
9181405-3	45	635
9181406-1	45	635
9181407-9	45	635
9181444-2	43	611
9181445-9	43	613
9181446-7	43	611
9181447-5	43	611
9181461-6	43	611
9181563-9	43	605
	43	609
9181651-2	41	579
	41	583
9181768	45	633
9181780-9	41	579
	41	583
9181827-8	41	579
9181829-4	41	583
9181832-8	41	583
9181834-4	43	611
9182115-7	88	1143
	88	1155
	88	1161
9182116-5	88	1143
	88	1155
9182117-3	88	1143
	88	1155
	88	1161
9182118-1	88	1143
	88	1155
	88	1161
9182119-9	88	1143
	88	1155
9182120-7	88	1143
	88	1155
	88	1161
9182145-4	85	1041
9182146-2	85	1041
9182167-8	89	1235
9182177-7	89	1235
9182178-5	89	1235
9182179-3	89	1235
9182180-1	89	1235
9182181-9	89	1235
9182182-7	89	1235
9182183-5	89	1235
9182184-3	89	1235
9182189-2	85	1067
9182190-0	85	1067
9182202-3	89	1237
9182209-8	85	961
	85	969
9182256-9	89	1237
9182257-7	85	1065
9182432-6	85	969
9182433-4	85	957
9182444-1	89	1235
9182445-8	89	1235
9182446-6	85	1067
(9182462)	89	1235
(9182463)	89	1235
9182632-1	89	1235
9182633-9	89	1235
(9182851)	83	845
9183891-2	43	599
9184083-5	25	241
9184084-3	25	241
9184125-4	36	431
9184126-2	89	1269
9184133-8	89	1269
9184137-9	89	1273
	89	1277
	89	1283
9184138-7	89	1269
9184139-5	89	1269
9184140-3	89	1269
9184509-9	87	1129
9184534-7	88	1157
	88	1161
9184620-4	38	531
9184621-2	38	531
9184645-1	86	1085
9184698-0	87	1137
(9184699)	87	1137
9184700-4	87	1137
9184703-8	87	1137
9184704-6	87	1137
9184708-7	87	1137
9184709-5	87	1137
9184710-3	87	1137
(9184711)	87	1137
9184746-7	89	1285
9184758-2	89	1285
9184770-7	36	423
9184771-5	36	423
9184864-8	77	767
9184906-7	89	1269
9184907-5	89	1269
9184908-3	89	1269
9184910-9	89	1269
9184911-7	89	1269
9184943-0	36	423
9184944-8	36	423
9184945-5	36	423
9184946-3	36	423
(9184947)	36	423
9184949-7	36	423
9184950-5	36	423
9184951-3	36	423
9184952-1	36	423
9184953-9	36	423
9184954-7	36	423
	36	425
9184957-0	36	425
9186007-2	21	105
9186021-3	46	639
9186022-1	23	167
9186041-1	25	243
9186047-8	23	173
9186054-4	23	173
9186069-2	21	119
9186134-4	38	525
9186197-1	25	233
9186258-1	21	143
9186261-5	28	295
	28	301
9186262-3	25	207
9186267-2	25	223
9186319-1	21	117
9186320-9	21	117
9186330-8	23	163
9186352-2	21	113
9186366-2	23	181
9186367-0	23	181
9186368-8	23	181
9186369-6	23	181
9186370-4	23	181
9186371-2	23	181
9186372-0	23	181
9186373-8	23	181
9186378-7	25	225
9186383-7	25	253
9186399-3	23	173
9186400-9	23	173
9186401-7	23	173
9186402-5	23	173
9186403-3	23	173
9186404-1	23	173
9186486-8	38	525
9186535-2	21	123
9186536-0	21	123
9186548-5	21	139
9186550-1	21	139
9186552-7	21	139
9186557-6	21	139
9186560-0	21	139
9186563-4	21	139
9186565-9	21	123
9186566-7	21	123
9186567-5	21	123
9186568-3	21	123
9186570-9	21	123
9186571-7	21	143
9186573-3	21	139
9186574-1	21	143
9186575-8	21	143
9186583-2	21	143
9186594-9	21	139
9186595-6	21	139
9186596-4	21	139
9186598-0	21	139
9186600-4	21	139
9186601-2	21	139
9186604-6	21	139
9186607-9	22	153
9186609-5	22	153
9186612-9	21	139
9186615-2	21	139
9186619-4	46	641
9186629-3	21	139
9186635-0	21	139
9186636-8	26	263
9186637-6	22	153
9186649-1	22	153
9186651-7	22	153
9186652-5	22	153
9186656-6	22	153
9186659-0	21	139
9186660-8	25	253
9186664-0	25	253
9186678-0	23	175
9186679-8	23	175
9186680-6	23	175
9186699-6	26	263
9186701-0	26	263
9186703-6	22	157
9186704-4	22	157
9186705-1	26	263
9186718-4	26	263
9186747-3	21	117
9186748-1	23	175
9186749-9	22	157
9186847-1	26	259
9186849-7	26	259
9186851-3	26	263
9186852-1	26	263
9187045-1	36	431
9187046-9	36	431
9187091-5	83	813
9187092-3	83	813
9187093-1	83	831
9187098-0	87	1137
(9187100)	87	1137
9187315-8	83	819
9187318-2	83	813
9187319-0	83	813
9187351-3	83	839
9187352-1	83	839
9187466-9	83	841
	83	843
9187467-7	83	841
9187468-5	83	841
9187469-3	83	841
9187470-1	83	841
9187471-9	83	841
9187472-7	83	841
9187473-5	83	841
9187493-3	36	419
	36	421
9187570-8	87	1137
9187629-2	87	1123
9188548-3	85	983
9188549-1	85	983
9188550-9	85	983
9188551-7	85	983
9188664-8	85	893
9188665-5	85	893
9188666-3	85	893
9188667-1	85	889
9188668-9	85	889
9188669-7	85	889
9188670-5	85	901
9188671-3	85	901
9188672-1	85	901
9188673-9	85	901
9188674-7	85	901
9188675-4	85	891
9188676-2	85	891
9188678-8	85	887
9188679-6	85	887

*) Standard part, occurs elsewhere in this catalogue. /Standardartikel, förekommer på flera sidor i denna katalog.

NUMERICAL REGISTER

NUMMERREGISTER

Part No. Artikelnummer	Gr Gr	Page Sida
9188680-4	85	887
9188681-2	85	887
9189104-4	27	283
9189105-1	27	283
9189149-9	27	283
9190069-6	84	867
	84	871
9190070-4	84	867
	84	871
9190071-2	84	867
	84	871
9190072-0	84	867
	84	871
9190099-3	86	1085
9190100-9	86	1085
9190153-8	86	1085
9191271-7	64	719
9191272-5	64	719
9191387-1	65	735
	65	737
9191388-9	65	735
	65	737
9191452-3	64	713
9191461-4	72	753
	72	759
	72	761
9191462-2	72	753
	72	759
(9192055)	36	423
9192056-1	36	423
9192057-9	36	423
9192058-7	36	423
9192149-4	89	1273
	89	1277
	89	1283
9192151-0	89	1273
	89	1277
	89	1283
9192361-5	89	1281
9192362-3	89	1275
9192363-1	89	1281
9192364-9	89	1275
9192365-6	89	1281
9192366-4	89	1275
9192367-2	89	1281
9192378-9	89	1281
9192379-7	89	1275
9192380-5	89	1281
9192381-3	89	1275
9192390-4	89	1275
	89	1281
9192408-4	89	1275
	89	1281
9192412-6	89	1273
	89	1277
9192414-2	89	1273
	89	1279
9192522-2	87	1093
9192523-0	87	1093
9192582-6	89	1275
	89	1281
9192665-9	89	1275
	89	1281
9192669-1	36	419
9192670-9	36	419
9192780-6	36	421
9192781-4	36	421
9194941-2	85	997
	85	1003
9194942-0	85	997
9195025	88	1219
9195027	88	1219
9195029	88	1219
9195031	88	1219
9195033	88	1219
9195035	88	1219
9195053-5	85	909
9195054-3	85	909
9195055-0	85	909
9195056-8	85	909
9195058-4	85	909
9195059-2	85	909
9195060-0	85	909
9195061-8	85	909
9195063-4	85	911
9195064-2	85	911
9195065-9	85	911
9195066-7	85	911
9195067-5	85	911
9195068-3	85	911
9195069-1	85	913
9195070-9	85	913
9195071-7	85	913
9195072-5	85	913
9195073-3	85	913
9195074-1	85	913
9195228-3	85	1029
9400090-8	28	305
9400091-6	28	305
(9400767)	85	1021
(9400775)	85	1021
(9400783)	85	1021
(9400791)	85	1021
(9400793)	85	1021
(9400795)	85	1021
9400804-2	85	1021
9400809-1	85	1021
9400813-3	85	1021
9400817-4	85	1021
9400819-0	85	1021
9400821-6	85	1021
9401540-1	85	975
9401541-9	52	687
9401542-7	52	687
9404328-8	32	325
(9405273)	88	1173
(9405275)	88	1173
(9405277)	88	1173
9405278-4	85	1049
9405279-2	85	1049
9405280-0	85	1049
9405305-5	85	1049
9405306-3	85	1049
9405307-1	85	1049
9405308-9	85	1049
9405309-7	85	1049
9405310-5	85	1049
(9405319)	85	1021
(9405323)	85	1021
9405329-5	85	959
9405333	85	959
(9405337)	85	959
9405339-4	85	959
9405341	85	959
9405343	85	959
9405346-9	85	949
9405348	85	949
9405350-1	85	949
9405352-7	85	949
9405354-3	85	949
9405356-8	85	949
9405357-6	85	949
9405359-2	85	949
9405361-8	85	949
(9405412)	85	889
(9405415)	85	889
(9405418)	85	889
(9405420)	85	899
(9405423)	85	899
(9405427)	85	899
9405436-8	85	899
9405438-4	85	971
9405439-2	85	971
9405441-8	85	899
9405443-4	85	971
9405444-2	85	971
9405446-7	85	899
	85	921
9405448-3	85	971
9405449-1	85	971
9405451-7	85	889
9405453-3	85	889
9405455-8	85	889
9405458-2	85	971
9405459-0	85	971
9405461-6	85	971
9405462-4	85	971
9405464-0	85	971
9405465-7	85	971
(9405477)	85	985
(9405478)	85	985
(9405479)	85	985
(9405480)	85	985
(9405481)	85	985
(9405482)	85	985
(9405510)	85	899
(9405512)	85	899
(9405514)	85	899
(9405516)	85	889
(9405518)	85	889
(9405520)	85	889
(9405526)	85	899
(9405531)	85	899
(9405536)	85	899
(9405539)	85	899
(9405540)	85	899
(9405543)	85	899
(9405544)	85	899
(9405547)	85	899
(9405548)	85	899
(9405549)	85	899
(9405551)	85	899
(9405553)	85	899
(9405555)	85	899
(9405557)	85	899
(9405559)	85	899
(9405562)	85	889
(9405564)	85	889
(9405566)	85	889
(9405568)	85	889
(9405569)	85	889
(9405571)	85	889
(9405572)	85	889
(9405574)	85	889
(9405575)	85	889
(9405576)	85	889
(9405578)	85	889
(9405580)	85	889
(9405582)	85	889
(9405584)	85	889
(9405586)	85	889
*) 9405590-2		
(9405594)	85	1021
(9405595)	85	1021
(9405596)	85	1021
9405597-7	85	1021
(9405598)	85	1021
(9405599)	85	1021
(9405737)	85	925
(9405739)	85	925
(9405741)	85	925
(9405742)	85	925
(9405743)	85	925
(9405744)	85	925
(9405745)	85	931
(9405746)	85	931
(9405747)	85	931
(9405748)	85	931
(9405749)	85	931
(9405750)	85	931
9405883-1	85	993
9405884-9	85	993
9405885-6	85	993
9405886-4	85	993
9405887-2	85	993
9405888-0	85	993
9405889-8	85	1043
9405890-6	85	1043
9405891-4	85	1043
9405892-2	85	1043
9405893-0	85	1043
9405894-8	85	1043
9406081-1	85	1049
9406082-9	85	1049
9406083-7	85	1049
(9406102)	85	953
(9406103)	85	953
(9406104)	85	953
(9406105)	85	953
(9406106)	85	953
(9406107)	85	953
(9406109)	85	963
(9406111)	85	963
(9406113)	85	963
(9406114)	85	963
(9406115)	85	963
(9406116)	85	963
(9406117)	85	963
(9406118)	85	963
(9406119)	85	965
(9406120)	85	963
(9406121)	85	963
(9406122)	85	965
(9406159)	88	1169
(9406164)	88	1169
(9406169)	88	1169
9406170-2	88	1197
9406172-8	88	1197
9406174-4	88	1197
9406176-9	88	1197
9406177-7	88	1197
9406178-5	88	1197
(9406189)	88	1169
(9406218)	85	949
	85	955
* 9405590-2	85	959
	85	967
(9406219)	85	949
	85	955
	85	959
	85	967
(9406220)	85	949
	85	959
	85	967
(9406241)	85	1027
(9406246)	85	1027
(9406251)	85	1027
9406256-9	85	1027
9406261-9	85	1027
9406266-8	85	1027
9406280-9	85	1017
9406282-5	85	1017
9406284-1	85	1017
9406286-6	85	1017
9406288-2	85	1017
9406290-8	85	1017
9406307-0	85	987
9406308-8	85	987
9406309-6	85	989
9406316-1	85	987
9406317-9	85	987
9406318-7	85	987
9406358-3	85	1065
9406372-4	88	1193
9406374-0	88	1193
9406376-5	88	1193
9406379-9	88	1193
9406382-3	88	1193
9406385-6	88	1193
9406417-7	85	885
	85	907
9406419-3	85	885
	85	907
9406421-9	85	885
	85	907
9406438-3	85	1037
9406439-1	85	1037
(9406440)	85	1037
9406441-7	85	1037
9406442-5	85	1037

*) Standard part, occurs elsewhere in this catalogue. /Standardartikel, förekommer på flera sidor i denna katalog.

Group / Grupp 03

Page / Sida 62

NUMERICAL REGISTER — NUMMERREGISTER

Part No. Artikelnummer	Gr Gr	Page Sida
9406443-3	85	1037
9406474-8	88	1197
	88	1203
9406476-3	88	1197
	88	1203
9406478-9	88	1197
	88	1203
9406606-5	85	1029
9406607-3	85	1029
9406608-1	85	1029
9406766-7	88	1199
	88	1203
9406768-3	88	1199
	88	1203
9406770-9	88	1199
	88	1203
9406772-5	85	949
	85	955
9406773-3	85	949
	85	955
9406774-1	85	949
	85	955
9406817-8	85	925
9406818-6	85	925
9406819-4	85	925
9406820-2	85	925
9406821-0	85	925
9406822-8	85	925
9406823-6	85	929
9406824-4	85	929
9406825-1	85	929
9406826-9	85	929
9406827-7	85	929
9406828-5	85	929
9406871-5	85	1037
9406872-3	85	1037
9406873-1	85	1037
9406875-6	85	1037
9406877-2	85	1037
9406879-8	85	1037
9406880-6	85	1037
9406881-4	85	1037
9406882-2	85	1037
9406901-0	85	1067
9406902-8	85	1067
9406903-6	85	1067
(9406909)	88	1175
(9406912)	88	1175
(9406915)	88	1175
(9406916)	85	1049
	85	1057
9406917-6	85	1049
	85	1057
(9406918)	85	1049
	85	1057
9406936-6	85	993
9406938-2	85	993
9406940-8	85	993
9406947-3	88	1189
9406948-1	88	1189
9406949-9	88	1189
9407320-2	85	885
9407322-8	85	885
9407324-4	85	885
9407326-9	85	885
9407327-7	85	885
	85	907
9407329-3	85	885
9407330-1	85	885
	85	907
9407333-5	85	885
9407334-3	85	885
	85	907
9407335-0	85	885
9407337-6	85	885
9407339-2	85	885
9407341-8	85	885
9407343-4	85	885
9407345-9	85	885
9407353-3	88	1201
9407355-8	88	1201
9407357-4	88	1201
9407359-0	88	1201
9407361-6	88	1201
9407363-2	88	1201
9407371-5	85	921
9407373-1	85	921
9407375-6	85	921
9407377-2	85	921
9407381-4	85	921
9407387-1	85	921
9407393-9	85	911
9407395-4	85	911
9407397-0	85	911
9407399-6	85	911
9407401-0	85	911
9407403-6	85	911
9407417-6	85	921
9407419-2	85	921
9407421-8	85	921
9407423-4	85	921
9407425-9	85	921
9407427-5	85	921
9407479-6	88	1193
9407482-0	88	1193
9407485-3	88	1193
9407486-1	88	1197
	88	1203
9407488-7	88	1197
	88	1201
9407490-3	88	1197
	88	1203
9407492-9	88	1197
9407494-5	88	1197
9407496-0	88	1197
9407525-6	88	1199
	88	1203
9407526-4	88	1199
	88	1203
9407527-2	88	1199
	88	1203
(9407529)	85	993
9407550-4	85	1007
9407553-8	85	1007
9407556-1	85	1007
9407583-5	85	999
9407585-0	85	999
9407587-6	85	999
9407588-4	85	1005
9407589-2	85	1005
9407590-0	85	1005
(9407677)	85	1049
	85	1057
(9407680)	85	1049
	85	1057
(9407683)	85	1049
	85	1057
(9407747)	85	1029
9407748-4	85	1029
(9407749)	85	1029
(9407750)	85	1029
(9407751)	85	1029
(9407752)	85	1029
(9407753)	85	1029
(9407754)	85	1029
(9407755)	85	1029
9407756-7	85	1029
9407757-5	85	1029
9407758-3	85	1029
(9407827)	85	961
	85	969
(9407828)	85	961
	85	969
(9407829)	85	961
	85	969
(9407830)	85	951
	85	955
(9407831)	85	951
	85	955
(9407832)	85	951
	85	955
(9407833)	85	955
(9407834)	85	951
	85	955
(9407835)	85	951
	85	955
9407889-6	85	999
9407890-4	85	999
9407891-2	85	999
9407892-0	85	1005
9407893-8	85	1005
9407894-6	85	1005
(9407948)	85	949
(9407949)	85	949
(9407950)	85	949
9407981-1	85	1067
9407982-9	85	1067
9407983-7	85	1067
9408109-8	85	911
9408111-4	85	911
9408113-0	85	911
9408115-5	85	911
9408117-1	85	911
9408119-7	85	911
9408121-3	85	921
9408123-9	85	921
9408125-4	85	921
9408127-0	85	921
9408129-6	85	921
9408131-2	85	921
(9408160)	85	935
(9408161)	85	935
(9408162)	85	935
(9408314)	85	1045
(9408315)	85	1045
(9408316)	85	1045
(9408317)	85	1045
(9408318)	85	1045
(9408319)	85	1047
(9408320)	85	1047
(9408321)	85	1021
	85	1047
(9408322)	85	1047
(9408326)	85	1045
9408343-3	85	1043
9408344-1	85	1043
9408345-8	85	1043
9408346-6	85	1043
9408347-4	85	1043
9408348-2	85	1043
(9408361)	85	1047
(9408362)	85	1047
(9408363)	85	1047
(9408379)	85	1055
(9408380)	85	1055
(9408381)	85	1055
9408386-2	85	925
9408388-8	85	925
9408390-4	85	925
9408391-2	85	925
9408392-0	85	925
9408393-8	85	925
9408394-6	85	933
9408395-3	85	933
9408396-1	85	933
9408397-9	85	933
9408398-7	85	933
9408399-5	85	933
9408400-1	85	937
	85	939
	85	945
(9408402)	85	935
9408403-5	85	937
	85	939
	85	943
	85	945
(9408405)	85	935
9408406-8	85	937
	85	939
	85	943
	85	945
(9408408)	85	935
(9408515)	88	1149
(9408516)	88	1145
(9408517)	88	1147
(9408538)	85	1013
(9408540)	85	1013
(9408542)	85	1013
(9408544)	85	1013
(9408546)	85	1013
(9408548)	85	1013
9408561-0	85	999
9408562-8	85	999
9408563-6	85	999
(9408635)	85	949
(9408637)	85	949
(9408639)	85	949
(9408640)	85	949
(9408641)	85	949
(9408642)	85	949
(9408643)	85	959
(9408644)	85	959
(9408645)	85	959
(9408646)	85	959
(9408647)	85	959
(9408648)	85	959
(9408671)	85	1015
(9408675)	85	1015
(9408677)	85	1015
(9408679)	85	1015
(9408681)	85	1015
9408682-4	85	939
9408683-2	85	939
9408684-0	85	939
(9408688)	88	1149
(9408689)	88	1145
(9408690)	88	1147
9408691-5	85	1043
9408692-3	85	1043
9408693-1	85	1043
9408694-9	85	1043
9408695-6	85	1043
9408696-4	85	1043
9408709-5	85	893
	85	915
9408711-1	85	893
	85	915
9408713-7	85	893
	85	915
9408730-1	85	893
	85	915
9408732-7	85	893
	85	915
9408734-3	85	893
	85	915
9408757-4	88	1195
9408758-2	88	1193
9408759-0	88	1195
9408760-8	88	1193
9408761-6	88	1195
9408762-4	88	1193
9408764-0	85	893
9408766-5	85	893
9408768-1	85	893
9408770-7	85	893
9408772-3	85	893
9408774-9	85	893
9408775-6	85	893
9408777-2	85	893
9408779-8	85	893
9408781-4	85	893
9408783-0	85	893
9408785-5	85	893
9408787-1	85	893
9408789-7	85	893
9408791-3	85	893
9408793-9	88	1199
	88	1203
9408795-4	88	1199
	88	1203

*) Standard part, occurs elsewhere in this catalogue. /Standardartikel, förekommer på flera sidor i denna katalog.

NUMERICAL REGISTER — NUMMERREGISTER

Group / Grupp 03

Page / Sida 63

Part No. Artikelnummer	Gr Gr	Page Sida
9408797-0	88	1199
	88	1203
9408799-6	88	1197
9408801-0	88	1197
9408803-6	88	1197
(9408820)	85	949
(9408821)	85	949
(9408822)	85	949
(9408823)	85	949
(9408824)	85	949
(9408825)	85	949
(9408826)	85	959
(9408827)	85	959
(9408828)	85	959
(9408829)	85	959
(9408830)	85	959
(9408831)	85	959
(9408832)	85	959
(9408833)	85	959
(9408834)	85	959
(9408835)	85	959
(9408836)	85	959
(9408837)	85	959
9408862-2	85	973
	85	979
9408864-8	85	973
	85	979
9408866-3	85	973
	85	979
9408868-9	85	973
	85	979
9408870-5	85	973
	85	979
9408872-1	85	973
	85	979
9408874-7	85	973
	85	979
9408877-0	85	973
	85	979
9408880-4	85	973
	85	979
9408884-6	85	973
	85	979
9408887-9	85	973
	85	979
9408890-3	85	973
	85	979
(9408904)	85	1041
9408933-1	85	1015
9408934-9	85	1015
9408935-6	85	1015
9408936-4	85	1015
9408937-2	85	1015
9408938-0	85	1015
9408940-6	85	999
9408942-2	85	999
9408944-8	85	999
9408945-5	85	1005
9408946-3	85	1005
9408947-1	85	1005
9409051-1	85	889
	85	911
9409054-5	85	889
	85	911
9409057-8	85	889
	85	911
(9409069)	85	899
	85	921
(9409072)	85	899
	85	921
(9409075)	85	899
9409087-5	85	915
9409088-3	85	915
9409089-1	85	915
9409090-9	85	915
9409091-7	85	915
9409092-5	85	915
9409093-3	85	915
9409094-1	85	915
9409095-8	85	915
9409096-6	85	915
9409097-4	85	915
9409098-2	85	915
9409099-0	85	915
9409100-6	85	915
9409101-4	85	915
9409102-2	85	915
9409103-0	85	915
9409104-8	85	915
9409105-5	88	1201
9409106-3	88	1201
9409107-1	88	1201
(9409109)	85	927
(9409111)	85	927
(9409113)	85	927
(9409114)	85	927
(9409115)	85	927
(9409116)	85	927
(9409117)	85	931
(9409118)	85	931
(9409119)	85	931
(9409120)	85	931
(9409121)	85	931
(9409122)	85	931
9409139-4	85	1049
	85	1055
	85	1061
9409140-2	85	1049
	85	1055
	85	1061
9409141-0	85	1049
	85	1055
	85	1061
9409142-8	85	1049
	85	1055
	85	1061
9409143-6	85	1049
	85	1055
	85	1061
9409144-4	85	1049
	85	1055
	85	1061
9409145-1	85	1049
	85	1055
	85	1061
9409146-9	85	1049
	85	1055
	85	1061
9409147-7	85	1049
	85	1055
	85	1061
9409148-5	85	1049
	85	1055
	85	1061
9409149-3	85	1049
	85	1055
	85	1061
9409150-1	85	1049
	85	1055
	85	1061
9409194-9	85	973
9409195-6	85	973
9409196-4	85	973
9409197-2	85	973
9409198-0	85	973
9409199-8	85	973
(9409200)	88	1149
(9409201)	88	1145
(9409202)	88	1147
9409203-8	85	1029
9409204-6	85	1029
9409205-3	85	1029
(9409212)	85	949
(9409213)	85	949
(9409214)	85	949
(9409215)	85	949
(9409216)	85	949
(9409217)	85	949
(9409218)	85	959
(9409219)	85	959
(9409220)	85	959
(9409221)	85	959
(9409222)	85	959
(9409223)	85	959
(9409224)	85	959
(9409225)	85	959
(9409226)	85	959
(9409227)	85	959
(9409228)	85	959
(9409229)	85	959
9409246-7	85	1005
9409247-5	85	1005
9409248-3	85	1005
(9409252)	85	1027
9409253-3	85	1027
9409254-1	85	1027
(9409255)	85	1027
9409256-6	85	1027
9409257-4	85	1027
9409260-8	85	1067
9409261-6	85	1067
9409262-4	85	1067
(9409277)	85	1045
(9409280)	85	1047
9409281-4	85	1047
9409282-2	85	1047
9409283-0	85	1047
(9409290)	85	1021
(9409291)	85	1021
(9409292)	85	1021
9409327-5	88	1201
9409329-1	88	1201
9409331-7	88	1201
9409348-1	85	907
9409350-7	85	907
9409352-3	85	907
9409354-9	85	907
9409356-4	85	907
9409358-0	85	907
9409360-6	85	907
9409362-2	85	907
9409364-8	85	907
9409367-1	85	907
9409369-7	85	907
9409371-3	85	907
9409384-6	85	993
9409385-3	85	993
9409386-1	85	993
9409387-9	85	993
9409388-7	85	993
9409389-5	85	993
9409390-3	85	889
9409391-1	85	889
9409392-9	85	889
9409393-7	85	889
9409394-5	85	889
9409395-2	85	889
9409396-0	85	889
	85	911
9409397-8	85	889
	85	911
9409398-6	85	889
	85	911
9409400-0	85	889
9409402-6	85	889
9409404-2	85	889
9409405-9	85	889
9409407-5	85	889
9409409-1	85	889
9409411-7	85	889
9409413-3	85	889
9409415-8	85	889
9409435-6	85	889
	85	911
9409437-2	85	889
	85	911
9409439-8	85	889
	85	911
9409465-3	85	993
9409467-9	85	993
9409469-5	85	993
9409479-4	85	937
(9409480)	85	935
9409481-0	85	937
(9409482)	85	935
9409483-6	85	937
(9409484)	85	935
(9409485)	85	935
	85	937
(9409486)	85	935
(9409487)	85	935
	85	937
(9409488)	85	935
(9409489)	85	935
	85	937
(9409490)	85	935
(9409491)	85	937
(9409492)	85	935
(9409493)	85	935
	85	937
(9409494)	85	935
(9409495)	85	935
	85	937
(9409496)	85	935
9409533-8	85	937
	85	943
9409534-6	85	937
	85	943
9409535-3	85	937
	85	943
(9409545)	85	943
(9409547)	85	943
(9409549)	85	943
9409551-0	85	943
9409553-6	85	943
9409555-1	85	943
(9409557)	85	943
(9409559)	85	943
(9409561)	85	943
9409600-5	85	1009
9409602-1	85	1009
9409605-4	85	1009
9409608-8	85	1009
9409610-4	85	1009
9409613-8	85	1009
9409616-1	85	1009
9409618-7	85	1009
9409621-1	85	1009
9409624-5	85	1009
9409626-0	85	1009
9409628-6	85	1009
9409644-3	85	939
9409645-0	85	939
9409646-8	85	939
9409647-6	85	945
9409648-4	85	945
9409649-2	85	945
9409650-0	85	945
9409651-8	85	945
9409652-6	85	945
(9409671)	85	953
(9409672)	85	953
(9409673)	85	953
(9409674)	85	953
(9409675)	85	953
(9409676)	85	953
(9409677)	85	965
(9409678)	85	965
(9409679)	85	965
(9409681)	85	965
(9409682)	85	965
(9409683)	85	965
(9409684)	85	967
(9409685)	85	967
(9409686)	85	967
(9409687)	85	967
(9409688)	85	967
9409689-8	85	899
9409690-6	85	899
9409691-4	85	899

*) Standard part, occurs elsewhere in this catalogue. /Standardartikel, förekommer på flera sidor i denna katalog.

NUMERICAL REGISTER

NUMMERREGISTER

Part No. Artikelnummer	Gr Gr	Page Sida
9409692-2	85	899
9409693-0	85	899
9409694-8	85	899
9409695-5	85	899
	85	921
9409696-3	85	899
	85	921
9409697-1	85	899
	85	921
9409698-9	83	833
9409699-7	83	833
9409700-3	83	833
9409701-1	85	997
	85	1003
9409702-9	85	997
	85	1003
9409703-7	85	997
	85	1003
9409712-8	85	925
9409713-6	85	925
9409714-4	85	925
9409715-1	85	925
9409716-9	85	925
9409717-7	85	925
9409857-1	85	1025
9409858-9	85	1025
9409859-7	85	1025
9409860-5	85	1025
9409861-3	85	1025
9409862-1	85	1025
(9410006)	85	1041
(9410008)	85	1041
(9410010)	85	1041
9410012-0	85	1041
(9410014)	85	1041
(9410016)	85	1041
(9410035)	88	1149
(9410036)	88	1145
(9410037)	88	1147
(9410038)	88	1149
(9410039)	88	1145
(9410040)	88	1147
9410044-3	85	925
9410045-0	85	925
9410046-8	85	925
9410047-6	85	925
9410048-4	85	925
9410049-2	85	925
9410050-0	85	951
	85	955
9410051-8	85	951
	85	955
9410052-6	85	951
	85	955
9410053-4	85	951
	85	955
9410054-2	85	951
	85	955
9410055-9	85	951
	85	955
9410056-7	85	961
	85	969
9410057-5	85	961
	85	969
9410058-3	85	961
	85	969
9410059-1	85	1013
	85	1017
9410060-9	85	1013
	85	1017
9410061-7	85	1013
	85	1017
9410062-5	85	1013
	85	1017
9410063-3	85	1013
	85	1017
9410064-1	85	1013
	85	1017
9410156-5	88	1193
9410159-9	88	1193
9410162-3	88	1193
9410165-6	88	1193
9410166-4	88	1193
9410167-2	88	1193
9410168-0	88	1193
9410169-8	88	1193
9410170-6	88	1193
9410172-2	85	1041
9410174-8	85	1041
9410176-3	85	1041
9410178-9	85	1041
9410180-5	85	1041
9410182-1	85	1041
9410379-3	85	1029
9410382-7	85	1029
9410385-0	85	1029
9410394-2	85	1041
9410395-9	85	1041
9410396-7	85	1041
9410397-5	85	1041
9410398-3	85	1041
9410399-1	85	1041
9410400-7	85	1021
9410401-5	85	1021
9410402-3	85	1021
9410406-4	88	1165
9410408-0	88	1165
9410414-8	88	1165
9410418-9	88	1165
(9410420)	88	1165
(9410422)	88	1165
9410424-7	88	1165
(9410426)	88	1165
9410430-4	88	1165
(9410434)	88	1167
9410436-1	88	1165
(9410438)	88	1165
(9410473)	88	1149
(9410474)	88	1145
(9410475)	88	1147
(9410488)	88	1149
(9410489)	88	1145
(9410490)	88	1147
(9410605)	85	1015
(9410606)	85	1015
(9410607)	85	1015
(9410608)	85	1015
(9410609)	85	1015
(9410610)	85	1015
9410611-9	85	1025
9410612-7	85	1025
9410613-5	85	1025
9410614-3	85	1025
9410615-0	85	1025
9410616-8	85	1025
(9410623)	88	1169
(9410624)	88	1169
(9410625)	88	1169
(9410626)	88	1169
(9410628)	88	1169
(9410641)	88	1149
(9410642)	88	1145
(9410643)	88	1147
(9410669)	85	927
(9410671)	85	927
(9410673)	85	927
(9410674)	85	927
(9410675)	85	927
(9410676)	85	927
(9410677)	85	933
(9410678)	85	933
(9410679)	85	933
(9410680)	85	933
(9410681)	85	933
(9410682)	85	933
9410690-3	85	949
	85	953
	85	959
	85	967
9410691-1	85	949
	85	955
	85	959
	85	967
9410692-9	85	949
	85	955
	85	959
	85	967
9410728-1	88	1165
(9410730)	88	1165
	88	1167
(9410732)	88	1165
9410734-9	88	1165
(9410736)	88	1167
9410738-0	88	1165
9410740-6	88	1165
9410742-2	88	1165
9410744-8	88	1165
9410746-3	88	1165
(9410748)	88	1165
9410750-5	88	1165
(9410752)	88	1165
(9410754)	88	1167
(9410756)	88	1165
(9410758)	88	1165
9410765-3	88	1195
9410766-1	88	1195
9410767-9	88	1195
9410768-7	88	1195
9410769-5	88	1195
9410770-3	88	1195
9410771-1	88	1193
9410772-9	88	1193
9410773-7	88	1193
9410783-6	85	893
	85	901
	85	915
	85	923
9410784-4	85	893
	85	901
	85	915
	85	923
9410785-1	85	893
	85	901
	85	915
	85	923
9410786-9	85	901
9410787-7	85	901
9410788-5	85	901
9410789-3	85	901
9410790-1	85	901
9410791-9	85	901
9410792-7	85	901
9410793-5	85	901
9410794-3	85	901
9410795-0	85	901
9410796-8	85	901
9410797-6	85	901
9410798-4	85	901
9410799-2	85	901
9410800-8	85	901
9410801-6	88	1197
9410802-4	88	1197
9410803-2	88	1197
9410804-0	88	1199
	88	1203
9410805-7	88	1199
	88	1203
9410806-5	88	1199
	88	1203
9410820-6	85	923
9410822-2	85	923
9410824-8	85	923
9410826-3	85	923
9410828-9	85	923
9410830-5	85	923
9410831-3	85	923
9410833-9	85	923
9410835-4	85	923
9410837-0	85	923
9410839-6	85	923
(9410841)	85	923
9410843-8	85	923
9410845-3	85	923
9410847-9	85	923
9410849-5	85	923
9410851-1	85	923
9410853-7	85	923
9410855-2	88	1201
9410857-8	88	1201
9410859-4	88	1201
9410861-0	85	901
	85	923
9410863-6	85	901
	85	923
9410865-1	85	901
	85	923
9410928-7	85	999
9410930-3	85	999
9410932-9	85	999
9410934-5	85	1005
9410936-0	85	1005
9410938-6	85	1005
9410977-4	85	999
	85	1005
	85	1035
9410978-2	85	999
	85	1005
	85	1035
9410979-0	85	999
	85	1005
	85	1035
(9410996)	88	1149
(9410997)	88	1145
(9410998)	88	1147
(9410999)	88	1149
9411000-4	88	1147
(9411001)	88	1147
(9411002)	88	1149
(9411003)	88	1145
(9411004)	88	1147
(9411049)	88	1149
9411050-9	88	1147
(9411051)	88	1147
(9411052)	88	1149
9411053-3	88	1147
(9411054)	88	1149
(9411055)	88	1149
(9411056)	88	1147
(9411057)	88	1149
9411115-0	88	1149
9411116-8	88	1147
9411117-6	88	1147
9411256-2	88	1143
	88	1155
9411260-4	88	1143
	88	1155
	88	1161
9411271-1	88	1143
	88	1155
9411275-2	88	1143
	88	1155
	88	1161
9411301-6	87	1091
9411303-2	87	1091
9411305-7	87	1091
9411307-3	87	1091
9411309-9	87	1091
9411311-5	87	1091
9411313-1	87	1091
9411315-6	87	1091
9411317-2	87	1091
9411319-8	87	1091
9411321-4	87	1091
9411323-0	87	1091
9411324-8	87	1091

*) Standard part, occurs elsewhere in this catalogue. /Standardartikel, förekommer på flera sidor i denna katalog.

NUMERICAL REGISTER

NUMMERREGISTER

Part No. Artikelnummer	Gr Gr	Page Sida
9411325-5	87	1091
9411326-3	87	1091
(9411367)	88	1173
(9411368)	88	1173
(9411369)	88	1173
(9411371)	88	1173
(9411372)	88	1173
(9411373)	88	1169
(9411374)	88	1169
(9411375)	88	1169
(9411376)	88	1169
(9411377)	88	1169
(9411378)	88	1169
(9411379)	88	1169
(9411380)	88	1169
(9411381)	88	1169
(9411385)	85	1029
9411387-5	85	1029
9411400-6	85	1025
9411401-4	85	1025
9411402-2	85	1025
9411403-0	85	1025
9411404-8	85	1025
9411405-5	85	1025
9411512-8	85	1037
(9411513)	85	1037
9411514-4	85	1037
(9411515)	85	1037
9411516-9	85	1037
(9411517)	85	1037
9411756-1	85	1037
9411757-9	85	1037
(9411758)	85	1037
9411898-1	88	1175
	88	1181
9411901-3	88	1175
	88	1181
(9411904)	88	1175
	88	1181
9411906-2	88	1145
	88	1155
	88	1161
9411908-8	88	1145
	88	1155
9411910-4	88	1145
	88	1155
	88	1161
9411912-0	88	1145
	88	1155
	88	1161
9411914-6	88	1145
	88	1155
9411916-1	88	1145
	88	1155
	88	1161
9411918-7	88	1145
	88	1155
	88	1161
9411920-3	88	1145
	88	1155
9411922-9	88	1145
	88	1155
	88	1161
9411924-5	88	1145
	88	1155
9411926-0	88	1145
	88	1155
9411928-6	88	1145
	88	1155
	88	1161
(9412215)	85	937
(9412216)	85	937
(9412217)	85	935
	85	937
9412224-9	85	939
9412225-6	85	939
	85	945
9412226-4	85	939
9412227-2	85	939
	85	945
9412228-0	85	939
9412229-8	85	939
	85	945
9412285-0	85	945
(9412286)	85	943
9412287-6	85	945
(9412288)	85	943
9412289-2	85	945
(9412290)	85	943
9412317-1	85	1001
	85	1007
	85	1023
9412318-9	85	1001
	85	1007
	85	1023
9412319-7	85	1001
	85	1007
	85	1023
9412338-7	85	925
9412339-5	85	925
9412340-3	85	925
9412341-1	85	925
9412342-9	85	925
9412343-7	85	925
(9412344)	85	927
(9412345)	85	925
(9412346)	85	927
(9412347)	85	927
(9412348)	85	925
(9412349)	85	927
9412378-3	88	1193
9412379-1	88	1193
9412380-9	88	1193
(9412483)	85	927
(9412484)	85	927
(9412485)	85	927
(9412486)	85	927
(9412487)	85	927
(9412488)	85	927
(9412489)	85	931
(9412490)	85	931
(9412491)	85	931
(9412492)	85	931
(9412493)	85	931
(9412494)	85	931
(9412657)	85	937
(9412658)	85	937
(9412659)	85	937
(9412660)	85	943
(9412661)	85	943
(9412662)	85	943
9412663-8	85	891
9412665-3	85	891
9412667-9	85	891
9412669-5	85	891
9412670-3	85	891
9412671-1	85	891
9412672-9	85	913
9412673-7	85	913
9412674-5	85	913
9412675-2	85	913
9412676-0	85	913
9412677-8	85	913
9412678-6	85	913
9412679-4	85	913
9412680-2	85	913
9412681-0	88	1195
9412683-6	88	1195
9412684-4	88	1195
9412685-1	88	1199
	88	1203
9412686-9	88	1199
	88	1203
9412687-7	88	1199
	88	1203
9412688-5	88	1201
9412689-3	88	1201
9412690-1	88	1201
9412691-9	88	1197
9412692-7	88	1197
9412693-5	88	1197
9412694-3	85	891
	85	913
9412695-0	85	891
	85	913
9412696-8	85	891
	85	913
9412697-6	85	891
	85	913
9412698-4	85	891
	85	913
9412699-2	85	891
	85	913
9412700-8	85	891
9412701-6	85	891
9412702-4	85	891
9412703-2	85	891
9412704-0	85	891
9412705-7	85	891
9412706-5	85	891
9412707-3	85	891
9412708-1	85	891
9412709-9	85	891
	85	913
9412710-7	85	891
	85	913
9412711-5	85	891
	85	913
9412715-6	85	913
9412716-4	85	913
9412717-2	85	913
9412722-2	85	939
	85	945
9412724-8	85	939
	85	945
9412726-3	85	939
	85	945
9412736-2	85	939
9412737-0	85	939
9412738-8	85	939
9412739-6	85	945
9412740-4	85	945
9412741-2	85	945
9412865-9	85	979
9412866-7	85	979
9412867-5	85	979
9412868-3	85	979
9412869-1	85	979
9412870-9	85	979
9412871-7	85	979
9412872-5	85	979
9412873-3	85	979
9412874-1	85	979
9412875-8	85	979
9412876-6	85	979
9412889-9	88	1193
9412890-7	88	1193
9412891-5	88	1193
(9412941)	88	1173
(9412943)	88	1173
(9412945)	88	1173
(9412947)	88	1173
(9412949)	88	1173
(9412951)	88	1173
(9412952)	88	1173
(9412953)	88	1173
(9412954)	88	1173
9413295-8	85	1029
9413297-4	85	1029
9413299-0	85	1029
9413301-4	85	1029
9413303-0	85	1029
9413305-5	85	1029
9413436-8	85	955
9413437-6	85	955
9413438-4	85	955
9413439-2	85	955
9413440-0	85	955
9413441-8	85	955
9413443-4	85	969
9413445-9	85	969
9413447-5	85	969
(9413480)	85	1025
(9413481)	85	1025
(9413482)	85	1025
(9413483)	85	1025
(9413484)	85	1025
(9413485)	85	1025
9413486-3	85	1037
9413487-1	85	1037
9413488-9	85	1037
(9413501)	85	1045
	85	1055
(9413502)	85	1045
	85	1055
(9413503)	85	1045
(9413504)	85	1045
	85	1055
(9413505)	85	1045
	85	1047
	85	1055
(9413506)	85	1047
	85	1055
(9413507)	85	1045
	85	1055
(9413508)	85	1045
	85	1055
(9413509)	85	1045
	85	1055
(9413510)	85	1047
	85	1055
(9413511)	85	1047
	85	1055
(9413512)	85	1047
	85	1055
9413631-4	83	825
9413632-2	83	825
9413633-0	83	825
9413634-8	83	825
9413635-5	83	825
9413636-3	83	825
9413637-1	83	821
9413638-9	83	821
9413639-7	83	821
9413640-5	83	821
9413641-3	83	821
9413642-1	83	821
9413644-7	88	1185
9413647-0	88	1185
9413650-4	88	1185
9413656-1	88	1185
9413659-5	88	1185
9413662-9	88	1185
9413697-5	85	941
	85	947
9413699-1	85	939
	85	945
9413701-5	85	939
	85	947
9413706-4	85	935
	85	937
	85	943
9413707-2	85	935
	85	937
	85	943
9413708-0	85	935
	85	937
	85	943
9413712-2	85	937
	85	943
9413713-0	85	935
	85	937
	85	943
9413714-8	85	935
	85	937
	85	943
(9413749)	85	1049
	85	1057
(9413754)	85	1057

*) Standard part, occurs elsewhere in this catalogue. /Standardartikel, förekommer på flera sidor i denna katalog.

Group / Grupp 03

Page / Sida 66

NUMERICAL REGISTER — NUMMERREGISTER

Part No. Artikelnummer	Gr Gr	Page Sida
(9413759)	85	1049
	85	1057
(9413764)	85	1049
	85	1057
(9413767)	85	1049
	85	1057
9413770-0	85	1049
	85	1057
9413854-2	85	1027
9413856-7	85	1027
9413860-9	85	1027
9413862-5	85	1027
9414090-2	88	1165
9414092-8	88	1165
9414094-4	88	1165
9414096-9	88	1165
	88	1167
9414098-5	88	1165
9414100-9	88	1165
9414102-5	88	1167
9414104-1	88	1165
9414106-6	88	1165
9414108-2	88	1165
9414110-8	88	1165
9414112-4	88	1165
9414114-0	88	1165
9414116-5	88	1165
9414118-1	88	1165
9414119-9	88	1167
9414121-5	88	1165
9414123-1	88	1165
9414169-4	85	889
	85	911
9414170-2	85	889
	85	911
9414171-0	85	889
	85	911
9414172-8	85	893
	85	915
9414173-6	85	893
	85	915
9414174-4	85	893
	85	915
9414210-6	85	937
	85	943
9414211-4	85	937
	85	943
9414212-2	85	937
	85	943
9414240-3	88	1195
9414241-1	88	1195
9414242-9	88	1195
9414243-7	88	1195
9414244-5	88	1193
9414245-2	88	1195
9414246-0	88	1193
9414247-8	88	1195
9414248-6	88	1193
9414255-1	88	1193
9414287-4	85	1025
9414288-2	85	1027
9414289-0	85	1027
9414290-8	85	1027
9414291-6	85	1027
9414292-4	85	1027
9414305-4	88	1193
9414306-2	88	1193
(9414418)	85	963
(9414419)	85	963
(9414420)	85	963
(9414421)	85	963
(9414422)	85	963
(9414423)	85	963
(9414424)	85	963
(9414425)	85	963
(9414426)	85	965
(9414427)	85	963
(9414428)	85	963
(9414429)	85	965
(9414430)	85	965
(9414431)	85	965
(9414432)	85	965
(9414433)	85	965
(9414434)	85	965
(9414435)	85	965
(9414436)	85	965
(9414437)	85	967
(9414438)	85	967
(9414439)	85	967
(9414440)	85	967
(9414441)	85	967
9414442-5	85	887
	85	909
9414444-1	85	887
	85	909
9414446-6	85	887
	85	909
9414451-6	88	1193
9414452-4	88	1193
9414454-0	88	1193
9414455-7	88	1193
9414457-3	88	1193
9414458-1	88	1193
9414460-7	88	1197
	88	1203
9414462-3	88	1197
	88	1203
9414464-9	88	1197
	88	1203
9414466-4	88	1197
9414468-0	88	1197
9414470-6	88	1197
9414472-2	88	1201
9414474-8	88	1201
9414476-3	88	1201
9414478-9	85	887
9414480-5	85	887
9414482-1	85	887
9414488-8	85	887
9414490-4	85	887
9414492-0	85	887
9414494-6	85	887
9414496-1	85	887
9414498-7	85	887
9414499-5	85	887
9414501-8	85	887
9414503-4	85	887
9414505-9	85	887
9414507-5	85	887
9414509-1	85	887
9414512-5	85	909
9414514-1	85	909
9414516-6	85	909
9414518-2	85	909
9414520-8	85	909
9414522-4	85	909
9414541-4	85	909
9414543-0	85	909
9414545-5	85	909
9414547-1	85	909
9414549-7	85	909
9414551-3	85	909
9414553-9	85	887
	85	909
9414555-4	85	887
	85	909
9414557-0	85	887
	85	909
9414580-2	85	887
	85	909
9414582-8	85	887
	85	909
9414584-4	85	887
	85	909
9414631-3	85	927
9414632-1	85	927
9414633-9	85	927
9414634-7	85	927
9414635-4	85	929
9414636-2	85	929
9414637-0	85	929
9414638-8	85	929
9414640-4	85	929
9414641-2	85	929
9414642-0	85	931
9414643-8	85	931
9414645-3	85	1013
	85	1017
9414647-9	85	1013
	85	1017
9414649-5	85	1013
	85	1017
9414651-1	85	1013
	85	1017
9414653-7	85	1013
	85	1017
9414655-2	85	1013
	85	1017
9414657-8	85	1013
	85	1017
9414659-4	85	1013
	85	1017
9414660-2	85	1015
9414661-0	85	1015
9414662-8	85	1017
9414663-6	85	1017
(9414664)	85	1041
(9414665)	85	1041
(9414668)	85	1025
(9414669)	85	1025
(9414678)	85	1027
9414679-2	85	1027
9414680-0	85	1029
9414681-8	85	1027
9414682-6	85	1027
9414683-4	85	1029
9414684-2	85	1015
9414685-9	85	1015
9414690-9	85	1029
9414692-5	85	927
9414693-3	85	927
9414694-1	85	927
9414695-8	85	927
9414696-6	85	927
9414697-4	85	927
9414698-2	85	929
9414699-0	85	929
9414700-6	85	929
9414701-4	85	929
9414702-2	85	929
9414703-0	85	929
9414707-1	85	955
9414711-3	85	955
9414713-9	85	1037
9414715-4	85	1037
9414716-2	85	1037
9414718-8	85	1025
9414720-4	85	1027
9414723-8	85	1025
9414725-3	85	1027
9414727-9	85	955
9414728-7	85	955
(9414738)	85	955
	85	967
9414739-4	85	955
	85	967
9414740-2	85	955
9414746-9	85	953
9414747-7	85	953
9414748-5	85	953
9414749-3	85	953
9414750-1	85	953
9414751-9	85	953
9414752-7	85	953
9414753-5	85	953
(9414764)	85	953
(9414765)	85	953
(9414766)	85	953
(9414767)	85	953
9414768-3	85	953
9414769-1	85	953
9414770-9	85	953
9414771-7	85	953
9414772-5	85	963
9414773-3	85	963
9414774-1	85	963
9414775-8	85	963
9414776-6	85	963
9414777-4	85	963
9414778-2	85	963
9414779-0	85	963
9414780-8	85	963
9414781-6	85	963
9414782-4	85	965
9414783-2	85	965
9414784-0	85	963
9414785-7	85	965
9414786-5	85	965
9414787-3	85	965
9414788-1	85	965
9414789-9	85	965
9414790-7	85	965
9414792-3	85	965
9414793-1	85	965
9414794-9	85	965
9414795-6	85	965
9414797-2	85	965
9414798-0	85	967
9414799-8	85	967
9414800-4	85	967
9414801-2	85	967
9414802-0	85	967
9414803-8	85	967
9414804-6	85	967
9414805-3	85	967
9414811-1	88	1193
9414814-5	85	923
9414815-2	85	997
	85	1003
9414849-1	88	1165
9414851-7	88	1167
9414853-3	88	1167
9414855-8	88	1165
9414857-4	88	1165
9414859-0	88	1167
9414865-7	88	1169
9414871-5	88	1169
9414877-2	88	1169
9414883-0	88	1171
9414901-0	88	1169
9414907-7	88	1169
9414913-5	88	1169
9414919-2	88	1171
9414924-2	88	1169
9414929-1	88	1169
9414934-1	88	1169
9414939-0	88	1171
9415008-3	85	901
9415009-1	85	901
	85	923
9415010-9	85	901
9415011-7	88	1199
	88	1203
9415012-5	85	901
9415013-3	85	901
9415014-1	88	1197
9415044-8	85	923
9415045-5	85	923
9415046-3	88	1201
9415047-1	85	901
9415048-9	85	923
9415049-7	85	923
9415050-5	85	923
9415051-3	88	1195
9415053-9	85	901
	85	923
9415198-2	83	833
9415201-4	83	833
9415202-2	83	833
9415203-0	83	821

*) Standard part, occurs elsewhere in this catalogue. /Standardartikel, förekommer på flera sidor i denna katalog.

NUMERICAL REGISTER

NUMMERREGISTER

Group
Grupp
03

Page
Sida
67

Part No. Artikelnummer	Gr Gr	Page Sida
9415205-5	83	821
9415207-1	83	825
9415208-9	83	825
(9415215)	88	1183
9415216-2	88	1183
9415217-0	88	1183
(9415218)	88	1183
9415219-6	88	1183
9415220-4	88	1183
9415233-7	88	1185
9415235-2	88	1185
9415237-8	88	1185
9415239-4	85	937
	85	943
9415240-2	85	937
	85	943
9415241-0	85	937
	85	943
9415323-6	88	1195
9415324-4	85	895
	85	917
9415325-1	85	895
	85	917
9415326-9	85	895
9415327-7	85	895
9415328-5	85	895
9415329-3	85	895
9415330-1	85	895
9415331-9	88	1197
9415332-7	88	1199
	88	1203
9415333-5	85	917
9415334-3	85	917
9415335-0	85	917
9415336-8	85	917
9415337-6	85	917
9415338-4	85	917
9415339-2	88	1201
9415345-9	88	1179
9415347-5	88	1173
	88	1179
9415349-1	88	1173
	88	1179
9415353-3	88	1179
9415354-1	88	1155
9415355-8	88	1155
9415356-6	88	1155
9415357-4	88	1155
9415358-2	88	1157
9415359-0	88	1155
9415360-8	88	1155
9415361-6	88	1157
(9415364)	88	1155
9415366-5	88	1155
9415367-3	88	1155
9415368-1	88	1155
9415369-9	88	1155
9415370-7	88	1157
9415371-5	88	1157
9415372-3	88	1157
9415373-1	88	1157
9415378-0	88	1155
9415379-8	88	1155
9415380-6	88	1155
9415381-4	88	1155
9415382-2	88	1157
9415383-0	88	1147
	88	1157
9415384-8	88	1149
	88	1157
9415387-1	88	1157
9415392-1	88	1155
9415393-9	88	1155
9415394-7	88	1155
9415395-4	88	1155
9415396-2	88	1155
9415397-0	88	1149
	88	1157
9415398-8	88	1147
	88	1157
9415399-6	88	1149
	88	1157
9415400-2	88	1157
(9415405)	88	1183
9415406-9	88	1183
9415407-7	88	1183
9415408-5	88	1183
9415411-9	85	929
9415412-7	85	925
	85	927
9415413-5	85	927
9415414-3	85	929
9415415-0	85	925
	85	927
9415416-8	85	927
	85	929
9415417-6	85	927
	85	929
9415418-4	85	927
	85	929
9415419-2	85	927
	85	929
9415420-0	85	927
	85	929
9415421-8	85	927
	85	929
9415422-6	85	927
	85	929
9415423-4	85	929
9415424-2	85	927
	85	929
9415425-9	85	929
9415426-7	85	927
	85	929
9415427-5	85	927
	85	929
9415428-3	85	929
9415429-1	85	927
	85	929
9415430-9	85	927
	85	929
9415431-7	85	927
	85	929
9415432-5	85	927
	85	929
9415433-3	85	927
	85	929
9415434-1	85	927
	85	929
9415435-8	85	931
9415436-6	85	931
9415437-4	85	931
9415438-2	85	931
9415439-0	85	931
9415440-8	85	931
9415441-6	85	931
9415442-4	85	931
9415443-2	85	931
9415444-0	85	931
9415445-7	85	931
9415446-5	85	931
9415447-3	85	931
9415448-1	85	931
9415449-9	85	931
9415450-7	85	931
9415451-5	85	931
9415452-3	85	931
9415453-1	85	933
9415454-9	85	933
9415455-6	85	933
9415456-4	85	933
9415457-2	85	933
9415458-0	85	933
9415586-8	88	1185
9415587-6	88	1183
9415591-8	85	903
9415592-6	85	903
9415593-4	85	903
9415594-2	85	903
9415595-9	85	903
9415596-7	85	903
9415597-5	85	903
9415598-3	85	903
(9415599)	88	1201
9415600-7	88	1201
(9415603)	88	1193
9415604-9	88	1193
(9415605)	88	1201
9415606-4	88	1201
9415607-2	85	903
9415608-0	85	903
9415609-8	85	903
9415610-6	85	903
(9415617)	85	903
9415618-9	85	903
(9415619)	85	903
9415620-5	85	903
(9415628)	88	1183
9415629-6	88	1183
9415630-4	88	1183
9415631-2	88	1183
9415632-0	88	1183
9415633-8	88	1183
9415634-6	88	1183
9415638-7	88	1183
9415639-5	88	1183
9415640-3	88	1183
9415869-8	88	1195
9415870-6	88	1193
9415871-4	88	1195
9415872-2	88	1193
9415873-0	88	1195
9415874-8	88	1193
9415875-5	88	1197
9415877-1	88	1197
9415879-7	88	1197
9415881-3	88	1201
9415883-9	88	1201
9415885-4	88	1201
9415888-8	85	1041
9415890-4	85	1041
9415891-2	85	1041
9415892-0	85	1041
9415966-2	88	1193
9415994-4	85	901
	85	923
9415996-9	88	1195
9415997-7	85	901
9415998-5	85	901
9415999-3	85	901
9416000-9	88	1199
	88	1203
9416001-7	85	901
9416002-5	85	901
9416003-3	88	1197
9416004-1	85	901
	85	923
9416005-8	85	923
9416006-6	85	923
9416007-4	88	1201
9416008-2	85	923
9416009-0	85	923
9416010-8	85	923
9416011-6	85	923
9416012-4	85	997
	85	1003
9416017-3	85	939
	85	945
9416020-7	85	939
	85	945
9416023-1	85	939
	85	945
(9416063)	88	1173
	88	1177
(9416064)	88	1173
	88	1177
(9416065)	88	1173
	88	1177
(9416066)	88	1177
9416239-3	85	1045
	85	1055
	85	1061
9416241-9	85	1045
	85	1055
	85	1061
9416244-3	85	1045
	85	1055
	85	1061
9416246-8	85	1045
	85	1047
	85	1055
	85	1061
9416249-2	85	1045
	85	1055
	85	1061
9416251-8	85	1047
9416259-1	85	1045
	85	1055
	85	1061
9416261-7	85	1047
	85	1055
	85	1061
9416262-5	85	1045
	85	1055
	85	1061
9416264-1	85	1047
	85	1055
	85	1061
9416265-8	85	1045
	85	1055
	85	1061
9416267-4	85	1047
	85	1055
	85	1061
9416271-6	85	1041
9416272-4	85	1041
9416273-2	85	1041
9416274-0	85	1041
9416275-7	85	1041
9416276-5	85	1041
9416277-3	85	1041
9416278-1	85	1041
9416279-9	85	1025
9416280-7	85	1025
9416281-5	85	1025
9416282-3	85	1025
9416283-1	85	1025
9416284-9	85	1025
9416285-6	85	1025
9416286-4	85	1025
9416287-2	85	1015
9416288-0	85	1015
9416289-8	85	1015
9416291-4	85	1015
9416292-2	85	1015
9416293-0	85	1015
9416321-9	85	901
	85	923
9416322-7	85	901
	85	923
9416323-5	85	901
	85	923
9416324-3	85	901
	85	923
9416325-0	85	901
	85	923
9416326-8	85	899
	85	921
9416327-6	85	899
	85	921
9416328-4	85	899
	85	921
9416331-8	85	1047
	85	1061
9416332-6	85	1047
	85	1061
9416333-4	85	1047
	85	1061

*) Standard part, occurs elsewhere in this catalogue. /Standardartikel, förekommer på flera sidor i denna katalog.

Group
Grupp
03

Page
Sida
68

NUMERICAL REGISTER

NUMMERREGISTER

Part No. Artikelnummer	Gr Gr	Page Sida
9416335-9	85	1055
	85	1061
9416336-7	85	1055
	85	1061
9416337-5	85	1055
	85	1061
9416962-0	88	1199
	88	1203
9416964-6	85	993
9416965-3	85	999
9416966-1	85	1005
9416967-9	85	999
	85	1005
	85	1035
9416968-7	85	1007
9416973-7	85	999
9416974-5	85	1005
9416975-2	85	999
9416976-0	85	1005
9416977-8	85	999
9416978-6	85	1005
9417948-8	36	383
	36	385
9418405-8	85	1029
9418407-4	85	1029
(9418409)	85	1029
9418411-6	85	1029
9418649-1	85	1021
9418650-9	85	1021
9418651-7	85	1021
9419048-5	85	1029
9419049-3	85	1029
9419050-1	85	1029
9420028-4	88	1193
9420029-2	88	1193
(9420086)	88	1173
	88	1177
(9420088)	88	1173
	88	1177
(9420090)	88	1173
	88	1177
(9420092)	88	1177
9420098-7	85	885
	85	907
9420099-5	85	885
	85	907
9420100-1	85	885
	85	907
9420101-9	85	885
9420102-7	85	885
9420103-5	85	885
9420104-3	85	907
9420105-0	85	907
9420106-8	85	907
9420107-6	85	907
9420108-4	85	907
9420109-2	85	907
9420753-7	85	985
9420754-5	85	985
9420755-2	85	985
9420756-0	85	985
9420757-8	85	985
9420758-6	85	985
9420827-9	85	1027
9420835-2	85	1027
9420857-6	85	1027
9420876-6	85	1027
9420902-0	88	1167
9420903-8	88	1165
9420904-6	88	1165
9420905-3	88	1167
9420932-7	88	1195
9420933-5	88	1195
9420934-3	88	1197
9420935-0	88	1197
9420936-8	88	1201
9420937-6	88	1201
9420938-4	85	897
9420939-2	85	897
9420940-0	85	897
9420941-8	85	897
9420942-6	85	919
9420943-4	85	919
9420944-2	85	919
9420945-9	85	919
9420946-7	85	897
9420947-5	85	897
9420948-3	85	897
9420949-1	85	897
9420950-9	85	919
9420951-7	85	919
9420952-5	85	919
9420953-3	85	919
9420954-1	85	897
	85	919
9420955-8	85	897
	85	919
9420956-6	85	897
9420957-4	85	897
9420958-2	85	919
9420959-0	85	919
9420960-8	85	919
9420961-6	85	919
9420962-4	85	897
	85	919
9420963-2	85	897
	85	919
9420964-0	85	897
	85	919
9420966-5	85	897
	85	919
9421037-4	85	953
9421038-2	85	953
9421039-0	85	953
9421040-8	85	953
9421388-1	88	1183
9421389-9	88	1183
9421390-7	88	1183
9421391-5	88	1183
9421392-3	88	1183
9421675-1	85	1027
9421677-7	85	1027
9421679-3	85	1027
9421681-9	85	1027
9421683-5	85	1027
9421685-0	85	1027
9421687-6	85	1027
9421689-2	85	1027
9421998-7	85	1049
	85	1057
	85	1061
9422001-9	85	1057
	85	1061
9422004-3	85	1049
	85	1057
	85	1061
9422006-8	85	1049
	85	1057
	85	1061
9422008-4	85	1049
	85	1057
	85	1061
9422010-0	85	1061
9422233-8	88	1173
	88	1177
9422235-3	88	1173
	88	1177
9422237-9	88	1173
	88	1177
9422239-5	88	1177
(9422667)	85	1029
9422669-3	85	1029
9422671-9	85	1029
9423045-5	85	939
	85	945
9423047-1	85	939
	85	945
9423049-7	85	939
	85	945
9425113-9	85	1027
9425115-4	85	1027
9425119-6	85	1027
9425121-2	85	1027
9425123-8	85	1027
9425127-9	85	1027
9425452-1	85	903
9425454-7	85	903
9425480-2	88	1193
9425484-4	88	1201
9425488-5	88	1201
(9430006)	89	1233
9430017-5	89	1233
(9430036)	89	1227
(9430037)	89	1227
9430065-4	89	1231
9430066-2	89	1229
9430067-0	89	1229
9430068-8	89	1227
(9430072)	89	1233
9430124-9	89	1229
9430125-6	89	1229
9430147-0	89	1229
9430148-8	89	1229
9430153-8	89	1229
(9430157)	89	1227
9430158-7	89	1231
9430159-5	89	1231
9430160-3	89	1231
9430161-1	89	1231
9430165-2	89	1227
9430173	89	1227
9430177-7	89	1227
(9430191)	89	1227
9430198-3	89	1227
9430205-6	89	1231
9430206-4	89	1231
9430209-8	89	1227
9430213-0	89	1227
9430214-8	89	1233
9430220-5	89	1233
9430224-7	89	1227
9430229-6	89	1229
9430230-4	89	1229
(9430231)	89	1233
(9430281)	89	1231
(9430282)	89	1231
9430284-1	89	1229
9430301-3	26	271
	89	1229
9430305-4	89	1233
9430306-2	89	1233
9430313-8	89	1229
9430314-6	89	1229
9430325-2	89	1227
(9430329)	89	1231
(9430330)	89	1231
9430335-1	89	1233
9430337-7	89	1233
9430342-7	89	1231
9430343-5	89	1231
(9430346)	89	1227
9430366-6	89	1227
9430372-4	89	1233
9430382-3	89	1233
9430383-1	89	1233
9430399-7	89	1229
9430402-9	89	1231
9430403-7	89	1231
9430404-5	89	1231
9430405-2	89	1231
9430406-0	89	1233
9430409-4	89	1227
9430410-2	89	1227
9430414-4	89	1233
9430416-9	89	1229
9430417-7	89	1229
(9430430)	89	1233
(9430431)	89	1233
9430435-9	89	1233
(9430454)	89	1229
(9430455)	89	1231
(9430456)	89	1233
9430459-9	89	1227
9430460-7	89	1229
9430478-9	89	1233
9430488-8	89	1227
9430490-4	89	1231
9430491-2	89	1229
9430492-0	89	1231
9432569-3	86	1083
9434000-7	52	681
	52	683
	65	733
(9434005)	77	765
(9434010)	38	527
(9434041)	37	441
(9434043)	37	441
(9434044)	37	449
(9434045)	37	449
(9434048)	37	441
(9434049)	37	441
(9434050)	37	441
(9434051)	37	449
(9434052)	37	449
9434078-3	38	527
9434080-9	38	527
9434093-2	38	527
9434095-7	38	527
9434096-5	38	527
	38	531
	38	533
9434097-3	38	527
9434098-1	38	527
	38	531
	38	533
9434099-9	38	527
	38	531
	38	533
9434123-7	38	535
9434202-9	21	105
	21	109
(9434221)	21	107
9434225-0	37	507
9434227-6	25	227
9434228-4	25	227
9434250-8	21	111
9434252-4	21	111
9434254-0	21	111
9434255-7	21	109
9434264-9	21	105
	21	109
9434288-8	21	105
	21	109
	21	111
9434289-6	27	275
	27	279
	27	287
9434292-0	25	207
9434294-6	25	207
9434296-1	25	207
9434298-7	25	207
9434300-1	25	207
9434301-9	25	207
9434311-8	27	281
9434341-5	21	113
9434342-3	25	243
9434350-6	25	243
9434353-0	25	243
9434355-5	25	243
9434358-9	25	243
9434375-3	64	721
9434431-4	25	233
	25	237
	25	241
9434433-0	21	105
9434434-8	21	105
	21	109
9434435-5	21	105
9434436-3	21	109
9434438-9	21	111

*) Standard part, occurs elsewhere in this catalogue. /Standardartikel, förekommer på flera sidor i denna katalog.

NUMERICAL REGISTER

NUMMERREGISTER

Group
Grupp
03

Page
Sida
69

Part No. Artikelnummer	Gr Gr	Page Sida
9434439-7	21	111
(9434446)	23	161
	23	163
9434450-4	26	269
9434451-2	26	269
9434452-0	26	269
9434456-1	23	187
	23	193
9434457-9	23	187
	23	193
9434472-8	25	233
	25	237
	25	241
9434500-6	89	1255
9434501-4	89	1255
9434502-2	89	1255
9434503-0	89	1255
9434504-8	89	1255
9434505-5	89	1255
9434506-3	89	1255
9434507-1	89	1255
9434508-9	89	1255
9434509-7	89	1255
9434510-5	89	1255
9434511-3	89	1255
9434517-0	89	1249
9434518-8	89	1249
9434519-6	89	1249
9434520-4	89	1249
9434525-3	89	1251
9434535-2	89	1251
9434541-0	89	1251
9434544-4	89	1251
9434545-1	89	1251
9434546-9	89	1253
9434547-7	89	1253
9434548-5	89	1253
9434549-3	89	1253
9434550-1	89	1253
9434614-5	89	1247
9434616-0	89	1261
9434617-8	89	1261
9434624-4	89	1255
9434625-1	89	1255
9434626-9	89	1255
9434627-7	89	1255
9434628-5	89	1255
9434629-3	89	1255
9434630-1	89	1255
9434631-9	89	1255
9434632-7	89	1257
9434634-3	89	1257
9434635-0	89	1257
9434641-8	89	1261
9434642-6	89	1261
9434649-1	89	1249
9434650-9	89	1249
9434652-5	89	1257
9434653-3	89	1257
9434654-1	89	1257
9434655-8	89	1257
9434664-0	89	1249
9434665-7	89	1249
9434666-5	89	1249
9434667-3	89	1249
9434672-3	89	1257
9434673-1	89	1257
9434674-9	89	1257
9434675-6	89	1257
9434676-4	89	1257
9434677-2	89	1257
9434678-0	89	1257
9434679-8	89	1257
9434680-6	89	1257
9434681-4	89	1257
9434682-2	89	1257
9434683-0	89	1257
9434684-8	89	1259
9434685-5	89	1259
9434686-3	89	1259
9434687-1	89	1259
9437125-9	89	1259
9437126-7	89	1259
9437127-5	89	1259
9437128-3	89	1259
9437131-7	89	1259
9437132-5	89	1259
9438036-7	52	667
	52	671
9438037-5	52	669
	52	671
9441030-5	37	445
	37	447
	37	453
	37	455
	37	459
9441080-0	31	315
9441084-2	37	445
9441085-9	37	445
9441086-7	37	453
9441087-5	37	453
9441088-3	37	445
9441089-1	37	453
9441090-9	37	453
9441092-5	37	445
9441106-3	37	477
9441133-7	28	307
9441134-5	28	307
9441138-6	37	447
9441139-4	37	447
9441156-8	37	517
9441157-6	37	517
9441164-2	36	431
9441165-9	36	431
9441184-0	35	367
9441264-0	37	453
9441265-7	37	453
9441266-5	37	453
9441267-3	37	453
9441323-4	36	431
9441336-6	89	1269
9441340-8	89	1269
9441413-3	37	457
9441414-1	37	457
9441487	37	483
(9441508)	37	459
9441541-1	37	513
9441549-4	37	459
9441550-2	37	459
9441741-7	37	461
9441742-5	37	461
(9441794)	52	687
	52	689
9441816-7	89	1229
9441856-3	88	1151
	88	1157
	88	1161
9442000-7	32	325
9442001-5	32	325
9442002-3	32	325
9442008-0	28	305
9442043-7	52	689
9442045-2	38	527
	38	531
	38	533
	38	535
	38	537
9442046-0	38	527
	38	531
	38	541
9442048-6	38	531
	38	541
9442049-4	37	459
9442050-2	37	459
9442051-0	37	519
(9442067)	37	461
(9442068)	37	461
9442107-0	28	305
9442108-8	28	305
9442144-3	37	445
	37	453
9442145-0	37	445
	37	453
9442147-6	38	527
	38	531
	38	533
	38	535
	38	537
9442150-0	37	445
	37	453
9442158-3	28	291
(9442192)	37	445
9442211-0	38	525
9442279-7	37	463
	37	473
9442280-5	37	463
	37	473
9442284-7	37	465
9442286-2	37	473
9442291-2	33	339
9442292-0	33	339
9442294-6	33	339
9442295-3	33	339
9442296-1	33	339
9442297-9	33	339
9442301-9	33	339
9442310-0	37	463
	37	473
9442311-8	37	463
	37	473
9442324-1	37	457
9442325-8	37	457
9442352-2	39	561
9442381-1	38	533
9442382-9	38	533
9442401-7	36	413
	36	421
9442402-5	36	413
	87	1107
	87	1111
9442473-6	37	457
9442482-7	28	305
9442483-5	28	305
9442495-9	32	331
9442496-7	32	331
9442497-5	32	331
9442499-1	33	339
9442507	33	337
9442510-5	33	339
9442513-9	33	339
9442514-7	33	339
9442515-4	33	339
9442605-3	87	1135
9442661-6	87	1135
9442705-1	37	505
9442736-6	33	341
9442738-2	33	341
9442744-0	33	341
9442746-5	33	341
9442749-9	33	341
9442798-6	38	531
	38	533
9442799-4	38	531
	38	533
9442825-7	31	315
9442827-3	32	319
	32	325
9442888-5	52	687
	52	689
9442904-0	32	331
9442905-7	32	319
	32	331
9442908-1	25	243
9442932-1	37	519
9442933-9	37	519
9442942-0	36	419
9442977-6	36	419
9442981-8	36	413
	36	417
	36	419
	36	421
9444041-9	81	781
9444050-0	81	779
	81	781
9444075-7	81	785
9444076-5	81	785
9444101-1	82	803
9444118-5	81	785
9444119-3	81	785
9444125-0	83	809
	83	813
9444126-8	83	809
	83	813
9444135-9	84	861
9444136-7	84	861
9444143-3	83	841
9444144-1	83	845
9444145-8	83	845
9444159-9	83	845
9444160-7	83	845
9444164-9	86	1083
9444261-3	81	779
	81	781
9444266-2	86	1083
9444270-4	84	861
9444274-6	81	785
9444282-9	31	315
	81	785
9444400-7	81	777
9444425-4	81	779
	81	781
9444453-6	31	315
	81	785
9444464-3	81	781
9444465-0	77	767
9444498-1	81	791
9444571-5	89	1225
9445052-5	23	187
9445057-4	23	193
9445131-7	23	191
9445132-5	23	191
9445234-9	27	277
9445235-6	27	277
9445462-6	26	259
	26	263
9445647-2	23	199
9447006-9	26	267
9447056-4	23	187
9447074-7	27	279
9447100-0	26	259
	26	263
9447101-8	25	207
9447135-6	27	279
9447136-4	27	279
9447137-2	27	281
9447138-0	27	281
9447141-4	38	539
9447142-2	38	539
9447175-2	23	181
(9447176)	23	203
(9447177)	23	203
9447179-4	23	203
9447183-6	86	1083
9447184-4	22	157
9447187-7	52	667
	52	669
9447188-5	23	167
9447288-3	83	815
	83	819
9447289-1	86	1077
9447290-9	83	815
	83	819
	86	1077
9447803-9	36	397
9449208-9	88	1197
	88	1201
9449226-1	85	923
9449227-9	85	923
9449228-7	85	923
9449229-5	85	923

*) Standard part, occurs elsewhere in this catalogue. /Standardartikel, förekommer på flera sidor i denna katalog.

Group
Grupp
03

Page
Sida
70

NUMERICAL REGISTER

NUMMERREGISTER

Part No. Artikelnummer	Gr Gr	Page Sida
9449230-3	85	923
9449241-0	85	915
9449242-8	85	915
9449243-6	85	915
9449712-0	88	1207
9449754-2	88	1205
9449755-9	88	1205
9449761-7	88	1205
9449762-5	88	1205
9449770-8	88	1207
9449771-6	88	1207
9449931-6	85	977
9449932-4	85	977
9452024-4	39	561
9452032-7	39	567
	39	569
9452117-6	39	571
9452118-4	39	571
9454001-0	89	1233
9454002-8	89	1227
9454003-6	89	1233
9454005-1	89	1229
9454006-9	89	1233
9454007-7	89	1233
9454022-6	89	1233
9454052-3	89	1227
9454101-8	89	1233
9454102-6	89	1233
9456262-6	36	431
9459040-3	36	421
9459041-1	36	419
9459046-0	36	409
9459252-4	36	419
9459342-3	32	331

*) Standard part, occurs elsewhere in this catalogue. /Standardartikel, förekommer på flera sidor i denna katalog.

REGISTER, NEW PARTS / REGISTER, NYA ARTIKLAR

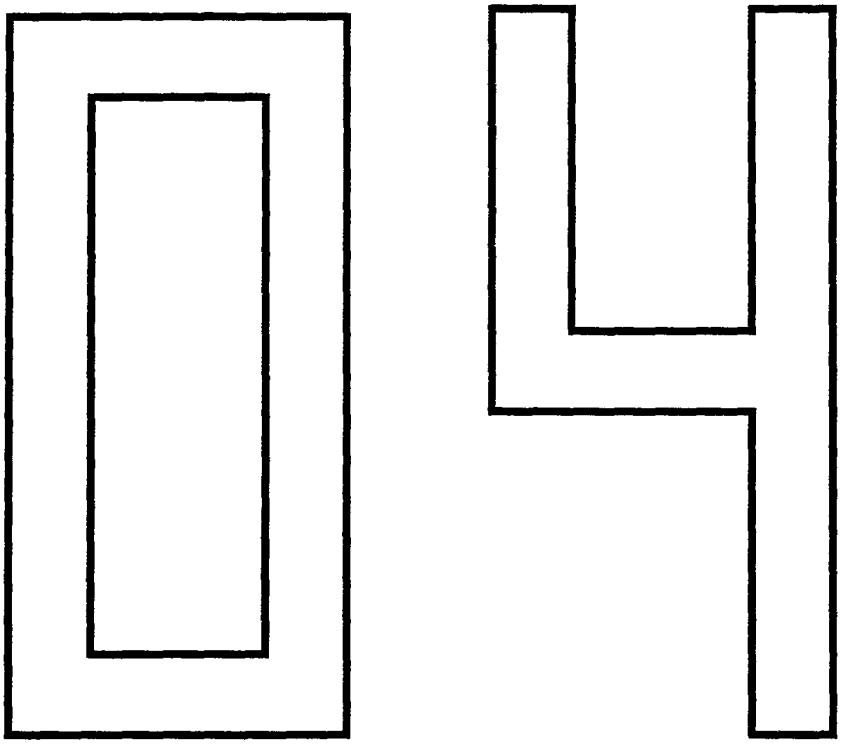

REGISTER, NEW PARTS

REGISTER, NYA ARTIKLAR

Foreword (GB)

Group 04, number register of new parts, containing all part numbers entered in the catalogue since the previous edition.

New parts in Volvo Parts Divisions product range are indicated by an asterisk in the NR column.
In the first edition of the catalogue, group 04 contains new parts only.
The parts are arranged in the catalogue in groups, and within each group they are arranged in order of page and position number.
Standard parts, e.g. screws, nuts etc. (function group 1100-1159) appear first, and are taken up only once, without group and page references.

(For further information, see catalogue instructions, Group 05)

Förord (S)

Grupp 04, nummerregister nya artiklar, innehåller alla artikelnummer som är införda i katalogen sedan föregående utgåva.

Nya artiklar i Volvo Reservdelars sortiment är markerade med fylld stjärna i NR-kolumnen.
Vid första utgåvan av katalogen innehåller grupp 04 endast nya artiklar.
Artiklarna är ordnade i kataloggrupper, inom varje grupp är de sorterade i sid- och positionsnummerordning.
Standardartiklar, t.ex. skruv, mutter m.m (funktionsgrupp 1100-1159) förekommer först och är endast upptagna en gång och utan hänvisning till grupp och sida.

(För ytterligare information, se kataloginstruktion Grupp 05)

Group / Grupp 04

Page / Sida 76

REGISTER, NEW PARTS — REGISTER, NYA ARTIKLAR

NR	Page Sida	Fig	Part No. Artikelnummer	PS	Description	Benämning	Notes Anmärkning	Fgrp	SR
								10	
			942679-2		Blind rivet	Blindnit		1115	2
			948069-0		Hexagon screw	Sexkantsskruv		1122	2
			948880-0		Washer	Bricka		1152	2
			948933-7		Rivet for welding	Nit för svetsning		1119	2
			949017-8		Blind rivet for riveting	Blindnit för nitning		1115	2
			949793-4		Screw	Skruv		1125	2
			955272-0		Screw	Skruv		1122	2
			955300-9		Hexagon screw	Sexkantsskruv		1122	2
			955896-6		Washer	Bricka		1152	2
			959223-9		Screw	Skruv		1124	2
★			961614-5		Nut for welding	Mutter för svetsning		1147	3
			963103-7		Lock nut	Låsmutter		1144	2
			966637-1		Screw	Skruv		1125	2
			966807-0		Flange screw	Flänsskruv		1122	3
			969380-5		Flange screw	Flänsskruv		1122	3
			969516-4		Screw	Skruv		1124	2
			970881-9		Hexagon screw	Sexkantsskruv		1122	2
			971071-6		Nut	Mutter		1142	2
★			972004-6		Six point socket screw	Sextandhålskruv		1129	3
			978439-8		Washer	Bricka		1152	2
			980346-1		Blind rivet	Blindnit		1115	2
			980498-0		Six point socket screw	Sextandhålskruv		1124	2
			980926-0		Sems screw	Semsskruv		1122	2
			981207-4		Nut	Mutter		1142	2
			1212957-3		Clip	Clips		1124	2
			1257380-4		Screw	Skruv		1122	2
			9139519-4		Screw	Skruv		1122	2
								20	
	103	1	8601034-5	EU	Engine, exch with air pump	Motor, bytes med luftpump	1)	2101	5
	103	1	8601034-5	EU	Engine, exch	Motor, bytes	1)	2101	5
	103	1	8601321-6	EU	Engine, exch	Motor, bytes	1)	2101	5
	105	18	9180921-0		Torque rod	Momentstag	1)	2181	3
	105	18	9180921-0		Torque rod	Momentstag	1) TURBO	2181	3
	105	18	9180921-0		Torque rod upper	Momentstag övre	1)	2181	3
	107	32	9180689-3		Frame	Ram	1)	2181	3
	107	36	981062-3		Sems screw	Semsskruv	1)	2181	2
	109	9	981062-3		Sems screw	Semsskruv	1) 5CYL AWD	2181	2
	109	22	981062-3		Sems screw	Semsskruv	1) 5CYL AWD	2181	2
	109	25	9180921-0		Torque rod	Momentstag	1) 5CYL AWD	2181	3
	109	25	9180921-0		Torque rod	Momentstag	1) 5CYL AWD	2181	3
	111	7	9180684-4		Engine anchorage	Motorfäste	DSL	2181	3
	111	16	981062-3		Sems screw	Semsskruv	1) DSL	2181	2
	111	40	9180921-0		Torque rod	Momentstag	1) DSL	2181	3
	111	40	9180921-0		Torque rod	Momentstag	1) DSL	2181	3
	117	5	9186320-9		Belt	Rem	1) DSL	1223	2
	117	5	9186319-1		Belt	Rem	1) DSL	1223	2
	117	7	9179314-1		Belt tensioner	Remspännare	DSL	2158	3
	117	8	959241-1		Screw	Skruv	DSL	8542	3
	117	11	9186747-3		Retainer	Hållare	DSL	2199	3
	119	11	9186069-2		Exhaust valve exhaust	Avgasventil avgas	1) 4VALVE TURBO	2142	2
	119	11	9186069-2		Exhaust valve exhaust	Avgasventil avgas	1) 4VALVE TURBO	2142	2
	121	22	272280-9		Service kit	Servicesats	1)	2147	6
	121	22	272281-7		Service kit	Servicesats	1) 2VALVE	2147	6
	121	22a	1275353-9		Tappet	Ventillyftare	1)	2147	2
	123	1	9186536-0		Valve cover	Ventilkåpa	DSL	2115	3
	123	2	9180597-8		Filler cap	Påfyllningslock	DSL	2117	2
	123	3	1257296-2		Gasket	Packning	DSL	2117	2
	123	5	9180615-8		Pressure regulator	Tryckregulator	DSL	2552	3
	123	6	9179309-1		Sealing ring	Tätningsring	DSL	2156	3
	123	7	1275722-5		Hose	Slang	DSL	2571	2
	123	8	1275723-3		Pipe	Rör	DSL	2579	3

1)For further info, see catalogue. /För vidare informaiton, se katalog.

REGISTER, NEW PARTS

REGISTER, NYA ARTIKLAR

Group
Grupp
04

NR	Page Sida	Fig	Part No. Artikelnummer	P S	Description	Benämning	Notes Anmärkning	Fgrp	S R
	123	9	1275724-1		Hose	Slang	DSL	2571	2
	123	11	9155725-6		Cylinder head	Cylinderhuvud	DSL	2111	4
	123	12	9186570-9		Camshaft	Kamaxel	DSL	2154	3
	123	13	1257005-7		Stud	Pinnskruv	DSL	2119	2
	123	15	1328261-1		Stud	Pinnskruv	DSL	2519	2
	123	16	1257221-0		Sealing ring	Tätningsring	DSL	2156	2
	123	17	9186568-3		Tappet	Ventillyftare	DSL	2147	4
	123	18	3501776-3		Valve cotter	Ventillås	DSL	2149	2
	123	19	1328090-4		Washer	Bricka	DSL	2149	2
	123	20	9186567-5		Valve spring	Ventilfjäder	DSL	2144	3
	123	21	1257051-1		Washer	Bricka	DSL	2149	2
	123	22	3501775-5		Valve seal	Ventiltätning	DSL	2149	2
	123	24	9186565-9		Inlet valve	Inloppsventil	DSL	2141	4
	123	24	9186566-7		Exhaust valve	Avgasventil	DSL	2141	4
	123	25	9186535-2		Flange screw	Flänsskruv	DSL	2119	2
	123	26	9125551-3		Cylinder head gasket	Cylinderhuvudpackning	1) DSL	2112	3
	123	26	9125552-1		Cylinder head gasket	Cylinderhuvudpackning	1) DSL	2112	3
	123	26	9125553-9		Cylinder head gasket	Cylinderhuvudpackning	1) DSL	2112	3
	135	10	272197-5		Big end bearing kit	Vevstakslagersats	1)	2165	2
	135	10	272199-1		Big end bearing kit	Vevstakslagersats	1)	2165	6
	135	10	272201-5		Big end bearing kit	Vevstakslagersats	1)	2165	6
	139	1	1328333-8		Companion flange	Medbringare	1)	2169	4
	139	2	1257104-8		Pulley	Kuggremhjul	1)	2168	3
	139	3	9186595-6		Screw	Skruv	1)	2169	3
	139	4	9180620-8		Vibration damper	Svängningsdämpare	1)	2168	3
	139	6	3531998-7		Sealing flange	Tätningsfläns	1)	2129	4
	139	8	3507031-7		Gasket	Packning	1)	2129	2
	139	11	9180621-6		Flexplate	Medbringarplåt	1) AUTO.TRANS	2166	3
	139	12	9186629-3		Screw	Skruv	1) AUTO.TRANS	2169	4
	139	13	9186615-2		Spacer washer	Distansbricka	1) AUTO.TRANS	2169	3
	139	14	9186659-0		Spacer washer	Distansbricka	1) AUTO.TRANS	2169	3
	139	15	9186557-6		Piston kit	Kolvsats	1)	2132	5
	139	15	9186563-4		Piston kit	Kolvsats	1)	2132	5
	139	15	9125674-3		Piston kit	Kolvsats	1)	2132	5
	139	15	9125675-0		Piston kit	Kolvsats	1)	2132	5
	139	16	9186560-0		Retaining ring	Spårring	1)	2139	5
	139	19	272330-2		Piston ring kit	Kolvringsats	1)	2133	5
	139	20	272333-6		Connecting rod kit	Vevstaksats	1)	2164	5
	139	22	9186635-0		Bearing bushing	Lagerbussning	1)	2169	5
	139	23	9186604-6		Screw	Skruv	1)	2169	5
	139	24	9186612-9		Big end bearing shell	Vevstakslagerskål	1)	2165	5
	139	25	1328085-4		Thrust washer upper	Tryckbricka övre	1)	2163	2
	139	26	1328084-7		Thrust washer lower	Tryckbricka undre	1)	2163	2
	139	27	9186550-1		Bearing shell, upper	Lagerskål, övre	1)	2162	5
	139	28	9186552-7		Bearing shell, lower	Lagerskål, undre	1)	2162	5
	139	29	9186548-5		Screw	Skruv	1)	2169	4
	139	30	9186596-4		Crankshaft	Vevaxel	1) MAN.TRANS	2161	5
	139	30	9186573-3		Crankshaft	Vevaxel	1) AUTO.TRANS	2161	5
	139	31	9186600-4		Screw	Skruv	1)	2169	5
	139	32	9186601-2		Guide sleeve	Styrhylsa	1) MAN.TRANS	2169	5
	139	32	9186594-9		Guide sleeve	Styrhylsa	1) AUTO.TRANS	2169	5
	139	33	9186598-0		Sensor wheel	Tandhjul	1)	2169	5
	139	34	974073-9		Screw	Skruv	1)	2129	3
	139	36	1389520-6		Nozzle	Munstycke	1)	2129	3
	143	9	9125238-7		Screw	Skruv	1) DSL	2159	3
	143	11	9180590-3		Belt protector	Remskydd	DSL	2151	4
	143	12	9180619-0		Pulley	Kuggremhjul	DSL	2364	4
	143	13	9179393-5		Tooth belt	Kuggrem	DSL	2364	3
	143	14	1257221-0		Sealing ring	Tätningsring	DSL	2156	2
	143	15	1257231-9		Pulley	Kuggremhjul	DSL	2153	3
	143	17	9180624-0		Belt tensioner	Remspännare	DSL	2158	3
	143	19	9180594-5		Idler pulley	Brytrulle	DSL	2158	3
	143	20	9186574-1		Stud	Pinnskruv	DSL	2159	3
	143	21	9186575-8		Nut	Mutter	DSL	2159	3
	143	22	9186571-7		Screw	Skruv	DSL	2159	3

1)For further info, see catalogue. /För vidare informaiton, se katalog.

Group / Grupp 04

Page / Sida 78

REGISTER, NEW PARTS — REGISTER, NYA ARTIKLAR

NR	Page / Sida	Fig	Part No. / Artikelnummer	P S	Description	Benämning	Notes / Anmärkning	Fgrp	S R
	153	7	9125224-7		Oil filter	Oljefilter	DSL	2223	1
	153	18	9186637-6		Oil pump	Oljepump	DSL	2211	4
	153	19	1257113-9		Sealing ring	Tätningsring	DSL	2167	2
	153	20	1328239-7		Piston	Kolv	DSL	2219	3
	153	21	1328240-5		Spring	Fjäder	DSL	2219	3
	153	22	18677-5		Gasket	Packning	DSL	1512	2
	153	23	1328241-3		Plug	Propp	DSL	2219	3
	153	24	9186649-1		Gasket	Packning	DSL	2219	5
	153	27	9180682-8		Suction line	Sugledning	DSL	2213	5
	153	28	9186656-6		O-ring	O-ring	DSL	2219	5
	153	34	9186607-9		Sump	Oljesump	DSL	2171	4
	153	35	9186609-5		Gasket	Packning	DSL	2172	3
	153	36	9186651-7		Clamp	Klämma	DSL	2219	5
	153	37	9186652-5		Sleeve	Muff	DSL	2219	5
	153	39	9139536-8		Hexagon screw	Sexkantsskruv	DSL	2219	4
	153	40	9139535-0		Hex. socket sems screw	Insexsemsskruv	DSL	2219	4
	157	4	9180625-7		Hose	Slang	1)	2239	2
	157	5	9180628-1		Hose	Slang	1)	2239	2
	157	6	9186704-4		Hose clamp	Slangklamma	1)	2239	3
	157	7	9186703-6		Hose clamp	Slangklamma	1)	2239	3
	157	8	9447184-4		Oil way	Oljeränna	1)	2213	3
	157	10	9180706-5		Safety bracket	Skyddskonsol	1) R.H.D	2229	4
	157	11	9180716-4		Screw	Skruv	1)	2229	4
	157	14	9186749-9		Bracket	Konsol	1) R.H.D	2199	5
	161	11	9179300-0		Fresh air hose	Friskluftslang	1)	2563	2
	163	17	9125371-6		Lambda sond rear	Lambdasond bakre	1) 4VALVE W/O TURBO	2544	2
	163	17	9125372-4		Lambda sond rear	Lambdasond bakre	1) 4VALVE TURBO	2544	2
	163	20	9180963-2		Bracket	Konsol	1)	2541	4
	167	39	980939-3		Protecting hose	Skyddsslang	DSL	2549	3
	167	40	980940-1		Protecting hose	Skyddsslang	DSL	2549	3
	167	41	1270652-9		Retainer	Hållare	DSL	2553	6
	167	42	1328218-1		Lock nut	Låsmutter	DSL	2519	1
★	167	44	9125537-2		Clip	Clips	DSL	5219	3
	169	5	1275194-7		Injection valve	Insprutningsventil	1)	2371	2
	169	8	1275773-8		Absorber	Dämpare	1)	2379	3
★	169	13	9155869-2		Fuel hose	Bränsleslang	1)	1417	2
	171	20	1275717-5		Striker plate	Låsbleck	1)	2379	4
	171	20	1270308-8		Striker plate	Låsbleck	1)	2379	4
	173	9	9125676-8		Hose	Slang	1) DSL	2132	5
	173	10	9125676-8		Hose	Slang	1) DSL	2132	5
	173	11	9125676-8		Hose	Slang	1) DSL	2132	5
	175	2	9180601-8		Bracket	Konsol	DSL	2363	5
	175	3	9180600-0		Pulley	Kuggremhjul	DSL	2364	3
	175	4	9186678-0		Washer	Bricka	DSL	2362	3
	175	5	9186679-8		Nut	Mutter	DSL	2362	3
	175	6	9186680-6		Key	Kil	DSL	2362	3
	175	7	9186748-1		Bracket	Konsol	DSL	2199	4
	175	8	1257663-3		Intermediate section	Mellanstycke	DSL	2369	4
	175	11	1257592-4		Nut	Mutter	DSL	2369	3
	175	12	1257593-2		Sleeve	Hylsa	DSL	2369	3
	181	15	9179319-0		Bracket	Konsol	DSL	2229	4
	181	16	1275550-0		Bracket	Konsol	DSL	2334	3
	181	19	9447175-2		Clip	Clips	DSL	2348	2
	183	7a	1271786-4		Clamp	Klamma	1) 4VALVE	2379	2
	183	27	9161096-4		Plastic pipe	Plaströr	1)	2345	3
	187	27	*(9125240)*	SP	Manifold	Förgrening	5CYL 2WD TURBO	2349	3
	187	31	9434456-1		Clip	Clips	5CYL 2WD TURBO	1169	3
	187	32	1321719-5		Clamp	Klamma	5CYL 2WD TURBO	2349	2
	187	34	1275231-7		Pipe	Rör	5CYL 2WD TURBO	2381	3
	187	35	980955-9		Hose	Slang	1) 5CYL 2WD TURBO	1417	3
	187	36	9179215-0		Coupling piece	Kopplingsstycke	5CYL 2WD TURBO	2349	3
	187	38	3531116-6		Coupling piece	Kopplingsstycke	5CYL 2WD TURBO	2349	2
	187	39	9434457-9		Clamp	Klamma	5CYL 2WD TURBO	1162	3
	189	40	9179277-0		Tube	Rör	5CYL 2WD TURBO	2519	3
	189	41	976733-6		Hose	Slang	1) 5CYL 2WD TURBO	1417	2

1)For further info, see catalogue. /För vidare informaiton, se katalog.

REGISTER, NEW PARTS — REGISTER, NYA ARTIKLAR

Group / Grupp 04

Page / Sida 79

NR	Page / Sida	Fig	Part No. / Artikelnummer	P S	Description	Benämning	Notes / Anmärkning	Fgrp	S R
	189	44	980954-2		Hose	Slang	1) 5CYL 2WD TURBO	1417	3
	191	2	9445132-5		Hose	Slang	DSL	2346	2
	191	6	9445131-7		Hose return	Slang retur	DSL	2346	2
	193	13	9161127-7		Feed line	Tryckledning	5CYL AWD	2346	3
	193	18	9161128-5		Return line	Returledning	5CYL AWD	2346	3
	193	24	*(9125240)*	SP	Manifold	Förgrening	5CYL AWD	2349	3
	193	25	9434456-1		Clip	Clips	5CYL AWD	1169	3
	193	26	1321719-5		Clamp	Klamma	5CYL AWD	2349	2
	193	28	1275231-7		Pipe	Rör	5CYL AWD	2381	3
	193	29	980955-9		Hose	Slang	1) 5CYL AWD	1417	3
	193	30	9179215-0		Coupling piece	Kopplingsstycke	5CYL AWD	2349	3
	193	32	3531116-6		Coupling piece	Kopplingsstycke	5CYL AWD	2349	2
	193	33	9434457-9		Clamp	Klamma	5CYL AWD	1162	3
	193	34	9179277-0		Tube	Rör	5CYL AWD	2519	3
	193	35	976733-6		Hose	Slang	1) 5CYL AWD	1417	2
	193	38	980954-2		Hose	Slang	1) 5CYL AWD	1417	3
	197	26	1275761-3		Hose	Slang	1) 1995-	2345	2
★	199	1	9445647-2		Fuel tank	Bränsletank	1) DSL	2341	4
	203	32	978248-3		Hose	Slang	1) 5CYL AWD	1417	2
	207	1	9434300-1		Filter cover	Filterlock	1)	2561	4
	207	1	9434298-7		Filter cover	Filterlock	1)	2561	4
	207	4	9186262-3		Filter insert	Filterinsats	1)	2562	1
	207	6	9141272-6		Spring	Fjäder	1)	2561	2
	207	16b	9179099-8		Baffle	Stänkskydd	1)	2563	2
	211	11b	9179099-8		Baffle	Stänkskydd	DSL	2563	2
★	213	9b	9179305-9		Pipe complete	Rör komplett	1) 1995-	2571	3
	215	24	687245-1		Sealing sleeve	Tätningshylsa	1) 1997	2349	2
	225	1	9186378-7		Inlet manifold	Inloppsrör	DSL	2511	6
	225	2	9180612-5		Gasket	Packning	DSL	2512	1
	231	1	1270525-7		Exhaust manifold	Avgasgrenrör	DSL	2511	5
	231	2	1328271-0		Stud	Pinnskruv	DSL	2519	2
	231	4	9180611-7		Gasket	Packning	1) DSL	2512	1
	231	4	9180610-9		Gasket	Packning	1) DSL	2512	1
	231	5	1328337-9		Washer	Bricka	DSL	2519	2
	231	6	1328218-1		Lock nut	Låsmutter	DSL	2519	1
	233	1	9146685-4		Exhaust pipe, front	Avgasrör, främre	1)	2541	1
	235	36	9166981-2		End pipe	Slutrör	1)	2524	1
	235	36	9166982-0		End pipe	Slutrör	1)	2524	1
	239	36	9166981-2		End pipe	Slutrör	1)	2524	1
	239	36	9166982-0		End pipe	Slutrör	1)	2524	1
	241	35	9184083-5		End pipe	Slutrör	1)	2524	1
	241	35	9184084-3		End pipe	Slutrör	1)	2524	1
	243	2	9442908-1		Exhaust pipe	Avgasrör	1) 4VALVE TURBO AWD	2522	2
★	245	19	1271660-1		Tube	Rör	1) -1995	2549	3
	247	10	9125623-0		Non-return valve	Backventil	1)	2549	2
	247	11	1275666-4		Tube	Rör	1)	2549	3
	249	2	9146552-6		Clamp	Klamma	B5202FS. 1994- B5252FS	2549	3
	253	1	1270527-3		Turbocharger	Turbokompressor	DSL	2551	4
	253	2	1328271-0		Stud	Pinnskruv	DSL	2519	2
	253	3	1328227-2		Nut	Mutter	DSL	2552	2
	253	4	9186383-7		Screw	Skruv	DSL	2559	3
	253	5	9179317-4		Oil pipe	Oljerör	DSL	2552	4
	253	6	9186660-8		Gasket	Packning	DSL	2552	2
	253	7	9179316-6		Oil pipe	Oljerör	DSL	2552	4
	253	8	9186664-0		Gasket	Packning	DSL	2552	2
	259	10a	9445462-6		Filler cap	Påfyllningslock	1)	2613	1
	259	10a	9445462-6		Filler cap	Påfyllningslock	1)	2613	1
	259	14	9141226-2		Bracket	Konsol	1)	2619	3
	259	19	980128-3		Hose clamp	Slangklamma	1)	2619	2
	259	22	9186849-7		Hose inlet	Slang tillopp	1) 4VALVE TURBO	2619	1
	259	22	9186849-7		Hose inlet	Slang tillopp	1) 4VALVE TURBO	2619	1
	259	23	9186847-1		Hose outlet	Slang utlopp	1) 4VALVE TURBO	2619	1
	259	24	980128-3		Hose clamp	Slangklamma	1)	2619	2
	263	6	9445462-6		Filler cap	Påfyllningslock	1)	2613	1
	263	16	9186852-1		Inlet hose	Inloppsslang	1)	2619	3

1)For further info, see catalogue. /För vidare informaiton, se katalog.

Group / Grupp 04

Page / Sida 80

REGISTER, NEW PARTS — REGISTER, NYA ARTIKLAR

NR	Page / Sida	Fig	Part No. / Artikelnummer	P S	Description	Benämning	Notes / Anmärkning	Fgrp	S R
	263	19	9186851-3		Return hose	Returslang	1)	2619	3
	263	20	980128-3		Hose clamp	Slangklamma	1)	2619	2
	263	21	980128-3		Hose clamp	Slangklamma	1)	2619	2
	263	24	9180714-9		Thermostat housing	Termostathus	1)	2628	3
	263	25	9186718-4		Screw	Skruv	1)	2629	3
	263	27	9186699-6		Hose clamp	Slangklamma	1)	2619	3
	263	29	9179322-4		Bracket	Konsol	1)	2619	3
	263	32	9186701-0		Screw	Skruv	1)	2619	3
	263	41	9180629-9		Coolant pipe	Kylvätskerör	1)	2617	2
	263	42	3547853-6		Gasket	Packning	1)	2112	1
	263	44	9186636-8		Stud	Pinnskruv	1)	2619	3
	263	45	9179321-6		Flange pipe	Flänsrör	1)	2619	3
	263	46	1275580-7		Glow plug	Glödstift	1)	2619	3
	263	48	9186705-1		O-ring	O-ring	1)	2619	3
	277	10	9445234-9		Throttle control cable manual gearbox	Gasreglagewire manuell växellåda	1) 1997	2714	1
	277	10	9445235-6		Throttle control cable automatic gearbox	Gasreglagewire automatisk växellåda	1) 1997	2714	1
	279	2	9180923-6		Pedal stop	Pedalstopp	1)	2719	4
	283	11	9189149-9		Cover	Kåpa	1)	2719	3
	283	11	9189149-9		Cover	Kåpa	1)	2719	3
	285	19	1271777-3		Lever	Hävarm	1)	2719	4
★	287	1	272358-3		Kit	Sats		2719	4
★	295	1a	272278-3		Set	Sats	1) B5252S,B5202S	2384	3
★	295	1a	272278-3		Set	Sats	1)	2384	3
★	295	1a	272293-2		Set	Sats	1)	2384	3
★	295	1a	272294-0		Set	Sats	1)	2384	3
★	295	1a	272295-7		Set	Sats	1)	2384	3
★	295	1a	272295-7		Set	Sats	1) B5252S,B5202S	2384	3
★	295	6	9146569-0		Control unit ignition system	Styrenhet tändsystem	1)	2831	3
★	297	7	8601339-8	EU	Control unit, exch fuel system	Styrenhet, bytes bränslesystem	1)	2841	3
★	297	7	8601340-6	EU	Control unit, exch fuel system	Styrenhet, bytes bränslesystem	1)	2841	3
★	297	7	8601483-4	EU	Control unit, exch fuel system	Styrenhet, bytes bränslesystem	1)	2841	5
★	297	7	8601485-9	EU	Control unit, exch fuel system	Styrenhet, bytes bränslesystem	1)	2841	3
★	297	7	8601359-6	EU	Control unit, exch fuel system	Styrenhet, bytes bränslesystem	1)	2841	3
★	297	7	8601480-0	EU	Control unit, exch fuel system	Styrenhet, bytes bränslesystem	1)	2841	3
★	297	7	8601481-8	EU	Control unit, exch fuel system	Styrenhet, bytes bränslesystem	1)	2841	3
★	297	7	8601484-2	EU	Control unit, exch fuel system	Styrenhet, bytes bränslesystem	1) B5252S,B5202S	2841	3
★	297	7	8601300-0	EU	Control unit, exch fuel system	Styrenhet, bytes bränslesystem	1)	2841	3
★	297	7	8601373-7	EU	Control unit fuel system	Styrenhet bränslesystem	1) DSL	2841	3
	299	19	1275495-8		Impulse sensor	Impulsgivare	1) DSL	2825	2
★	301	1a	272278-3		Set	Sats	1) B5252S,B5202S	2384	3
★	301	1a	272278-3		Set	Sats	1)	2384	3
★	301	1a	272293-2		Set	Sats	1)	2384	3
★	301	1a	272294-0		Set	Sats	1)	2384	3
★	301	1a	272295-7		Set	Sats	1)	2384	3
★	301	1a	272295-7		Set	Sats	1) B5252S,B5202S	2384	3
★	303	7	8601339-8	EU	Control unit, exch fuel system	Styrenhet, bytes bränslesystem	1)	2841	3
★	303	7	8601340-6	EU	Control unit, exch fuel system	Styrenhet, bytes bränslesystem	1)	2841	3
★	303	7	8601483-4	EU	Control unit, exch fuel system	Styrenhet, bytes bränslesystem	1)	2841	5
★	303	7	8601482-6	EU	Control unit, exch fuel system	Styrenhet, bytes bränslesystem	1)	2841	3
★	303	7	8601485-9	EU	Control unit, exch fuel system	Styrenhet, bytes bränslesystem	1)	2841	3
★	303	7	8601359-6	EU	Control unit, exch fuel system	Styrenhet, bytes bränslesystem	1)	2841	3
★	303	7	8601480-0	EU	Control unit, exch fuel system	Styrenhet, bytes bränslesystem	1)	2841	3
★	303	7	8601481-8	EU	Control unit, exch fuel system	Styrenhet, bytes bränslesystem	1)	2841	3
★	303	7	8601484-2	EU	Control unit, exch fuel system	Styrenhet, bytes bränslesystem	1) B5252S,B5202S	2841	3
	303	7	8601342-2	EU	Control unit, exch fuel system	Styrenhet, bytes bränslesystem	1)	2841	3
★	303	7	8601323-2	EU	Control unit, exch fuel system	Styrenhet, bytes bränslesystem	1)	2841	3
★	303	7	8601329-9	EU	Control unit, exch fuel system	Styrenhet, bytes bränslesystem	1)	2841	3
★	303	7	8601326-5	EU	Control unit, exch fuel system	Styrenhet, bytes bränslesystem	1)	2841	3
★	303	7	8601331-5	EU	Control unit, exch fuel system	Styrenhet, bytes bränslesystem	1)	2841	3
★	303	7	8601234-1	EU	Control unit, exch fuel system	Styrenhet, bytes bränslesystem	1) 5CYL TURBO	2841	3
★	303	7	8601374-5	EU	Control unit	Styrenhet	1) DSL	2841	3
★	305	8	8601234-1	EU	Control unit, exch automatic gearbox	Styrenhet, bytes automatisk växellåda	1) 5CYL TURBO	2841	3

1)For further info, see catalogue. /För vidare informaiton, se katalog.

REGISTER, NEW PARTS — REGISTER, NYA ARTIKLAR

Group / Grupp 04

NR	Page / Sida	Fig	Part No. / Artikelnummer	P / S	Description	Benämning	Notes / Anmärkning	Fgrp	S / R
	305	19	1275495-8		Impulse sensor	Impulsgivare	1) DSL	2825	2
	307	1	9441134-5		Contact brace	Kontaktbrygga	DSL	3339	3
	307	2	9441133-7		Contact brace	Kontaktbrygga	DSL	3339	3
	307	3	1275498-2		Glow plug	Glödstift	DSL	3332	2
								30	
	315	2	9444453-6		Battery shelf	Batterihylla	1)	8119	4
	319	1	9442827-3		Alternator	Generator	1)	3211	3
	319	1	9442905-7		Alternator	Generator	1)	3211	3
	321	1	*(8111048)*	SP	Alternator, exch	Generator, bytes	1)	3211	3
	325	1	9442827-3		Alternator	Generator	1) 9442827	3211	3
	325	2	9404328-8		Pulley set	Remskiva sats	1)	3212	2
	329	6	9162996-4		Voltage regulator set	Spänningsregulator sats	1)	3221	3
	331	1	9442905-7		Alternator	Generator	1) 9442905	3211	3
★	331	2	9459342-3		Pulley	Remskiva	1)	3212	2
	331	2	9442904-0		Pulley	Remskiva	1) 9442905	3212	2
	335	1	9162401-5		Bracket	Konsol	1)	3319	4
	337	1	9162400-7		Starter motor	Startmotor	1)	3311	3
	337	1	9162401-5	XX	9162401	9162401	1)	3319	4
	337	15	*9442507*	NS	Screw	Skruv	1)	3319	3
	345	2	9139523-6		Bulb yellow	Glödlampa gul	1) R.H.T	3512	1
★	349	14	9178553-5		Bulb socket	Lamphållare	1) R.H.T	3521	4
★	349	14	9178555-0		Bulb socket	Lamphållare	1) L.H.T	3521	4
	357	17	*9151214*	NS	Brake lamp complete	Bromslykta komplett	1)		
★	357	24	9166857-4		Brake lamp set	Bromslykta sats	1)	3568	3
	361	21	9128988-4		Glove compartment lamp complete	Handskfacklampa komplett	1)	3549	4
★	363	41	9166856-6		Brake lamp set	Bromslykta sats	1)	3568	3
	365	4	9139523-6		Bulb yellow	Glödlampa gul	1) 270145	3512	1
	387	24	9127605-5		Washer jet black	Spolarmunstycke svart	1)	3634	4
★	397	1	9447803-9		Starter switch	Startkontakt		3646	2
	409	5b	9459046-0		Switch hazard warning lights	Strömställare varningsblinkers	1)	3646	2
	413	13	9442981-8		Key	Nyckel	1)	3662	3
	417	7	9442981-8		Key	Nyckel	1)	3662	3
	417	14	9442981-8		Key	Nyckel	1)	3662	3
	417	22	9442981-8		Key	Nyckel	1)	3662	3
	417	30	9442981-8		Key	Nyckel	1)	3662	3
	419	10	9166471-4		Siren	Siren	1)	3662	3
	419	10a	9166472-2		Bracket	Konsol	1)	3662	3
	419	14	9192670-9		Level sensor set	Nivåsensor sats	1)	3662	3
	419	14	9192669-1		Level sensor set	Nivåsensor sats	1)	3662	3
	419	15	9442942-0		Level sensor	Nivågivare	1)	3662	3
	419	21	9442977-6		Burglar alarm	Tjuvlarm	1)	3669	3
	419	23	9442981-8		Key	Nyckel	1)	3662	3
★	419	24	9187493-3		Sensor	Givare	1)	3662	3
	419	28a	9459252-4		Decal	Dekal	1)	3669	6
	419	33	9459041-1		Burglar alarm	Tjuvlarm	1)	3669	3
	419	35	9442981-8		Key	Nyckel	1)	3662	3
★	419	36	9187493-3		Sensor	Givare	1)	3662	3
	419	42	9442977-6		Burglar alarm	Tjuvlarm	1)	3669	3
	419	44	9442981-8		Key	Nyckel	1)	3662	3
	421	47	9459040-3		Burglar alarm	Tjuvlarm	1)	3669	3
	421	49	9442981-8		Key	Nyckel	1)	3662	3
★	421	50	9187493-3		Sensor	Givare	1)	3662	3
	421	61	9192781-4		Sensor glass-break sensor	Givare glaskrossensor	1)	3662	3
	421	62	9192780-6		Sensor	Givare	1)	3660	4
	423	1	9184944-8		Burglar alarm	Tjuvlarm	1) (B)	3662	3
	423	1	9184943-0		Burglar alarm	Tjuvlarm	1) (NL)	3662	3
	423	1	9184770-7		Burglar alarm	Tjuvlarm	1) (IL)	3662	3
	423	2	9184946-3		Relay	Relä	1) (B)	3662	3
	423	2	9184945-5		Relay	Relä	1) (NL)	3662	3
	423	2	9184771-5		Relay	Relä	1) (IL)	3662	3
	423	3	*(9192055)*	SP	Key	Nyckel	1) (B)	3662	3
	423	3	*(9184947)*	SP	Key	Nyckel	1) (NL)	3662	3

1)For further info, see catalogue. /För vidare informaiton, se katalog.

Group / Grupp 04

Page / Sida 82

REGISTER, NEW PARTS — REGISTER, NYA ARTIKLAR

NR	Page Sida	Fig	Part No. Artikelnummer	P S	Description	Benämning	Notes Anmärkning	Fgrp	S R
	423	3	9192057-9		Key	Nyckel	1) (IL)	3662	3
	423	4	9184949-7		Key	Nyckel	1)	3662	6
	423	5	9184950-5		Receptacle	Flatstifthylsa	1)	3662	6
	423	6	9184951-3		Sensor	Givare	1)	3662	3
	423	7	9192056-1		Siren	Siren	1) (B)	3669	3
	423	7	9184952-1		Siren	Siren	1) (NL)	3669	3
	423	7	9192058-7		Siren	Siren	1) (IL)	3669	3
	423	8	9184953-9		Diode	Diod	1)	3662	4
★	423	9	9184954-7		Mounting kit	Monteringssats	1)	3662	3
★	425	1	9184954-7		Mounting kit	Monteringssats	Euro alarm	3662	3
★	425	2	9184957-0		Cable harness	Ledningsmatta	Euro alarm	3669	3
	431	2	9441164-2		Antenna	Antenn	1)	3662	4
	431	7	9456262-6		Strip Engine control module	Band styrenhet motor	1)	3669	5
	431	11	9187045-1		Diode kit	Diodsats	1)	3662	6
	431	13	9187046-9		Cable harness	Ledningsmatta	1)	3669	6
	431	14	9184125-4		Relay	Relä	1)	3669	6
★	459	2	9441549-4		Cable harness	Ledningsmatta	1)	3711	5
★	459	2	9441550-2		Cable harness	Ledningsmatta	1)	3711	5
	463	1	*1345781*	NS	Cable harness bulkhead	Ledningsmatta mellanbräda	1)		
	489	7	978308-5		Tab housing	Stiftisolator	1)	3717	3
	511	19	9162156-5		Housing complete	Hus komplett	1) L.H.D	3723	6
	515	18	9141272-6		Spring	Fjäder	1)	2561	2
	517	6	9441156-8		Spacer flange	Mellanfläns	1)	3723	2
	519	5	9442933-9		Relay cooling fan	Relä kylfläkt	1)	3645	2
	519	5a	9442932-1		Relay air pump	Relä luftpump		3645	2
	525	24	9186134-4		Oil pressure sensor	Oljetrycksgivare	1)	3864	2
	525	25	9135899-4		Adapter	Adapter	1)	2129	3
	531	7	9442798-6		Wiring plate	Ledningsplatta	1)	3813	3
★	531	7	9442799-4		Wiring plate	Ledningsplatta	1)	3813	3
	533	7	9442798-6		Wiring plate	Ledningsplatta	1)	3813	3
★	533	7	9442799-4		Wiring plate	Ledningsplatta	1)	3813	3
	537	2	9128520-5		Housing	Hus	1)	3819	3
	537	15	9128523-9		Rubber plug	Gummiplugg	1) YAZAKI 1996-	3819	3
	545	9	3070079-3		Radio dp-530 etr	Dp-530 etr	1)	3931	3
	545	9	3070080-1		Radio dp-550 rds/eon/pty	Dp-550 rds/eon/pty	1)	3931	3
	555	4	3533568-6		Antenna rod	Antennspröt	1) 4DRS	3952	3
	569	1	3533937-3		Cd changer	Cd-växlare	1)	3959	3
	569	3	3533851-6		Cd magazine	Cd-magasin	1)	3959	3
★	571	3	3533980-3		Bracket	Konsol		3949	3
	571	4	*(3533892)*	SP	Bracket	Konsol	1)	3949	3
	571	7	3533977-9		Slider	Dragsko	1)	3949	3
★	571	21	3533880-5		Bracket	Konsol		3949	3
	571	23	9452117-6		Head restraint cover	Nackskyddsklädsel	1)	3949	3
	571	23	9452118-4		Head restraint cover	Nackskyddsklädsel	1)	3949	3
								40	
	579	1	272331-0		Clutch kit	Kopplingssats	1) AWD	4118	2
	579	4	9181651-2		Release bearing	Urkopplingslager	1)	4121	3
	579	4	9181780-9		Release bearing	Urkopplingslager	1) AWD	4121	3
	579	12a	9181827-8		Lock brace	Låsbygel	1)	4139	3
★	581	23	272287-4		Spring kit	Fjädersats	1)	4139	3
★	581	27	9157190-1		Rubber hose	Gummislang	1)	1417	3
	583	1	272331-0		Clutch kit	Kopplingssats	1) AWD	4118	2
	583	4	9181651-2		Release bearing	Urkopplingslager	1)	4121	3
	583	4	9181780-9		Release bearing	Urkopplingslager	1) AWD	4121	3
	583	9a	9181829-4		Heat insulation	Värmeisolering	1)	4139	3
	583	9b	9181832-8		Clip	Clips	1)	4139	3
★	583	23	9157190-1		Rubber hose	Gummislang	1)	1417	3
	591	1	1208933-0		Gearbox	Växellåda	1) M56 1996-	4311	4
	591	1	1208934-8		Gearbox	Växellåda	1) M56 1996-	4311	4
	591	1	1208930-6		Gearbox	Växellåda	1) M56 1996-	4311	4
★	593	1	1208932-2		Gearbox	Växellåda	1) M59	4311	4
	593	1	*(1208931)*	SP	Gearbox	Växellåda	1) M58	4311	4
	593	1	1208914-0		Gearbox	Växellåda	1) M58	4311	4

1)For further info, see catalogue. /För vidare informaiton, se katalog.

REGISTER, NEW PARTS — REGISTER, NYA ARTIKLAR

Group / Grupp 04

NR	Page / Sida	Fig	Part No. / Artikelnummer	P / S	Description	Benämning	Notes / Anmärkning	Fgrp	S / R
★	593	1	8111111-4	EU	Gearbox, exch	Växellåda, bytes	1) M56 1995.	4311	5
★	595	1	8111113-0	EU	Gearbox, exch	Växellåda, bytes	1) M56 1996-	4311	5
★	595	1	8111114-8	EU	Gearbox, exch	Växellåda, bytes	1) M59	4311	4
★	599	11	9183891-2		Seal	Tätning	1)	4317	3
★	599	24	1161513-5		Transmission oil	Transmissionsolja	1)	1832	2
★	601	1	8111070-2	EU	Automatic gearbox, exch	Automatväxellåda, bytes	1)	4371	5
★	601	1	8111042-1	EU	Automatic gearbox, exch	Automatväxellåda, bytes	1)	4371	5
	605	46	9181563-9		Rubber plug	Gummiplugg	1)	4379	3
	607	1	1208898-5		Automatic gearbox	Automatväxellåda	1) B5254S,B5234S,B5252S	4371	5
	607	1	1208897-7		Automatic gearbox	Automatväxellåda	1) B5204T,B5234T,B5254T	4371	5
★	607	1	8111031-4	EU	Automatic gearbox, exch	Automatväxellåda, bytes	1) B5204T,B5234T,B5254T	4371	5
	607	1	8111032-2	EU	Automatic gearbox, exch	Automatväxellåda, bytes	1) B5204S,B5202S	4371	5
	607	1	8111033-0	EU	Automatic gearbox, exch	Automatväxellåda, bytes	1) B5254S,B5234S,B5252S	4371	5
	609	57	9181563-9		Rubber plug	Gummiplugg	1)	4379	3
	611	1	1208899-3		Automatic gearbox	Automatväxellåda	1) D5252T	4371	5
	611	2	9181834-4		Torque converter	Momentomvandlare	1) D5252T	4372	4
	613	57	9181445-9		O-ring	O-ring	1) D5252T	4379	4
	613	58	1270610-7		Guide sleeve	Styrhylsa	1) D5252T	2121	5
★	625	18	9166798-0		Knob wood	Knopp trä	1)	4322	6
	633	1	*9181768*	NS	Propeller shaft	Kardanaxel	1) AWD	4511	4
	641	14	9186619-4		Flange screw	Flänsskruv	1) MAN.TRANS DSL	4669	3
	641	15	9186619-4		Flange screw	Flänsskruv	1) MAN.TRANS DSL	4669	3
	643	9	8601405-7	EU	Axle shaft, r.h.	Drivaxel, h	1) AWD	4661	5
								50	
	655	1	8111101-5	EU	Brake caliper, exch	Bromsok, bytes	1)	5117	3
	655	1	8111102-3	EU	Brake caliper, exch	Bromsok, bytes	1)	5117	3
	655	17	8111121-3	EU	Brace	Bygel	1)	5117	3
	659	5	8111104-9	EU	Brake caliper, exch	Bromsok, bytes	AWD	5127	3
	659	15a	1387592-7		Protecting plate	Skyddsplåt	AWD	5129	4
	659	19	8111124-7	EU	Brace	Bygel	AWD	5127	3
★	661	3	272312-0		Brake disc kit	Bromsskivesats	1) 1994-	5112	3
	667	19	9125626-3		Pipe	Rör	1) 1996-	5219	3
	667	23	9173961-5		Seal	Tätning	1) 1996-	5219	3
	669	15	9125626-3		Pipe	Rör	1) 1996-	5219	3
	669	19	9173961-5		Seal	Tätning	1) 1996-	5219	3
	685	13	9173855-9		Brake hose	Bromsslang	1)	5222	2
	687	1	9173973-0		Hydraulic unit	Hydraulenhet	1)	5931	3
	687	24	9442888-5		Cable harness set	Ledningsmatta sats	1)	3711	5
	689	12	9442888-5		Cable harness set	Ledningsmatta sats	1)	3711	5
	693	21a	272288-2		Brake shoe kit	Bromsbacksats	1)	5531	3
								60	
	713	2	9191452-3		Contact reel	Kontaktrulle	1)	6419	3
	719	12	9191271-7		Pressure hose	Tryckslang	1) L.H.D	6459	3
	719	12	9191272-5		Pressure hose	Tryckslang	1) R.H.D	6459	3
	735	17	9191388-9		Support sleeve	Stödhylsa	1)	7739	3
	735	18	9191387-1		Switch actuator	Kontaktbleck	1)	7739	3
	737	43	9191387-1		Switch actuator	Kontaktbleck	AWD	7739	3
	737	44	9191388-9		Support sleeve	Stödhylsa	AWD	7739	3
								70	
★	747	19	9140072-1		Shock absorber	Stötdämpare	1)	7611	1
	747	29	9173982-1		Anti-roll bar	Krängningshämmare	1)	7621	4
	747	29	9173983-9		Anti-roll bar	Krängningshämmare	1)	7621	4
	747	29	9173983-9		Anti-roll bar	Krängningshämmare	1)	7621	4
★	749	35	9140072-1		Shock absorber	Stötdämpare	1)	7611	1
	749	35	272283-3		Mounting kit	Monteringssats	1)	7619	3
	753	16	9191461-4		Anti-roll bar	Krängningshämmare	1)	7622	4
	753	16	9191462-2		Anti-roll bar	Krängningshämmare	1)	7622	4
★	757	5	6800327-6		Shock absorber	Stötdämpare	1)	7612	8
	757	6	272284-1		Mounting kit	Monteringssats	1)	7619	3

1)For further info, see catalogue. /För vidare informaiton, se katalog.

Group / Grupp 04

Page / Sida 84

REGISTER, NEW PARTS — REGISTER, NYA ARTIKLAR

NR	Page / Sida	Fig	Part No. / Artikelnummer	P S	Description	Benämning	Notes / Anmärkning	Fgrp	S R
	759	7	9191461-4		Anti-roll bar	Krängningshämmare	1)	7622	4
	759	7	9191462-2		Anti-roll bar	Krängningshämmare	1) 5DRS	7622	4
	761	23	9191461-4		Anti-roll bar	Krängningshämmare	4DRS	7622	4
	765	1	9173247-9		Wheel 5 screw holes	Hjul 5-skruvhål	1)	7711	2
	765	25	3529872-8		Valve	Ventil	1)	7719	6
	767	38	9444465-0		Belt	Rem	1)	7131	4
								80	
	777	17	9444400-7		Mudflap	Stänkskydd	1) AWD	8119	4
	779	10	9444425-4		Reinforcement	Förstärkning	1) CH 30700-	8119	5
	781	11	9444425-4		Reinforcement	Förstärkning	1)	8119	5
	781	39	9444464-3		Member	Balk	1) AWD	8119	4
	785	10	9444453-6		Battery shelf	Batterihylla	1) 2WD	8119	4
	785	10	9444453-6		Battery shelf	Batterihylla	1)	8119	4
	785	21	9444118-5		Spacer	Distans	1) AWD	8117	4
	785	22	9444119-3		Spacer	Distans	1) AWD	8117	4
	787	15	9170217-5		Connecting plate L.H.D	Kopplingsplåt L.H.D	1)	8129	4
	787	15	6817581-9		Connecting plate R.H.D	Kopplingsplåt R.H.D	1)	8129	4
	789	9	9170217-5		Connecting plate L.H.D	Kopplingsplåt L.H.D	1) S.R	8129	4
	789	9	6817581-9		Connecting plate R.H.D	Kopplingsplåt R.H.D	1) S.R	8129	4
★	791	1	9444498-1		Body side, r.h.	Karossida, h	4DRS	8131	5
	791	2a	6817408-5		Anchorage	Fästöra	4DRS	8131	3
	791	3a	6817409-3		Anchorage	Fästöra	4DRS	8134	3
	793	2a	6817408-5		Anchorage	Fästöra	5DRS	8131	3
	793	3a	6817409-3		Anchorage	Fästöra	5DRS	8134	3
	795	3	9152473-6		B-pillar, l.h.	B-stolpe, v	4DRS	8134	4
	795	3	9152474-4		B-pillar, r.h.	B-stolpe, h	4DRS	8134	4
	797	1	9152839-8		Body side, r.h.	Karossida, h	1)	8139	4
	797	3	9152473-6		B-pillar, l.h.	B-stolpe, v	5DRS	8134	4
	797	3	9152474-4		B-pillar, r.h.	B-stolpe, h	5DRS	8134	4
★	801	3	9152716-8		Spring	Fjäder	1)	8219	3
★	803	1	9178469-4		Front section	Framstycke		8241	3
★	813	8	9187318-2		Rear door, l.h.	Bakdörr, v	1997-	8311	2
★	813	8	9187319-0		Rear door, r.h.	Bakdörr, h	1997-	8311	2
★	817	16	9134595-9		Spoiler without extra stop lamp	Luftriktare utan extra bromsljus	1) 1994- EXC 850R	8915	4
	819	6	9187315-8		Gas spring	Gasfjäder	1)	8324	3
	821	8c	3293250-1		Rivet	Nit	1)	4324	1
	831	24	9187093-1		Lock brace	Låsbygel	1) 5DRS	8349	3
	839	35	9187351-3		Concealing panel, l.h.	Insynsskydd, v	1)	8369	4
	839	35	9187352-1		Concealing panel, r.h.	Insynsskydd, h	1)	8369	4
★	841	1	9187467-7		Lock kit	Låssats	1)	8342	2
★	841	1	9187468-5		Lock kit	Låssats	1)	8342	2
★	841	1	9187466-9	IK	Lock kit side door	Låssats sidodörr	1)	8342	6
★	841	2	9187471-9		Lock kit	Låssats	1)	8342	2
★	841	2	9187469-3		Lock kit	Låssats	1)	8342	2
★	841	2	9187472-7		Lock kit	Låssats	1)	8342	2
★	841	2	9187470-1		Lock kit	Låssats	1)	8342	2
★	841	2	9187466-9		Lock kit side door	Låssats sidodörr	1)	8342	6
★	841	4	9187473-5		Lock kit	Låssats	1)	8342	2
★	841	4	9187466-9	IK	Lock kit side door	Låssats sidodörr	1)	8342	6
	841	5	6817995-1		Bushing	Bussning	1)	8349	2
	843	10	6817995-1		Bushing	Bussning	1)	8349	2
★	843	13	9187466-9		Lock kit side door	Låssats sidodörr	1)	8342	6
	845	16	955979-0		O-ring for lock cylinder	O-ring för låscylinder	1)	1514	2
★	849	9a	9151673-2		Trim moulding, l.h.	Prydnadslist, v	1)	8415	3
★	849	9a	9151674-0		Trim moulding, r.h.	Prydnadslist, h	1)	8415	3
	849	9a	9151618-7		Trim moulding, l.h.	Prydnadslist, v	1)	8415	3
	849	9a	9151619-5		Trim moulding, r.h.	Prydnadslist, h	1)	8415	3
	853	9a	9151675-7		Trim moulding, l.h.	Prydnadslist, v	1)	8415	3
	853	9a	9151676-5		Trim moulding, r.h.	Prydnadslist, h	1)	8415	3
	853	9a	9151677-3		Trim moulding, l.h.	Prydnadslist, v	1)	8415	3
	853	9a	9151678-1		Trim moulding, r.h.	Prydnadslist, h	1)	8415	3
★	857	10	9178020-5		Sill moulding, l.h. rear	Tröskelskoning, v bakre	1)	8454	4
★	857	10	9178021-3		Sill moulding, r.h. rear	Tröskelskoning, h bakre	1)	8454	4

1)For further info, see catalogue. /För vidare informaiton, se katalog.

REGISTER, NEW PARTS — REGISTER, NYA ARTIKLAR

Group / Grupp 04

Page / Sida 85

NR	Page / Sida	Fig	Part No. / Artikelnummer	P S	Description	Benämning	Notes / Anmärkning	Fgrp	S R
★	857	11	9178018-9		Sill moulding, l.h. front	Tröskelskoning, v främre	1)	8454	4
★	857	11	9178019-7		Sill moulding, r.h. front	Tröskelskoning, h främre	1)	8454	4
	861	15	9444270-4		Sealing strip	Tätningslist	1) 5DRS	8453	2
	863	1	9133155-3		Rear view mirror, l.h. flat glass	Backspegel, v plant glas	1)	8462	2
	863	1	3512239-9		Rear view mirror, r.h. convex glass	Backspegel, h konvext glas	1)	8462	2
	863	14	9171308-1		Glass, l.h. wide angle	Glas, v vidvinkel	1)	8463	2
	863	14	9171310-7		Glass, r.h. convex glass	Glas, h konvext glas	1)	8463	2
	863	14	9171309-9		Glass, l.h. convex glass	Glas, v konvext glas	1)	8463	2
	863	14	9171314-9		Glass, l.h. flat glass	Glas, v plant glas	1)	8463	2
	865	14	9171311-5		Glass, r.h. wide angle	Glas, h vidvinkel	1)	8463	2
★	865	14	9171312-3		Glass, l.h. convex glass	Glas, v konvext glas	1)	8463	2
★	865	14	9171313-1		Glass, r.h. convex glass	Glas, h konvext glas	1)	8463	2
★	867	1	9178644-2		Windscreen set	Vindruta sats	1)	8431	2
★	867	1	9178645-9		Windscreen set	Vindruta sats	1)	8431	2
	867	17	1161458-3		Adhesive kit	Limsats	1)	1871	4
	869	32	1161347-8		Tape two-sided adhesive	Dubbelhäftande tejp	1)	1872	6
★	871	1	9178644-2		Windscreen set	Vindruta sats	1)	8431	2
★	871	1	9178645-9		Windscreen set	Vindruta sats	1)	8431	2
	873	40	1161458-3		Adhesive kit	Limsats	1)	1871	4
★	887	7	9188680-4		Upholstery, r.h.	Klädsel, h	1) CODE 3430	8535	5
	887	7	9188681-2		Upholstery, r.h.	Klädsel, h	1) CODE 3450	8535	5
★	889	7	9188668-9		Upholstery, r.h.	Klädsel, h	1) CODE 3530	8535	5
★	889	7	9188667-1		Upholstery, r.h.	Klädsel, h	1) CODE 3570,3571	8535	5
★	893	7	9188665-5		Upholstery, r.h.	Klädsel, h	1) CODE 3730	8535	5
★	893	7	9188664-8		Upholstery, r.h.	Klädsel, h	1) CODE 3770,3771	8535	5
	899	2	9416327-6		Upholstery reinforced	Klädsel förstärkt	1)	8525	5
★	901	2	9416322-7		Upholstery reinforced	Klädsel förstärkt	1) CODE 3930	8525	5
★	901	7	9188673-9		Upholstery, r.h.	Klädsel, h	1) CODE 3960	8535	5
★	911	7	9195063-4		Upholstery, l.h.	Klädsel, v	1) CODE 3570,3571	8535	5
★	911	8	9195066-7		Upholstery, r.h.	Klädsel, h	1) CODE 3570,3571	8535	5
	921	2	9416327-6		Upholstery reinforced	Klädsel förstärkt	1) CODE 3930	8525	5
★	923	2	9416322-7		Upholstery reinforced	Klädsel förstärkt	1) CODE 3930	8525	5
	935	1	*(9409493)*	SP	Child cushion	Barnkudde	1)	8541	3
	935	1	*(9409495)*	SP	Child cushion	Barnkudde	1)	8541	3
★	957	22	9182433-4		Tape	Tape	1)	8519	4
★	969	20	9182432-6		Tape	Tejp	1)	8519	4
	973	19	3539655-5		Shaft	Axel	1)	8526	4
	977	16	3539655-5		Shaft	Axel	1)	8526	4
★	983	11	9188548-3		Slide rail, l.h.	Glidskena, v	1)	8526	5
★	983	11	9188548-3		Slide rail, l.h.	Glidskena, v	1)	8526	5
★	983	12	9188551-7		Slide rail, r.h.	Glidskena, h	1)	8526	5
★	983	12	9188551-7		Slide rail, r.h.	Glidskena, h	1)	8526	5
★	983	13	9188549-1		Slide rail, r.h.	Glidskena, h	1)	8526	5
★	983	13	9188549-1		Slide rail, r.h.	Glidskena, h	1)	8526	5
★	983	14	9188550-9		Slide rail, l.h.	Glidskena, v	1)	8526	5
	987	37	9174906-9		Control unit for L.H. seat	Styrenhet för V stol	1)	8526	4
	987	37	9174906-9		Control unit for R.H. seat	Styrenhet för H stol	1)	8526	4
★	989	48	8616345-8		Reinforcement, l.h.	Förstärkning, v	1)	8526	5
	989	48	9167613-0		Reinforcement, r.h.	Förstärkning, h	1)	8526	5
	993	40	9174537-2		Lock pin	Låstapp	1)	8539	5
★	997	7	9416012-4		Strip light grey	Band ljusgrå	1)	8539	4
	997	7	9414815-2		Strip light beige	Band ljusbeige	1)	8539	4
★	997	30	9194941-2		Lock, r.h.	Lås, h	1)	8538	4
★	997	30	9194942-0		Lock, l.h.	Lås, v	1)	8538	4
★	1003	7	9416012-4		Strip light grey	Band ljusgrå	1)	8539	4
	1003	7	9414815-2		Strip light beige	Band ljusbeige	1)	8539	4
★	1003	31	9194941-2		Lock, r.h.	Lås, h	1)	8538	4
★	1003	31	9194941-2		Lock, r.h.	Lås, h	1)	8538	4
	1025	1	9416282-3		Panel, l.h. dark grey	Panel, v mörkgrå	1)	8512	5
	1025	1	9416286-4		Panel, r.h. dark grey	Panel, h mörkgrå	1)	8512	5
	1025	1	9416282-3		Panel, l.h. dark grey	Panel, v mörkgrå	1)	8512	5
	1025	1	9416286-4		Panel, r.h. dark grey	Panel, h mörkgrå	1)	8512	5
★	1027	14	9425113-9		Selector gate, l.h. grey	Kuliss, v grå	1)	8519	5
★	1027	14	9425119-6		Selector gate, l.h. dark grey	Kuliss, v mörkgrå	1)	8519	5

1)For further info, see catalogue. /För vidare informaiton, se katalog.

Group / Grupp 04

Page / Sida 86

REGISTER, NEW PARTS — REGISTER, NYA ARTIKLAR

NR	Page Sida	Fig	Part No. Artikelnummer	P S	Description	Benämning	Notes Anmärkning	Fgrp	S R
★	1027	14	9425115-4		Selector gate, l.h. blue	Kuliss, v blå	1)	8519	5
	1027	14	9420827-9		Selector gate, l.h. beige	Kuliss, v beige	1)	8519	5
★	1027	14	9425121-2		Selector gate, r.h. grey	Kuliss, h grå	1)	8519	5
★	1027	14	9425127-9		Selector gate, r.h. dark grey .	Kuliss, h mörkgrå	1)	8519	5
★	1027	14	9425123-8		Selector gate, r.h. blue	Kuliss, h blå	1)	8519	5
	1027	14	9420835-2		Selector gate, r.h. beige	Kuliss, h beige	1)	8519	5
	1027	17a	9420857-6		Lid, l.h.	Lucka, v	1)	8512	5
	1027	17a	9420876-6		Hatch, r.h.	Lucka, h	1)	8512	5
	1029	31	9195228-3		Sill moulding grey	Tröskelskoning grå	1)	8553	5
	1031	45	9170187-0		Sealing cover	Tätningslock	1)	8519	5
	1041	1	9416278-1		Panel, r.h. dark grey	Panel, h mörkgrå	1)	8512	5
	1041	1	9416278-1		Panel, r.h. dark grey	Panel, h mörkgrå	1)	8512	5
	1041	1	9410172-2		Panel, l.h. grey	Panel, v, grå	1)	8512	5
	1041	1	9410178-9		Panel, r.h. grey	Panel, h, grå	1)	8512	5
	1041	1	9410174-8		Panel, l.h. blue	Panel, v, blå	1)	8512	5
	1041	1	9410180-5		Panel, r.h. blue	Panel, h, blå	1)	8512	5
	1041	1	9410176-3		Panel, l.h. beige	Panel, v, beige	1)	8512	5
	1041	1	9410182-1		Panel, r.h. beige	Panel, h, beige	1)	8512	5
	1041	1	9415888-8		Panel, l.h. dark grey	Panel, v mörkgrå	1)	8512	5
	1041	1	9415890-4		Panel, r.h. dark grey	Panel, h mörkgrå	1)	8512	5
	1041	1a	9410394-2		Selector gate, l.h. grey	Kuliss, v grå	1)	8512	5
	1041	1a	9410397-5		Selector gate, r.h. grey	Kuliss, h grå	1)	8512	5
	1041	1a	9410395-9		Selector gate, l.h. blue	Kuliss, v blå	1)	8512	5
	1041	1a	9410398-3		Selector gate, r.h. blue	Kuliss, h blå	1)	8512	5
	1041	1a	9410396-7		Selector gate, l.h. beige	Kuliss, v beige	1)	8512	5
	1041	1a	9410399-1		Selector gate, r.h. beige	Kuliss, h beige	1)	8512	5
	1041	1a	9415891-2		Selector gate, l.h. dark grey ..	Kuliss, v mörkgrå	1)	8512	5
	1041	1a	9415892-0		Selector gate, r.h. dark grey .	Kuliss, h mörkgrå	1)	8512	5
★	1041	4	9182145-4		Clip	Clips	1)	8519	3
★	1041	5	9182146-2		Clip	Clips	1)	8519	3
★	1049	17	9422004-3		Mat set beige	Mattsats beige	1)	8559	3
★	1049	17	9421998-7		Mat set grey	Mattsats grå	1)	8559	3
★	1049	17	9422008-4		Mat set blue	Mattsats blå	1)	8559	3
★	1049	17	9422006-8		Mat set grey	Mattsats grå	1)	8559	3
★	1051	20	9134780-7		Mat set	Mattsats	1) L.H.D CH 30700-	8552	4
★	1051	20	9166871-5		Mat set	Mattsats	1) L.H.D CH 30700-	8552	2
★	1051	20	9166863-2		Mat set	Mattsats	1) L.H.D CH 30700-	8552	4
★	1051	20	9134782-3		Mat set	Mattsats	1) R.H.D CH 30700-	8552	4
★	1051	20	9166876-4		Mat set	Mattsats	1) R.H.D CH 30700-	8552	4
★	1051	20	9166868-1		Mat set	Mattsats	1) R.H.D CH 30700-	8552	4
	1051	21	*(9166872)*	SP	Carpet left	Matta vänster	1) L.H.D CH 30700-	8552	5
	1051	21	*(9166864)*	SP	Carpet left	Matta vänster	1) L.H.D CH 30700-	8552	5
	1051	21	*(9166878)*	SP	Carpet left	Matta vänster	1) R.H.D CH 30700-	8552	5
	1051	21	*(9166869)*	SP	Carpet left	Matta vänster	1) R.H.D CH 30700-	8552	5
	1051	22	*(9166873)*	SP	Carpet right	Matta höger	1) L.H.D CH 30700-	8552	5
	1051	22	*(9166865)*	SP	Carpet right	Matta höger	1) L.H.D CH 30700-	8552	5
	1051	22	*(9166879)*	SP	Carpet right	Matta höger	1) R.H.D CH 30700-	8552	5
	1051	22	*(9166870)*	SP	Carpet right	Matta höger	1) R.H.D CH 30700-	8552	5
	1053	25	9166926-7		Clip kit	Clipssats	1)	1179	3
★	1057	16	9422001-9		Mat set blue	Mattsats blå	1) L.H.D CH 103315-274999	8559	3
★	1057	16	9422004-3		Mat set beige	Mattsats beige	1)	8559	3
★	1057	16	9421998-7		Mat set grey	Mattsats grå	1)	8559	3
★	1057	16	9422008-4		Mat set blue	Mattsats blå	1)	8559	3
★	1057	16	9422006-8		Mat set grey	Mattsats grå	1)	8559	3
★	1057	19	9134780-7		Mat set	Mattsats	1) L.H.D CH 103315-274999	8552	4
★	1057	19	9166871-5		Mat set	Mattsats	1) L.H.D CH 103315-274999	8552	2
★	1057	19	9166863-2		Mat set	Mattsats	1) L.H.D CH 103315-274999	8552	4
★	1057	19	9134782-3		Mat set	Mattsats	1) R.H.D CH 103315-274999	8552	4
★	1057	19	9166876-4		Mat set	Mattsats	1) R.H.D CH 103315-274999	8552	4
★	1057	19	9166868-1		Mat set	Mattsats	1) R.H.D CH 103315-274999	8552	4
	1057	20	*(9166872)*	SP	Carpet left	Matta vänster	1) L.H.D CH 103315-274999	8552	5
	1057	20	*(9166864)*	SP	Carpet left	Matta vänster	1) L.H.D CH 103315-274999	8552	5
	1057	20	*(9166878)*	SP	Carpet left	Matta vänster	1) R.H.D CH 103315-274999	8552	5
	1057	20	*(9166869)*	SP	Carpet left	Matta vänster	1) R.H.D CH 103315-274999	8552	5
	1059	21	*(9166873)*	SP	Carpet right	Matta höger	1) L.H.D CH 103315-274999	8552	5

1)For further info, see catalogue. /För vidare informaiton, se katalog.

REGISTER, NEW PARTS — REGISTER, NYA ARTIKLAR

Group / Grupp 04

NR	Page Sida	Fig	Part No. Artikelnummer	P S	Description	Benämning	Notes Anmärkning	Fgrp	S R
	1059	21	*(9166873)*	SP	Carpet right	Matta höger	1) L.H.D CH 103315-274999	8552	5
	1059	21	*(9166865)*	SP	Carpet right	Matta höger	1) L.H.D CH 103315-274999	8552	5
	1059	21	*(9166870)*	SP	Carpet right	Matta höger	1) R.H.D CH 103315-274999	8552	5
	1059	24	9166926-7		Clip kit	Clipssats	1)	1179	3
★	1061	12	9421998-7		Mat set grey	Mattsats grå	1)	8559	3
★	1061	12	9422001-9		Mat set blue	Mattsats blå	1)	8559	3
★	1061	12	9422004-3		Mat set beige	Mattsats beige	1)	8559	3
★	1061	12	9422006-8		Mat set grey	Mattsats grå	1)	8559	3
★	1061	12	9422008-4		Mat set blue	Mattsats blå	1)	8559	3
★	1061	12	9422010-0		Mat set beige	Mattsats beige	1)	8559	3
★	1061	12	9166888-9		Mat set grey	Mattsats grå	1)	8552	2
★	1061	12	9166893-9		Mat set blue	Mattsats blå	1)	8552	2
★	1061	12	9166898-8		Mat set beige	Mattsats beige	1)	8552	2
★	1061	12	9166903-6		Mat set grey	Mattsats grå	1)	8552	3
★	1061	12	9166908-5		Mat set blue	Mattsats blå	1)	8552	3
★	1061	12	9166913-5		Mat set beige	Mattsats beige	1)	8552	3
★	1061	13	9166871-5		Mat set	Mattsats	1)	8552	2
★	1061	13	9166863-2		Mat set	Mattsats	1)	8552	4
★	1061	13	9166876-4		Mat set	Mattsats	1)	8552	4
★	1061	13	9166868-1		Mat set	Mattsats	1)	8552	4
	1063	14	*(9166872)*	SP	Carpet left	Matta vänster	1)	8552	5
	1063	14	*(9166864)*	SP	Carpet left	Matta vänster	1)	8552	5
	1063	14	*(9166878)*	SP	Carpet left	Matta vänster	1)	8552	5
	1063	14	*(9166869)*	SP	Carpet left	Matta vänster	1)	8552	5
	1063	15	*(9166873)*	SP	Carpet right	Matta höger	1)	8552	5
	1063	15	*(9166865)*	SP	Carpet right	Matta höger	1)	8552	5
	1063	15	*(9166879)*	SP	Carpet right	Matta höger	1)	8552	5
	1063	15	*(9166870)*	SP	Carpet right	Matta höger	1)	8552	5
	1063	18	9166926-7		Clip kit	Clipssats	1)	1179	3
★	1065	10	9182257-7		Mat, grey	Matta, grå	1)	8553	5
★	1065	17	9166885-5		Luggage net	Bagagenät	1) 4DRS.	8827	3
	1067	18	9182446-6		Bracket	Konsol	5DRS	8556	4
★	1081	10	6817748-4		Cover, rear	Ytterhölje, bakre	1) ALTER 2, AWD	8614	2
	1083	15	1275242-4		Engine casing	Motorkåpa	1) 2WD	8994	4
	1083	16	1270488-8		Rubber cushion	Gummikudde	1) 2WD	2119	2
	1083	17	9447183-6		Screw	Skruv	1) 2WD	2119	2
	1083	18	9180863-4		Spacer bushing	Distansbussning	1) 2WD	2119	3
★	1085	20	9124857-5		Mudflap l.h.	Stänkskydd v	1)	8631	3
★	1085	20	9124858-3		Mudflap r.h.	Stänkskydd h	1)	8631	3
★	1085	25	9190099-3		Mudflap, l.h. set	Stänkskydd, v sats	1) 1994-	8631	3
★	1085	25	9190100-9		Mudflap, r.h. set	Stänkskydd, h sats	1) 1994-	8631	3
	1085	28	9184645-1		Mudflap kit service kit	Stänkskyddsats servicesats	1) 1994-	8631	1
	1085	30	9190153-8		Tape kit	Tejpsats	1) 1994-	8639	3
★	1093	38	9192522-2		Filter	Filter	1)	8729	3
★	1093	38	9192523-0		Filter	Filter	1)	8729	3
★	1095	46	9164090-4		Isolation	Isolering	1)	8729	5
★	1099	53	1399381-1		Air conditioning unit kit	Luftkonditioneringssats	1)	8741	3
	1119	9	9166045-6		Compressor	Kompressor	1)	8743	4
	1123	1	9187629-2		Accumulator	Ackumulator	1)	8747	4
	1123	9	9166045-6		Compressor	Kompressor	1)	8743	4
★	1123	13	9171322-2		Pipe	Rör	1) R.H.D	8748	3
★	1129	1	3729497-2		Parking heater	Parkeringsvärmare	1) 1994- EXC DSL	8752	4
	1129	5	*(3729208)*	SP	Control unit	Styrenhet	1) DSL	8754	5
	1129	5	3729644-9		Control unit	Styrenhet	1) DSL	8754	5
★	1129	17	3729498-0		Fuel pipe	Bränslerör	1) DSL	8759	4
	1129	21	*3711439*	OP	Intermediate section	Mellanstycke	1)	8759	
	1129	28	3729483-2		Clamp	Klamma	1)	8759	3
★	1129	32	9184509-9		Pipe	Rör	1) 1994- EXC DSL	8759	4
	1131	46	961667-3		Hose clamp	Slangklämma	1)	8759	3
★	1131	63	3729453-5		Mounting kit	Monteringssats	1) DSL	8759	4
★	1131	69	9166110-8		Mounting kit	Monteringssats	1) DSL	8759	4
	1133	6	976794-8		O-ring	O-ring	1)	8759	3
	1133	14	3714931-7		Fan motor kit	Fläktmotorsats	1) EXC DSL	8759	3
	1133	14	3729493-1		Fan motor kit	Fläktmotorsats	1) DSL	8759	3
	1133	20	3729442-8		Thermostat	Termostat	1) DSL	8757	3

1)For further info, see catalogue. /För vidare informaiton, se katalog.

Group
Grupp
04

Page
Sida
88

REGISTER, NEW PARTS

REGISTER, NYA ARTIKLAR

NR	Page Sida	Fig	Part No. Artikelnummer	P S	Description	Benämning	Notes Anmärkning	Fgrp	S R
★	1133	33	3729645-6		Flame indicator	Flamvakt	1)	8759	5
★	1135	31	9166110-8		Mounting kit	Monteringssats	1) TYPE 4	8759	4
★	1137	1	9187570-8		Engine heater	Motorvärmare	1) TURBO	8761	3
	1151	18	9441856-3		Bracket, l.h.	Konsol, v	1)	8819	5
	1157	18	9184534-7		Bracket, r.h.	Konsol, h	1)	8819	5
	1157	18	9441856-3		Bracket, l.h.	Konsol, v	1)	8819	5
	1161	18	9184534-7		Bracket, r.h.	Konsol, h	1) L.H.D	8819	5
	1161	18	9441856-3		Bracket, l.h.	Konsol, v	1) R.H.D	8819	5
	1173	1	*(9420088)*	SP	Tunnel tray, blue	Tunnelfack, blå	1)	8825	4
	1173	1	*(9420090)*	SP	Tunnel tray, beige	Tunnelfack, beige	1)	8825	4
	1173	1	*(9420086)*	SP	Tunnel tray, grey	Tunnelfack, grå	1)	8825	4
	1173	1	*(9420088)*	SP	Tunnel tray, blue	Tunnelfack, blå	1)	8825	4
	1173	1	*(9420090)*	SP	Tunnel tray, beige	Tunnelfack, beige	1)	8825	4
	1173	1	*(9420086)*	SP	Tunnel tray, grey	Tunnelfack, grå	1)	8825	4
	1177	1	*(9420088)*	SP	Tunnel tray, blue	Tunnelfack, blå	1)	8825	4
	1177	1	*(9420090)*	SP	Tunnel tray, beige	Tunnelfack, beige	1)	8825	4
	1177	1	*(9420086)*	SP	Tunnel tray, grey	Tunnelfack, grå	1)	8825	4
	1177	1	*(9420092)*	SP	Tunnel tray dark grey	Tunnelfack mörkgrå	1)	8825	4
	1193	2	9414451-6		Upholstery grey	Klädsel grå	1)	8557	6
★	1195	2	9414241-1		Upholstery blue	Klädsel blå	1)	8557	6
★	1195	2	9414243-7		Upholstery grey	Klädsel grå	1)	8826	6
	1197	4	9449208-9		Head restraint centre	Nackskydd mittre	1)	8826	5
	1201	8	9449208-9		Head restraint centre	Nackskydd mittre	1)	8826	5
★	1205	1	9449754-2		Seat belt, l.h.	Bilbälte, v	1)	8841	2
★	1205	1	9449755-9		Seat belt, r.h.	Bilbälte, h	1)	8841	2
★	1205	1	9449761-7		Seat belt, l.h. lengthened	Bilbälte, v förlängt	1)	8841	2
★	1205	1	9449762-5		Seat belt, r.h. lengthened	Bilbälte, h förlängt	1)	8841	2
★	1207	1	9174803-8		Seat belt, l.h.	Bilbälte, v	1)	8841	2
★	1207	1	9449712-0		Seat belt, r.h.	Bilbälte, h	1)	8841	2
★	1207	1	9449770-8		Seat belt, l.h. lengthened	Bilbälte, v förlängt	1)	8841	2
★	1207	1	9449771-6		Seat belt, r.h. lengthened	Bilbälte, h förlängt	1)	8841	2
★	1217	15	272321-1		Service kit grey	Servicesats grå	1)	8819	5
★	1217	15	272322-9		Service kit blue	Servicesats blå	1)	8819	5
★	1217	15	272323-7		Service kit beige	Servicesats beige	1)	8819	5
★	1217	15	272324-5		Service kit grey	Servicesats grå	1)	8819	5
★	1217	15	272325-2		Service kit blue	Servicesats blå	1)	8819	5
★	1217	15	272326-0		Service kit beige	Servicesats beige	1)	8819	5
	1219	16	*9195025*	NS	Cover plate grey	Lucka grå	1)	8819	5
	1219	16	*9195027*	NS	Cover plate blue	Lucka blå	1)	8819	5
	1219	16	*9195029*	NS	Cover plate beige	Lucka beige	1)	8819	5
	1219	16	*9195031*	NS	Cover plate grey	Lucka grå	1)	8819	5
	1219	16	*9195033*	NS	Cover plate blue	Lucka blå	1)	8819	5
	1219	16	*9195035*	NS	Cover plate beige	Lucka beige	1)	8819	5
	1225	3	9444571-5		Jack	Domkraft		8961	3
	1233	10	9454022-6		Decal airbag-child seat	Dekal airbag-barnstol	1)	8971	6
	1233	12	9454102-6		Decal airbag-child seat	Dekal airbag-barnstol	1)	8971	6
	1233	13	9454101-8		Decal airbag-child seat	Dekal airbag-barnstol	1)	8971	6
	1235	4	9182445-8		Insulating mat bulkhead	Isoleringsmatta mellanbräda	1) EXC DSL, L.H.D	8994	5
	1235	4	9182444-1		Insulating mat bulkhead	Isoleringsmatta mellanbräda	1) EXC DSL, R.H.D	8994	5
	1235	12	9182633-9		Insulating mat, r.h.	Isoleringsmatta, h	1)	8994	5
	1235	12	9182633-9		Insulating mat, r.h.	Isoleringsmatta, h	1)	8994	5
	1235	13	9182632-1		Insulating mat, l.h.	Isoleringsmatta, v	1)	8994	5
	1235	13	9182632-1		Insulating mat, l.h.	Isoleringsmatta, v	1)	8994	5
	1237	24	6816153-8		Insulating mat under rear seat	Isoleringsmatta under baksäte	1)	8994	5
	1237	24	6816153-8		Insulating mat under rear seat	Isoleringsmatta under baksäte	1)	8994	5
	1237	38	9182256-9		Insulating mat under rear seat	Isoleringsmatta under baksäte	1)	8994	5
	1237	38	9182256-9		Insulating mat under rear seat	Isoleringsmatta under baksäte	1)	8994	5
	1259	2	9437125-9		Spray paint	Sprayfärg	1) CODE 930	1865	2
	1259	2	9437126-7		Spray paint	Sprayfärg	1) CODE 930	1865	2
	1259	2	9437127-5		Spray paint	Sprayfärg	1) CODE 931	1865	2
	1259	2	9437128-3		Spray paint	Sprayfärg	1) CODE 931	1865	2
	1259	2	9437131-7		Spray paint	Sprayfärg	1) CODE 933	1865	2
	1259	2	9437132-5		Spray paint	Sprayfärg	1) CODE 933	1865	2
	1261	2	9434617-8		Spray paint silver	Sprayfärg silver	1)	1865	3
	1261	2	9434617-8		Spray paint silver	Sprayfärg silver	1)	1865	3

1)For further info, see catalogue. /För vidare informaiton, se katalog.

REGISTER, NEW PARTS — REGISTER, NYA ARTIKLAR

Group / Grupp 04

Page / Sida 89

NR	Page / Sida	Fig	Part No. / Artikelnummer	P S	Description	Benämning	Notes / Anmärkning	Fgrp	S R
	1265	9	9178681-4		Sealing kit	Tätningssats	1)	8419	3
	1267	6a	1394263-6		Retainer	Hållare	1)	8919	6
	1269	1	9441340-8		Snowboard carrier	Snowboardhållare		8911	3
	1269	2	9184138-7		Support	Stöd		8911	3
	1269	3	9184139-5		Protection	Skydd		8911	3
	1269	4	9184140-3		Support	Stöd		8911	3
	1269	6	6820094-8		Sheet	Bleck		8919	3
	1269	7	9441336-6		Lockable skiholder	Låsbar skidhållare		8911	3
	1269	8	9184133-8		Rubber ring	Gummiring		8919	3
	1269	10	6820094-8		Sheet	Bleck		8919	3
	1269	11	9184126-2		Bicycle carrier	Cykelhållare		8911	3
	1269	12	9184911-7		Anchorage lower	Fäste undre		8911	3
	1269	13	9184910-9		Anchorage upper	Fäste övre		8911	3
	1269	14	9184908-3		Tensioning band short	Spännband kort		8911	3
	1269	15	9184907-5		Tensioning band long	Spännband långt		8911	3
	1269	16	9184906-7		Lock screw	Låsskruv		8911	3
	1273	52	9192151-0		Cable harness	Ledningsmatta	1)	3649	3
	1273	56	9184137-9		Bracket	Konsol	1)	8929	4
	1273	58	9192149-4		Cable harness	Ledningsmatta	1)	3649	3
	1273	68	9192412-6		Cable harness	Ledningsmatta	1)	3649	3
	1273	69	9124556-3		Relay	Relä	1) 4DRS	3645	6
	1273	71	967802-0		Tab housing	Stiftisolator	1) 4DRS	3713	3
	1273	74	9192414-2		Cable harness adapter	Ledningsmatta adapter	1) 4DRS	3649	3
★	1275	1	9166060-5		Rear hitch	Drag	1) 9166060, 9166061	8923	3
★	1275	1	9166061-3		Rear hitch low	Drag låg	1) 9166060, 9166061	8923	3
★	1275	1	9192362-3		Rear hitch	Drag	1) 9192362	8923	3
★	1275	1	9192364-9		Rear hitch low	Drag låg	1) 9192364	8923	3
★	1275	1	9192366-4		Rear hitch	Drag	1) 9192366, (D)	8923	3
★	1275	2	9166068-8		Hook	Krok	1) 9166060, 9166061	8929	4
★	1275	2	9166069-6		Hook	Krok	1) 9166060, 9166061	8929	4
★	1275	2	9192379-7		Towing hitch	Dragkula	1) 9192362	8929	3
★	1275	2	9192381-3		Towing hitch	Dragkula	1)	8929	3
	1275	2a	9192665-9		Lock	Lås	1)	8929	3
	1275	10	9166077-9		Cover	Kåpa	1) 9166060, 9166061	8929	4
	1275	10a	9192582-6		Cover	Kåpa	1)	8929	3
	1275	11	9192390-4		Cover inner	Kåpa inre	1)	8929	3
	1275	12	9192408-4		Mounting kit	Monteringssats	1) 9192366, (D)	8929	3
	1277	62	9192151-0		Cable harness	Ledningsmatta	1)	3649	3
	1277	66	9184137-9		Bracket	Konsol	1)	8929	4
	1277	68	9192149-4		Cable harness	Ledningsmatta	1)	3649	3
	1277	78	9192412-6		Cable harness	Ledningsmatta	1)	3649	3
	1277	79	9124556-3		Relay	Relä	1)	3645	6
	1277	81	967802-0		Tab housing	Stiftisolator	1)	3713	3
	1279	84	9192414-2		Cable harness adapter	Ledningsmatta adapter	1)	3649	3
★	1281	1	9166062-1		Towing hook low	Dragkrok låg	1) 9166062,9166063, 2WD	8923	3
★	1281	1	9166063-9		Towing hook	Dragkrok	1) 9166062,9166063, 2WD	8923	3
	1281	1	9192365-6		Rear hitch	Drag	1) AWD	8923	3
	1281	1	9192361-5		Towing hook	Dragkrok	1) 9192361,9192363, 2WD	8923	3
	1281	1	9192363-1		Towing hook low	Dragkrok låg	1) 9192361,9192363, 2WD	8923	3
	1281	1	9192367-2		Rear hitch	Drag	1) 9192367,(D), 2WD	8923	3
★	1281	2	9166071-2		Hook	Krok	1) 9166062,9166063, 2WD	8929	4
	1281	2	9192380-5		Towing hitch	Dragkula	1) 9192367,(D), 2WD	8929	3
	1281	2	9192380-5		Towing hitch	Dragkula	1) 9192361,9192363, 2WD	8929	3
	1281	2	9192380-5		Towing hitch	Dragkula	1) AWD	8929	3
	1281	2	9192378-9		Towing hitch	Dragkula	1) 9192361,9192363, 2WD	8929	3
	1281	2a	9192665-9		Lock	Lås	1)	8929	3
	1281	9	9166077-9		Cover	Kåpa	1)	8929	4
	1281	9a	9192582-6		Cover	Kåpa	1)	8929	3
	1281	10	9192390-4		Cover inner	Kåpa inre	1)	8929	3
	1281	11	9192408-4		Mounting kit	Monteringssats	1)	8929	3
	1283	62	9192151-0		Cable harness	Ledningsmatta	1)	3649	3
	1283	66	9184137-9		Bracket	Konsol	1)	8929	4
	1283	68	9192149-4		Cable harness	Ledningsmatta	1)	3649	3
	1285	16	9184746-7		Upholstery	Klädsel	1)	8541	3
	1285	17	9184758-2		Head cushion	Nackkudde	1)	8541	3

1)For further info, see catalogue. /För vidare informaiton, se katalog.

CATALOGUE INSTRUCTIONS / KATALOGINSTRUKTION

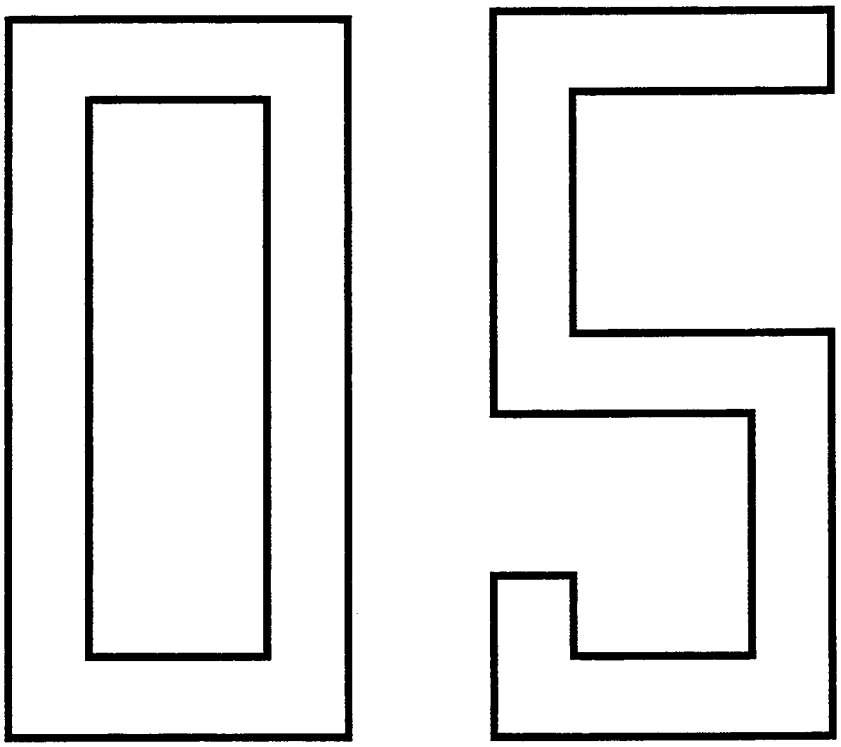

Foreword (GB)

This is a condensed catalogue instruction and deals with the more elementary questions that can arise when reading a parts catalogue, and is relevant to both microfiche and paper catalogues.

If you require more detailed information, you can obtain it from our Publication Stores under the following publication numbers:

Catalogue manual	(S)	Pub.No.	549-31205
"	(GB)	"	549-31206
"	(F)	"	549-31207
"	(D)	"	549-31208
"	(E)	"	549-31259
"	(I)	"	549-31260
"	(SF)	"	549-31261

Förord (S)

Kataloginstruktionen är förkortad och behandlar de mest elementära frågor som kan uppstå i samband med kataloglästning. Instruktionen är gemensam för microfiche- och papperskataloger.

De som önskar en mer detaljerad beskrivning, kan beställa denna på följande artikelnummer:

Kataloghandbok	(S)	Artikelnr	549-31205
"	(GB)	"	549-31206
"	(F)	"	549-31207
"	(D)	"	549-31208
"	(E)	"	549-31259
"	(I)	"	549-31260
"	(SF)	"	549-31261

CATALOGUE INSTRUCTIONS

KATALOGINSTRUKTION

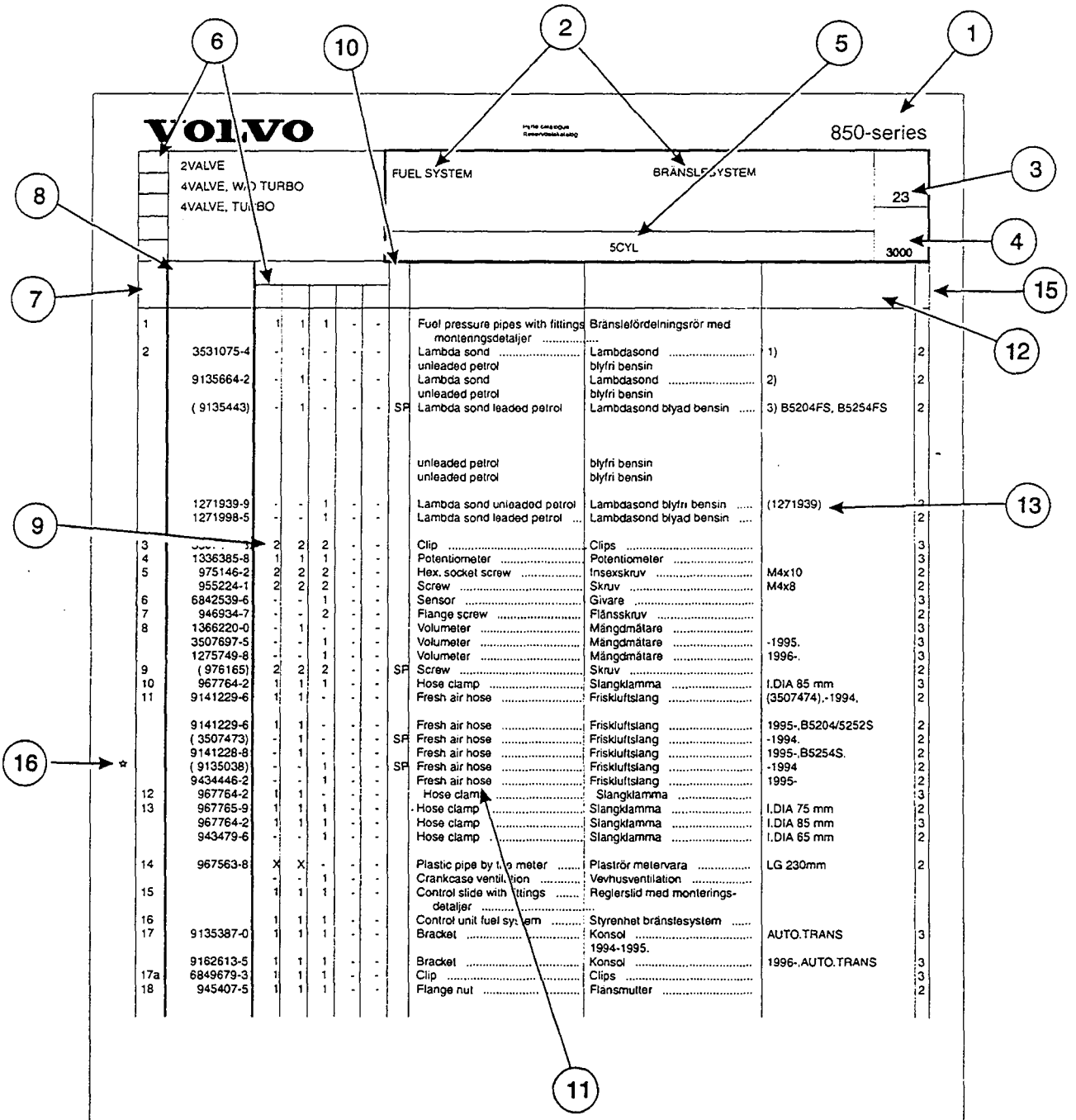

1		1	1	1	-	-		Fuel pressure pipes with fittings	Bränslefördelningsrör med monteringsdetaljer	
2	3531075-4	-	1	-	-	-		Lambda sond unleaded petrol	Lambdasond blyfri bensin	1)
	9135664-2	-	1	-	-	-		Lambda sond unleaded petrol	Lambdasond blyfri bensin	2)
	(9135443)	-	1	-	-	-	SP	Lambda sond leaded petrol	Lambdasond blyad bensin	3) B5204FS, B5254FS
								unleaded petrol	blyfri bensin	
								unleaded petrol	blyfri bensin	
	1271939-9	-	-	1	-	-		Lambda sond unleaded petrol	Lambdasond blyfri bensin	(1271939)
	1271998-5	-	-	1	-	-		Lambda sond leaded petrol	Lambdasond blyad bensin	
3		2	2	2	-	-		Clip	Clips	
4	1336385-8	1	1	1	-	-		Potentiometer	Potentiometer	
5	975146-2	2	2	2	-	-		Hex. socket screw	Insexskruv	M4x10
	955224-1	2	2	2	-	-		Screw	Skruv	M4x8
6	6842539-6	-	-	1	-	-		Sensor	Givare	
7	946934-7	-	-	2	-	-		Flange screw	Flänsskruv	
8	1366220-0	-	1	-	-	-		Volumeter	Mängdmätare	
	3507697-5	-	-	1	-	-		Volumeter	Mängdmätare	-1995.
	1275749-8	-	-	1	-	-		Volumeter	Mängdmätare	1996-.
9	(976165)	2	2	2	-	-	SP	Screw	Skruv	
10	967764-2	1	1	1	-	-		Hose clamp	Slangklamma	I.DIA 85 mm
11	9141229-6	1	1	-	-	-		Fresh air hose	Friskluftslang	(3507474),-1994.
	9141229-6	1	1	-	-	-		Fresh air hose	Friskluftslang	1995-.B5204/5252S
	(3507473)	-	1	-	-	-	SP	Fresh air hose	Friskluftslang	-1994.
	9141228-8	-	1	-	-	-		Fresh air hose	Friskluftslang	1995-.B5254S.
	(9135038)	-	-	1	-	-	SP	Fresh air hose	Friskluftslang	-1994
	9434446-2	-	-	1	-	-		Fresh air hose	Friskluftslang	1995-
12	967764-2	1	1	-	-	-		Hose clamp	Slangklamma	
13	967765-9	1	1	1	-	-		Hose clamp	Slangklamma	I.DIA 75 mm
	967764-2	1	1	1	-	-		Hose clamp	Slangklamma	I.DIA 85 mm
	943479-6	-	-	1	-	-		Hose clamp	Slangklamma	I.DIA 65 mm
14	967563-8	X	X	-	-	-		Plastic pipe by the meter	Plaströr metervara	LG 230mm
		-	-	1	-	-		Crankcase ventilation	Vevhusventilation	
15		1	1	1	-	-		Control slide with fittings	Reglerslid med monteringsdetaljer	
16		1	1	1	-	-		Control unit fuel system	Styrenhet bränslesystem	
17	9135387-0	1	1	1	-	-		Bracket	Konsol	AUTO.TRANS 1994-1995.
	9162613-5	1	1	1	-	-		Bracket	Konsol	1996-.AUTO.TRANS
17a	6849679-3	1	1	1	-	-		Clip	Clips	
18	945407-5	1	1	1	-	-		Flange nut	Flänsmutter	

1) 4DRS CH -70018, 5DRS CH -821.
2) 4DRS CH 70019-, 5DRS CH 822-.
3) Replacement unit. / Reservdelsutförande

66376/ 3500- 6

Catalogue page with clarifications

(When it regards items such as the Numerical Register, Group 03 and the Numerical Register for New Parts, group 04 see the Foreword for the relevant group.)

Page heading

1. Catalogue designation.
2. Catalogue section designation.
3. Catalogue group. First digit catalogue group, second digit subgroup.
4. Page No. In sequence throughout the whole of the catalogue.
5. Subheading. Abbreviations (see group 02) and and footnote numbers can appear.
6. Quantity column identification letters. A corresponds with quantity column A, B with column B, etc.

The columns

7. Pos No. Referece number between the illustration and the parts list.
8. Part No. Can appear in *italics*, see Group 03.
9. Qty columns A-E. X = state requisite length/qty. Dimentions and lengths in Notes column.
10. PS (Parts Status) column. Codes, see group 02.
11. Description column. Parts preceded by a point or points is included in the major component.
12. Notes column. Complementary information.
13. Superseded part number.
14. Footnote, at bottom of page.
15. SR (Stock Recommendation) column. Movement rate in scale of 1-6. 1 representing very fast moving.
16. Star. New part, listed in Group 04.
17. Administrative code. NoteThe final digit is the issue number 0 = new catalogue.

Katalogsida med förklaringar

(Övriga textsidor som nummerregister grupp 03 och nummerregister nya artiklar grupp 04, se respektive grupps förord).

Rubrikinformation

1. Katalogens beteckning.
2. Katalogavsnittets benämning.
3. Kataloggrupp. Första siffran kataloggrupp, andra undergrupp.
4. Sidnummer. Löpande genom hel katalogen.
5. Underrubrik. Förkortningar (se grupp 02) och fotnotsiffra kan förekomma.
6. Rubrik antalskolumn A-E. A korresponderar med antalskolumn A, B med B, osv.

Kolumninformation

7. Pos nr. Referensnummer mellan illustration och text.
8. Artikel nr. Kan förekomma i *kursiv*text, se grupp 03.
9. Antalskolumn, A-E. Antal per enhet. X = erfoderlig längd/antal. Mått och volymer i anmärkningskolumn.
10. Ps-kolumn (PS = Parts Status). Koder, se grupp 02.
11. Benämningskolumn. Benämning som föregås av punkt ingår i överordnad artikel.
12. Anmärkningskolumn. Kompletterande uppgifter.
13. Ersatt artikelnummer.
14. Fotnot, nederst på textsidan.
15. SR-kolumn (SR = Stock Recommendation). Lagerförslagssiffror i skala 1-6. 1 = mest fekvent artikel osv.
16. Stjärnmarkering. Artikeln är ny, förekommer i grupp 04.
17. Administrativt nr. OBS Sista siffran är katalogens löpande ändringsnummer, 0 = ny katalog.

ENGINE / MOTOR

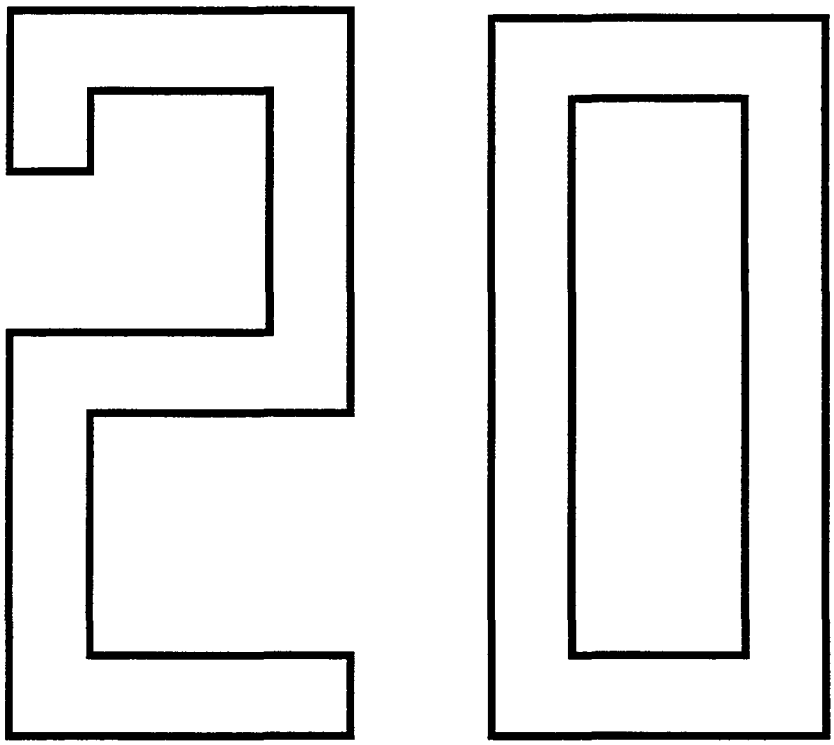

GROUP INDEX
ENGINE

GRUPP INDEX
MOTOR

Group
Grupp
20

Page
Sida
99

Fig	Description	Benämning	Notes Anmärkning
	SUB GROUP 21	**UNDERGRUPP 21**	
1	Engine	Motor	SEE 21•101
	SUB GROUP 22	**UNDERGRUPP 22**	
2	Lubricating system	Smörjsystem	SEE 22•147
	SUB GROUP 23	**UNDERGRUPP 23**	
3	Fuel system	Bränslesystem	SEE 23•159
	SUB GROUP 25	**UNDERGRUPP 25**	
4	Inlet system Exhaust system	Inloppssystem Avgassystem	SEE 25•205
	SUB GROUP 26	**UNDERGRUPP 26**	
5	Cooling system	Kylsystem	SEE 26•257
	SUB GROUP 27	**UNDERGRUPP 27**	
6	Engine controls	Motorreglage	SEE 27•273
	SUB GROUP 28	**UNDERGRUPP 28**	
7	Ignition and control systems	Tänd- och reglersystem	SEE 28•289

ENGINE / MOTOR

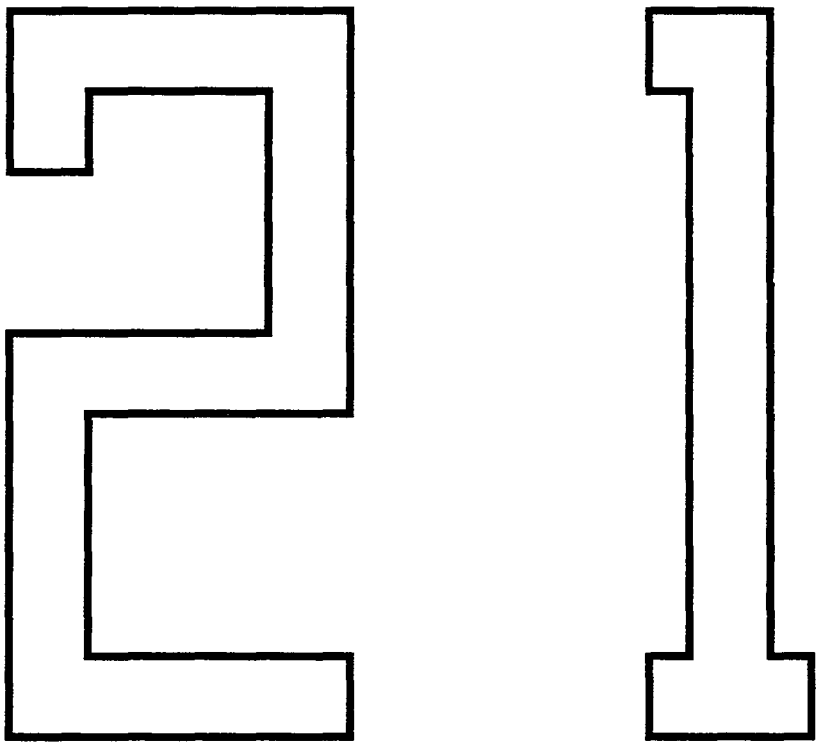

A	5CYL	SUB GROUP ENGINE	UNDERGRUPP MOTOR
B	DSL		
C			
D			
E			

Group / Grupp: 21

Page / Sida: 101

Fig	Part No. / Artikelnummer	Quantity / Antal A	B	C	D	E	PS	Description	Benämning	Notes / Anmärkning	SR
		-	-	-	-	-		Engines replacement engines .	Motorer och reservdelsmotorer	SEE 21•103	
		-	-	-	-	-		Engine mountings	Motorupphängning		
		-	-	-	-	-		•5CYL 2WD	•5CYL 2WD	SEE 21•105	
		-	-	-	-	-		•5CYL AWD	•5CYL AWD	SEE 21•109	
		-	-	-	-	-		•DSL	•DSL	SEE 21•111	
		-	-	-	-	-		Auxiliary aggregate suspension	Hjälpapparatupphängning		
		-	-	-	-	-		•5CYL	•5CYL	SEE 21•113	
		-	-	-	-	-		•DSL	•DSL	SEE 21•117	
		-	-	-	-	-		Cylinder head	Cylinderhuvud		
		-	-	-	-	-		•5CYL	•5CYL	SEE 21•119	
		-	-	-	-	-		•DSL	•DSL	SEE 21•123	
		-	-	-	-	-		Engine block	Cylinderblock		
		-	-	-	-	-		•5CYL	•5CYL	SEE 21•125	
		-	-	-	-	-		Crank mechanism	Vevmekanism		
		-	-	-	-	-		•5CYL	•5CYL	SEE 21•129	
		-	-	-	-	-		•DSL	•DSL	SEE 21•139	
		-	-	-	-	-		Belt transmission	Remtransmission		
		-	-	-	-	-		•5CYL	•5CYL	SEE 21•141	
		-	-	-	-	-		•DSL	•DSL	SEE 21•143	
		-	-	-	-	-		Service kits	Servicesatser	SEE 21•145	

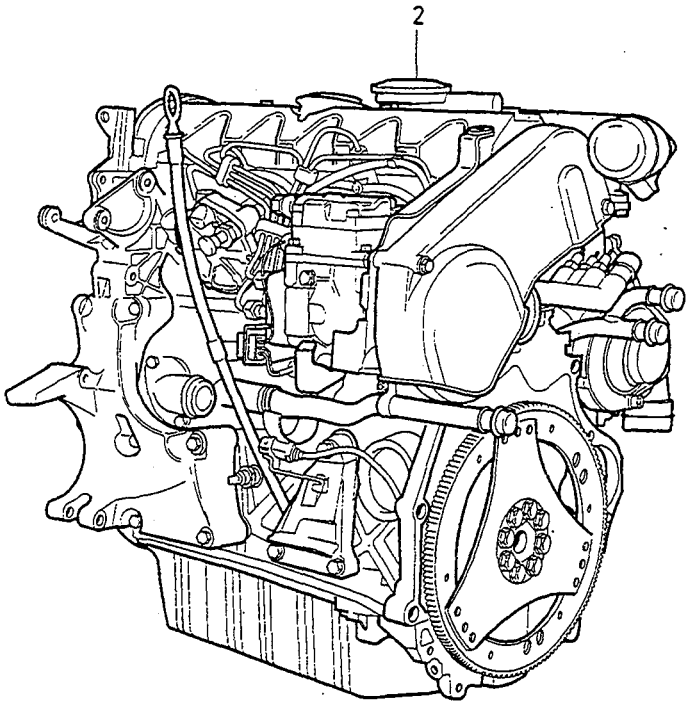
2

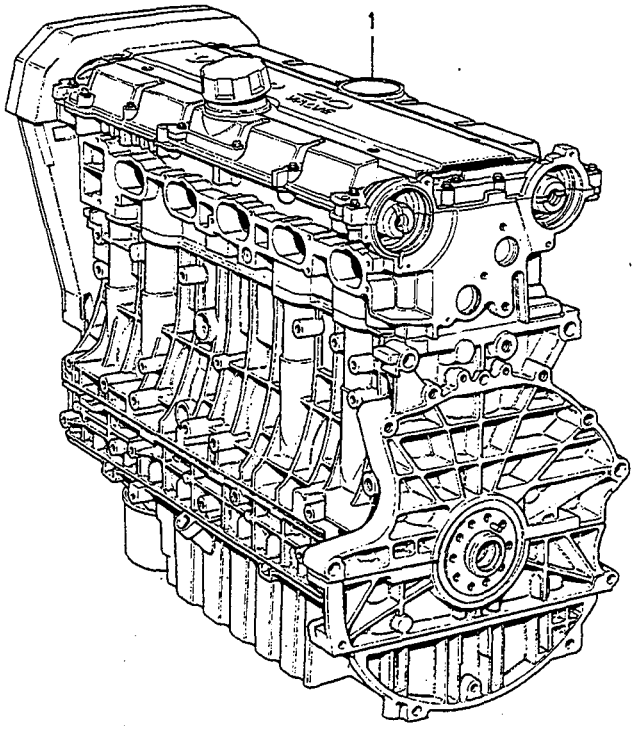
1

A	2VALVE
B	4VALVE W/O TURBO
C	TURBO EXC B5254T
D	DSL
E	B5254T

ENGINES REPLACEMENT ENGINES MOTORER OCH RESERVDELSMOTORER

Group / Grupp 21

Page / Sida 103

Fig	Part No. / Artikelnummer	Quantity / Antal A	B	C	D	E	PS	Description	Benämning	Notes / Anmärkning	SR
1	8601004-8	1	-	-	-	-	EU	Engine, exch without air pump	Motor, bytes utan luftpump	1) B5252S	5
	5003927-0	1	-	-	-	-	EU	Engine, exch with air pump ...	Motor, bytes med luftpump	1) B5252S 1994-	5
	8601076-6	1	-	-	-	-	EU	Engine, exch	Motor, bytes	1) B5202S	5
	8601003-0	-	1	-	-	-	EU	Engine, exch	Motor, bytes	1) B5204S	5
	8601005-5	-	1	-	-	-	EU	Engine, exch without air pump	Motor, bytes utan luftpump	1) B5254S -1996	5
☆	8601034-5	-	1	-	-	-	EU	Engine, exch with air pump ...	Motor, bytes med luftpump	1) B5254S 1996	5
☆	8601034-5	-	1	-	-	-	EU	Engine, exch	Motor, bytes	1) B5254S 1997	5
	5003931-2	-	-	1	-	-	EU	Engine, exch	Motor, bytes	1) B5234FT	5
	8601229-1	-	-	1	-	-	EU	Engine, exch	Motor, bytes	1) B5234T4	5
	8601095-6	-	-	1	-	-	EU	Engine, exch	Motor, bytes	1) B5234T5	5
	8601015-4	-	-	1	-	-	EU	Engine, exch	Motor, bytes	1) B5204FT/T2	5
☆	8601321-6	-	-	-	-	1	EU	Engine, exch	Motor, bytes	1)	5
2	8601221-8	-	-	-	1	-	EU	Engine, exch	Motor, bytes	MAN.TRANS	5
	8601222-6	-	-	-	1	-	EU	Engine, exch	Motor, bytes	AUTO.TRANS	5

1) Flywheel casing, flywheel, thermostat, water pipes, manifolds, fuel pump, starter motor, distributor, alternator, crankcase ventilation not included. / Reservdelsmotorerna levereras utan svänghjulskåpa, svänghjul, termostat, vattenrör, grenrör, bränslepump, startmotor, fördelare, generator och vevhusventilation.

A	W/O TURBO
B	TURBO
C	
D	
E	

ENGINE MOUNTING — MOTORUPPHÄNGNING

5CYL 2WD

Group / Grupp 21

Page / Sida 105

Fig	Part No. Artikelnummer	Quantity / Antal A	B	C	D	E	PS	Description	Benämning	Notes Anmärkning	SR
1	1397889-5	1	1	-	-	-		Engine anchorage rear	Motorfäste bakre		3
2	9141000-1	1	1	-	-	-		Protecting plate	Skyddsplåt	(3507270)	1
3	965220-7	3	3	-	-	-		Flange screw	Flänsskruv		2
4	9434435-5	1	1	-	-	-		Engine pad	Motorkudde	(3507996)	3
5	971098-9	1	1	-	-	-		Flange lock nut	Flänslåsmutter		2
6	946472-8	1	1	-	-	-		Flange screw	Flänsskruv		2
7	9434202-9	1	1	-	-	-		Engine anchorage front	Motorfäste främre	(1397888)	3
8	946470-2	3	3	-	-	-		Flange screw	Flänsskruv		2
9	6801722-7	1	1	-	-	-		Engine pad	Motorkudde		3
10	971098-9	1	1	-	-	-		Flange lock nut	Flänslåsmutter		2
11	946472-8	1	1	-	-	-		Flange screw	Flänsskruv		2
12	6842596-6	1	1	-	-	-		Engine anchorage right	Motorfäste höger	1)	3
	9135179-1	1	1	-	-	-		Engine anchorage right	Motorfäste höger	2)	3
	9186007-2	1	1	-	-	-		Engine anchorage right	Motorfäste höger	FOR 9141257-7	3
13	946671-5	3	3	-	-	-		Flange screw	Flänsskruv	1) M8x30	2
	978875-3	1	1	-	-	-		Flange screw	Flänsskruv	2) M8x23,4	3
	978425-7	2	2	-	-	-		Flange screw	Flänsskruv	2) M10x35	3
14	6842637-8	1	1	-	-	-		Engine pad	Motorkudde	1) FOR 9142600-7	3
	9135178-3	1	1	-	-	-		Engine pad	Motorkudde	3) FOR 9142600-7	3
	9141257-7	1	1	-	-	-		Engine pad	Motorkudde	4) FOR 9434221-9	3
15	946671-5	2	2	-	-	-		Flange screw	Flänsskruv	1) M8x30	2
	965192-8	2	2	-	-	-		Flange screw	Flänsskruv	2) M12x40	2
16	976944-9	2	2	-	-	-		Washer	Bricka	1) (960141)	2
17	947760-5	2	2	-	-	-		Flange screw	Flänsskruv	1) M8x40	2
	965185-2	2	2	-	-	-		Flange screw	Flänsskruv	2) M10x40	2
18	9141053-0	1	-	-	-	-		Torque rod upper	Momentstag övre	-1993	3
☆	9180921-0	1	1	-	-	-		Torque rod upper	Momentstag övre	1994-1996 EXC B5234T4/5 MAN.TRANS (9141039)	3
☆	9180921-0	-	1	-	-	-		Torque rod upper	Momentstag övre	-1996 B5234T4/T5 MAN.TRANS (9161932)	3
	9180921-0	1	1	-	-	-		Torque rod upper	Momentstag övre	1997	3
19	968808-6	1	1	-	-	-		Flange screw	Flänsskruv	5)	2
20	971098-9	1	1	-	-	-		Flange lock nut	Flänslåsmutter		2
21	6842255-9	1	1	-	-	-		Bushing	Bussning		3
21a	1372536-1	2	2	-	-	-		Washer	Bricka		3
22	971098-9	2	2	-	-	-		Flange lock nut	Flänslåsmutter		2
23	965188-6	1	1	-	-	-		Flange screw	Flänsskruv		2
24	9434433-0	1	-	-	-	-		Torque arm	Momentarm	(1236194)	3
	9434434-8	-	1	-	-	-		Torque arm	Momentarm	(1236104)	3
24a	9434288-8	1	1	-	-	-		• Bushing	• Bussning		3
25	974378-2	2	2	-	-	-		Flange screw	Flänsskruv	(978946)	2
26	9434264-9	1	1	-	-	-		Stay	Stag		3
27	946544-4	2	2	-	-	-		Flange screw	Flänsskruv		2
28	948645-7	1	1	-	-	-		Flange lock nut	Flänslåsmutter		2
29	9141042-3	1	1	-	-	-		Torque rod complete	Momentstag komplett	(6842253)	3
29a	971095-5	2	2	-	-	-		• Flange nut	• Flänsmutter		3
29b	965187-8	1	1	-	-	-		• Flange screw	• Flänsskruv		2
29c	965222-3	1	1	-	-	-		• Flange screw	• Flänsskruv		2
30	971096-3	2	2	-	-	-		Flange nut	Flänsmutter		2
31	946752-3	2	2	-	-	-		Flange screw	Flänsskruv		2

1) 4DRS CH -24259.
2) 4DRS CH 24260-. 5DRS.
3) 4DRS FC 1; CH 24260-252994. 4DRS FC 2; CH 24260-251776. 5DRS CH-155158.
4) 4DRS FC 1; CH 252995-. 4DRS FC 2; CH 251777-. 5DRS CH 155159-.
5) 4DRS CH-30699.

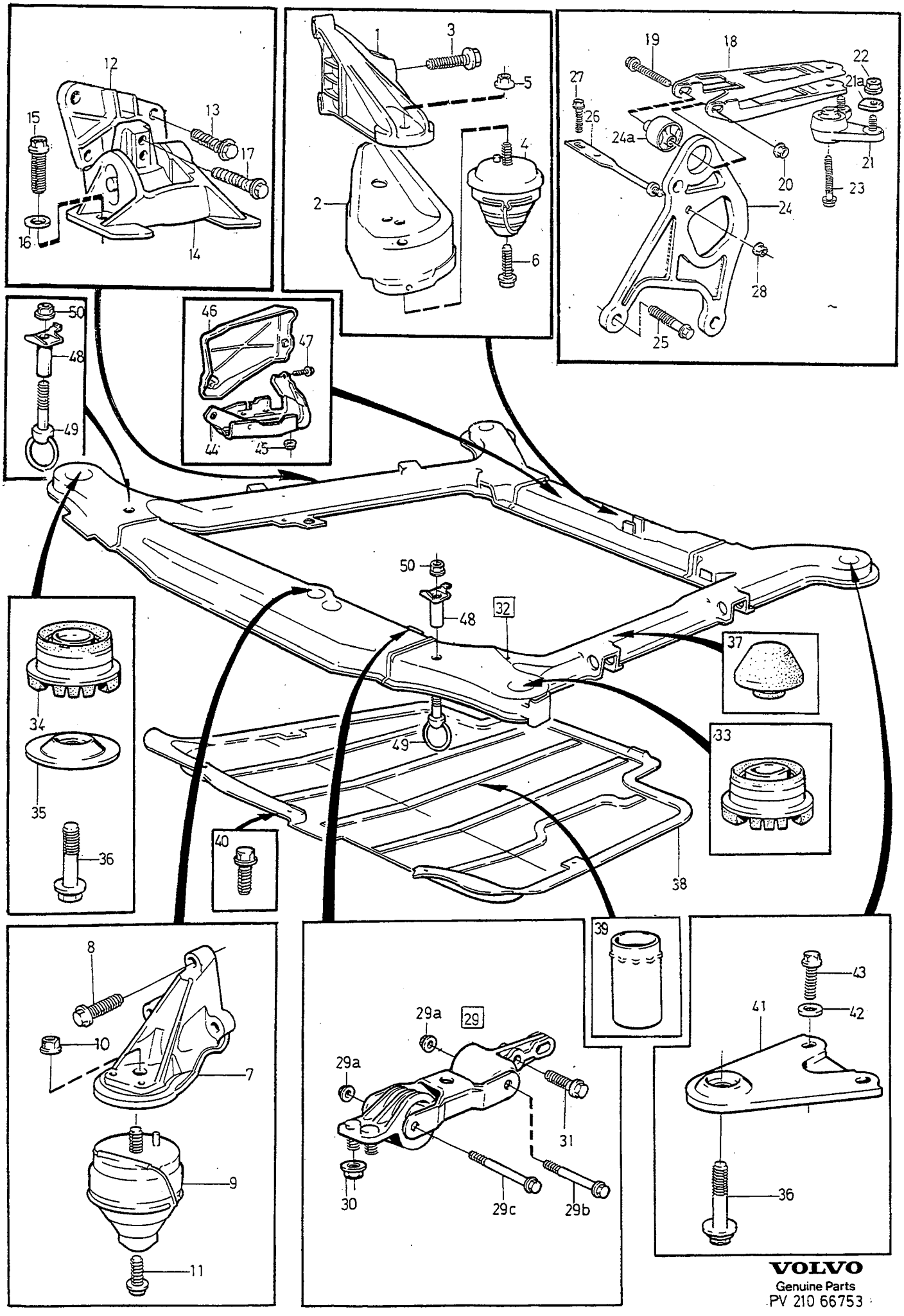

VOLVO
Genuine Parts
PV 210 66753

A	W/O TURBO	ENGINE MOUNTING MOTORUPPHÄNGNING	Group Grupp 21
B	TURBO		
C			Page Sida 107
D			
E		5CYL 2WD	

Fig	Part No. Artikelnummer	Quantity / Antal A	B	C	D	E	PS	Description	Benämning	Notes Anmärkning	SR
32	*(9142600)*	1	1	-	-	-	SP	Frame	Ram	1) REPL 1PCS 9434221-9, 1PCS 9141257-7, 1PCS 9186007-2, 2PCS 965192-8	3
	(9142600)	1	1	-	-	-	SP	Frame	Ram	3) REPL 1PCS 9434221-9, 1PCS 9141257-7	3
	(9434221)	1	1	-	-	-	SP	Frame	Ram	4) REPL 1PCS 9180689-3	3
☆	9180689-3	1	1	-	-	-		Frame	Ram		3
33	3507924-3	1	1	-	-	-		•Bearing bushing	•Lagerbussning		3
34	3507923-5	3	3	-	-	-		•Bearing bushing	•Lagerbussning		3
35	1397330-0	2	2	-	-	-		Washer	Bricka		6
☆ 36	981062-3	4	4	-	-	-		Sems screw	Semsskruv	(976287)	2
37	3507606-6	1	1	-	-	-		Buffer	Buffert		8
38	1397236-9	1	1	-	-	-		Protecting casing	Skyddskåpa	EUROPE	4
	9135445-6	1	1	-	-	-		Protecting casing	Skyddskåpa	EXC EUROPE (9135052)	4
39	9135447-2	1	1	-	-	-		Air duct	Luftkanal	FOR 9135445	6
40	946485-0	5	5	-	-	-		Sems screw	Semsskruv		2
41	1397492-8	2	2	-	-	-		Bracket	Konsol		3
42	960143-6	4	4	-	-	-		Washer	Bricka		2
43	946752-3	4	4	-	-	-		Flange screw	Flänsskruv		2
44	9135588-3	1	1	-	-	-		Protecting plate	Skyddsplåt	R.H.D (9135323)	2
45	971098-9	1	1	-	-	-		Flange lock nut	Flänslåsmutter	R.H.D	2
46	9135320-1	1	1	-	-	-		Protecting plate	Skyddsplåt	R.H.D	2
47	946817-4	2	2	-	-	-		Flange screw	Flänsskruv	R.H.D	2
48	9141269-2	2	2	-	-	-		Spacer sleeve	Distanshylsa	1994- (9142574)	6
49	9142645-2	2	2	-	-	-		Anchorage	Fäste	1994- (9141259)	6
50	971096-3	2	2	-	-	-		Flange nut	Flänsmutter	1994-	2

1) 4DRS CH -24259.
3) 4DRS FC 1; CH 24260-252994. 4DRS FC 2; CH 24260-251776. 5DRS CH-155158.
4) 4DRS FC 1; CH 252995-. 4DRS FC 2; CH 251777-. 5DRS CH 155159-.

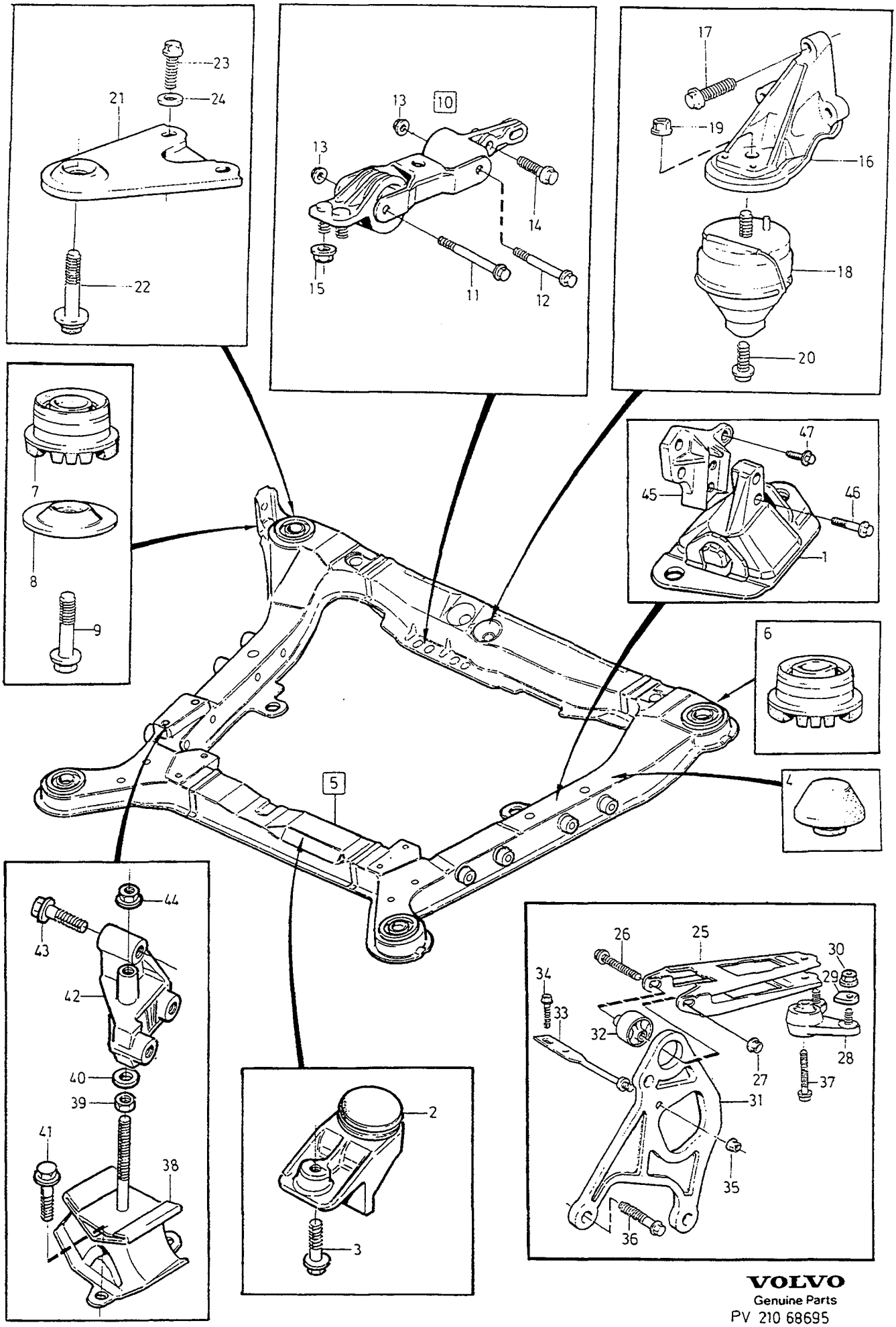

VOLVO
Genuine Parts
PV 210 68695

A
B
C
D
E

ENGINE MOUNTING — MOTORUPPHÄNGNING

Group / Grupp 21

Page / Sida 109

5CYL AWD

Fig	Part No. Artikelnummer	Quantity / Antal A	B	C	D	E	PS	Description	Benämning	Notes Anmärkning	SR
1	9161100-4	1	-	-	-	-		Engine pad	Motorkudde		3
2	9434436-3	1	-	-	-	-		Limiter	Utslagsbegränsare		3
3	946329-0	1	-	-	-	-		Flange screw	Flänsskruv		2
4	9161897-5	1	-	-	-	-		Buffer	Buffert		3
5	9161099-8	1	-	-	-	-		Frame	Ram		3
6	3507924-3	1	-	-	-	-		•Bearing bushing	•Lagerbussning		3
7	3507923-5	3	-	-	-	-		•Bearing bushing	•Lagerbussning		3
8	1397330-0	2	-	-	-	-		Washer	Bricka		6
☆ 9	981062-3	4	-	-	-	-		Sems screw	Semsskruv	(976287)	2
10	9434255-7	1	-	-	-	-		Torque rod	Momentstag		3
11	965222-3	1	-	-	-	-		•Flange screw	•Flänsskruv		2
12	965187-8	1	-	-	-	-		•Flange screw	•Flänsskruv		2
13	971095-5	2	-	-	-	-		•Flange nut	•Flänsmutter		3
14	946752-3	2	-	-	-	-		Flange screw	Flänsskruv		2
15	971096-3	2	-	-	-	-		Flange nut	Flänsmutter		2
16	9434202-9	1	-	-	-	-		Engine anchorage	Motorfäste		3
17	946470-2	3	-	-	-	-		Flange screw	Flänsskruv		2
18	6801722-7	1	-	-	-	-		Engine pad	Motorkudde		3
19	971098-9	1	-	-	-	-		Flange lock nut	Flänslåsmutter		2
20	946472-8	1	-	-	-	-		Flange screw	Flänsskruv		2
21	1397492-8	2	-	-	-	-		Bracket	Konsol		3
☆ 22	981062-3	4	-	-	-	-		Sems screw	Semsskruv	(976287)	2
23	946752-3	4	-	-	-	-		Flange screw	Flänsskruv		2
24	960143-6	4	-	-	-	-		Washer	Bricka		2
☆ 25	9180921-0	1	-	-	-	-		Torque rod	Momentstag	-1996 (9161932)	3
☆	9180921-0	1	-	-	-	-		Torque rod	Momentstag	1997	3
26	968808-6	1	-	-	-	-		Flange screw	Flänsskruv		2
27	971098-9	1	-	-	-	-		Flange lock nut	Flänslåsmutter		2
28	6842255-9	1	-	-	-	-		Bushing	Bussning		3
29	1372536-1	2	-	-	-	-		Washer	Bricka		3
30	971098-9	2	-	-	-	-		Flange lock nut	Flänslåsmutter		2
31	9434434-8	1	-	-	-	-		Torque arm	Momentarm		3
32	9434288-8	1	-	-	-	-		•Bushing	•Bussning		3
33	9434264-9	1	-	-	-	-		Stay	Stag		3
34	946544-4	2	-	-	-	-		Flange screw	Flänsskruv		2
35	948645-7	1	-	-	-	-		Flange lock nut	Flänslåsmutter		2
36	974378-2	2	-	-	-	-		Flange screw	Flänsskruv		2
37	965188-6	1	-	-	-	-		Flange screw	Flänsskruv		2
38	9161101-2	1	-	-	-	-		Engine pad	Motorkudde		3
39	980874-2	1	-	-	-	-		Sems nut	Semsmutter		2
40	960145-1	1	-	-	-	-		Washer	Bricka		2
41	946329-0	2	-	-	-	-		Flange screw	Flänsskruv		2
42	9161102-0	1	-	-	-	-		Engine anchorage	Motorfäste		3
43	965221-5	3	-	-	-	-		Flange screw	Flänsskruv		2
44	971096-3	1	-	-	-	-		Flange nut	Flänsmutter		2
45	9135179-1	1	-	-	-	-		Engine anchorage	Motorfäste		3
46	965185-2	2	-	-	-	-		Flange screw	Flänsskruv		2
47	978875-3	1	-	-	-	-		Flange screw	Flänsskruv	M8x23	3
	978425-7	2	-	-	-	-		Flange screw	Flänsskruv	M10x35	3

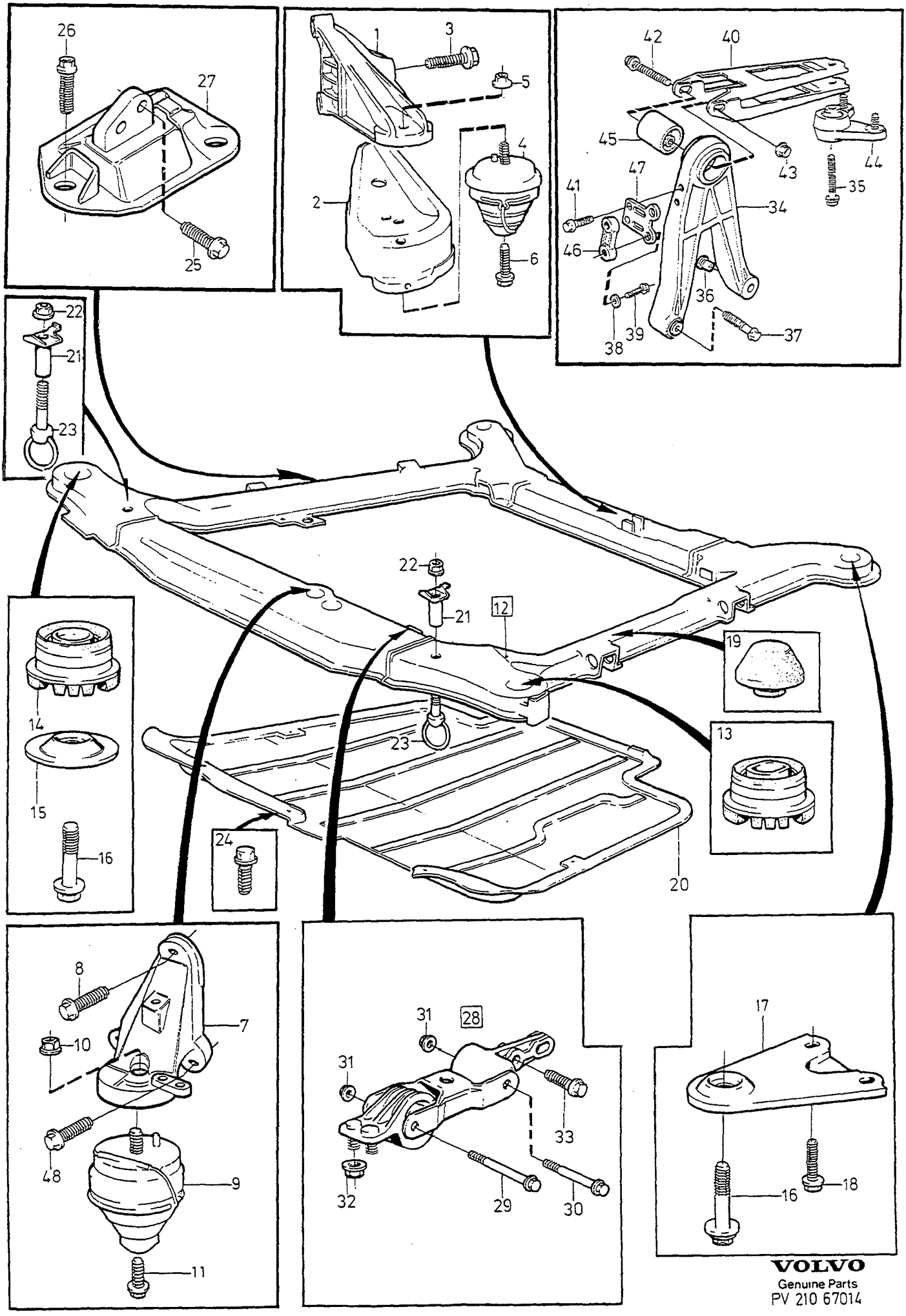

VOLVO
Genuine Parts
PV 210 67014

A
B
C
D
E

ENGINE MOUNTING — MOTORUPPHÄNGNING

Group / Grupp 21

Page / Sida 111

DSL

Fig	Part No. Artikelnummer	Quantity / Antal A	B	C	D	E	PS	Description	Benämning	Notes Anmärkning	SR
1	1397889-5	1	-	-	-	-		Engine anchorage	Motorfäste		3
2	9141000-1	1	-	-	-	-		Protecting plate	Skyddsplåt		1
3	965220-7	3	-	-	-	-		Flange screw	Flänsskruv	M10x45	2
4	1236222-4	1	-	-	-	-		Engine pad	Motorkudde		3
5	971098-9	1	-	-	-	-		Flange lock nut	Flänslåsmutter		2
6	946472-8	1	-	-	-	-		Flange screw	Flänsskruv	M10x30	2
☆ 7	9180684-4	1	-	-	-	-		Engine anchorage	Motorfäste		3
8	965185-2	1	-	-	-	-		Flange screw	Flänsskruv		2
9	9434254-0	1	-	-	-	-		Engine pad	Motorkudde		3
10	971098-9	1	-	-	-	-		Flange lock nut	Flänslåsmutter		2
11	946472-8	1	-	-	-	-		Flange screw	Flänsskruv	M10x30	2
12	9142631-2	1	-	-	-	-		Frame	Ram		3
13	3507924-3	1	-	-	-	-		• Bearing bushing	• Lagerbussning		3
14	3507923-5	3	-	-	-	-		• Bearing bushing	• Lagerbussning		3
15	1397330-0	2	-	-	-	-		Washer	Bricka		6
☆ 16	981062-3	4	-	-	-	-		Sems screw	Semsskruv	(976287)	2
17	1397492-8	2	-	-	-	-		Bracket	Konsol		3
18	946752-3	4	-	-	-	-		Flange screw	Flänsskruv	M10x35	2
19	9161897-5	1	-	-	-	-		Buffer	Buffert		3
20	1236138-2	1	-	-	-	-		Protecting casing	Skyddskåpa		4
21	9141269-2	2	-	-	-	-		Spacer sleeve	Distanshylsa		6
22	971096-3	2	-	-	-	-		Flange nut	Flänsmutter		2
23	9142645-2	2	-	-	-	-		Anchorage	Fäste		6
24	972092-1	5	-	-	-	-		Screw	Skruv		3
25	980757-9	2	-	-	-	-		Flange screw	Flänsskruv	M10x40	2
26	965192-8	2	-	-	-	-		Flange screw	Flänsskruv	M12x40	2
27	9161900-7	1	-	-	-	-		Engine pad	Motorkudde		3
28	9434252-4	1	-	-	-	-		Torque rod	Momentstag		3
29	965222-3	1	-	-	-	-		• Flange screw	• Flänsskruv	M10x65	2
30	965187-8	1	-	-	-	-		• Flange screw	• Flänsskruv	M10x60	2
31	971095-5	2	-	-	-	-		• Flange nut	• Flänsmutter		3
32	971096-3	2	-	-	-	-		Flange nut	Flänsmutter		2
33	946752-3	2	-	-	-	-		Flange screw	Flänsskruv	M10x35	2
34	9434250-8	1	-	-	-	-		Torque arm	Momentarm		3
35	965188-6	1	-	-	-	-		Flange screw	Flänsskruv		2
36	9179057-6	1	-	-	-	-		Guide sleeve	Styrhylsa		6
37	965188-6	2	-	-	-	-		Flange screw	Flänsskruv	M10x70	2
38	960140-2	2	-	-	-	-		Washer	Bricka		2
39	948356-1	2	-	-	-	-		Flange screw	Flänsskruv	M6x30	2
☆ 40	9180921-0	1	-	-	-	-		Torque rod	Momentstag	-1996 (9141039)	3
☆	9180921-0	1	-	-	-	-		Torque rod	Momentstag	1997	3
41	946544-4	2	-	-	-	-		Flange screw	Flänsskruv	M6x16	2
42	968808-6	1	-	-	-	-		Flange screw	Flänsskruv	M10x80	2
43	971098-9	1	-	-	-	-		Flange lock nut	Flänslåsmutter		2
44	6842255-9	1	-	-	-	-		Bushing	Bussning		3
45	9434288-8	1	-	-	-	-		Bushing	Bussning		3
46	9434438-9	1	-	-	-	-		Spacer	Distans		3
47	9434439-7	1	-	-	-	-		Plate	Plåt		3
48	946472-8	2	-	-	-	-		Flange screw	Flänsskruv		2

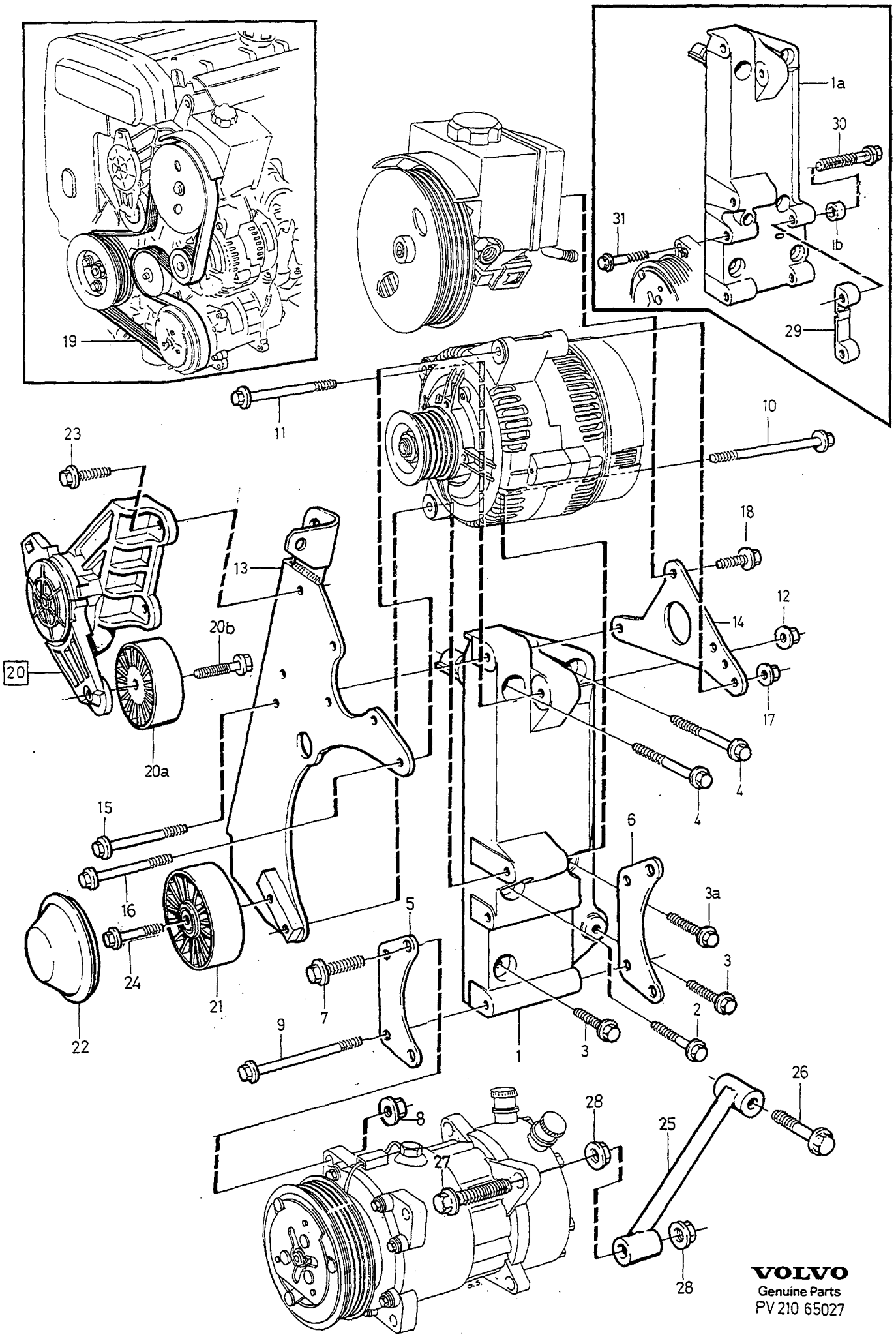

VOLVO
Genuine Parts
PV 210 65027

A	-1993. 1994- AC B5234FS
B	1994- W/O AC
C	1994- AC EXC B5234FS
D	
E	

AUXILIARY AGGREGATE SUSPENSION HJÄLPAPPARATUPPHÄNGNING

5CYL

Group / Grupp 21

Page / Sida 113

Fig	Part No. / Artikelnummer	Quantity / Antal A	B	C	D	E	PS	Description	Benämning	Notes / Anmärkning	SR
1	1397738-4	1	1	-	-	-		Bracket	Konsol	-1996	3
	9135170-0	1	1	-	-	-		Bracket	Konsol	1997	3
1a	9135170-0	-	-	1	-	-		Bracket	Konsol		3
1b	1336972-3	-	-	2	-	-		•Bushing	•Bussning		3
2	948217-5	1	1	-	-	-		Flange screw	Flänsskruv	LG 45mm	2
	965182-9	-	-	1	-	-		Flange screw	Flänsskruv	LG 80mm	3
3	946671-5	2	2	-	-	-		Flange screw	Flänsskruv	LG 30mm	2
	946470-2	-	-	2	-	-		Flange screw	Flänsskruv	LG 35mm	2
3a	946671-5	1	1	-	-	-		Flange screw	Flänsskruv		2
	946470-2	-	-	1	-	-		Flange screw	Flänsskruv	1)	2
4	965180-3	2	2	2	-	-		Flange screw	Flänsskruv		2
5	1397368-0	1	-	-	-	-		Attaching plate front	Fästplåt främre	A.C	5
6	1397370-6	1	-	-	-	-		Attaching plate rear	Fästplåt bakre	A.C	5
7	946472-8	4	-	-	-	-		Flange screw	Flänsskruv	(968895)	2
8	971098-9	4	-	-	-	-		Flange lock nut	Flänslåsmutter		2
9	965184-5	2	-	-	-	-		Flange screw	Flänsskruv		2
10	968842-5	1	1	1	-	-		Flange screw	Flänsskruv		2
11	965183-7	1	-	-	-	-		Flange screw	Flänsskruv	M8x90	2
	965182-9	1	1	1	-	-		Flange screw	Flänsskruv	M8x80	3
12	945408-3	1	1	1	-	-		Flange nut	Flänsmutter	(968862)	2
13	*(9146028)*	1	-	-	-	-	SP	Attaching plate	Fästplåt	REPL 1PCS 9146136-8, 1PCS 9146139-2, 1PCS 948217-5	5
	1271981-1	1	1	1	-	-		Attaching plate	Fästplåt		5
14	1397743-4	1	1	1	-	-		Attaching plate	Fästplåt		5
15	965182-9	1	1	1	-	-		Flange screw	Flänsskruv		3
16	965182-9	1	1	1	-	-		Flange screw	Flänsskruv		3
17	945408-3	1	1	1	-	-		Flange nut	Flänsmutter	(968862)	2
18	946173-2	5	5	5	-	-		Flange screw	Flänsskruv		2
19	9146973-4	1	1	-	-	-		Belt	Rem	MAN.TRANS W/O A.C (6849009)	2
	9146844-7	1	1	-	-	-		Belt	Rem	AUTO.TRANS W/O A.C (9146117)	2
	9434341-5	1	-	1	-	-		Belt	Rem	A.C 2WD	2
	9186352-2	-	-	1	-	-		Belt	Rem	A.C AWD	2
20	6842019-9	1	-	-	-	-		Belt tensioner design E	Remspännare utförande E	(1378976) -1993	3
	6842019-9	1	1	1	-	-		Belt tensioner design E	Remspännare utförande E	2) 1994	3
	1275380-2	1	1	1	-	-		Belt tensioner design F	Remspännare utförande F	2) 1994	3
	1275380-2	1	1	1	-	-		Belt tensioner design F	Remspännare utförande F	1995-	3
20a	6842620-4	1	1	1	-	-		•Roller	•Rulle	FOR 6842019-9	3
	272136-3	1	1	1	-	-		•Service kit	•Servicesats	FOR 1275380-2	3
20b	946329-0	1	1	1	-	-		•Flange screw	•Flänsskruv	FOR 6842019-9	2
	272136-3	1	1	1	-	-		•Service kit	•Servicesats	FOR 1275380-2	3
21	9135699-8	1	-	-	-	-		Idler pulley	Brytrulle	3)	3
	9135699-8	1	-	-	-	-		Idler pulley	Brytrulle	4)	3
	9146139-2	1	1	1	-	-		Idler pulley	Brytrulle	5) 4VALVE AUTO.TRANS	3
	9146139-2	1	1	1	-	-		Idler pulley	Brytrulle	6) 4VALVE MAN.TRANS 2VALVE	3
22	9135702-0	1	1	1	-	-		Cover	Kåpa		3
23	946173-2	2	2	2	-	-		Flange screw	Flänsskruv		2
24	947760-5	1	-	-	-	-		Flange screw	Flänsskruv	3)	2
	947760-5	1	-	-	-	-		Flange screw	Flänsskruv	4)	2
	948217-5	1	1	1	-	-		Flange screw	Flänsskruv	5) 4VALVE AUTO.TRANS	2

1) When replacing flange screw use thread lock part number 1161056-5. / Vid byte av flänsskruv skall gängsäkring artikelnummer 1161056-5, användas.
2) For replacement of belt tensioner, see Service Bulletin 21-814. / Vid byte av remspännare se servicemeddelande 21-814.
3) 4 VALVE AUTO.TRANS,ENG-121674(W/O EGR),ENG-122376(EGR)
4) 4 VALVE MAN.TRANS,ENG-121320(W/O EGR),ENG-122376(EGR)
5) ENG 121675-(W/O EGR),ENG 122377-(EGR)
6) ENG 121321-(W/O EGR),ENG 122377-(EGR)

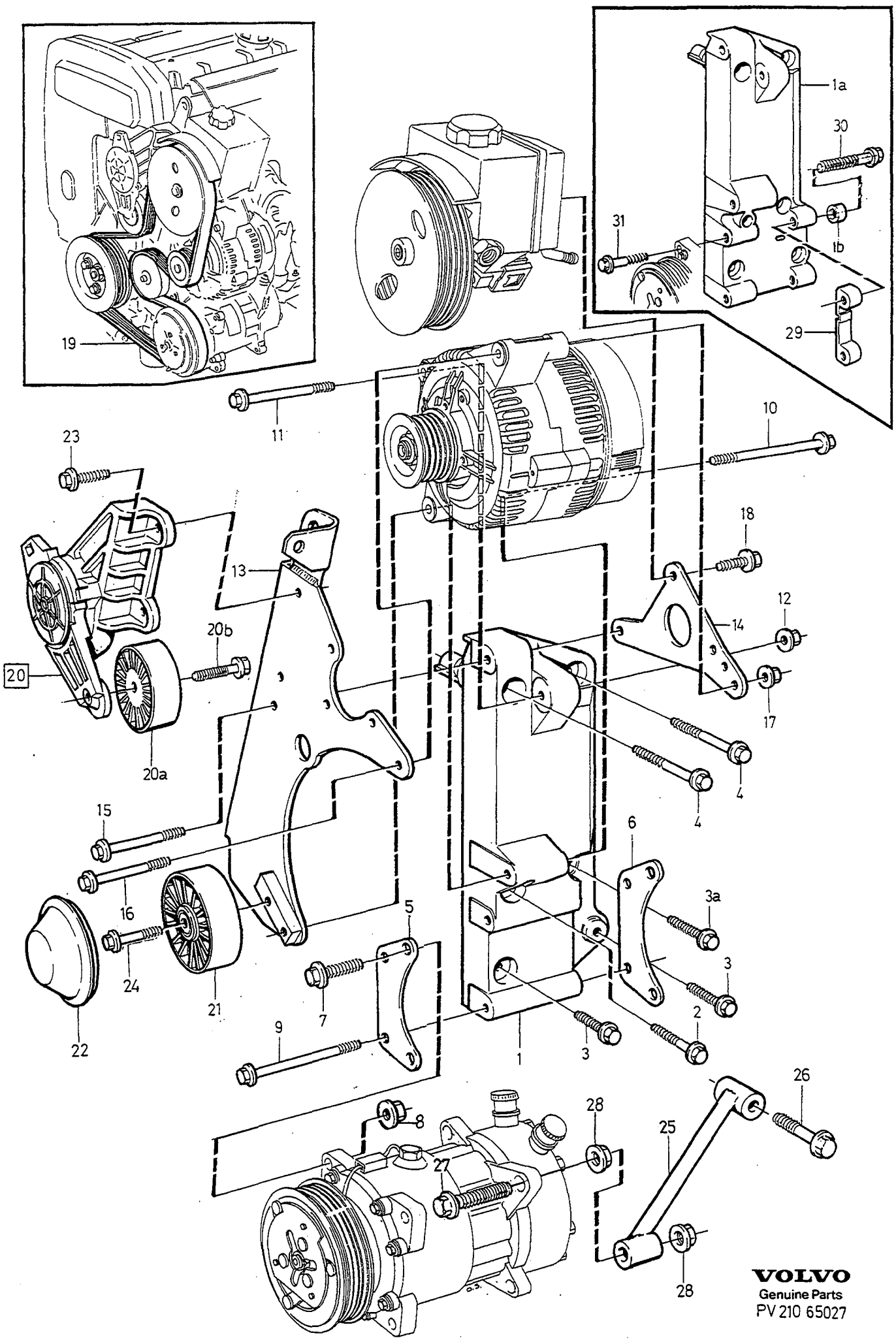

VOLVO
Genuine Parts
PV 210 65027

A	-1993. 1994- AC B5234FS	AUXILIARY AGGREGATE SUSPENSION HJÄLPAPPARATUPPHÄNGNING	Group Grupp 21
B	1994- W/O AC		
C	1994- AC EXC B5234FS		Page Sida 115
D			
E		5CYL	

Fig	Part No. Artikelnummer	Quantity / Antal A	B	C	D	E	P S	Description	Benämning	Notes Anmärkning	S R
	948217-5	1	1	1	-	-		Flange screw	Flänsskruv	6) 4VALVE MAN.TRANS 2VALVE	2
25	9128082-6	1	-	-	-	-		Stay	Stag		3
26	965180-3	1	-	-	-	-		Flange screw	Flänsskruv	7)	2
27	6849587-8	1	-	-	-	-		Screw	Skruv		3
28	971095-5	2	-	-	-	-		Flange nut	Flänsmutter		3
29	9135061-1	-	-	1	-	-		Nut plate	Mutterplatta		3
30	965187-8	-	-	2	-	-		Flange screw	Flänsskruv	LG 60mm	2
31	965185-2	-	-	2	-	-		Flange screw	Flänsskruv	LG 40mm	2

6) ENG 121321-(W/O EGR),ENG 122377-(EGR)
7) When replacing flange screw use thread lock part number 1161053-2. / Vid byte av flänsskruv skall gängsäkring artikelnummer 1161053-2, användas.

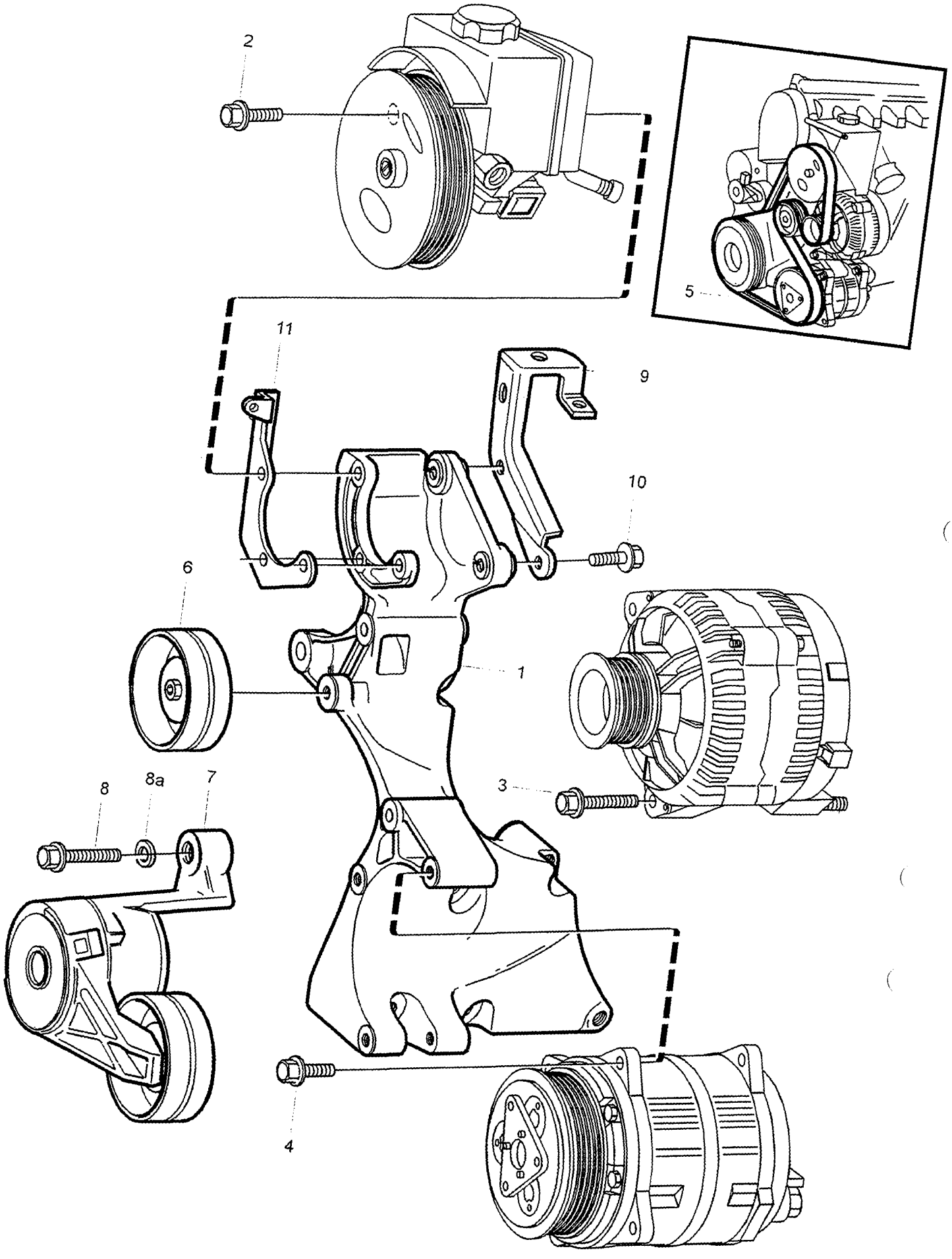

VOLVO
Genuine Parts
PV 210 68754

A
B
C
D
E

AUXILIARY AGGREGATE SUSPENSION HJÄLPAPPARATUPPHÄNGNING

Group Grupp 21

Page Sida 117

DSL

Fig	Part No. Artikelnummer	Quantity / Antal A	B	C	D	E	PS	Description	Benämning	Notes Anmärkning	SR
1	9180595-2	1	-	-	-	-		Bracket	Konsol		3
2	947760-5	3	-	-	-	-		Flange screw	Flänsskruv		2
3	965183-7	2	-	-	-	-		Flange screw	Flänsskruv		2
4	946752-3	4	-	-	-	-		Flange screw	Flänsskruv		2
5	1275725-8	1	-	-	-	-		Belt	Rem	W/O A.C	2
☆	9186320-9	1	-	-	-	-		Belt	Rem	W/O A.C FOR 9442905-7	2
	1275726-6	1	-	-	-	-		Belt	Rem	A.C	2
☆	9186319-1	1	-	-	-	-		Belt	Rem	A.C FOR 9442905-7	2
6	*(1275728)*	1	-	-	-	-	SP	Idler pulley	Brytrulle		3
✓ 7	9179314-1	1	-	-	-	-		Belt tensioner	Remspännare		3
☆ 8	959241-1	2	-	-	-	-		Screw	Skruv		3
☆ 8a	955896-6	2	-	-	-	-		Washer	Bricka		2
9	1275664-9	1	-	-	-	-		Bracket	Konsol		3
10	947760-5	2	-	-	-	-		Flange screw	Flänsskruv	M8x40	2
11	9186747-3	1	-	-	-	-		Retainer	Hållare		3

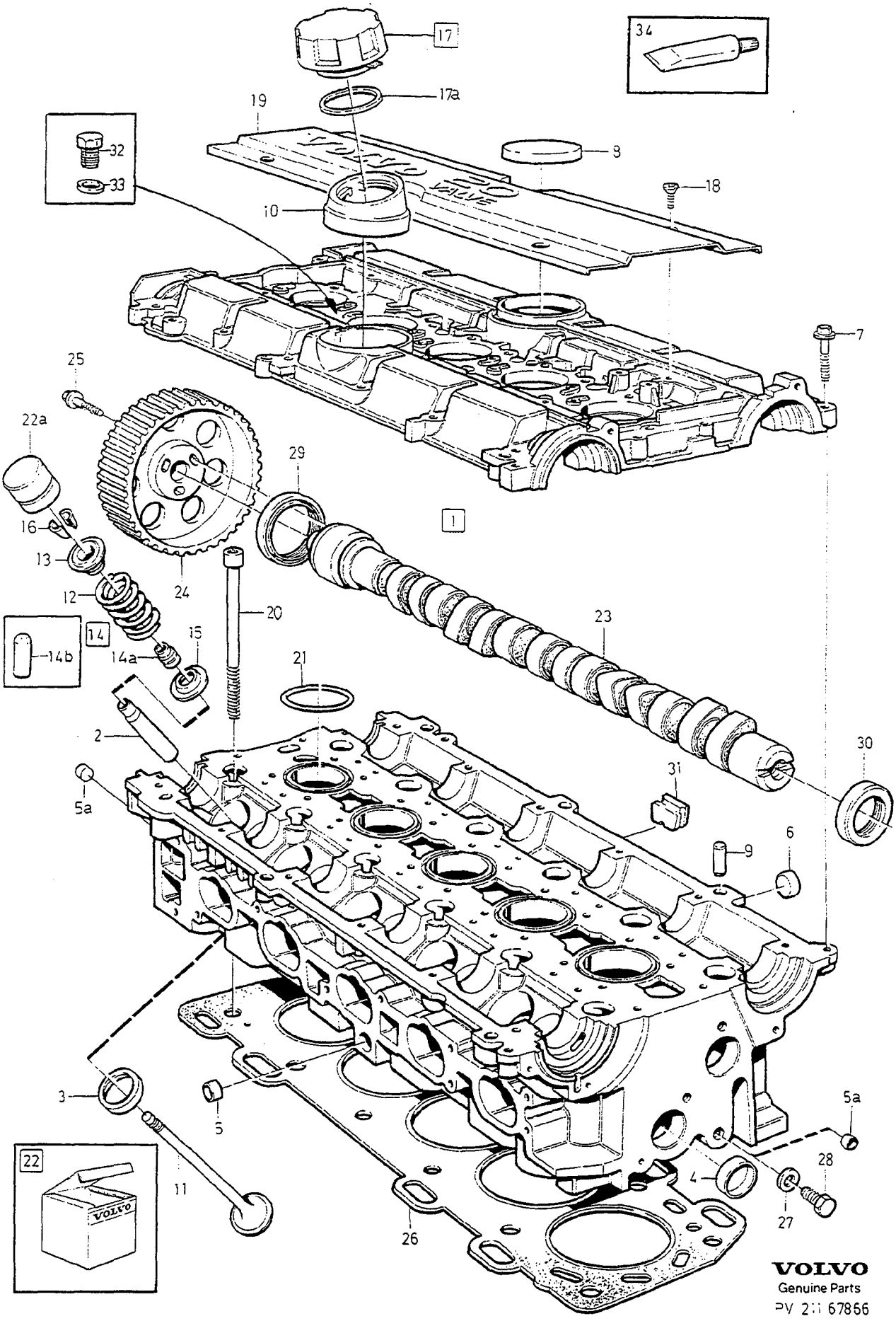

VOLVO
Genuine Parts
PV 2:: 67866

A	2VALVE	CYLINDER HEAD CYLINDERHUVUD	Group Grupp 21
B	4VALVE W/O TURBO		
C	4VALVE TURBO		Page Sida 119
D			
E		5CYL	

Fig	Part No. Artikelnummer	Quantity / Antal A	B	C	D	E	PS	Description	Benämning	Notes Anmärkning	SR
1	9135858-0	1	-	-	-	-		Cylinder head without air pump	Cylinderhuvud utan luftpump ..		3
	5003882-7	1	-	-	-	-	EU	Cylinder head, exch without air pump	Cylinderhuvud, bytes utan luftpump	1)	3
	9135837-4	1	-	-	-	-		Cylinder head with air pump ..	Cylinderhuvud med luftpump ..	-1996	3
	5003928-8	1	-	-	-	-	EU	Cylinder head, exch with air pump	Cylinderhuvud, bytes med luftpump	1)	3
	9146335-6	-	1	-	-	-		Cylinder head without air pump	Cylinderhuvud utan luftpump ..	-1996	3
	(5003824)	-	1	-	-	-	SP	Cylinder head, exch without air pump	Cylinderhuvud, bytes utan luftpump	1) REPL 1PCS 8601011-3, 1PCS 960630-2, 1PCS 11996-6.	3
	8601011-3	-	1	-	-	-	EU	Cylinder head, exch without air pump	Cylinderhuvud, bytes utan luftpump	1) -1996	3
	9146337-2	-	1	-	-	-		Cylinder head with air pump ..	Cylinderhuvud med luftpump ..	1996	3
	5003932-0	-	1	-	-	-	EU	Cylinder head, exch with air pump	Cylinderhuvud, bytes med luftpump	1) 1996	3
	9146337-2	-	1	-	-	-		Cylinder head	Cylinderhuvud	1997	3
	5003932-0	-	1	-	-	-	EU	Cylinder head, exch	Cylinderhuvud, bytes	1) 1997	3
	9146337-2	-	-	1	-	-		Cylinder head	Cylinderhuvud	1994-	3
	5003932-0	-	-	1	-	-	EU	Cylinder head, exch	Cylinderhuvud, bytes	1) 1994-	3
2	1270391-4	-	20	20	-	-		• Valve guide	• Ventilstyrning	STD (9135627)	2
	1270393-0	-	20	20	-	-		• Valve guide	• Ventilstyrning	O.S 0.1mm	2
	1270394-8	-	20	20	-	-		• Valve guide	• Ventilstyrning	O.S 0.2mm	2
	1270397-1	10	-	-	-	-		• Valve guide	• Ventilstyrning	STD	2
	1270399-7	10	-	-	-	-		• Valve guide	• Ventilstyrning	O.S 0.1mm	2
	1270400-3	10	-	-	-	-		• Valve guide	• Ventilstyrning	O.S 0.2mm	2
3	1397617-0	-	10	10	-	-		• Valve seat intake	• Ventilsäte insug	STD	2
	1397188-2	5	-	-	-	-		• Valve seat intake	• Ventilsäte insug	STD	2
	1335718-1	-	10	10	-	-		• Valve seat exhaust	• Ventilsäte avgas	STD	2
	1397189-0	5	-	-	-	-		• Valve seat exhaust	• Ventilsäte avgas	STD	2
4	946780-4	4	4	4	-	-		• Cap plug	• Hattplugg		2
5	946778-8	1	1	1	-	-		• Cap plug	• Hattplugg		2
5a	955081-5	2	2	-	-	-		• Cap plug	• Hattplugg		2
6	946779-6	2	1	1	-	-		• Cap plug	• Hattplugg		2
7	975883-0	40	40	40	-	-		• Flange screw	• Flänsskruv		3
8	1361451-6	1	1	1	-	-		• Cap	• Lock		3
9	1397500-8	5	5	5	-	-		• Locating pin	• Styrpinne		3
10	3507864-1	1	1	1	-	-		• Adapter	• Adapter		3
11	1397641-0	-	10	10	-	-		Valve intake	Ventil insug		2
	6842421-7	5	-	-	-	-		Valve intake	Ventil insug		2
	1366882-7	-	10	-	-	-		Valve exhaust	Ventil avgas		2
	6842422-5	5	-	-	-	-		Valve exhaust	Ventil avgas		2
☆	9186069-2	-	-	10	-	-		Exhaust valve exhaust	Avgasventil avgas	-1996 (1366490)	2
☆	9186069-2	-	-	10	-	-		Exhaust valve exhaust	Avgasventil avgas	1997	2
12	3531100-0	-	20	20	-	-		Valve spring	Ventilfjäder		2

1) Valves are included. / Ventiler ingår.

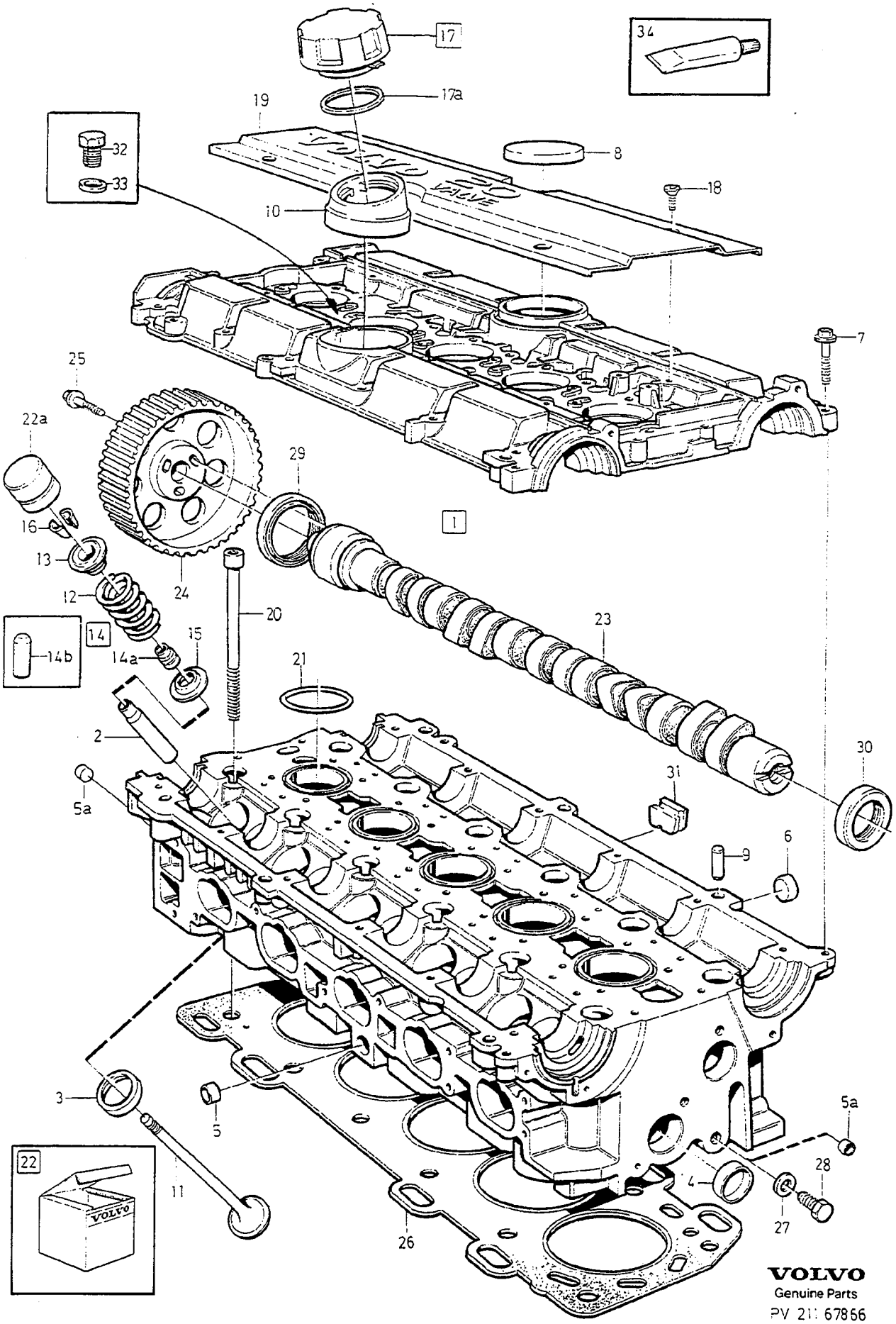

VOLVO
Genuine Parts
PV 211 67866

A	2VALVE	CYLINDER HEAD CYLINDERHUVUD	Group Grupp 21
B	4VALVE W/O TURBO		Page Sida 121
C	4VALVE TURBO		
D			
E		5CYL	

Fig	Part No. Artikelnummer	Quantity / Antal A	B	C	D	E	PS	Description	Benämning	Notes Anmärkning	SR
	3507327-9	10	-	-	-	-		Valve spring	Ventilfjäder		2
13	3531101-8	-	20	20	-	-		Valve spring washer upper	Ventilfjäderbricka övre		2
	3507328-7	10	-	-	-	-		Valve spring washer upper	Ventilfjäderbricka övre		2
14	272227-0	1	-	-	-	-		Kit	Sats		2
	272228-8	-	1	1	-	-		Kit	Sats		2
14a	3517893-8	10	20	20	-	-		•Valve seal	•Ventiltätning		2
14b	1332645-9	1	1	1	-	-		•Sleeve	•Hylsa		2
15	3531102-6	-	20	20	-	-		Valve spring washer lower	Ventilfjäderbricka undre		2
	3507330-3	10	-	-	-	-		Valve spring washer lower	Ventilfjäderbricka undre		2
16	1378130-7	20	40	40	-	-		Valve cotter	Ventillås		2
17	3547599-5	1	1	1	-	-		Filler cap	Påfyllningslock		2
17a	940096-1	1	1	1	-	-		•Gasket	•Packning		2
18	3547965-8	6	6	6	-	-		Screw	Skruv		3
19	1275186-3	-	1	1	-	-		Cover	Kåpa	ENG -344726 (3507909)(6842578)	3
	1275186-3	-	1	1	-	-		Cover	Kåpa	ENG 344727-	3
	6842796-2	1	-	-	-	-		Cover	Kåpa		3
20	3517947-2	-	12	-	-	-		Screw	Skruv	M12x162	3
	6842347-4	-	12	12	-	-		Screw	Skruv	M12x157	3
	6842347-4	12	-	-	-	-		Screw	Skruv		3
21	1397525-5	5	5	5	-	-		Sealing ring	Tätningsring		3
☆ 22	272280-9	-	1	1	-	-		Service kit	Servicesats		6
☆	272281-7	1	-	-	-	-		Service kit	Servicesats		6
☆ 22a	1275353-9	-	20	20	-	-		•Tappet	•Ventillyftare		2
	9180681-0	10	-	-	-	-		•Tappet	•Ventillyftare		2
23	3547600-1	-	1	-	-	-		Camshaft intake	Kamaxel insug		2
	6842061-1	1	-	-	-	-		Camshaft intake	Kamaxel insug	B5252S	2
	1397165-0	1	-	-	-	-		Camshaft intake	Kamaxel insug	B5202S	2
	6842281-5	-	-	1	-	-		Camshaft intake	Kamaxel insug		2
	3547601-9	-	1	-	-	-		Camshaft exhaust	Kamaxel avgas		2
	9135615-4	1	-	-	-	-		Camshaft exhaust	Kamaxel avgas	B5252S -1993	2
	6842062-9	1	-	-	-	-		Camshaft exhaust	Kamaxel avgas	B5252S 1994-	2
	9135615-4	1	-	-	-	-		Camshaft exhaust	Kamaxel avgas	B5202S	2
	6842282-3	-	-	1	-	-		Camshaft exhaust	Kamaxel avgas		2
24	3531523-3	-	2	2	-	-		Pulley Camshaft	Kuggremhjul Kamaxel		3
	3531522-5	2	-	-	-	-		Pulley Camshaft	Kuggremhjul Kamaxel		3
25	968159-4	6	6	6	-	-		Flange screw	Flänsskruv		3
26	9135513-1	-	1	-	-	-		Gasket	Packning	B5204FS -1993 (3531018)	3
	9135513-1	-	1	1	-	-		Gasket	Packning	1994- EXC B5254FS	3
	3531017-6	-	1	-	-	-		Gasket	Packning	B5254FS	3
	3531017-6	1	-	-	-	-		Gasket	Packning	B5252S	3
	9135513-1	1	-	-	-	-		Gasket	Packning	B5202S	3
27	11994-1	1	1	1	-	-		Gasket	Packning		2
28	960629-4	1	1	1	-	-		Plug	Propp		2
29	6842272-4	2	2	2	-	-		Sealing ring	Tätningsring		3
30	*(3514943)*	-	2	2	-	-	SP	Sealing ring	Tätningsring		2
	3507309-7	2	-	-	-	-		Sealing ring	Tätningsring		2
31	9135635-2	1	1	1	-	-		Rubber plug	Gummiplugg	2)	2
32	960630-2	-	1	-	-	-		Plug	Propp		2
33	11996-6	-	1	-	-	-		Gasket	Packning		1
34	1161059-9	X	X	X	-	-		Chemical gasket	Flytande packning		6

2) For cars without air pump / För vagnar utan luftpump

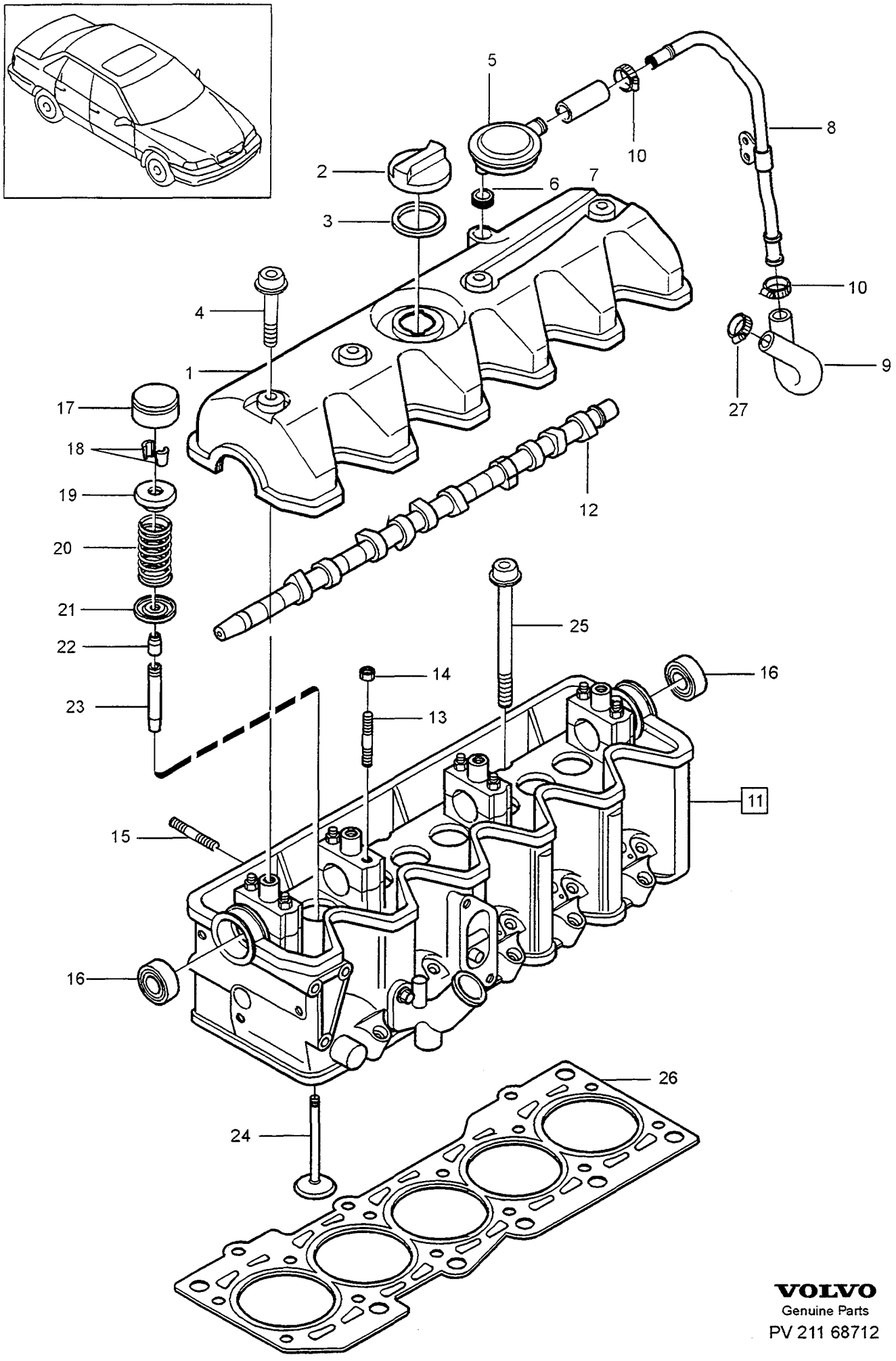

VOLVO
Genuine Parts
PV 211 68712

A
B
C
D
E

CYLINDER HEAD — CYLINDERHUVUD

DSL

Group / Grupp 21

Page / Sida 123

	Fig	Part No. / Artikelnummer	Quantity / Antal A	B	C	D	E	PS	Description	Benämning	Notes / Anmärkning	SR
☆	1	9186536-0	1	-	-	-	-		Valve cover	Ventilkåpa		3
☆	2	9180597-8	1	-	-	-	-		Filler cap	Påfyllningslock		2
☆	3	1257296-2	1	-	-	-	-		Gasket	Packning		2
☆	4	948069-0	4	-	-	-	-		Hexagon screw	Sexkantsskruv		2
☆	5	9180615-8	1	-	-	-	-		Pressure regulator	Tryckregulator		3
☆	6	9179309-1	1	-	-	-	-		Sealing ring	Tätningsring		3
☆	7	1275722-5	1	-	-	-	-		Hose	Slang		2
☆	8	1275723-3	1	-	-	-	-		Pipe	Rör		3
☆	9	1275724-1	1	-	-	-	-		Hose	Slang		2
	10	976559-5	2	-	-	-	-		Hose clamp	Slangklämma		2
☆	11	9155725-6	1	-	-	-	-		Cylinder head	Cylinderhuvud		4
☆	12	9186570-9	1	-	-	-	-		• Camshaft	• Kamaxel		3
☆	13	1257005-7	8	-	-	-	-		• Stud	• Pinnskruv		2
	14	945408-3	8	-	-	-	-		• Flange nut	• Flänsmutter		2
☆	15	1328261-1	10	-	-	-	-		• Stud	• Pinnskruv		2
☆	16	1257221-0	2	-	-	-	-		• Sealing ring	• Tätningsring		2
☆	17	9186568-3	10	-	-	-	-		• Tappet	• Ventillyftare		4
☆	18	3501776-3	10	-	-	-	-		• Valve cotter	• Ventillås		2
☆	19	1328090-4	10	-	-	-	-		• Washer	• Bricka		2
☆	20	9186567-5	10	-	-	-	-		• Valve spring	• Ventilfjäder		3
☆	21	1257051-1	10	-	-	-	-		• Washer	• Bricka		2
☆	22	3501775-5	10	-	-	-	-		• Valve seal	• Ventiltätning		2
	23		10	-	-	-	-	NS	• Valve guide	• Ventilstyrning		
☆	24	9186565-9	5	-	-	-	-		• Inlet valve	• Inloppsventil		4
☆		9186566-7	5	-	-	-	-		• Exhaust valve	• Avgasventil		4
☆	25	9186535-2	12	-	-	-	-		Flange screw	Flänsskruv		2
☆	26	9125551-3	1	-	-	-	-		Cylinder head gasket	Cylinderhuvudpackning	THK 1.53 mm	3
☆		9125552-1	1	-	-	-	-		Cylinder head gasket	Cylinderhuvudpackning	THK 1.57 mm	3
☆		9125553-9	1	-	-	-	-		Cylinder head gasket	Cylinderhuvudpackning	THK 1.61 mm	3
	27	976561-1	1	-	-	-	-		Hose clamp	Slangklamma		1

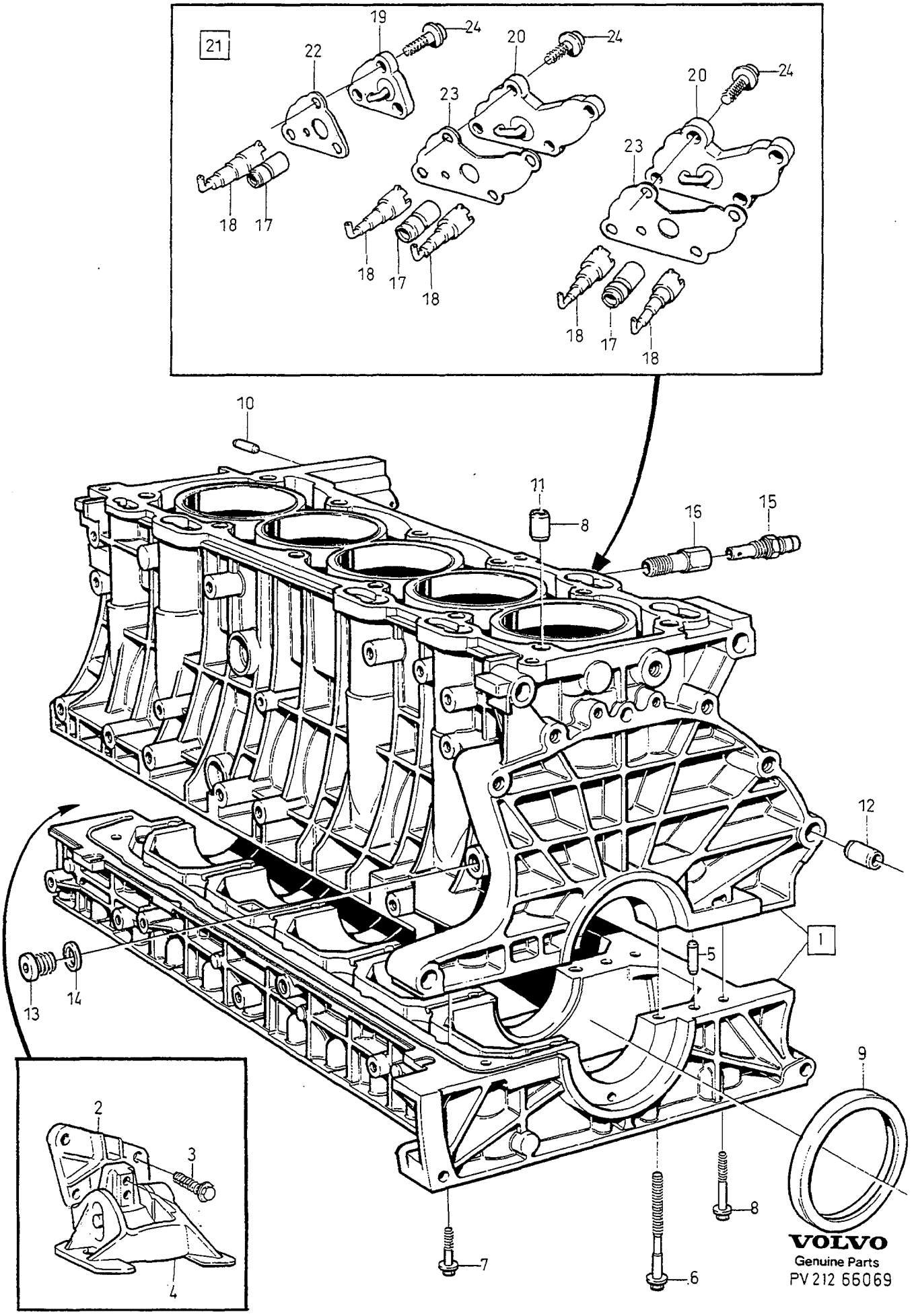
21
19
24
22
20
24
23
20
24
23
18
17
18
17
18
18
17
18
10
11
8
16
15
12
1
5
13
14
9
2
3
4
8
7
6
VOLVO
Genuine Parts
PV 212 66069

A	B5202S,B5204S,B5234S
B	B5252S,B5254S
C	TURBO
D	
E	

ENGINE BLOCK — CYLINDERBLOCK

Group / Grupp 21

Page / Sida 125

5CYL

Fig	Part No. / Artikelnummer	Quantity / Antal A	B	C	D	E	PS	Description	Benämning	Notes / Anmärkning	SR
1	*(9135222)*	1	-	-	-	-	SP	Cylinder block	Cylinderblock	ENG -131034 REPL 1PCS 9135865-5	5
	(9135865)	1	-	-	-	-	SP	Cylinder block	Cylinderblock	ENG 131035- 240985 1) REPL 1PCS 9146953-6, 1PCS 9143465-4, 1PCS 946470-2, 2PCS 946752-3	5
		-	-	-	-	-		Replacement parts	Ersättande artiklar		
1		-	-	-	-	-		•9143465-4	•9143465-4		
								946470-2	946470-2		
								946752-3	946752-3		
		-	-	-	-	-		••MAN.TRANS	••MAN.TRANS		
		-	-	-	-	-		•••SEE 46•639/A	•••SEE 46•639/A		
		-	-	-	-	-		••AUTO.TRANS	••AUTO.TRANS		
		-	-	-	-	-		•••SEE 46•639/B	•••SEE 46•639/B		
	9146953-6	1	-	-	-	-		Cylinder block	Cylinderblock	ENG 240986-	5
	(9135221)	-	1	-	-	-	SP	Cylinder block	Cylinderblock	ENG -131034 REPL 1PCS 9135862-2	5
	(9135862)	-	1	-	-	-	SP	Cylinder block	Cylinderblock	ENG 131035- 240985 REPL 1PCS 9146950-2, 1PCS 9143465-4, 1PCS 946470-2, 2PCS 946752-3	5
	9146950-2	-	1	-	-	-		Cylinder block	Cylinderblock	ENG 240986-	5
	(3531865)	-	-	1	-	-	SP	Cylinder block	Cylinderblock	ENG -240985 REPL 1PCS 6842344-1, 1PCS 9143465-4, 1PCS 946470-2, 2PCS 946752-3	5
	6842344-1	-	-	1	-	-		Cylinder block	Cylinderblock	ENG 240986- EXC B5254T AWD	5
	1275482-6	-	-	1	-	-		Cylinder block	Cylinderblock	B5254T AWD	5
2		1	1	-	-	-		•Engine anchorage right	•Motorfäste höger		
								••SEE 21•105/A	••SEE 21•105/A		
		-	-	1	-	-		•Engine anchorage right	•Motorfäste höger		
								••SEE 21•105/B	••SEE 21•105/B		
3		1	1	-	-	-		•Flange screw	•Flänsskruv		
								••SEE 21•105/A	••SEE 21•105/A		
		-	-	1	-	-		•Flange screw	•Flänsskruv		
								••SEE 21•105/B	••SEE 21•105/B		
		2	2	-	-	-		•Flange screw	•Flänsskruv		
								••SEE 21•105/A	••SEE 21•105/A		
		-	-	2	-	-		•Flange screw	•Flänsskruv		
								••SEE 21•105/B	••SEE 21•105/B		
4		1	1	-	-	-		•Engine pad	•Motorkudde		
								••SEE 21•105/A	••SEE 21•105/A		
		-	-	1	-	-		•Engine pad	•Motorkudde		
								••SEE 21•105/B	••SEE 21•105/B		
5	1383730-7	5	5	5	-	-		•Locating pin	•Styrpinne		5
6	1256343-3	12	12	12	-	-		•Screw	•Skruv	M10x117	5
7	975884-8	-	5	5	-	-		•Screw	•Skruv	EXC B5254FS M7x40	5
	975883-0	5	5	-	-	-		•Flange screw	•Flänsskruv	EXC B5204FS,B5234FS M7x35	3
8	965217-3	9	9	9	-	-		•Flange screw	•Flänsskruv	M8x65	2
	965218-1	3	3	3	-	-		•Flange screw	•Flänsskruv	(969303)	2

1) Replacement parts included part or whole in new design, referred to in another section of this catalogue. / Ersättande artiklar ingår helt eller delvis i nytt utförande, redovisat i annat avsnitt i denna katalog.

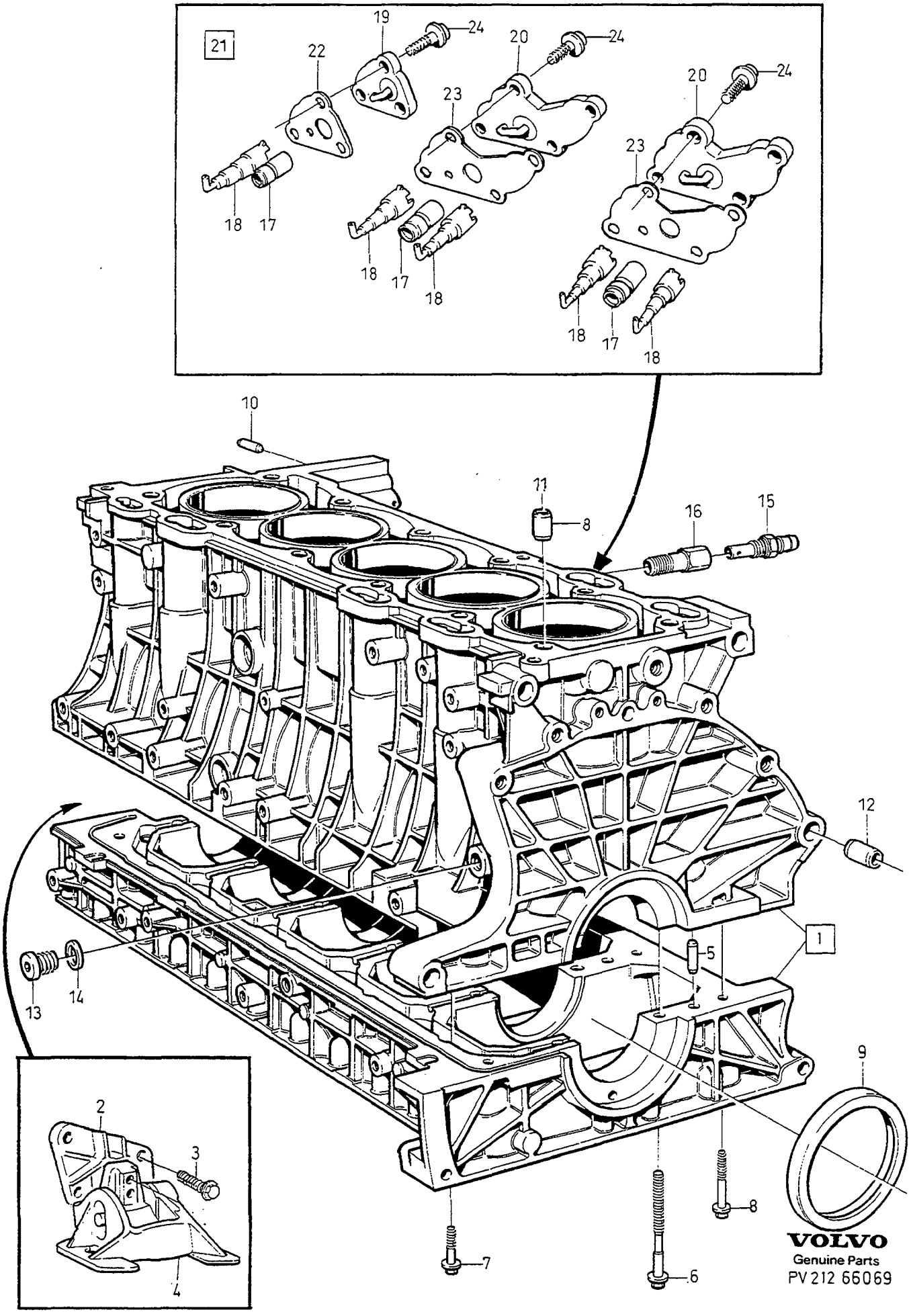

VOLVO
Genuine Parts
PV 212 66069

A	B5202S,B5204S,B5234S	ENGINE BLOCK CYLINDERBLOCK	Group Grupp 21
B	B5252S,B5254S		
C	TURBO		Page Sida 127
D			
E		5CYL	

Fig	Part No. Artikelnummer	Quantity / Antal A	B	C	D	E	PS	Description	Benämning	Notes Anmärkning	SR
9	6842274-0	1	1	1	-	-		Sealing ring	Tätningsring		5
10	950542-1	2	2	2	-	-		Pin	Pinne		2
11	1366129-3	2	2	2	-	-		Guide sleeve	Styrhylsa		5
12	1256394-6	2	2	2	-	-		Guide sleeve	Styrhylsa		5
13	966143-0	1	1	1	-	-		Plug	Propp		4
14	11996-6	1	1	1	-	-		Gasket	Packning		1
15	3531384-0	1	1	1	-	-		Nipple	Nippel		2
16	9135268-2	1	1	1	-	-		Nut	Mutter		2
17	1335772-8	-	-	3	-	-		Valve	Ventil		3
18	3547450-1	-	-	5	-	-		Jet	Munstycke		3
19	1397679-0	-	-	1	-	-		Cover	Lock		2
20	1397678-2	-	-	2	-	-		Cover	Lock		2
21	271815-3	-	-	1	-	-		Gasket kit	Packningsats		2
22		-	-	1	-	-	KN	•Gasket	•Packning		
23		-	-	2	-	-	KN	•Gasket	•Packning		
24	968159-4	-	-	11	-	-		Flange screw	Flänsskruv		3

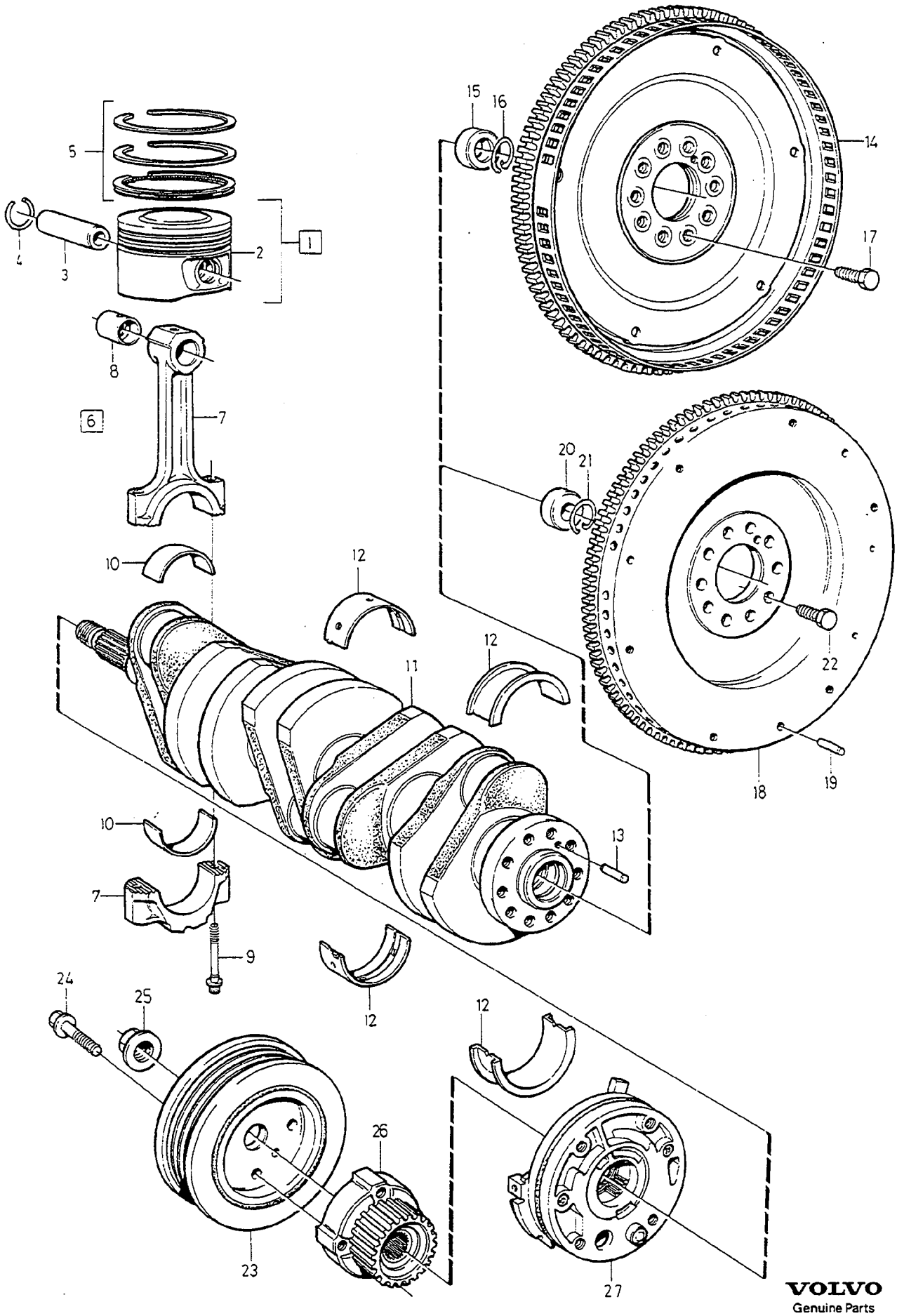

VOLVO
Genuine Parts
PV 213 68409

A	2VALVE	CRANK MECHANISM VEVMEKANISM	Group Grupp 21
B	4VALVE W/O TURBO		
C	4VALVE TURBO		Page Sida 129
D			
E		5CYL	

Fig	Part No. Artikelnummer	Quantity / Antal A	B	C	D	E	PS	Description	Benämning	Notes Anmärkning	SR
1		-	-	-	-	-		B5252FS	B5252FS		
	(271718)	5	-	-	-	-	SP	Piston kit	Kolvsats	1) STD MARKED D REPL 1PCS 272138-9, 1PCS 272158-7	2
	272138-9	5	-	-	-	-		Piston kit	Kolvsats	2) STD MARKED D	2
	(271719)	5	-	-	-	-	SP	Piston kit	Kolvsats	1) STD MARKED G REPL 1PCS 272139-7, 1PCS 272158-7	2
	272139-7	5	-	-	-	-		Piston kit	Kolvsats	2) STD MARKED G	2
	(271820)	5	-	-	-	-	SP	Piston kit	Kolvsats	1) O.S 0,20 mm REPL 1PCS 272140-5, 1PCS 272159-5	6
	272140-5	5	-	-	-	-		Piston kit	Kolvsats	2) O.S 0,20 mm	2
	(271821)	5	-	-	-	-	SP	Piston kit	Kolvsats	1) O.S 0,40 mm REPL 1PCS 272141-3, 1PCS 272160-3	6
	272141-3	5	-	-	-	-		Piston kit	Kolvsats	2) O.S 0,40 mm	2
		-	-	-	-	-		B5202FS	B5202FS		
	271987-0	5	-	-	-	-		Piston kit	Kolvsats	STD MARKED D	2
	271988-8	5	-	-	-	-		Piston kit	Kolvsats	STD MARKED G	2
	271989-6	5	-	-	-	-		Piston kit	Kolvsats	O.S 0,20 mm	2
	271991-2	5	-	-	-	-		Piston kit	Kolvsats	O.S 0,40 mm	2
		-	-	-	-	-		B5204FS	B5204FS		
	(271691)	-	5	-	-	-	SP	Piston kit	Kolvsats	3) STD MARKED D REPL 1PCS 272142-1, 1PCS 271992-0	2
	272142-1	-	5	-	-	-		Piston kit	Kolvsats	4) STD MARKED D	2
	(271692)	-	5	-	-	-	SP	Piston kit	Kolvsats	3) STD MARKED G REPL 1PCS 272143-9, 1PCS 271998-0	2
	272143-9	-	5	-	-	-		Piston kit	Kolvsats	4) STD MARKED G	2
	(271818)	-	5	-	-	-	SP	Piston kit	Kolvsats	3) O.S 0,20 mm REPI 1PCS 272144-7, 1PCS 271993-8	6
	272144-7	-	5	-	-	-		Piston kit	Kolvsats	4) O.S 0,20 mm	2
	(271819)	-	5	-	-	-	SP	Piston kit	Kolvsats	3) O.S 0,40 mm REPL 1PCS 272145-4, 1PCS 271994-6	6
	272145-4	-	5	-	-	-		Piston kit	Kolvsats	4) O.S 0,40 mm	2
		-	-	-	-	-		B5234FS	B5234FS		
	(271883)	-	5	-	-	-	SP	Piston kit	Kolvsats	1) STD MARKED D REPL 1PCS 272146-2, 1PCS 271992-0	6
	272146-2	-	5	-	-	-		Piston kit	Kolvsats	2) STD MARKED D	2
	(271884)	-	5	-	-	-	SP	Piston kit	Kolvsats	1) STD MARKED G REPL 1PCS 272147-0, 1PCS 271992-0	6
	272147-0	-	5	-	-	-		Piston kit	Kolvsats	2) STD MARKED G	2
	(271885)	-	5	-	-	-	SP	Piston kit	Kolvsats	1) O.S 0,20 mm REPL 1PCS 272148-8,	6

1) ENG -396322.
2) ENG 396323-.
3) ENG -396322,396329-396334.
4) ENG 396323-396328,396335-

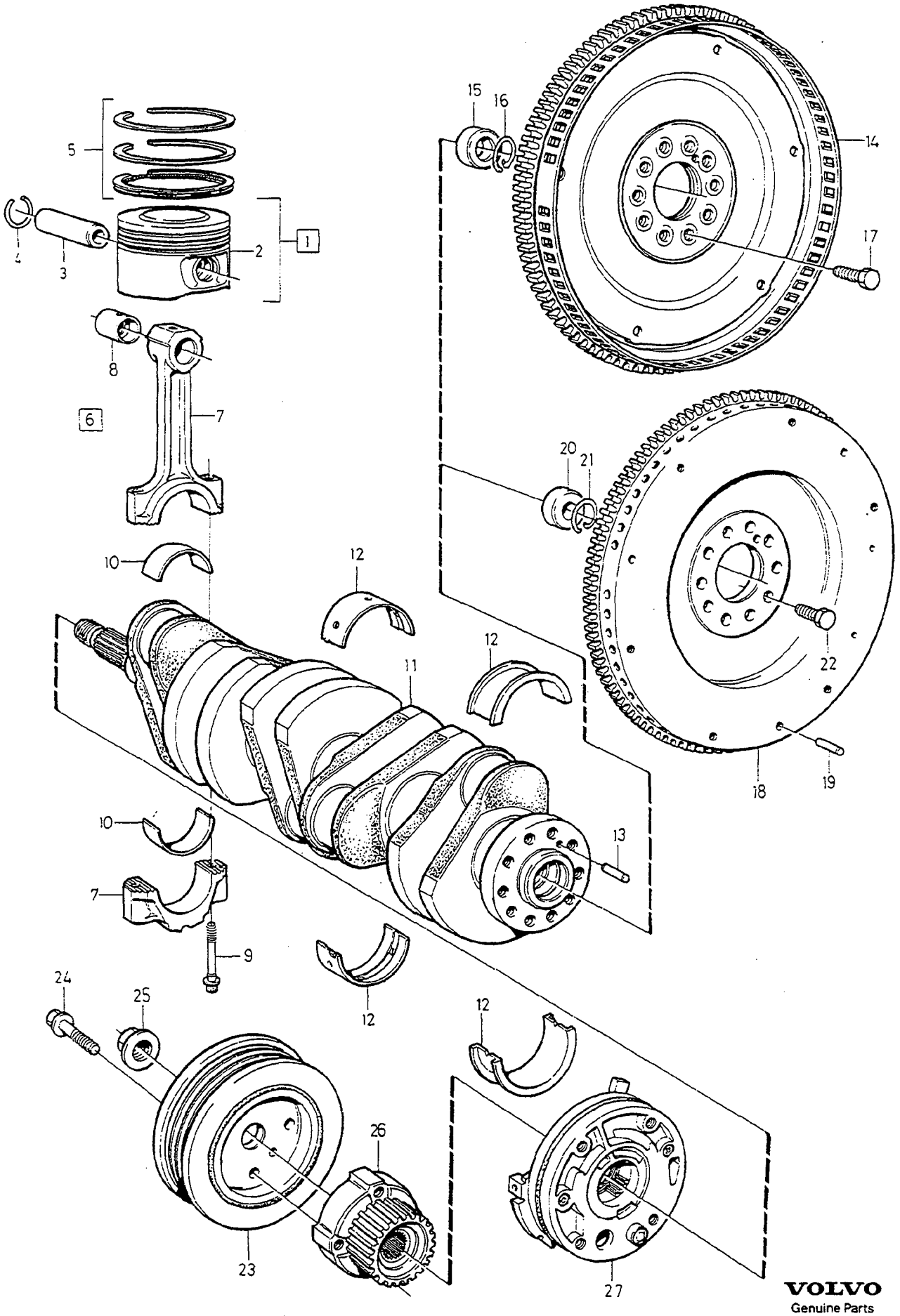

VOLVO
Genuine Parts
PV 213 68409

A	2VALVE
B	4VALVE W/O TURBO
C	4VALVE TURBO
D	
E	

CRANK MECHANISM VEVMEKANISM

5CYL

Group / Grupp 21

Page / Sida 131

Fig	Part No. Artikelnummer	Quantity / Antal A	B	C	D	E	PS	Description	Benämning	Notes Anmärkning	SR
										1PCS 271993-8	
	272148-8	-	5	-	-	-		Piston kit	Kolvsats	2) 0.S 0,20 mm	2
	(271886)	-	5	-	-	-	SP	Piston kit	Kolvsats	1) 0.S 0,40 mm REPL 1PCS 272149-6, 1PCS 271994-6	6
	272149-6	-	5	-	-	-		Piston kit	Kolvsats	2) 0.S 0,40 mm	2
		-	-	-	-	-		B5254FS	B5254FS		
	(271689)	-	5	-	-	-	SP	Piston kit	Kolvsats	1) STD MARKED D	2
	272150-4	-	5	-	-	-		Piston kit	Kolvsats	2) STD MARKED D	2
	271690-0	-	5	-	-	-		Piston kit	Kolvsats	1) STD MARKED G	2
	272151-2	-	5	-	-	-		Piston kit	Kolvsats	2) STD MARKED G	2
	(271816)	-	5	-	-	-	SP	Piston kit	Kolvsats	1) 0.S 0,20 mm REPL 1PCS 272152-0, 1PCS 272159-5	6
	272152-0	-	5	-	-	-		Piston kit	Kolvsats	2) 0.S 0,20 mm	2
	(271817)	-	5	-	-	-	SP	Piston kit	Kolvsats	1) 0.S 0,40 mm REPL 1PCS 272153-8, 1PCS 272160-3	6
	272153-8	-	5	-	-	-		Piston kit	Kolvsats	2) 0.S 0,40 mm	2
		-	-	-	-	-		B5234FT	B5234FT		
	(271797)	-	-	5	-	-	SP	Piston kit	Kolvsats	STD MARKED D	2
	271798-1	-	-	5	-	-		Piston kit	Kolvsats	STD MARKED G	2
	271881-5	-	-	5	-	-		Piston kit	Kolvsats	0.S 0,20 mm	6
	271882-3	-	-	5	-	-		Piston kit	Kolvsats	0.S 0,40 mm	6
		-	-	-	-	-		B5204FT	B5204FT		
	271887-2	-	-	5	-	-		Piston kit	Kolvsats	STD MARKED D	2
	271888-0	-	-	5	-	-		Piston kit	Kolvsats	STD MARKED G	2
	271889-8	-	-	5	-	-		Piston kit	Kolvsats	0.S 0,20 mm	6
	271890-6	-	-	5	-	-		Piston kit	Kolvsats	0.S 0,40 mm	6
		-	-	-	-	-		B5254T	B5254T		
	272240-3	-	-	5	-	-		Piston kit	Kolvsats	STD,MARKED D	3
	272241-1	-	-	5	-	-		Piston kit	Kolvsats	STD,MARKED G	3
	272242-9	-	-	5	-	-		Piston kit	Kolvsats	0.S 0,20mm	3
	272243-7	-	-	5	-	-		Piston kit	Kolvsats	0.S 0,40mm	3
2		1	1	1	-	-	KN	•Piston	•Kolv		
3		1	1	1	-	-	KN	•Gudgeon pin	•Kolvtapp		
4	9135439-9	2	2	2	-	-		•Retaining ring	•Spårring		2
		-	-	-	-	-		B5252FS,B5254FS	B5252FS,B5254FS		
5	*(271612)*	5	-	-	-	-	SP	Piston ring kit	Kolvringsats	1) STD MARKED D REPL 1PCS 272158-7, 1PCS 272138-9 STD MARKED G REPL 1PCS 272158-7, 1PCS 272139-7	4
	(271612)	-	5	-	-	-	SP	Piston ring kit	Kolvringsats	1) STD MARKED D REPL 1PCS 272158-7, 1PCS 272150-4 STD MARKED G	4

2) ENG 396323-.
1) ENG -396322.

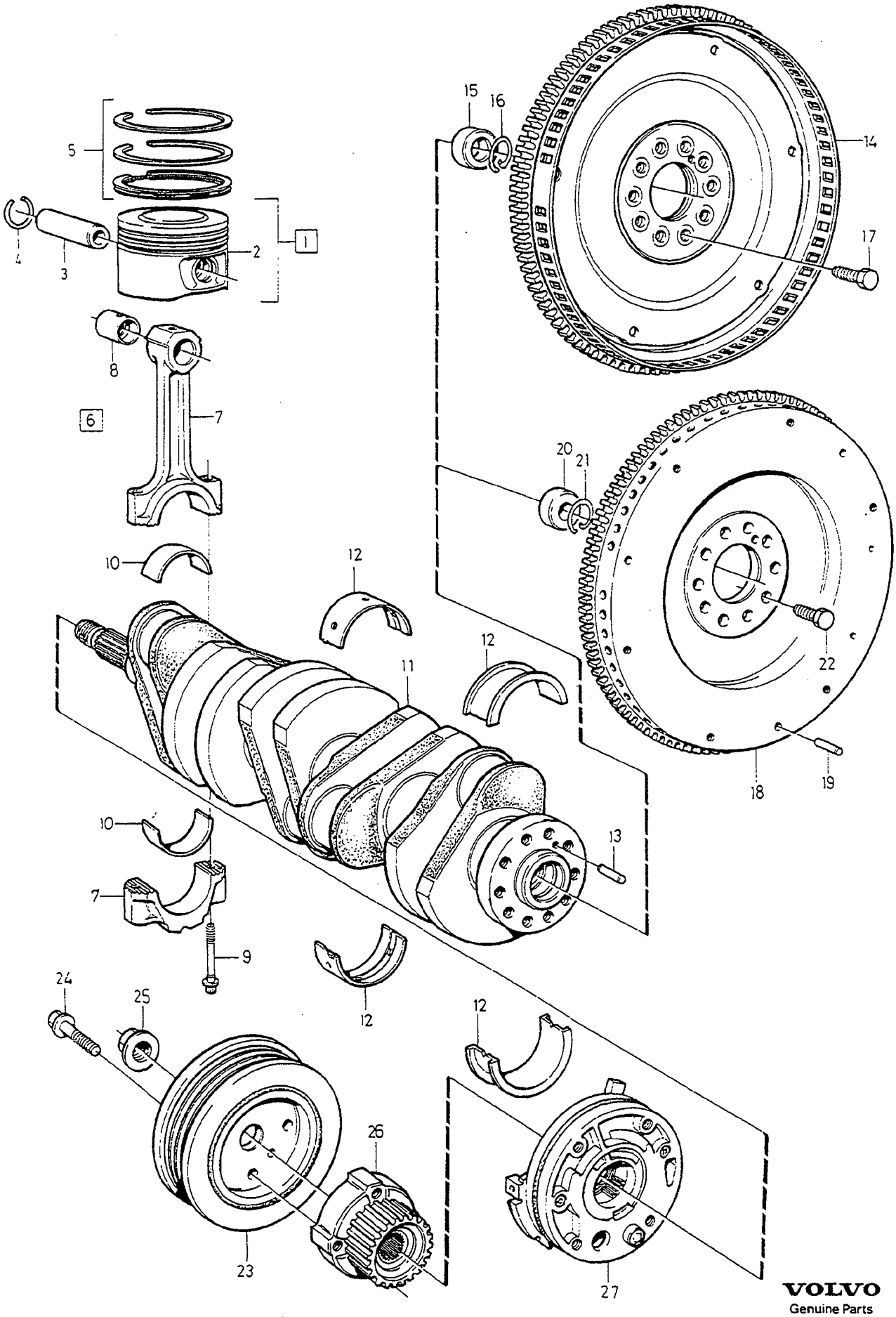

VOLVO
Genuine Parts
PV 213 68409

A	2VALVE
B	4VALVE W/O TURBO
C	4VALVE TURBO
D	
E	

CRANK MECHANISM — VEVMEKANISM

5CYL

Group / Grupp 21

Page / Sida 133

Fig	Part No. / Artikelnummer	Quantity / Antal A	B	C	D	E	PS	Description	Benämning	Notes / Anmärkning	SR
										REPL 1PCS 272158-7, 1PCS 272151-2	
	272158-7	5	5	-	-	-		Piston ring kit	Kolvringsats	2) STD	4
	(271372)	5	-	-	-	-	SP	Piston ring kit	Kolvringsats	1) O.S 0,20 mm	6
										REPL 1PCS 272159-5, 1PCS 272140-5	
	(271372)	-	5	-	-	-	SP	Piston ring kit	Kolvringsats	1) O.S 0,20 mm	6
										REPL 1PCS 272159-5, 1PCS 272152-0	
	272159-5	5	5	-	-	-		Piston ring kit	Kolvringsats	2) O.S 0,20 mm	4
	(271373)	5	-	-	-	-	SP	Piston ring kit	Kolvringsats	1) O.S 0,40 mm	6
										REPL 1PCS 272160-3, 1PCS 272141-3	
	(271373)	-	5	-	-	-	SP	Piston ring kit	Kolvringsats	1) O.S 0,40 mm	6
										REPL 1PCS 272160-3, 1PCS 272153-8	
	272160-3	5	5	-	-	-		Piston ring kit	Kolvringsats	2) O.S 0,40 mm	4
		-	-	-	-	-		B5202FS	B5202FS		
	271992-0	5	-	-	-	-		Piston ring kit	Kolvringsats	STD	4
	271993-8	5	-	-	-	-		Piston ring kit	Kolvringsats	O.S 0,20 mm	4
	271994-6	5	-	-	-	-		Piston ring kit	Kolvringsats	O.S 0,40 mm	4
		-	-	-	-	-		B5204FS	B5204FS		
	(271715)	-	5	-	-	-	SP	Piston ring kit	Kolvringsats	3) STD MARKED D REPL 1PCS 271992-0, 1PCS 272142-1 MARKED G REPL 1PCS 271992-0, 1PCS 272143-9	4
	271992-0	-	5	-	-	-		Piston ring kit	Kolvringsats	4) STD	4
	(271822)	-	5	-	-	-	SP	Piston ring kit	Kolvringsats	3) O.S 0,20 mm	6
										REPL 1PCS 271993-8, 1PCS 272148-8	
	271993-8	-	5	-	-	-		Piston ring kit	Kolvringsats	4) O.S 0,20 mm	4
	(271823)	-	5	-	-	-	SP	Piston ring kit	Kolvringsats	3) O.S 0,40 mm	6
										REPL 1PCS 271994-6, 1PCS 272145-4	
	271994-6	-	5	-	-	-		Piston ring kit	Kolvringsats	4) O.S 0,40 mm	4
		-	-	-	-	-		B5234FS	B5234FS		
	(271715)	-	5	-	-	-	SP	Piston ring kit	Kolvringsats	1) STD MARKED D REPL 1PCS 271992-0, 1PCS 272146-2 STD MARKED G REPL 1PCS 271992-0, 1PCS 272147-0	4
	271992-0	-	5	-	-	-		Piston ring kit	Kolvringsats	2) STD	4
	(271822)	-	5	-	-	-	SP	Piston ring kit	Kolvringsats	1) O.S 0,20 mm	6
										REPL 1PCS 271993-8, 1PCS 272148-8	
	271993-8	-	5	-	-	-		Piston ring kit	Kolvringsats	2) O.S 0,20 mm	4
	(271823)	-	5	-	-	-	SP	Piston ring kit	Kolvringsats	1) O.S 0,40 mm	6

2) ENG 396323-.
1) ENG -396322.
3) ENG -396322,396329-396334.
4) ENG 396323-396328,396335-

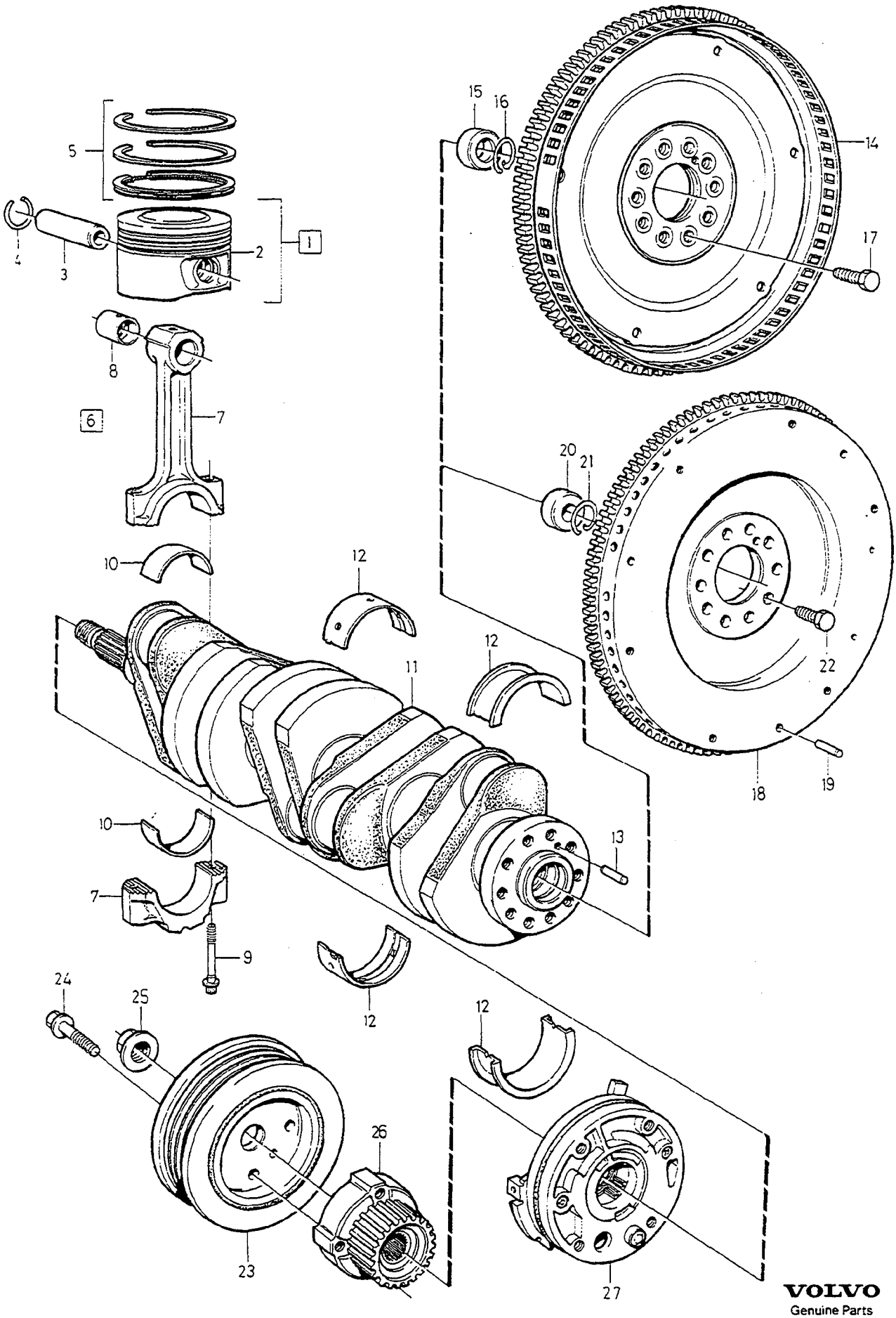

VOLVO
Genuine Parts
PV 213 68409

A	2VALVE
B	4VALVE W/O TURBO
C	4VALVE TURBO
D	
E	

CRANK MECHANISM VEVMEKANISM

5CYL

Group / Grupp 21

Page / Sida 135

Fig	Part No. Artikelnummer	Quantity / Antal A	B	C	D	E	PS	Description	Benämning	Notes Anmärkning	SR
										REPL 1PCS 271994-6, 1PCS 272149-6	
	271994-6	-	5	-	-	-		Piston ring kit	Kolvringsats	2) O.S 0,40 mm	4
		-	-	-	-	-		B5234FT,B5204FT	B5234FT,B5204FT		
	271907-8	-	-	5	-	-		Piston ring kit	Kolvringsats	STD	4
	271908-6	-	-	5	-	-		Piston ring kit	Kolvringsats	O.S 0,20 mm	4
	271909-4	-	-	5	-	-		Piston ring kit	Kolvringsats	O.S 0,40 mm	4
		-	-	-	-	-		B5254T	B5254T		
	272158-7	-	-	5	-	-		Piston ring kit	Kolvringsats	STD	4
	272159-5	-	-	5	-	-		Piston ring kit	Kolvringsats	O.S 0,20mm	4
	272160-3	-	-	5	-	-		Piston ring kit	Kolvringsats	O.S 0,40mm	4
6	9135984-4	5	5	5	-	-		Connecting rod complete	Vevstake komplett		3
7		1	1	1	-	-	NS	•Connecting rod	•Vevstake		
8	3517905-0	1	1	1	-	-		•Bearing bushing	•Lagerbussning		2
9	1271900-1	2	2	2	-	-		•Screw	•Skruv		2
☆ 10	272197-5	1	1	1	-	-		Big end bearing kit	Vevstakslagersats	STD EXC B5234T4	2
☆	272199-1	1	1	1	-	-		Big end bearing kit	Vevstakslagersats	O.S 0,25 mm EXC B5234T4	6
☆	272201-5	1	1	1	-	-		Big end bearing kit	Vevstakslagersats	O.S 0,50 mm EXC B5234T4	6
	272224-7	-	-	1	-	-		Big end bearing kit	Vevstakslagersats	STD B5234T4	2
11	1275582-3	1	1	1	-	-		Crankshaft	Vevaxel	-1995 B5204FS/FT,B5202FS (3517835)	5
	1275582-3	1	1	1	-	-		Crankshaft	Vevaxel	1996- B5204FS/FT,B5202FS	5
	3517837-5	1	1	-	-	-		Crankshaft	Vevaxel	-1993 B5252FS,B5254FS	5
	3517837-5	-	1	1	-	-		Crankshaft	Vevaxel	1994- B5234FS/FT,B5254FS	5
	3517837-5	1	-	-	-	-		Crankshaft	Vevaxel	1994- B5252FS (3507382)	5
12	271618-1	1	1	1	-	-		Bearing kit complete	Lagersats komplett	5)	2
	271845-0	1	1	1	-	-		Bearing kit complete	Lagersats komplett	6)	2
	271852-6	1	1	-	-	-		Bearing kit complete	Lagersats komplett	5) O.S 0,25 mm	4
	271853-4	1	1	1	-	-		Bearing kit complete	Lagersats komplett	6) O.S 0,25 mm	4
	271673-6	1	1	1	-	-		Main bearing kit red Without flange	Ramlagersats röd Utan fläns	7) 5)	2
	271846-8	1	1	1	-	-		Main bearing kit red Without flange	Ramlagersats röd Utan fläns	7) 6)	2
	271674-4	1	1	1	-	-		Main bearing kit blue Without flange	Ramlagersats blå Utan fläns	7) 5)	2
	271848-4	1	1	1	-	-		Main bearing kit blue Without flange	Ramlagersats blå Utan fläns	7) 6)	2
	271675-1	1	1	1	-	-		Main bearing kit yellow Without flange	Ramlagersats gul Utan fläns	7) 5)	2
	271847-6	1	1	1	-	-		Main bearing kit yellow Without flange	Ramlagersats gul Utan fläns	7) 6)	2
	271676-9	1	1	1	-	-		Bearing kit red	Lagersats röd	7) 5)	2

2) ENG 396323-.
5) ENG -131034.
6) ENG 131035-
7) Complementary kit. / Kompletteringssats.

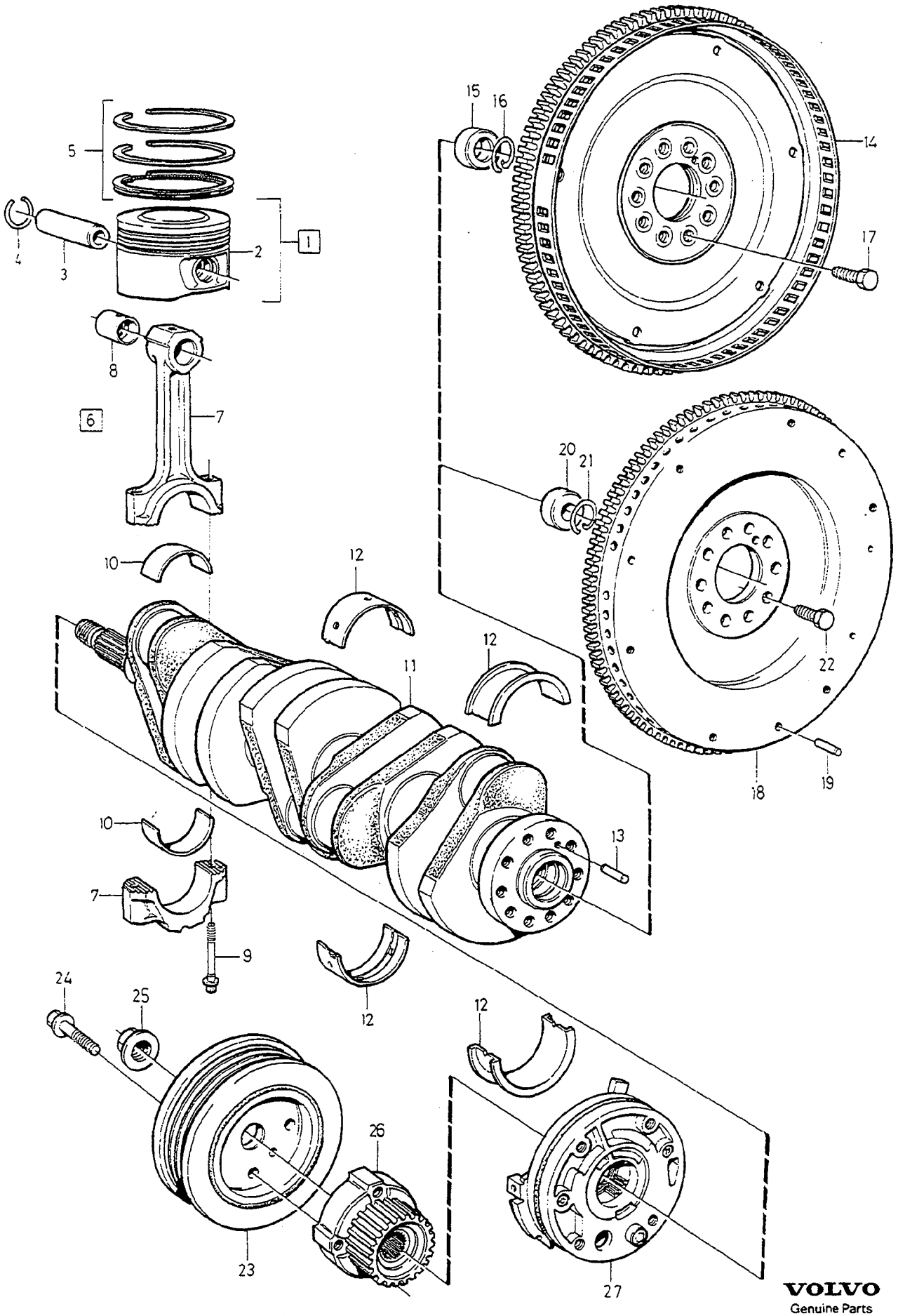

VOLVO
Genuine Parts
PV 213 68409

A	2VALVE	CRANK MECHANISM VEVMEKANISM	Group Grupp 21
B	4VALVE W/O TURBO		
C	4VALVE TURBO		Page Sida 137
D			
E		5CYL	

Fig	Part No. Artikelnummer	Quantity / Antal A	B	C	D	E	PS	Description	Benämning	Notes Anmärkning	SR
								With flange	Med fläns		
	271849-2	1	1	1	-	-		Bearing kit red	Lagersats röd	7) 6)	2
								With flange	Med fläns		
	271677-7	1	1	1	-	-		Bearing kit blue	Lagersats blå	7) 5)	2
								With flange	Med fläns		
	271851-8	1	1	1	-	-		Bearing kit blue	Lagersats blå	7) 6)	2
								With flange	Med fläns		
	271678-5	1	1	1	-	-		Bearing kit yellow	Lagersats gul	7) 5)	2
								With flange	Med fläns		
	271850-0	1	1	1	-	-		Bearing kit yellow	Lagersats gul	7) 6)	2
								With flange	Med fläns		
13	973660-4	1	1	1	-	-		Spring pin	Rörpinne		2
14	3531683-5	-	1	-	-	-		Flexplate	Medbringarplåt	8) AUTO.TRANS	3
	9135801-0	-	1	1	-	-		Flexplate	Medbringarplåt	9) AUTO.TRANS	3
	9135801-0	1	-	-	-	-		Flexplate	Medbringarplåt	AUTO.TRANS	3
15	3507190-1	1	1	1	-	-		Bearing bushing	Lagerbussning	AUTO.TRANS	3
16	6842797-0	1	1	1	-	-		Retaining ring	Spårring		2
17	3531899-7	10	10	10	-	-		Screw	Skruv	AUTO.TRANS	2
18	9146880-1	1	1	-	-	-		Flywheel	Svänghjul	(3531195)	4
	1271572-8	-	-	1	-	-		Flywheel	Svänghjul	2WD (3531193)	4
	9163902-1	-	-	1	-	-		Flywheel 2-part flywheel	Svänghjul tvåmassesvänghjul	AWD	4
19	950543-9	3	3	3	-	-		•Locating pin	•Styrpinne	MAN.TRANS	2
20	1397077-7	1	1	1	-	-		Bearing bushing	Lagerbussning	MAN.TRANS	3
21	6842797-0	1	1	1	-	-		Retaining ring	Spårring		2
22	1397849-9	10	10	10	-	-		Screw	Skruv	MAN.TRANS	2
	6843428-1	-	-	10	-	-		Screw 2-part flywheel	Skruv tvåmassesvänghjul		2
23	1275801-7	1	1	1	-	-		Vibration damper	Svängningsdämpare	(3517766)	3
24	973437-7	4	4	4	-	-		Flange screw	Flänsskruv		2
25	3531111-7	1	1	1	-	-		Nut	Mutter		3
26	3531531-6	1	1	1	-	-		Pulley	Kuggremhjul		3
27		1	1	-	-	-		Oil pump	Oljepump		
		-	-	-	-	-		•ENG -131034	•ENG -131034		
								••SEE 22•149/A	••SEE 22•149/A		
		-	-	-	-	-		•ENG 131035-	•ENG 131035-		
								••SEE 22•149/B	••SEE 22•149/B		
		-	-	1	-	-		Oil pump	Oljepump		
								•SEE 22•149/C	•SEE 22•149/C		

7) Complementary kit. / Kompletteringssats.
6) ENG 131035-
5) ENG -131034.
8) 4DRS CH-30699.
9) 4DRS CH 30700-. 5DRS.

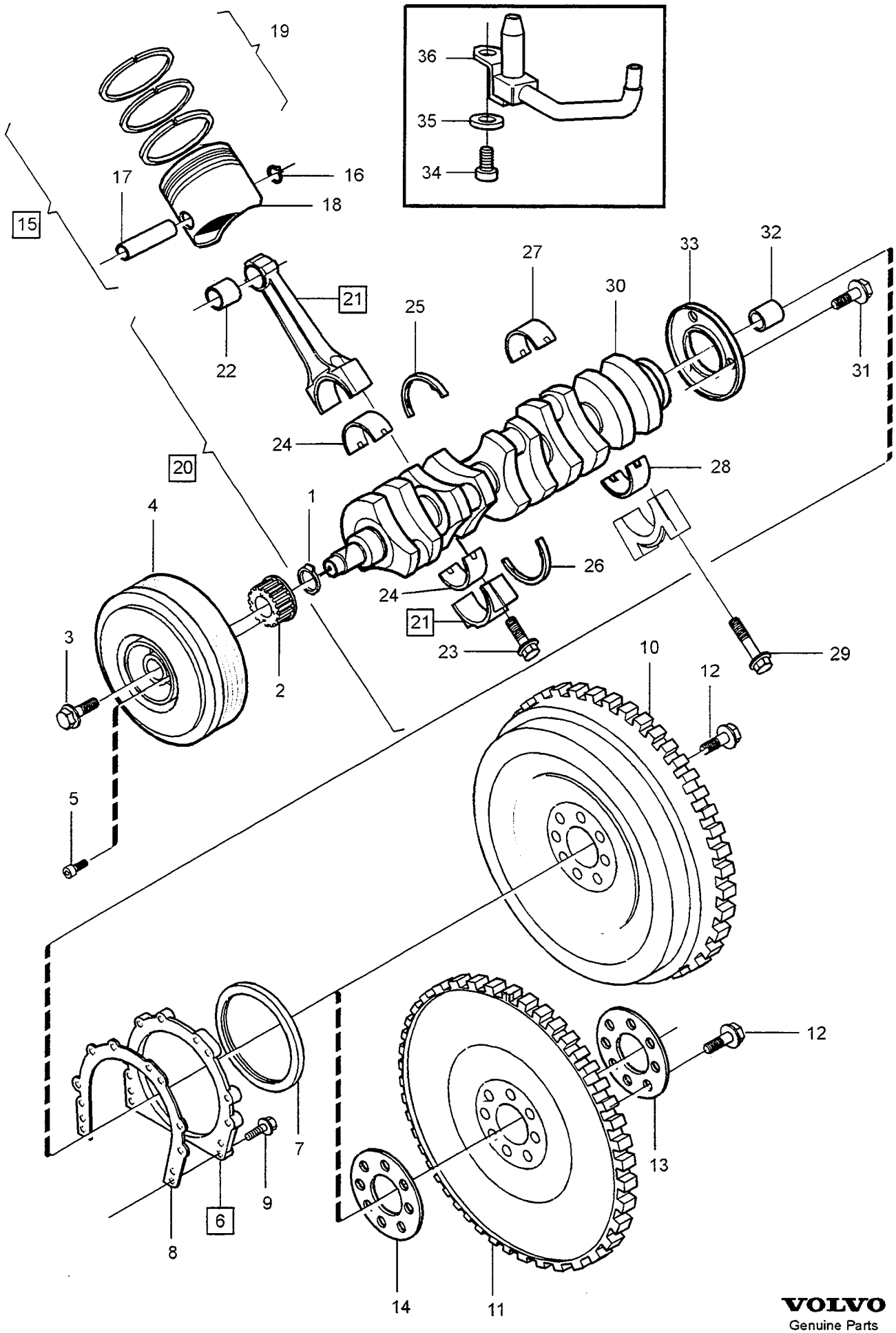

VOLVO
Genuine Parts
PV 213 68902

A MAN.TRANS
B AUTO.TRANS
C
D
E

CRANK MECHANISM VEVMEKANISM

Group / Grupp 21

Page / Sida 139

DSL

Fig	Part No. Artikelnummer	Quantity / Antal A	B	C	D	E	PS	Description	Benämning	Notes Anmärkning	SR
☆ 1	1328333-8	1	1	-	-	-		Companion flange	Medbringare		4
☆ 2	1257104-8	1	1	-	-	-		Pulley	Kuggremhjul		3
☆ 3	9186595-6	1	1	-	-	-		Screw	Skruv		3
☆ 4	9180620-8	1	1	-	-	-		Vibration damper	Svängningsdämpare		3
☆ 5	959223-9	4	4	-	-	-		Screw	Skruv		2
☆ 6	3531998-7	1	1	-	-	-		Sealing flange	Tätningsfläns		4
7		1	1	-	-	-	NS	• Sealing kit	• Tätningssats		
☆ 8	3507031-7	1	1	-	-	-		Gasket	Packning		2
☆ 9	1257380-4	6	6	-	-	-		Screw	Skruv		2
10	9176186-6	1	-	-	-	-		Flywheel	Svänghjul		4
☆ 11	9180621-6	-	1	-	-	-		Flexplate	Medbringarplåt		3
12	9176203-9	8	-	-	-	-		Screw	Skruv		4
☆	9186629-3	-	8	-	-	-		Screw	Skruv		4
☆ 13	9186615-2	-	1	-	-	-		Spacer washer	Distansbricka		3
☆ 14	9186659-0	-	1	-	-	-		Spacer washer	Distansbricka		3
☆ 15	9186557-6	2	2	-	-	-		Piston kit	Kolvsats	ENG -007656 CYL 1,2	5
☆	9186563-4	3	3	-	-	-		Piston kit	Kolvsats	ENG -007656 CYL 3,4,5	5
☆	9125674-3	2	2	-	-	-		Piston kit	Kolvsats	ENG 007657- CYL 1,2	5
☆	9125675-0	3	3	-	-	-		Piston kit	Kolvsats	ENG 007657- CYL 3,4,5	5
☆ 16	9186560-0	2	2	-	-	-		• Retaining ring	• Spårring		5
17		1	1	-	-	-	NS	• Bolt	• Kolvbult		
18		1	1	-	-	-	NS	• Piston	• Kolv		
☆ 19	272330-2	1	1	-	-	-		• Piston ring kit	• Kolvringsats		5
☆ 20	272333-6	1	1	-	-	-		Connecting rod kit	Vevstaksats		5
21		5	5	-	-	-	NS	• Connecting rod	• Vevstake		
☆ 22	9186635-0	1	1	-	-	-		• • Bearing bushing	• • Lagerbussning		5
☆ 23	9186604-6	2	2	-	-	-		• • Screw	• • Skruv		5
☆ 24	9186612-9	10	10	-	-	-		• Big end bearing shell	• Vevstakslagerskål		5
☆ 25	1328085-4	2	2	-	-	-		Thrust washer upper	Tryckbricka övre		2
☆ 26	1328084-7	2	2	-	-	-		Thrust washer lower	Tryckbricka undre		2
☆ 27	9186550-1	6	6	-	-	-		Bearing shell, upper	Lagerskål, övre		5
☆ 28	9186552-7	6	6	-	-	-		Bearing shell, lower	Lagerskål, undre		5
☆ 29	9186548-5	12	12	-	-	-		Screw	Skruv		4
☆ 30	9186596-4	1	-	-	-	-		Crankshaft	Vevaxel		5
☆	9186573-3	-	1	-	-	-		Crankshaft	Vevaxel		5
☆ 31	9186600-4	3	3	-	-	-		• Screw	• Skruv		5
☆ 32	9186601-2	1	-	-	-	-		• Guide sleeve	• Styrhylsa		5
☆	9186594-9	-	1	-	-	-		• Guide sleeve	• Styrhylsa		5
☆ 33	9186598-0	1	1	-	-	-		• Sensor wheel	• Tandhjul		5
☆ 34	974073-9	5	5	-	-	-		Screw	Skruv		3
35	955892-5	5	5	-	-	-		Washer	Bricka		2
☆ 36	1389520-6	5	5	-	-	-		Nozzle	Munstycke		3

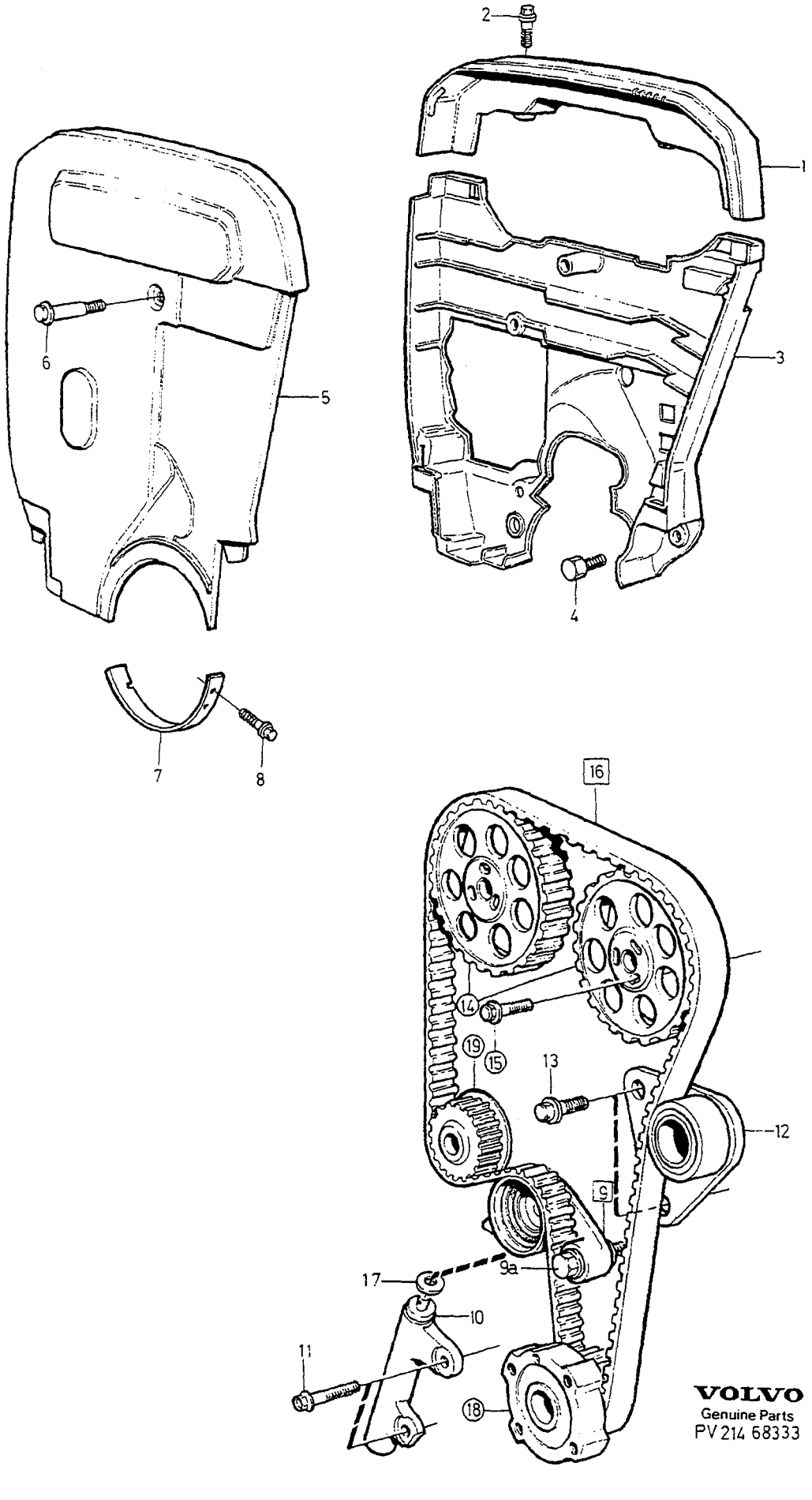

VOLVO
Genuine Parts
PV 214 68333

A	4VALVE	BELT TRANSMISSION REMTRANSMISSION	Group Grupp 21
B	2VALVE		
C			Page Sida 141
D			
E		5CYL	

Fig	Part No. Artikelnummer	Quantity / Antal A	B	C	D	E	PS	Description	Benämning	Notes Anmärkning	SR
1	9146937-9	1	-	-	-	-		Timing gear casing	Transmissionskåpa	(9135614)	4
	6842991-9	-	1	-	-	-		Timing gear casing	Transmissionskåpa		4
2	946544-4	2	2	-	-	-		Flange screw	Flänsskruv		2
3	9135040-5	1	-	-	-	-		Timing gear casing	Transmissionskåpa	(6842846)	4
	9135043-9	-	1	-	-	-		Timing gear casing	Transmissionskåpa	(6842990)	4
4	975880-6	2	2	-	-	-		Screw	Skruv		4
5	9135042-1	1	-	-	-	-		Belt protector	Remskydd	(6842124)	4
	9135045-4	-	1	-	-	-		Belt protector	Remskydd	(3531032)	4
6	3547575-5	1	1	-	-	-		Screw	Skruv		3
7	9135016-5	1	1	-	-	-		Belt protector	Remskydd	-1994 (3531203)	4
	9146795-1	1	1	-	-	-		Belt protector	Remskydd	1995-	4
8	974674-4	2	2	-	-	-		Flange screw	Flänsskruv		3
9	6842593-3	1	1	-	-	-		Tension pulley	Spännrulle	ENG -131034	3
	9135036-3	1	1	-	-	-		Tension pulley	Spännrulle	ENG 131035-	3
9a		1	1	-	-	-	NS	•Flange screw	•Flänsskruv		
10	3517998-5	1	1	-	-	-		Damping element	Dämpelement	ENG -131034	3
	9135033-0	1	1	-	-	-		Damping element	Dämpelement	ENG 131035-	3
	9146693-8	1	1	-	-	-		Damping element	Dämpelement	1994-	3
11	946470-2	2	2	-	-	-		Flange screw	Flänsskruv	LG 35 mm	2
	947760-5	2	2	-	-	-		Flange screw	Flänsskruv	LG 40 mm	2
12	9146258-0	1	1	-	-	-		Idler pulley	Brytrulle	ENG -131034	3
	9146376-0	1	1	-	-	-		Idler pulley	Brytrulle	ENG 131035-	3
13	946173-2	2	2	-	-	-		Flange screw	Flänsskruv		2
14		2	2	-	-	-		Pulley camshaft	Kuggremhjul kamaxel		
		-	-	-	-	-		•W/O TURBO	•W/O TURBO		
								••SEE 21•119/B	••SEE 21•119/B		
		-	-	-	-	-		•TURBO	•TURBO		
								••SEE 21•119/C	••SEE 21•119/C		
		-	-	-	-	-		•SEE 21•119/A	•SEE 21•119/A		
15		6	6	-	-	-		Flange screw	Flänsskruv		
		-	-	-	-	-		•W/O TURBO	•W/O TURBO		
								••SEE 21•119/B	••SEE 21•119/B		
		-	-	-	-	-		•TURBO	•TURBO		
								••SEE 21•119/C	••SEE 21•119/C		
		-	-	-	-	-		•SEE 21•119/A	•SEE 21•119/A		
16	271952-4	1	-	-	-	-		Tooth belt set	Kuggrem sats	ENG -131034	2
	271834-4	1	-	-	-	-		Tooth belt set	Kuggrem sats	ENG 131035-	2
	271746-0	-	1	-	-	-		Tooth belt set	Kuggrem sats	ENG -131034	2
	271835-1	-	1	-	-	-		Tooth belt set	Kuggrem sats	ENG 131035-	2
17	1271851-6	1	-	-	-	-		•Washer	•Bricka		2
	1275047-7	-	1	-	-	-		•Washer	•Bricka		2
18		-	-	-	-	-		Pulley	Kuggremhjul		
								Oil pump	Oljepump		
		1	-	-	-	-		•W/O TURBO	•W/O TURBO		
								••SEE 21•129/B	••SEE 21•129/B		
		1	-	-	-	-		•TURBO	•TURBO		
								••SEE 21•129/C	••SEE 21•129/C		
		-	1	-	-	-		•SEE 21•129/A	•SEE 21•129/A		
19		-	-	-	-	-		Pulley	Kuggremhjul		
								Coolant pump	Kylvätskepump		
		1	-	-	-	-		•W/O TURBO	•W/O TURBO		
								••SEE 26•259/B	••SEE 26•259/B		
		1	-	-	-	-		•TURBO	•TURBO		
								••SEE 26•259/C	••SEE 26•259/C		
		-	1	-	-	-		•SEE 26•259/A	•SEE 26•259/A		

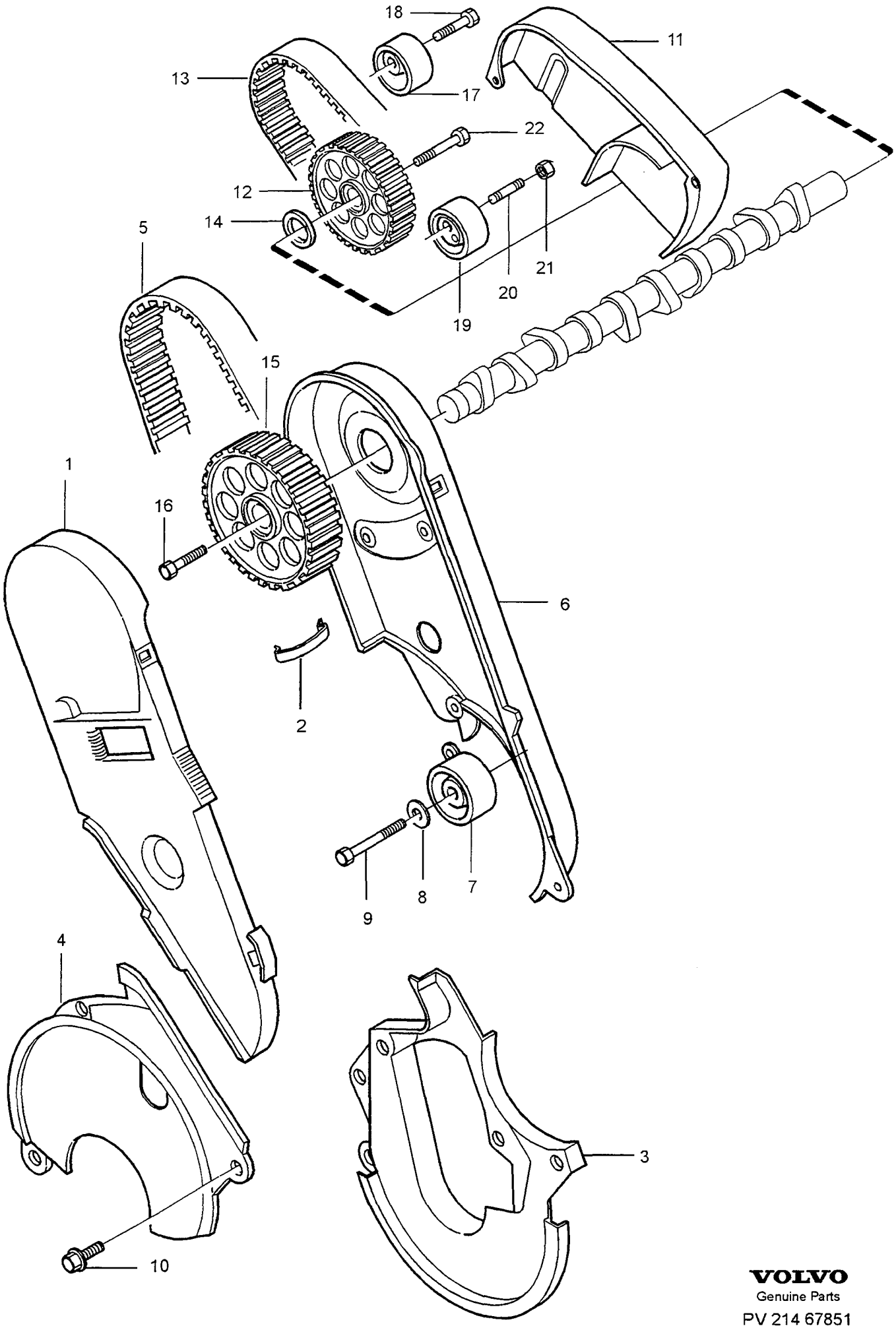

VOLVO
Genuine Parts
PV 214 67851

A
B
C
D
E

BELT TRANSMISSION — REMTRANSMISSION

Group / Grupp 21

Page / Sida 143

DSL

Fig	Part No. Artikelnummer	Quantity / Antal A	B	C	D	E	PS	Description	Benämning	Notes Anmärkning	SR
1	9180591-1	1	-	-	-	-		Belt protector	Remskydd		4
2	9180733-9	2	-	-	-	-		Retaining clamp	Spännbygel		4
3	9180588-7	1	-	-	-	-		Belt protector	Remskydd		4
4	9186583-2	1	-	-	-	-		Protecting casing	Skyddskåpa		4
5	9180593-7	1	-	-	-	-		Tooth belt	Kuggrem		2
6	9180589-5	1	-	-	-	-		Timing gear casing	Transmissionskåpa		4
7	9186258-1	1	-	-	-	-		Tension pulley	Spännrulle		3
8	941906-0	1	-	-	-	-		Spring washer	Fjäderbricka		2
☆ 9	9125238-7	1	-	-	-	-		Screw	Skruv	M8x62	3
10	955268-8	3	-	-	-	-		Screw	Skruv		2
11	9180590-3	1	-	-	-	-		Belt protector	Remskydd		4
✗ 12	9180619-0	1	-	-	-	-		Pulley	Kuggremhjul		4
☆ 13	9179393-5	1	-	-	-	-		Tooth belt	Kuggrem		3
☆ 14	1257221-0	2	-	-	-	-		Sealing ring	Tätningsring		2
☆ 15	1257231-9	1	-	-	-	-		Pulley	Kuggremhjul		3
☆ 16	9139519-4	1	-	-	-	-		Screw	Skruv		2
17	9180624-0	1	-	-	-	-		Belt tensioner	Remspännare		3
✗ 18	955300-9	1	-	-	-	-		Hexagon screw	Sexkantsskruv		2
☆ 19	9180594-5	1	-	-	-	-		Idler pulley	Brytrulle		3
☆ 20	9186574-1	1	-	-	-	-		Stud	Pinnskruv		3
☆ 21	9186575-8	1	-	-	-	-		Nut	Mutter		3
☆ 22	9186571-7	1	-	-	-	-		Screw	Skruv		3

1

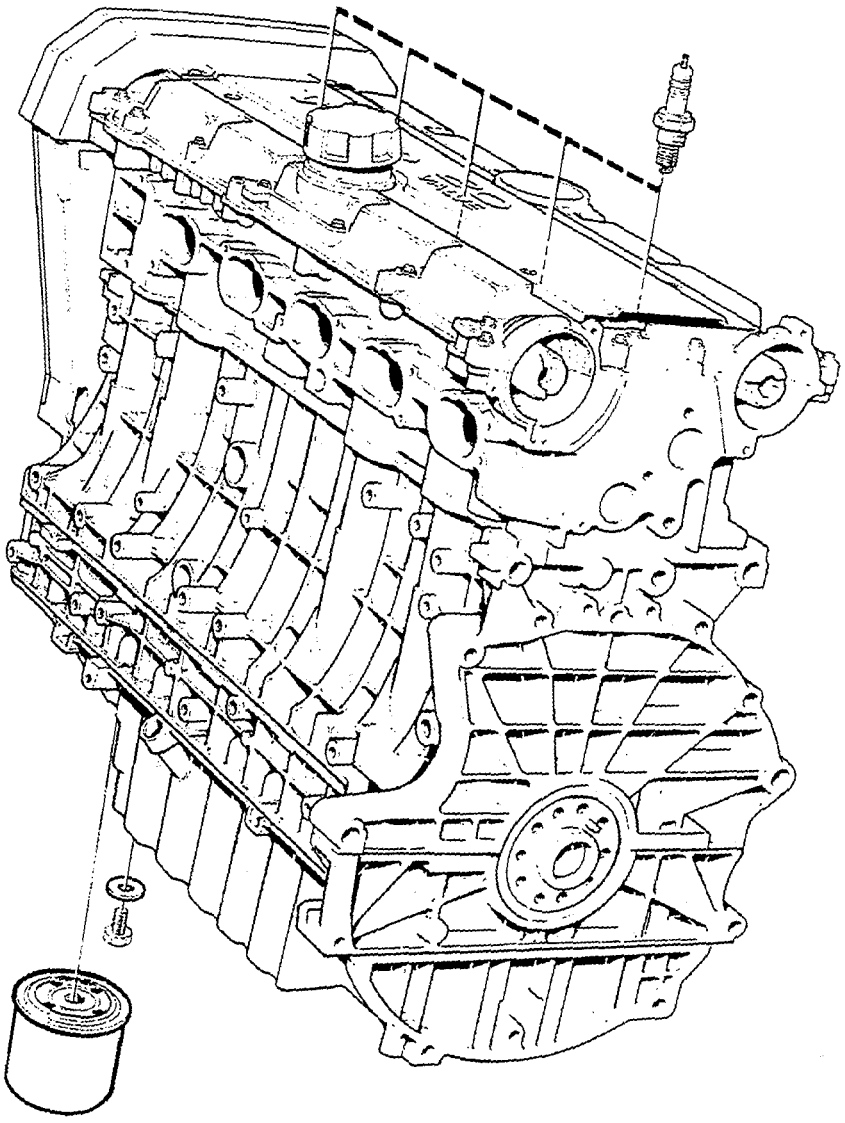

VOLVO
Genuine Parts
PV 205 68411

A	B5204FS	ENGINE SERVICE KITS MOTOR SERVICESATSER	Group Grupp 21
B	EXC B5204FS		
C			Page Sida 145
D		5CYL W/O TURBO	
E			

Fig	Part No. Artikelnummer	Quantity / Antal A	B	C	D	E	PS	Description	Benämning	Notes Anmärkning	SR
1	271646-2	1	-	-	-	-		Service kit	Servicesats	1)	1
	271773-4	-	1	-	-	-		Service kit	Servicesats	1)	1

1) 45000 km, (27500 miles) service. / 45000 km, service.

LUBRICATING SYSTEM / SMÖRJSYSTEM

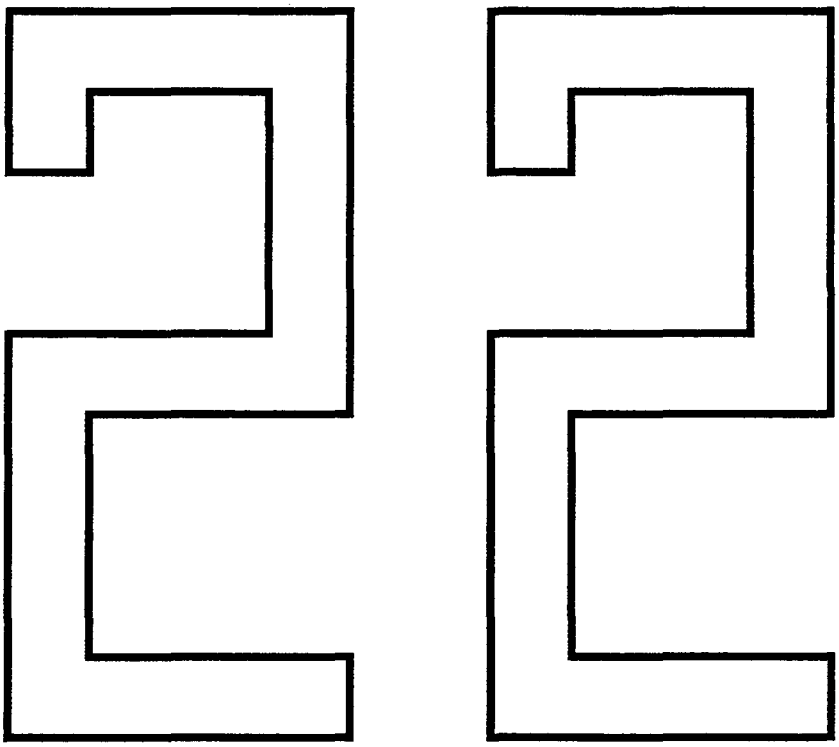

A		SUB GROUP LUBRICATING SYSTEM	UNDERGRUPP SMÖRJSYSTEM	Group Grupp 22
B				
C				
D				Page Sida 147
E				

Fig	Part No. Artikelnummer	Quantity / Antal					P S	Description	Benämning	Notes Anmärkning	S R
		A	B	C	D	E					
		-	-	-	-	-		Lubricating system	Smörjsystem		
		-	-	-	-	-		•5CYL	•5CYL	SEE 22•149	
		-	-	-	-	-		•DSL	•DSL	SEE 22•153	
		-	-	-	-	-		Oil cooling	Oljekylning		
		-	-	-	-	-		•5CYL TURBO	•5CYL TURBO	SEE 22•155	
		-	-	-	-	-		•DSL	•DSL	SEE 22•157	

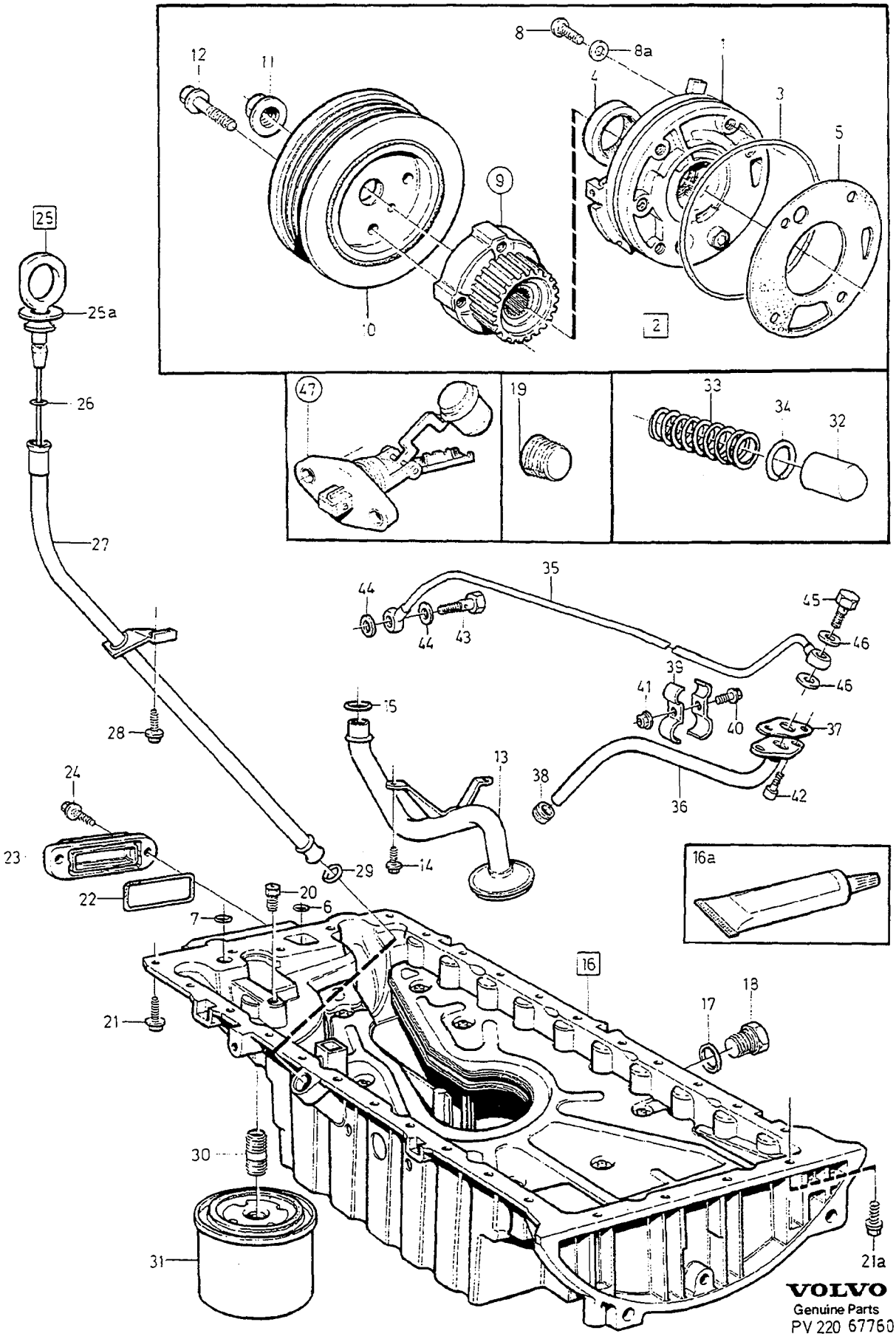

VOLVO
Genuine Parts
PV 220 67760

A	W/O TURBO ENG -131034
B	W/O TURBO ENG 131035-
C	TURBO
D	
E	

LUBRICATING SYSTEM — SMÖRJSYSTEM

5CYL

Group / Grupp 22

Page / Sida 149

Fig	Part No. / Artikelnummer	Quantity / Antal A	B	C	D	E	PS	Description	Benämning	Notes / Anmärkning	SR
1	1275932-0	1	-	-	-	-		Oil pump	Oljepump	(1397818)	2
	1275932-0	-	1	-	-	-		Oil pump	Oljepump		2
	1275933-8	-	-	1	-	-		Oil pump	Oljepump		2
2	271439-2	1	1	1	-	-		Gasket kit	Packningsats		2
3	948983-2	1	1	1	-	-		•O-ring	•O-ring		2
4	6842273-2	1	1	1	-	-		•Sealing ring	•Tätningsring		2
5	9135830-9	1	-	-	-	-		•Gasket	•Packning	(1336789)	2
	9135830-9	-	1	1	-	-		•Gasket	•Packning		2
6	949762-9	1	1	-	-	-		O-ring	O-ring	1) O.DIA 32,1 mm	1
	978393-7	1	1	1	-	-		O-ring	O-ring	2) O.DIA 30,3 mm	1
7	949410-5	1	1	-	-	-		O-ring	O-ring	1) O.DIA 22,1 mm	2
	978392-9	1	1	1	-	-		O-ring	O-ring	2) O.DIA 20,3 mm	1
8	969589-1	4	-	-	-	-		Screw	Skruv		6
	9135098-3	-	4	4	-	-		Screw	Skruv		2
8a	11991-7	4	-	-	-	-		Gasket	Packning		2
9		-	-	-	-	-		Pulley	Kuggremhjul		
		1	1	-	-	-		•2VALVE	•2VALVE		
								••SEE 21•129/A	••SEE 21•129/A		
		1	1	-	-	-		•4VALVE	•4VALVE		
								••SEE 21•129/B	••SEE 21•129/B		
		-	-	1	-	-		•SEE 21•129/C	•SEE 21•129/C		
10	1275801-7	1	1	1	-	-		Vibration damper	Svängningsdämpare	(3517766)	3
11	3531111-7	1	1	1	-	-		Nut	Mutter		3
12	973437-7	4	4	4	-	-		Flange screw	Flänsskruv		2
13	1366447-9	1	1	1	-	-		Suction line	Sugledning		2
14	968814-4	2	2	2	-	-		Flange screw	Flänsskruv		2
15	1366453-7	1	1	1	-	-		O-ring	O-ring		2
16	*(9146845)*	1	1	1	-	-	SP	Sump	Oljesump	ENG -374782 REPL 1PCS 1271604-9, 1PCS 1271920-9	4
	1271604-9	1	1	1	-	-		Sump	Oljesump	ENG 374783-	4
16a	1161059-9	X	X	X	-	-		•Chemical gasket	•Flytande packning		6
17	977751-7	1	1	1	-	-		•Gasket	•Packning		1
18	978138-6	1	1	1	-	-		•Plug	•Plugg		2
19	968145-3	1	1	1	-	-		•Plug	•Propp		2
20	463963-9	1	1	1	-	-		•Valve	•Ventil		3
21	975880-6	22	22	22	-	-		Screw	Skruv	M7x20	4
	975884-8	3	3	3	-	-		Screw	Skruv	M7x40	5
21a	975894-7	4	4	4	-	-		Screw	Skruv	3) M7x100	4
22	1366791-0	1	1	1	-	-		Sealing ring	Tätningsring		4
23	1366780-3	1	1	-	-	-		Cap	Lock		2
24	975880-6	2	2	-	-	-		Screw	Skruv		4
25	9135006-6	1	1	1	-	-		Dipstick complete	Mätsticka komplett	FOR 9146845-4 (3531283)	3
	1271920-9	1	1	1				Dipstick complete	Mätsticka komplett	FOR 1271604-9	3
25a	1275178-0	1	1	1	-	-		•Sign	•Skylt		3
26	947114-5	1	1	1	-	-		•O-ring	•O-ring		2
27	3528061-9	1	1	1	-	-		Pipe	Rör		3
28	946440-5	1	1	1	-	-		Flange screw	Flänsskruv		2
29	1397983-6	1	1	1	-	-		Sealing ring	Tätningsring		3
30	1366855-3	1	1	1	-	-		Nipple	Nippel		2
31	3517857-3	1	1	1	-	-		Oil filter	Oljefilter		1
32	*(1397867)*	1	1	-	-	-	SP	Piston	Kolv		3
	1271903-5	-	-	1	-	-		Piston	Kolv		3
33	3507452-5	1	1	-	-	-		Spring	Fjäder		3
	9146132-7	-	-	1	-	-		Spring	Fjäder		3
34	973876-6	1	1	1	-	-		Retaining ring	Spårring		2

1) ENG -27713. / ENG-27713.
2) ENG 27714-. / ENG 27714-.
3) When replacing flange screw use thread lock part number 1161056-5. / Vid byte av flänsskruv skall gängsäkring artikelnummer 1161056-5, användas.

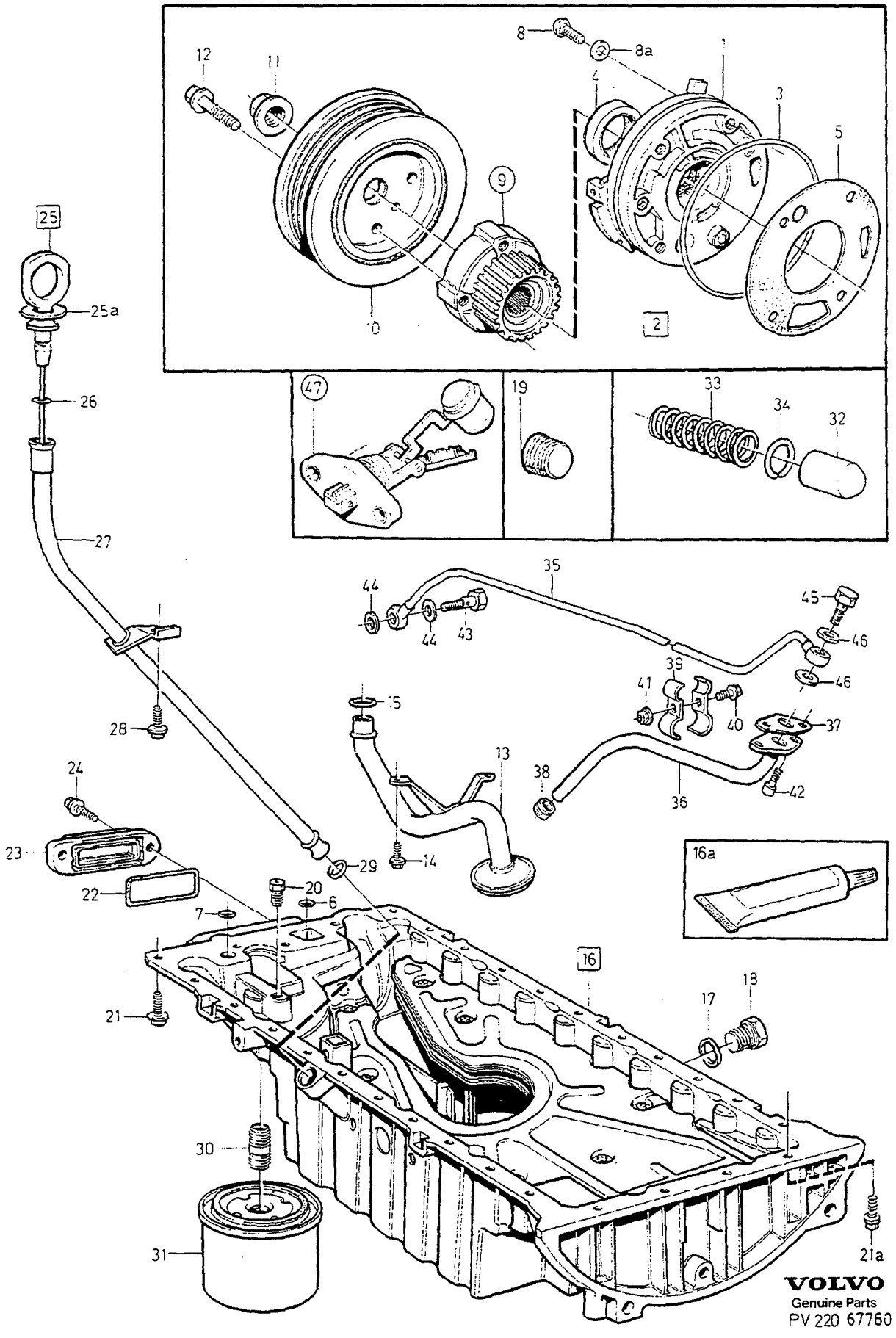
8
8a
12
11
4
3
5
9
10
2
47
19
33
34
32
25
25a
26
27
35
44
44
43
45
46
46
39
41
40
37
15
13
38
36
42
28
24
23
22
29
14
20
6
7
16a
16
18
17
21
30
31
21a
VOLVO
Genuine Parts
PV 220 67760

A	W/O TURBO ENG -131034	LUBRICATING SYSTEM SMÖRJSYSTEM	Group Grupp 22
B	W/O TURBO ENG 131035-		
C	TURBO		Page Sida 151
D			
E		5CYL	

Fig	Part No. Artikelnummer	Quantity / Antal A	B	C	D	E	PS	Description	Benämning	Notes Anmärkning	SR
35	*(3517732)*	-	-	1	-	-	SP	Oil line	Oljeledning	-1996 REPL 1PCS 1275205-1, 1275207-7	3
	1275205-1	-	-	1	-	-		Oil line	Oljeledning	1997	3
36	*(3517730)*	-	-	1	-	-	SP	Oil line	Oljeledning	-1996	3
	1275207-7	-	-	1	-	-		Oil line	Oljeledning	1997	3
37	3514546-5	-	-	1	-	-		Gasket	Packning		2
38	1397775-6	-	-	1	-	-		Sealing ring	Tätningsring		2
39	3517733-6	-	-	2	-	-		Clamp	Klamma		2
40	965175-3	-	-	1	-	-		Flange screw	Flänsskruv	(979780)	2
41	945407-5	-	-	1	-	-		Flange nut	Flänsmutter		2
42	942001-9	-	-	2	-	-		Screw	Skruv		2
43	968179-2	-	-	1	-	-		Hollow screw	Hålskruv		2
44	18671-8	-	-	2	-	-		Gasket	Packning	14x21mm (947621)	2
45	973950-9	-	-	1	-	-		Hollow screw	Hålskruv		2
46	947282-0	-	-	2	-	-		Gasket	Packning		2
47		-	1	1	-	-		Oil level sensor •SEE 38•525	Oljenivågivare •SEE 38•525		

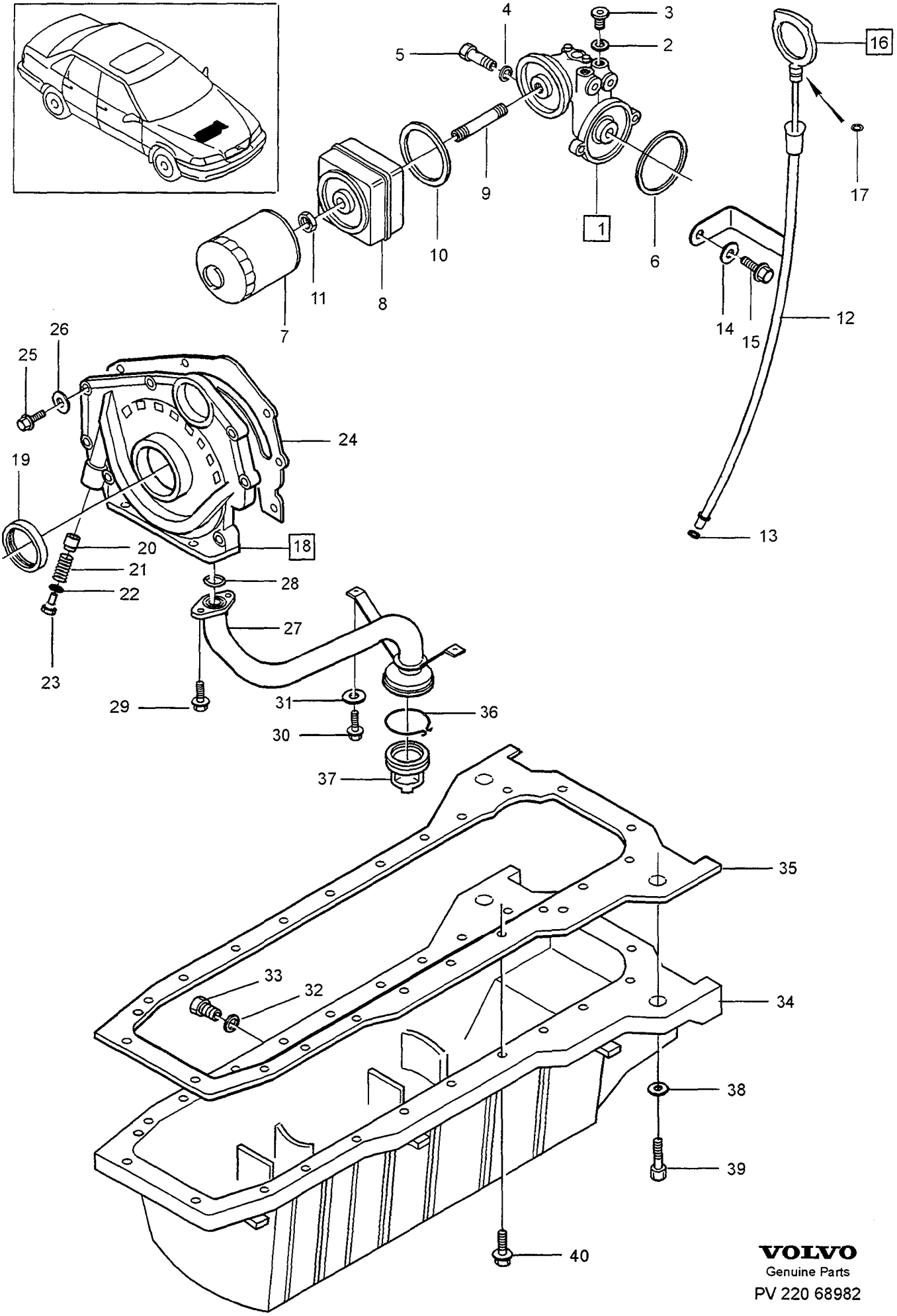

VOLVO
Genuine Parts
PV 220 68982

A B C D E

LUBRICATING SYSTEM — SMÖRJSYSTEM

Group / Grupp 22

Page / Sida 153

DSL

Fig	Part No. Artikelnummer	Quantity / Antal A	B	C	D	E	PS	Description	Benämning	Notes Anmärkning	SR
1	9180738-8	1	-	-	-	-		Bracket oil filter	Konsol oljefilter		4
2		1	-	-	-	-	NS	• Washer	• Bricka		
3		1	-	-	-	-	NS	• Screw	• Skruv		
4	947628-4	1	-	-	-	-		Gasket	Packning		2
5	1328231-4	1	-	-	-	-		Hollow screw	Hålskruv		2
6	1328230-6	1	-	-	-	-		O-ring	O-ring		2
☆ 7	9125224-7	1	-	-	-	-		Oil filter	Oljefilter		1
8		1	-	-	-	-		Oil cooler • SEE 22 • 157	Oljekylare • SEE 22 • 157		
9	1328222-3	1	-	-	-	-		Nipple	Nippel		2
10	1328232-2	1	-	-	-	-		Sealing ring	Tätningsring		2
11	1328233-0	1	-	-	-	-		Nut	Mutter		2
12	9180683-6	1	-	-	-	-		Pipe	Rör		3
13		1	-	-	-	-	NS	Gasket	Packning		
14		1	-	-	-	-	NS	Screw	Skruv		
15		1	-	-	-	-	NS	Washer	Bricka		
16	9180736-2	1	-	-	-	-		Dipstick	Mätsticka		3
17	947114-5	1	-	-	-	-		• O-ring	• O-ring		2
☆ 18	9186637-6	1	-	-	-	-		Oil pump	Oljepump		4
☆ 19	1257113-9	1	-	-	-	-		• Sealing ring	• Tätningsring		2
☆ 20	1328239-7	1	-	-	-	-		• Piston	• Kolv		3
☆ 21	1328240-5	1	-	-	-	-		• Spring	• Fjäder		3
☆ 22	18677-5	1	-	-	-	-		• Gasket	• Packning		2
☆ 23	1328241-3	1	-	-	-	-		• Plug	• Propp		3
☆ 24	9186649-1	1	-	-	-	-		Gasket	Packning		5
25		X	-	-	-	-	NS	Screw	Skruv		
26		X	-	-	-	-	NS	Washer	Bricka		
☆ 27	9180682-8	1	-	-	-	-		Suction line	Sugledning		5
☆ 28	9186656-6	1	-	-	-	-		O-ring	O-ring		5
29	955268-8	2	-	-	-	-		Screw	Skruv		2
30		2	-	-	-	-	NS	Screw	Skruv		
31		2	-	-	-	-	NS	Washer	Bricka		
32	977751-7	1	-	-	-	-		Gasket	Packning		1
33	978138-6	1	-	-	-	-		Plug	Plugg		2
☆ 34	9186607-9	1	-	-	-	-		Sump	Oljesump		4
☆ 35	9186609-5	1	-	-	-	-		Gasket	Packning		3
36	9186651-7	1	-	-	-	-		Clamp	Klämma		5
☆ 37	9186652-5	1	-	-	-	-		Sleeve	Muff		5
38	955894-1	3	-	-	-	-		Washer	Bricka		2
☆ 39	9139536-8	3	-	-	-	-		Hexagon screw	Sexkantsskruv		4
☆ 40	9139535-0	24	-	-	-	-		Hex. socket sems screw	Insexsemsskruv		4

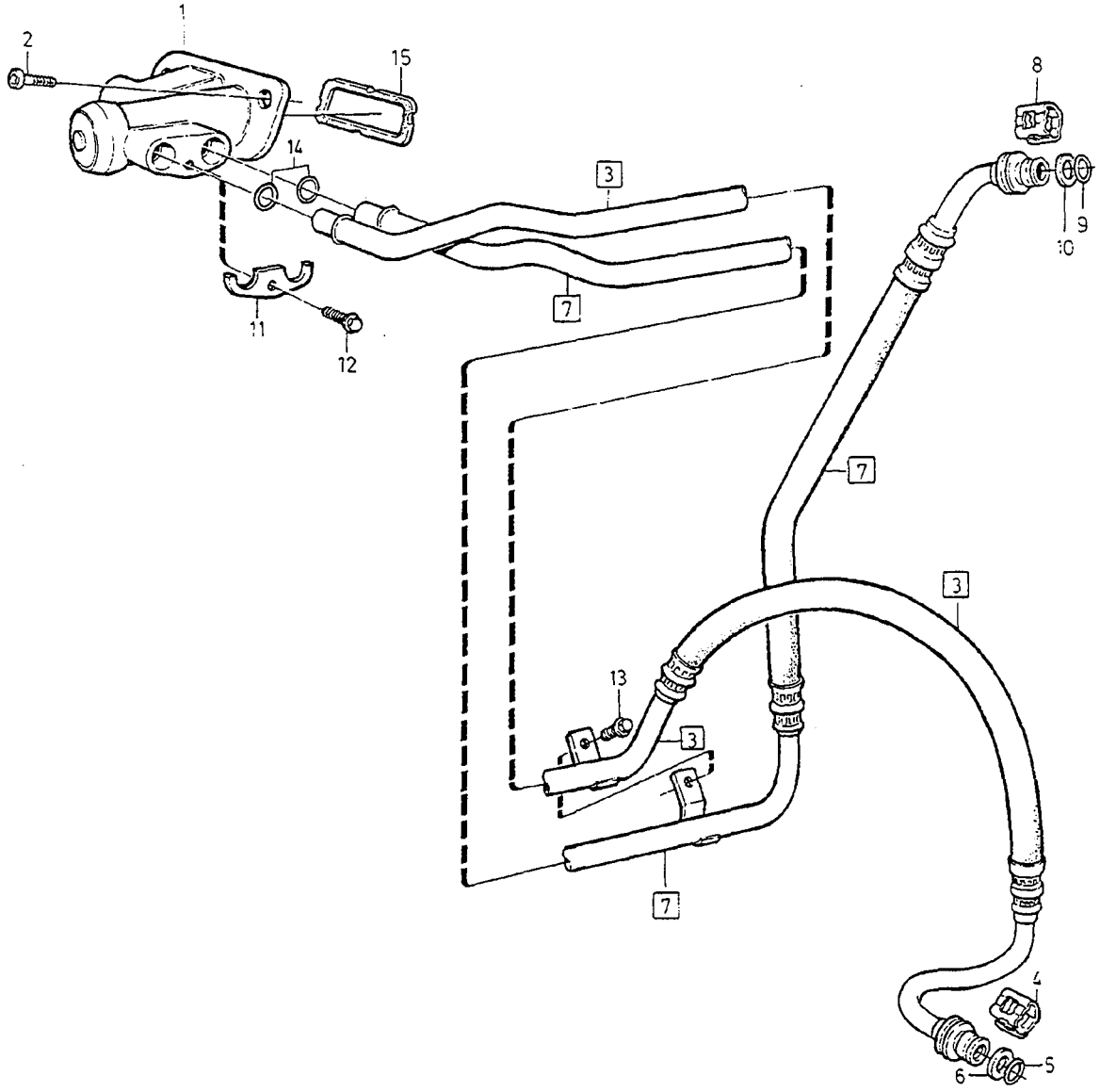

VOLVO
Genuine Parts
PV220 68412

A		OIL COOLING	OLJEKYLNING	Group Grupp 22
B				
C				Page Sida 155
D				
E		5CYL TURBO		

Fig	Part No. Artikelnummer	Quantity / Antal					P S	Description	Benämning	Notes Anmärkning	S R
		A	B	C	D	E					
1	3528199-7	1	-	-	-	-		Thermostat housing	Termostathus		3
2	969673-3	2	-	-	-	-		Six point socket screw	Sextandhålskruv		3
3	3528201-1	1	-	-	-	-		Oil line Inlet	Oljeledning Inlopp		2
4	6842411-8	1	-	-	-	-		• Retainer	• Hållare		2
5	6842413-4	1	-	-	-	-		• O-ring	• O-ring		2
6	6842414-2	1	-	-	-	-		• Sealing ring	• Tätningsring		2
7	3528207-8	1	-	-	-	-		Oil line return	Oljeledning retur		2
8	6842411-8	1	-	-	-	-		• Retainer	• Hållare		2
9	6842413-4	1	-	-	-	-		• O-ring	• O-ring		2
10	6842414-2	1	-	-	-	-		• Sealing ring	• Tätningsring		2
11	3528200-3	1	-	-	-	-		Flange	Fläns		3
12	969420-9	1	-	-	-	-		Six point socket screw	Sextandhålskruv	(969582)	2
13	968814-4	1	-	-	-	-		Flange screw	Flänsskruv		2
14	968757-5	2	-	-	-	-		O-ring	O-ring		1
15	1366791-0	1	-	-	-	-		Sealing ring	Tätningsring		4

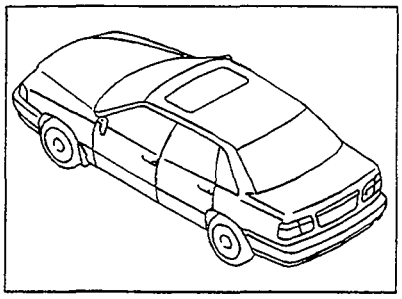

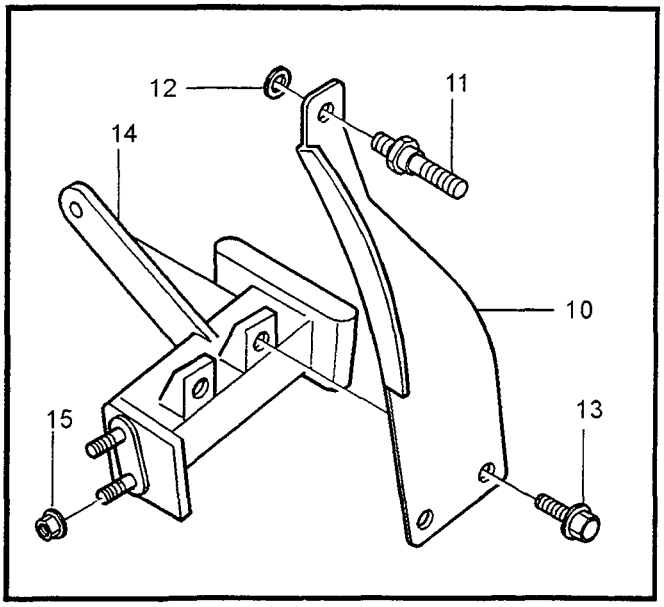
12
11
14
10
15
13

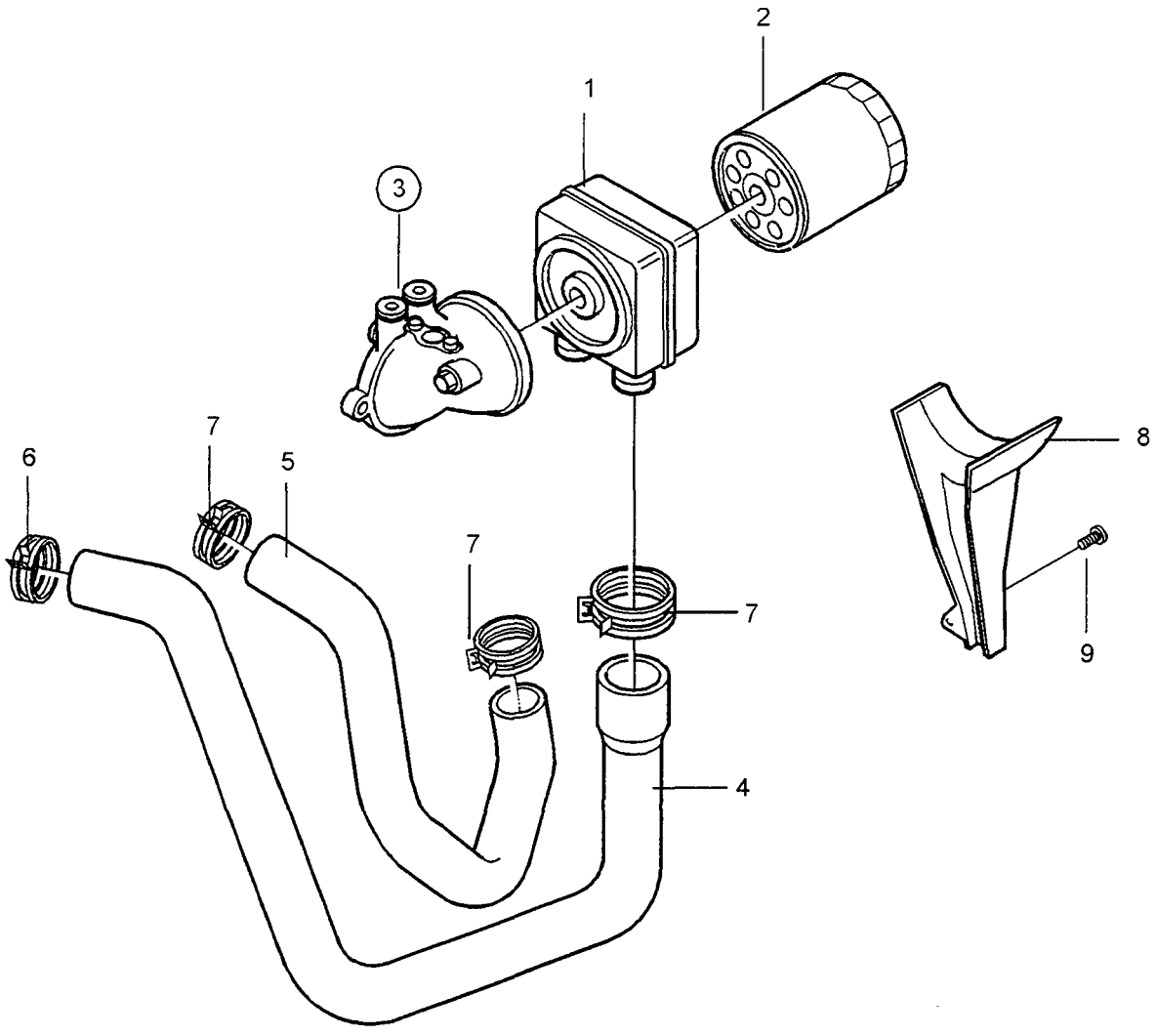
2
1
3
7
6
5
7
7
8
9
4

A	L.H.D	OIL COOLING OLJEKYLNING	Group Grupp 22
B	R.H.D		
C			
D			Page Sida 157
E		DSL	

Fig	Part No. Artikelnummer	Quantity / Antal A	B	C	D	E	PS	Description	Benämning	Notes Anmärkning	SR
1	1328223-1	1	1	-	-	-		Oil cooler	Oljekylare		5
2		1	1	-	-	-		Oil filter •SEE 22•153	Oljefilter •SEE 22•153		
3		1	1	-	-	-		Bracket •SEE 22•153	Konsol •SEE 22•153		
☆ 4	9180625-7	1	1	-	-	-		Hose	Slang		2
☆ 5	9180628-1	1	1	-	-	-		Hose	Slang		2
☆ 6	9186704-4	1	1	-	-	-		Hose clamp	Slangklamma		3
☆ 7	9186703-6	3	3	-	-	-		Hose clamp	Slangklamma		3
☆ 8	9447184-4	1	1	-	-	-		Oil way	Oljeränna		3
9	969422-5	2	2	-	-	-		Screw	Skruv		2
☆ 10	9180706-5	-	1	-	-	-		Safety bracket	Skyddskonsol		4
☆ 11	9180716-4	1	1	-	-	-		Screw	Skruv		4
12	941908-6	1	1	-	-	-		Spring washer	Fjäderbricka		2
13	946440-5	2	2	-	-	-		Flange screw	Flänsskruv		2
☆ 14	9186749-9	-	1	-	-	-		Bracket	Konsol		5
☆ 15	971071-6	2	2	-	-	-		Nut	Mutter		2

FUEL SYSTEM / BRÄNSLESYSTEM

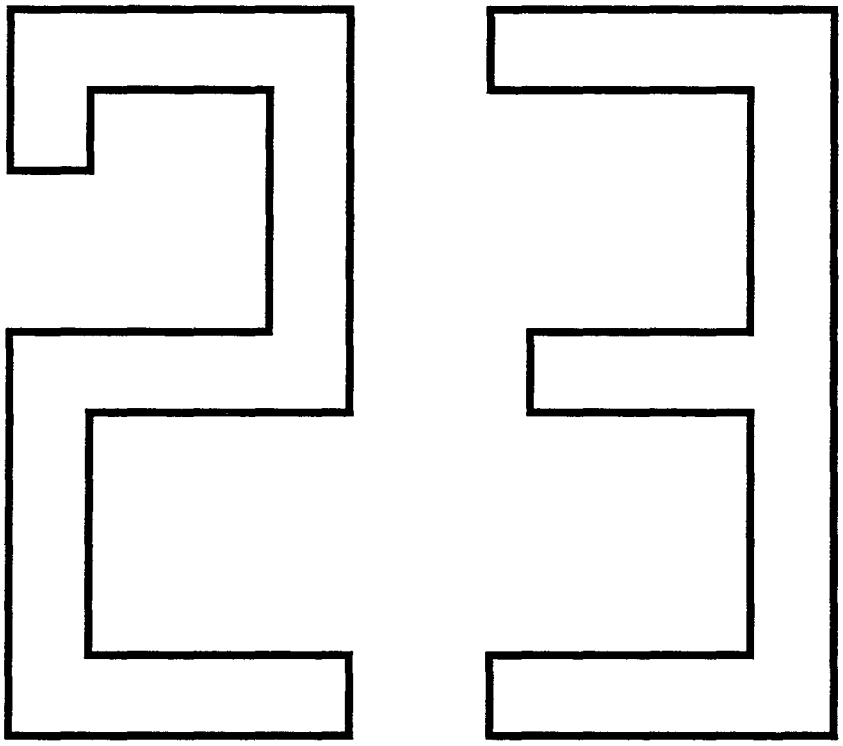

A	5CYL, W/O TURBO
B	5CYL, TURBO
C	DSL
D	
E	

SUB GROUP
FUEL SYSTEM

UNDERGRUPP
BRÄNSLESYSTEM

Group / Grupp: 23

Page / Sida: 159

Fig	Part No. / Artikelnummer	Quantity / Antal A	B	C	D	E	PS	Description	Benämning	Notes / Anmärkning	SR
		-	-	-	-	-		Fuel system	Bränslesystem		
		-	-	-	-	-		•5CYL	•5CYL	SEE 23•161	
		-	-	-	-	-		Fuel system regulating system	Bränslesystem reglersystem		
		-	-	-	-	-		•DSL	•DSL	SEE 23•167	
		-	-	-	-	-		Fuel pressure pipes with fittings	Bränslefördelningsrör med monteringsdetaljer		
		-	-	-	-	-		•5CYL	•5CYL	SEE 23•169	
		-	-	-	-	-		•DSL	•DSL	SEE 23•173	
		-	-	-	-	-		Injection pump	Insprutningspump		
		-	-	-	-	-		•DSL	•DSL	SEE 23•175	
		-	-	-	-	-		Fuel filter with fittings	Bränslefilter med monteringsdetaljer		
		-	-	-	-	-		•5CYL 2WD	•5CYL 2WD	SEE 23•177	
		-	-	-	-	-		•5CYL AWD	•5CYL AWD	SEE 23•179	
		-	-	-	-	-		•DSL	•DSL	SEE 23•181	
		-	-	-	-	-		Fuel pipes from tank to engine	Bränsleledningar från tank till motor		
		-	-	-	-	-		•5CYL 2WD W/O TURBO	•5CYL 2WD W/O TURBO	SEE 23•183	
		-	-	-	-	-		•5CYL 2WD TURBO	•5CYL 2WD TURBO	SEE 23•187	
		-	-	-	-	-		•DSL	•DSL	SEE 23•191	
		-	-	-	-	-		•5CYL AWD	•5CYL AWD	SEE 23•193	
		-	-	-	-	-		Carbon filter with fittings	Kolfilter med monteringsdetaljer		
		-	-	-	-	-		•W/O TURBO	•W/O TURBO	SEE 23•195	
		-	-	-	-	-		•TURBO	•TURBO	SEE 23•197	
		-	-	-	-	-		Fuel tank and connecting parts	Bränsletank och anslutningsdetaljer		
		-	-	-	-	-		•5CYL 2WD. DSL	•5CYL 2WD. DSL	SEE 23•199	
		-	-	-	-	-		•5CYL AWD	•5CYL AWD	SEE 23•203	

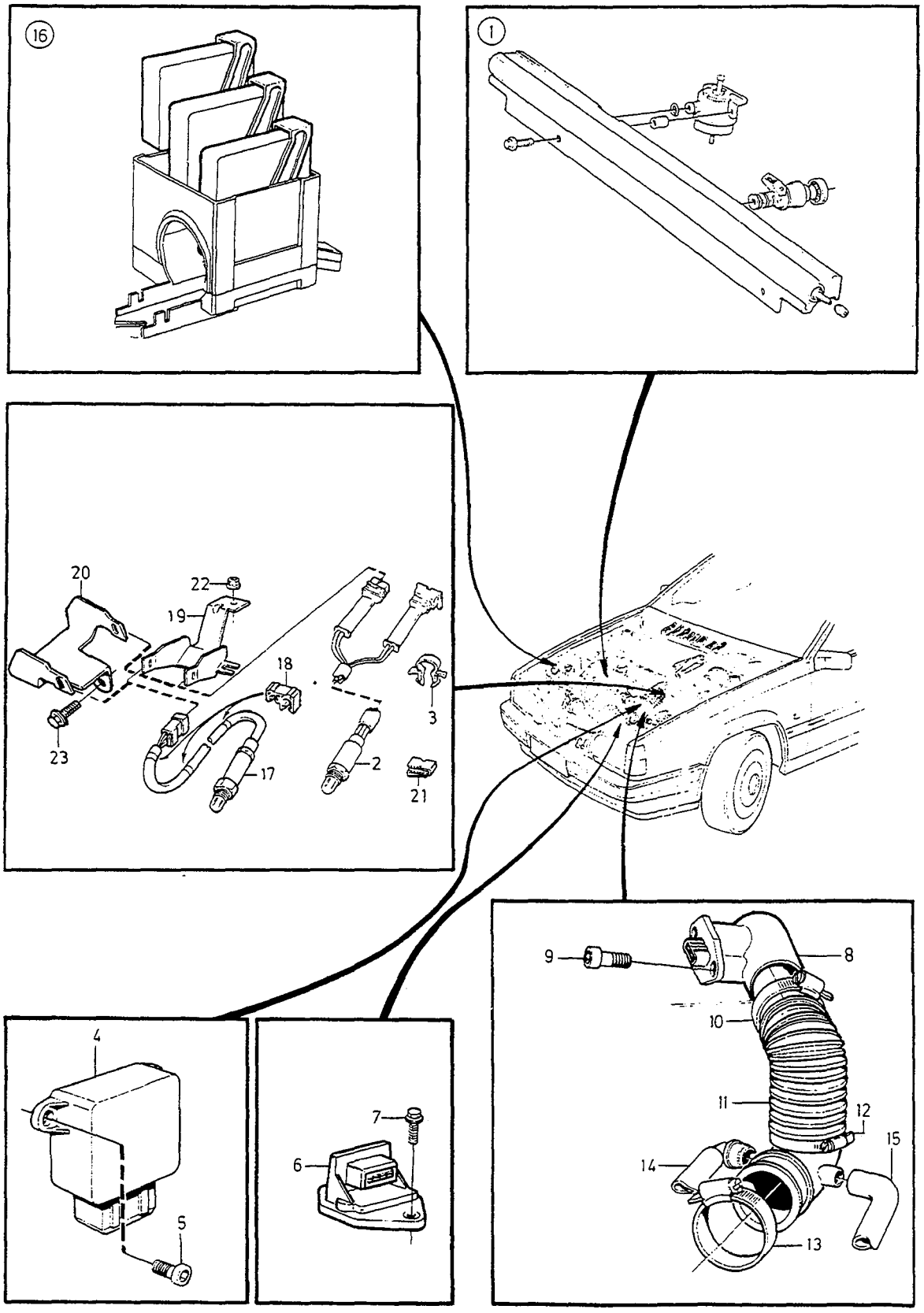

VOLVO
Genuine Parts
PV 230 69108

A	2VALVE	FUEL SYSTEM BRÄNSLESYSTEM	Group Grupp	23
B	4VALVE W/O TURBO		Page Sida	161
C	4VALVE TURBO	5CYL		
D				
E				

Fig	Part No. Artikelnummer	Quantity / Antal A	B	C	D	E	PS	Description	Benämning	Notes Anmärkning	SR
1		-	-	-	-	-		Fuel pressure pipes with fittings	Bränslefördelningsrör med monteringsdetaljer		
		1	-	-	-	-		•SEE 23•169/A	•SEE 23•169/A		
		-	1	-	-	-		•SEE 23•169/B	•SEE 23•169/B		
		-	-	1	-	-		•SEE 23•169/C	•SEE 23•169/C		
2	3547001-2	1	-	-	-	-		Lambda sond unleaded petrol	Lambdasond blyfri bensin	1)	2
	9135329-2	1	-	-	-	-		Lambda sond unleaded petrol	Lambdasond blyfri bensin	2)	2
	3531075-4	-	1	-	-	-		Lambda sond unleaded petrol	Lambdasond blyfri bensin	3)	2
	9135664-2	-	1	-	-	-		Lambda sond unleaded petrol	Lambdasond blyfri bensin	4) 5) 6) -1996	2
	1271939-9	-	1	-	-	-		Lambda sond unleaded petrol	Lambdasond blyfri bensin	7) 6) 1996-	2
	(9135443)	-	1	-	-	-	SP	Lambda sond leaded petrol	Lambdasond blyad bensin	8) 9) REPL 1PCS 9135983-6, 1PCS 9146084-0	
	1275189-7	-	1	-	-	-		Lambda sond leaded petrol	Lambdasond blyad bensin	10) -1996	2
	1271998-5	-	1	-	-	-		Lambda sond leaded petrol	Lambdasond blyad bensin	1997	2
	1271939-9	-	-	1	-	-		Lambda sond unleaded petrol	Lambdasond blyfri bensin		2
	1271998-5	-	-	1	-	-		Lambda sond leaded petrol	Lambdasond blyad bensin		2
3	3507479-8	2	2	2	-	-		Clip	Clips		3
4	1336385-8	1	1	1	-	-		Potentiometer	Potentiometer		3
5	959174-4	2	2	2	-	-		Hex. socket screw	Insexskruv	M4x10	2
	955224-1	2	2	2	-	-		Screw	Skruv	M4x8	2
6	6842539-6	-	-	1	-	-		Sensor	Givare		3
7	946934-7	-	-	2	-	-		Flange screw	Flänsskruv		2
8	1366220-0	-	1	-	-	-		Mass air flow sensor	Luftmassmätare	-1996	3
	1275749-8	-	1	-	-	-		Mass air flow sensor	Luftmassmätare	1997	3
	1275749-8	-	-	1	-	-		Mass air flow sensor	Luftmassmätare	(3507697)	3
9	979741-6	2	2	2	-	-		Screw	Skruv	(976165)	2
10	967764-2	1	1	1	-	-		Hose clamp	Slangklamma	I.DIA 85 mm	3
11	9141229-6	1	-	-	-	-		Fresh air hose	Friskluftslang	11) B5252S I.DIA 75 mm	2
	9141229-6	-	1	-	-	-		Fresh air hose	Friskluftslang	B5204S	2
	9179301-8	1	-	-	-	-		Fresh air hose	Friskluftslang	12)	2
	9141228-8	-	1	-	-	-		Fresh air hose	Friskluftslang	13) B5254S,B5234S I.DIA 85 mm	2
	9179300-0	-	1	-	-	-		Fresh air hose	Friskluftslang	14) B5254S	2
	(9434446)	-	-	1	-	-	SP	Fresh air hose	Friskluftslang	-1994 REPL 1PCS 9180764-4, 1PCS 1275995-7,	2

1) 4DRS CH -69906, 5DRS CH -802.
2) 4DRS CH 69907-, 5DRS CH 803-.
3) 4DRS CH -70018, 5DRS CH -821.
4) 4DRS CH 70019-, 5DRS CH 822-.
5) For cars with emission code 0, see product sign. / För vagnar med emission kod 0, se produktskylt.
6) For code key see Catalogue Preface, Group 01. / Kodnyckel finns i katalogens förord, grupp 01.
7) For cars with emission code 2, see product sign. / För vagnar med emission kod 2, se produktskylt.
8) Replacement unit. / Reservdelsutförande.
9) 4DRS CH -202057, 5DRS CH -103493.
10) 4DRS CH 202058-, 5DRS CH 103494-.
11) FC 1; 4DRS CH -300565. FC 2; 4DRS CH -299004, 5DRS CH - 209040.
12) FC 1; 4DRS CH 300566-. FC 2; 4DRS CH 299005-, 5DRS CH 209041-.
13) For cars without air pump / För vagnar utan luftpump
14) For cars with air pump. / För vagnar med luftpump.

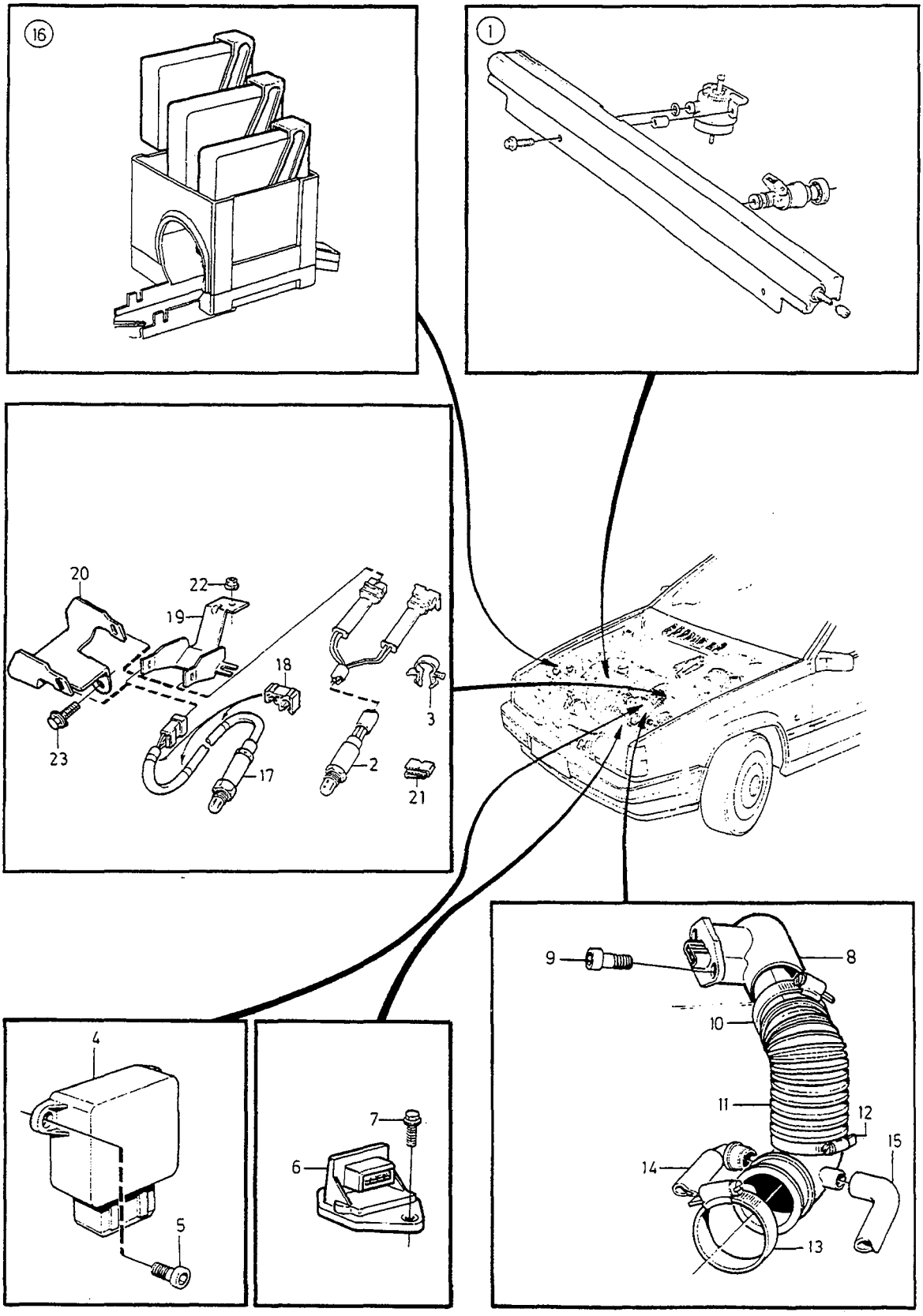

VOLVO
Genuine Parts
PV 230 69108

A	2VALVE	FUEL SYSTEM BRÄNSLESYSTEM	Group Grupp 23
B	4VALVE W/O TURBO		
C	4VALVE TURBO		Page Sida 163
D			
E		5CYL	

Fig	Part No. Artikelnummer	Quantity / Antal A	B	C	D	E	PS	Description	Benämning	Notes Anmärkning	SR
										1PCS 460225-6, 1PCS 687245-1 (9135038)	
		-	-	-	-	-		Replacement parts	Ersättande artiklar		
11		-	-	-	-	-		•1275995-7	•1275995-7		
								••SEE 25•215/C	••SEE 25•215/C		
		-	-	-	-	-		•460225-6	•460225-6		
								••SEE 25•215/C	••SEE 25•215/C		
		-	-	-	-	-		•687245-1	•687245-1		
								••SEE 25•215/C	••SEE 25•215/C		
	(9434446)	-	-	1	-	-	SP	Fresh air hose	Friskluftslang	1995-1996 REPL 1PCS 9180764-4, 1PCS 1275995-7, 1PCS 460225-6, 1PCS 687245-1	2
		-	-	-	-	-		Replacement parts	Ersättande artiklar		
11		-	-	-	-	-		•1275995-7	•1275995-7		
								••SEE 25•215/C	••SEE 25•215/C		
		-	-	-	-	-		•460225-6	•460225-6		
								••SEE 25•215/C	••SEE 25•215/C		
		-	-	-	-	-		•687245-1	•687245-1		
								••SEE 25•215/C	••SEE 25•215/C		
	9180764-4	-	-	1	-	-		Fresh air hose	Friskluftslang	1997	2
12	967764-2	1	1	-	-	-		Hose clamp	Slangklamma		3
13	967765-9	1	1	1	-	-		Hose clamp	Slangklamma	I.DIA 75 mm	2
	967764-2	1	1	1	-	-		Hose clamp	Slangklamma	I.DIA 85 mm	3
	943479-6	-	-	1	-	-		Hose clamp	Slangklamma	I.DIA 65 mm	2
14		-	-	-	-	-		Crankcase ventilation	Vevhusventilation		
		1	1	-	-	-		•SEE 25•213	•SEE 25•213		
		-	-	1	-	-		•SEE 25•215	•SEE 25•215		
15		-	-	-	-	-		Control slide with fittings	Reglerslid med monterings-detaljer		
		1	-	-	-	-		•SEE 28•295/B	•SEE 28•295/B		
		-	1	-	-	-		•B5204FS	•B5204FS		
								••SEE 28•295/A	••SEE 28•295/A		
		-	1	-	-	-		•B5234FS, B5254FS	•B5234FS, B5254FS		
								••SEE 28•295/C	••SEE 28•295/C		
		-	-	1	-	-		•SEE 28•295/D	•SEE 28•295/D		
16		-	-	-	-	-		Control unit fuel system	Styrenhet bränslesystem		
		1	-	-	-	-		•SEE 28•295/B	•SEE 28•295/B		
		-	1	-	-	-		•B5204FS	•B5204FS		
								••SEE 28•295/A	••SEE 28•295/A		
		-	1	-	-	-		•B5234FS,B5254FS	•B5234FS,B5254FS		
								••SEE 28•295/C	••SEE 28•295/C		
		-	-	1	-	-		SEE 28•295/D	SEE 28•295/D		
☆ 17	9125371-6	-	1	-	-	-		Lambda sond rear	Lambdasond bakre	B5254S	2
	1275610-2	-	-	1	-	-		Lambda sond rear	Lambdasond bakre	B5254T MAN.TRANS REPL 1PCS 9125372-4, 1PCS 9180963-2, 1PCS 977103-1	2
	1275610-2	-	-	1	-	-		Lambda sond rear	Lambdasond bakre	B5254T AUTO.TRANS REPL 1PCS 9125372-4	2
☆	9125372-4	-	-	1	-	-		Lambda sond rear	Lambdasond bakre	B5254T	2
18	9135613-9	-	1	-	-	-		Clip	Clips		3
19	9186330-8	1	1	1	-	-		Bracket	Konsol	AUTO.TRANS	3
☆ 20	9180963-2	1	1	1	-	-		Bracket	Konsol	MAN.TRANS	4
21	6849679-3	1	1	1	-	-		Clip	Clips		3

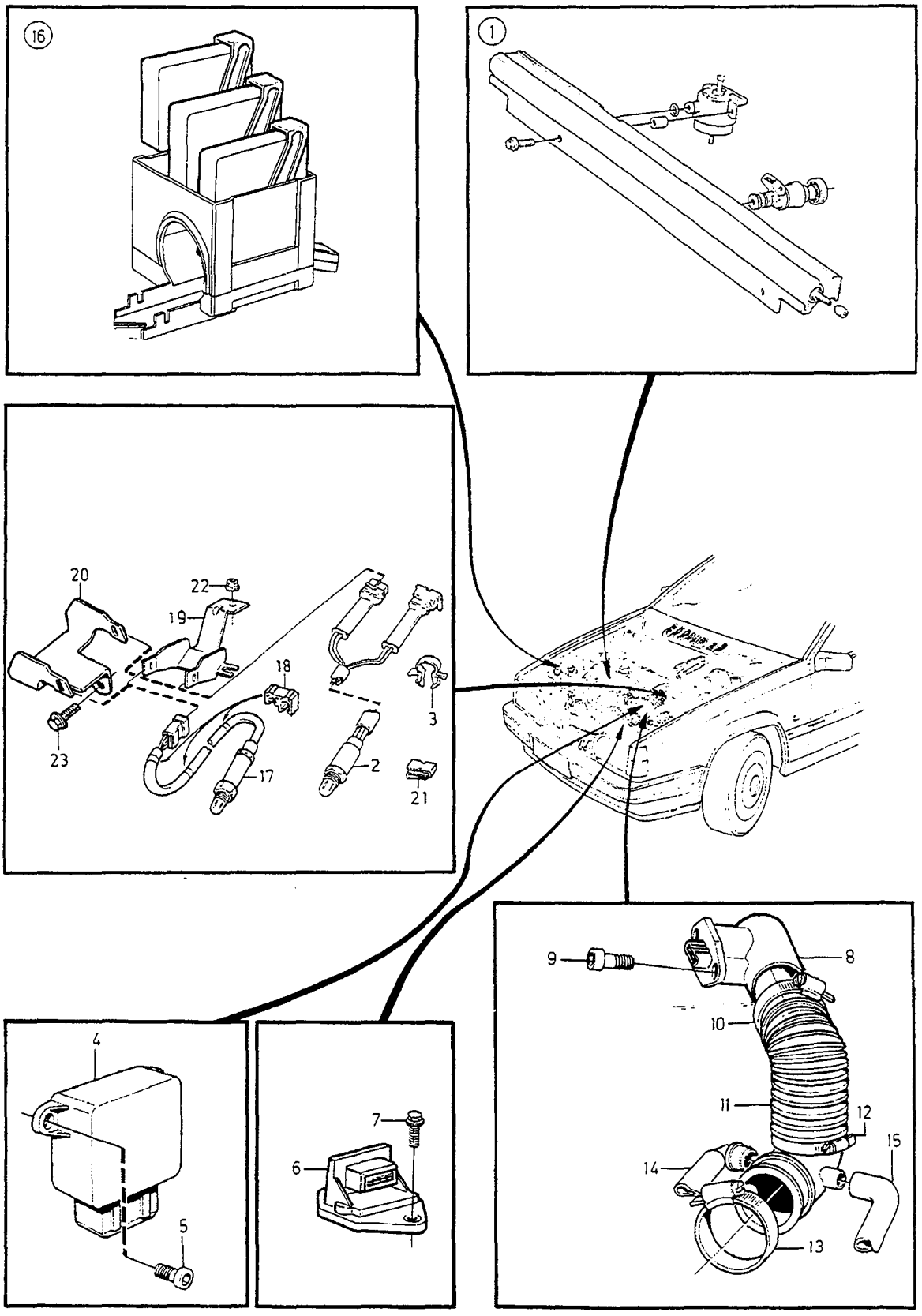

VOLVO
Genuine Parts
PV 230 69108

A	2VALVE	FUEL SYSTEM BRÄNSLESYSTEM	Group Grupp 23
B	4VALVE W/O TURBO		
C	4VALVE TURBO		Page Sida 165
D			
E		5CYL	

Fig	Part No. Artikelnummer	Quantity / Antal A	B	C	D	E	P S	Description	Benämning	Notes Anmärkning	S R
22	945407-5	1	1	1	-	-		Flange nut	Flänsmutter		2
23	977103-1	1	1	1	-	-		Flange screw	Flänsskruv	MAN.TRANS	2

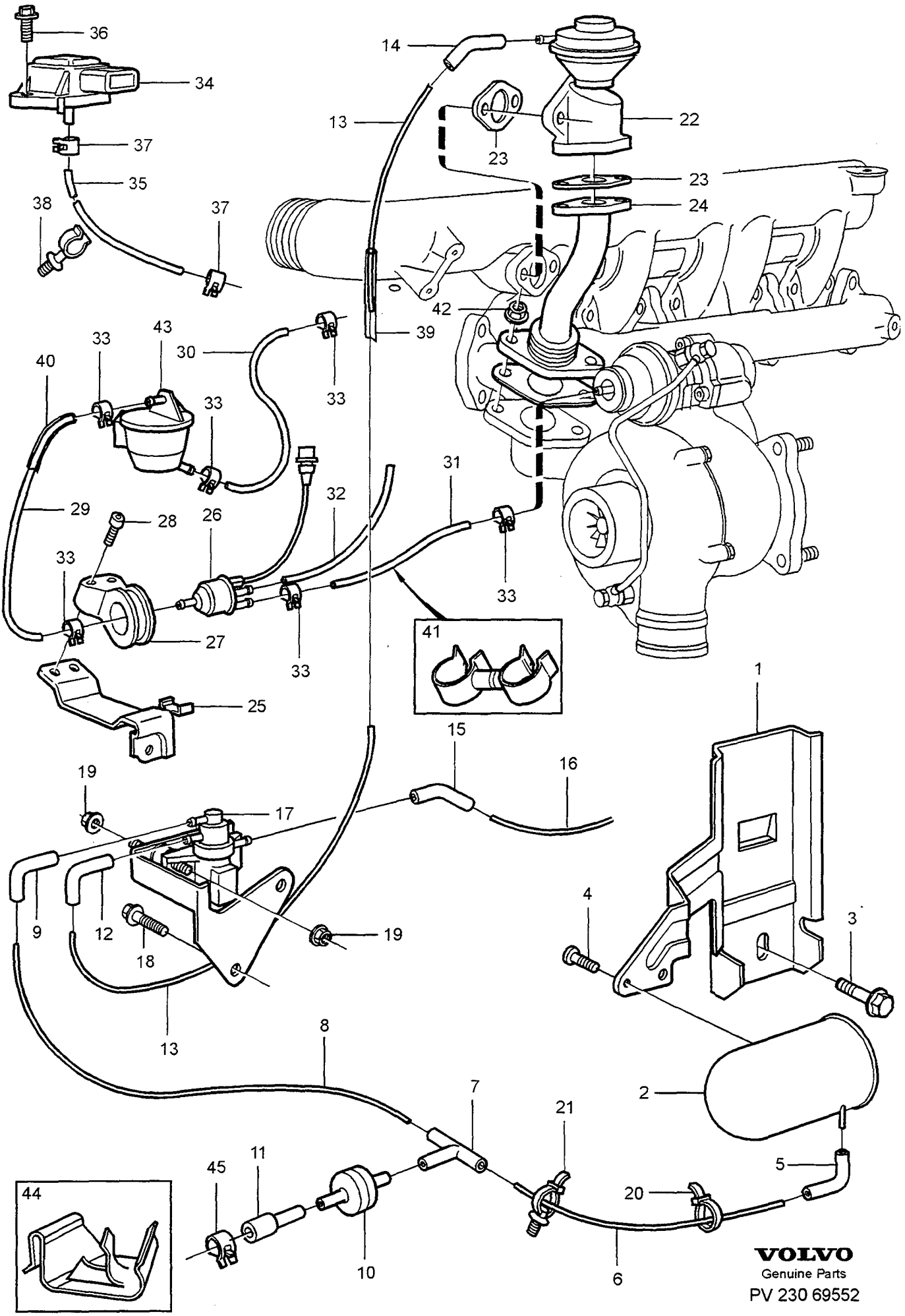

VOLVO
Genuine Parts
PV 230 69552

A
B
C
D
E

FUEL SYSTEM REGULATING SYSTEM BRÄNSLESYSTEM REGLERSYSTEM

DSL

Group / Grupp 23

Page / Sida 167

Fig	Part No. / Artikelnummer	Quantity / Antal A	B	C	D	E	PS	Description	Benämning	Notes / Anmärkning	SR
1	1275306-7	1	-	-	-	-		Bracket	Konsol		4
2	1317860-3	1	-	-	-	-		Vacuum tank	Vakuumtank		4
3	946329-0	1	-	-	-	-		Flange screw	Flänsskruv		2
4	979187-2	1	-	-	-	-		Six point socket screw	Sextandhålskruv		2
5	1389574-3	1	-	-	-	-		Connector	Anslutning		2
6	968739-3	X	-	-	-	-		Plastic pipe	Plaströr	LG 800 mm	2
7	3517382-2	1	-	-	-	-		Coupling piece	Kopplingsstycke		3
8	968739-3	X	-	-	-	-		Plastic pipe	Plaströr	LG 430 mm	2
9	3534790-5	1	-	-	-	-		Connector	Anslutning		2
10	9135666-7	1	-	-	-	-		Non-return valve	Backventil		5
11	1389628-7	1	-	-	-	-		Connector	Anslutning		2
12	9135137-9	1	-	-	-	-		Coupling piece	Kopplingsstycke		5
13	966726-2	X	-	-	-	-		Plastic pipe	Plaströr	LG 670 mm	2
14	1332455-3	1	-	-	-	-		Coupling piece	Kopplingsstycke		2
15	9135137-9	1	-	-	-	-		Coupling piece	Kopplingsstycke		5
16	966724-7	X	-	-	-	-		Plastic pipe	Plaströr	LG 350 mm	2
17	9142908-4	1	-	-	-	-		Regulator	Regulator		3
18	945358-0	2	-	-	-	-		Flange screw	Flänsskruv		2
19	945407-5	4	-	-	-	-		Flange nut	Flänsmutter		2
20	948211-8	1	-	-	-	-		Strip clamp	Bandklamma		2
21	980881-7	1	-	-	-	-		Strip clamp	Bandklamma		3
22	9186022-1	1	-	-	-	-		Egr-valve	Egr-ventil		2
23	9180614-1	3	-	-	-	-		Gasket	Packning		2
24	9180613-3	1	-	-	-	-		Egr-pipe	Egr-rör		3
25	1270659-4	1	-	-	-	-		Bracket	Konsol		3
26	9180686-9	1	-	-	-	-		Solenoid valve	Magnetventil		2
27	1271890-4	1	-	-	-	-		Clamp	Klamma		2
28	969423-3	2	-	-	-	-		Six point socket screw	Sextandhålskruv		3
29	976734-4	X	-	-	-	-		Hose	Slang	LG 210 mm	2
30	976734-4	X	-	-	-	-		Hose	Slang	LG 190 mm	2
31	976734-4	X	-	-	-	-		Hose	Slang	LG 330 mm	2
32	976734-4	X	-	-	-	-		Hose	Slang	LG 310 mm	2
33	1346542-2	4	-	-	-	-		Hose clamp	Slangklamma		2
34	1275170-7	1	-	-	-	-		Pressure sensor	Tryckgivare		2
35	976734-4	X	-	-	-	-		Hose	Slang	LG 550 mm	2
36	945414-1	1	-	-	-	-		Flange screw	Flänsskruv		2
37	9142053-9	2	-	-	-	-		Hose clamp	Slangklamma		2
38	9447188-5	1	-	-	-	-		Clip	Clips		3
☆ 39	980939-3	1	-	-	-	-		Protecting hose	Skyddsslang		3
☆ 40	980940-1	1	-	-	-	-		Protecting hose	Skyddsslang		3
☆ 41	1270652-9	1	-	-	-	-		Retainer	Hållare		6
☆ 42	1328218-1	2	-	-	-	-		Lock nut	Låsmutter		1
43		1	-	-	-	-		Oil trap •SEE 25•211	Oljefälla •SEE 25•211		
☆ 44	9125537-2	1	-	-	-	-		Clip	Clips		3
45	1211392-4	1	-	-	-	-		Hose clamp	Slangklämma		2

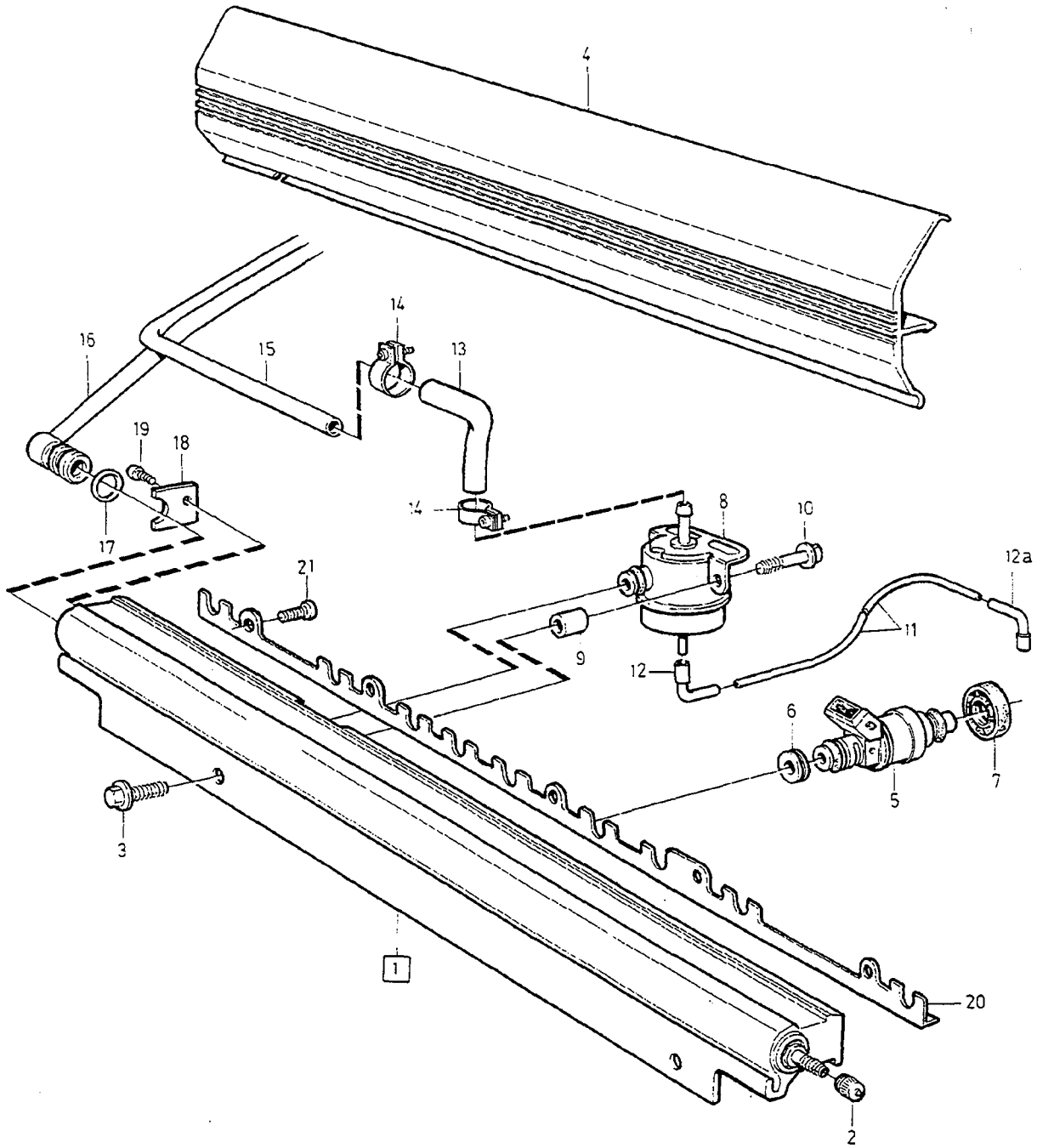

VOLVO
Genuine Parts
PV 231 68020

A	2VALVE
B	4VALVE W/O TURBO
C	4VALVE TURBO
D	
E	

FUEL PRESSURE PIPES WITH FITTINGS — BRÄNSLEFÖRDELNINGSRÖR MED MONTERINGSDETALJER

5CYL

Group / Grupp 23

Page / Sida 169

Fig	Part No. Artikelnummer	Quantity / Antal A	B	C	D	E	PS	Description	Benämning	Notes Anmärkning	SR
1	9146037-8	-	1	-	-	-		Fuel pipe	Bränslerör	ENG-311872 (6842086)	3
	1271802-9	-	1	-	-	-		Fuel pipe	Bränslerör	ENG 311873- -1995	3
	3547794-2	1	-	-	-	-		Fuel pipe	Bränslerör	ENG-311872	3
	1271798-9	1	-	-	-	-		Fuel pipe	Bränslerör	ENG 311873- -1995	3
	9146038-6	-	-	1	-	-		Fuel pipe	Bränslerör	ENG-311872	3
	1271803-7	-	-	1	-	-		Fuel pipe	Bränslerör	ENG 311873- -1995	3
	1275900-7	1	1	1	-	-		Fuel pipe	Bränslerör	1) 1996-	3
	1275792-8	1	1	1	-	-		Fuel pipe	Bränslerör	2)	3
2	3507998-7	1	1	1	-	-		•Cap	•Hatt	-1995	1
	1275013-9	1	1	1	-	-		•Cap	•Hatt	1996-	1
3	969339-1	2	2	2	-	-		Screw	Skruv		2
4	1270623-0	1	1	1	-	-		Cover	Kåpa	(6842687)(3528224)	3
5	3507422-8	-	5	-	-	-		Injection valve	Insprutningsventil		2
☆	1275194-7	-	5	-	-	-		Injection valve	Insprutningsventil	3) 4)	2
	1389563-6	5	-	-	-	-		Injection valve	Insprutningsventil		2
	6842369-8	-	-	5	-	-		Injection valve	Insprutningsventil	1)	2
	1275395-0	-	-	5	-	-		Injection valve	Insprutningsventil	2)	2
	1270534-9	-	-	5	-	-		Injection valve	Insprutningsventil	B5234T4	2
6	3528216-9	5	5	5	-	-		Spacer ring	Distansring		3
7	3528217-7	5	5	5	-	-		Sealing ring	Tätningsring		3
8	3507902-9	-	1	1	-	-		Pressure regulator	Tryckregulator	-1995	3
	9146761-3	-	1	1	-	-		Pressure regulator	Tryckregulator	1) 1996-	3
☆	1275773-8	-	1	1	-	-		Absorber	Dämpare	2) 1996	3
	1275658-1	-	1	1	-	-		Absorber	Dämpare	2) 1997	3
	9146761-3	1	-	-	-	-		Pressure regulator	Tryckregulator		3
9	3514380-9	2	2	-	-	-		Spacer sleeve	Distanshylsa	-1993	3
	9146041-0	-	2	2	-	-		Spacer sleeve	Distanshylsa	1994-1995	3
10	947542-7	-	2	-	-	-		Flange screw	Flänsskruv	-1995	2
	969404-3	2	2	2	-	-		Six point socket screw	Sextandhålskruv		2
11	967563-8	-	X	-	-	-		Plastic pipe by the meter	Plaströr metervara	LG 230 mm	2
	967563-8	X	-	-	-	-		Plastic pipe by the meter	Plaströr metervara	LG 320 mm	2
12	3534790-5	1	1	1	-	-		Connector	Anslutning	(1332456)	2
12a	3534790-5	1	1	1	-	-		Connector	Anslutning	(1332456)	2
☆ 13	9155869-2	1	1	1	-	-		Fuel hose	Bränsleslang		2
14	976577-7	2	2	2	-	-		Hose clamp	Slangklamma		2
15		-	-	-	-	-		Return pipe	Returrör		
		1	-	-	-	-		•SEE 23•183/A	•SEE 23•183/A		
		-	1	-	-	-		•SEE 23•183/B	•SEE 23•183/B		
		-	-	1	-	-		•2WD	•2WD		
								••SEE 23•187	••SEE 23•187		
		-	-	1	-	-		•AWD	•AWD		
								••SEE 23•193	••SEE 23•193		
16		-	-	-	-	-		Pressure pipe	Tryckrör		
		1	-	-	-	-		•SEE 23•183/A	•SEE 23•183/A		
		-	1	-	-	-		•SEE 23•183/B	•SEE 23•183/B		
		-	-	1	-	-		•2WD	•2WD		
								••SEE 23•187	••SEE 23•187		
		-	-	1	-	-		•AWD	•AWD		
								••SEE 23•193	••SEE 23•193		
17	968007-5	1	1	1	-	-		O-ring	O-ring		3
18	3528220-1	1	1	1	-	-		Lock washer	Låsbricka	ENG-311872	2
19	978959-5	1	1	1	-	-		Screw	Skruv	ENG-311872	2

1) For cars without non-return fuel system. / För bilar utan returlöst bränslesystem.
2) For cars with non-return fuel system. / För bilar med returlöst bränslesystem.
3) For cars with emission code 2, see product sign. / För vagnar med emission kod 2, se produktskylt.
4) For code key see Catalogue Preface, Group 01. / Kodnyckel finns i katalogens förord, grupp 01.

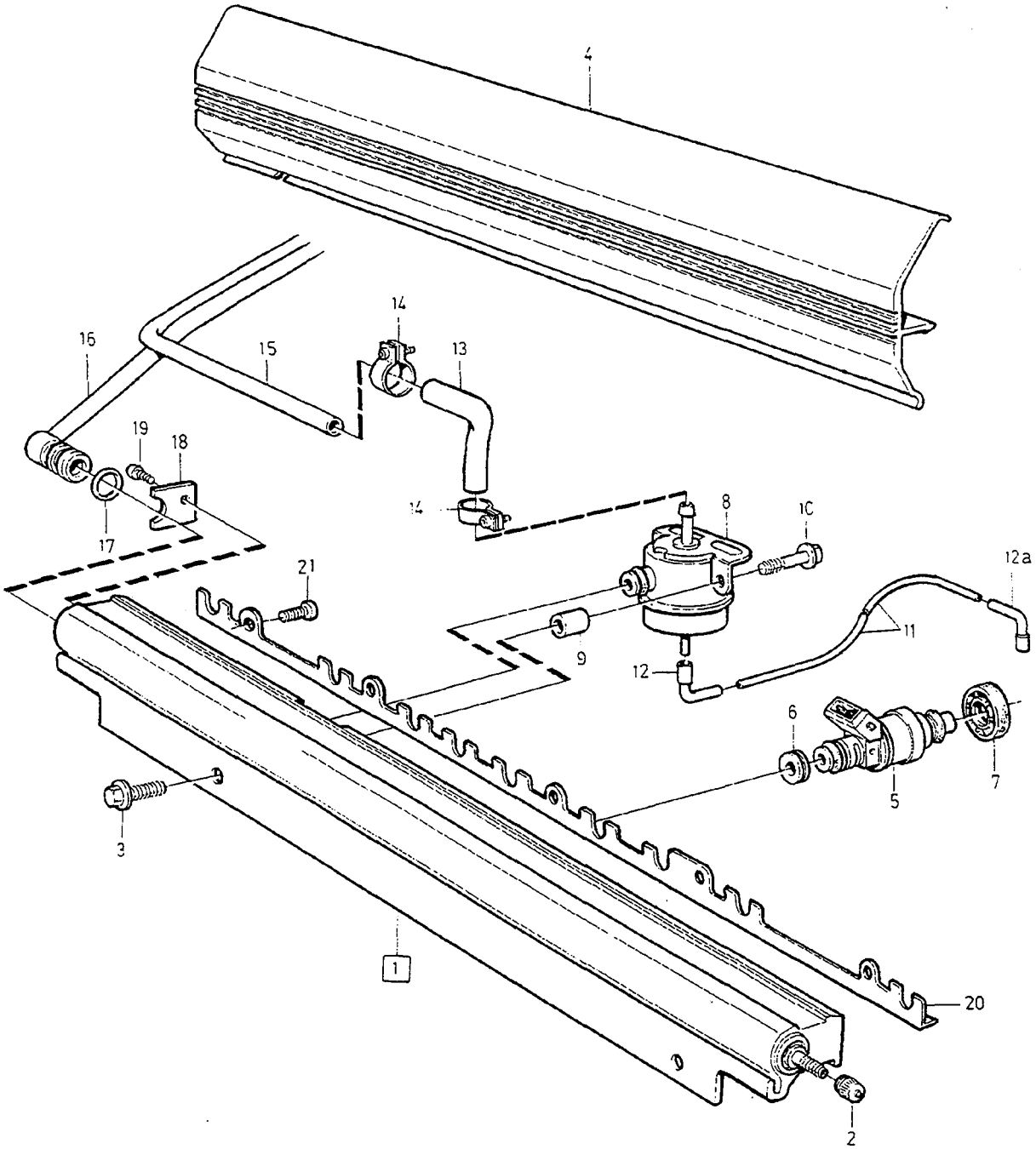

VOLVO
Genuine Parts
PV 231 68020

A	2VALVE	FUEL PRESSURE PIPES WITH FITTINGS BRÄNSLEFÖRDELNINGSRÖR MED MONTERINGSDETALJER	Group Grupp 23
B	4VALVE W/O TURBO		
C	4VALVE TURBO		Page Sida 171
D			
E		5CYL	

	Fig	Part No. Artikelnummer	Quantity / Antal A	B	C	D	E	P S	Description	Benämning	Notes Anmärkning	S R
☆	20	1275717-5	-	1	1	-	-		Striker plate	Låsbleck	2)	4
☆		1270308-8	1	1	1	-	-		Striker plate	Låsbleck	1)	4
	21	969404-3	4	4	4	-	-		Six point socket screw	Sextandhålskruv		2

2) For cars with non-return fuel system. / För bilar med returlöst bränslesystem.
1) For cars without non-return fuel system. / För bilar utan returlöst bränslesystem.

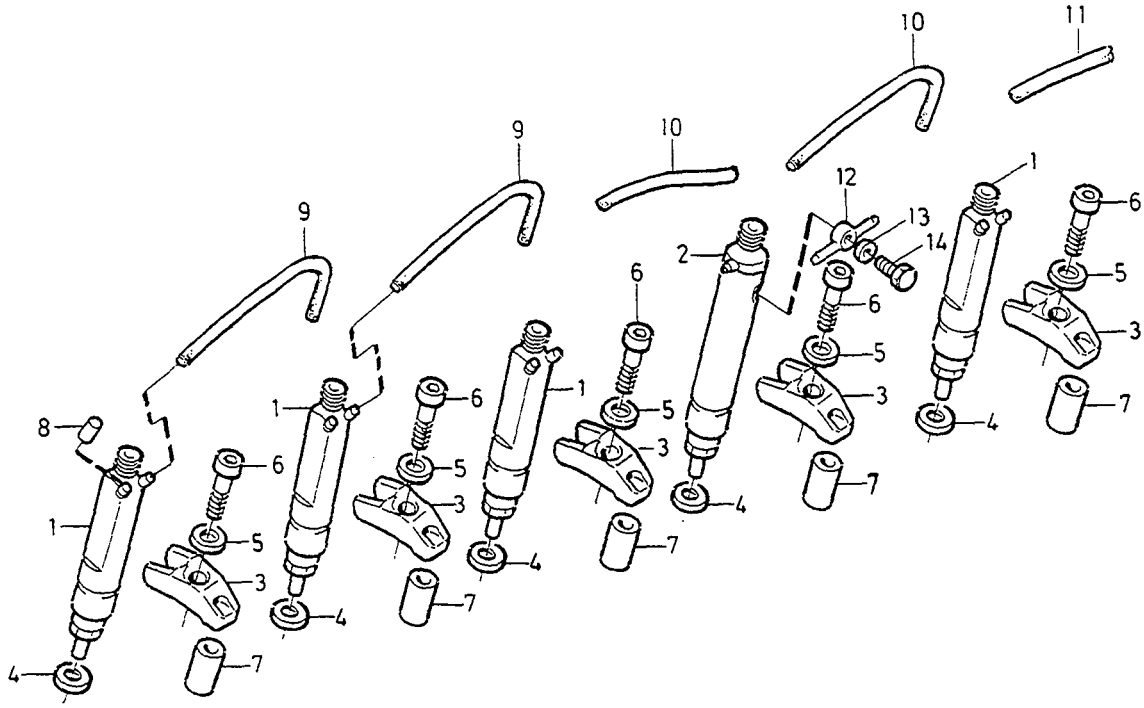

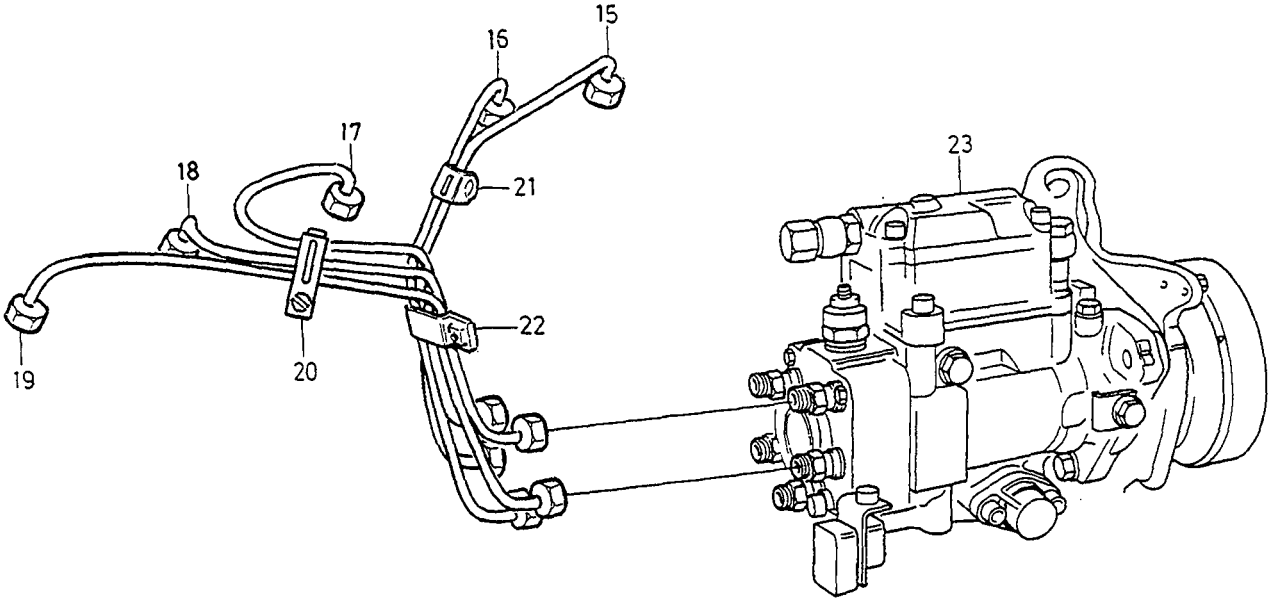

VOLVO
Genuine Parts
PV 230 67499

A
B
C
D
E

FUEL PRESSURE PIPES WITH FITTINGS — BRÄNSLEFÖRDELNINGSRÖR MED MONTERINGSDETALJER

Group / Grupp 23

Page / Sida 173

DSL

Fig	Part No. Artikelnummer	Quantity / Antal A	B	C	D	E	PS	Description	Benämning	Notes Anmärkning	SR
1	1270528-1	4	-	-	-	-		Injection valve	Insprutningsventil		3
2	1275496-6	1	-	-	-	-		Injection valve	Insprutningsventil		3
3	9186399-3	5	-	-	-	-		Retaining clamp	Spännbygel		4
4	9186401-7	5	-	-	-	-		Heat shield ring	Värmeskyddsring		4
5	9186403-3	5	-	-	-	-		Washer	Bricka		4
6	9186402-5	5	-	-	-	-		Hex. socket screw	Insexskruv		4
7	9186400-9	5	-	-	-	-		Spacer	Distans		4
8	9180602-6	1	-	-	-	-		Cap	Hatt		3
☆ 9	9125676-8	X	-	-	-	-		Hose	Slang	LG 110 mm	5
☆ 10	9125676-8	X	-	-	-	-		Hose	Slang	LG 90 mm	5
☆ 11	9125676-8	X	-	-	-	-		Hose	Slang	LG 260 mm	5
12	9180603-4	1	-	-	-	-		Nipple	Nippel		3
13	9186054-4	1	-	-	-	-		Sealing ring	Tätningsring		3
14	9186404-1	1	-	-	-	-		Hollow screw	Hålskruv		4
15	9180608-3	1	-	-	-	-		Fuel pipe	Bränslerör		3
16	9180607-5	1	-	-	-	-		Fuel pipe	Bränslerör		3
17	9180606-7	1	-	-	-	-		Fuel pipe	Bränslerör		3
18	9180605-9	1	-	-	-	-		Fuel pipe	Bränslerör		3
19	9180604-2	1	-	-	-	-		Fuel pipe	Bränslerör		3
20	9180631-5	1	-	-	-	-		Clamp	Klamma		3
21	9186047-8	1	-	-	-	-		Clamp	Klamma		3
22	9180632-3	1	-	-	-	-		Clamp	Klamma		3
23		1	-	-	-	-		Injection pump •SEE 23•175	Insprutningspump •SEE 23•175		

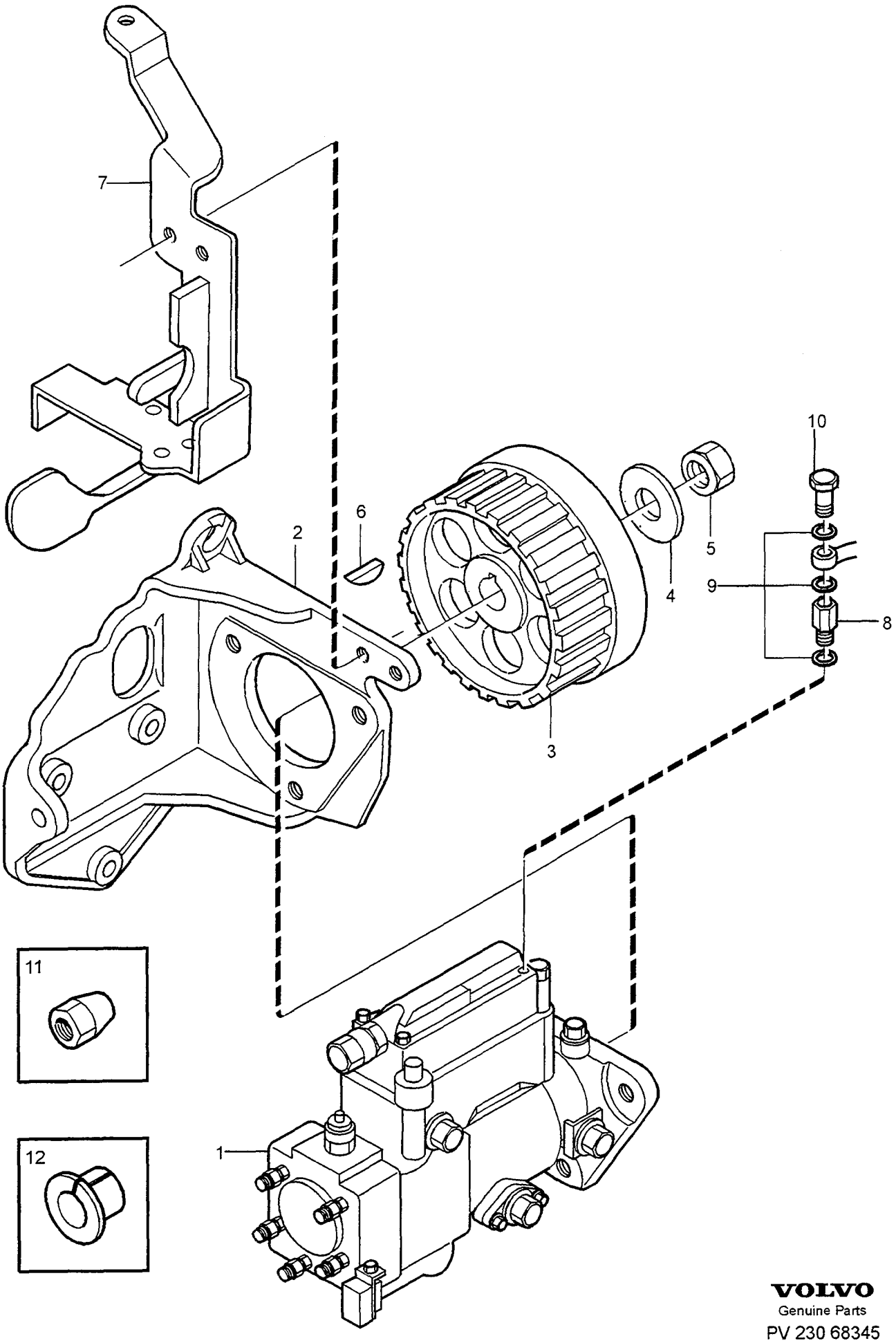

VOLVO
Genuine Parts
PV 230 68345

A
B
C
D
E

INJECTION PUMP — INSPRUTNINGSPUMP

DSL

Group / Grupp 23

Page / Sida 175

	Fig	Part No. / Artikelnummer	Quantity / Antal A	B	C	D	E	PS	Description	Benämning	Notes / Anmärkning	SR
	1	1275497-4	1	-	-	-	-		Injection pump	Insprutningspump		5
☆	2	9180601-8	1	-	-	-	-		Bracket	Konsol		5
☆	3	9180600-0	1	-	-	-	-		Pulley	Kuggremhjul		3
☆	4	9186678-0	1	-	-	-	-		Washer	Bricka		3
☆	5	9186679-8	1	-	-	-	-		Nut	Mutter		3
☆	6	9186680-6	1	-	-	-	-		Key	Kil		3
☆	7	9186748-1	1	-	-	-	-		Bracket	Konsol		4
☆	8	1257663-3	1	-	-	-	-		Intermediate section	Mellanstycke		4
	9	947282-0	3	-	-	-	-		Gasket	Packning		2
	10	973950-9	1	-	-	-	-		Hollow screw	Hålskruv		2
☆	11	1257592-4	1	-	-	-	-		Nut	Mutter		3
☆	12	1257593-2	1	-	-	-	-		Sleeve	Hylsa		3

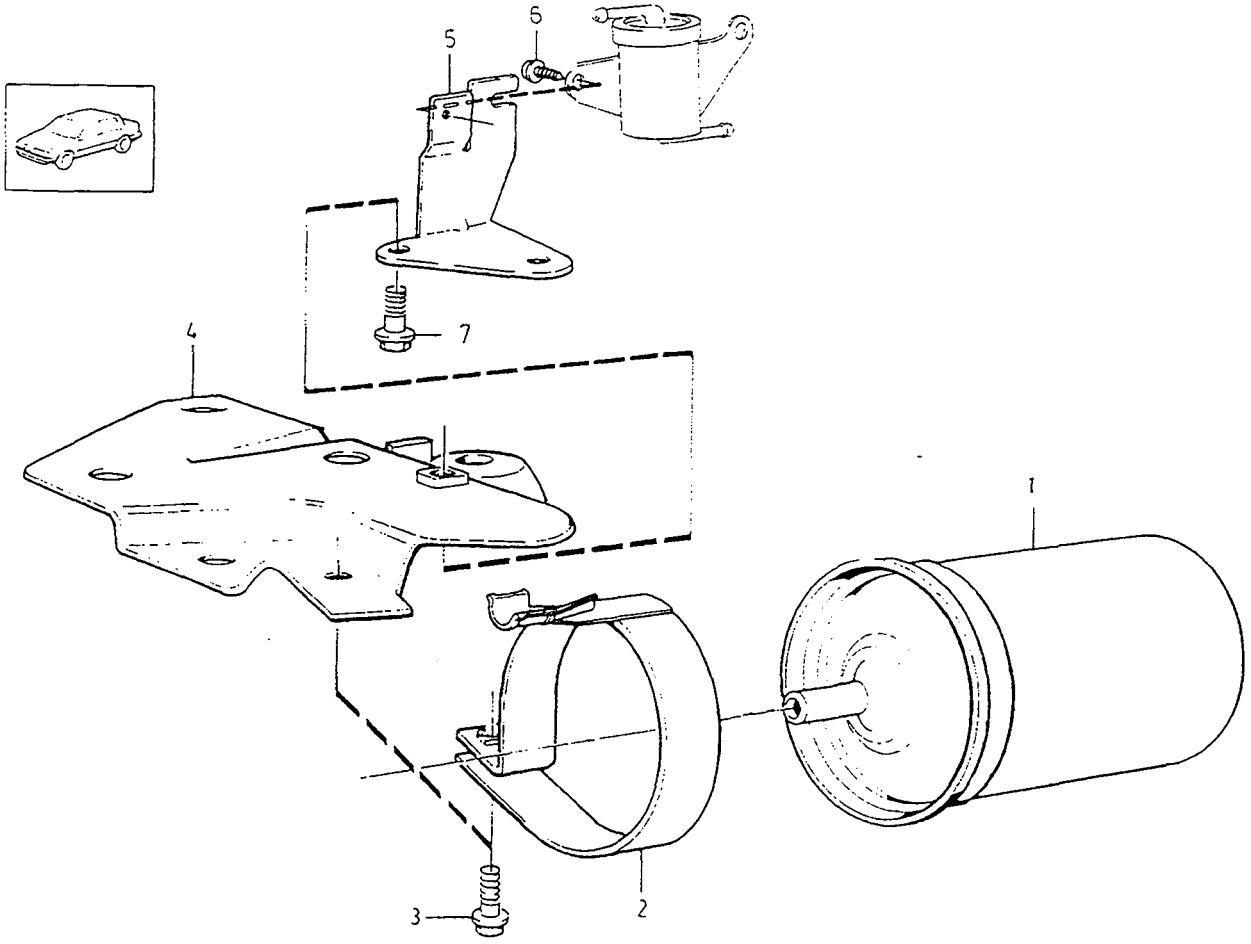
1
2
3
4
5
6
7

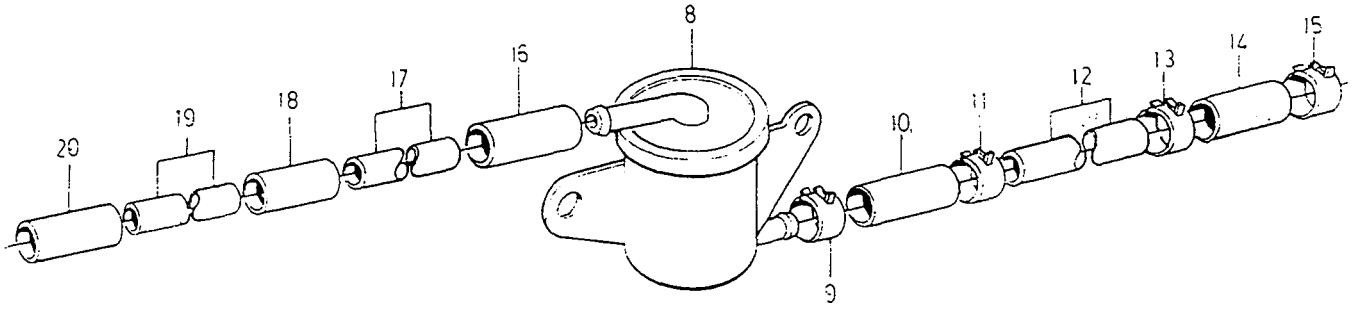
8
9
10
11
12
13
14
15
16
17
18
19
20

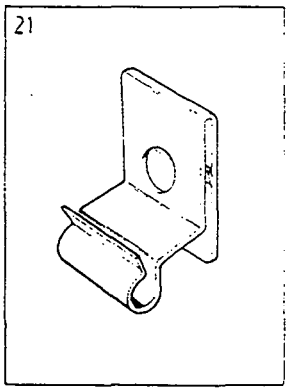
21

A	-1995	FUEL FILTER WITH FITTINGS / BRÄNSLEFILTER MED MONTERINGS-DETALJER	Group / Grupp 23
B	1996-		Page / Sida 177
C			
D			
E		5CYL 2WD	

Fig	Part No. Artikelnummer	Quantity / Antal					P S	Description	Benämning	Notes Anmärkning	S R
		A	B	C	D	E					
1	9142658-5	1	1	-	-	-		Fuel filter	Bränslefilter	(3507416)	1
2	3517161-0	1	-	-	-	-		Clamp	Klamma		2
	9161817-3	-	1	-	-	-		Clamp	Klamma		2
3	946173-2	1	1	-	-	-		Flange screw	Flänsskruv		2
4		1	1	-	-	-		Bracket •SEE 65•733	Konsol •SEE 65•733		
5	6842803-6	1	1	-	-	-		Bracket	Konsol		3
6	972079-8	1	1	-	-	-		Six point socket screw	Sextandhålskruv		2
7	946173-2	1	1	-	-	-		Flange screw	Flänsskruv		2
8	1255422-6	1	1	-	-	-		Roll-over valve	Rolloverventil		3
9	1389647-7	1	1	-	-	-		Hose clamp	Slangklamma		2
10	3501350-7	1	1	-	-	-		Hose	Slang		2
11	9142053-9	1	1	-	-	-		Hose clamp	Slangklamma	(1378257)	2
12	946234-2	X	X	-	-	-		Plastic pipe	Plaströr	LG 625mm	2
13	9142053-9	1	1	-	-	-		Hose clamp	Slangklamma	(1378257)	2
14	969106-4	X	X	-	-	-		Hose	Slang	LG 80mm	2
15	9142053-9	1	1	-	-	-		Hose clamp	Slangklamma	(1378257)	2
16	3501350-7	1	1	-	-	-		Hose	Slang		2
17	946234-2	X	X	-	-	-		Plastic pipe	Plaströr	LG 1920mm	2
18	969106-4	X	X	-	-	-		Hose	Slang	LG 80mm	2
19	946234-2	X	-	-	-	-		Plastic pipe	Plaströr	LG 1990 mm	2
	9142751-8	-	1	-	-	-		Plastic pipe	Plaströr		3
20	969106-4	X	X	-	-	-		Hose	Slang	LG 80 mm	2
21	6842463-9	1	1	-	-	-		Clip	Clips		2

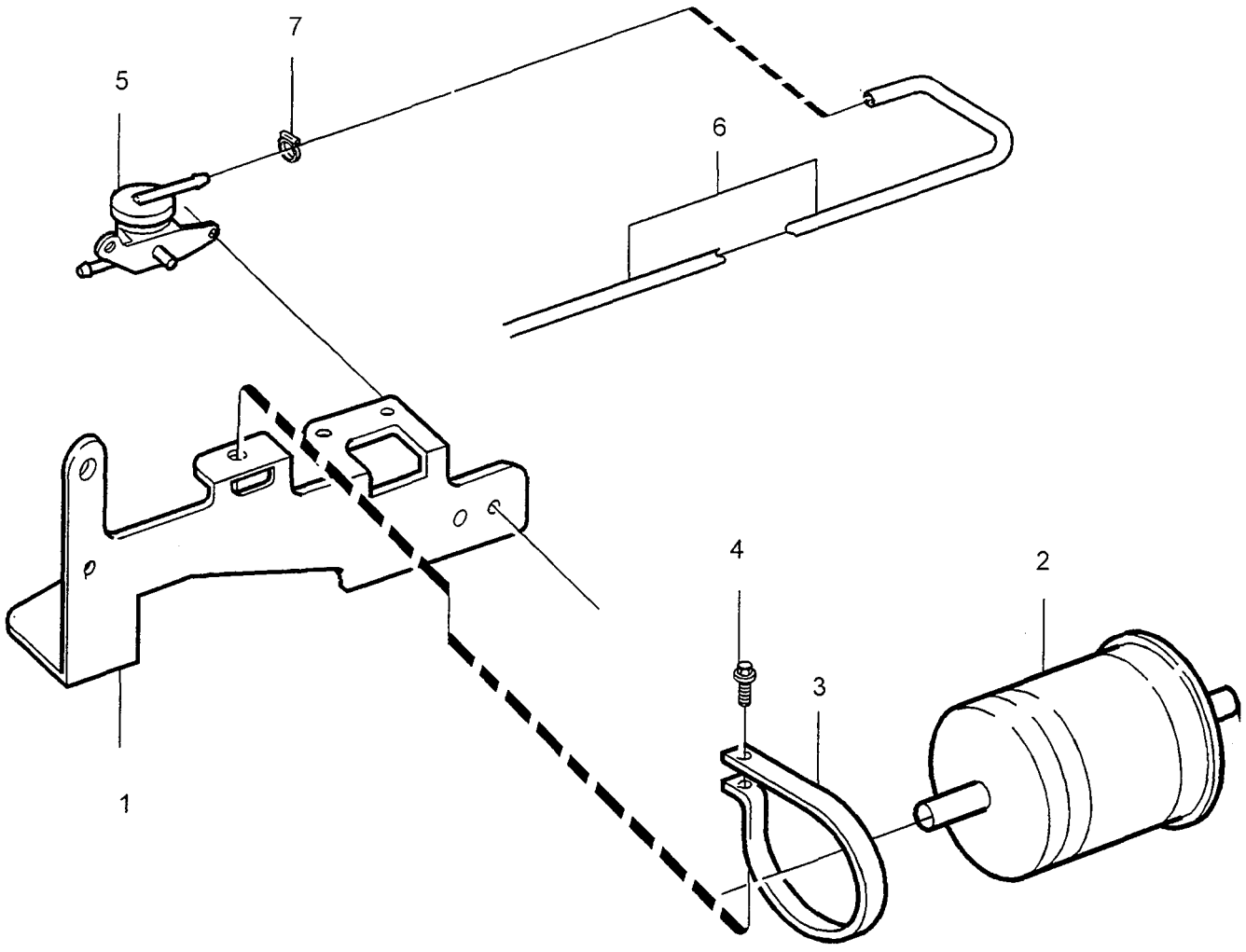
7
5
6
4
2
3
1

A		FUEL FILTER WITH FITTINGS	BRÄNSLEFILTER MED MONTERINGS-DETALJER	Group Grupp 23
B				
C				
D				Page Sida 179
E		5CYL AWD		

Fig	Part No. Artikelnummer	Quantity / Antal A	B	C	D	E	PS	Description	Benämning	Notes Anmärkning	SR
1	9161133-5	1	-	-	-	-		Bracket	Konsol		3
2	9142658-5	1	-	-	-	-		Fuel filter	Bränslefilter		1
3	3517161-0	1	-	-	-	-		Clamp	Klamma		2
4	946173-2	1	-	-	-	-		Flange screw	Flänsskruv		2
5	1255422-6	1	-	-	-	-		Roll-over valve	Rolloverventil		3
6	9161120-2	1	-	-	-	-		Plastic pipe	Plaströr		3
7	9142053-9	1	-	-	-	-		Hose clamp	Slangklamma		2

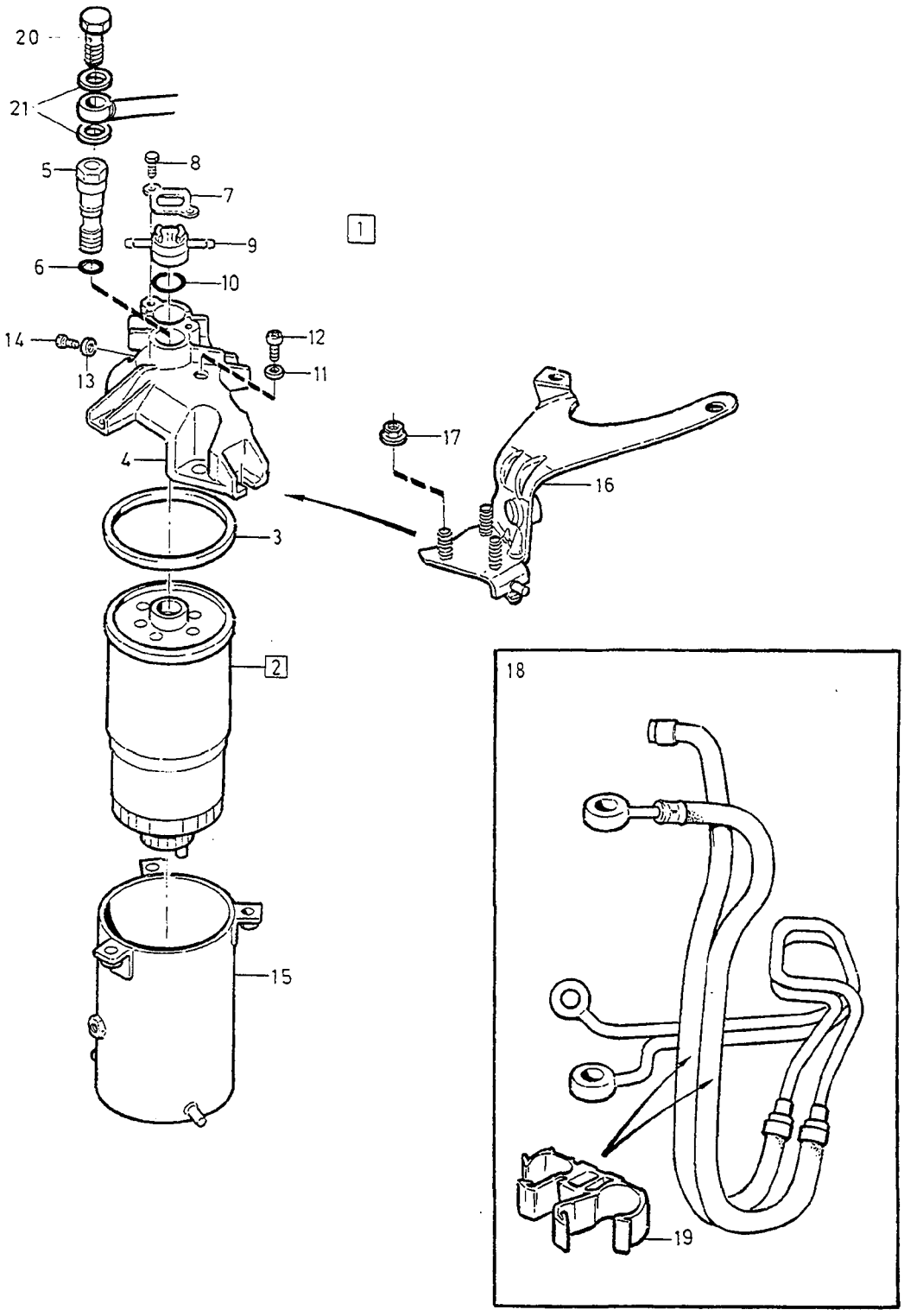
20
21
5
8
7
9
6
10
14
13
12
11
1
4
17
16
3
2
15
18
19

A
B
C
D
E

FUEL FILTER — BRÄNSLEFILTER

Group / Grupp 23

Page / Sida 181

DSL

Fig	Part No. Artikelnummer	Quantity / Antal A	B	C	D	E	PS	Description	Benämning	Notes Anmärkning	SR
1	9180599-4	1	-	-	-	-		Fuel filter complete	Bränslefilter komplett		4
2	1270529-9	1	-	-	-	-		• Fuel filter	• Bränslefilter		2
3		1	-	-	-	-	NS	• • Gasket	• • Packning		
4	9180598-6	1	-	-	-	-		• Bracket	• Konsol		4
5		1	-	-	-	-	NS	• Hollow screw	• Hålskruv		
6	9186369-6	1	-	-	-	-		• O-ring	• O-ring		4
7	9186367-0	1	-	-	-	-		• Attaching plate	• Fästplåt		4
8	955224-1	2	-	-	-	-		• Screw	• Skruv		2
9	9186366-2	1	-	-	-	-		• Pre-heater	• Förvärmare		4
10	9186368-8	1	-	-	-	-		• O-ring	• O-ring		4
11	9186373-8	1	-	-	-	-		• Washer	• Bricka		4
12	9186372-0	1	-	-	-	-		• Bleeder screw	• Avluftningsskruv		4
13	9186371-2	1	-	-	-	-		• Washer	• Bricka		4
14	9186370-4	1	-	-	-	-		• Set screw	• Stoppskruv		4
☆ 15	9179319-0	1	-	-	-	-		Bracket	Konsol		4
☆ 16	1275550-0	1	-	-	-	-		Bracket	Konsol		3
17	945408-3	3	-	-	-	-		Flange nut	Flänsmutter		2
18	1270262-7	1	-	-	-	-		Fuel pipe	Bränslerör		3
☆ 19	9447175-2	2	-	-	-	-		Clip	Clips		2
20	973950-9	1	-	-	-	-		Hollow screw	Hålskruv		2
21	947282-0	2	-	-	-	-		Gasket	Packning		2

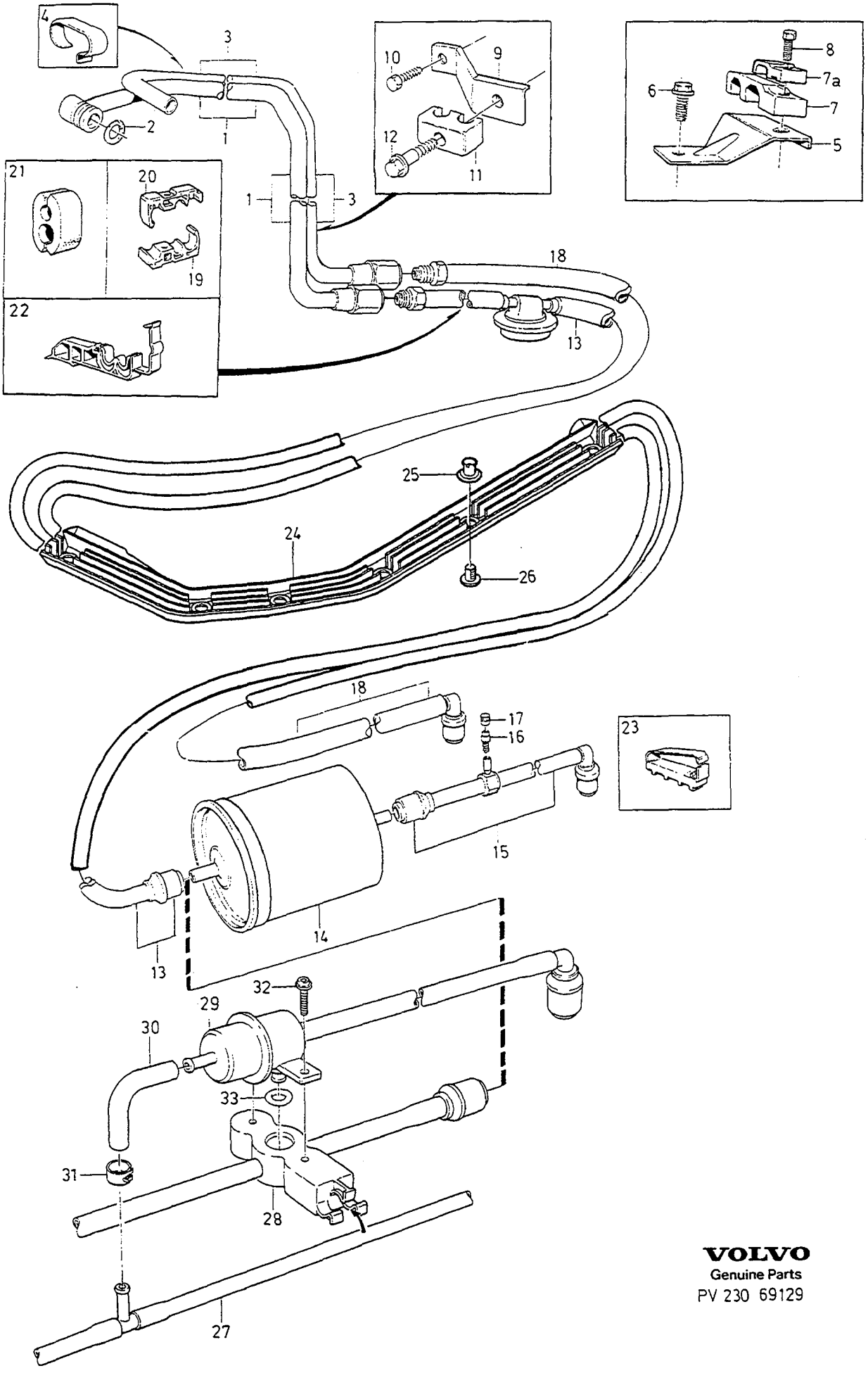

VOLVO
Genuine Parts
PV 230 69129

A	2VALVE
B	4VALVE
C	
D	
E	

FUEL PIPES FROM TANK TO ENGINE — BRÄNSLELEDNINGAR FRÅN TANK TILL MOTOR

Group / Grupp 23

Page / Sida 183

5CYL 2WD W/O TURBO

Fig	Part No. Artikelnummer	Quantity / Antal A	B	C	D	E	PS	Description	Benämning	Notes Anmärkning	SR
1	1271840-9	1	1	-	-	-		Delivery pipe	Tryckrör	ENG -311872	2
	1270410-2	1	1	-	-	-		Delivery pipe	Tryckrör	ENG 311873- -1995 (9146925)	2
	1270410-2	1	-	-	-	-		Delivery pipe	Tryckrör	1996-	2
	1270410-2	-	1	-	-	-		Delivery pipe	Tryckrör	1) 1996- W/O E.G.R	2
	1270408-6	-	1	-	-	-		Delivery pipe	Tryckrör	2) 1996- W/O E.G.R	2
	1270408-6	-	1	-	-	-		Delivery pipe	Tryckrör	1996- E.G.R	2
2	968007-5	1	1	-	-	-		O-ring	O-ring		3
3	9146930-4	1	1	-	-	-		Return pipe	Returrör	ENG -311872	2
	9146943-7	1	1	-	-	-		Return pipe	Returrör	ENG 311873- -1995	2
	1270414-4	1	1	-	-	-		Return pipe	Returrör	1996-	2
4	460428-6	2	2	-	-	-		Clamp	Klamma		2
5	9135422-5	1	1	-	-	-		Retainer	Hållare		2
6	975883-0	1	1	-	-	-		Flange screw	Flänsskruv		3
7	1275074-1	1	1	-	-	-		Clamp	Klamma	ENG -403323 (9146707)	2
7a	1271786-4	-	1	-	-	-		Clamp	Klamma		2
	1275074-1	1	1	-	-	-		Clamp	Klamma	ENG 403324-	2
8	969476-1	1	1	-	-	-		Six point socket screw	Sextandhålskruv		2
	969407-6	1	1	-	-	-		Six point socket screw	Sextandhålskruv		2
9	1397841-6	1	1	-	-	-		Bracket	Konsol		2
10	969431-6	1	1	-	-	-		Screw	Skruv		2
11	462996-0	1	1	-	-	-		Clamp	Klamma		2
12	947542-7	1	1	-	-	-		Flange screw	Flänsskruv		2
13	9142687-4	-	1	-	-	-		Pressure pipe	Tryckrör	3) (9125210)	2
	9142683-3	1	-	-	-	-		Pressure pipe	Tryckrör	4) 5) (9125212)(9135499)	2
	9142683-3	1	-	-	-	-		Pressure pipe	Tryckrör	4) 6) (9125212)	2
14		1	1	-	-	-		Fuel filter with fittings •SEE 23•177	Bränslefilter med monteringsdetaljer •SEE 23•177		
15	9142685-8	1	1	-	-	-		Pressure pipe	Tryckrör	5) (9125213)(9135500)	2
	9142685-8	1	1	-	-	-		Pressure pipe	Tryckrör	6) (9125213)	2
16	3507920-1	1	1	-	-	-		•Valve	•Ventil		1
17	3507998-7	1	1	-	-	-		•Cap	•Hatt	-1995	1
	1275013-9	1	1	-	-	-		•Cap	•Hatt	1996-	1
18	9142688-2	1	1	-	-	-		Return pipe	Returrör	5) (9125211)(9141179)	2
	9142688-2	1	1	-	-	-		Return pipe	Returrör	6) (9125211)	2
19	6842467-0	5	5	-	-	-		Clip	Clips		2
20	6842466-2	5	5	-	-	-		Clip	Clips		2
21	6842026-4	1	1	-	-	-		Clamp	Klamma		2
22	9135502-4	1	1	-	-	-		Clip	Clips		2
23	9135289-8	1	1	-	-	-		Clip	Clips		2
24	9142740-1	1	1	-	-	-		Rail	Skena	1994-95 (9141190)	3
	9142740-1	1	1	-	-	-		Rail	Skena	1996-	3
25	9141191-8	6	6	-	-	-		Ring	Ring	1994-	2
26	9141192-6	6	6	-	-	-		Nut	Mutter	1994-	2
27	9142751-8	1	1	-	-	-		Plastic pipe	Plaströr	7) 8)	3
☆	9161096-4	-	1	-	-	-		Plastic pipe	Plaströr	9) 10) 8)	3

1) For cars without air pump / För vagnar utan luftpump
2) For cars with air pump. / För vagnar med luftpump.
3) With fuel line pulse regulator / Med pulsdämpare
4) Without fuel line pulse regulator / Utan pulsdämpare
5) 4DRS CH -194759, 5DRS CH -97095
6) 4DRS CH 194760-, 5DRS CH 97096-
7) For cars with emission code 0, see product sign. / För vagnar med emission kod 0, se produktskylt.
8) For code key see Catalogue Preface, Group 01. / Kodnyckel finns i katalogens förord, grupp 01.
9) Cars with emission code 3, see product plate. / För vagnar med emission kod 3, se produktskylt.

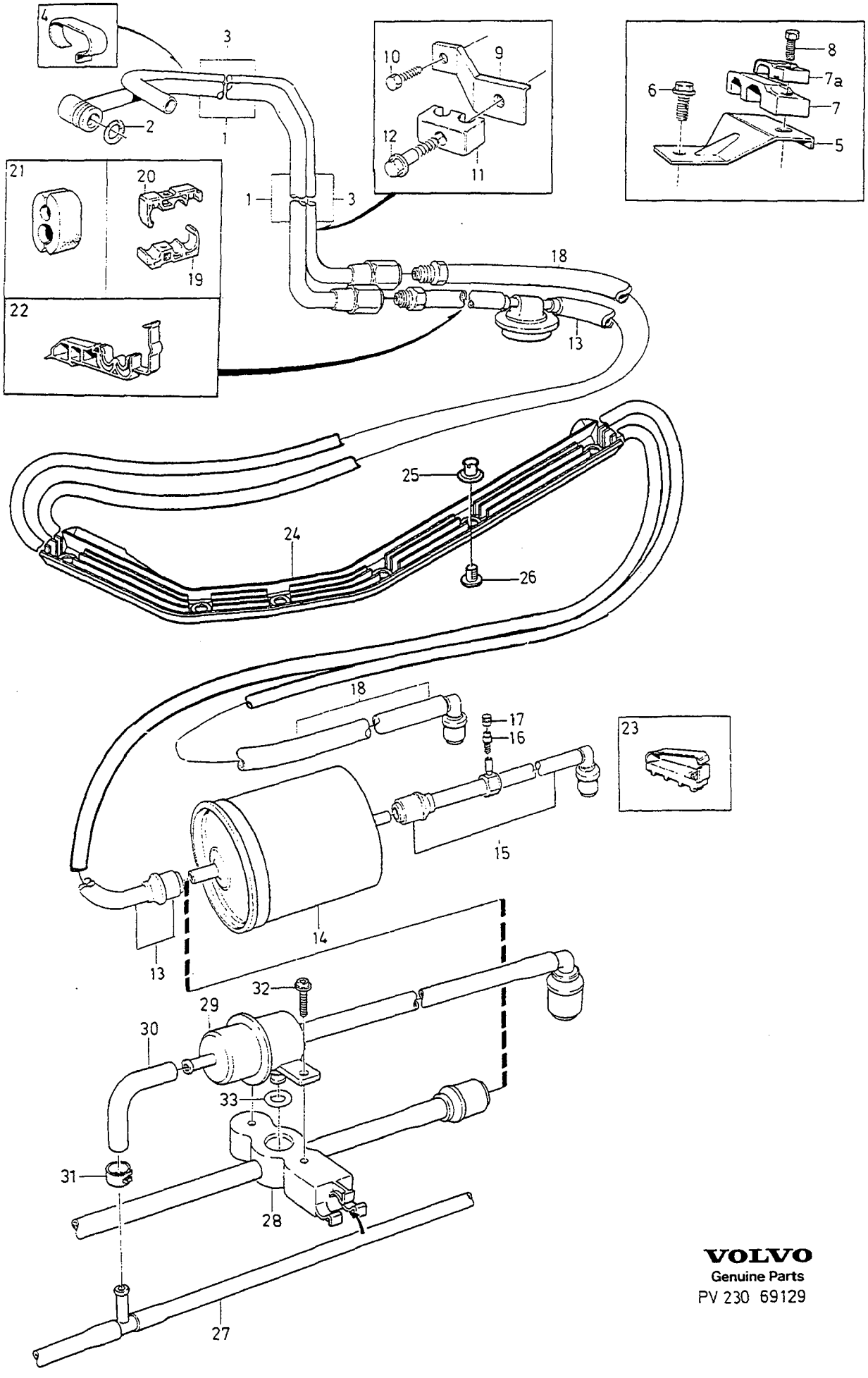

VOLVO
Genuine Parts
PV 230 69129

A	2VALVE	FUEL PIPES FROM TANK TO ENGINE BRÄNSLELEDNINGAR FRÅN TANK TILL MOTOR	Group Grupp 23
B	4VALVE		
C			Page Sida 185
D			
E		5CYL 2WD W/O TURBO	

Fig	Part No. Artikelnummer	Quantity / Antal					P S	Description	Benämning	Notes Anmärkning	S R
		A	B	C	D	E					
28	9161210-1	1	1	-	-	-		Three-way union	Trevägsförgrening		2
29	3534864-8	1	1	-	-	-		Pressure regulator	Tryckregulator		2
30	1389574-3	1	1	-	-	-		Connector	Anslutning		2
31	980758-7	1	1	-	-	-		Hose clamp	Slangklämma		3
32	971353-8	2	2	-	-	-		Six point socket screw	Sextandhålskruv		2
33	968712-0	1	1	-	-	-		O-ring	O-ring		2

10) For cars with emission code 4, see product sign. / För vagnar med emission kod 4, se produktskylt.

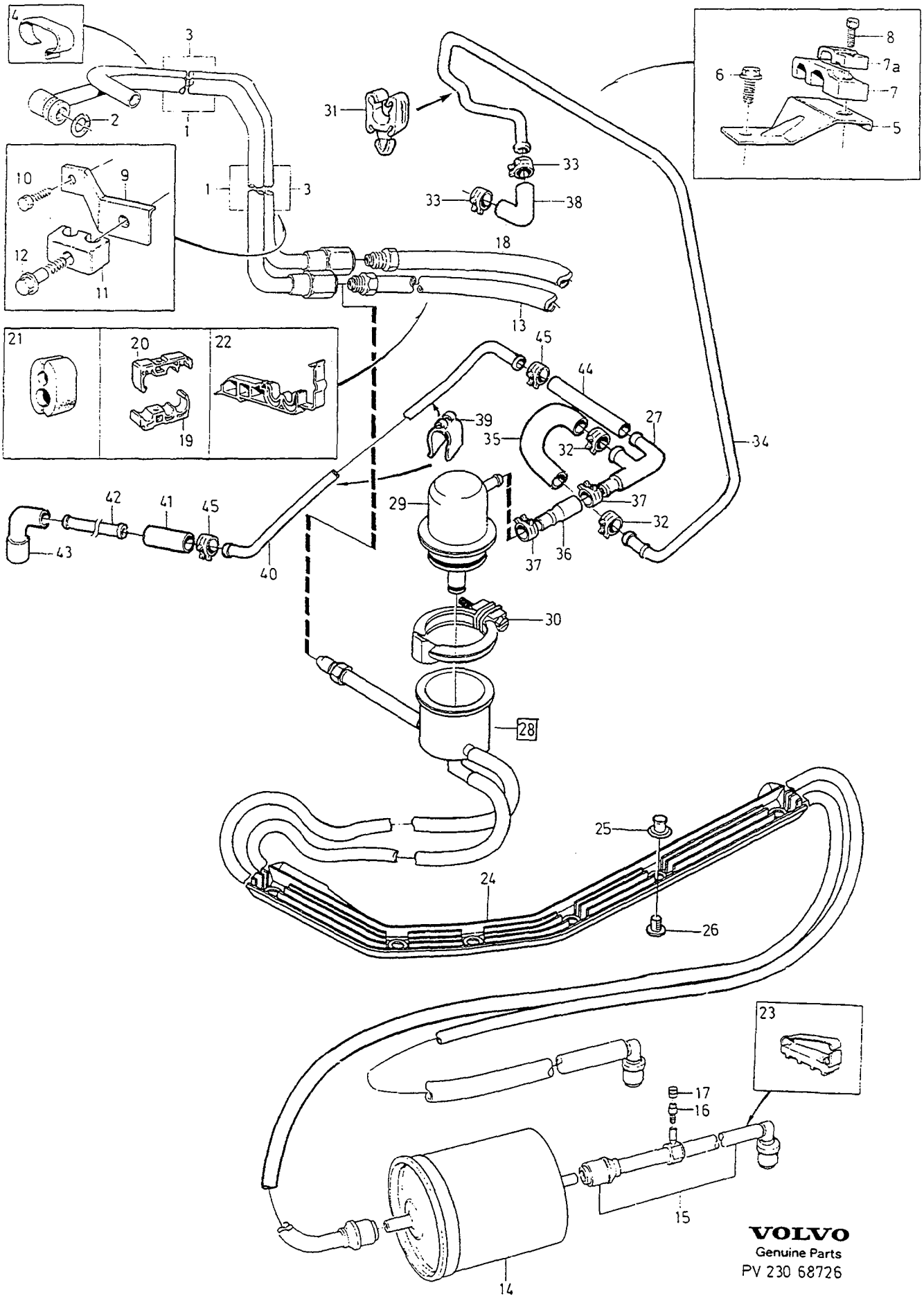

VOLVO
Genuine Parts
PV 230 68726

A
B
C
D
E

FUEL PIPES FROM TANK TO ENGINE — BRÄNSLELEDNINGAR FRÅN TANK TILL MOTOR

Group / Grupp 23

Page / Sida 187

5CYL 2WD TURBO

Fig	Part No. Artikelnummer	Quantity / Antal A	B	C	D	E	PS	Description	Benämning	Notes Anmärkning	SR
1	1271839-1	1	-	-	-	-		Delivery pipe	Tryckrör	ENG -311872	2
	1270408-6	1	-	-	-	-		Delivery pipe	Tryckrör	ENG 311873- -1995 (9146923)	2
	1270408-6	1	-	-	-	-		Delivery pipe	Tryckrör	1996-	2
2	968007-5	1	-	-	-	-		O-ring	O-ring		3
3	9146930-4	1	-	-	-	-		Return pipe	Returrör	ENG -311872	2
	1270414-4	1	-	-	-	-		Return pipe	Returrör	ENG 311873- -1995 (9146927)	2
	1270414-4	1	-	-	-	-		Return pipe	Returrör	1996-	2
4	460428-6	2	-	-	-	-		Clamp	Klamma		2
5	9135422-5	1	-	-	-	-		Retainer	Hållare		2
6	975883-0	1	-	-	-	-		Flange screw	Flänsskruv		3
7	1275074-1	1	-	-	-	-		Clamp	Klamma	ENG -403323 (9146707)	2
7a	1275074-1	1	-	-	-	-		Clamp	Klamma	ENG 403324-	2
8	969476-1	1	-	-	-	-		Six point socket screw	Sextandhålskruv		2
	969407-6	1	-	-	-	-		Six point socket screw	Sextandhålskruv		2
9	1397841-6	1	-	-	-	-		Bracket	Konsol		2
10	969431-6	1	-	-	-	-		Screw	Skruv		2
11	462996-0	1	-	-	-	-		Clamp	Klamma		2
12	947542-7	1	-	-	-	-		Flange screw	Flänsskruv		2
13	9142683-3	1	-	-	-	-		Pressure pipe	Tryckrör	1) 2) (9125212)(9135499)	2
	9142683-3	1	-	-	-	-		Pressure pipe	Tryckrör	1) 3) (9125212)	2
14		1	-	-	-	-		Fuel filter with fittings	Bränslefilter med monteringsdetaljer		
15	9142685-8	1	-	-	-	-		Pressure pipe	Tryckrör	2) (9125213)(9135500)	2
	9142685-8	1	-	-	-	-		Pressure pipe	Tryckrör	3) (9125213)	2
16	3507920-1	1	-	-	-	-		•Valve	•Ventil		1
17	3507998-7	1	-	-	-	-		•Cap	•Hatt	-1995	1
	1275013-9	1	-	-	-	-		•Cap	•Hatt	1996-	1
18	9142688-2	1	-	-	-	-		Return pipe	Returrör	2) (9125211)(9141179)	2
	9142688-2	1	-	-	-	-		Return pipe	Returrör	3) (9125211)	2
19	6842467-0	5	-	-	-	-		Clip	Clips		2
20	6842466-2	5	-	-	-	-		Clip	Clips		2
21	6842026-4	1	-	-	-	-		Clamp	Klamma		2
22	9135502-4	1	-	-	-	-		Clip	Clips		2
23	9135289-8	1	-	-	-	-		Clip	Clips		2
24	9142740-1	1	-	-	-	-		Rail	Skena	1994-95 (9141190)	3
	9142740-1	1	-	-	-	-		Rail	Skena	1996-	3
25	9141191-8	6	-	-	-	-		Ring	Ring	1994-	2
26	9141192-6	6	-	-	-	-		Nut	Mutter	1994-	2
☆ 27	*(9125240)*	1	-	-	-	-	SP	Manifold	Förgrening		3
28	9445052-5	1	-	-	-	-		Fuel pipe	Bränslerör		3
29	1275711-8	1	-	-	-	-		•Pressure regulator	•Tryckregulator		3
30	9447056-4	1	-	-	-	-		•Lock ring	•Låsring		3
☆ 31	9434456-1	1	-	-	-	-		Clip	Clips		3
☆ 32	1321719-5	2	-	-	-	-		Clamp	Klamma		2
33	1389647-7	2	-	-	-	-		Hose clamp	Slangklamma		2
☆ 34	1275231-7	1	-	-	-	-		Pipe	Rör		3
☆ 35	980955-9	X	-	-	-	-		Hose	Slang	LG 150 mm	3
☆ 36	9179215-0	1	-	-	-	-		Coupling piece	Kopplingsstycke		3
37	1389647-7	1	-	-	-	-		Hose clamp	Slangklamma		2
☆ 38	3531116-6	1	-	-	-	-		Coupling piece	Kopplingsstycke		2
☆ 39	9434457-9	2	-	-	-	-		Clamp	Klamma		3

1) Without fuel line pulse regulator / Utan pulsdämpare
2) 4DRS CH -194759, 5DRS CH -97095
3) 4DRS CH 194760-, 5DRS CH 97096-

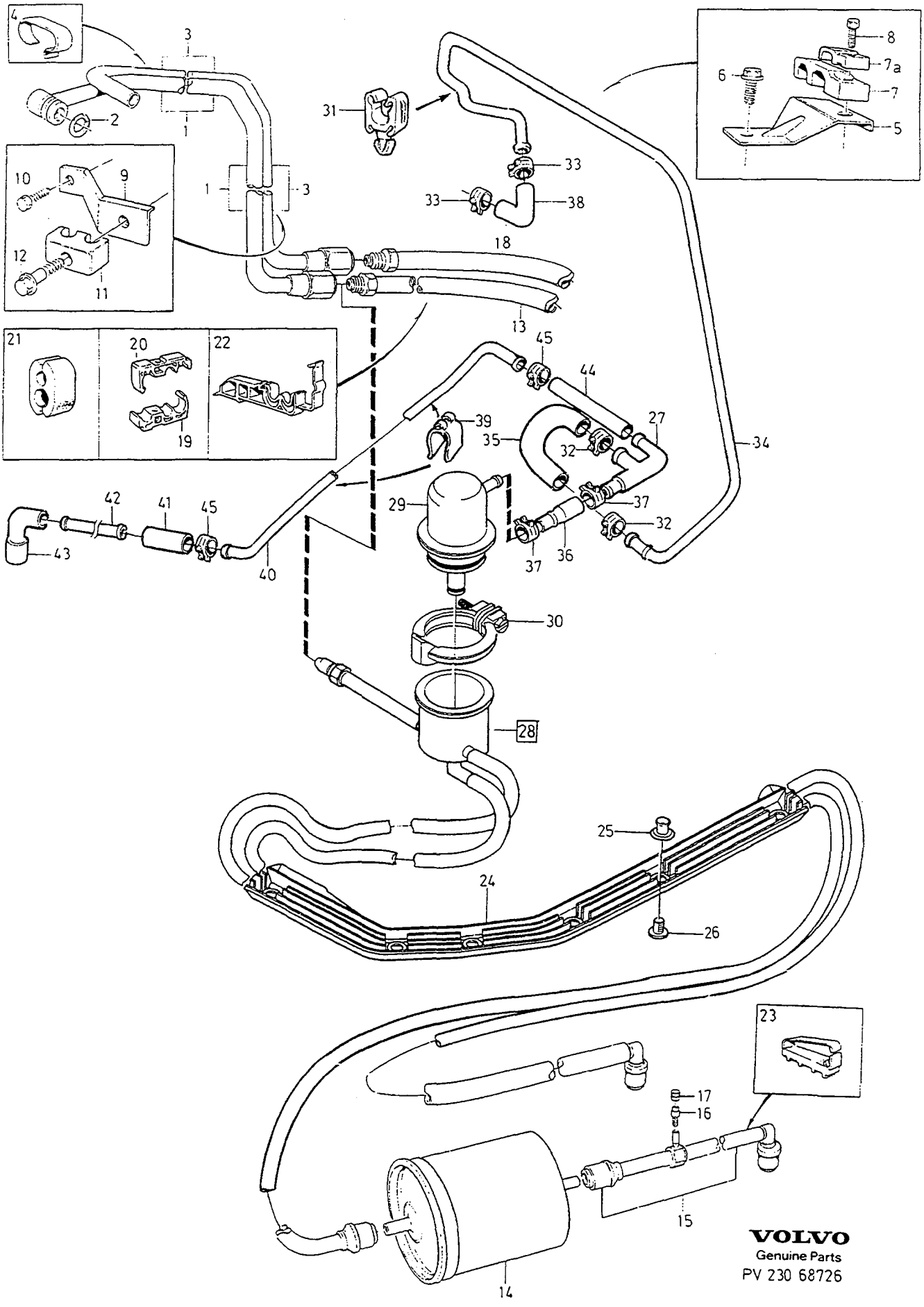
4
3
2
1
31
8
7a
6
7
5
33
33
38
10
9
1
3
12
11
18
13
21
20
22
19
45
44
39
27
35
32
34
42
41
45
43
40
29
37
32
37
36
30
28
25
24
26
23
17
16
15
14
VOLVO
Genuine Parts
PV 230 68726

A
B
C
D
E

FUEL PIPES FROM TANK TO ENGINE — BRÄNSLELEDNINGAR FRÅN TANK TILL MOTOR

Group / Grupp 23

Page / Sida 189

5CYL 2WD TURBO

	Fig	Part No. / Artikelnummer	Quantity / Antal A	B	C	D	E	PS	Description	Benämning	Notes / Anmärkning	SR
☆	40	9179277-0	1	-	-	-	-		Tube	Rör		3
☆	41	976733-6	X	-	-	-	-		Hose	Slang	LG 40 mm	2
	42	967563-8	X	-	-	-	-		Plastic pipe	Plaströr	LG 210 mm	2
	43	9135137-9	1	-	-	-	-		Coupling piece	Kopplingsstycke		5
☆	44	980954-2	X	-	-	-	-		Hose	Slang	LG 250 mm	3
	45	1389646-9	2	-	-	-	-		Hose clamp	Slangklamma		2

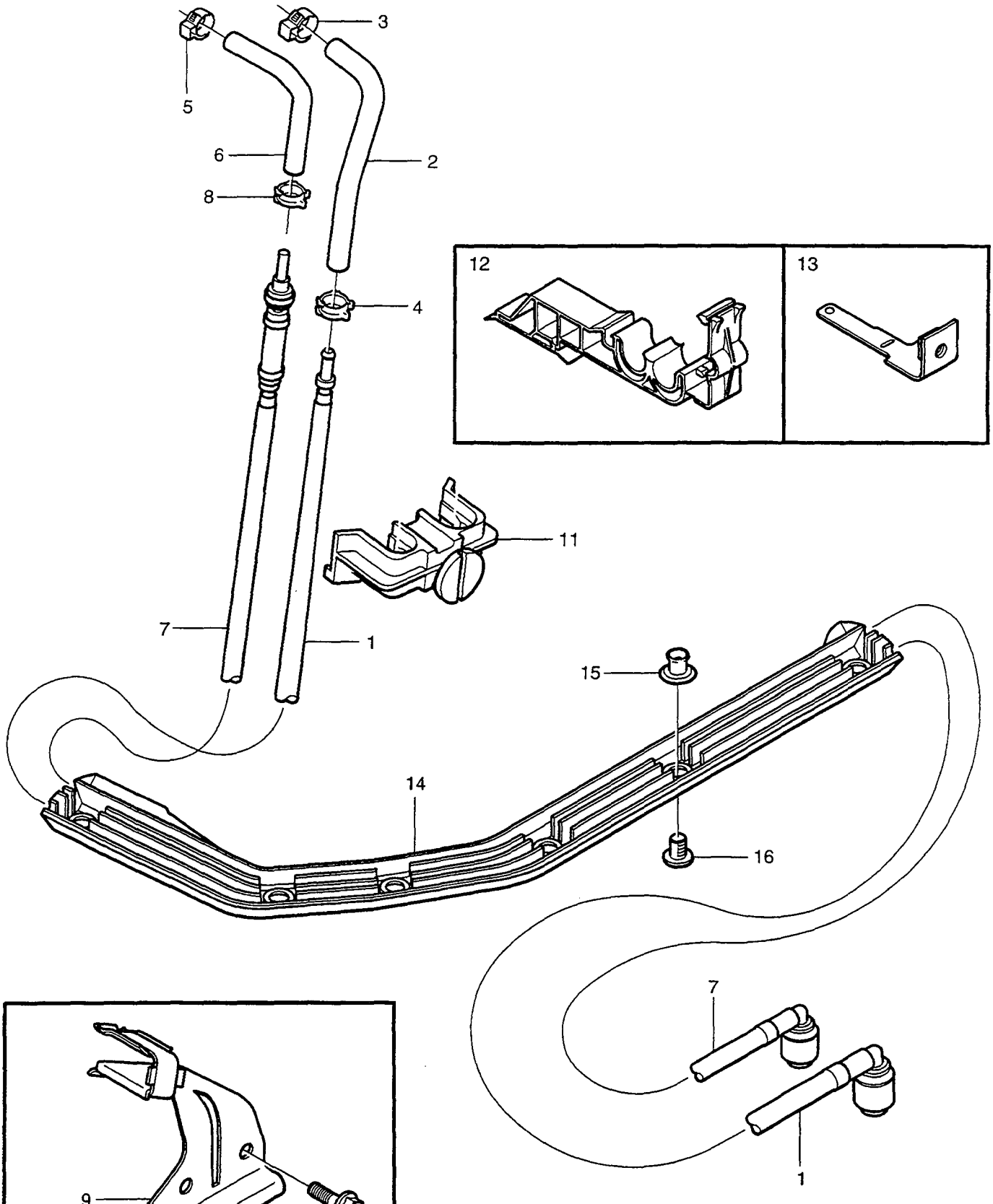

VOLVO
Genuine Parts
PV 233 66916

A
B
C
D
E

FUEL PIPES FROM TANK TO ENGINE — BRÄNSLELEDNINGAR FRÅN TANK TILL MOTOR

Group / Grupp 23

Page / Sida 191

DSL

Fig	Part No. Artikelnummer	Quantity / Antal A	B	C	D	E	PS	Description	Benämning	Notes Anmärkning	SR
1	9141126-4	1	-	-	-	-		Delivery pipe	Tryckrör		2
☆ 2	9445132-5	1	-	-	-	-		Hose	Slang		2
3	977404-3	1	-	-	-	-		Hose clamp	Slangklamma		2
4	980298-4	1	-	-	-	-		Hose clamp	Slangklamma		2
5	978165-9	1	-	-	-	-		Clamp	Klamma	(978166)	1
☆ 6	9445131-7	1	-	-	-	-		Hose return	Slang retur		2
7	9141158-7	1	-	-	-	-		Return pipe	Returrör		2
8	980293-5	2	-	-	-	-		Hose clamp	Slangklamma		2
9	9142956-3	1	-	-	-	-		Bracket	Konsol		4
10	968478-8	2	-	-	-	-		Flange screw	Flänsskruv		2
11	9142832-6	1	-	-	-	-		Clip	Clips		2
12	9161818-1	1	-	-	-	-		Clip	Clips		2
13	9141125-6	1	-	-	-	-		Bracket	Konsol		4
14	9142740-1	1	-	-	-	-		Rail	Skena		3
15	9141191-8	6	-	-	-	-		Ring	Ring		2
16	9141192-6	6	-	-	-	-		Nut	Mutter		2

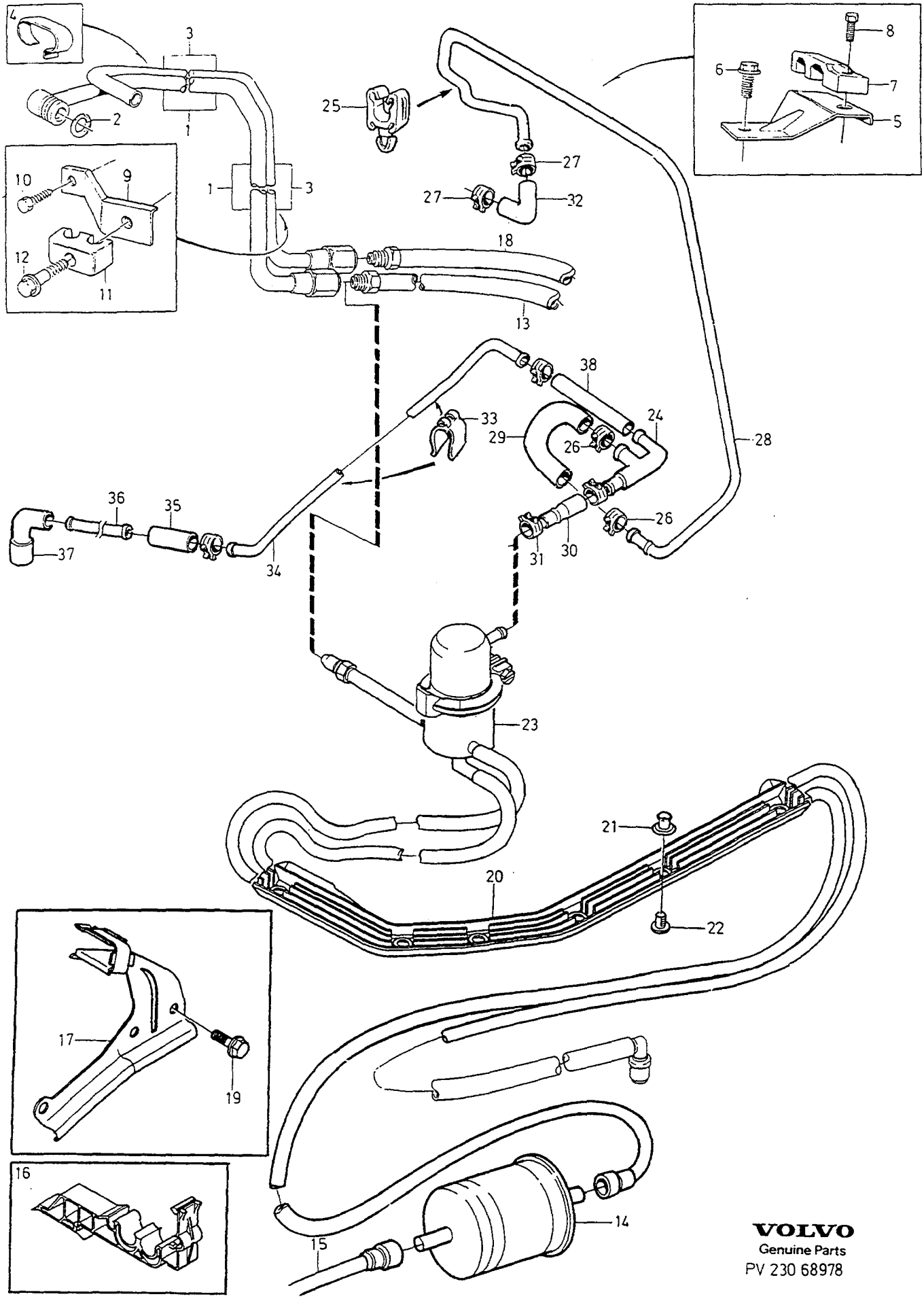

VOLVO
Genuine Parts
PV 230 68978

A
B
C
D
E

FUEL PIPES FROM TANK TO ENGINE — BRÄNSLELEDNINGAR FRÅN TANK TILL MOTOR

5CYL AWD

Group / Grupp 23

Page / Sida 193

Fig	Part No. / Artikelnummer	Quantity / Antal A	B	C	D	E	PS	Description	Benämning	Notes / Anmärkning	SR
1	1270408-6	1	-	-	-	-		Delivery pipe	Tryckrör		2
2	968007-5	1	-	-	-	-		O-ring	O-ring		3
3	1270414-4	1	-	-	-	-		Return pipe	Returrör		2
4	460428-6	2	-	-	-	-		Clamp	Klamma		2
5	9135422-5	1	-	-	-	-		Retainer	Hållare		2
6	975883-0	1	-	-	-	-		Flange screw	Flänsskruv		3
7	1275074-1	1	-	-	-	-		Clamp	Klamma		2
8	969476-1	1	-	-	-	-		Six point socket screw	Sextandhålskruv		2
9	1397841-6	1	-	-	-	-		Bracket	Konsol		2
10	969431-6	1	-	-	-	-		Screw	Skruv		2
11	462996-0	1	-	-	-	-		Clamp	Klamma		2
12	947542-7	1	-	-	-	-		Flange screw	Flänsskruv		2
☆ 13	9161127-7	1	-	-	-	-		Feed line	Tryckledning		3
14		1	-	-	-	-		Fuel filter with fittings •SEE 23•179	Bränslefilter med monteringsdetaljer •SEE 23•179		
15	9161125-1	1	-	-	-	-		Pressure pipe	Tryckrör		2
16	9161818-1	1	-	-	-	-		Clip	Clips		2
17	9142956-3	1	-	-	-	-		Bracket	Konsol		4
☆ 18	9161128-5	1	-	-	-	-		Return line	Returledning		3
19	968478-8	2	-	-	-	-		Flange screw	Flänsskruv		2
20	9142740-1	1	-	-	-	-		Rail	Skena		3
21	9141191-8	6	-	-	-	-		Ring	Ring		2
22	9141192-6	6	-	-	-	-		Nut	Mutter		2
23	9445057-4	1	-	-	-	-		Fuel pipe	Bränslerör		2
☆ 24	*(9125240)*	1	-	-	-	-	SP	Manifold	Förgrening		3
☆ 25	9434456-1	1	-	-	-	-		Clip	Clips		3
☆ 26	1321719-5	2	-	-	-	-		Clamp	Klamma		2
27	1389647-7	2	-	-	-	-		Hose clamp	Slangklamma		2
☆ 28	1275231-7	1	-	-	-	-		Pipe	Rör		3
☆ 29	980955-9	X	-	-	-	-		Hose	Slang	150mm	3
☆ 30	9179215-0	1	-	-	-	-		Coupling piece	Kopplingsstycke		3
31	1389647-7	1	-	-	-	-		Hose clamp	Slangklamma		2
☆ 32	3531116-6	1	-	-	-	-		Coupling piece	Kopplingsstycke		2
☆ 33	9434457-9	2	-	-	-	-		Clamp	Klamma		3
☆ 34	9179277-0	1	-	-	-	-		Tube	Rör		3
35	976733-6	X	-	-	-	-		Hose	Slang	40mm	2
36	967563-8	X	-	-	-	-		Plastic pipe	Plaströr	210mm	2
37	9135137-9	1	-	-	-	-		Coupling piece	Kopplingsstycke		5
☆ 38	980954-2	X	-	-	-	-		Hose	Slang	250mm	3

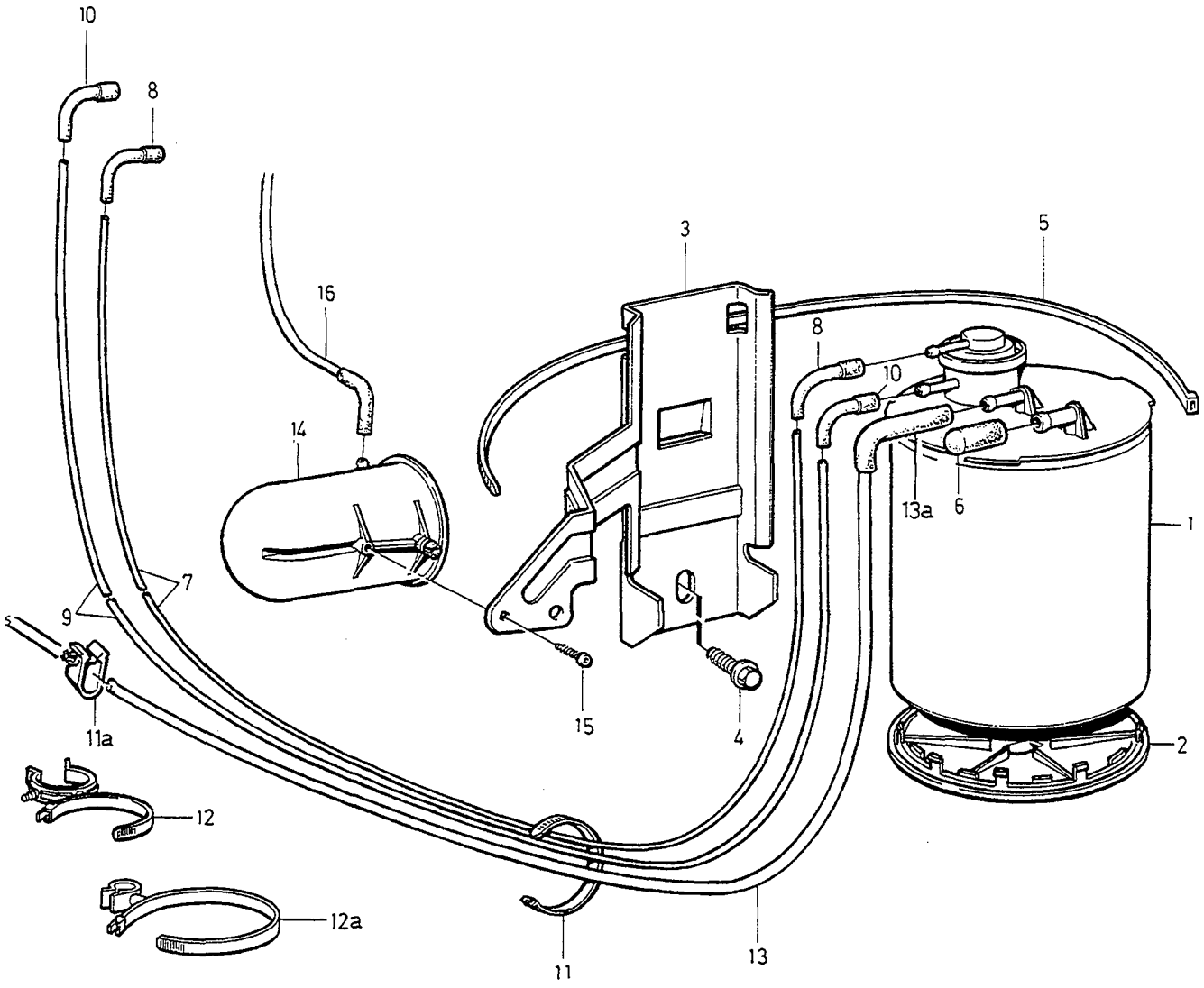

VOLVO
Genuine Parts
PV 23366788

A
B
C
D
E

CARBON FILTER WITH FITTINGS — KOLFILTER MED MONTERINGSDETALJER

Group / Grupp 23

Page / Sida 195

W/O TURBO

Fig	Part No. Artikelnummer	Quantity / Antal A	B	C	D	E	PS	Description	Benämning	Notes Anmärkning	SR
1	1276694-5	1	-	-	-	-		Carbon filter	Kolfilter		3
2	1274512-1	1	-	-	-	-		Base cover	Bottenlock		3
3	1275306-7	1	-	-	-	-		Bracket	Konsol	4DRS CH -207055. 5DRS CH -107730 (1271810)	4
	1275306-7	1	-	-	-	-		Bracket	Konsol	4DRS CH 207056-. 5DRS CH 107731-	4
4	946485-0	1	-	-	-	-		Sems screw	Semsskruv	-1993	2
	946329-0	1	-	-	-	-		Flange screw	Flänsskruv	1994-	2
5	949902-1	2	-	-	-	-		Strip clamp	Bandklamma		4
6	1276516-0	1	-	-	-	-		Rubber cap	Gummihatt		3
7	949120-0	X	-	-	-	-		Plastic pipe by the meter	Plaströr metervara	LG 900 mm	2
8	3534790-5	2	-	-	-	-		Connector	Anslutning	(1332456)	2
9	946233-4	X	-	-	-	-		Plastic pipe by the meter	Plaströr metervara	LG 910 mm	2
10	1389627-9	2	-	-	-	-		Connector	Anslutning		2
11	948211-8	1	-	-	-	-		Strip clamp	Bandklamma		2
11a	9135821-8	1	-	-	-	-		Clip	Clips		1
12	3507508-4	3	-	-	-	-		Retainer	Hållare		2
12a	1275422-2	1	-	-	-	-		Retainer	Hållare		2
13		X	-	-	-	-		Plastic pipe •SEE 23•177	Plaströr •SEE 23•177		
13a	969106-4	X	-	-	-	-		Hose	Slang	LG 80 mm	2
14	1317860-3	1	-	-	-	-		Vacuum tank	Vakuumtank		4
15	979187-2	1	-	-	-	-		Six point socket screw	Sextandhålskruv	(975377)	2
16		X	-	-	-	-		Hose •SEE 25•217	Slang •SEE 25•217		

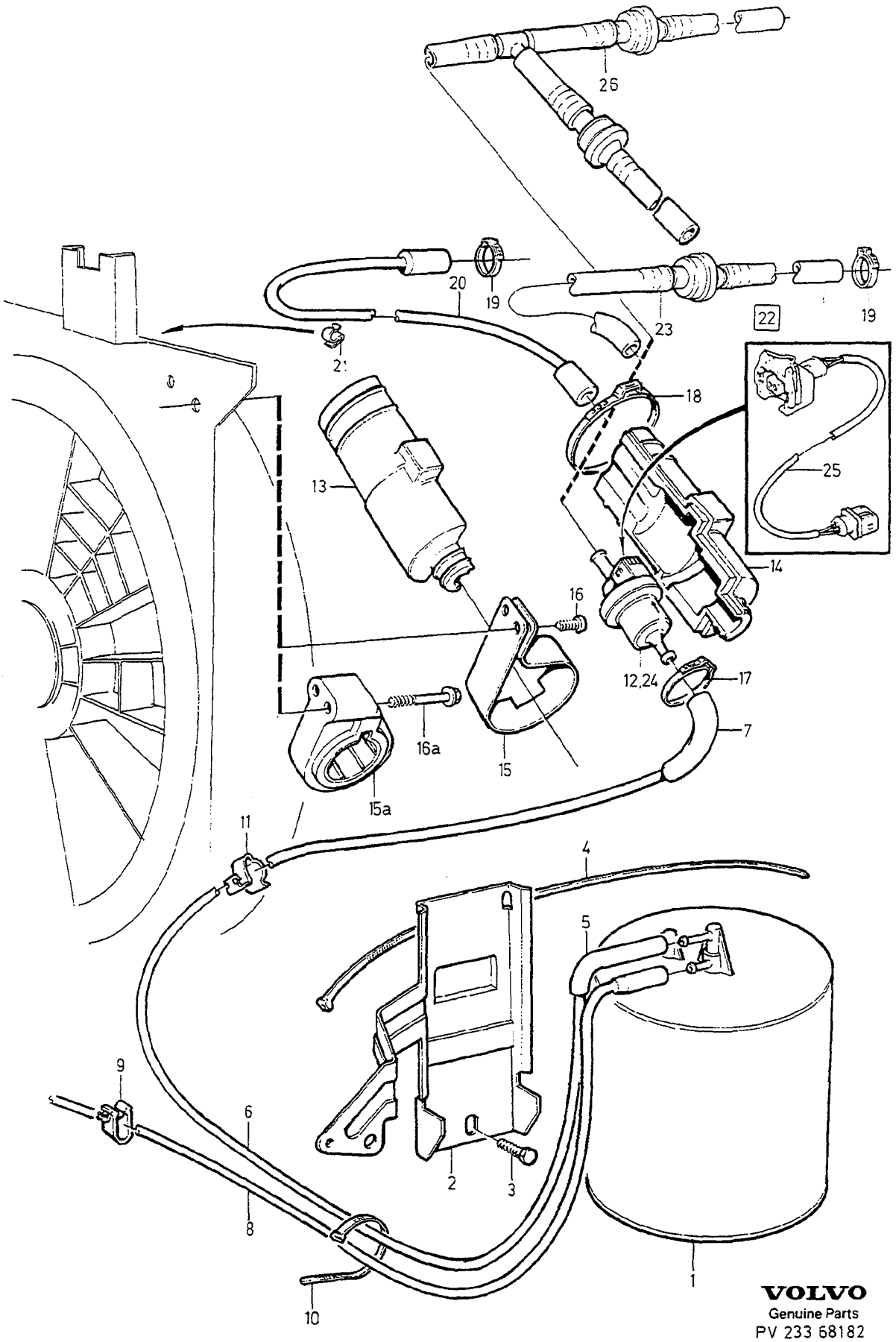

VOLVO
Genuine Parts
PV 233 68182

A	1994	CARBON FILTER WITH FITTINGS KOLFILTER MED MONTERINGSDETALJER	Group Grupp 23
B	1995-		
C			Page Sida 197
D			
E		TURBO	

Fig	Part No. Artikelnummer	Quantity / Antal A	B	C	D	E	PS	Description	Benämning	Notes Anmärkning	SR
1	9135101-5	1	1	-	-	-		Carbon filter	Kolfilter		3
2	1275306-7	1	1	-	-	-		Bracket	Konsol	4DRS CH -207055. 5DRS CH -107730 (1271810)	4
	1275306-7	1	-	-	-	-		Bracket	Konsol	4DRS CH 207056-. 5DRS CH 107731-	4
3	946329-0	1	1	-	-	-		Flange screw	Flänsskruv		2
4	949902-1	2	2	-	-	-		Strip clamp	Bandklamma		4
5	9135342-5	1	1	-	-	-		Coupling piece	Kopplingsstycke		2
6	946234-2	X	X	-	-	-		Plastic pipe	Plaströr	LG 1000 mm	2
7	976736-9	X	X	-	-	-		Hose	Slang	LG 90 mm	2
8		-	-	-	-	-		Hose	Slang		
		X	-	-	-	-		•SEE 23•177/A	•SEE 23•177/A		
		-	X	-	-	-		•SEE 23•177	•SEE 23•177		
9	9135821-8	1	1	-	-	-		Clip	Clips		1
10	948211-8	1	1	-	-	-		Strip clamp	Bandklamma		2
11	1363147-8	1	1	-	-	-		Clamp	Klamma		2
12	*(9135102)*	1	1	-	-	-	SP	Valve	Ventil	-1995 REPL 1PCS 272190-0	3
	9135444-9	-	1	-	-	-		Valve	Ventil	1996-	3
13	9146271-3	1	-	-	-	-		Rubber damper upper	Gummidämpare övre		2
14	9146272-1	1	-	-	-	-		Rubber damper lower	Gummidämpare undre		2
15	9146270-5	1	-	-	-	-		Clamp	Klamma		2
15a	1271890-4	-	1	-	-	-		Clamp	Klamma		2
16	979187-2	2	-	-	-	-		Six point socket screw	Sextandhålskruv	LG 14 mm (975377)	2
16a	979191-4	-	2	-	-	-		Six point socket screw	Sextandhålskruv	LG 25 mm	2
17	978178-2	1	-	-	-	-		Hose clamp	Slangklämma		2
18	978194-9	1	-	-	-	-		Hose clamp	Slangklämma		2
19	978165-9	1	1	-	-	-		Clamp	Klamma		1
20	976736-9	X	X	-	-	-		Hose	Slang	LG 415 mm	2
21	3547856-9	-	1	-	-	-		Clip	Clips		2
22	272190-0	1	1	-	-	-		Service kit	Servicesats		3
23	1275794-4	1	1	-	-	-		•Valve	•Ventil		3
24	9135444-9	1	1	-	-	-		•Valve	•Ventil		3
25	*1270313*	1	1	-	-	-	NS	•Cable harness	•Ledningsmatta		5
26	1275761-3	-	1	-	-	-		Hose	Slang	B5204T2,B5254T	2

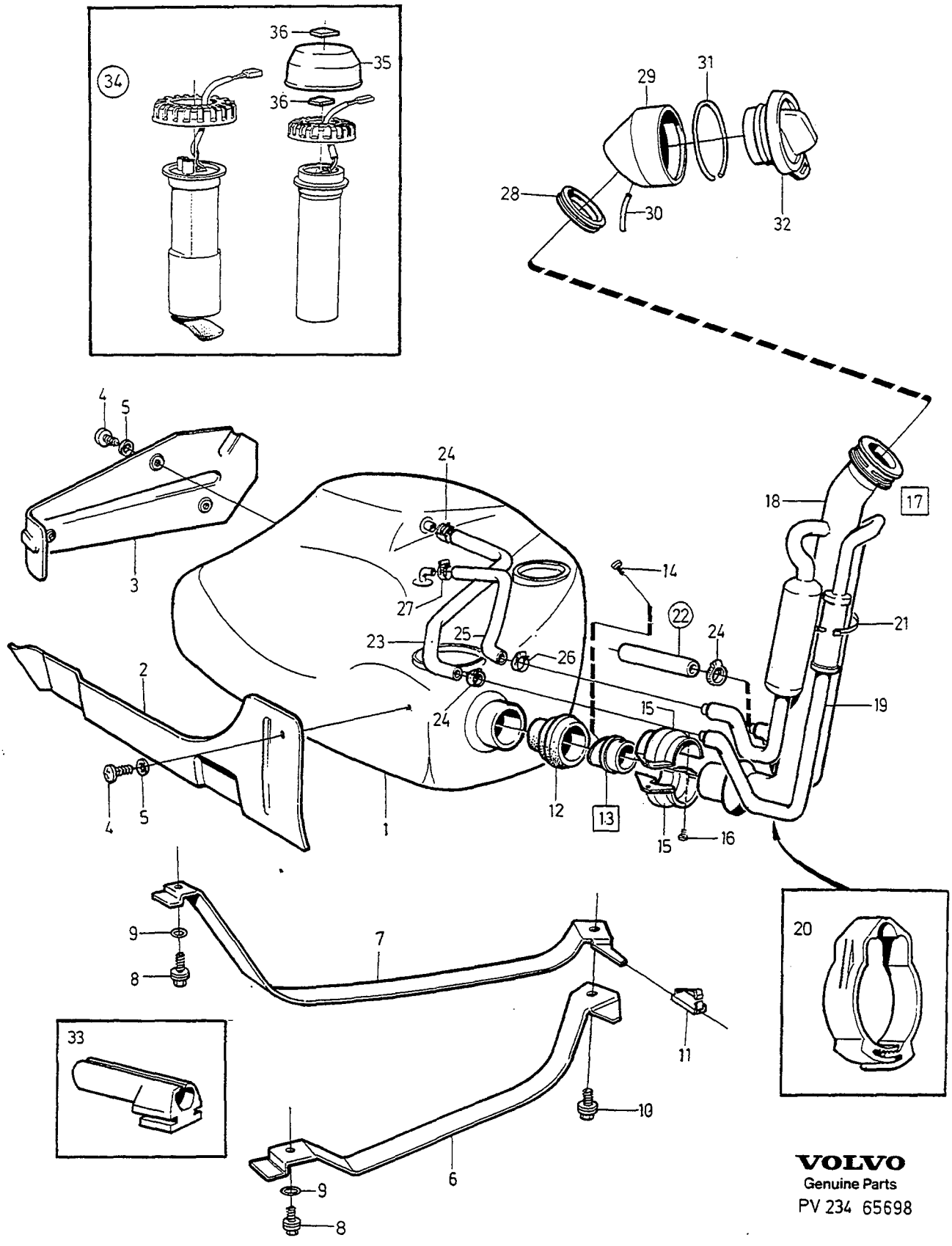

VOLVO
Genuine Parts
PV 234 65698

A	5CYL 2WD	FUEL TANK AND CONNECTING PARTS BRÄNSLETANK OCH ANSLUTNINGSDETALJER	Group Grupp 23
B	DSL		
C			Page Sida 199
D		5CYL 2WD. DSL	
E			

Fig	Part No. Artikelnummer	Quantity / Antal A	B	C	D	E	PS	Description	Benämning	Notes Anmärkning	SR
1	*(9141101)*	1	-	-	-	-	SP	Fuel tank	Bränsletank	5DRS CH-37635. 4DRS CH-131663 1) REPL 1PCS 9142618-9, 1PCS 9180729-7, 1PCS 9142607-2, 1PCS 9141165-2, 3PCS 979187-2, 3PCS 960138-6 (3531407)	4
								Replacement parts	Ersättande artiklar		
		-	-	-	-	-		•9180729-7	•9180729-7		
								••SEE 38•539/A	••SEE 38•539/A		
		-	-	-	-	-		•9142607-2	•9142607-2		
								••SEE 38•539/A	••SEE 38•539/A		
	9142618-9	1	-	-	-	-		Fuel tank	Bränsletank	5DRS CH 37366-. 4DRS CH 131664-	4
☆	9445647-2	-	1	-	-	-		Fuel tank	Bränsletank		4
2	3531436-8	1	1	-	-	-		Protecting plate	Skyddsplåt		4
3	3531411-1	1	-	-	-	-		Protecting plate	Skyddsplåt		4
	9141165-2	-	1	-	-	-		Protecting plate	Skyddsplåt		4
4	979187-2	4	4	-	-	-		Six point socket screw	Sextandhålskruv	(972328)	2
5	960138-6	4	4	-	-	-		Washer	Bricka		2
6	3531417-8	1	1	-	-	-		Tensioning band right	Spännband höger		4
7	3531415-2	1	1	-	-	-		Tensioning band left	Spännband vänster		4
8	946173-2	2	2	-	-	-		Flange screw	Flänsskruv		2
9	940097-9	2	2	-	-	-		Washer	Bricka		2
10	976743-5	1	1	-	-	-		Sems screw	Semsskruv		2
11	9135289-8	1	1	-	-	-		Clip	Clips		2
12	6842188-2	1	1	-	-	-		Gasket	Packning		4
13	9135119-7	1	1	-	-	-		Non-return valve	Backventil		4
14	972258-8	1	1	-	-	-		•Six point socket screw	•Sextandhålskruv	(969473)	2
15	3531428-5	2	2	-	-	-		Clamp	Klamma		4
16	946934-7	2	2	-	-	-		Flange screw	Flänsskruv		2
17	9141120-7	1	-	-	-	-		Filler pipe complete	Påfyllningsrör komplett		4
	9141124-9	1	1	-	-	-		Filler pipe complete	Påfyllningsrör komplett	2)	4
18		1	-	-	-	-	NS	•Filler pipe	•Påfyllningsrör	(9141023)	
		1	1	-	-	-	NS	•Filler pipe	•Påfyllningsrör	2) (9141026)	
19	*(3547071)*	1	1	-	-	-	SP	•Expansion pipe unleaded fuel only	•Expansionsrör oblyat bränsle	REPL 1PCS 9141120-7	4
	(3547071)	1	-	-	-	-	SP	•Expansion pipe leaded petrol	•Expansionsrör blyad bensin	REPL 1PCS 9141124-9	4
20	3507490-5	1	1	-	-	-		•Clip	•Clips		2
21	948211-8	1	1	-	-	-		Strip clamp	Bandklamma		2
22		X	-	-	-	-		Hose •SEE 23•177	Slang •SEE 23•177		
23	969106-4	X	X	-	-	-		Hose	Slang	LG 450 mm	2
24	9142053-9	2	-	-	-	-		Hose clamp	Slangklamma	(1378257)	2
25	3531434-3	1	1	-	-	-		Hose	Slang		4
26	943471-3	1	1	-	-	-		Hose clamp	Slangklamma		2
27	943472-1	1	1	-	-	-		Hose clamp	Slangklamma		2
28	3547976-5	1	1	-	-	-		Sealing ring	Tätningsring		2
29	3547975-7	1	1	-	-	-		Filler housing	Påfyllningskåpa		2
30	6842096-7	1	1	-	-	-		Pipe	Rör		2
31	6842302-9	1	1	-	-	-		Ring	Ring		2
32	*(3507678)*	1	-	-	-	-	SP	Filler cap green, non-lockable	Tanklock grönt, ej låsbart.	REPL 1PCS 9142541-3	1
	9142541-3	1	1	-	-	-		Filler cap black, non lockable	Tanklock svart, ej låsbart.		1
33	3545345-5	1	1	-	-	-		Grommet	Genomföring		2

1) Replacement parts included part or whole in new design, referred to in another section of this catalogue. / Ersättande artiklar ingår helt eller delvis i nytt utförande, redovisat i annat avsnitt i denna katalog.
2) Valid for east European markets,Japan and Saudi Arabia. / Gäller för östeuropeiska marknaden, Japan och Saudi-Arabien.

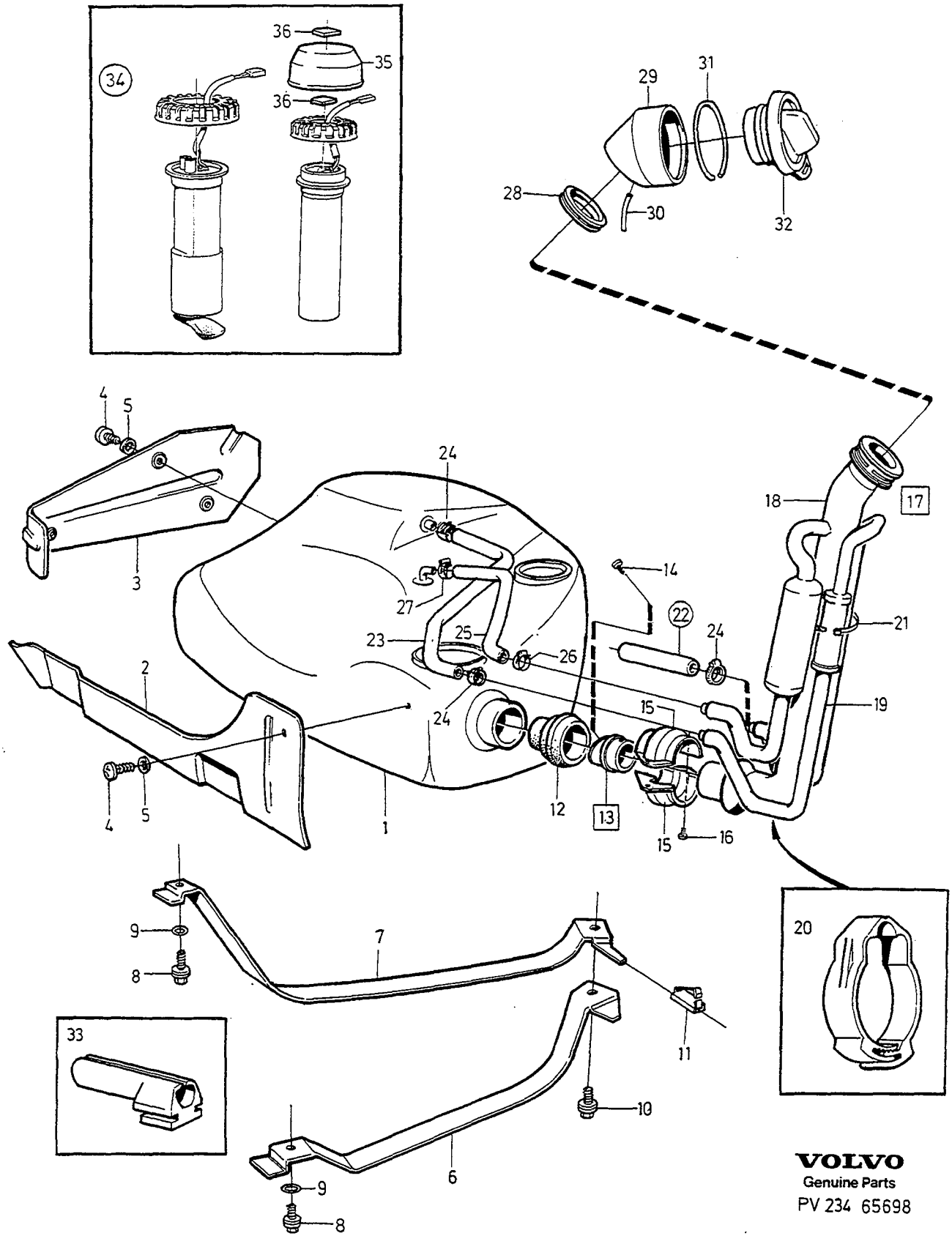

VOLVO
Genuine Parts
PV 234 65698

A	5CYL 2WD	FUEL TANK AND CONNECTING PARTS BRÄNSLETANK OCH ANSLUTNINGSDETALJER	Group Grupp 23
B	DSL		
C			Page Sida 201
D			
E		5CYL 2WD. DSL	

Fig	Part No. Artikelnummer	Quantity / Antal					P S	Description	Benämning	Notes Anmärkning	S R
		A	B	C	D	E					
34		1	-	-	-	-		Tank sender •SEE 38•539/A	Tankarmatur •SEE 38•539/A		
		-	1	-	-	-		Tank sender •SEE 38•539/B	Tankarmatur •SEE 38•539/B		
35	9141245-2	1	-	-	-	-		Cover	Kåpa		6
36	679904-3	2	-	-	-	-		Plastic foam	Skumplast		6

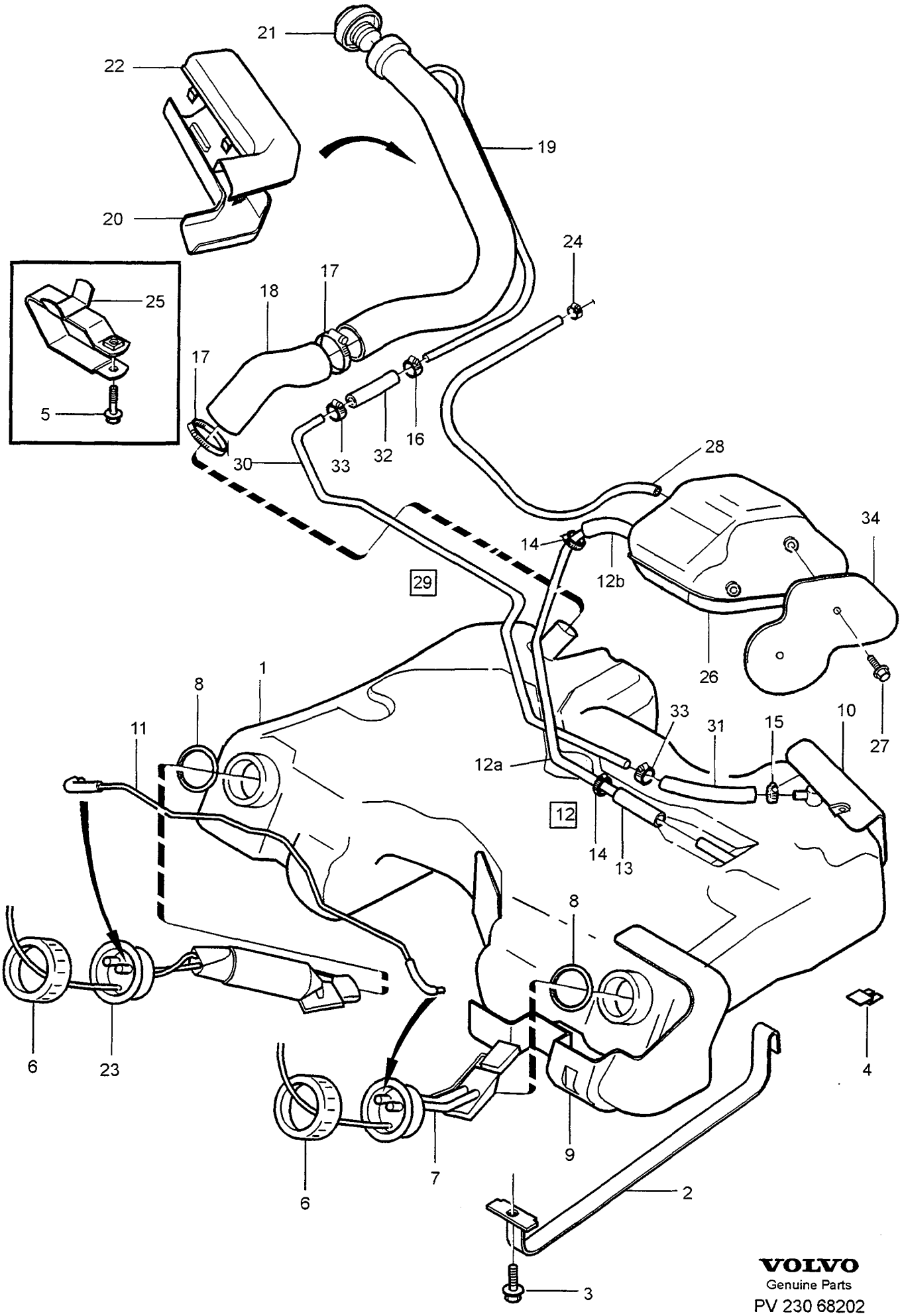

VOLVO
Genuine Parts
PV 230 68202

A
B
C
D
E

FUEL TANK AND CONNECTING PARTS — BRÄNSLETANK OCH ANSLUTNINGSDETALJER

Group / Grupp 23

Page / Sida 203

5CYL AWD

Fig	Part No. / Artikelnummer	Quantity / Antal A	B	C	D	E	PS	Description	Benämning	Notes / Anmärkning	SR
1	9161104-6	1	-	-	-	-		Fuel tank	Bränsletank		4
2	9161123-6	2	-	-	-	-		Steel strip	Stålband		4
3	969215-3	2	-	-	-	-		Screw	Skruv		2
4	9142742-7	1	-	-	-	-		Bracket	Konsol		4
5	973924-4	2	-	-	-	-		Flange screw	Flänsskruv		2
6	3501322-6	2	-	-	-	-		Nut	Mutter		2
7	9161114-5	1	-	-	-	-		Pump unit	Pumpenhet		2
8	9447179-4	2	-	-	-	-		Gasket	Packning		2
9	9180571-3	1	-	-	-	-		Protecting plate	Skyddsplåt	L.H. (9447177)	4
	9180570-5	1	-	-	-	-		Protecting plate	Skyddsplåt	R.H. (9447176)	4
10	9161121-0	1	-	-	-	-		Protecting plate	Skyddsplåt		4
11	9161130-1	1	-	-	-	-		Fuel pipe	Bränslerör		3
12	9161110-3	1	-	-	-	-		Expansion pipe	Expansionsrör		4
12a		1	-	-	-	-	NS	• Pipe	• Rör		
12b	969106-4	X	-	-	-	-		• Hose	• Slang	LG 55 mm	2
13	969106-4	X	-	-	-	-		• Hose	• Slang	LG 135 mm	2
14		2	-	-	-	-	NS	• Hose clamp	• Slangklamma		
15	943472-1	1	-	-	-	-		Hose clamp	Slangklamma		2
16	943471-3	1	-	-	-	-		Hose clamp	Slangklamma		2
17	943477-0	2	-	-	-	-		Hose clamp	Slangklamma		2
18	9161112-9	1	-	-	-	-		Hose	Slang		4
19	9161131-9	1	-	-	-	-		Filler pipe unleaded petrol	Påfyllningsrör blyfri bensin		4
	9161119-4	1	-	-	-	-		Filler pipe leaded petrol	Påfyllningsrör blyad bensin		4
20	9142824-3	1	-	-	-	-		Protection	Skydd		2
21	9142541-3	1	-	-	-	-		Filler cap	Tanklock		1
22	9142825-0	1	-	-	-	-		Protection	Skydd		2
23	9161113-7	1	-	-	-	-		Pump unit	Pumpenhet		2
24	9142053-9	1	-	-	-	-		Hose clamp	Slangklamma		2
25	9180568-9	1	-	-	-	-		Bracket	Konsol		4
26	9161118-6	1	-	-	-	-		Expansion tank	Expansionstank		4
27	965217-3	1	-	-	-	-		Flange screw	Flänsskruv		2
28	946234-2	X	-	-	-	-		Plastic pipe	Plaströr	LG 260 mm	2
29	9161111-1	1	-	-	-	-		Vent pipe	Urluftningsrör		4
30		1	-	-	-	-	NS	• Steel pipe	• Stålrör		
31		1	-	-	-	-	NS	• Hose	• Slang		
☆ 32	978248-3	X	-	-	-	-		• Hose	• Slang	LG 112 mm	2
33	943471-3	2	-	-	-	-		• Hose clamp	• Slangklamma		2
34		1	-	-	-	-	NS	Plate	Plåt		

INLET SYSTEM EXHAUST SYSTEM / INLOPPSSYSTEM AVGASSYSTEM

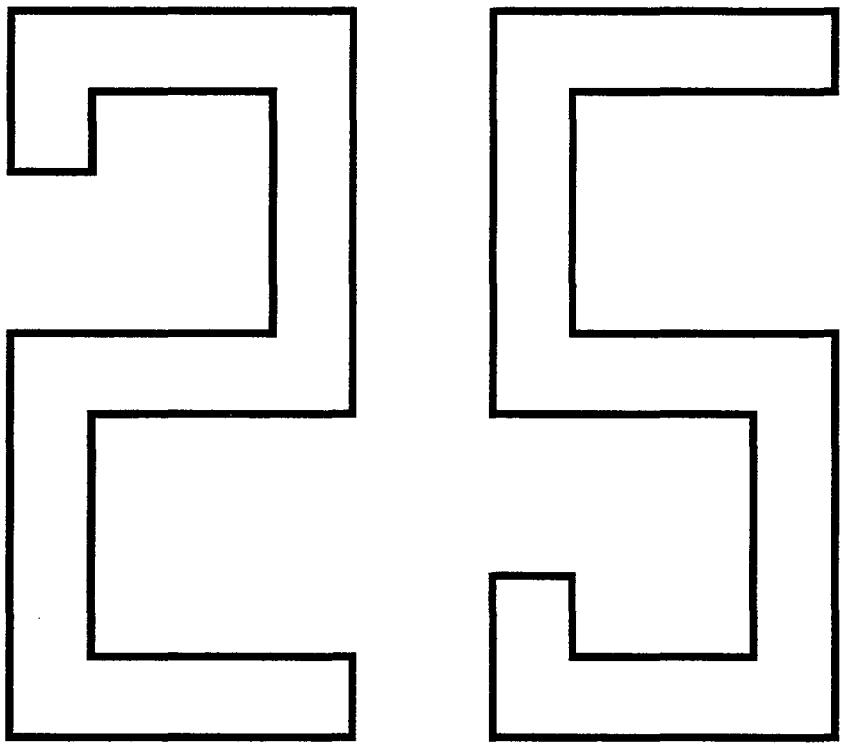

A
B
C
D
E

SUB GROUP
INLET SYSTEM EXHAUST SYSTEM

UNDERGRUPP
INLOPPSSYSTEM AVGASSYSTEM

Group / Grupp 25

Page / Sida 205

Fig	Part No. Artikelnummer	Quantity / Antal A	B	C	D	E	P S	Description	Benämning	Notes Anmärkning	S R
		-	-	-	-	-		Air cleaner	Luftfilter		
		-	-	-	-	-		•5CYL	•5CYL	SEE 25•207	
		-	-	-	-	-		•DSL	•DSL	SEE 25•211	
		-	-	-	-	-		Crankcase ventilation	Vevhusventilation		
		-	-	-	-	-		•W/O TURBO	•W/O TURBO	SEE 25•213	
		-	-	-	-	-		•TURBO	•TURBO	SEE 25•215	
		-	-	-	-	-		Induction pipe (manifold)	Inloppsrör		
		-	-	-	-	-		•4VALVE W/O TURBO	•4VALVE W/O TURBO	SEE 25•217	
		-	-	-	-	-		•4VALVE TURBO	•4VALVE TURBO	SEE 25•221	
		-	-	-	-	-		•2VALVE	•2VALVE	SEE 25•223	
		-	-	-	-	-		•DSL	•DSL	SEE 25•225	
		-	-	-	-	-		Exhaust manifold	Avgasgrenrör		
		-	-	-	-	-		•5CYL W/O TURBO	•5CYL W/O TURBO	SEE 25•227	
		-	-	-	-	-		•5CYL TURBO	•5CYL TURBO	SEE 25•229	
		-	-	-	-	-		•DSL	•DSL	SEE 25•231	
		-	-	-	-	-		Exhaust system	Avgassystem		
		-	-	-	-	-		•4VALVE W/O TURBO	•4VALVE W/O TURBO	SEE 25•233	
		-	-	-	-	-		•2VALVE	•2VALVE	SEE 25•237	
		-	-	-	-	-		•4VALVE TURBO 2WD	•4VALVE TURBO 2WD	SEE 25•241	
		-	-	-	-	-		•4VALVE TURBO AWD	•4VALVE TURBO AWD	SEE 25•243	
		-	-	-	-	-		Emission control With air pump	Avgasrening med luftpump		
		-	-	-	-	-		•-1995	•-1995	SEE 25•245	
		-	-	-	-	-		•1996-	•1996-	SEE 25•247	
		-	-	-	-	-		Exhaust gas recirculation	Avgasåterledning	SEE 25•249	
		-	-	-	-	-		Turbocharger with connecting parts	Turbokompressor med anslutningsdetaljer		
		-	-	-	-	-		•5CYL	•5CYL	SEE 25•251	
		-	-	-	-	-		•DSL	•DSL	SEE 25•253	
		-	-	-	-	-		Repair kits turbocharger	Reparationssats turbokompressor	SEE 25•255	

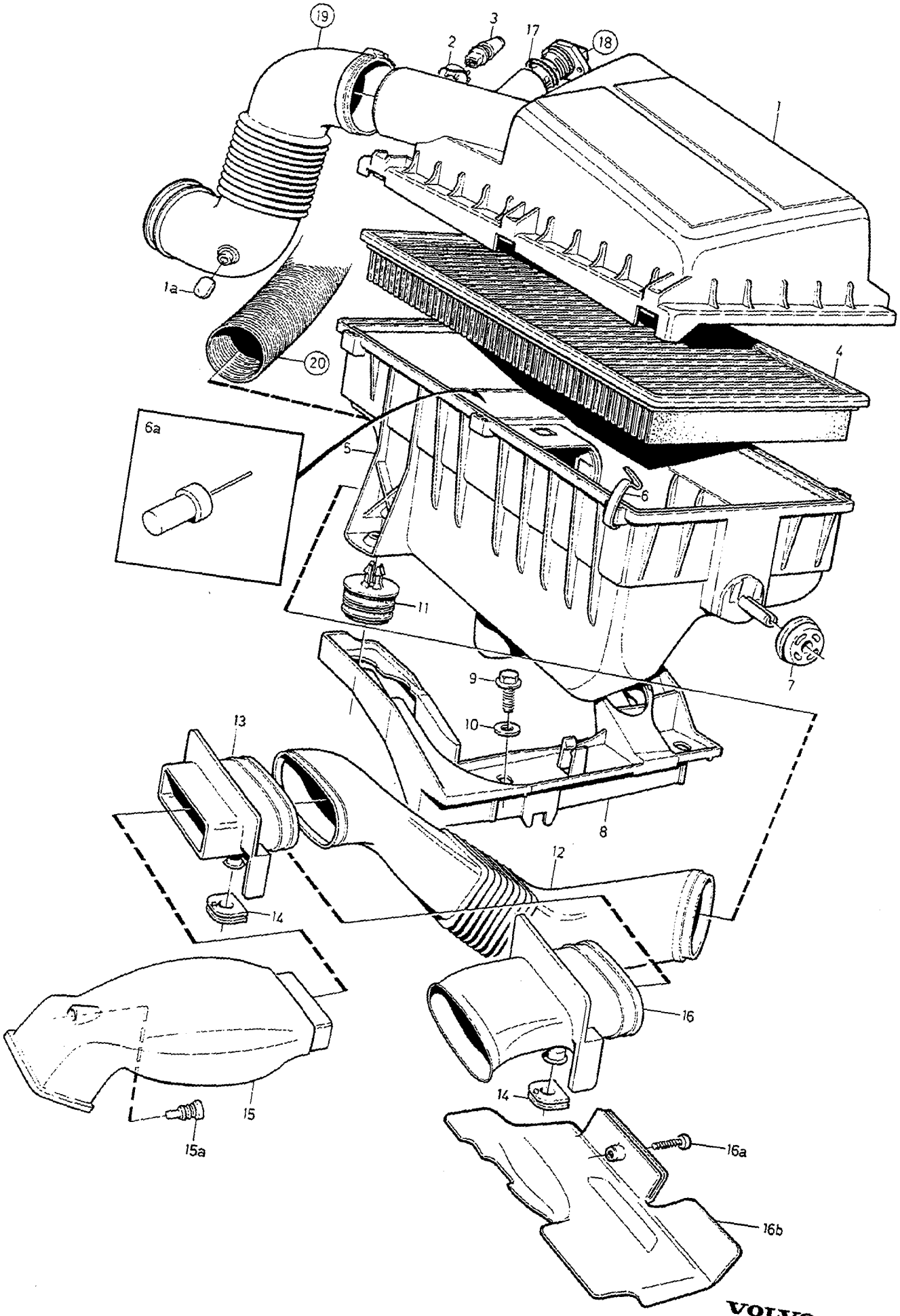

VOLVO
Genuine Parts
PV 230 68174

A	1) 2VALVE
B	1) 4VALVE W/O TURBO
C	2) 2VALVE
D	2) 4VALVE W/O TURBO
E	4VALVE TURBO

AIR CLEANER — LUFTFILTER

5CYL

Group / Grupp 25

Page / Sida 207

Fig	Part No. Artikelnummer	Quantity / Antal A	B	C	D	E	PS	Description	Benämning	Notes Anmärkning	SR
1	9161032-9	1	-	-	-	-		Filter cover	Filterlock	3) 4) (9141061)	4
	9161015-4	1	-	-	-	-		Filter cover	Filterlock	3) 5)	4
	9434294-6	1	-	-	-	-		Filter cover	Filterlock	6) 4)	4
	9434296-1	1	-	-	-	-		Filter cover	Filterlock	6) 5) (9141059)	4
	9141060-5	-	1	-	-	-		Filter cover	Filterlock	3)	4
	9434292-0	-	1	-	-	-		Filter cover	Filterlock	6) 4) -1996	4
☆	9434300-1	-	1	-	-	-		Filter cover	Filterlock	4) 1997	4
☆	9434298-7	-	1	-	-	-		Filter cover	Filterlock	5) 1996-	4
	9161032-9	-	-	1	-	-		Filter cover	Filterlock	(9141061)	4
	9141060-5	-	-	-	1	-		Filter cover	Filterlock		4
(	6842885-3	-	-	-	-	1		Filter cover	Filterlock	EXC B5254T	4
	9161914-8	-	-	-	-	1		Filter cover	Filterlock	B5254T	4
1a	3547763-7	1	-	1	-	-		Cap	Hatt	7)	4
2	3501358-0	1	-	1	-	-		Bushing	Bussning		3
3	1389556-0	1	-	1	-	-		Temperature sensor	Temperaturgivare		2
(☆ 4	9186262-3	1	1	1	1	1		Filter insert	Filterinsats	(9141094)(3528093)	1
5	9141093-6	1	1	-	-	-		Filter housing	Filterhus	3) (3528094)	4
	9434301-9	1	1	-	-	-		Filter housing	Filterhus	6)	4
	3547771-0	-	-	1	1	1		Filter housing	Filterhus		4
☆ 6	9141272-6	X	X	X	X	X		•Spring	•Fjäder		2
6a	9142616-3	1	1	-	-	-		Thermostat	Termostat		3
7	1336404-7	1	1	1	1	1		Buffer	Buffert		2
8	3528121-1	1	1	1	1	1		Bracket	Konsol		3
9	946173-2	2	2	2	2	2		Flange screw	Fläsnsskruv		2
10	955894-1	2	2	2	2	2		Washer	Bricka		2
11	3517024-0	2	2	2	2	2		Rubber cushion	Gummikudde		3
12	9447101-8	1	1	1	1	1		Inlet hose	Inloppsslang	3) (3528118)	2
	9447101-8	1	1	1	1	1		Inlet hose	Inloppsslang	6)	2
13	*(3507694)*	-	-	-	-	1	SP	Air inlet	Luftintag	REPL 1PCS 1397877-0, 1PCS 979190-6, 1PCS 9179099-8	3
14	1397879-6	2	2	-	-	2		Rubber bushing	Gummibussning		2
15	*(3507693)*	-	-	-	-	1	SP	Air inlet	Luftintag	REPL 1PCS 1397877-0, 1PCS 979190-6, 1PCS 9179099-8	3
(15a	1346646-1	-	-	-	-	1		Buffer	Buffert		2
16	1397877-0	1	1	-	-	1		Air inlet	Luftintag		2
16a	979190-6	-	-	-	-	1		Six point socket screw	Sextandhålskruv		2
☆ 16b	9179099-8	-	-	-	-	1		Baffle	Stänkskydd		2
17	1389108-0	-	-	-	-	1		O-ring	O-ring		2
18		1	-	1	-	-		Volumeter •SEE 23•161/A	Mängdmätare •SEE 23•161/A		
(		-	1	-	1	-		Volumeter •SEE 23•161/B	Mängdmätare •SEE 23•161/B		
		-	-	-	-	1		Volumeter •SEE 23•161/C	Mängdmätare •SEE 23•161/C		
19		1	-	1	-	-		Fresh air hose •SEE 23•161/A	Friskluftslang •SEE 23•161/A		
		-	1	-	1	-		Fresh air hose •SEE 23•161/B	Friskluftslang •SEE 23•161/B		
		-	-	-	-	1		Fresh air hose •SEE 23•161/C	Friskluftslang •SEE 23•161/C		

1) EXC (T,MAL,RI)
2) (T,MAL,RI)
3) FC 1; 850 4DRS CH-290073. FC 2; 850 4DRS CH-288791, 850 5DRS CH-197207.
4) For cars without air pump / För vagnar utan luftpump
5) For cars with air pump. / För vagnar med luftpump.
6) FC 1; 850 4DRS CH 290074-. FC 2; 850 4DRS CH 288792-, 8 50 5DRS CH 197208-.
7) 4DRS FC 1;CH 202527-, 4DRS FC 2;CH 202021-, 5DRS FC 2;CH 103468-.

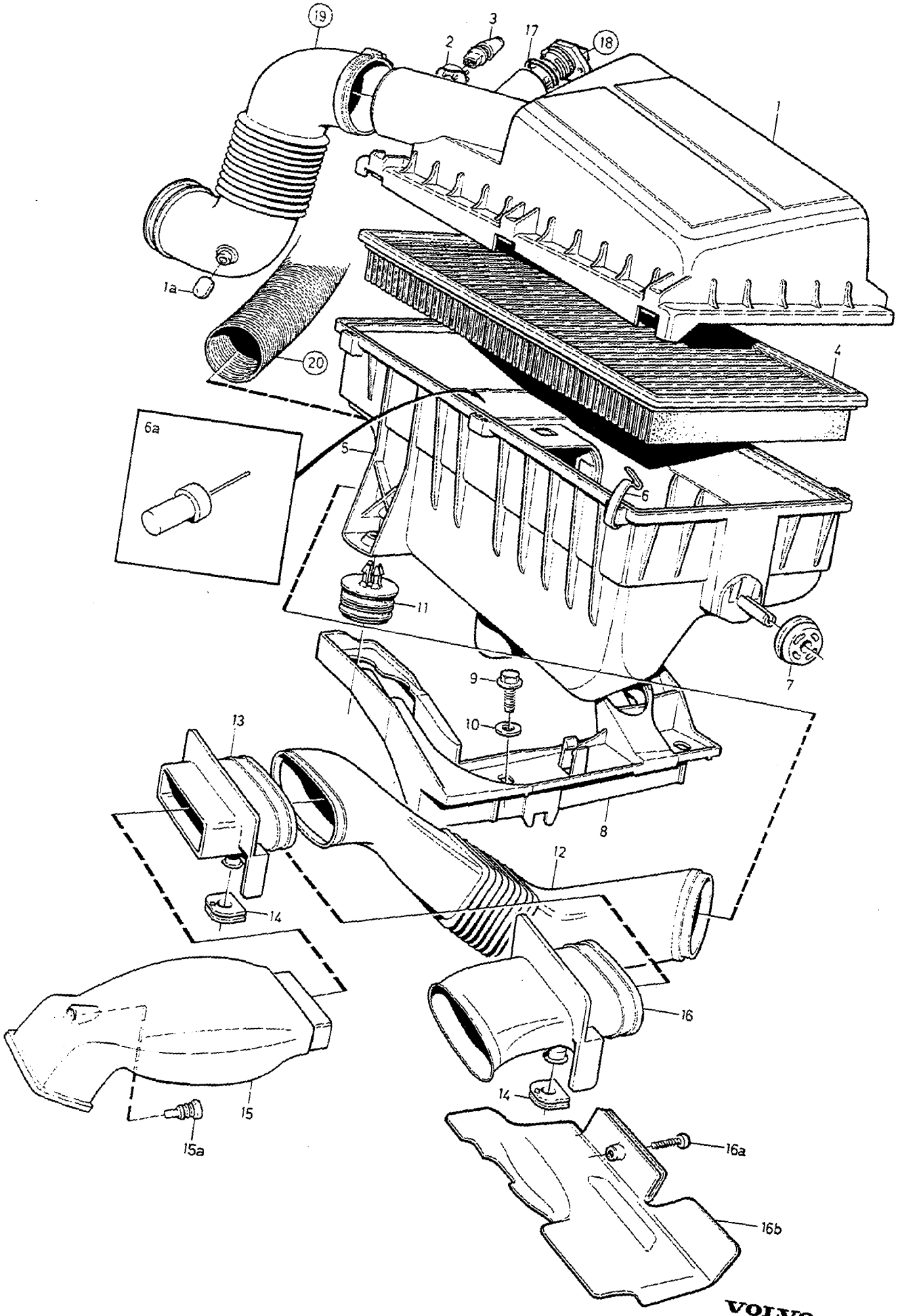

VOLVO
Genuine Parts
PV 230 68174

A	1) 2VALVE
B	1) 4VALVE W/O TURBO
C	2) 2VALVE
D	2) 4VALVE W/O TURBO
E	4VALVE TURBO

AIR CLEANER — LUFTFILTER

5CYL

Group / Grupp 25

Page / Sida 209

Fig	Part No. / Artikelnummer	Quantity / Antal A	B	C	D	E	P S	Description	Benämning	Notes / Anmärkning	S R
20		-	-	-	-	-		Air hose	Luftslang		
		X	-	X	-	-		••-1993	••-1993		
								••SEE 25•227/B	••SEE 25•227/B		
		X	-	X	-	-		•1994-	•1994-		
								••SEE 25•227/D	••SEE 25•227/D		
		-	X	-	X	-		••-1993	••-1993		
								••SEE 25•227/A	••SEE 25•227/A		
		-	X	-	X	-		•1994-	•1994-		
								••SEE 25•227/C	••SEE 25•227/C		

1) EXC (T,MAL,RI)
2) (T,MAL,RI)

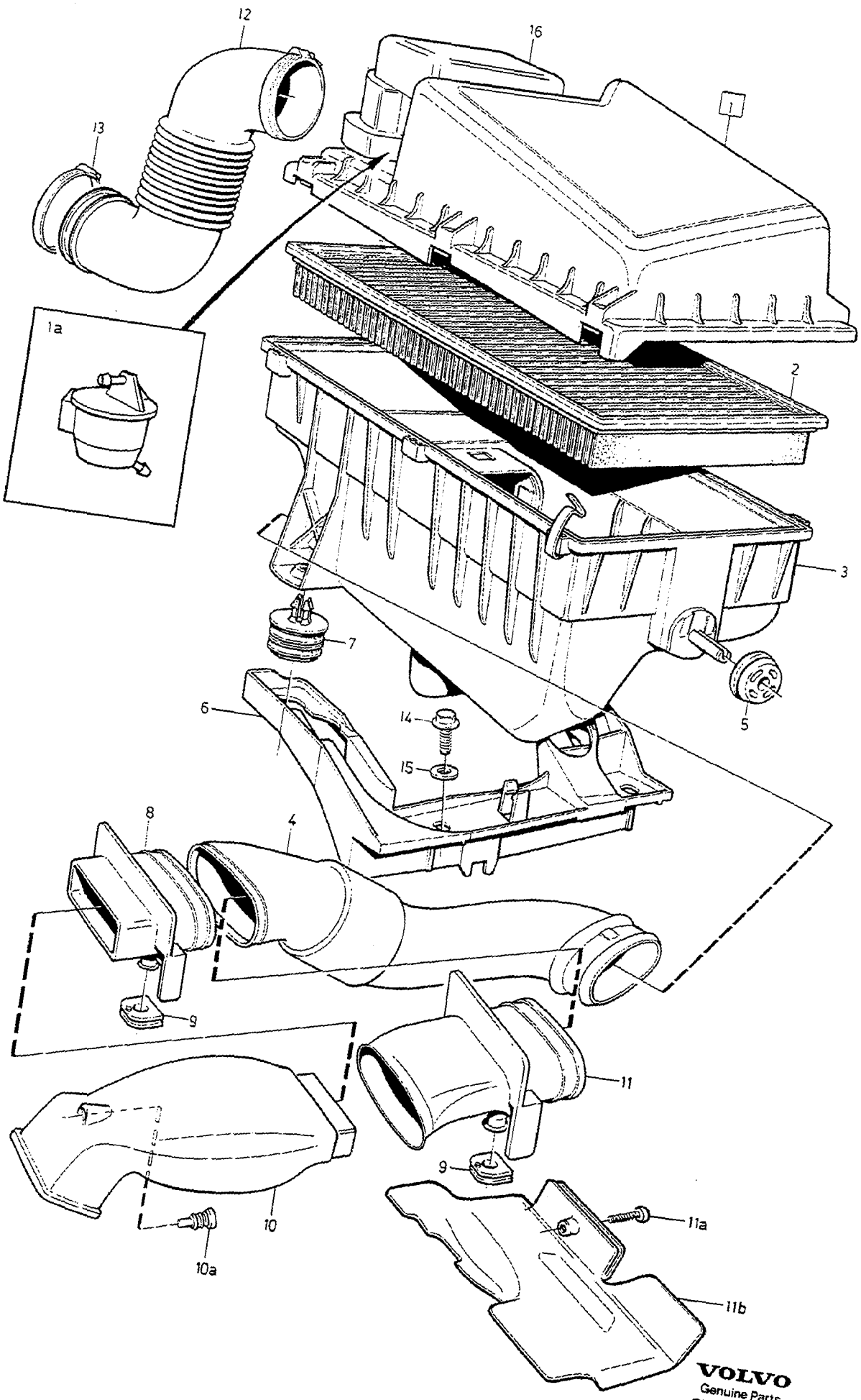

VOLVO
Genuine Parts
PV 236 68064

A		AIR CLEANER	LUFTFILTER	Group Grupp 25
B				
C				Page Sida 211
D				
E		DSL		

Fig	Part No. Artikelnummer	Quantity / Antal A	B	C	D	E	PS	Description	Benämning	Notes Anmärkning	SR
1	9155709-0	1	-	-	-	-		Filter cover	Filterlock		4
1a	9180869-1	1	-	-	-	-		•Oil trap	•Oljefälla		3
2	9155711-6	1	-	-	-	-		Filter insert	Filterinsats		1
3	9155710-8	1	-	-	-	-		Filter housing	Filterhus		4
4	9161887-6	1	-	-	-	-		Inlet hose	Inloppsslang		2
5	1336404-7	1	-	-	-	-		Buffer	Buffert		2
6	3528121-1	1	-	-	-	-		Bracket	Konsol		3
7	1336404-7	2	-	-	-	-		Buffer	Buffert		2
8	*(3507694)*	1	-	-	-	-	SP	Air inlet	Luftintag	REPL 1PCS 1397877-0, 1PCS 979190-6, 1PCS 9179099-8	3
9	1397879-6	2	-	-	-	-		Rubber bushing	Gummibussning		2
10	*(3507693)*	1	-	-	-	-	SP	Air inlet	Luftintag	REPL 1PCS 1397877-0, 1PCS 979190-6, 1PCS 9179099-8	3
10a	1346646-1	1	-	-	-	-		Buffer	Buffert	FOR 3507693-4	2
11	1397877-0	1	-	-	-	-		Air inlet	Luftintag		2
11a	979190-6	1	-	-	-	-		Six point socket screw	Sextandhålskruv		2
☆ 11b	9179099-8	1	-	-	-	-		Baffle	Stänkskydd		2
12	9161888-4	1	-	-	-	-		Fresh air hose	Friskluftslang		2
13	943480-4	1	-	-	-	-		Hose clamp	Slangklamma		2
14	946173-2	2	-	-	-	-		Flange screw	Flänsskruv		2
15	955894-1	2	-	-	-	-		Washer	Bricka		2
16	1275245-7	1	-	-	-	-		Mass air flow sensor	Luftmassmätare		3

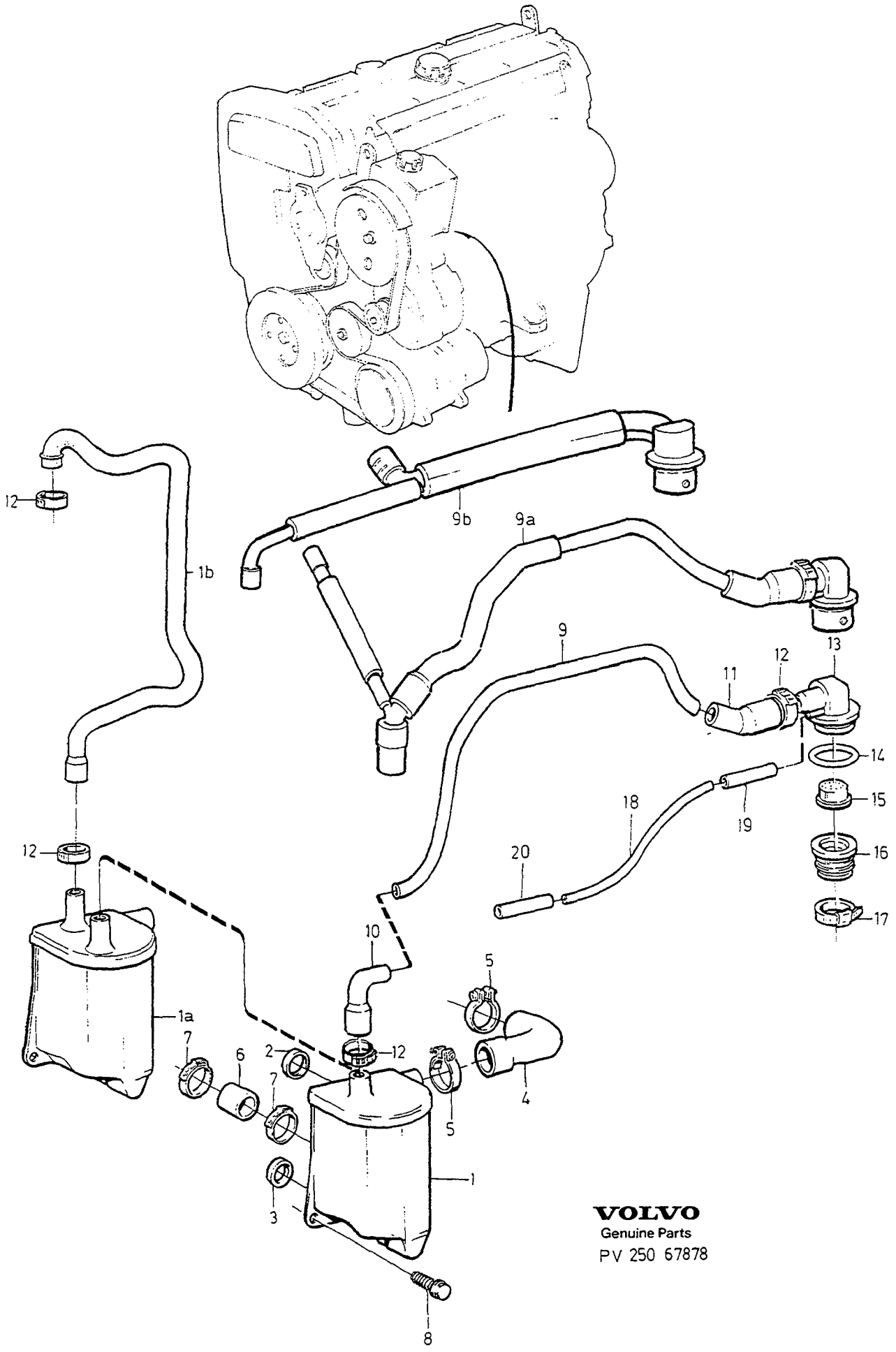

VOLVO
Genuine Parts
PV 250 67878

A	1992
B	1993-1994
C	1995-
D	
E	

CRANKCASE VENTILATION — VEVHUSVENTILATION

W/O TURBO

Group / Grupp 25

Page / Sida 213

Fig	Part No. Artikelnummer	Quantity / Antal A	B	C	D	E	PS	Description	Benämning	Notes Anmärkning	SR
1	6842598-2	1	-	-	-	-		Oil trap	Oljefälla		3
	1271652-8	-	1	1	-	-		Oil trap	Oljefälla	2VALVE ENG -373487 (6842718)	3
	1271652-8	-	-	1	-	-		Oil trap	Oljefälla	2VALVE ENG 373488-	3
1a	9146756-3	-	1	1	-	-		Oil trap	Oljefälla	4VALVE (9146309)	3
1b	9146757-1	-	1	1	-	-		Hose	Slang	(9146310)	2
2	6842355-7	1	-	-	-	-		Sealing ring	Tätningsring		2
3	3507740-3	1	-	-	-	-		Sealing ring	Tätningsring		2
4	6842719-4	-	1	1	-	-		Hose	Slang	-1995	2
	1271771-6	-	-	1	-	-		Hose	Slang	1996-	2
5	976584-3	-	2	2	-	-		Hose clamp	Slangklämma		2
6	6842720-2	-	1	1	-	-		Hose	Slang		2
7	977964-6	-	2	2	-	-		Hose clamp	Slangklämma		2
8	973527-5	2	2	2	-	-		Flange screw	Flänsskruv		2
9	9135636-0	1	1	1	-	-		Pipe	Rör	ENG -APP 616630	3
9a	9179245-7	-	-	1	-	-		Pipe complete	Rör komplett	ENG APP 616631-	3
9b	9179305-9	-	-	1	-	-		Pipe complete	Rör komplett	ENG APP 616631-	3
10	9146489-1	1	1	1	-	-		Coupling piece	Kopplingsstycke		3
11	9146488-3	1	1	1	-	-		Coupling piece	Kopplingsstycke		3
12	976561-1	2	2	-	-	-		Hose clamp	Slangklamma	ENG -139319	1
	976561-1	-	4	4	-	-		Hose clamp	Slangklamma	ENG 139320-	1
13	9135060-3	1	1	1	-	-		Nipple	Nippel		3
14	978345-7	1	1	1	-	-		O-ring	O-ring		2
15	1389657-6	1	1	1	-	-		Flame shield	Flamskydd		2
16	9146010-5	1	-	-	-	-		Bushing	Bussning	(3501626)	3
	9146010-5	-	1	1	-	-		Bushing	Bussning		3
17	977178-3	1	1	1	-	-		Hose clamp	Slangklämma		2
18	968739-3	-	-	X	-	-		Plastic pipe by the meter	Plaströr metervara	LG 130 mm	2
	968734-4	X	X	-	-	-		Plastic pipe	Plaströr	LG 180 mm	2
19	976734-4	X	X	-	-	-		Hose by the meter	Slang metervara	LG 40 mm	2
	976734-4	-	-	X	-	-		Hose by the meter	Slang metervara	LG 35 mm	2
20	976734-4	X	X	-	-	-		Hose by the meter	Slang metervara	LG 40 mm	2
	976734-4	-	-	X	-	-		Hose by the meter	Slang metervara	LG 35 mm	2

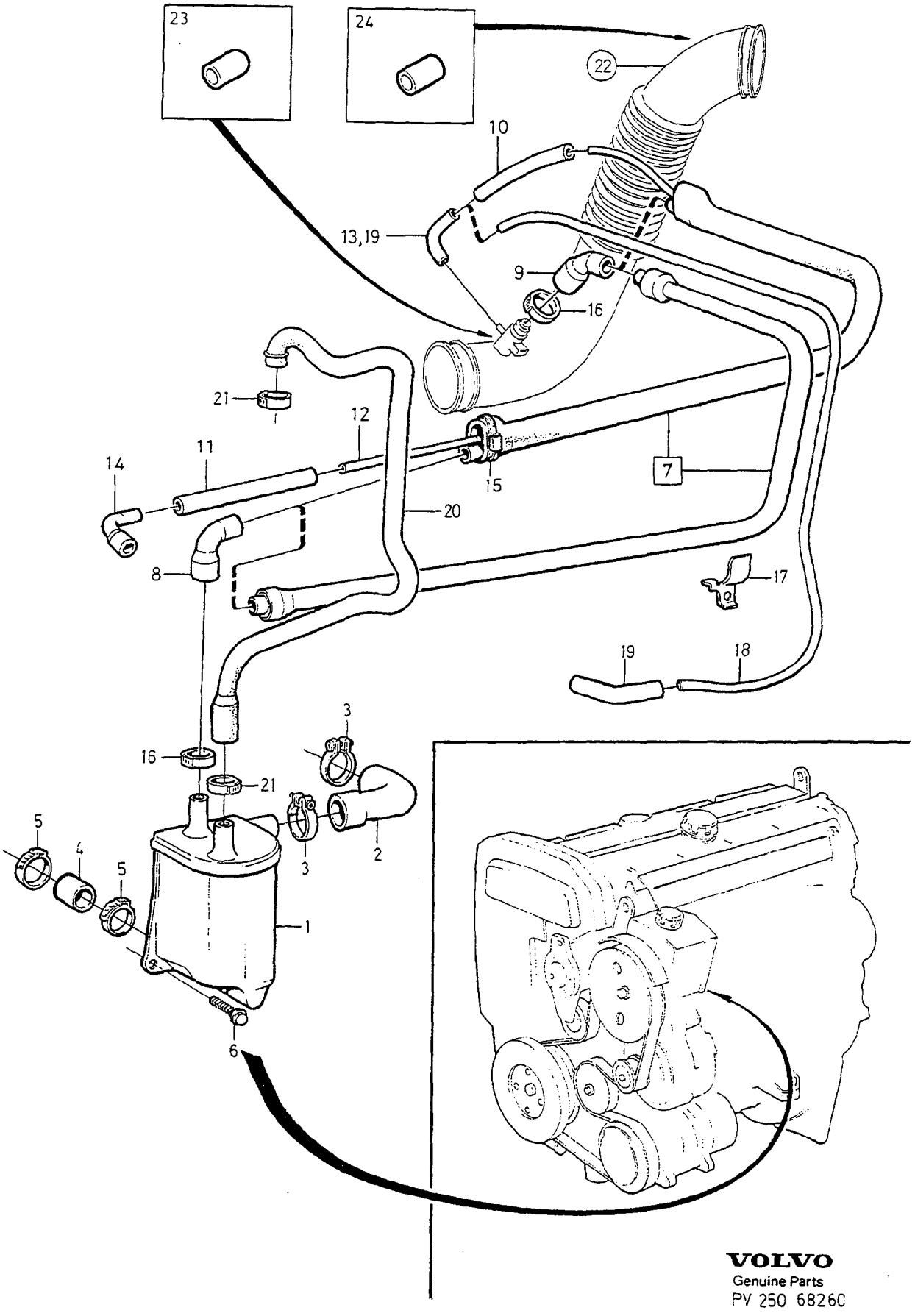

VOLVO
Genuine Parts
PV 250 6826C

A	1994	CRANKCASE VENTILATION VEVHUSVENTILATION	Group Grupp 25
B	1995-1996		Page Sida 215
C	1997	TURBO	
D			
E			

Fig	Part No. Artikelnummer	Quantity / Antal A	B	C	D	E	PS	Description	Benämning	Notes Anmärkning	SR
1	9146756-3	1	1	-	-	-		Oil trap	Oljefälla	ENG -330413	3
	1271988-6	-	1	1	-	-		Oil trap	Oljefälla	ENG 330414-	3
2	6842719-4	1	-	-	-	-		Hose Inlet Engine block	Slang Inlopp Cylinderblock		2
	1271653-6	-	1	1	-	-		Hose Inlet Engine block	Slang Inlopp Cylinderblock		2
3	976584-3	2	2	2	-	-		Hose clamp	Slangklämma		2
4	6842720-2	1	1	1	-	-		Hose return Sump	Slang retur Oljesump		2
5	977964-6	2	2	-	-	-		Hose clamp	Slangklämma		2
6	973527-5	2	2	-	-	-		Flange screw	Flänsskruv		2
7	*(1271867)*	1	1	-	-	-	SP	Tube Crankcase ventilation	Rör Vevhusventilation	ENG -330413 (1275011) REPL 1PCS 1275994-0, 1PCS 1389574-3	3
	(1271867)	-	1	-	-	-	SP	Tube Crankcase ventilation	Rör Vevhusventilation	ENG 330414- REPL 1PCS 1275994-0, 1PCS 1389574-3	3
	1275994-0	-	-	1	-	-		Tube Crankcase ventilation	Rör Vevhusventilation		3
8	9146489-1	1	1	-	-	-		•Coupling piece	•Kopplingsstycke	ENG -330413	3
	1271686-6	-	1	1	-	-		•Coupling piece	•Kopplingsstycke	ENG 330414-	3
9	9146488-3	1	1	1	-	-		•Coupling piece	•Kopplingsstycke		3
10	979125-2	-	X	X	-	-		•Protecting hose	•Skyddsslang	LG 150 mm	3
11	979125-2	-	X	X	-	-		•Protecting hose	•Skyddsslang	LG 80 mm	3
12	968739-3	-	X	X	-	-		•Plastic pipe	•Plaströr	LG 600 mm	2
13	1389574-3	-	1	-	-	-		•Connector	•Anslutning		2
	1275995-7	-	-	1	-	-		•Connector	•Anslutning		2
14	1389627-9	-	1	1	-	-		•Connector	•Anslutning		2
15	1389647-7	-	1	1	-	-		•Hose clamp	•Slangklamma	ENG 330414-	2
16	976561-1	2	2	2	-	-		Hose clamp	Slangklamma		1
17	9135198-1	1	1	1	-	-		Bracket	Konsol		3
18	968739-3	X	-	-	-	-		Plastic pipe by the meter	Plaströr metervara	LG 650 mm	2
19	1389574-3	2	-	-	-	-		Connector	Anslutning		2
20	9146758-9	1	-	-	-	-		Hose Inlet Cylinder head	Slang Inlopp Cylinderhuvud	(9146311)	2
	1271654-4	-	1	1	-	-		Hose Inlet Cylinder head	Slang Inlopp Cylinderhuvud		2
21	976561-1	2	2	2	-	-		Hose clamp	Slangklamma		1
22		1	1	1	-	-		Fresh air hose •SEE 23•161/C	Friskluftslang •SEE 23•161/C		
23	460225-6	-	-	1	-	-		Plug	Plugg		2
☆ 24	687245-1	-	-	1	-	-		Sealing sleeve	Tätningshylsa		2

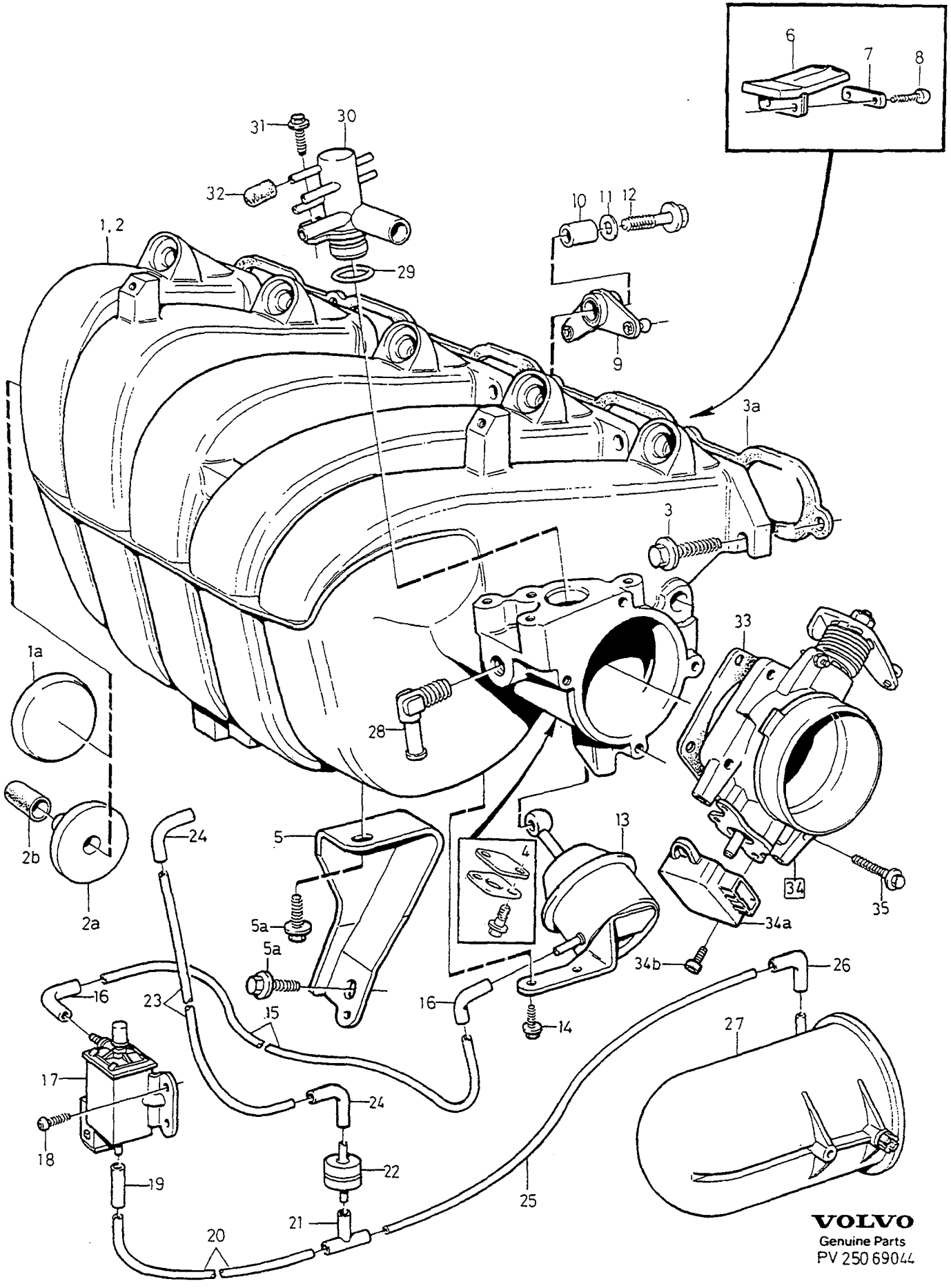

VOLVO
Genuine Parts
PV 250 69044

A	B5204FS	INDUCTION PIPE (MANIFOLD) INLOPPSRÖR	Group Grupp 25
B	B5254FS EGR. B5234FS		
C			Page Sida 217
D			
E		4VALVE W/O TURBO EXC B5234FS W/O EGR	

Fig	Part No. Artikelnummer	Quantity / Antal A	B	C	D	E	PS	Description	Benämning	Notes Anmärkning	SR
1	*(3528279)*	1	1	-	-	-	SP	Inlet manifold	Inloppsrör	1) REPL 1PCS 9135826-7, 1 PCS 271778-3.	4
	9135826-7	1	1	-	-	-		Inlet manifold	Inloppsrör	2) ENG -584857	6
1a	967962-2	1	1	-	-	-		•Plug	•Plugg		3
2	1270271-8	1	1	-	-	-		Inlet manifold	Inloppsrör	ENG 584858-	6
2a	1271969-6	1	1	-	-	-		•Plug	•Plugg		3
2b	460225-6	1	1	-	-	-		Plug	Plugg		2
3	968159-4	7	7	-	-	-		Flange screw	Flänsskruv		3
3a	1275055-0	1	1	-	-	-		Gasket	Packning		1
4	271778-3	1	1	-	-	-		Service kit	Servicesats	W/O E.G.R	3
5	3528404-1	1	1	-	-	-		Stay	Stag		4
5a	946173-2	2	2	-	-	-		Flange screw	Flänsskruv		2
6	3547729-8	5	5	-	-	-		Throttle disc	Spjällskiva		3
7	3547686-0	5	5	-	-	-		Washer	Bricka		3
8	9135587-5	10	10	-	-	-		Screw	Skruv	(969567)	3
9	*3547822*	1	1	-	-	-	OP	Lever	Hävarm		3
10	6842939-8	1	1	-	-	-		Sleeve	Hylsa		3
11	960140-2	1	1	-	-	-		Washer	Bricka		2
12	948356-1	1	1	-	-	-		Flange screw	Flänsskruv		2
13	3531915-1	1	1	-	-	-		Vacuum regulator	Vakuumregulator		3
14	948746-3	2	2	-	-	-		Flange screw	Flänsskruv		2
15	946233-4	X	X	-	-	-		Plastic pipe by the meter	Plaströr metervara	LG 600mm	2
16	1389574-3	2	2	-	-	-		Connector	Anslutning		2
17	3531634-8	1	1	-	-	-		Solenoid valve	Magnetventil	1)	2
	6842617-0	1	1	-	-	-		Solenoid valve	Magnetventil	2)	2
18	979187-2	2	2	-	-	-		Six point socket screw	Sextandhålskruv	(975377)	2
19	976734-4	X	X	-	-	-		Hose by the meter	Slang metervara	LG 40mm	2
20	968739-3	X	X	-	-	-		Plastic pipe by the meter	Plaströr metervara	LG 200mm	2
	968739-3	X	X	-	-	-		Plastic pipe by the meter	Plaströr metervara	LG 150mm. ALTER	2
21	3517382-2	1	1	-	-	-		Coupling piece	Kopplingsstycke		3
22	9135666-7	1	1	-	-	-		Non-return valve	Backventil	4DRS CH -45978 (1276472)	5
	9135666-7	1	1	-	-	-		Non-return valve	Backventil	3) (9140161)	5
	9135666-7	1	1	-	-	-		Non-return valve	Backventil	4)	5
23	968739-3	X	X	-	-	-		Plastic pipe by the meter	Plaströr metervara	1) LG 200mm	2
	968739-3	X	X	-	-	-		Plastic pipe by the meter	Plaströr metervara	2) ALTER 1. LG 260mm	2
	968739-3	X	X	-	-	-		Plastic pipe by the meter	Plaströr metervara	2) ALTER 2. LG 330mm	2
24	1389574-3	2	2	-	-	-		Connector	Anslutning		2
25	968739-3	X	X	-	-	-		Plastic pipe by the meter	Plaströr metervara	ALTER 1. LG 700mm	2
	968739-3	X	X	-	-	-		Plastic pipe by the meter	Plaströr metervara	ALTER 2. LG 620mm	2
	968739-3	X	X	-	-	-		Plastic pipe by the meter	Plaströr metervara	ALTER 3. LG 730mm	2
26	1389574-3	1	1	-	-	-		Connector	Anslutning		2
27		1	1	-	-	-		Vacuum tank	Vakuumtank	SEE 23•195	
28	947681-3	1	1	-	-	-		Elbow nipple	Vinkelnippel		2
29	955993-1	1	1	-	-	-		O-ring	O-ring	1)	2
	978111-3	1	1	-	-	-		O-ring	O-ring	2)	2
30	3528129-4	1	1	-	-	-		Nipple	Nippel	1)	4
	6842446-4	1	1	-	-	-		Nipple	Nippel	2)	4
	1270235-3	1	1	-	-	-		Nipple	Nippel	1997-	2
31	948746-3	1	1	-	-	-		Flange screw	Flänsskruv		2
32	1346125-6	X	X	-	-	-		Plug	Plugg		2
33	9135990-1	1	1	-	-	-		Gasket	Packning	(3501600)	3
34	1271888-8	1	-	-	-	-		Throttle housing	Spjällhus	AUTO.TRANS (1271908)	3
	1271872-2	1	-	-	-	-		Throttle housing	Spjällhus	MAN.TRANS (9135146)	3
	1271876-3	-	1	-	-	-		Throttle housing	Spjällhus	-1994	3

1) 4DRS CH-30699.
2) 4DRS CH 30700-. 5DRS.
3) 4DRS, CH 45979-67255. 5DRS, CH -536.
4) 4DRS, CH 67256-. 5DRS CH 537-.

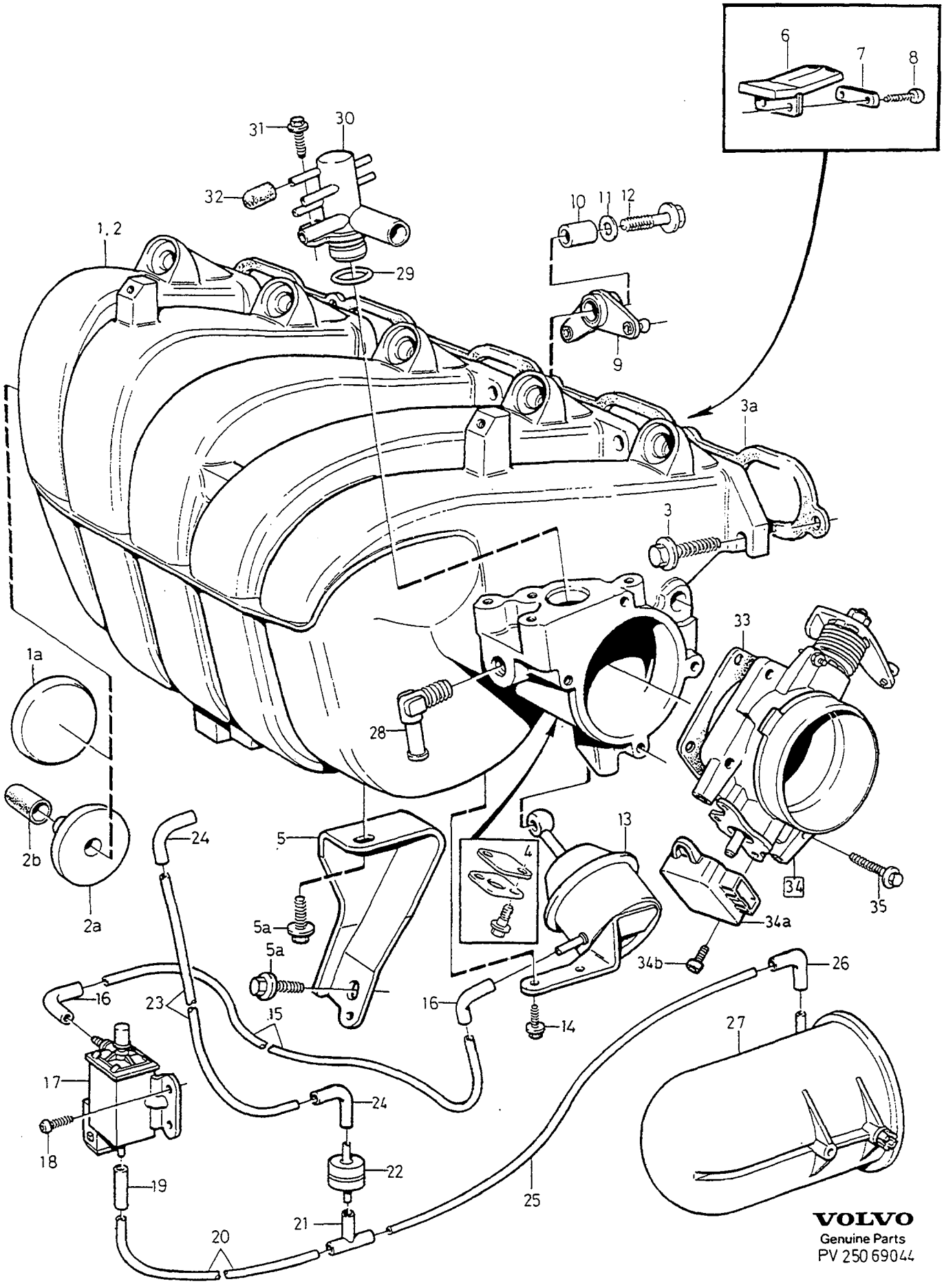

VOLVO
Genuine Parts
PV 250 69044

A	B5204FS	INDUCTION PIPE (MANIFOLD) INLOPPSRÖR	Group Grupp 25
B	B5254FS EGR. B5234FS		Page Sida 219
C			
D			
E		4VALVE W/O TURBO EXC B5234FS W/O EGR	

Fig	Part No. Artikelnummer	Quantity / Antal A	B	C	D	E	PS	Description	Benämning	Notes Anmärkning	SR
	1271876-3	-	1	-	-	-		Throttle housing	Spjällhus	(9135149) 1995- MAN.TRANS	3
	1271881-3	-	1	-	-	-		Throttle housing	Spjällhus	(9135149) 1995- AUTO.TRANS	3
34a	1336385-8	1	1	-	-	-		• Potentiometer	• Potentiometer	(9146088)	3
34b	959174-4	1	1	-	-	-		• Hex. socket screw	• Insexskruv		2
35	948356-1	4	4	-	-	-		Flange screw	Flänsskruv		2

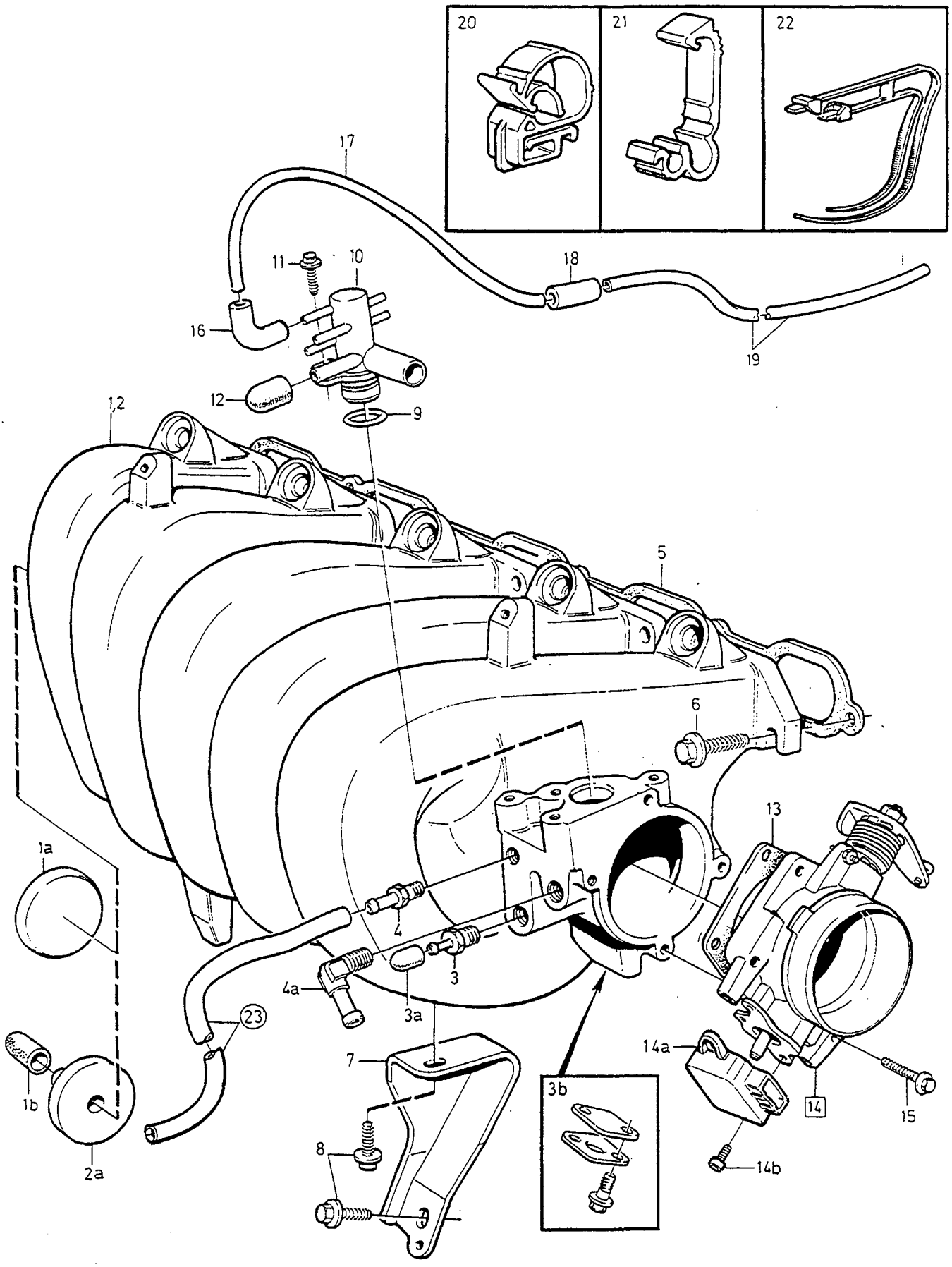
20
21
22
17
11
10
18
16
19
12
9
1,2
5
6
13
1a
4
4a
3
3a
23
7
14a
3b
14
15
1b
8
14b
2a

A	TURBO	INDUCTION PIPE (MANIFOLD) INLOPPSRÖR	Group Grupp 25
B	B5254FS W/O E.G.R		
C			Page Sida 221
D			
E		TURBO. B5254FS W/O E.G.R	

Fig	Part No. Artikelnummer	Quantity / Antal A	B	C	D	E	PS	Description	Benämning	Notes Anmärkning	SR
1	*(6842444)*	1	-	-	-	-	SP	Inlet manifold	Inloppsrör	1994 REPL 1 PCS 1271953-0, 1 PCS 460225-6.	4
1a	967962-2	1	1	-	-	-		•Plug	•Plugg		3
1b	460225-6	1	-	-	-	-		Plug	Plugg	1994	2
2	1271953-0	1	-	-	-	-		Inlet manifold	Inloppsrör	1995- ENG -584857	4
	1275958-5	1	-	-	-	-		Inlet manifold	Inloppsrör	-1996 ENG 584858-	4
	1275959-3	-	1	-	-	-		Inlet manifold	Inloppsrör	ENG 584858-	5
	1270542-2	1	-	-	-	-		Inlet manifold	Inloppsrör	1997	4
2a	1271969-6	1	-	-	-	-		•Plug	•Plugg		3
3	1276445-2	1	-	-	-	-		Nipple	Nippel		3
3a	1346125-6	1	-	-	-	-		Plug	Plugg		2
3b	271778-3	1	-	-	-	-		Service kit	Servicesats		3
4	3536035-3	1	1	-	-	-		Nipple	Nippel		3
4a	947681-3	1	1	-	-	-		Elbow nipple	Vinkelnippel		2
5	9146266-3	1	1	-	-	-		Gasket	Packning		1
6	968159-4	7	7	-	-	-		Flange screw	Flänsskruv		3
7	3528404-1	1	1	-	-	-		Stay	Stag		4
8	946173-2	2	2	-	-	-		Flange screw	Flänsskruv		2
9	978111-3	1	1	-	-	-		O-ring	O-ring		2
10	6842446-4	1	1	-	-	-		Nipple	Nippel		4
11	948746-3	1	1	-	-	-		Flange screw	Flänsskruv		2
12	1346125-6	3	3	-	-	-		Plug	Plugg		2
13	9135990-1	1	1	-	-	-		Gasket	Packning		3
14	1271892-0	1	-	-	-	-		Throttle housing	Spjällhus	B5234T/T5 AUTO.TRANS	3
	1275227-5	1	-	-	-	-		Throttle housing	Spjällhus	B5204T AUTO.TRANS	3
	1271893-8	1	-	-	-	-		Throttle housing	Spjällhus	MAN.TRANS	3
	1271882-1	-	1	-	-	-		Throttle housing	Spjällhus	AUTO.TRANS (9146135)	3
	1271885-4	-	1	-	-	-		Throttle housing	Spjällhus	MAN.TRANS	3
14a	1336385-8	1	1	-	-	-		•Potentiometer	•Potentiometer		3
14b	959174-4	2	2	-	-	-		•Hex. socket screw	•Insexskruv		2
15	948356-1	4	4	-	-	-		Flange screw	Flänsskruv		2
16	1389574-3	1	-	-	-	-		Connector	Anslutning		2
17	946233-4	X	-	-	-	-		Plastic pipe by the meter	Plaströr metervara	LG 420mm	2
18	976734-4	X	-	-	-	-		Hose by the meter	Slang metervara	LG 40mm	2
19	946233-4	X	-	-	-	-		Plastic pipe by the meter Combi-instrument	Plaströr metervara Kombiinstrument	L.H.D LG 1750mm	2
	946233-4	X	-	-	-	-		Plastic pipe by the meter Combi-instrument	Plaströr metervara Kombiinstrument	R.H.D LG 3150mm	2
20	6842184-1	3	-	-	-	-		Clip	Clips		1
21	3528055-1	4	-	-	-	-		Spacer tube	Distansrör	L.H.D	5
	3528055-1	2	-	-	-	-		Spacer tube	Distansrör	R.H.D	5
22	3515028-3	1	-	-	-	-		Strip clamp	Bandklamma		2
23		X	-	-	-	-		Hose •SEE 23•197	Slang •SEE 23•197		

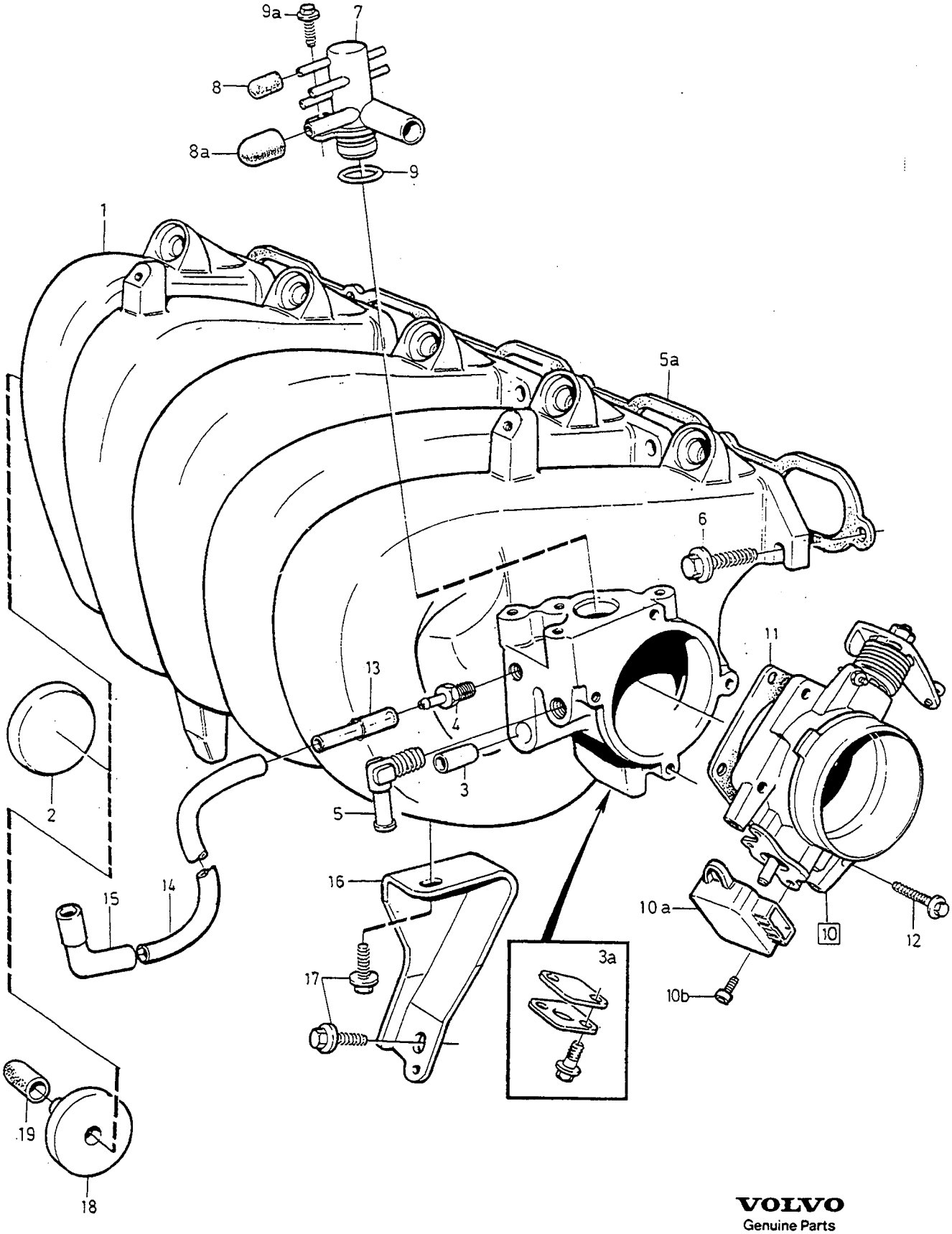

VOLVO
Genuine Parts
PV 250 69047

A	B5252FS MAN.TRANS
B	B5252FS AUTO.TRANS
C	B5202FS MAN.TRANS
D	B5202FS AUTO.TRANS
E	

INDUCTION PIPE (MANIFOLD) INLOPPSRÖR

2VALVE

Group / Grupp 25

Page / Sida 223

Fig	Part No. / Artikelnummer	Quantity / Antal A	B	C	D	E	PS	Description	Benämning	Notes / Anmärkning	SR
1	*(3528319)*	1	1	1	1	-	SP	Inlet manifold	Inloppsrör	1993 REPL 1PCS 1271916-7, 1PCS 271778-3	4
	3528318-3	1	1	1	1	-		Inlet manifold	Inloppsrör	1)	4
	(1271916)	1	1	1	1	-	SP	Inlet manifold	Inloppsrör	2) -1995 REPL 1PCS 1275957-7, 1PCS 460225-6	4
	1275957-7	1	1	1	1	-		Inlet manifold	Inloppsrör	1996-	4
	9186267-2	1	1	1	1	-		Inlet manifold	Inloppsrör	1997 W/O E.G.R	4
2	967962-2	1	1	1	1	-		•Plug	•Plugg		3
3	1326627-5	1	1	1	1	-		•Nipple	•Nippel	1993	2
3a	271778-3	1	1	1	1	-		Service kit	Servicesats	W/O E.G.R	3
4	1276445-2	1	1	1	1	-		Nipple	Nippel		3
5	947681-3	1	1	1	1	-		Elbow nipple	Vinkelnippel		2
5a	9146262-2	1	1	1	1	-		Gasket	Packning		1
6	968159-4	11	11	11	11	-		Flange screw	Flänsskruv		3
7	6842287-2	1	1	1	1	-		Nipple	Nippel	-1993	4
	6842446-4	1	1	1	1	-		Nipple	Nippel	1)	4
	6842287-2	1	1	1	1	-		Nipple	Nippel	2)	4
8	1346125-6	X	X	X	X	-		Plug	Plugg	I.DIA 4,2 mm	2
8a	460225-6	1	1	1	1	-		Plug	Plugg	I.DIA 6,6 mm	2
9	955993-1	1	1	1	1	-		O-ring	O-ring	-1993	2
	978111-3	1	1	1	1	-		O-ring	O-ring	1)	2
	955993-1	1	1	1	1	-		O-ring	O-ring	2)	2
9a	948746-3	1	1	1	1	-		Flange screw	Flänsskruv		2
10	1271877-1	1	1	1	1	-		Throttle housing	Spjällhus	-1993 (9135150)	3
	1271877-1	1	-	-	-	-		Throttle housing	Spjällhus	1994 (9135150)	3
	1271880-5	-	1	-	-	-		Throttle housing	Spjällhus	1994 9146087)	3
10a	1336385-8	1	1	1	1	-		•Potentiometer	•Potentiometer		3
10b	959174-4	2	2	2	2	-		•Hex. socket screw	•Insexskruv		2
10	1271877-1	1	-	-	-	-		Throttle housing	Spjällhus	1995-	3
	1271880-5	-	1	-	-	-		Throttle housing	Spjällhus	1995-	3
	1271878-9	-	-	1	-	-		Throttle housing	Spjällhus		3
	1271879-7	-	-	-	1	-		Throttle housing	Spjällhus		3
11	9135990-1	1	1	1	1	-		Gasket	Packning	(3501600)	3
12	948356-1	4	4	4	4	-		Flange screw	Flänsskruv		2
13	1332454-6	1	1	1	1	-		Connector	Anslutning		2
14	967563-8	X	X	X	X	-		Plastic pipe by the meter	Plaströr metervara	LG 320 mm	2
15	9135137-9	1	1	1	1	-		Coupling piece	Kopplingsstycke		5
16	3528404-1	1	1	1	1	-		Stay	Stag		4
17	946173-2	2	2	2	2	-		Flange screw	Flänsskruv		2
18	1271969-6	1	1	1	1	-		Plug	Plugg		3
19	460225-6	1	1	1	1	-		Plug	Plugg		2

1) 4DRS CH 100400-164062 5DRS CH 11800-67610
2) 4DRS CH 164063- 5DRS CH 67611-

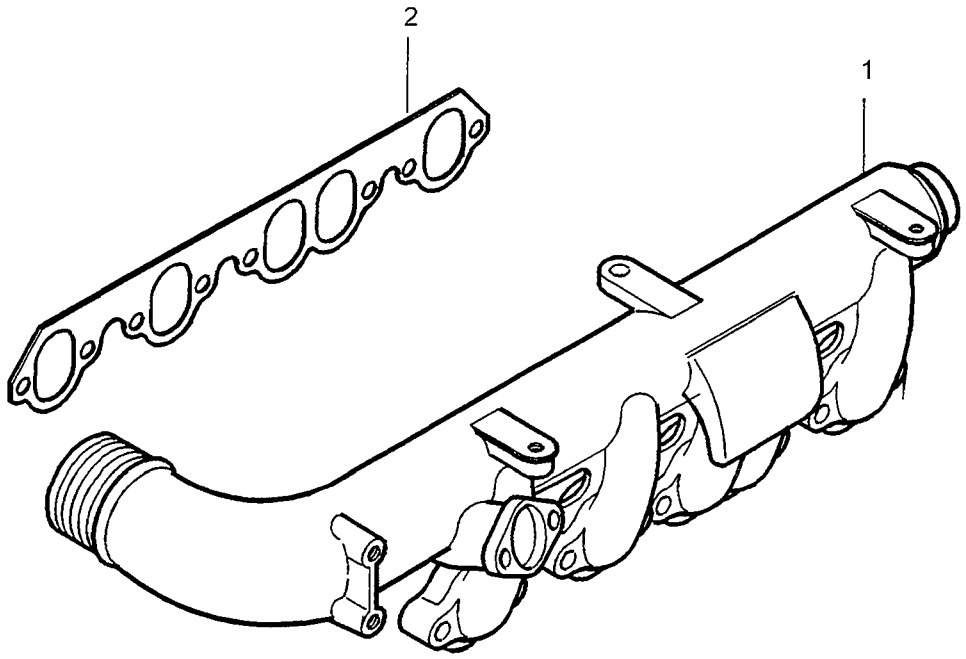
2
1

A		INDUCTION PIPE (MANIFOLD) INLOPPSRÖR	Group Grupp 25
B			
C			Page Sida 225
D			
E		DSL	

	Fig	Part No. Artikelnummer	Quantity / Antal A	B	C	D	E	P S	Description	Benämning	Notes Anmärkning	S R
☆	1	9186378-7	1	-	-	-	-		Inlet manifold	Inloppsrör		6
☆	2	9180612-5	1	-	-	-	-		Gasket	Packning		1

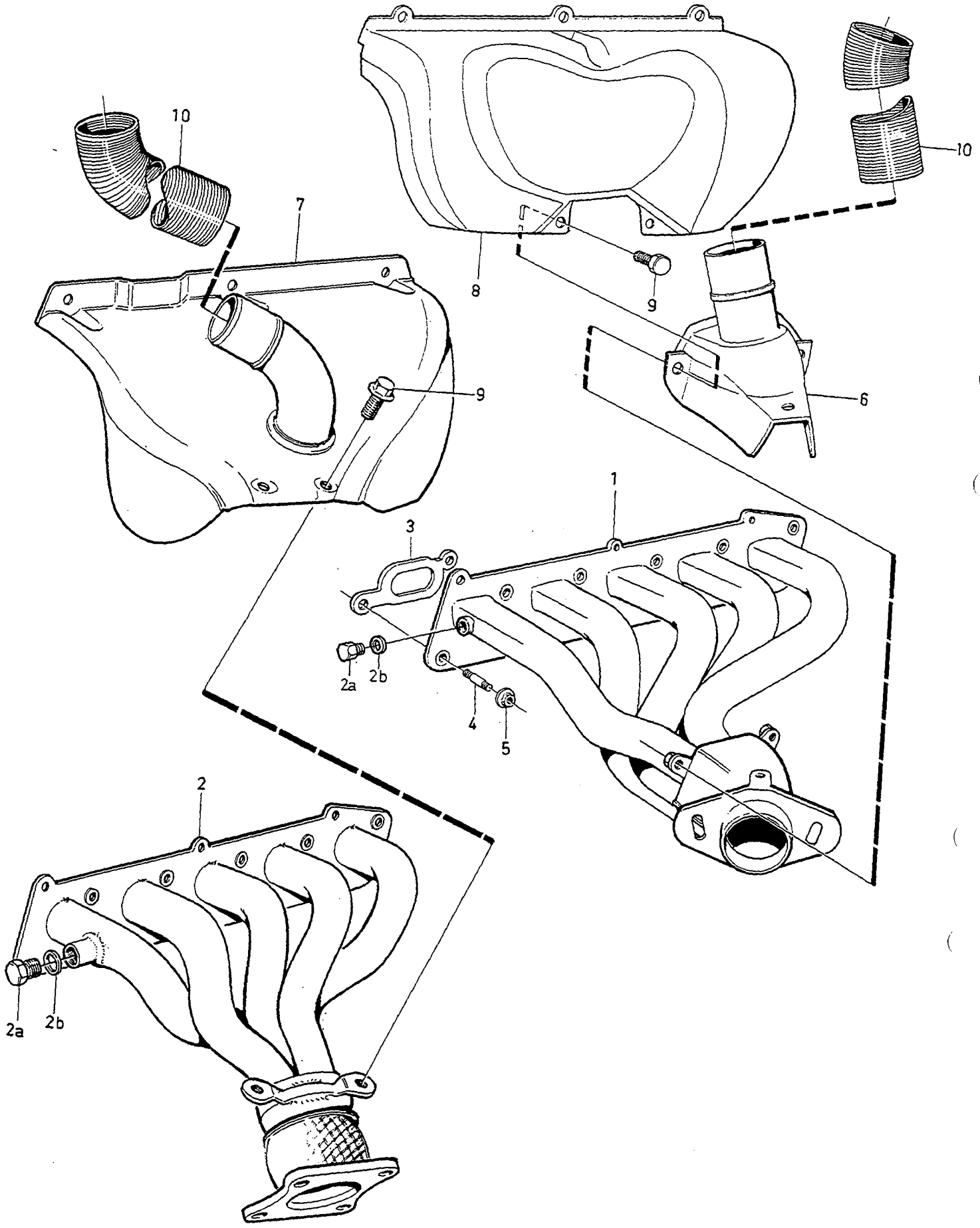

VOLVO
Genuine Parts
PV 251 65288

A	-1993 4VALVE
B	-1993 2VALVE
C	1994- 4VALVE
D	1994- 2VALVE
E	

EXHAUST MANIFOLD — AVGASGRENRÖR

5CYL W/O TURBO

Group / Grupp: 25

Page / Sida: 227

Fig	Part No. Artikelnummer	Quantity / Antal A	B	C	D	E	PS	Description	Benämning	Notes Anmärkning	SR
1	6842779-8	1	-	-	-	-		Exhaust manifold	Avgasgrenrör		4
	6842779-8	-	-	1	-	-		Exhaust manifold	Avgasgrenrör	-1995 MAN.TRANS	4
	6842779-8	-	-	1	-	-		Exhaust manifold	Avgasgrenrör	1996- W/O E.G.R	4
	3531869-0	-	1	-	-	-		Exhaust manifold	Avgasgrenrör		4
2	9434228-4	-	-	1	-	-		Exhaust manifold	Avgasgrenrör	1994 AUTO.TRANS (9135758)	4
	9434228-4	-	-	1	-	-		Exhaust manifold	Avgasgrenrör	1995 AUTO.TRANS	4
	9434228-4	-	-	1	-	-		Exhaust manifold	Avgasgrenrör	1996- E.G.R	4
	9434227-6	-	-	-	1	-		Exhaust manifold	Avgasgrenrör	1) (9135068)	4
	1271814-4	-	-	-	1	-		Exhaust manifold	Avgasgrenrör	2)	4
2a	960631-0	1	1	1	1	-		Plug	Propp	W/O E.G.R M16x12	2
2b	11996-6	1	1	1	1	-		Gasket	Packning	W/O E.G.R	1
3	271735-3	1	-	1	-	-		Gasket kit	Packningsats		1
	271736-1	-	1	-	1	-		Gasket kit	Packningsats		1
4	976555-3	10	10	10	10	-		Control rod	Reglerstång		3
5	948645-7	10	10	10	10	-		Flange lock nut	Flänslåsmutter		2
6	3531393-1	1	1	-	-	-		Pre-heating plate	Förvärmningsplåt		4
	3531393-1	-	-	1	-	-		Pre-heating plate	Förvärmningsplåt	W/O E.G.R	4
7	9135047-0	-	-	-	1	-		Pre-heating plate	Förvärmningsplåt	1)	4
	9155442-8	-	-	-	1	-		Pre-heating plate	Förvärmningsplåt	2)	4
	9135047-0	-	-	1	-	-		Pre-heating plate	Förvärmningsplåt	E.G.R	4
8	3507907-8	1	1	-	-	-		Protecting plate	Skyddsplåt		4
	3507907-8	-	-	1	-	-		Protecting plate	Skyddsplåt	W/O E.G.R	4
9	947107-9	X	X	X	X	-		Flange screw	Flänsskruv	M8x12	2
	946440-5	-	-	X	X	-		Flange screw	Flänsskruv	M8x16	2
10	946841-4	X	X	X	X	-		Hose	Slang		2

1) FC 1; 850 4DRS CH-290073. FC 2; 850 4DRS CH-288791, 850 5DRS CH-197207.
2) FC 1; 850 4DRS CH 290074-. FC 2; 850 4DRS CH 288792-, 8 50 5DRS CH 197208-.

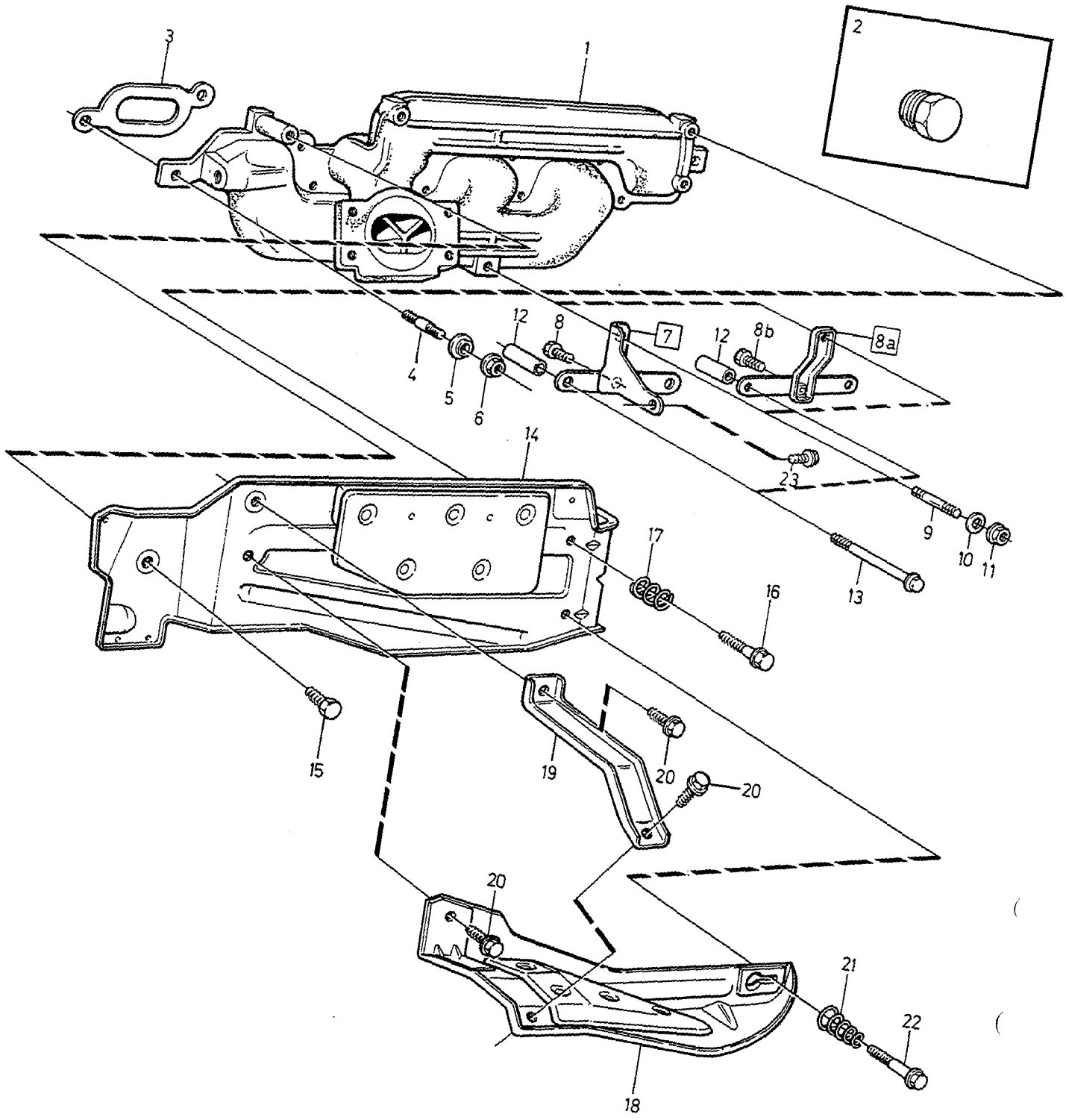
1
2
3
4
5
6
7
8
8a
8b
9
10
11
12
13
14
15
16
17
18
19
20
21
22
23

A	-1995
B	1996-
C	
D	
E	

EXHAUST MANIFOLD — AVGASGRENRÖR

5CYL TURBO

Group / Grupp 25

Page / Sida 229

Fig	Part No. Artikelnummer	Quantity / Antal A	B	C	D	E	PS	Description	Benämning	Notes Anmärkning	SR
1	1366689-6	1	1	-	-	-		Exhaust manifold	Avgasgrenrör	EXC B5234T4	4
	1270537-2	-	1	-	-	-		Exhaust manifold	Avgasgrenrör	B5234T4	4
2	960631-0	1	1	-	-	-		Plug	Propp	W/O E.G.R	2
3	271802-1	1	1	-	-	-		Gasket kit	Packningsats		1
4	979876-0	10	10	-	-	-		Control rod	Reglerstång		3
5	419401-5	10	10	-	-	-		Washer	Bricka		2
6	948645-7	10	10	-	-	-		Flange lock nut	Flänslåsmutter		2
7	9135661-8	1	-	-	-	-		Stay	Stag		3
8	946440-5	1	-	-	-	-		•Flange screw	•Flänsskruv	(949734)	2
8a	3547261-2	-	1	-	-	-		Stay	Stag		3
8b	946440-5	-	1	-	-	-		•Flange screw	•Flänsskruv		2
9	1336261-1	1	1	-	-	-		Stud	Pinnskruv		2
10	419401-5	1	1	-	-	-		Washer	Bricka		2
11	948645-7	1	1	-	-	-		Flange lock nut	Flänslåsmutter		2
12	3528225-0	2	2	-	-	-		Spacer sleeve	Distanshylsa		3
13	968318-6	2	2	-	-	-		Screw	Skruv		2
14	1397709-5	1	1	-	-	-		Protecting plate	Skyddsplåt		4
15	946440-5	1	1	-	-	-		Flange screw	Flänsskruv	(949734)	2
16	946470-2	1	1	-	-	-		Flange screw	Flänsskruv		2
17	1271717-9	1	1	-	-	-		Compression spring	Tryckfjäder	(9135889)	3
18	1397710-3	1	1	-	-	-		Protecting plate	Skyddsplåt		4
19	1397708-7	1	1	-	-	-		Stay	Stag		4
20	946440-5	3	3	-	-	-		Flange screw	Flänsskruv		2
21	1271718-7	1	1	-	-	-		Compression spring	Tryckfjäder	(9135890)	2
22	965216-5	1	1	-	-	-		Flange screw	Flänsskruv		2
23	969345-8	1	-	-	-	-		Screw	Skruv		2

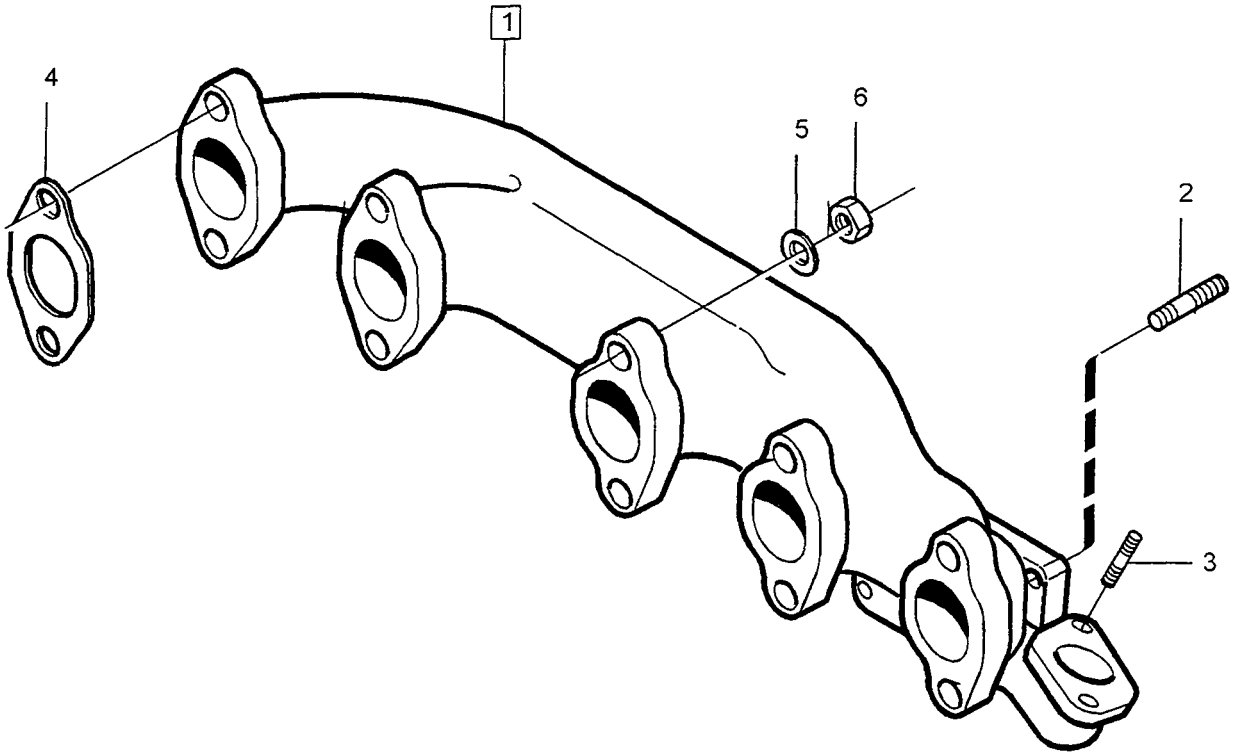
1
2
3
4
5
6

A
B
C
D
E

EXHAUST MANIFOLD AVGASGRENRÖR

Group
Grupp
25

Page
Sida
231

DSL

	Fig	Part No. Artikelnummer	Quantity / Antal A	B	C	D	E	P S	Description	Benämning	Notes Anmärkning	S R
☆	1	1270525-7	1	-	-	-	-		Exhaust manifold	Avgasgrenrör		5
☆	2	1328271-0	3	-	-	-	-		• Stud	• Pinnskruv		2
	3		2	-	-	-	-	NS	• Stud	• Pinnskruv		
☆	4	9180611-7	2	-	-	-	-		Gasket	Packning	CYL 1,2	1
☆		9180610-9	3	-	-	-	-		Gasket	Packning	CYL 3,4,5	1
☆	5	1328337-9	10	-	-	-	-		Washer	Bricka		2
☆	6	1328218-1	10	-	-	-	-		Lock nut	Låsmutter		1

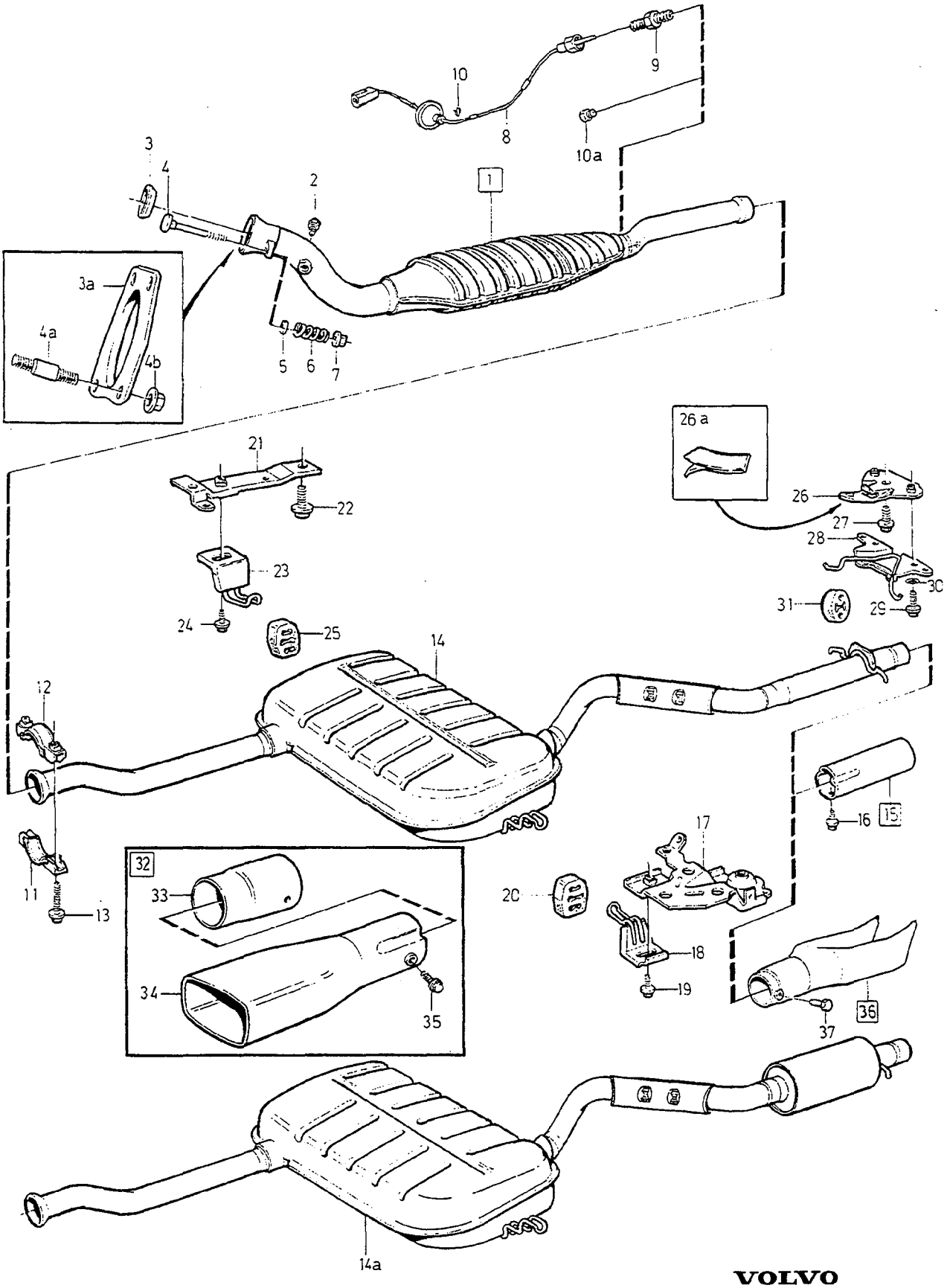

VOLVO
Genuine Parts
PV 251 68420

A	-1993 EXC (J)(AUS)
B	-1993 (J)(AUS)
C	1994- EXC (J)(AUS)
D	1994- (J)(AUS)
E	

EXHAUST SYSTEM — AVGASSYSTEM

4 VALVE W/O TURBO

Group / Grupp 25

Page / Sida 233

Fig	Part No. / Artikelnummer	Quantity / Antal A	B	C	D	E	PS	Description	Benämning	Notes / Anmärkning	SR
1	9135049-6	-	1	-	1	-		Exhaust pipe, front	Avgasrör, främre	(6842770) -1996	1
	9186197-1	-	-	-	1	-		Exhaust pipe, front	Avgasrör, främre	1997	1
	1275690-4	1	-	1	-	-		Exhaust pipe, front	Avgasrör, främre	4DRS CH-305497. 5DRS CH-216968 (6842354)	1
	1275690-4	-	-	1	-	-		Exhaust pipe, front	Avgasrör, främre	1) 4DRS CH 305498-. 5DRS CH 216969-	1
☆	9146685-4	1	-	1	-	-		Exhaust pipe, front	Avgasrör, främre	2)	1
2	948404-9	1	1	1	1	-		• Plug	• Propp		2
3	6842441-5	1	1	-	-	-		Sealing ring	Tätningsring		1
	6842441-5	-	-	1	1	-		Sealing ring	Tätningsring	W/O E.G.R	1
3a	9135122-1	-	-	1	1	-		Gasket	Packning	E.G.R	1
4	976199-0	2	2	-	-	-		Square neck screw	Kullerskruv		2
	976199-0	-	-	2	2	-		Square neck screw	Kullerskruv	W/O E.G.R	2
4a	978342-4	-	-	4	4	-		Stud	Pinnskruv	E.G.R	2
4b	945408-3	-	-	4	4	-		Flange nut	Flänsmutter	E.G.R	2
5	976944-9	2	2	-	-	-		Washer	Bricka		2
6	9146415-6	2	2	2	2	-		Compression spring	Tryckfjäder		1
7	948645-7	2	2	2	2	-		Flange lock nut	Flänslåsmutter		2
8	3507256-0	-	1	-	1	-		Temperature sensor	Temperaturgivare	(J)	2
9	941748-6	-	1	-	1	-		Nipple	Nippel	(J)	2
10	1323158-4	-	1	-	1	-		Clip	Clips	(J)	2
10a	968144-6	-	1	-	1	-		Plug	Propp	(AUS)	2
11	6842851-5	1	1	1	1	-		Clamp	Klamma		3
12	6842852-3	1	1	1	1	-		Clamp	Klamma		3
13	946440-5	2	2	2	2	-		Flange screw	Flänsskruv		2
14	3531971-4	1	1	1	1	-		Silencer	Ljuddämpare		1
14a	9142516-5	1	1	1	1	-		Silencer	Ljuddämpare	3) 5DRS	1
15	*(3528333)*	1	1	1	1	-	SP	End pipe	Slutrör	4DRS	1
	(3528183)	1	1	1	1	-	SP	End pipe	Slutrör	5DRS	1
16	945414-1	1	1	1	1	-		• Flange screw	• Flänsskruv		2
17		1	1	1	1	-		Bracket • SEE 65 • 733	Konsol • SEE 65 • 733		
18	*(1397420)*	1	1	1	1	-	SP	Hook	Krok	-1995	1
	9434472-8	1	1	1	1	-		Hook	Krok	1996-	1
19	969345-8	1	1	1	1	-		Screw	Skruv		2
20	1378313-9	1	1	1	1	-		Shackle	Hänke		1
21	1397421-7	1	1	1	1	-		Bracket	Konsol		1
22	969215-3	2	2	2	2	-		Screw	Skruv		2
23	1397422-5	1	1	1	1	-		Hook	Krok		1
24	969345-8	1	1	1	1	-		Screw	Skruv		2
25	1378313-9	1	1	1	1	-		Shackle	Hänke		1
26	9434431-4	1	1	1	1	-		Bracket	Konsol	-1995 (3547623)	1
	9434431-4	1	1	1	1	-		Bracket	Konsol	1996-	1
26a	3537385-1	1	1	1	1	-		Tape	Tape		5
27	965191-0	1	1	1	1	-		Flange screw	Flänsskruv		6
28	3547625-8	1	1	1	1	-		Hook	Krok		1
29	946173-2	2	2	2	2	-		Flange screw	Flänsskruv		2
30	940097-9	2	2	2	2	-		Washer	Bricka		2
31	6842636-0	2	2	2	2	-		Shackle	Hänke		1
32	3529341-4	1	1	1	1	-		Tail pipe set	Ändrör sats	4DRS	4
	9134520-7	1	1	1	1	-		Tail pipe set	Ändrör sats	5DRS	1
33		1	1	1	1	-	KN	• Adapter	• Adapter		
34	6842146-0	1	1	1	1	-		• End pipe	• Slutrör	4DRS	1
	6842149-4	1	1	1	1	-		• End pipe	• Slutrör	5DRS	1

1) For cars without air pump / För vagnar utan luftpump
2) For cars with air pump. / För vagnar med luftpump.
3) Service alternative. / Service alternativ.

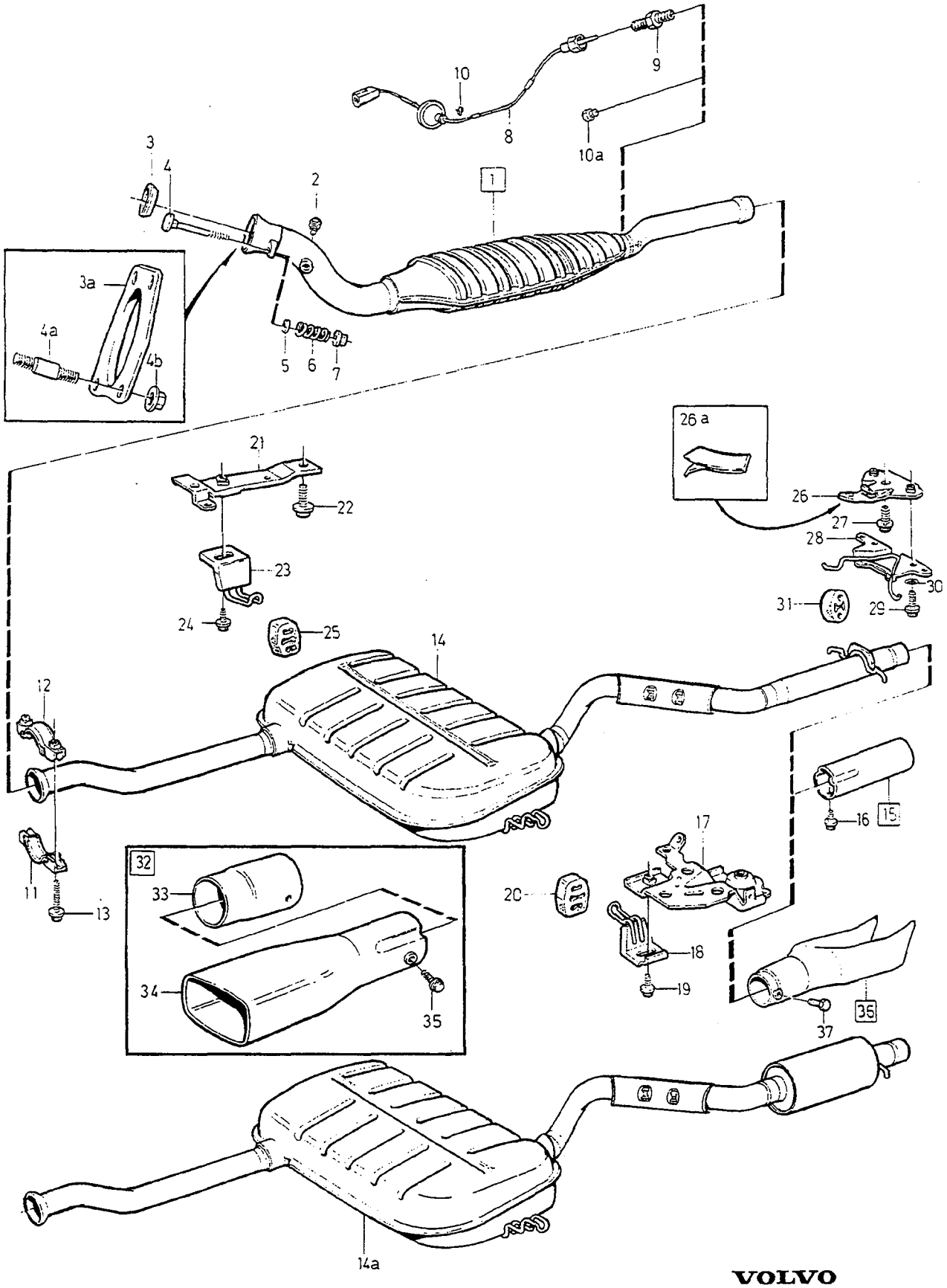

VOLVO
Genuine Parts
PV 251 68420

A	-1993 EXC (J)(AUS)
B	-1993 (J)(AUS)
C	1994- EXC (J)(AUS)
D	1994- (J)(AUS)
E	

EXHAUST SYSTEM — AVGASSYSTEM

4 VALVE W/O TURBO

Group / Grupp: 25

Page / Sida: 235

	Fig	Part No. / Artikelnummer	Quantity / Antal A	B	C	D	E	P S	Description	Benämning	Notes / Anmärkning	S R
	35	946544-4	1	1	1	1	-		• Flange screw	• Flänsskruv		2
☆	36	9166981-2	1	1	1	1	-		End pipe	Slutrör	4DRS	1
☆		9166982-0	1	1	1	1	-		End pipe	Slutrör	5DRS	1
	37	965175-3	2	2	2	2	-		• Flange screw	• Flänsskruv		2

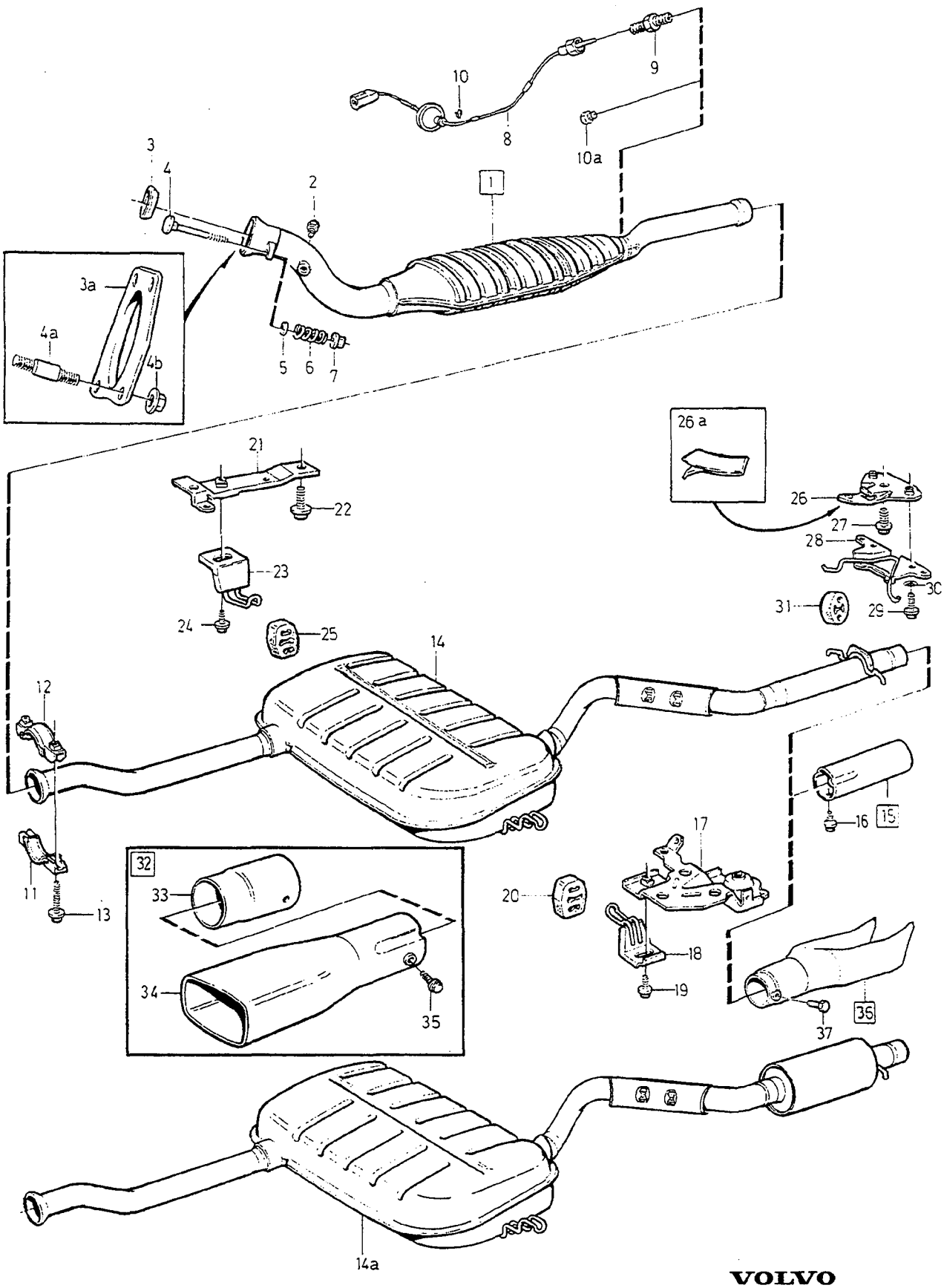

VOLVO
Genuine Parts
PV 251 68420

A	-1993 EXC (J)(AUS)
B	-1993 (J)(AUS)
C	1994- EXC (J)(AUS)
D	1994- (J)(AUS)
E	

EXHAUST SYSTEM — AVGASSYSTEM

2VALVE

Group / Grupp 25

Fig	Part No. / Artikelnummer	Quantity / Antal A	B	C	D	E	PS	Description	Benämning	Notes / Anmärkning	SR
1	9135049-6	-	1	-	1	-		Exhaust pipe, front	Avgasrör, främre	(6842770)	1
	1275690-4	1	-	-	-	-		Exhaust pipe, front	Avgasrör, främre	(6842354)	1
	1275421-4	-	-	1	-	-		Exhaust pipe, front	Avgasrör, främre	1) B5252FS (9146019)	1
	1271780-7	-	-	1	-	-		Exhaust pipe, front	Avgasrör, främre	2) B5252FS	1
	1275421-4	-	-	1	-	-		Exhaust pipe, front	Avgasrör, främre	B5202FS 4DRS CH -246448. 5DRS CH -150369 (9146019)	1
	1275421-4	-	-	1	-	-		Exhaust pipe, front	Avgasrör, främre	B5202FS 4DRS CH 246449-. 5DRS CH 150370-	1
	9143638-6	-	-	-	1	-		Exhaust pipe, front	Avgasrör, främre	1) (9146201)	1
	1275015-4	-	-	-	1	-		Exhaust pipe, front	Avgasrör, främre	2)	1
2	948404-9	1	1	1	1	-		•Plug	•Propp		2
3	6842441-5	1	1	-	-	-		Sealing ring	Tätningsring		1
	6842441-5	-	-	1	1	-		Sealing ring	Tätningsring	W/O E.G.R	1
3a	9135122-1	-	-	1	1	-		Gasket	Packning	1) E.G.R	1
	9146012-1	-	-	1	1	-		Gasket	Packning	2)	1
4	976199-0	2	2	-	-	-		Square neck screw	Kullerskruv		2
	976199-0	-	-	2	2	-		Square neck screw	Kullerskruv	W/O E.G.R	2
4a	978342-4	-	-	4	4	-		Stud	Pinnskruv	E.G.R	2
4b	945408-3	-	-	4	4	-		Flange nut	Flänsmutter	E.G.R	2
5	976944-9	2	2	-	-	-		Washer	Bricka		2
6	9146415-6	2	2	2	2	-		Compression spring	Tryckfjäder		1
7	948645-7	2	2	2	2	-		Flange lock nut	Flänslåsmutter		2
8	3507256-0	-	1	-	1	-		Temperature sensor	Temperaturgivare	(J)	2
9	941748-6	-	1	-	1	-		Nipple	Nippel	(J)	2
10	1323158-4	-	1	-	1	-		Clip	Clips	(J)	2
10a	968144-6	-	1	-	1	-		Plug	Propp	(AUS)	2
11	6842851-5	1	1	1	1	-		Clamp	Klamma		3
12	6842852-3	1	1	1	1	-		Clamp	Klamma		3
13	946440-5	2	2	2	2	-		Flange screw	Flänsskruv		2
14	3531971-4	1	1	1	1	-		Silencer	Ljuddämpare		1
14a	9142516-5	1	1	1	1	-		Silencer	Ljuddämpare	3) 5DRS	1
15	*(3528333)*	1	1	1	1	-	SP	End pipe	Slutrör	4DRS	1
	(3528183)	1	1	1	1	-	SP	End pipe	Slutrör	5DRS	1
16	945414-1	1	1	1	1	-		•Flange screw	•Flänsskruv		2
17		1	1	1	1	-		Bracket •SEE 65•733	Konsol •SEE 65•733		
18	*(1397420)*	1	1	1	1	-	SP	Hook	Krok	-1995	1
	9434472-8	1	1	1	1	-		Hook	Krok	1996-	1
19	969345-8	1	1	1	1	-		Screw	Skruv		2
20	1378313-9	1	1	1	1	-		Shackle	Hänke		1
21	1397421-7	1	1	1	1	-		Bracket	Konsol		1
22	969215-3	2	2	2	2	-		Screw	Skruv		2
23	1397422-5	1	1	1	1	-		Hook	Krok		1
24	969345-8	1	1	1	1	-		Screw	Skruv		2
25	1378313-9	1	1	1	1	-		Shackle	Hänke		1
26	9434431-4	1	1	1	1	-		Bracket	Konsol	-1995 (3547623)	1
	9434431-4	1	1	1	1	-		Bracket	Konsol	1996-	1
26a	3537385-1	1	1	1	1	-		Tape	Tape		5
27	965191-0	1	1	1	1	-		Flange screw	Flänsskruv		6
28	3547625-8	1	1	1	1	-		Hook	Krok		1
29	946173-2	2	2	2	2	-		Flange screw	Flänsskruv		2
30	940097-9	2	2	2	2	-		Washer	Bricka		2
31	6842636-0	2	2	2	2	-		Shackle	Hänke		1

1) FC 1; 850 4DRS CH-290073. FC 2; 850 4DRS CH-288791, 850 5DRS CH-197207.
2) FC 1; 850 4DRS CH 290074-. FC 2; 850 4DRS CH 288792-, 8 50 5DRS CH 197208-.
3) Service alternative. / Service alternativ.

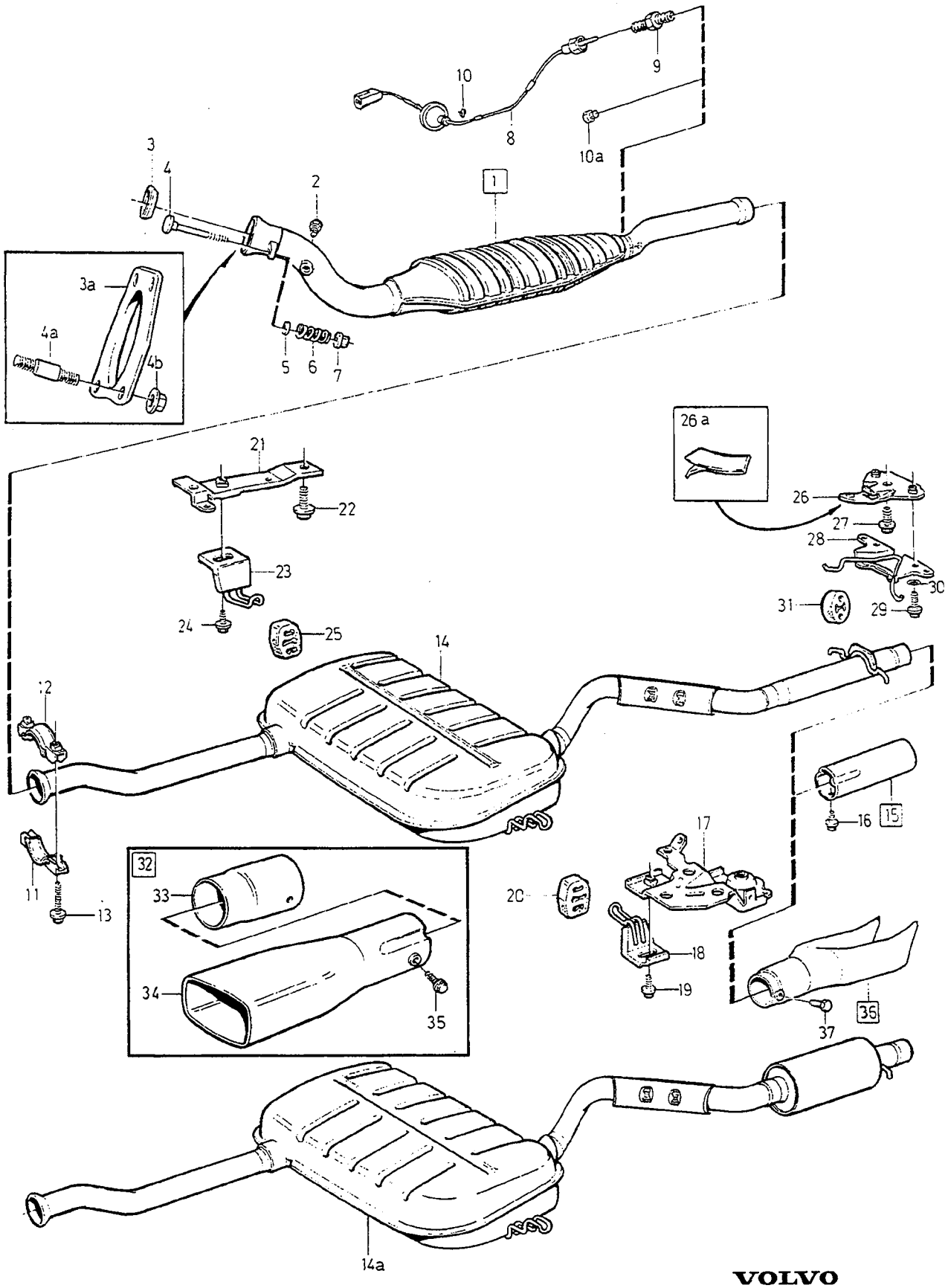

VOLVO
Genuine Parts
PV 251 68420

A	-1993 EXC (J)(AUS)
B	-1993 (J)(AUS)
C	1994- EXC (J)(AUS)
D	1994- (J)(AUS)
E	

EXHAUST SYSTEM — AVGASSYSTEM

2VALVE

Group / Grupp 25

Page / Sida 239

Fig	Part No. / Artikelnummer	Quantity / Antal A	B	C	D	E	PS	Description	Benämning	Notes / Anmärkning	SR
		-	-	-	-	-		Accessory	Tillbehör		
32	3529341-4	1	1	1	1	-		Tail pipe set	Ändrör sats	4DRS	4
	9134520-7	1	1	1	1	-		Tail pipe set	Ändrör sats	5DRS	1
33		1	1	1	1	-	KN	• Adapter	• Adapter		
34	6842146-0	1	1	1	1	-		• End pipe	• Slutrör	4DRS	1
	6842149-4	1	1	1	1	-		• End pipe	• Slutrör	5DRS	1
35	946544-4	1	1	1	1	-		• Flange screw	• Flänsskruv		2
☆ 36	9166981-2	1	1	1	1	-		End pipe	Slutrör	4DRS	1
☆	9166982-0	1	1	1	1	-		End pipe	Slutrör	5DRS	1
37	965175-3	2	2	2	2	-		• Flange screw	• Flänsskruv		2

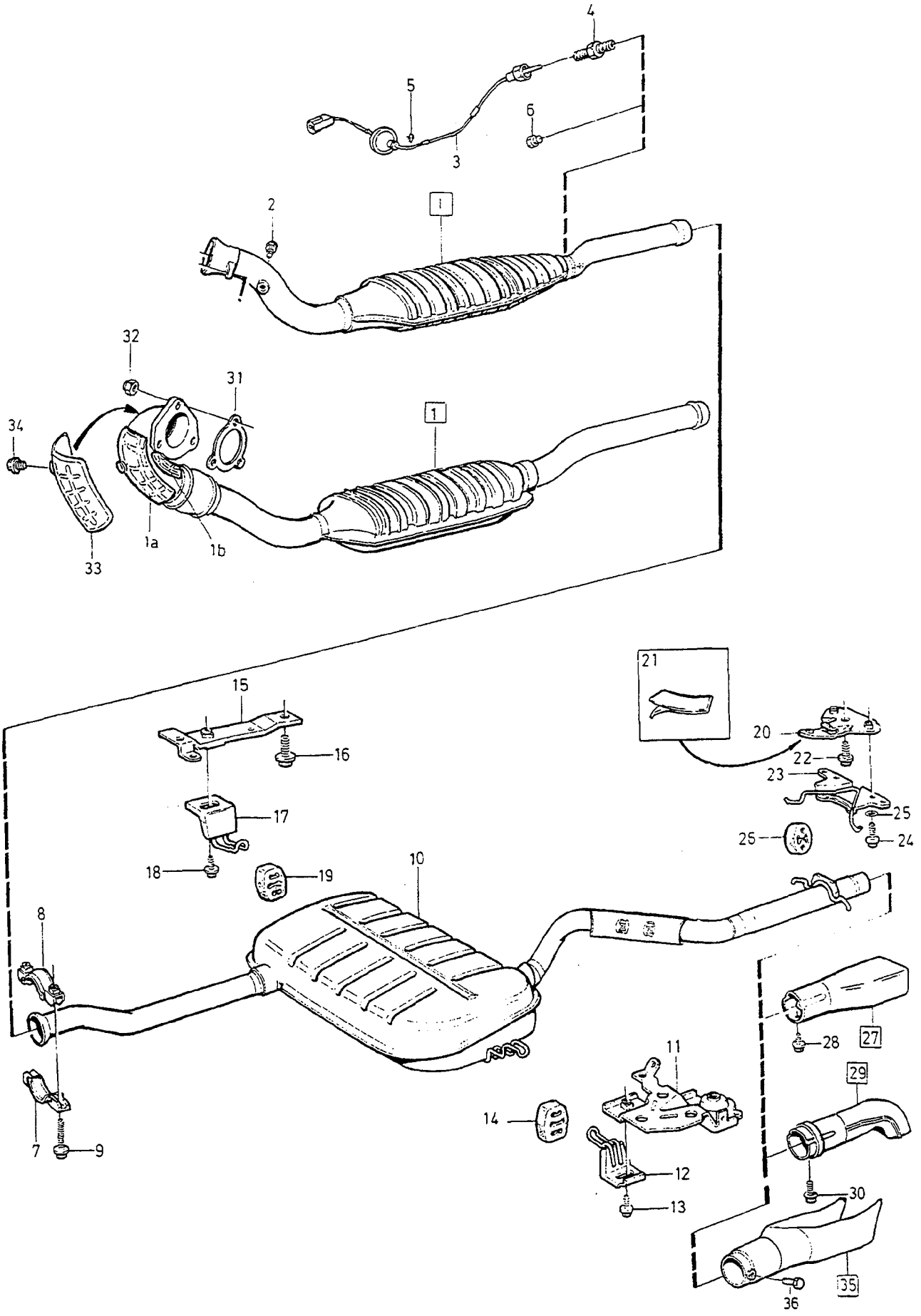

VOLVO
Genuine Parts
PV 251 68417

A	4VALVE TURBO EXC (J)(AUS)
B	4VALVE TURBO (J)(USA)
C	DSL
D	
E	

EXHAUST SYSTEM — AVGASSYSTEM

Group / Grupp 25

Page / Sida 241

4VALVE TURBO 2WD. DSL

Fig	Part No. Artikelnummer	Quantity / Antal A	B	C	D	E	PS	Description	Benämning	Notes Anmärkning	SR
1	9135078-5	1	-	-	-	-		Exhaust pipe, front	Avgasrör, främre	-1995	1
	1275700-1	1	-	-	-	-		Exhaust pipe, front	Avgasrör, främre	1996- 4DRS CH -305497. 5DRS CH -216968 (9146808)	1
	1275700-1	1	-	-	-	-		Exhaust pipe, front	Avgasrör, främre	EXC B5254T 4DRS CH 305498-. 5DRS CH 216969-	1
	9143639-4	-	1	-	-	-		Exhaust pipe, front	Avgasrör, främre	-1995 (9135079)	1
	9180951-7	-	1	-	-	-		Catalytic converter	Katalysator	1996 (9146809)	1
	9180951-7	-	1	-	-	-		Catalytic converter	Katalysator	1997 EXC B5254T	1
	1275158-2	-	-	1	-	-		Catalytic converter	Katalysator		2
	1275133-5	-	1	-	-	-		Catalytic converter	Katalysator	B5254T	1
	1275525-2	1	-	-	-	-		Catalytic converter	Katalysator	B5254T	1
1a	1270291-6	-	-	1	-	-		•Protecting plate	•Skyddsplåt		4
1b	1270292-4	-	-	1	-	-		•Protecting plate	•Skyddsplåt		4
2	948404-9	1	1	-	-	-		•Plug	•Propp		2
3	3507256-0	-	1	-	-	-		Temperature sensor	Temperaturgivare	(J)	2
4	941748-6	-	1	-	-	-		Nipple	Nippel	(J)	2
5	1323158-4	-	1	-	-	-		Clip	Clips	(J)	2
6	968144-6	-	1	-	-	-		Plug	Propp	(AUS)	2
7	3507702-3	1	1	1	-	-		Clamp	Klamma		3
8	3507703-1	1	1	1	-	-		Clamp	Klamma		3
9	973924-4	2	2	2	-	-		Flange screw	Flänsskruv		2
10	9135407-6	1	1	1	-	-		Silencer	Ljuddämpare		1
11		1	1	1	-	-		Bracket •SEE 65•733	Konsol •SEE 65•733		
12	*(1397420)*	1	1	1	-	-	SP	Hook	Krok	-1995	1
	9434472-8	1	1	1	-	-		Hook	Krok	1996-	1
13	969345-8	1	1	1	-	-		Screw	Skruv		2
14	1378313-9	1	1	1	-	-		Shackle	Hänke		1
15	1397421-7	1	1	1	-	-		Bracket	Konsol		1
16	969215-3	2	2	2	-	-		Screw	Skruv		2
17	1397422-5	1	1	1	-	-		Hook	Krok		1
18	969345-8	1	1	1	-	-		Screw	Skruv		2
19	1378313-9	1	1	1	-	-		Shackle	Hänke		1
20	9434431-4	1	1	1	-	-		Bracket	Konsol	-1995 (3547623)	1
	9434431-4	1	1	1	-	-		Bracket	Konsol	1996-	1
21	3537385-1	1	1	-	-	-		Tape	Tape		5
22	965191-0	1	1	1	-	-		Flange screw	Flänsskruv		6
23	3547625-8	1	1	1	-	-		Hook	Krok		1
24	946173-2	2	2	2	-	-		Flange screw	Flänsskruv		2
25	940097-9	2	2	2	-	-		Washer	Bricka		2
26	6842636-0	2	2	2	-	-		Shackle	Hänke		1
27	6842146-0	1	1	-	-	-		End pipe	Slutrör	4DRS	1
	6842149-4	1	1	-	-	-		End pipe	Slutrör	5DRS	1
28	946544-4	1	1	-	-	-		•Flange screw	•Flänsskruv		2
29	9179191-3	-	-	1	-	-		End pipe	Slutrör	4DRS	1
	9179193-9	-	-	1	-	-		End pipe	Slutrör	5DRS	1
30	948893-3	-	-	1	-	-		•Flange screw	•Flänsskruv	M6x16	2
31	1275549-2	-	-	1	-	-		Gasket	Packning		1
32	977210-4	-	-	3	-	-		Lock nut	Låsmutter	M10x10	2
33	1270293-2	-	-	1	-	-		Heat shield	Värmesköld		4
34	1275346-3	-	-	2	-	-		Screw	Skruv		4
☆ 35	9184083-5	1	1	-	-	-		End pipe	Slutrör	4DRS	1
☆	9184084-3	1	1	-	-	-		End pipe	Slutrör	5DRS	1
36	965175-3	2	2	-	-	-		•Flange screw	•Flänsskruv		2

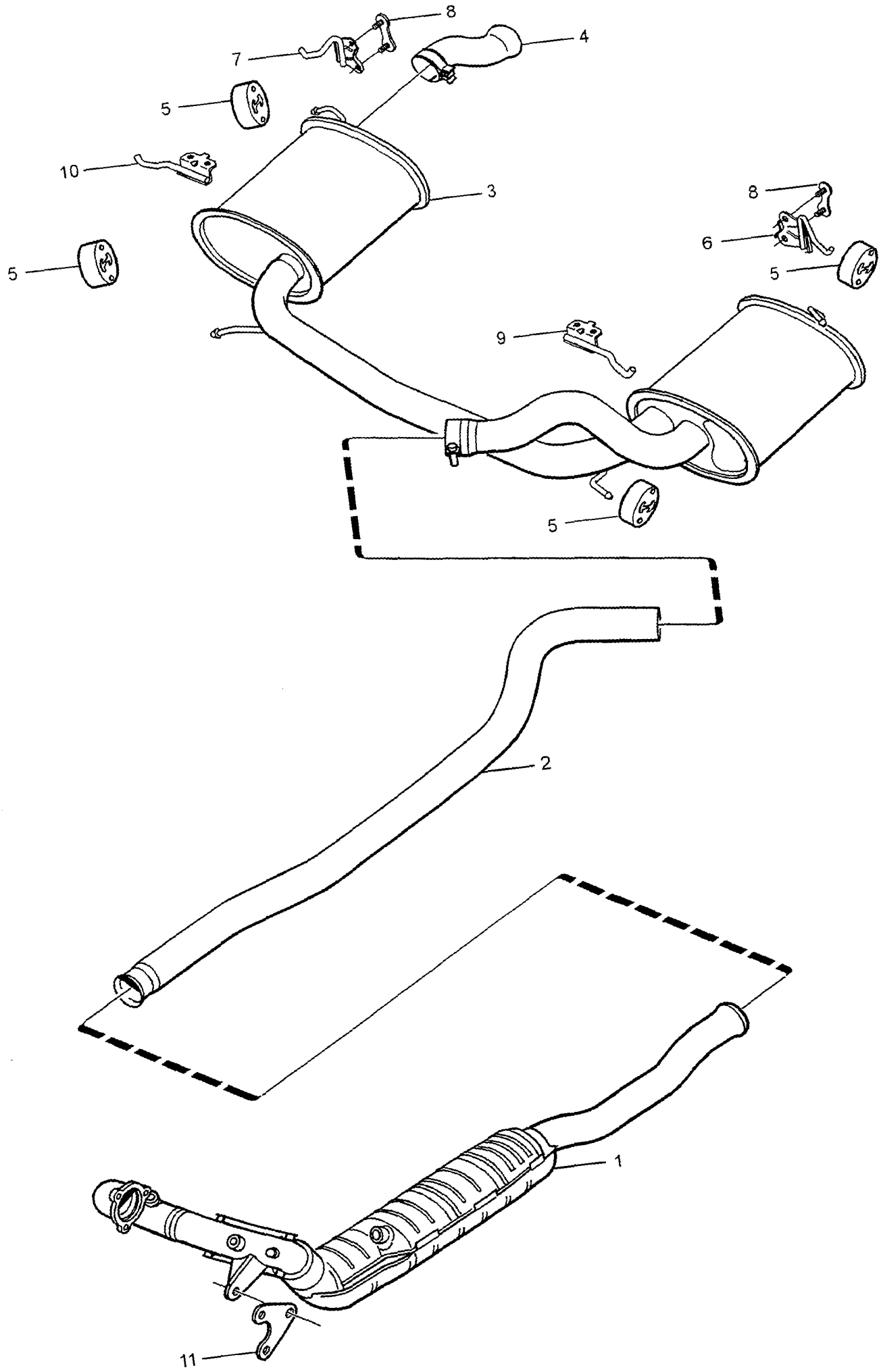

VOLVO
Genuine Parts
PV 251 67487

A
B
C
D
E

EXHAUST SYSTEM AVGASSYSTEM

Group Grupp 25

Page Sida 243

4VALVE TURBO AWD

Fig	Part No. Artikelnummer	Quantity / Antal A	B	C	D	E	PS	Description	Benämning	Notes Anmärkning	SR
1	1275069-1	1	-	-	-	-		Exhaust pipe, front	Avgasrör, främre		1
☆ 2	9442908-1	1	-	-	-	-		Exhaust pipe	Avgasrör	(9161213)	2
3	9434342-3	1	-	-	-	-		Silencer, rear	Ljuddämpare, bakre		2
4	9179190-5	1	-	-	-	-		End pipe	Slutrör		2
5	9179238-2	6	-	-	-	-		Shackle	Hänke		1
6	9434355-5	1	-	-	-	-		Hook, l.h.	Krok, v		1
7	9434358-9	1	-	-	-	-		Hook, r.h.	Krok, h		1
8	9186041-1	2	-	-	-	-		Screw plate	Skruvplatta		1
9	9434350-6	1	-	-	-	-		Hook, l.h.	Krok, v		1
10	9434353-0	1	-	-	-	-		Hook, r.h.	Krok, h		1
11	1275744-9	1	-	-	-	-		Bracket	Konsol		5

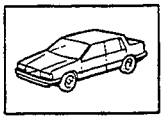

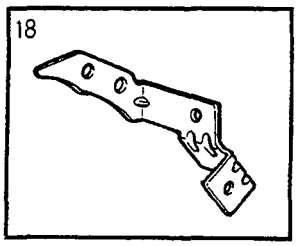

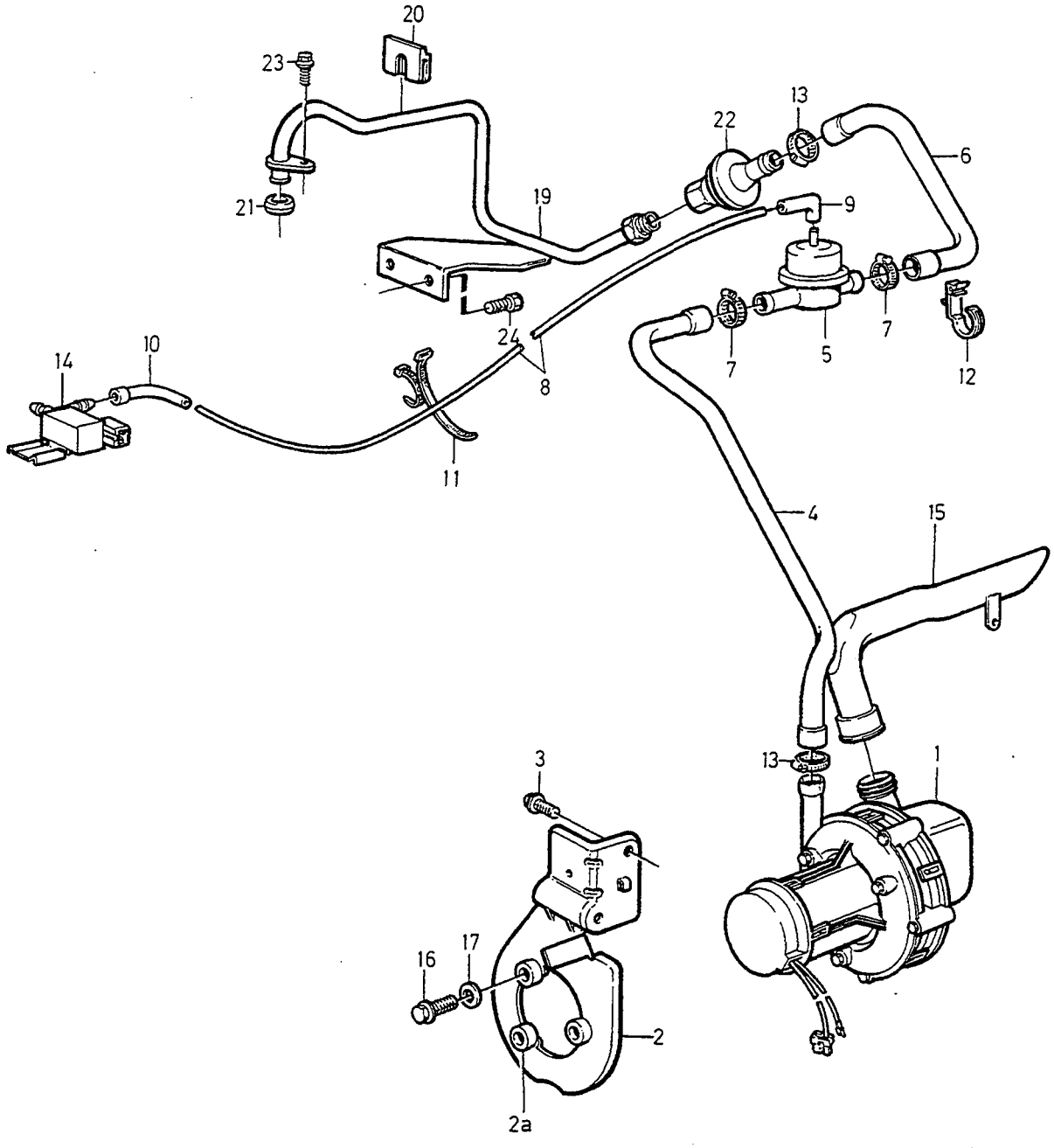

VOLVO
Genuine Parts
PV 250 64076

A
B
C
D
E

EMISSION CONTROL WITH AIR PUMP AVGASRENING MED LUFTPUMP

-1995

Group Grupp 25

Page Sida 245

Fig	Part No. Artikelnummer	Quantity / Antal A	B	C	D	E	PS	Description	Benämning	Notes Anmärkning	SR
1	3507813-8	1	-	-	-	-		Air pump	Luftpump		3
2	9135735-0	1	-	-	-	-		Bracket	Konsol		3
2a	9135668-3	3	-	-	-	-		Damping element	Dämpelement		2
3	946440-5	2	-	-	-	-		Flange screw	Flänsskruv		2
4	9135791-3	1	-	-	-	-		Hose	Slang		2
5	9146656-5	1	-	-	-	-		Shut-off valve	Avstängningsventil		2
6	9135736-8	1	-	-	-	-		Hose	Slang		2
7	978176-6	2	-	-	-	-		Hose clamp	Slangklämma		1
8	967660-2	X	-	-	-	-		Plastic pipe	Plaströr	LG 760 mm	2
9	3534790-5	1	-	-	-	-		Connector	Anslutning	(1332456)	2
10	1332455-3	1	-	-	-	-		Coupling piece	Kopplingsstycke		2
11	3515028-3	1	-	-	-	-		Strip clamp	Bandklamma		2
12	9146282-0	2	-	-	-	-		Clip	Clips		1
13	978176-6	2	-	-	-	-		Hose clamp	Slangklämma		1
14	9135742-6	1	-	-	-	-		Solenoid valve	Magnetventil		2
15	9135181-7	1	-	-	-	-		Inlet manifold	Inloppsrör		3
16	947542-7	3	-	-	-	-		Flange screw	Flänsskruv		2
17	960139-4	3	-	-	-	-		Washer	Bricka		2
18	9146301-8	1	-	-	-	-		Retainer	Hållare		3
☆ 19	1271660-1	1	-	-	-	-		Tube	Rör	(9135739)	3
20	3507594-4	1	-	-	-	-		Grommet	Genomföring	-1996	3
21	9146402-4	1	-	-	-	-		Sealing ring	Tätningsring		2
22	9135705-3	1	-	-	-	-		Non-return valve	Backventil		2
23	965175-3	1	-	-	-	-		Flange screw	Flänsskruv		2
24	947107-9	2	-	-	-	-		Flange screw	Flänsskruv	(940199)	2

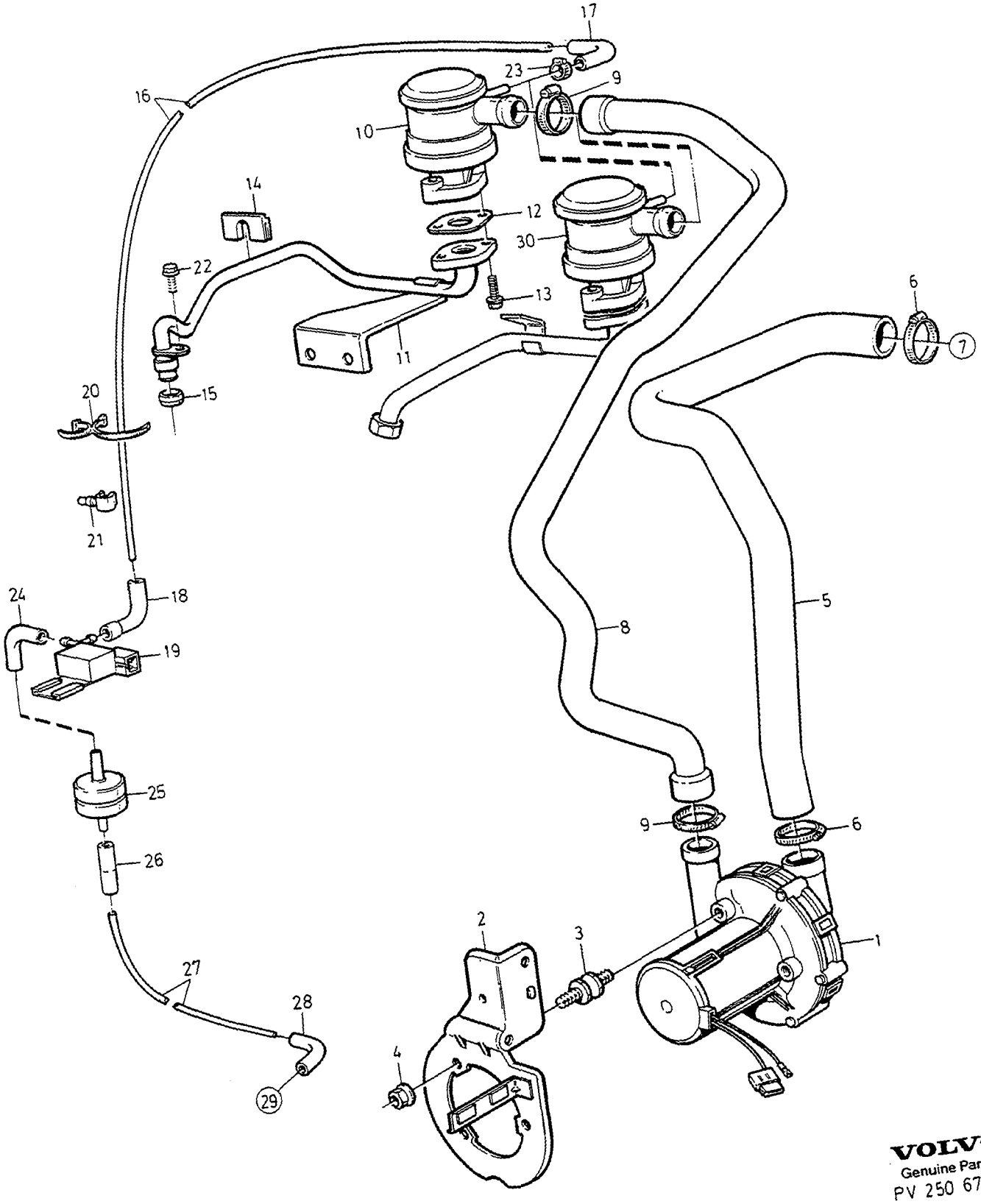

VOLVO
Genuine Parts
PV 250 67491

A	1996	EMISSION CONTROL WITH AIR PUMP AVGASRENING MED LUFTPUMP	Group Grupp 25
B	1997		Page Sida 247
C			
D		1996-	
E			

Fig	Part No. Artikelnummer	Quantity / Antal A	B	C	D	E	PS	Description	Benämning	Notes Anmärkning	SR
1	1270558-8	1	1	-	-	-		Air pump	Luftpump		3
2	1275944-5	1	1	-	-	-		Bracket	Konsol		3
3	1275534-4	3	3	-	-	-		Rubber cushion	Gummikudde		3
4	945407-5	3	3	-	-	-		Flange nut	Fläsmutter		2
5	1271767-4	1	1	-	-	-		Inlet hose	Inloppsslang		2
6	977965-3	2	2	-	-	-		Hose clamp	Slangklämma		2
7		-	-	-	-	-		Air filter	Luftfilter		
								•SEE 25•207	•SEE 25•207		
8	1271766-6	1	-	-	-	-		Hose	Slang		2
	9179279-6	-	1	-	-	-		Hose	Slang		2
9	978176-6	2	2	-	-	-		Hose clamp	Slangklämma		1
10	9125623-0	1	1	-	-	-		Non-return valve	Backventil		2
11	1275023-8	1	-	-	-	-		Tube	Rör	2VALVE	3
	1275078-2	-	1	-	-	-		Tube	Rör	4VALVE TURBO	3
☆	1275666-4	1	1	-	-	-		Tube	Rör	4VALVE W/O TURBO	3
12	1271764-1	1	1	-	-	-		Gasket	Packning		2
13	946934-7	2	2	-	-	-		Flange screw	Flänsskruv		2
14	3507594-4	1	1	-	-	-		Grommet	Genomföring		3
15	9146402-4	1	-	-	-	-		Sealing ring	Tätningsring	ENG-564001	2
	1397983-6	1	-	-	-	-		Sealing ring	Tätningsring	ENG 564002-	3
16	967660-2	X	X	-	-	-		Plastic pipe	Plaströr		2
17	1332455-3	1	1	-	-	-		Coupling piece	Kopplingsstycke		2
18	3534790-5	1	1	-	-	-		Connector	Anslutning		2
19	9135742-6	1	-	-	-	-		Solenoid valve	Magnetventil		2
	1270389-8	-	1	-	-	-		Solenoid valve	Magnetventil		2
20	3515028-3	4	4	-	-	-		Strip clamp	Bandklamma		2
21	1389984-4	4	4	-	-	-		Retainer	Hållare		3
22	965175-3	1	1	-	-	-		Flange screw	Flänsskruv		2
23	980613-4	1	1	-	-	-		Hose clamp	Slangklamma		3
24	1389574-3	1	1	-	-	-		Connector	Anslutning		2
25	9135666-7	1	1	-	-	-		Non-return valve	Backventil		5
26	1332454-6	1	1	-	-	-		Connector	Anslutning		2
27	967563-8	1	1	-	-	-		Plastic pipe	Plaströr		2
28	3534790-5	1	1	-	-	-		Connector	Anslutning		2
29		1	1	-	-	-		Nipple	Nippel		
		-	-	-	-	-		•2VALVE	•2VALVE		
								••SEE 25•223	••SEE 25•223		
		-	-	-	-	-		•4VALVE W/O TURBO EXC B5254FS W/O EGR SEE 25•217	•4VALVE W/O TURBO EXC B5254FS W/O EGR SEE 25•217		
		-	-	-	-	-		•B5254FS W/O EGR	•B5254FS W/O EGR		
								••SEE 25•221/B	••SEE 25•221/B		
		-	-	-	-	-		•4VALVE TURBO	•4VALVE TURBO		
								••SEE 25•221/A	••SEE 25•221/A		
30	1275516-1	1	1	-	-	-		Pipe	Rör	AWD	2

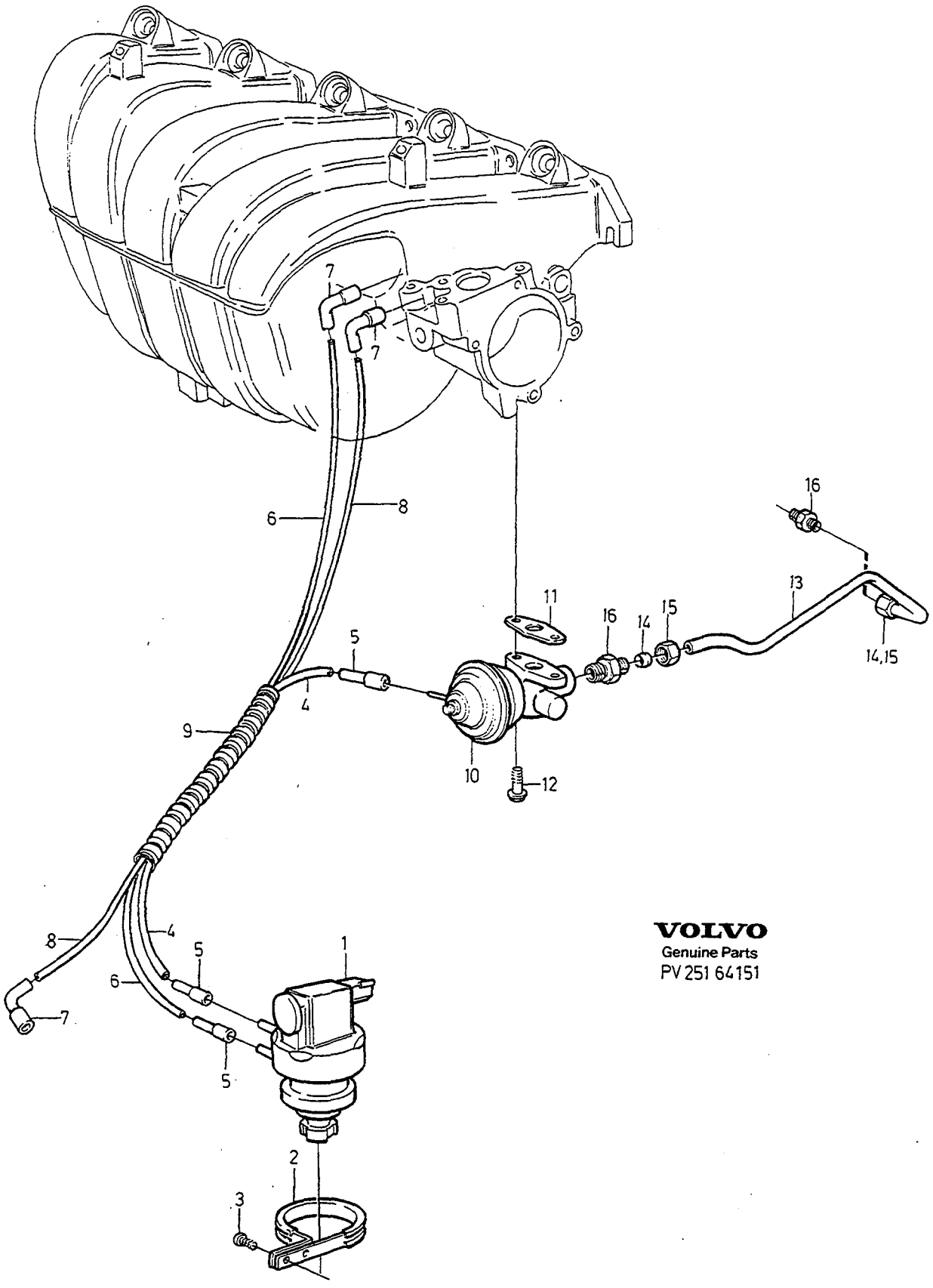

VOLVO
Genuine Parts
PV 251 64151

A
B
C
D
E

EXHAUST GAS RECIRCULATION AVGASÅTERLEDNING

Group
Grupp
25

Page
Sida
249

B5202FS. 1994- B5252FS

Fig	Part No. Artikelnummer	Quantity / Antal					P S	Description	Benämning	Notes Anmärkning	S R
		A	B	C	D	E					
1	3531138-0	1	-	-	-	-		Vacuum booster	Vakuumförstärkare		3
2	*(3517257)*	1	-	-	-	-	SP	Clamp	Klamma	REPL 1PCS 9146552-6, 1PCS 969473-8	3
☆	9146552-6	1	-	-	-	-		Clamp	Klamma		3
3	969464-7	1	-	-	-	-		Six point socket screw	Sextandhålskruv	FOR 3517257-6	2
	972258-8	1	-	-	-	-		Six point socket screw	Sextandhålskruv	(969473)	2
4	966726-2	X	-	-	-	-		Plastic pipe yellow	Plaströr gul	LG 290 mm	2
5	1332454-6	3	-	-	-	-		Connector	Anslutning		2
6	967563-8	X	-	-	-	-		Plastic pipe white	Plaströr vit	LG 320 mm	2
7	3534790-5	3	-	-	-	-		Connector	Anslutning	(1332456)	2
8	967563-8	X	-	-	-	-		Plastic pipe white	Plaströr vit	LG 260 mm	2
9	1346888-9	X	-	-	-	-		Cable spiral	Kabelspiral	LG 130 mm	2
10	9146618-5	1	-	-	-	-		Egr-valve	Egr-ventil		2
11	3531078-8	1	-	-	-	-		Gasket	Packning	-1996	2
12	3547506-0	2	-	-	-	-		Flange screw	Flänsskruv	-1996	2
13	9146073-3	1	-	-	-	-		Egr-pipe	Egr-rör	-1996	2
14	956970-8	2	-	-	-	-		• Ferrule	• Skärring		2
15	956984-9	2	-	-	-	-		• Nut	• Mutter		2
16	3517097-6	2	-	-	-	-		Nipple	Nippel		3

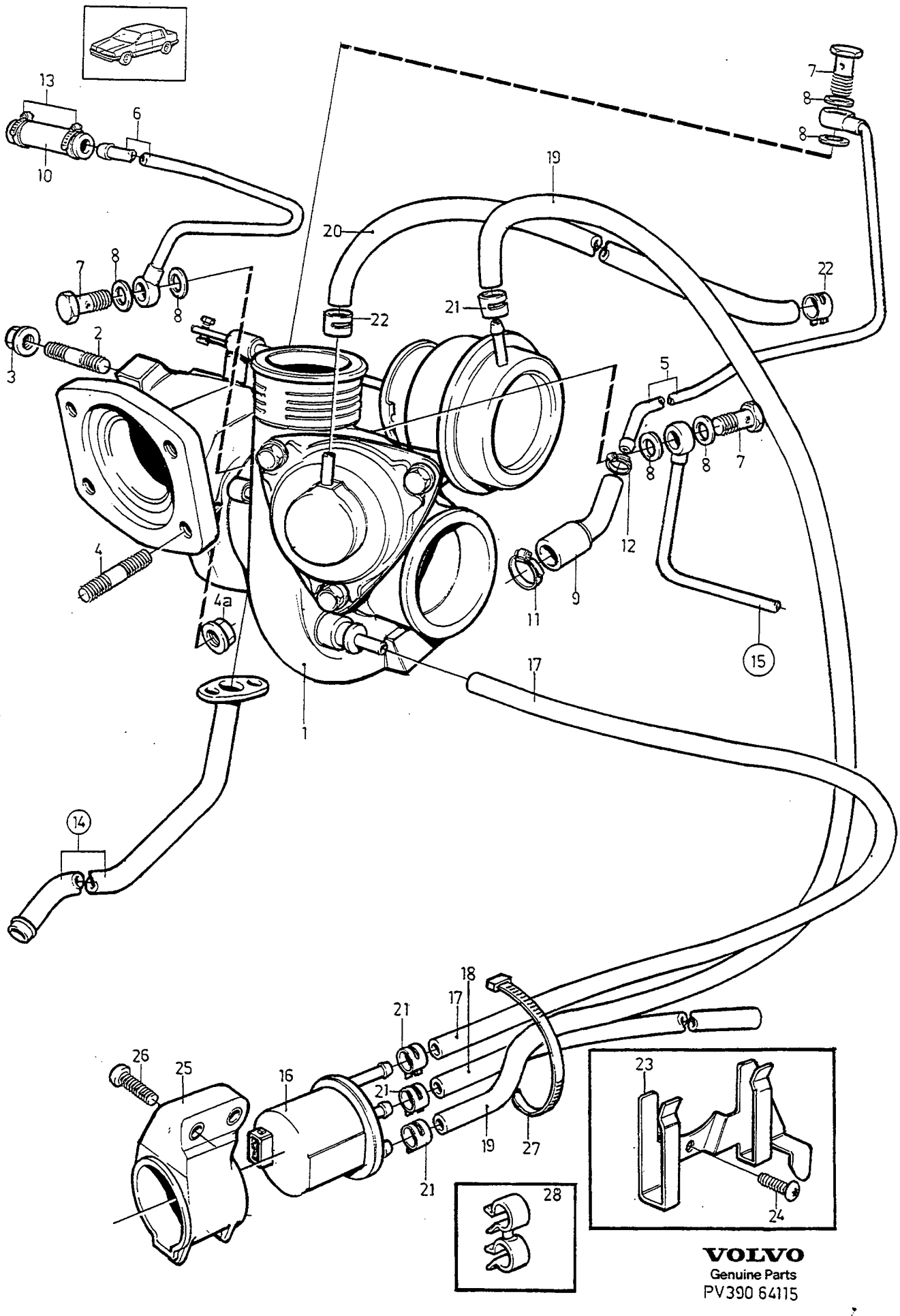

VOLVO
Genuine Parts
PV390 64115

A	-1995
B	1996-
C	
D	
E	

TURBOCHARGER WITH CONNECTING PARTS — TURBOKOMPRESSOR MED ANSLUTNINGSDETALJER

5CYL

Group / Grupp 25

Page / Sida 251

Fig	Part No. / Artikelnummer	Quantity / Antal A	B	C	D	E	PS	Description	Benämning	Notes / Anmärkning	SR
1	5003910-6	1	-	-	-	-	EU	Turbocharger, exch	Turbokompressor, bytes	B5234T/T4/T5 (6842744)	4
	8601070-9	-	1	-	-	-	EU	Turbocharger, exch	Turbokompressor, bytes	B5234T/T4/T5	4
	8601040-2	1	-	-	-	-	EU	Turbocharger, exch	Turbokompressor, bytes	B5204FT (6842745)	4
	8601064-2	-	1	-	-	-	EU	Turbocharger, exch	Turbokompressor, bytes	B5204FT/T2	4
	8601226-7	1	1	-	-	-	EU	Turbocharger, exch	Turbokompressor, bytes	B5234T4	4
	8601227-5	1	1	-	-	-	EU	Turbocharger, exch	Turbokompressor, bytes	B5254T	4
2	1357769-7	3	3	-	-	-		Stud	Pinnskruv		2
3	977209-6	4	4	-	-	-		Lock nut	Låsmutter		2
4	1336261-1	4	4	-	-	-		Stud	Pinnskruv		2
4a	977209-6	3	3	-	-	-		Lock nut	Låsmutter		2
5	1397793-9	1	1	-	-	-		Coolant pipe inlet	Kylvätskerör tillopp		4
6	1397795-4	1	1	-	-	-		Coolant pipe outlet	Kylvätskerör utlopp		4
7	973950-9	2	2	-	-	-		Hollow screw	Hålskruv		2
8	947282-0	4	4	-	-	-		Gasket	Packning		2
9	6842190-8	1	1	-	-	-		Hose inlet	Slang tillopp		2
10	6842715-2	1	1	-	-	-		Hose outlet	Slang utlopp		2
11	943471-3	1	1	-	-	-		Hose clamp	Slangklamma		2
12	943470-5	1	1	-	-	-		Hose clamp	Slangklamma	(967919)	2
13	943470-5	2	2	-	-	-		Hose clamp	Slangklamma	(967919)	2
14		1	1	-	-	-		Oil line inlet •SEE 22•149/C	Oljeledning tillopp •SEE 22•149/C		
15		1	1	-	-	-		Oil line outlet •SEE 22•149/C	Oljeledning utlopp •SEE 22•149/C		
16	1271630-4	1	1	-	-	-		Pressure regulator	Tryckregulator		3
17	976735-1	X	X	-	-	-		Hose by the meter	Slang metervara	LG 490 mm	2
18	976735-1	X	X	-	-	-		Hose by the meter	Slang metervara	LG 140 mm	2
19	976735-1	X	X	-	-	-		Hose by the meter	Slang metervara	LG 330 mm	2
20	976734-4	X	X	-	-	-		Hose by the meter	Slang metervara	LG 750 mm	2
21	1211392-4	4	4	-	-	-		Hose clamp	Slangklämma		2
22	1346542-2	2	2	-	-	-		Hose clamp	Slangklamma		2
23	6842860-6	1	1	-	-	-		Bracket	Konsol		3
								Hoses	Slangar		
	9179216-8	1	1	-	-	-		Bracket	Konsol	B5254T	3
24	969147-8	1	1	-	-	-		Six point socket screw	Sextandhålskruv		2
25	1271666-8	1	1	-	-	-		Clamp	Klamma		2
								Pressure regulator	Tryckregulator		
26	972575-5	2	2	-	-	-		Six point socket screw	Sextandhålskruv		2
27	948211-8	2	2	-	-	-		Strip clamp	Bandklamma		2
28	979912-3	1	1	-	-	-		Retainer	Hållare		6

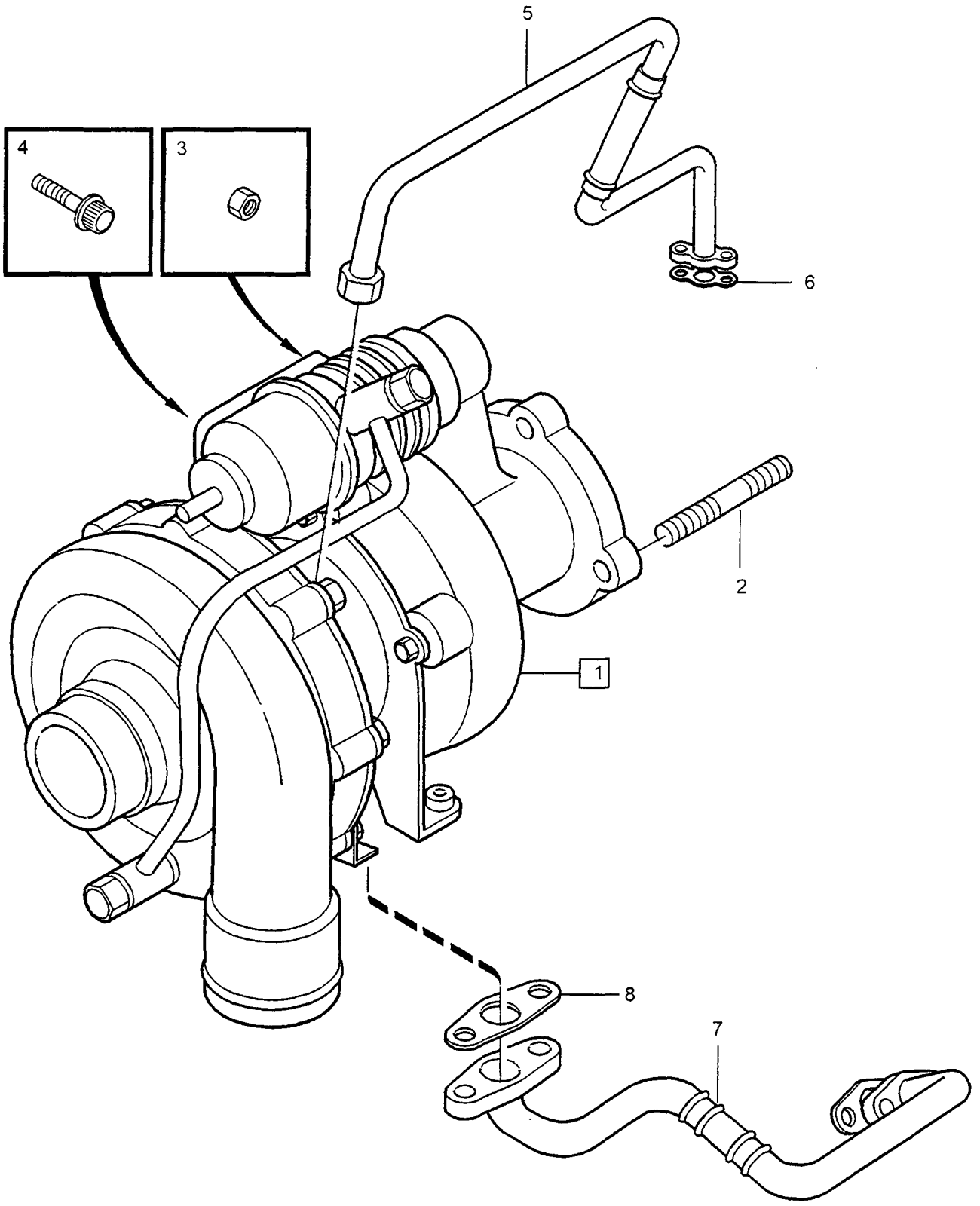

VOLVO
Genuine Parts
PV 250 68212

A
B
C
D
E

TURBOCHARGER WITH CONNECTING PARTS

TURBOKOMPRESSOR MED ANSLUTNINGSDETALJER

DSL

Group / Grupp 25

Page / Sida 253

	Fig	Part No. / Artikelnummer	Quantity / Antal A	B	C	D	E	PS	Description	Benämning	Notes / Anmärkning	SR
☆	1	1270527-3	1	-	-	-	-		Turbocharger	Turbokompressor		4
☆	2	1328271-0	3	-	-	-	-		• Stud	• Pinnskruv		2
☆	3	1328227-2	3	-	-	-	-		Nut	Mutter		2
☆	4	9186383-7	1	-	-	-	-		Screw	Skruv		3
☆	5	9179317-4	1	-	-	-	-		Oil pipe	Oljerör		4
☆	6	9186660-8	1	-	-	-	-		Gasket	Packning		2
☆	7	9179316-6	1	-	-	-	-		Oil pipe	Oljerör		4
☆	8	9186664-0	1	-	-	-	-		Gasket	Packning		2

1

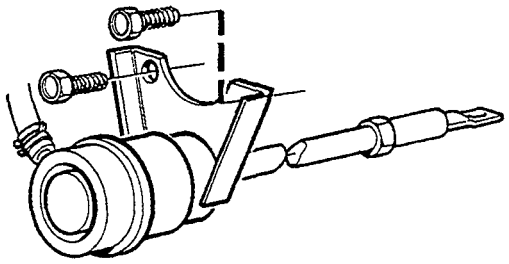

2

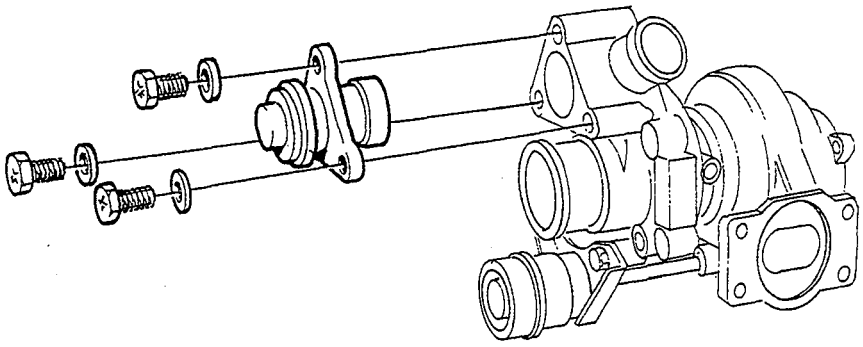

A B C D E		REPAIR KITS TURBOCHARGER REPARATIONSSATS TURBOKOMPRESSOR TURBO	Group Grupp 25 Page Sida 255

Fig	Part No. Artikelnummer	Quantity / Antal					P S	Description	Benämning	Notes Anmärkning	S R
		A	B	C	D	E					
1	1270463-1	1	-	-	-	-		Repair kit	Reparationssats		2
2	271640-5	1	-	-	-	-		Repair kit	Reparationssats		2

COOLING SYSTEM / KYLSYSTEM

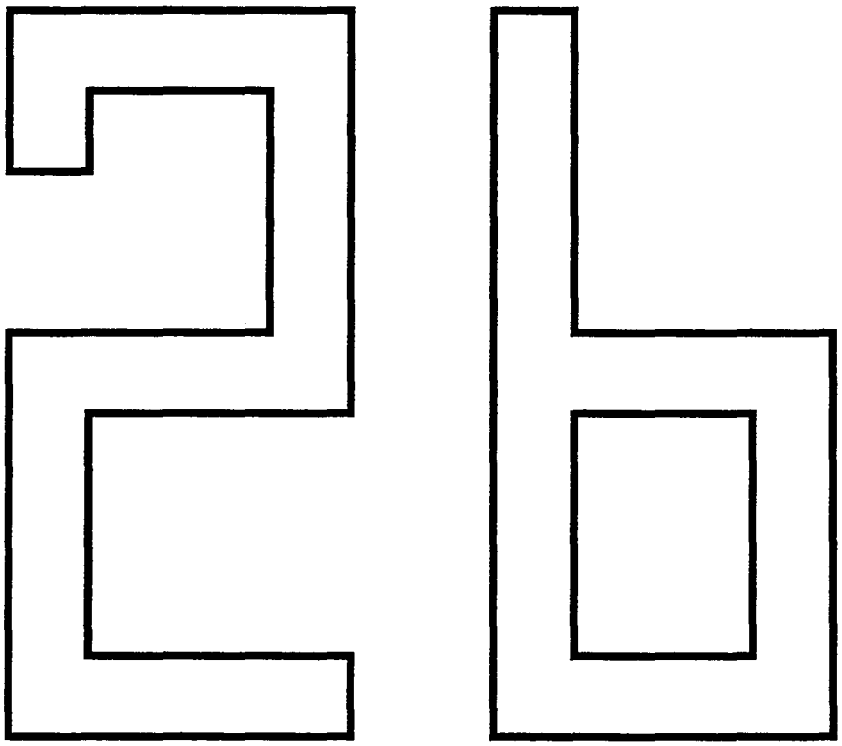

A		SUB GROUP COOLING SYSTEM	UNDERGRUPP KYLSYSTEM	Group Grupp 26
B				
C				Page Sida 257
D				
E				

Fig	Part No. Artikelnummer	Quantity / Antal A	B	C	D	E	PS	Description	Benämning	Notes Anmärkning	SR
		-	-	-	-	-		Cooling system	Kylsystem		
		-	-	-	-	-		•5CYL	•5CYL	SEE 26•259	
		-	-	-	-	-		•DSL	•DSL	SEE 26•263	
		-	-	-	-	-		Charge-air coolers	Laddluftkylning		
		-	-	-	-	-		•5CYL	•5CYL		
		-	-	-	-	-		••-1994	••-1994	1) SEE 26•265	
		-	-	-	-	-		••1994-	••1994-	2) SEE 26•267	
		-	-	-	-	-		•DSL	•DSL	SEE 26•269	
		-	-	-	-	-		Electric fan	El-fläkt	SEE 26•271	

1) FC 1; 850 4DRS CH-172469. FC 2; 850 4DRS CH-169366, 850 5DRS CH-73164.
2) FC 1; 850 4DRS CH 172470-. FC 2; 850 4DRS CH 169367-, 850 5DRS CH 73165-.

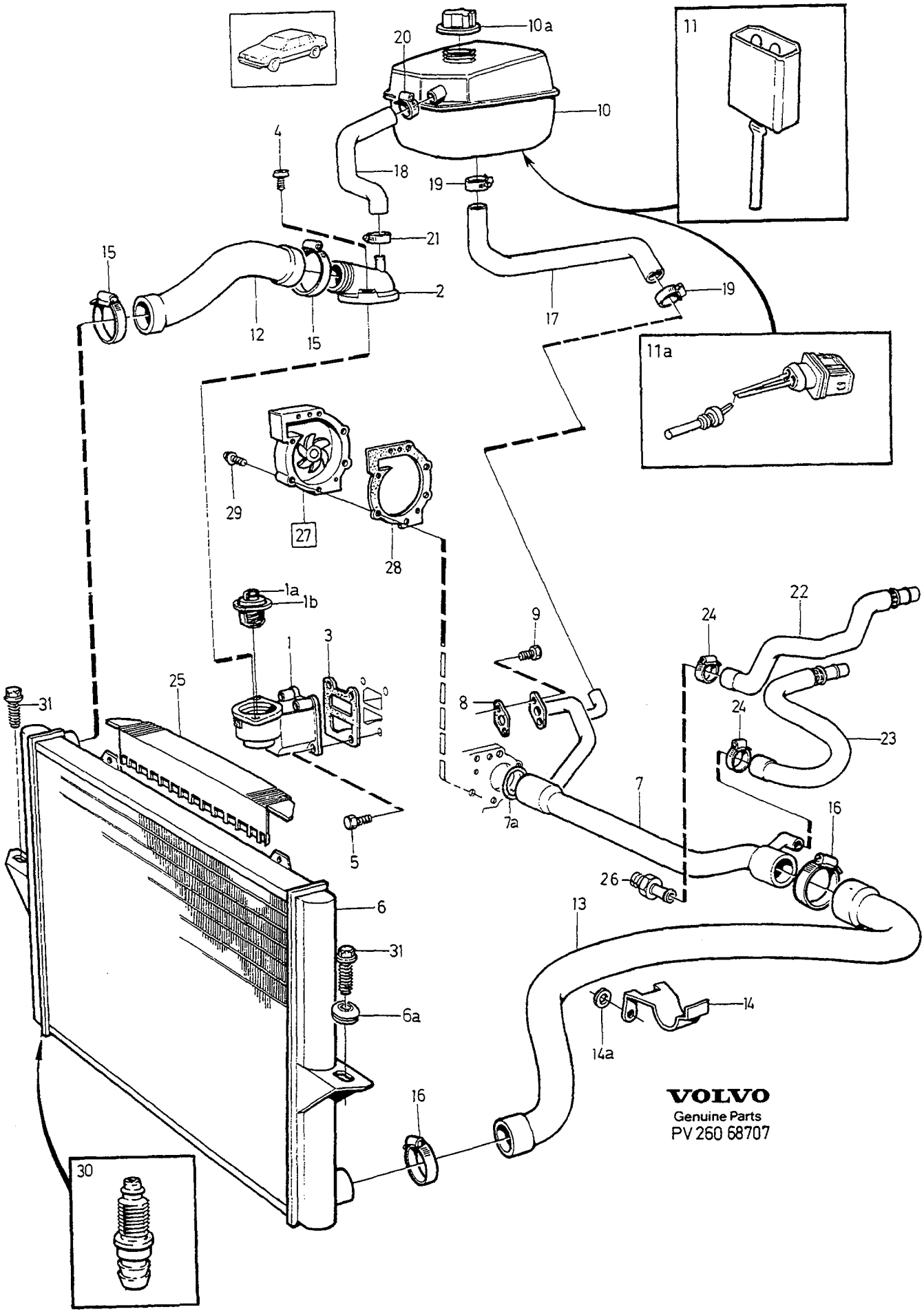
10a
20
10
11
4
18
19
21
15
2
12
15
17
19
11a
29
27
28
1a
1b
1
3
9
22
24
25
31
8
24
23
7
7a
16
5
26
6
13
31
6a
14
14a
16
30
VOLVO
Genuine Parts
PV 260 68707

A	2VALVE
B	4VALVE W/O TURBO
C	4VALVE TURBO
D	
E	

COOLING SYSTEM — KYLSYSTEM

5CYL

Group / Grupp 26

Page / Sida 259

Fig	Part No. / Artikelnummer	Quantity / Antal A	B	C	D	E	PS	Description	Benämning	Notes / Anmärkning	SR
1	1397909-1	-	1	-	-	-		Thermostat housing	Termostathus		3
	1397342-5	1	-	-	-	-		Thermostat housing	Termostathus		3
1a	271664-5	1	1	-	-	-		Thermostat kit	Termostatsats	90°C	1
	(271417)	-	-	1	-	-	SP	Thermostat kit	Termostatsats	87°C	1
										REPL 1PCS 271664-5.	
	271664-5	-	-	1	-	-		Thermostat kit	Termostatsats	90°C	1
1b	6842214-6	1	1	1	-	-	IK	•Gasket	•Packning	(1397911)	1
2	3531478-0	1	1	1	-	-		Connecting pipe	Anslutningsrör		3
3	1397574-3	-	2	2	-	-		Gasket	Packning		1
	1397437-3	2	-	-	-	-		Gasket	Packning		1
4	969156-9	2	2	2	-	-		Six point socket screw	Sextandhålskruv		3
5	969156-9	3	3	3	-	-		Six point socket screw	Sextandhålskruv		3
6	8603822-1	1	1	-	-	-	EU	Radiator	Kylare	(6842876)	3
										MAN.TRANS	
	8601000-6	-	-	1	-	-	EU	Radiator	Kylare	MAN.TRANS	3
	8603823-9	1	1	-	-	-	EU	Radiator	Kylare	(6842877)	3
										AUTO.TRANS	
	8601001-4	-	-	1	-	-	EU	Radiator	Kylare	AUTO.TRANS	3
6a	9180544-0	2	2	2	-	-		•Bushing	•Bussning		3
7	1236117-6	1	1	-	-	-		Coolant pipe	Kylvätskerör	-1993	2
	9142744-3	1	1	-	-	-		Coolant pipe	Kylvätskerör	1) 1994-	2
										(1236123)	
	9142744-3	1	1	-	-	-		Coolant pipe	Kylvätskerör	2) 1994-.	2
	9142745-0	-	-	1	-	-		Coolant pipe	Kylvätskerör	1994-	3
										(6842177)	
7a	976045-5	1	1	1	-	-		O-ring	O-ring		3
8	1236119-2	1	1	1	-	-		Gasket	Packning		2
9	979090-8	2	2	2	-	-		Flange screw	Flänsskruv		2
10	9141106-6	1	1	-	-	-		Expansion tank	Expansionstank	-1993	2
										(1335451)	
	9141095-1	1	1	1	-	-		Expansion tank	Expansionstank	1994-	2
☆ 10a	9445462-6	1	1	1	-	-		Filler cap	Påfyllningslock	1) (1357390)	1
☆	9445462-6	1	1	1	-	-		Filler cap	Påfyllningslock	2)	1
11	3547447-7	1	1	-	-	-		Level guard	Nivåvakt	-1993	2
11a	9141134-8	1	1	1	-	-		Level guard	Nivåvakt	1994-	2
12	1335433-7	1	1	1	-	-		Radiator hose upper	Kylarslang övre		1
13	6842428-2	1	1	-	-	-		Radiator hose lower	Kylarslang undre		1
	3507930-0	-	-	1	-	-		Radiator hose lower	Kylarslang undre		2
☆ 14	9141226-2	1	1	1	-	-		Bracket	Konsol	(6842668)(3528282)	3
14a	960148-5	1	1	-	-	-		Washer	Bricka	4DRS CH-2054	2
15	943476-2	2	2	2	-	-		Hose clamp	Slangklamma		2
16	943477-0	2	2	2	-	-		Hose clamp	Slangklamma		2
17	1335435-2	1	1	-	-	-		Radiator hose	Kylarslang	-1993	1
	6842894-5	1	1	1	-	-		Hose	Slang	1994-	1
18	9135267-4	1	1	1	-	-		Radiator hose	Kylarslang	(1397412)	1
☆ 19	980128-3	2	2	2	-	-		Hose clamp	Slangklamma		2
20	943472-1	1	1	1	-	-		Hose clamp	Slangklamma		2
21	943473-9	1	1	1	-	-		Hose clamp	Slangklamma		2
22	3528273-0	1	1	-	-	-		Hose inlet	Slang tillopp		1
☆	9186849-7	-	-	1	-	-		Hose inlet	Slang tillopp	-1996	1
										(3531346)	
☆	9186849-7	-	-	1	-	-		Hose inlet	Slang tillopp	1997	1
23	3528275-5	1	1	-	-	-		Hose outlet	Slang utlopp		1
	(3531348)	-	-	1	-	-	SP	Hose outlet	Slang utlopp	-1996	1
☆	9186847-1	-	-	1	-	-		Hose outlet	Slang utlopp	1997	1
☆ 24	980128-3	2	2	2	-	-		Hose clamp	Slangklamma		2
25	9141205-6	1	1	-	-	-		Air shield	Luftskärm		4
	9447100-0	-	-	1	-	-		Air shield	Luftskärm	(3528198)	4
26	976040-6	1	1	1	-	-		Nipple	Nippel		2

1) 4DRS CH-240981 5DRS CH-143798
2) 4DRS CH 240982- 5DRS CH 143799-

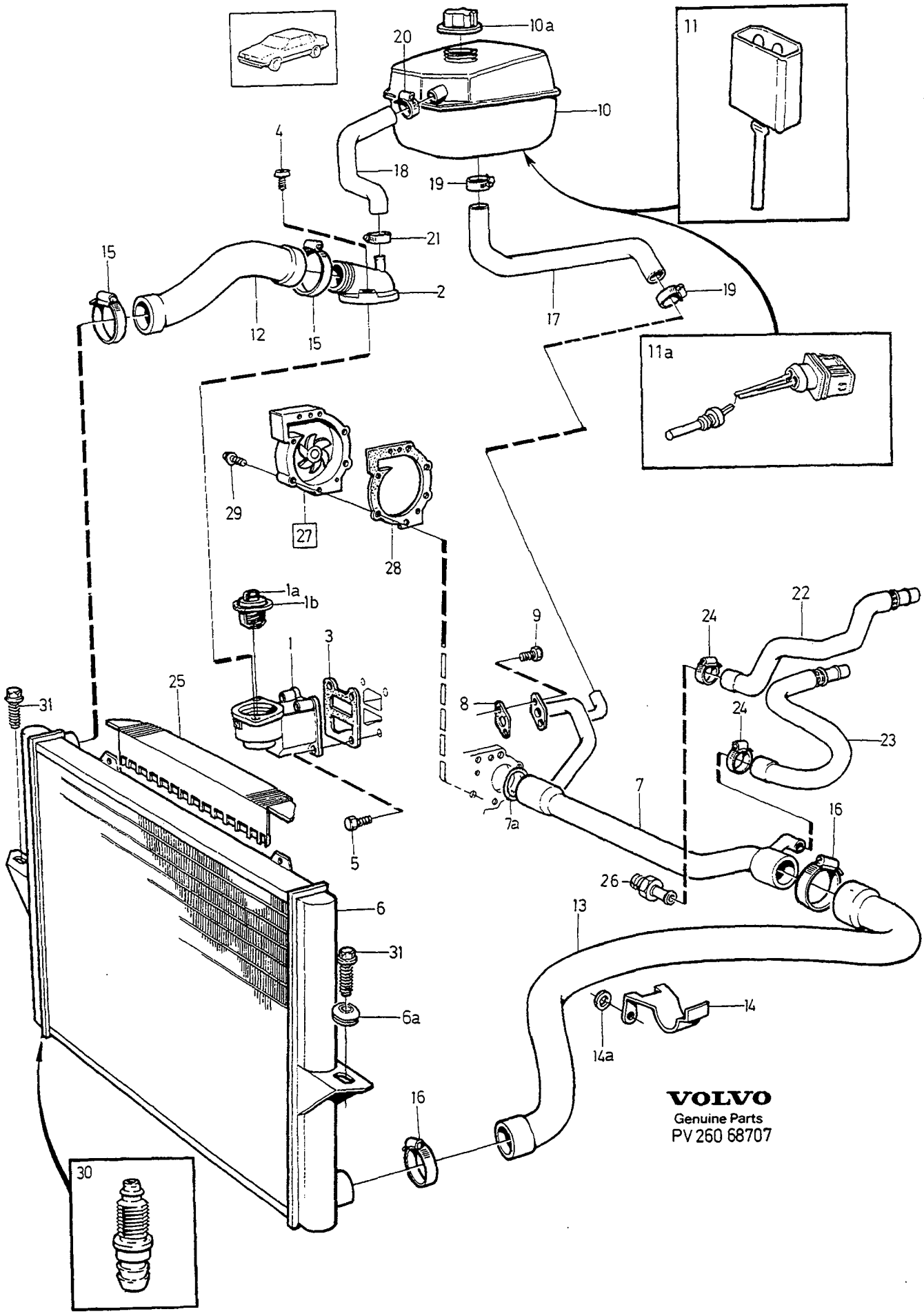
10a
20
10
11
4
18
19
21
15
2
12
15
17
19
11a
29
27
28
1a
1b
1
3
9
22
24
25
31
8
24
23
7
7a
16
5
26
6
13
31
6a
14
14a
16
30
VOLVO
Genuine Parts
PV 260 68707

A	2VALVE
B	4VALVE W/O TURBO
C	4VALVE TURBO
D	
E	

COOLING SYSTEM — KYLSYSTEM

5CYL

Group / Grupp 26

Page / Sida 261

Fig	Part No. / Artikelnummer	Quantity / Antal A	B	C	D	E	PS	Description	Benämning	Notes / Anmärkning	SR
27	271986-2	1	1	1	-	-		Coolant pump kit	Vattenpumpsats	ENG -131034	2
	271985-4	1	1	1	-	-		Coolant pump kit	Vattenpumpsats	ENG 131035-	2
28	1397532-1	1	1	1	-	-	IK	• Gasket	• Packning		1
29	977744-2	7	7	7	-	-	IK	• Flange screw	• Flänsskruv		3
30	3547226-5	1	1	1	-	-		Drain cock	Avtappningskran		2
31	976743-5	2	2	2	-	-		Sems screw	Semsskruv		2

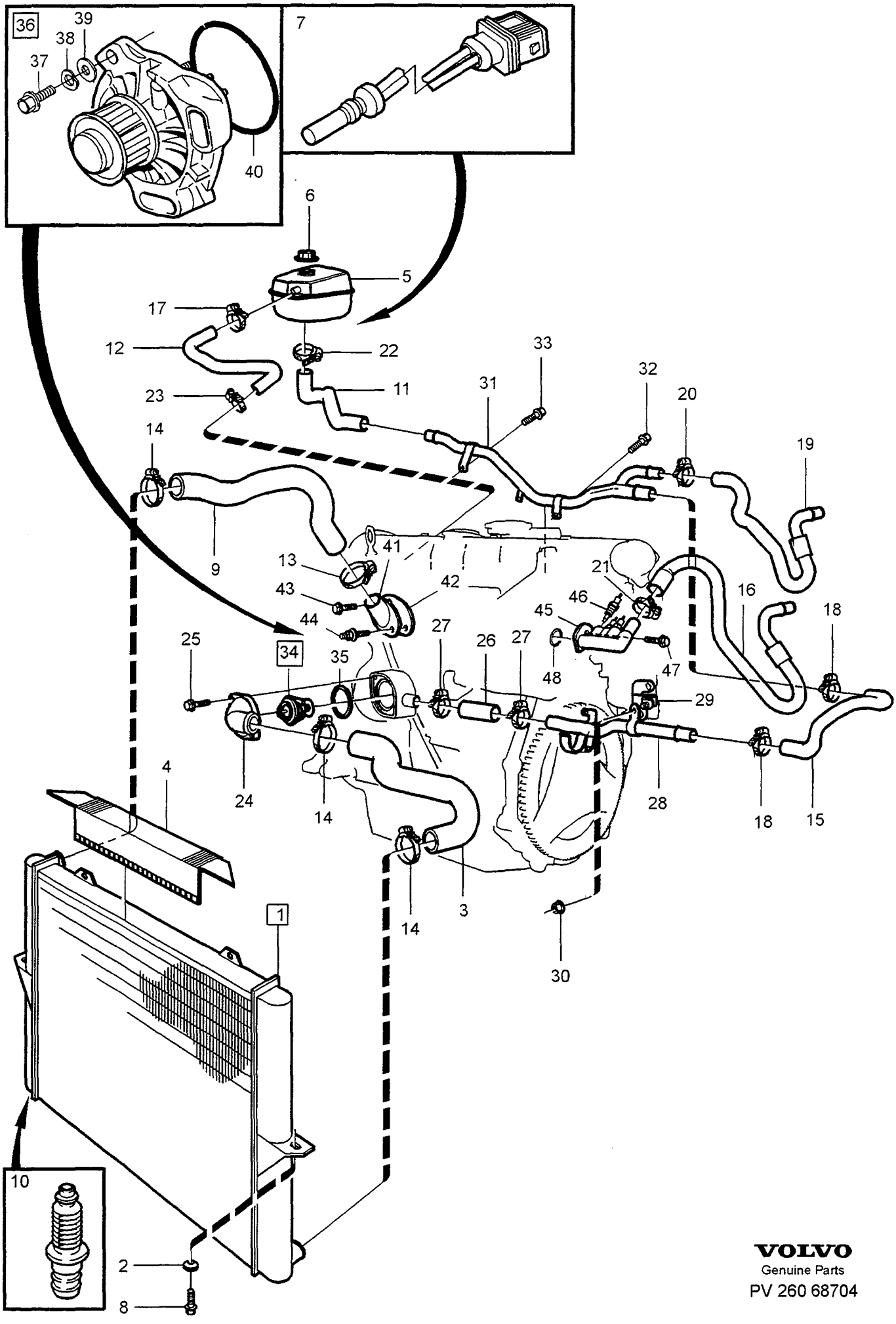

VOLVO
Genuine Parts
PV 260 68704

A	MAN.TRANS	COOLING SYSTEM KYLSYSTEM	Group Grupp 26
B	AUTO.TRANS		Page Sida 263
C			
D			
E		DSL	

Fig	Part No. Artikelnummer	Quantity / Antal A	B	C	D	E	P S	Description	Benämning	Notes Anmärkning	S R
1	8601133-5	1	-	-	-	-	EU	Radiator	Kylare		3
	8601231-7	-	1	-	-	-	EU	Radiator	Kylare		3
2	9180544-0	1	1	-	-	-		• Bushing	• Bussning		3
3	9161827-2	1	1	-	-	-		Radiator hose	Kylarslang		2
4	9447100-0	1	1	-	-	-		Air shield	Luftskärm	(3528198)	4
5	9141095-1	1	1	-	-	-		Expansion tank	Expansionstank		2
☆ 6	9445462-6	1	1	-	-	-		Filler cap	Påfyllningslock	(9142682)(1357390)	1
7	9141134-8	1	1	-	-	-		Level guard	Nivåvakt		2
8	976743-5	2	2	-	-	-		Sems screw	Semsskruv		2
9	9161826-4	1	1	-	-	-		Radiator hose	Kylarslang		2
10	3547226-5	1	1	-	-	-		Drain cock	Avtappningskran		2
11	9161828-0	1	1	-	-	-		Hose	Slang		3
12	9161912-2	1	1	-	-	-		Bleeder hose	Urluftningsslang		3
13	943476-2	1	1	-	-	-		Hose clamp	Slangklamma		2
14	943477-0	3	3	-	-	-		Hose clamp	Slangklamma		2
15	9161931-2	1	1	-	-	-		Hose	Slang		3
☆ 16	9186852-1	1	1	-	-	-		Inlet hose	Inloppsslang		3
17	976576-9	1	1	-	-	-		Hose clamp	Slangklamma		2
18	943473-9	2	2	-	-	-		Hose clamp	Slangklamma		2
☆ 19	9186851-3	1	1	-	-	-		Return hose	Returslang		3
☆ 20	980128-3	1	1	-	-	-		Hose clamp	Slangklamma		2
☆ 21	980128-3	1	1	-	-	-		Hose clamp	Slangklamma		2
22	943473-9	1	1	-	-	-		Hose clamp	Slangklamma		2
23	976576-9	1	1	-	-	-		Hose clamp	Slangklamma		2
☆ 24	9180714-9	1	1	-	-	-		Thermostat housing	Termostathus		3
☆ 25	9186718-4	2	2	-	-	-		Screw	Skruv	M6x25	3
26	9180627-3	1	1	-	-	-		Radiator hose	Kylarslang		2
☆ 27	9186699-6	2	2	-	-	-		Hose clamp	Slangklamma		3
28	9180616-6	1	1	-	-	-		Coolant pipe	Kylvätskerör		2
☆ 29	9179322-4	1	1	-	-	-		Bracket	Konsol		3
30	945407-5	1	1	-	-	-		Flange nut	Flänsmutter		2
31	9180617-4	1	1	-	-	-		Coolant pipe	Kylvätskerör		2
☆ 32	9186701-0	1	1	-	-	-		Screw	Skruv	M10x15	3
33	946440-5	1	1	-	-	-		Flange screw	Flänsskruv	M8x16	2
34	272246-0	1	1	-	-	-		Thermostat kit	Termostatsats		2
35	1257183-2	1	1	-	-	-		• Sealing ring	• Tätningsring		2
36	271768-4	1	1	-	-	-		Coolant pump kit	Vattenpumpsats		2
37	947818-1	3	3	-	-	-		• Screw	• Skruv		2
38	941907-8	3	3	-	-	-		• Spring washer	• Fjäderbricka		2
39	976944-9	3	3	-	-	-		• Washer	• Bricka		2
40	1257197-2	1	1	-	-	-		• Sealing ring	• Tätningsring		2
☆ 41	9180629-9	1	1	-	-	-		Coolant pipe	Kylvätskerör		2
42	3547853-6	1	1	-	-	-		Gasket	Packning		1
☆ 43	955272-0	1	1	-	-	-		Screw	Skruv	M6x20	2
☆ 44	9186636-8	1	1	-	-	-		Stud	Pinnskruv	M10x30	3
☆ 45	9179321-6	1	1	-	-	-		Flange pipe	Flänsrör		3
☆ 46	1275580-7	3	3	-	-	-		Glow plug	Glödstift		3
47	945444-8	1	1	-	-	-		Flange screw	Flänsskruv	M8x25	2
☆ 48	9186705-1	1	1	-	-	-		O-ring	O-ring		3

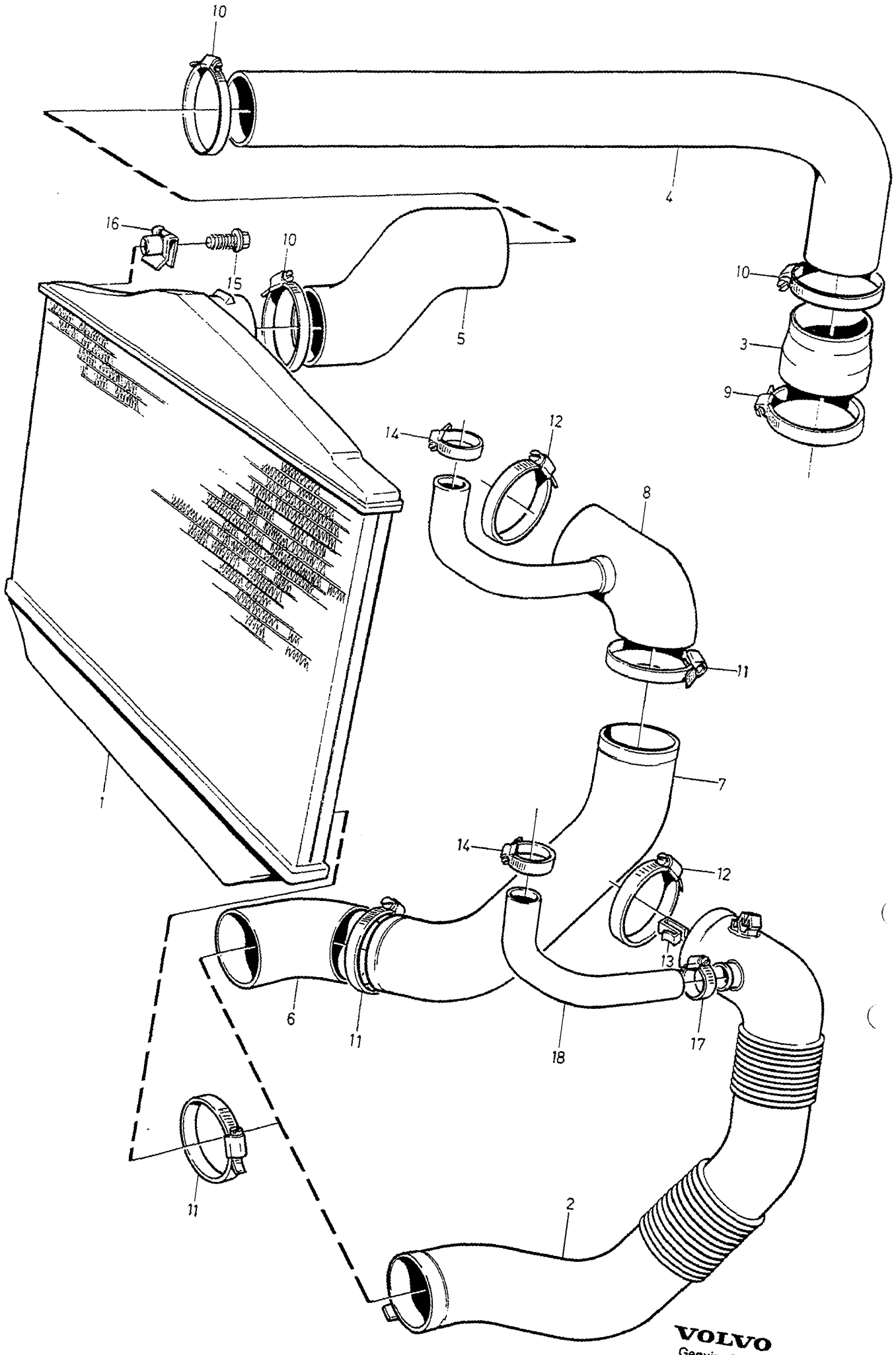

VOLVO
Genuine Parts
PV260 69067

A
B
C
D
E

CHARGE-AIR COOLERS LADDLUFTKYLNING

Group Grupp 26

Page Sida 265

1) 5CYL -1994

Fig	Part No. Artikelnummer	Quantity / Antal A	B	C	D	E	PS	Description	Benämning	Notes Anmärkning	SR
1	9161139-2	1	-	-	-	-		• Intercooler	• Laddluftkylare		3
2	9141015-9	1	-	-	-	-		• Charge air pipe	• Laddluftrör	2)	3
3	3517266-7	1	-	-	-	-		• Hose	• Slang		3
4	6842334-2	1	-	-	-	-		• Pipe	• Rör		3
5	3517268-3	1	-	-	-	-		• Hose	• Slang		3
6	6842167-6	1	-	-	-	-		• Charge air hose	• Laddluftslang	3)	3
7	6842166-8	1	-	-	-	-		• Pipe	• Rör	3)	3
8	6842774-9	1	-	-	-	-		• Hose	• Slang	3)	3
9	943478-8	1	-	-	-	-		• Hose clamp	• Slangklamma		2
10	943480-4	3	-	-	-	-		• Hose clamp	• Slangklamma		2
11	943479-6	3	-	-	-	-		• Hose clamp	• Slangklamma	3)	2
	943479-6	1	-	-	-	-		• Hose clamp	• Slangklamma	2)	2
12	967765-9	1	-	-	-	-		• Hose clamp	• Slangklamma		2
13	1357202-9	2	-	-	-	-		• Retainer	• Hållare	3)	2
14	978181-6	1	-	-	-	-		• Hose clamp	• Slangklämma		2
15	969338-3	4	-	-	-	-		• Sems screw	• Semsskruv		4
16	949921-1	4	-	-	-	-		• Spring nut	• Fjädermutter		2
17		-	-	-	-	-		• Hose clamp	• Slangklämma		
								• • SEE 28 • 295/D	• • SEE 28 • 295/D		
18		-	-	-	-	-		• Hose inlet	• Slang tillopp		
								• • SEE 28 • 295/D	• • SEE 28 • 295/D		

1) FC 1; 850 4DRS CH-172469. FC 2; 850 4DRS CH-169366, 850 5DRS CH-73164.
2) 4DRS CH 113575-, 5DRS CH 23601-.
3) 4DRS CH -113574, 5DRS CH -23660.

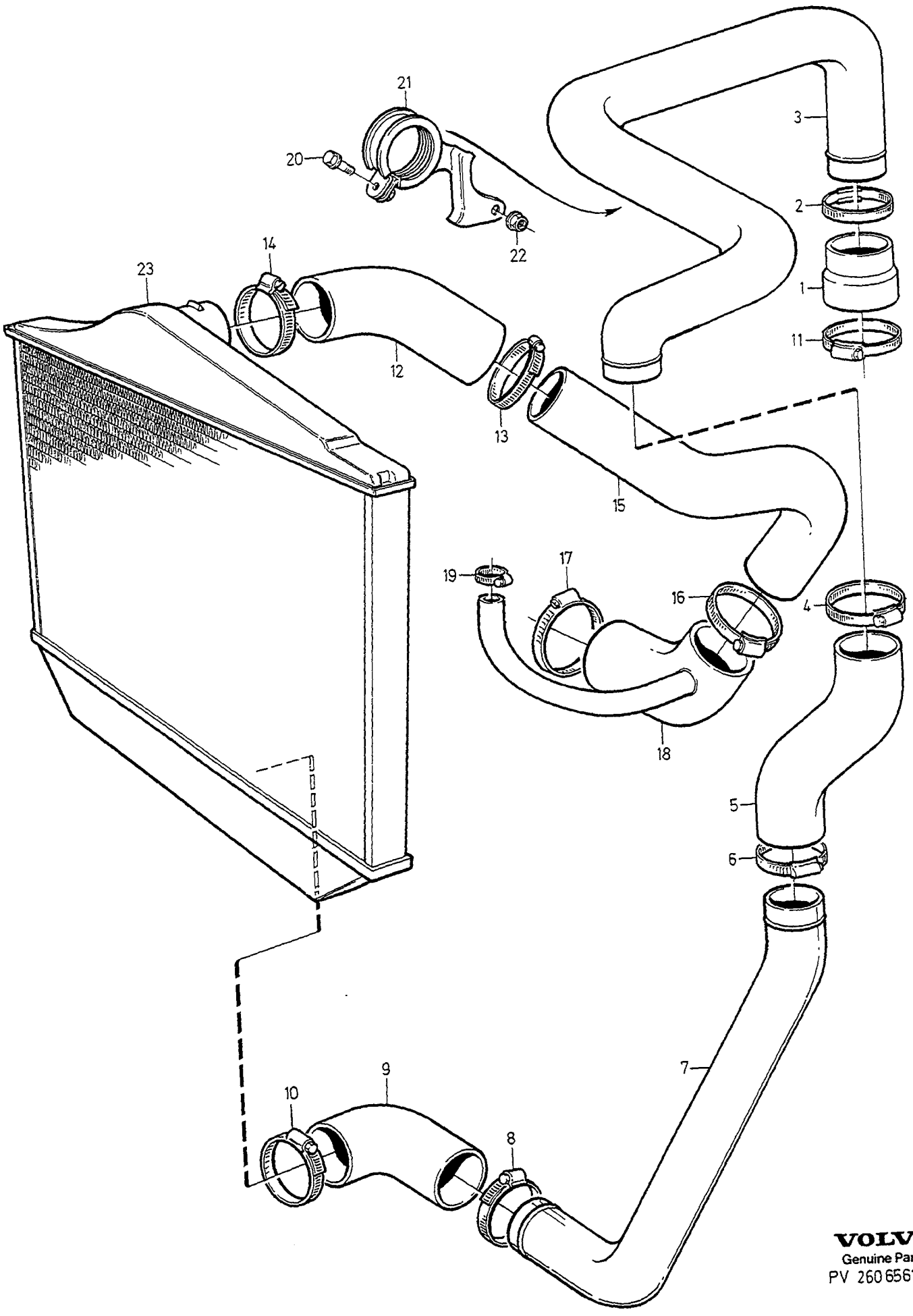

VOLVO
Genuine Parts
PV 260 65612

A
B
C
D
E

CHARGE-AIR COOLERS LADDLUFTKYLNING

Group Grupp 26

Page Sida 267

1) 5CYL 1994-

Fig	Part No. Artikelnummer	Quantity / Antal A	B	C	D	E	PS	Description	Benämning	Notes Anmärkning	SR
1	3547998-9	1	-	-	-	-		Hose	Slang	2)	3
	9179002-2	1	-	-	-	-		Hose	Slang	3)	3
2	980323-0	1	-	-	-	-		Hose clamp	Slangklämma		3
3	9161089-9	1	-	-	-	-		Charge air pipe	Laddluftrör	2)	3
	9179004-8	1	-	-	-	-		Charge air pipe	Laddluftrör	3)	3
4	980323-0	1	-	-	-	-		Hose clamp	Slangklämma		3
5	9161091-5	1	-	-	-	-		Charge air hose	Laddluftslang		3
6	980323-0	1	-	-	-	-		Hose clamp	Slangklämma		3
7	9161090-7	1	-	-	-	-		Charge air pipe	Laddluftrör		3
8	980323-0	1	-	-	-	-		Hose clamp	Slangklämma		3
9	6842167-6	1	-	-	-	-		Charge air hose	Laddluftslang		3
10	943479-6	1	-	-	-	-		Hose clamp	Slangklamma		2
11	943479-6	1	-	-	-	-		Hose clamp	Slangklamma	(943478)	2
12	9161092-3	1	-	-	-	-		Charge air hose	Laddluftslang		3
13	980323-0	1	-	-	-	-		Hose clamp	Slangklämma		3
14	943480-4	1	-	-	-	-		Hose clamp	Slangklamma		2
15	9161095-6	1	-	-	-	-		Charge air pipe	Laddluftrör		3
16	980323-0	1	-	-	-	-		Hose clamp	Slangklämma		3
17	967765-9	1	-	-	-	-		Hose clamp	Slangklamma		2
18	9161093-1	1	-	-	-	-		Hose	Slang		3
19	977965-3	1	-	-	-	-		Hose clamp	Slangklämma		2
20	967949-9	1	-	-	-	-		Flange screw	Flänsskruv		2
21	9161212-7	1	-	-	-	-		Retainer	Hållare		5
22	948645-7	1	-	-	-	-		Flange lock nut	Flänslåsmutter		2
23	9161139-2	1	-	-	-	-		Intercooler	Laddluftkylare	EXC B5234T4	3
	9447006-9	1	-	-	-	-		Intercooler	Laddluftkylare	B5234T4	3

1) FC 1; 850 4DRS CH 172470-. FC 2; 850 4DRS CH 169367-, 850 5DRS CH 73165-.
2) FC;1 850 4DRS CH -302689. FC2; 850 4DRS CH -304760, 850 5DRS CH -214254.
3) FC1; 850 4DRS CH 302690-. FC2; 850 4DRS CH 304761-, 850 5DRS CH 214255-.

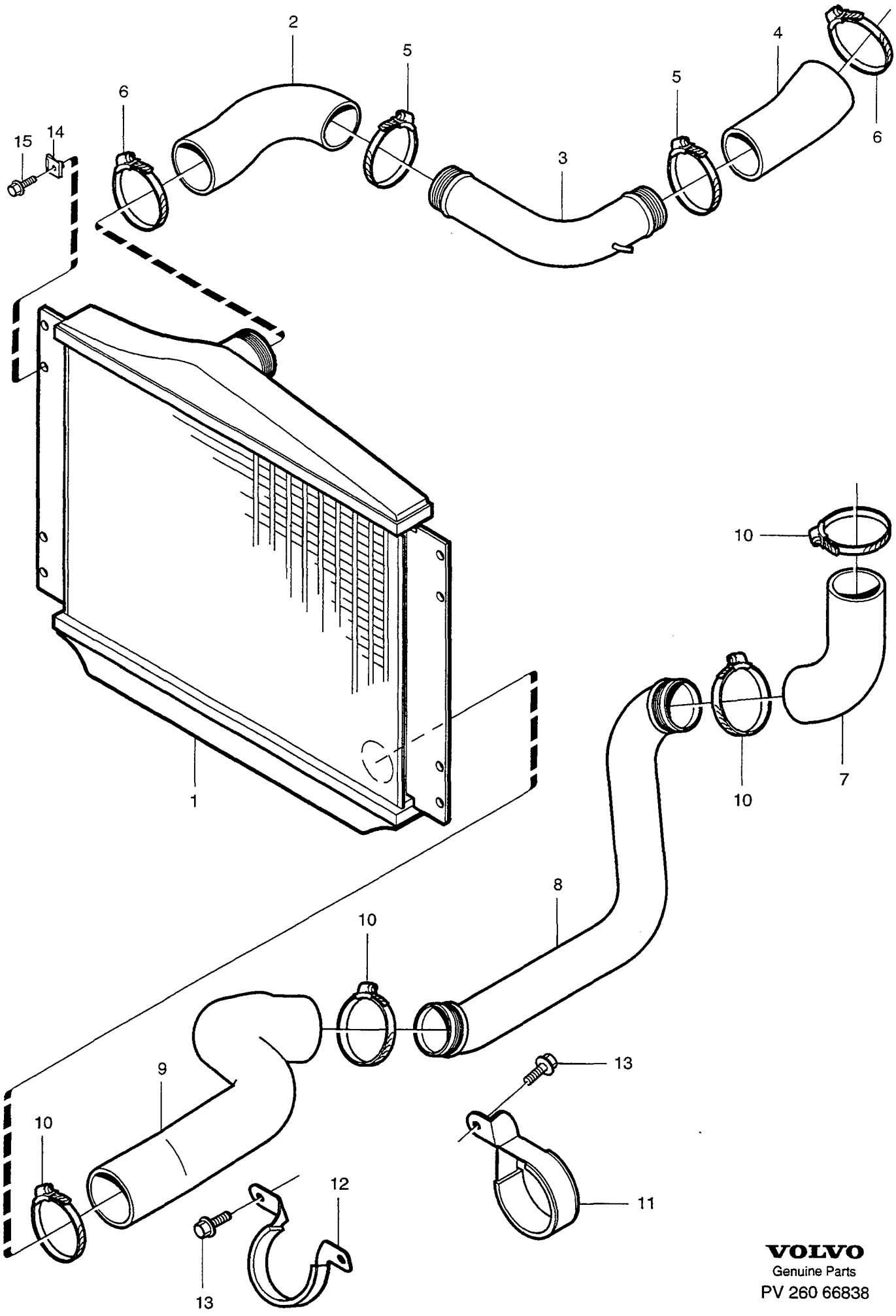

VOLVO
Genuine Parts
PV 260 66838

A	A.C	CHARGE-AIR COOLERS LADDLUFTKYLNING	Group Grupp 26
B	W/O A.C		
C			Page Sida 269
D			
E		DSL	

Fig	Part No. Artikelnummer	Quantity / Antal A	B	C	D	E	PS	Description	Benämning	Notes Anmärkning	SR
1	9161139-2	1	1	-	-	-		Intercooler	Laddluftkylare		3
2	9434450-4	1	1	-	-	-		Charge air hose	Laddluftslang		3
3	9434451-2	1	1	-	-	-		Charge air pipe	Laddluftrör		3
4	9434452-0	1	1	-	-	-		Charge air hose	Laddluftslang		3
5	980323-0	2	2	-	-	-		Hose clamp	Slangklämma		3
6	943480-4	2	2	-	-	-		Hose clamp	Slangklamma		2
7	9161889-2	1	1	-	-	-		Charge air hose	Laddluftslang		3
8	9161890-0	1	1	-	-	-		Charge air pipe	Laddluftrör		3
9	9161891-8	1	1	-	-	-		Charge air hose	Laddluftslang		3
10	943479-6	4	4	-	-	-		Hose clamp	Slangklamma		2
11	9179010-5	1	1	-	-	-		Clamp	Klamma		4
12	9179007-1	1	1	-	-	-		Clamp	Klamma		4
13	945414-1	3	3	-	-	-		Flange screw	Flänsskruv		2
14	949921-1	2	-	-	-	-		Spring nut	Fjädermutter		2
	949921-1	-	4	-	-	-		Spring nut	Fjädermutter		2
15	969338-3	2	-	-	-	-		Sems screw	Semsskruv		4
	969338-3	-	4	-	-	-		Sems screw	Semsskruv		4

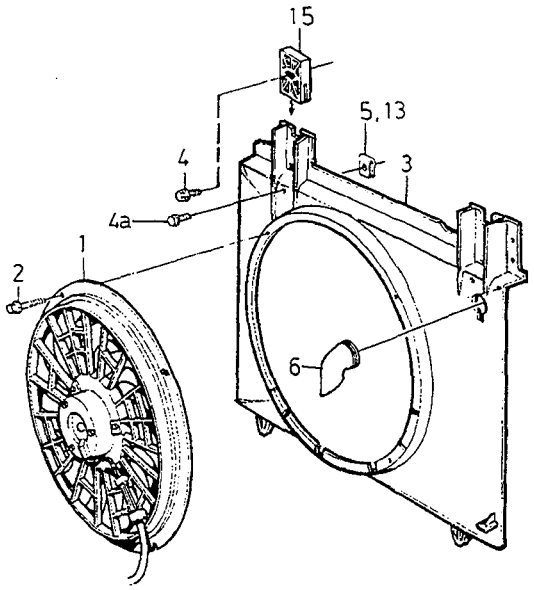

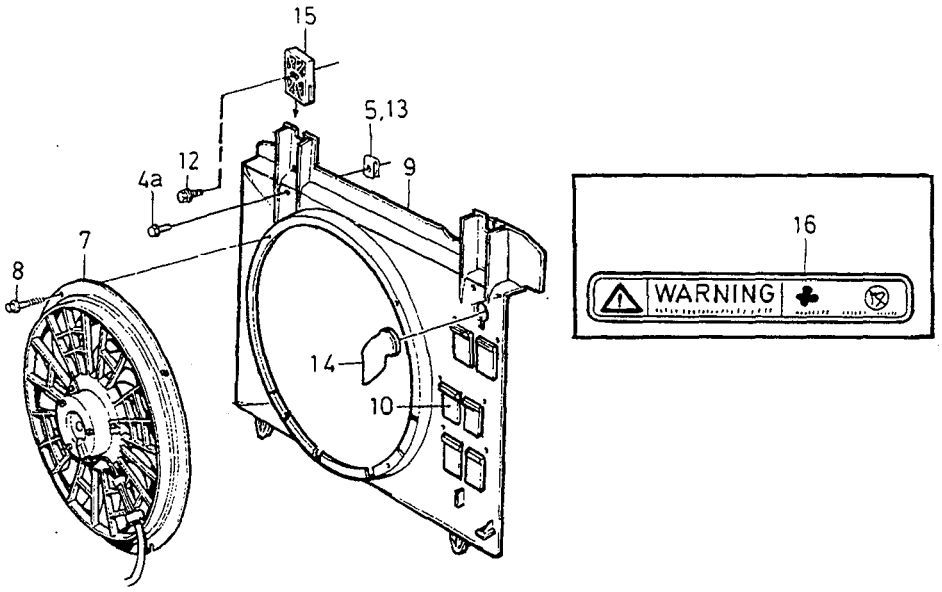

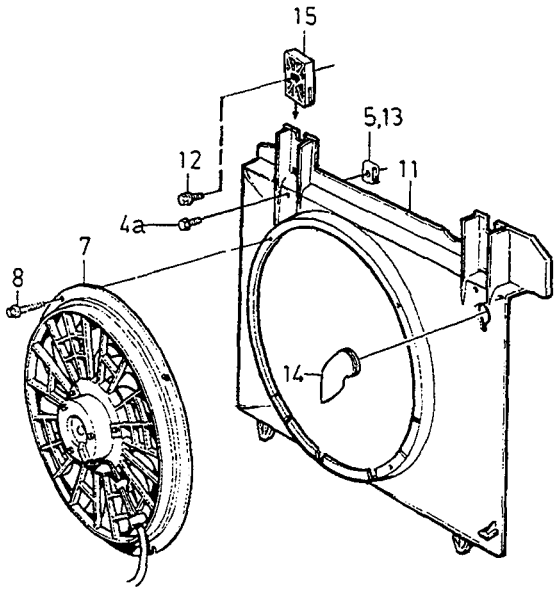

VOLVO
Genuine Parts
PV 260 69573

A	5CYL -1993
B	5CYL 1994-
C	DSL
D	
E	

ELECTRIC FAN — EL-FLÄKT

Group / Grupp 26

Page / Sida 271

Fig	Part No. / Artikelnummer	Quantity / Antal A	B	C	D	E	PS	Description	Benämning	Notes / Anmärkning	SR
1	*(1366625)*	1	-	-	-	-	SP	Electric fan	Elfläkt	W/O A.C REPL 1PCS 9141248-6, 1PCS 9430301-3	2
	9141248-6	1	-	-	-	-		Electric fan	Elfläkt	W/O A.C	2
	9141249-4	1	-	-	-	-		Electric fan	Elfläkt	A.C (3507197)	2
2	976172-7	4	-	-	-	-		Six point socket screw	Sextandhålskruv		2
3	1397413-4	1	-	-	-	-		Fan shroud	Fläktkåpa		4
4	976172-7	2	-	-	-	-		Six point socket screw	Sextandhålskruv		2
4a	947243-2	2	-	-	-	-		Sems screw	Semsskruv		2
5	1268957-6	2	-	-	-	-		Spring nut	Fjädermutter		2
6	3507131-5	1	-	-	-	-		Air duct	Luftkanal		4
7	9141249-4	-	1	-	-	-		Electric fan two speed	Elfläkt två hastigheter	1) (3507197)	2
	9141249-4	-	1	-	-	-		Electric fan two speed	Elfläkt två hastigheter	2) -1995 W/O TURBO A.C. -1995 TURBO (3507197)	2
	(1366625)	-	1	-	-	-	SP	Electric fan one-speed	Elfläkt en hastighet	2) -1995 W/O TURBO W/O A.C REPL 1PCS 9141248-6, 9430301-3	2
	9141249-4	-	1	-	-	-		Electric fan two speed	Elfläkt två hastigheter	1996- W/O TURBO A.C. 1996- TURBO	2
	9141248-6	-	1	-	-	-		Electric fan one-speed	Elfläkt en hastighet	1996- W/O TURBO W/O A.C	2
		-	-	-	-	-		.....	.....		
7	9142878-9	-	1	-	-	-		Electric fan two speed	Elfläkt två hastigheter	1997- W/O TURBO A.C. 1997- TURBO	3
8	976172-7	-	4	4	-	-		Six point socket screw	Sextandhålskruv		2
9	1397413-4	1	-	-	-	-		Fan shroud	Fläktkåpa		4
	9141356-7	-	1	-	-	-		Fan shroud	Fläktkåpa	W/O TURBO (3507944)	4
	9141357-5	-	1	-	-	-		Fan shroud	Fläktkåpa	TURBO (6842765)	4
10	6842766-5	-	3	-	-	-		▪Non-return valve	▪Backventil	TURBO	2
11	9162016-1	-	-	1	-	-		Fan shroud	Fläktkåpa		4
12	976172-7	-	2	2	-	-		Six point socket screw	Sextandhålskruv		2
13	1268957-6	-	2	2	-	-		Spring nut	Fjädermutter		2
14	3507131-5	-	1	1	-	-		Air duct	Luftkanal		4
15	1397283-1	2	2	2	-	-		Anchorage	Fäste		4
16	9430301-3	1	1	-	-	-		Warning decal	Varningsdekal		1

1) 4DRS CH -152345, 5DRS CH -56851.
2) 4DRS CH 152346-, 5DRS CH 56852-.

ENGINE CONTROLS / MOTORREGLAGE

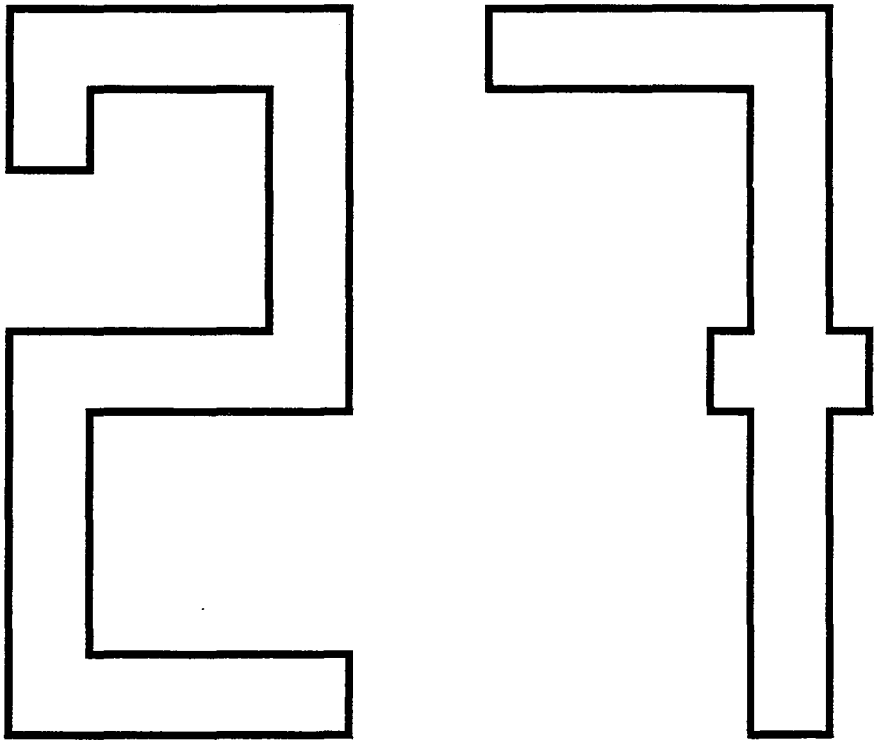

A
B
C
D
E

SUB GROUP
ENGINE CONTROLS

UNDERGRUPP
MOTORREGLAGE

Group
Grupp
27

Page
Sida
273

Fig	Part No. Artikelnummer	Quantity / Antal A	B	C	D	E	PS	Description	Benämning	Notes Anmärkning	SR
		-	-	-	-	-		Accelerator linkage	Gasreglage		
		-	-	-	-	-		•5CYL L.H.D	•5CYL L.H.D	SEE 27•275	
		-	-	-	-	-		•5CYL R.H.D	•5CYL R.H.D	SEE 27•277	
		-	-	-	-	-		•DSL L.H.D	•DSL L.H.D	SEE 27•279	
		-	-	-	-	-		•DSL R.H.D	•DSL R.H.D	SEE 27•281	
		-	-	-	-	-		Control pulley with fittings	Reglagerulle med monteringsdetaljer		
		-	-	-	-	-		•5CYL	•5CYL	SEE 27•283	
		-	-	-	-	-		Cruise control	Konstantfarthållare	1)	
		-	-	-	-	-		•5CYL	•5CYL	SEE 27•285	

1) Optional extra. / Ej standardutrustning.

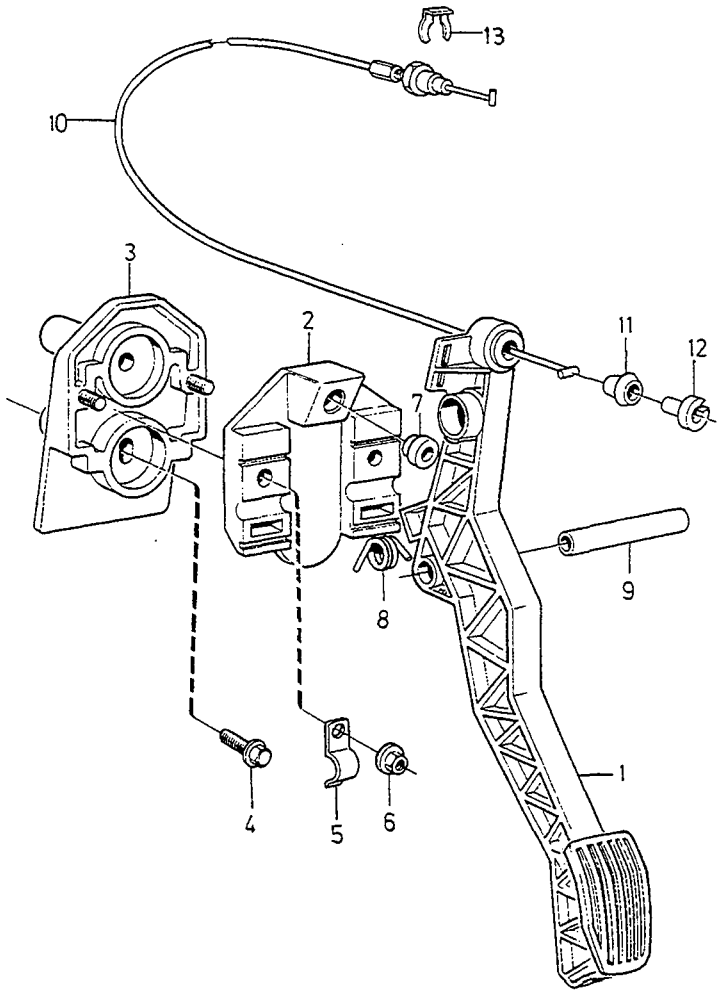
13
10
3
2
11
12
7
9
8
1
4
5
6

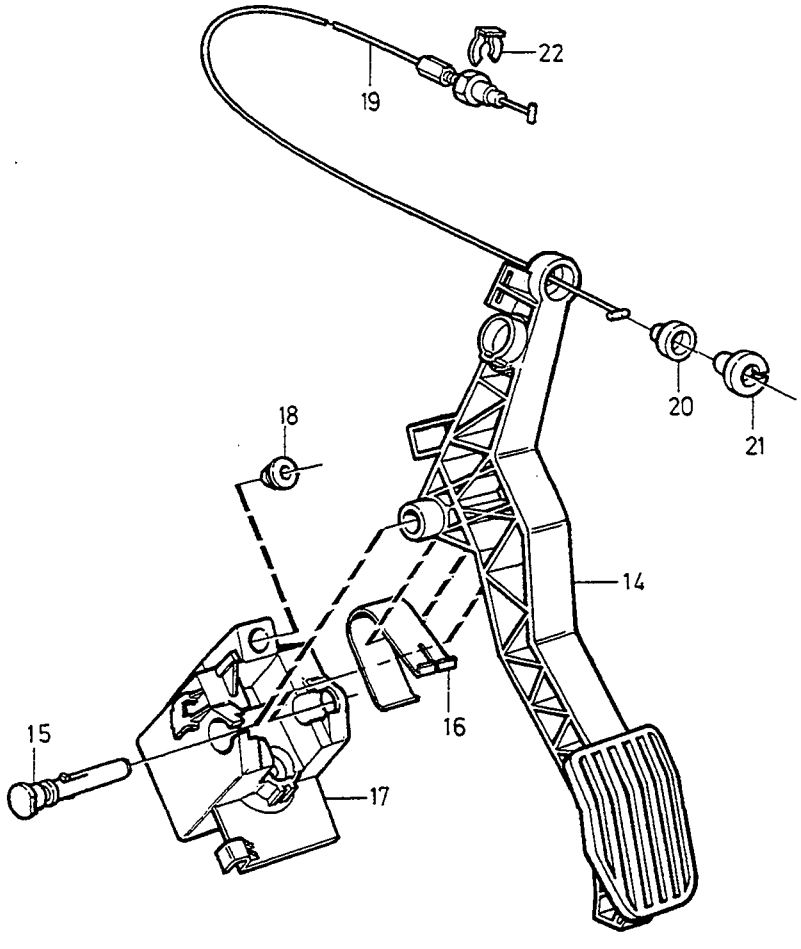
22
19
20
21
18
14
16
15
17

A	1992
B	1993-1996
C	1997
D	
E	

ACCELERATOR LINKAGE — GASREGLAGE

5CYL L.H.D

Group / Grupp 27

Page / Sida 275

Fig	Part No. Artikelnummer	Quantity / Antal A	B	C	D	E	PS	Description	Benämning	Notes Anmärkning	SR
1	3514336-1	1	-	-	-	-		Lever	Hävarm	1) REPL 1PCS 272358-3	4
		-	-	-	-	-		Replacement parts •SEE 27•287	Ersättande artiklar •SEE 27•287		
2	3514337-9	1	-	-	-	-		Support plate	Lagring		2
3	3514338-7	1	-	-	-	-		Anchorage	Fäste		5
4	965212-4	2	-	-	-	-		Flange screw	Flänsskruv		2
5	6842176-7	2	-	-	-	-		Cap	Överfall		2
6	949278-6	2	-	-	-	-		Flange lock nut	Flänslåsmutter		2
7	3547011-1	1	-	-	-	-		Pedal stop	Pedalstopp		3
8	3517145-3	1	-	-	-	-		Spring	Fjäder		2
9	3517033-1	1	-	-	-	-		Shaft	Axel		4
10	9161807-4	1	-	-	-	-		Throttle control cable manual gearbox	Gasreglagewire manuell växellåda	(6802476)(9140399)	1
	9157601-7	1	-	-	-	-		Throttle control cable automatic gearbox	Gasreglagewire automatisk växellåda	(9161808)(3501680)	1
11	1272403-5	1	-	-	-	-		Buffer	Buffert		2
12	1272404-3	1	-	-	-	-		Retainer	Hållare		2
13	3507544-9	1	-	-	-	-		E-circlip	Spårryttare		1
14	6842391-2	-	1	1	-	-		Lever	Hävarm		4
15	9434289-6	-	1	1	-	-		Shaft	Axel	(9142630)(6842581)	4
16	6842582-6	-	1	1	-	-		Spring	Fjäder		2
17	6842390-4	-	1	1	-	-		Anchorage	Fäste		5
18	1359384-3	-	1	1	-	-		Pedal stop	Pedalstopp	(1272762)	3
19	9161807-4	-	1	-	-	-		Throttle control cable manual gearbox	Gasreglagewire manuell växellåda	(9140399)	1
	9157600-9	-	-	1	-	-		Throttle control cable manual gearbox	Gasreglagewire manuell växellåda		1
	9157601-7	-	1	-	-	-		Throttle control cable automatic gearbox	Gasreglagewire automatisk växellåda	(9161808)(9140400)	1
	9157601-7	-	-	1	-	-		Throttle control cable automatic gearbox	Gasreglagewire automatisk växellåda		1
20	1272403-5	-	1	1	-	-		Buffer	Buffert		2
21	1272404-3	-	1	1	-	-		Retainer	Hållare		2
22	3507544-9	-	1	1	-	-		E-circlip	Spårryttare		1

1) Replacement parts included part or whole in new design, referred to in another section of this catalogue. / Ersättande artiklar ingår helt eller delvis i nytt utförande, redovisat i annat avsnitt i denna katalog.

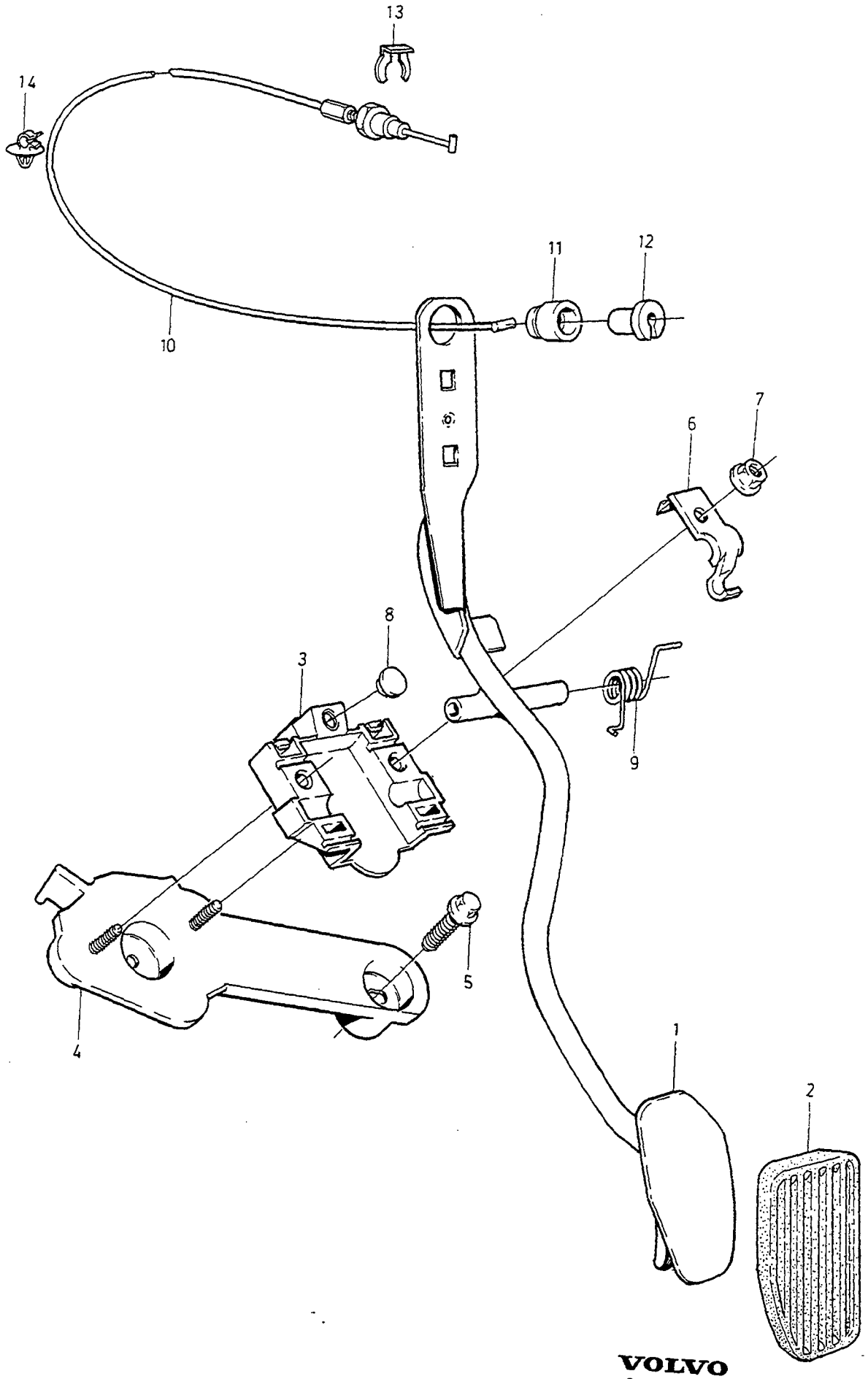

VOLVO
Genuine Parts
PV 270 66203

A	-1994
B	1995-1996
C	1997
D	
E	

ACCELERATOR LINKAGE — GASREGLAGE

5CYL R.H.D

Group / Grupp 27

Page / Sida 277

Fig	Part No. Artikelnummer	Quantity / Antal A	B	C	D	E	PS	Description	Benämning	Notes Anmärkning	SR
1	6842979-4	1	1	1	-	-		Lever	Hävarm		4
2	3547468-3	1	1	1	-	-		Pedal upper part	Pedalöverdel		3
3	3514337-9	1	1	1	-	-		Support plate	Lagring		2
4	3528322-5	1	1	1	-	-		Anchorage	Fäste		5
5	948336-3	2	2	2	-	-		Screw	Skruv		2
6	6842176-7	2	2	2	-	-		Cap	Överfall		2
7	949278-6	2	2	2	-	-		Flange lock nut	Flänslåsmutter		2
8	1359384-3	1	1	1	-	-		Pedal stop	Pedalstopp	(1272762)	3
9	6842980-2	1	1	1	-	-		Spring	Fjäder		2
10	9157602-5	1	1	-	-	-		Throttle control cable manual gearbox	Gasreglagewire manuell växellåda	(1390789)(9135549)	1
☆	9445234-9	-	-	1	-	-		Throttle control cable manual gearbox	Gasreglagewire manuell växellåda		1
	(9157603)	1	-	-	-	-	SP	Throttle control cable automatic gearbox	Gasreglagewire automatisk växellåda	(9135551)	1
	(9157603)	-	1	-	-	-	SP	Throttle control cable automatic gearbox	Gasreglagewire automatisk växellåda		1
☆	9445235-6	-	-	1	-	-		Throttle control cable automatic gearbox	Gasreglagewire automatisk växellåda		1
11	1272403-5	1	1	1	-	-		Buffer	Buffert		2
12	1272404-3	1	1	1	-	-		Retainer	Hållare		2
13	3507544-9	1	1	1	-	-		E-circlip	Spårryttare		1
14	3547514-4	2	2	2	-	-		Clip	Clips		1

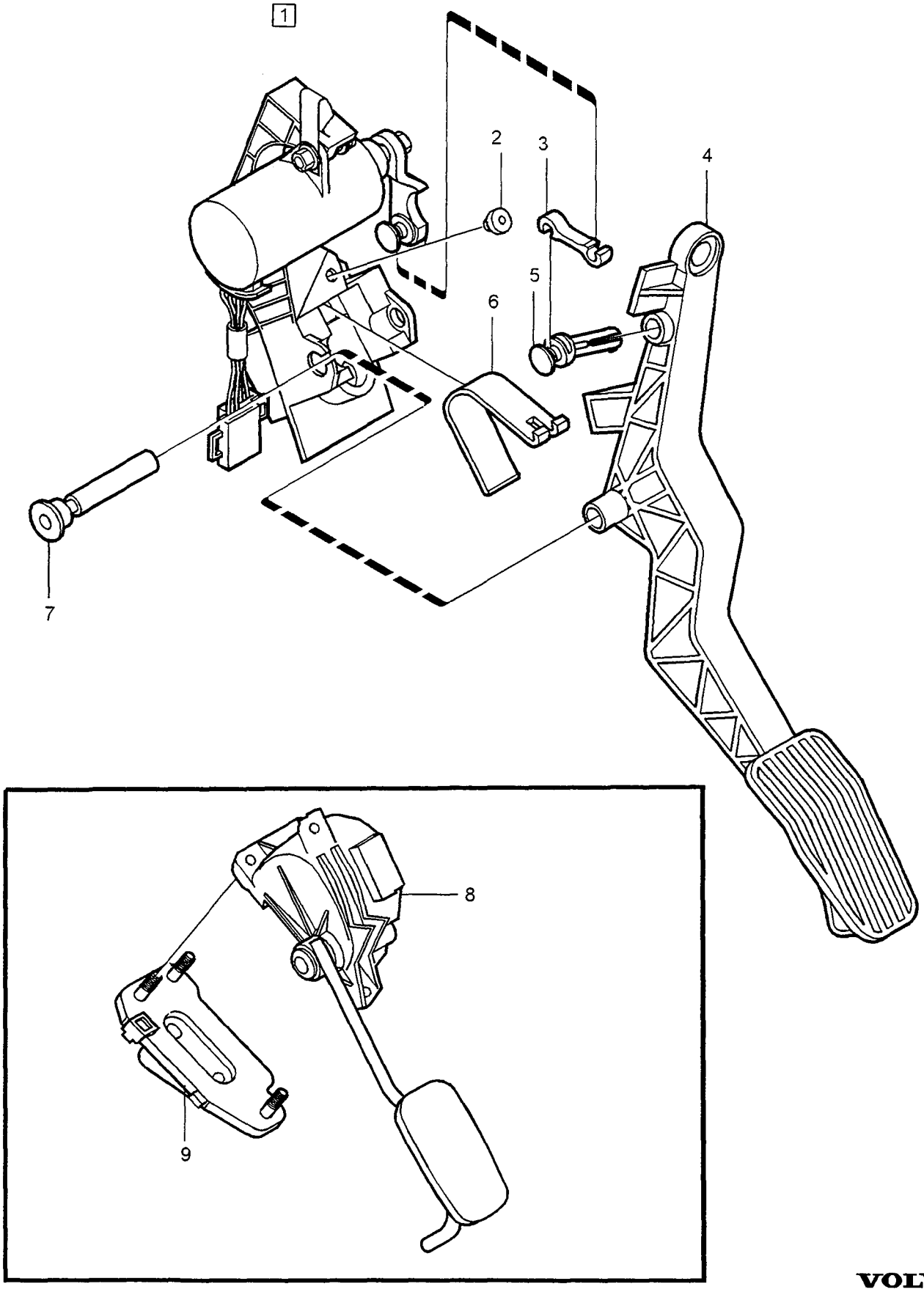

VOLVO
Genuine Parts
PV 270 68009

A	MAN.TRANS 1996
B	MAN.TRANS 1997-
C	AUTO.TRANS
D	
E	

ACCELERATOR LINKAGE GASREGLAGE

DSL L.H.D

Group / Grupp 27

Page / Sida 279

Fig	Part No. Artikelnummer	Quantity / Antal A	B	C	D	E	PS	Description	Benämning	Notes Anmärkning	SR
1	9157837-7	1	-	-	-	-		Anchorage	Fäste		4
2	1359384-3	1	-	-	-	-		• Pedal stop	• Pedalstopp	1)	3
☆	9180923-6	1	-	-	-	-		• Pedal stop	• Pedalstopp	2)	4
3	9157833-6	1	-	-	-	-		• Link arm	• Länkarm		4
4	6842391-2	1	-	-	-	-		Lever	Hävarm		4
5	9157830-2	1	-	-	-	-		Link	Länk		4
6	9447074-7	1	-	-	-	-		Spring	Fjäder		3
7	9434289-6	1	-	-	-	-		Shaft	Axel		4
8	9447135-6	-	1	-	-	-		Accelerator pedal	Gaspedal		4
	9447136-4	-	-	1	-	-		Accelerator pedal	Gaspedal		4
9	9173217-2	-	1	1	-	-		Anchorage	Fäste		4

1) 4DRS CH-317708, 5DRS CH-234532.
2) 4DRS CH 317709-, 5DRS CH 234533-.

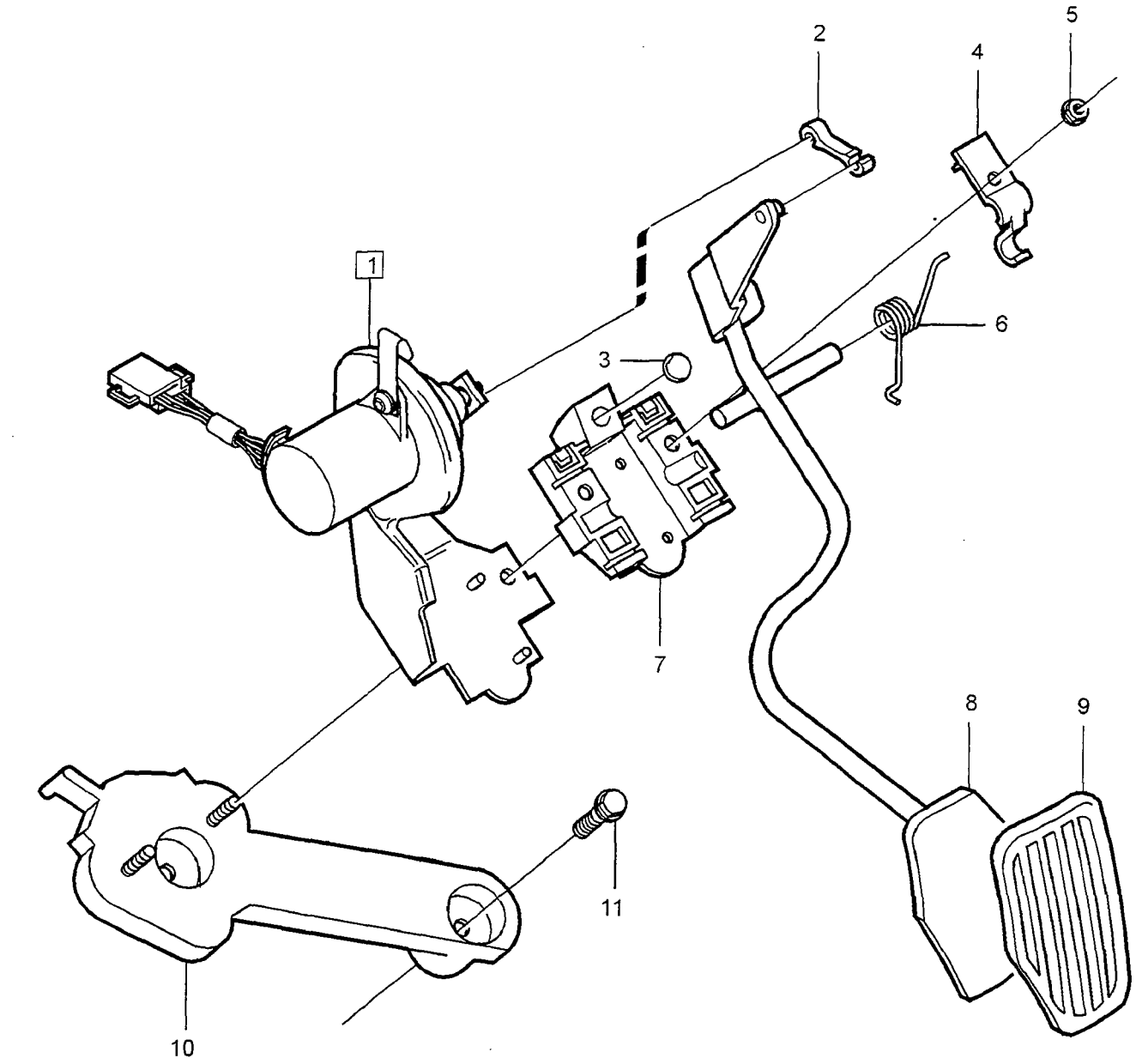
1
2
3
4
5
6
7
8
9
10
11

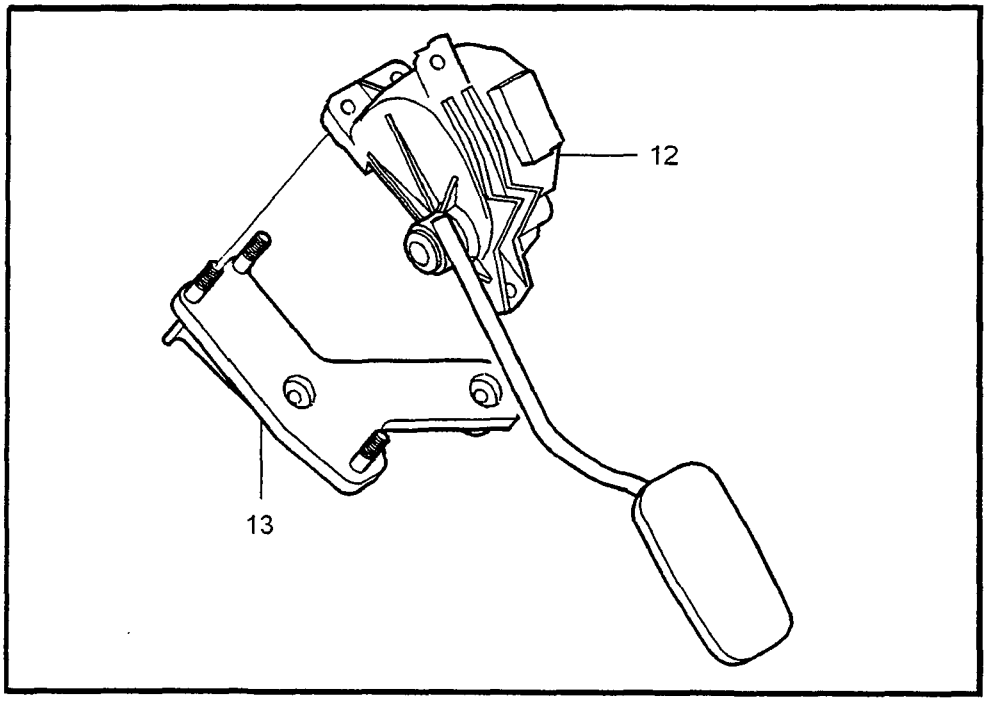
12
13

A	MAN.TRANS 1996
B	MAN.TRANS 1997-
C	AUTO.TRANS
D	
E	

ACCELERATOR LINKAGE GASREGLAGE

DSL R.H.D

Group / Grupp 27

Page / Sida 281

Fig	Part No. / Artikelnummer	Quantity / Antal A	B	C	D	E	PS	Description	Benämning	Notes / Anmärkning	SR
1	9157827-8	1	-	-	-	-		Accelerator pedal	Gaspedal		4
2	9157833-6	1	-	-	-	-		• Link arm	• Länkarm		4
3	1272762-4	1	-	-	-	-		• Pedal stop	• Pedalstopp		3
4	6842176-7	2	-	-	-	-		• Cap	• Överfall		2
5	949278-6	2	-	-	-	-		• Flange lock nut	• Flänslåsmutter		2
6	9180751-1	1	-	-	-	-		• Spring	• Fjäder		3
7	9434311-8	1	-	-	-	-		• Support plate	• Lagring		3
8	9157821-1	1	-	-	-	-		• Lever	• Hävarm		4
9	3547468-3	1	-	-	-	-		• Pedal upper part	• Pedalöverdel		3
10	3528322-5	1	-	-	-	-		Anchorage	Fäste		5
11	948336-3	2	-	-	-	-		Screw	Skruv		2
12	9447137-2	-	1	-	-	-		Accelerator pedal	Gaspedal		4
	9447138-0	-	-	1	-	-		Accelerator pedal	Gaspedal		4
13	9169294-7	-	1	1	-	-		Anchorage	Fäste		4

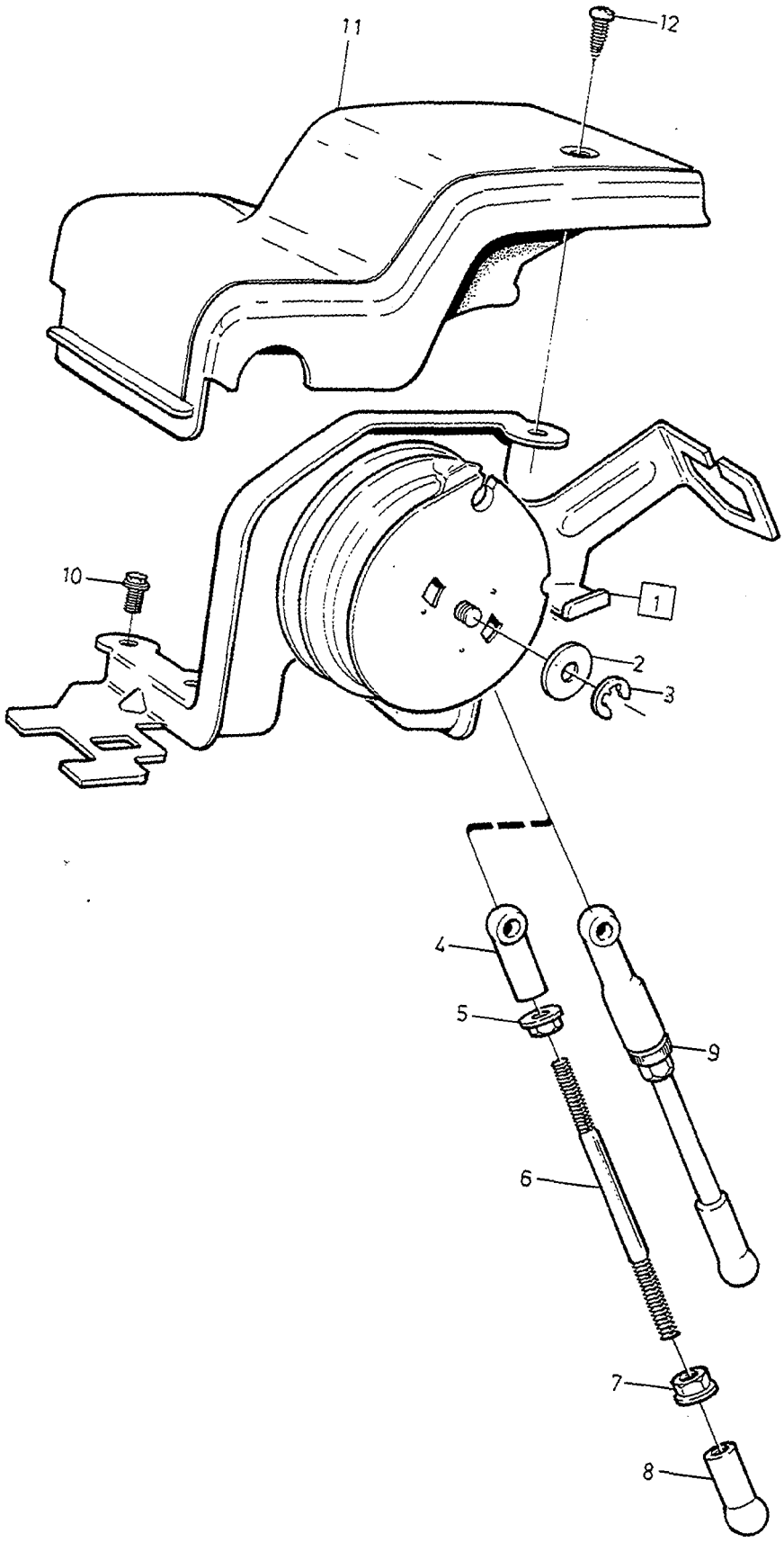

VOLVO
Genuine Parts
PV 270 61568

A	1) 4VALVE
B	2) 4VALVE
C	2VALVE
D	
E	

CONTROL PULLEY WITH FITTINGS — REGLAGERULLE MED MONTERINGSDETALJER

5CYL

Group / Grupp 27

Page / Sida 283

Fig	Part No. / Artikelnummer	Quantity / Antal A	B	C	D	E	PS	Description	Benämning	Notes / Anmärkning	SR
1	*(3547507)*	1	-	-	-	-	SP	Throttle control complete	Gasreglage komplett	REPL 1PCS 9189104-4	
	9189104-4	1	-	-	-	-		Throttle control complete	Gasreglage komplett		4
	9189104-4	-	1	1	-	-		Throttle control complete	Gasreglage komplett	MAN.TRANS	4
	9189105-1	-	1	1	-	-		Throttle control complete	Gasreglage komplett	AUTO.TRANS	4
2	955894-1	1	1	1	-	-		• Washer	• Bricka		2
3	951669-1	1	1	1	-	-		• E-circlip	• Spårryttare		2
4	946704-4	1	-	-	-	-		Ball socket left-hand thread ...	Kulskål vänstergängad		3
5	969355-7	1	-	-	-	-		Nut left-hand thread	Mutter vänstergängad	(973447)	2
6	943363-2	1	-	-	-	-		Control rod	Reglerstång		2
7	965483-1	1	-	-	-	-		Flange nut	Flänsmutter	(968898)	2
8	946703-6	1	-	-	-	-		Ball socket	Kulskål		3
9	3507883-1	-	1	1	-	-		Control rod complete	Reglerstång komplett		3
10	948746-3	3	3	3	-	-		Flange screw	Flänsskruv		2
☆ 11	9189149-9	1	1	1	-	-		Cover	Kåpa	-1996 (1275030)	3
☆	9189149-9	1	1	1	-	-		Cover	Kåpa	1997	3
12	972079-8	1	1	1	-	-		Six point socket screw	Sextandhålskruv		2

1) 4DRS CH-30699.
2) 4DRS CH 30700-. 5DRS.

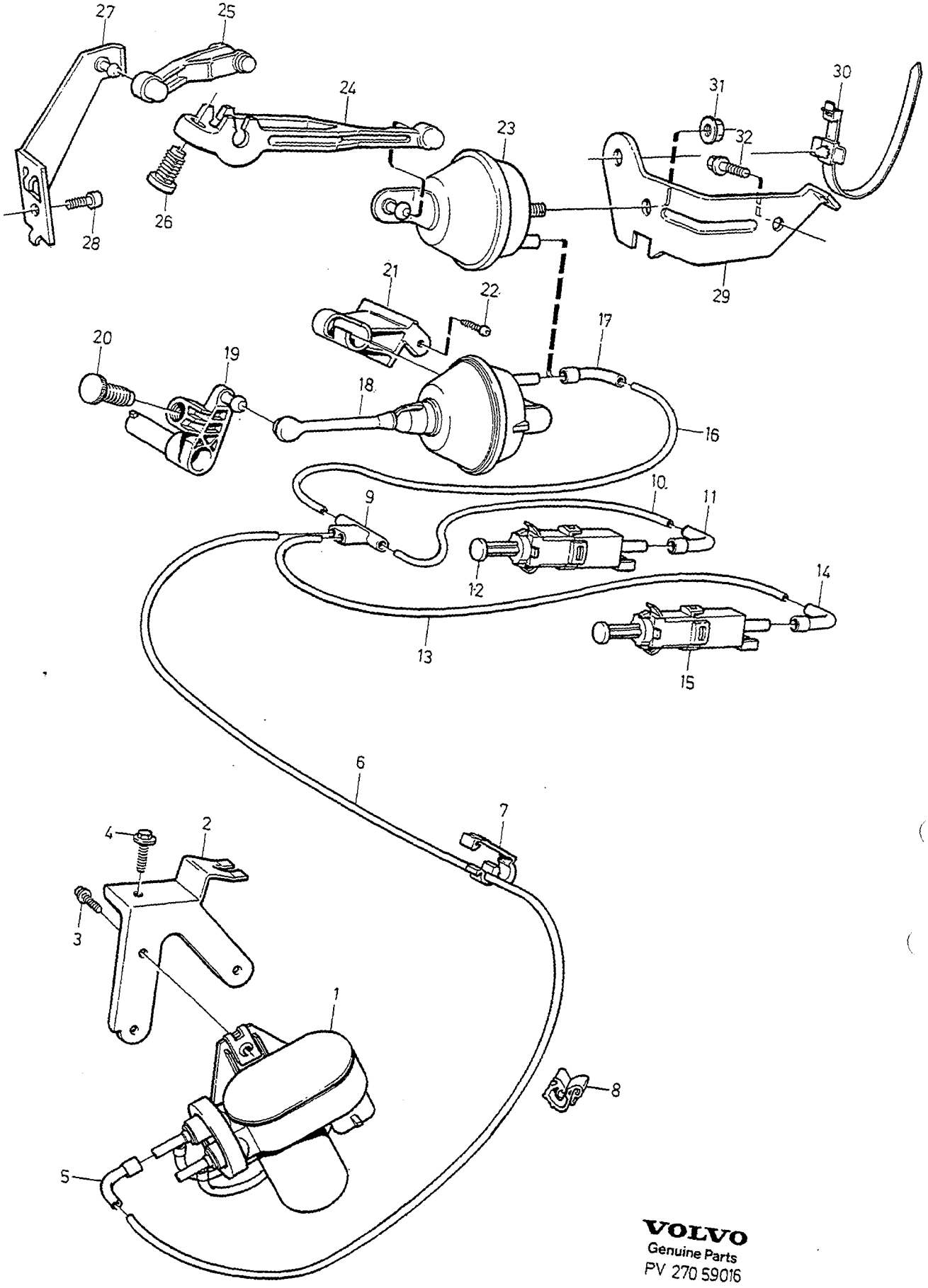

VOLVO
Genuine Parts
PV 270 59016

A	L.H.D MAN.TRANS
B	L.H.D AUTO.TRANS
C	R.H.D MAN.TRANS
D	R.H.D AUTO.TRANS
E	

CRUISE CONTROL — KONSTANTFARTHÅLLARE

Group / Grupp 27

Page / Sida 285

Fig	Part No. / Artikelnummer	Quantity / Antal A	B	C	D	E	PS	Description	Benämning	Notes / Anmärkning	SR
1	1390903-1	1	1	1	1	-		Vacuum booster	Vakuumförstärkare		4
2	1275941-1	1	1	1	1	-		Bracket	Konsol	-1995 (3528013)	3
	1275941-1	1	1	1	1	-		Bracket	Konsol	1996-	3
3	969278-1	3	3	3	3	-		Six point socket screw	Sextandhålskruv		2
4	965354-4	1	1	1	1	-		Sems screw	Semsskruv		2
5	1389627-9	1	1	1	1	-		Connector	Anslutning		2
6	946233-4	X	X	-	-	-		Plastic pipe by the meter	Plaströr metervara	1) LG 2000 mm	2
	946233-4	X	X	-	-	-		Plastic pipe by the meter	Plaströr metervara	2) -1994 LG 1800 mm. 1995- LG 1750 mm	2
	946233-4	-	-	X	X	-		Plastic pipe by the meter	Plaströr metervara	LG 2600 mm	2
7	3528055-1	2	2	1	1	-		Spacer tube	Distansrör		5
8	6842184-1	-	-	3	3	-		Clip	Clips		1
9	3547076-4	1	-	1	-	-		Coupling piece	Kopplingsstycke		2
	3517382-2	-	1	1	1	-		Coupling piece	Kopplingsstycke		3
10	946233-4	X	X	X	X	-		Plastic pipe by the meter	Plaströr metervara	LG 70 mm	2
11	1389627-9	1	1	1	1	-		Connector	Anslutning		2
12	9146505-4	1	1	1	1	-		Valve	Ventil	(3528413)	3
13	946233-4	X	-	-	-	-		Plastic pipe by the meter	Plaströr metervara	LG 250 mm	2
	946233-4	-	-	X	-	-		Plastic pipe by the meter	Plaströr metervara	LG 300 mm	2
14	1389627-9	1	-	1	-	-		Connector	Anslutning		2
15	9146505-4	1	-	1	-	-		Valve	Ventil	(3528413)	3
16	946233-4	X	X	-	-	-		Plastic pipe by the meter	Plaströr metervara	LG 200 mm	2
	946233-4	-	-	X	X	-		Plastic pipe by the meter	Plaströr metervara	LG 50 mm	2
17	1389627-9	1	1	-	-	-		Connector	Anslutning		2
18	6842105-6	1	1	-	-	-		Servo unit	Servoenhet		4
☆ 19	1271777-3	1	1	-	-	-		Lever	Hävarm		4
20	3528083-3	1	1	-	-	-		Screw	Skruv		4
21	6842107-2	1	1	-	-	-		Anchorage	Fäste		4
22	976155-2	1	1	-	-	-		Six point socket screw	Sextandhålskruv	(972338)	2
23	3536048-6	-	-	1	1	-		Servo unit	Servoenhet		4
24	3536046-0	-	-	1	1	-		Pull rod	Dragstång		4
25	3536045-2	-	-	1	1	-		Pull rod	Dragstång		4
26	3528083-3	-	-	1	1	-		Screw	Skruv		4
27	3528406-6	-	-	1	1	-		Lever	Hävarm		4
28	972408-9	-	-	1	1	-		Screw	Skruv		1
29	3531026-7	-	-	1	1	-		Bracket	Konsol		4
30	969221-1	-	-	1	1	-		Strip clamp	Bandklamma		2
31	948645-7	-	-	1	1	-		Flange lock nut	Flänslåsmutter		2
32	966862-5	-	-	1	1	-		Flange screw	Flänsskruv	-1995	2
	945970-2	-	-	1	1	-		Screw	Skruv	1996-	2

1) 4DRS CH-30699.
2) 4DRS CH 30700-. 5DRS.

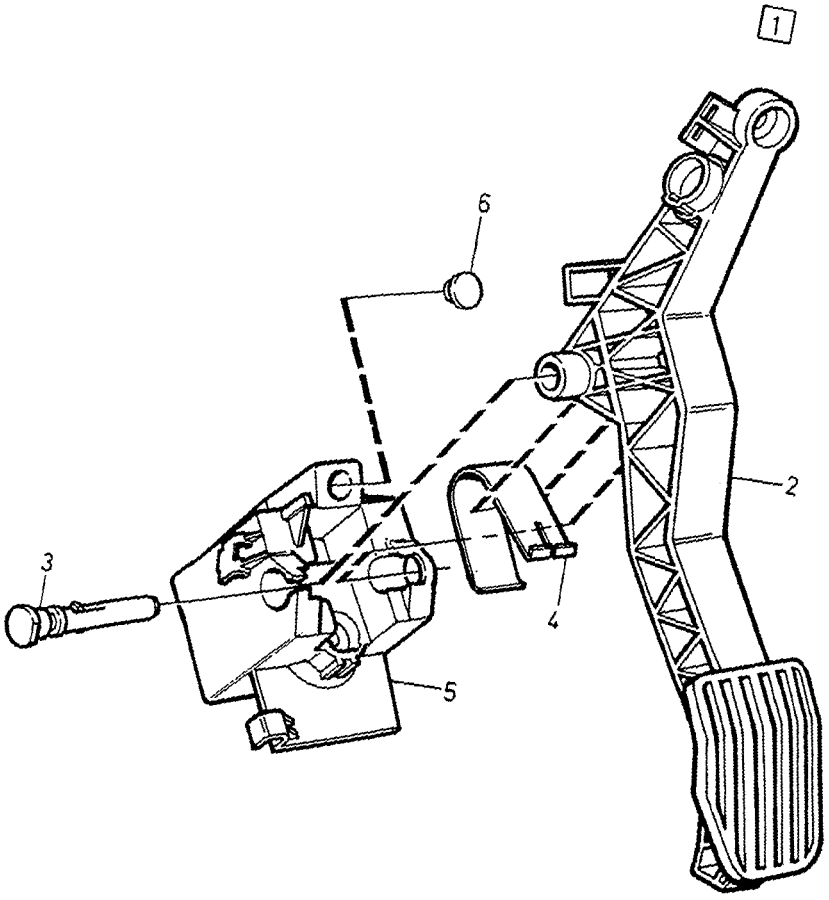

VOLVO
Genuine Parts
PV 270 68962

A		ACCELERATOR LINKAGE KITS GASREGLAGE SATSER	Group Grupp 27
B			
C			Page Sida 287
D			
E			

	Fig	Part No. Artikelnummer	Quantity / Antal A	B	C	D	E	PS	Description	Benämning	Notes Anmärkning	SR
☆	1	272358-3	1	-	-	-	-		Kit	Sats		4
	2	6842391-2	1	-	-	-	-		• Lever	• Hävarm		4
	3	9434289-6	1	-	-	-	-		• Shaft	• Axel		4
	4	6842582-6	1	-	-	-	-		• Spring	• Fjäder		2
	5	6842390-4	1	-	-	-	-		• Anchorage	• Fäste		5
	6	1359384-3	1	-	-	-	-		• Pedal stop	• Pedalstopp		3

IGNITION AND CONTROL SYSTEMS / TÄND- OCH REGLERSYSTEM

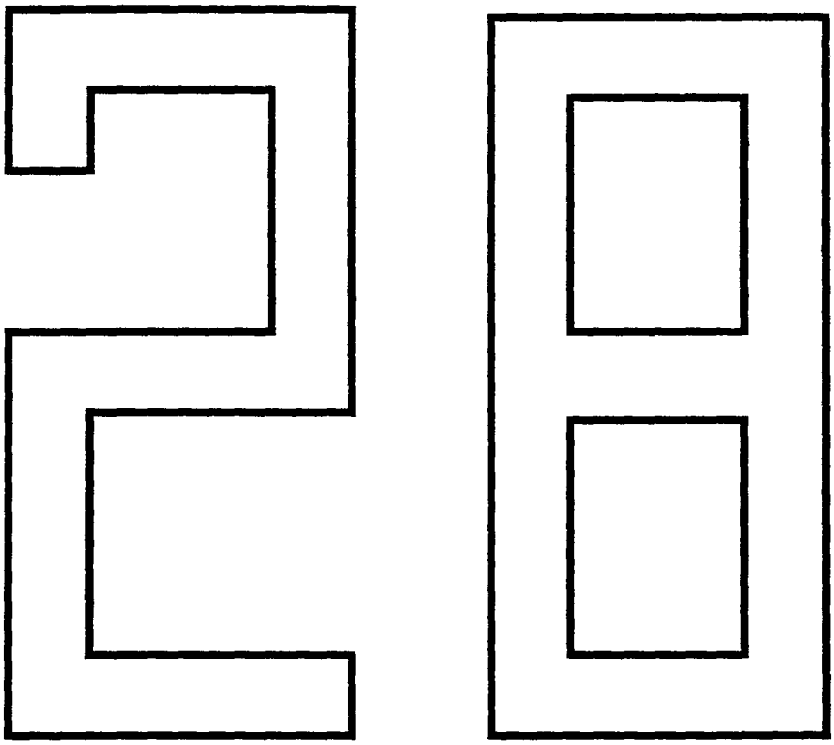

A
B
C
D
E

SUB GROUP
IGNITION AND CONTROL SYSTEMS

UNDERGRUPP
TÄND- OCH REGLERSYSTEM

Group
Grupp
28

Page
Sida
289

Fig	Part No. Artikelnummer	Quantity / Antal A	B	C	D	E	PS	Description	Benämning	Notes Anmärkning	SR
		-	-	-	-	-		Ignition system	Tändsystem		
		-	-	-	-	-		•5CYL	•5CYL	SEE 28•291	
		-	-	-	-	-		Regulating system fuel supply	Reglersystem bränsletillförsel .		
		-	-	-	-	-		•MAN.TRANS	•MAN.TRANS	SEE 28•295	
		-	-	-	-	-		•AUTO.TRANS	•AUTO.TRANS	SEE 28•301	
		-	-	-	-	-		Glow plug	Glödstift		
		-	-	-	-	-		•DSL	•DSL	SEE 28•307	

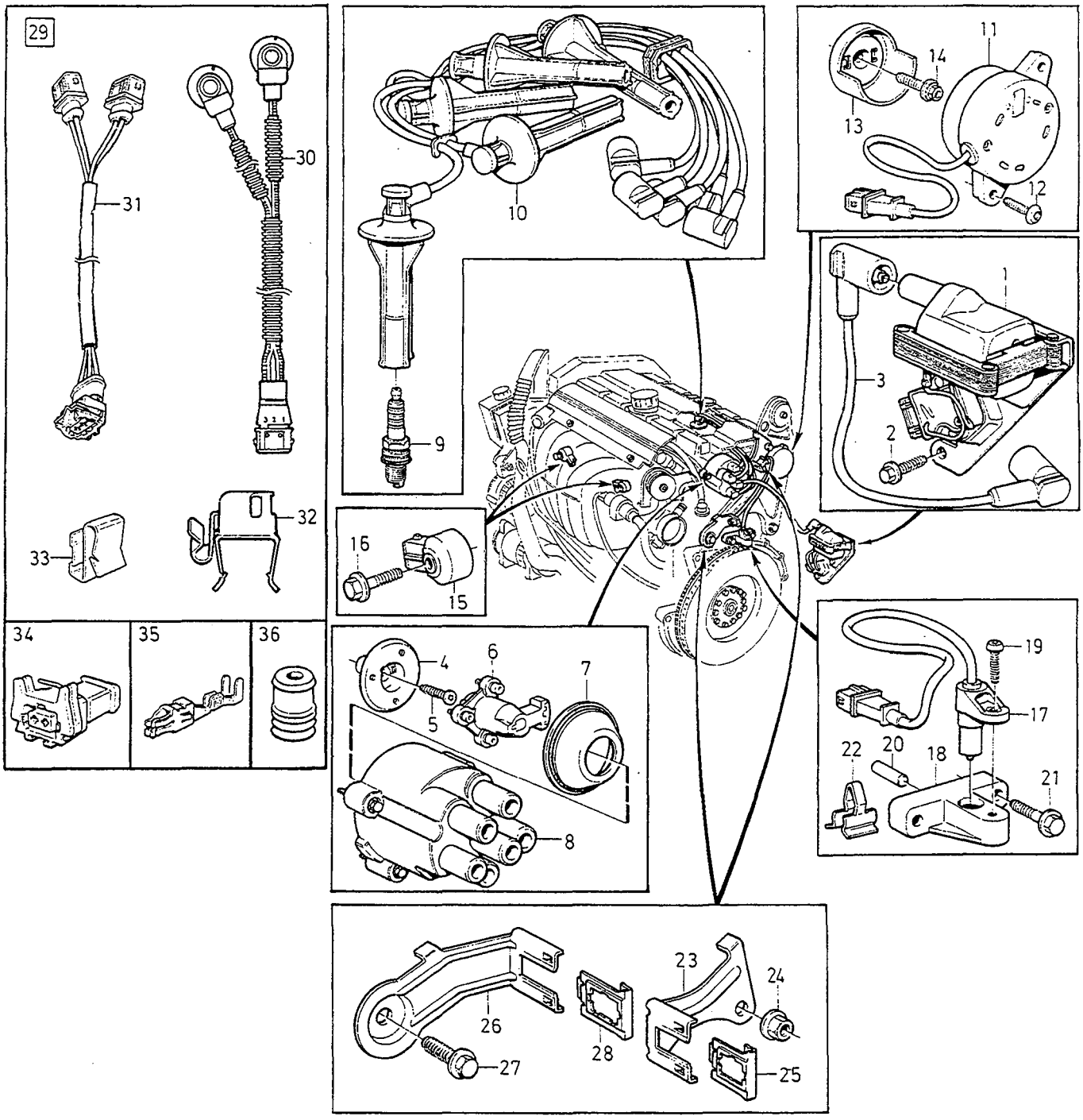

VOLVO
Genuine Parts
PV 280 66939

A	2VALVE
B	4VALVE W/O TURBO
C	4VALVE TURBO
D	
E	

IGNITION SYSTEM — TÄNDSYSTEM

5CYL

Group / Grupp 28

Page / Sida 291

Fig	Part No. Artikelnummer	Quantity / Antal A	B	C	D	E	PS	Description	Benämning	Notes Anmärkning	SR
1	3531839-3	1	-	-	-	-		Ignition coil	Tändspole	-1993	2
	3507934-2	1	-	-	-	-		Ignition coil	Tändspole	1994-95	2
	3507934-2	-	1	1	-	-		Ignition coil	Tändspole	-1995	2
	1275174-9	1	1	1	-	-		Ignition coil	Tändspole	1996-	2
2	965175-3	3	3	3	-	-		Flange screw	Flänsskruv	M6x12	2
	946544-4	3	3	3	-	-		Flange screw	Flänsskruv	M6x16	2
3	*(1335874)*	1	1	1	-	-	SP	Ignition cable	Tändledning		1
4	1271919-1	-	1	1	-	-		Companion flange	Medbringare	ENG-403323 (6842319)	4
	1271919-1	-	1	1	-	-		Companion flange	Medbringare	ENG 403324-	4
	6842325-0	1	-	-	-	-		Companion flange	Medbringare		4
5	977383-9	1	1	1	-	-		Screw	Skruv		3
6	1367783-6	1	1	1	-	-		Distributor arm	Fördelararm		1
7	1367780-2	1	1	1	-	-		Dust cover	Dammskydd		3
8	3501944-7	1	1	1	-	-		Distributor cap	Fördelarlock		3
9	271603-3	-	1	-	-	-		Spark plug kit	Tändstiftsats	B5204FS	1
	271727-0	1	1	-	-	-		Spark plug kit	Tändstiftsats	EXC B5204FS	1
	271766-8	-	-	1	-	-		Spark plug kit	Tändstiftsats		1
10	9135700-4	-	1	1	-	-		Ignition cable kit	Tändledningsats	(9146403)	1
	9135701-2	1	-	-	-	-		Ignition cable kit	Tändledningsats	(9135547)	1
11	9146108-7	1	1	1	-	-		Sensor	Positionsgivare	(1383966)	3
12	969017-3	-	1	-	-	-		Six point socket screw	Sextandhålskruv	-1993 M7x35	3
	969673-3	2	1	-	-	-		Six point socket screw	Sextandhålskruv	-1993 M7x20	3
	969673-3	2	2	2	-	-		Six point socket screw	Sextandhålskruv	1994- M7x20	3
13	6842317-7	-	1	1	-	-		Aperture	Bländare		3
	6842326-8	1	-	-	-	-		Aperture	Bländare		3
14	977383-9	1	1	1	-	-		Screw	Skruv		3
15		-	2	2	-	-		Transducer	Givare	-1996 SEE FIG 29	
	3547792-6	2	-	-	-	-		Sensor	Givare	-1996	3
	1270492-0	2	2	2	-	-		Sensor	Givare	1997-	3
16	946671-5	2	2	2	-	-		Flange screw	Flänsskruv		2
17	3547699-3	1	1	1	-	-		Impulse sensor	Impulsgivare		2
18	*(3517796)*	1	1	1	-	-	SP	Bracket	Konsol	ENG -178723 REPL 1PCS 9146813-2, 1PCS 946544-4	3
	9146813-2	1	1	1	-	-		Bracket	Konsol	ENG 178724-	3
19	969407-6	1	1	1	-	-		Six point socket screw	Sextandhålskruv	ENG -178723 (969643)	2
	946544-4	1	1	1	-	-		Flange screw	Flänsskruv	ENG 178724-	2
20	950562-9	1	1	1	-	-		Pin	Pinne		2
21	975880-6	2	2	2	-	-		Screw	Skruv		4
22	3507134-9	1	1	-	-	-		Clip	Clips	1)	6
	9135100-7	1	1	-	-	-		Clip	Clips	2) 1993	6
	1367402-3	1	1	-	-	-		Clip	Clips	1994-	3
	3507479-8	-	-	1	-	-		Clip	Clips	1994-	3
23	3531673-6	1	1	-	-	-		Bracket	Konsol	-1993	2
24	948645-7	1	1	-	-	-		Flange lock nut	Flänslåsmutter		2
25	3531179-4	1	1	-	-	-		Retainer 2-pole	Hållare 2-polig	-1993	3
26	9146816-5	1	1	1	-	-		Bracket	Konsol		3
27	974378-2	1	1	1	-	-		Flange screw	Flänsskruv	(978946)	2
28	3531180-2	1	1	1	-	-		Retainer 3-pole	Hållare 3-polig		3
29	272234-6	-	1	1	-	-		Service kit knock sensor	Servicesats knackgivare		3
30	1270492-0	-	1	1	-	-		•Sensor	•Givare		3
31	9442158-3	-	1	1	-	-		•Cable harness	•Ledningsmatta		6
32	9162254-8	-	1	1	-	-		•Bracket	•Konsol		3
33	9148047-5	-	1	1	-	-		•Clip	•Clips		5
34	979040-3	-	2	2	-	-		•Receptacle housing	•Hylsisolator		3
35	978261-6	-	6	6	-	-		•Cable terminal	•Ledningssko		2

1) 4DRS CH-30699.
2) 4DRS CH 30700-. 5DRS.

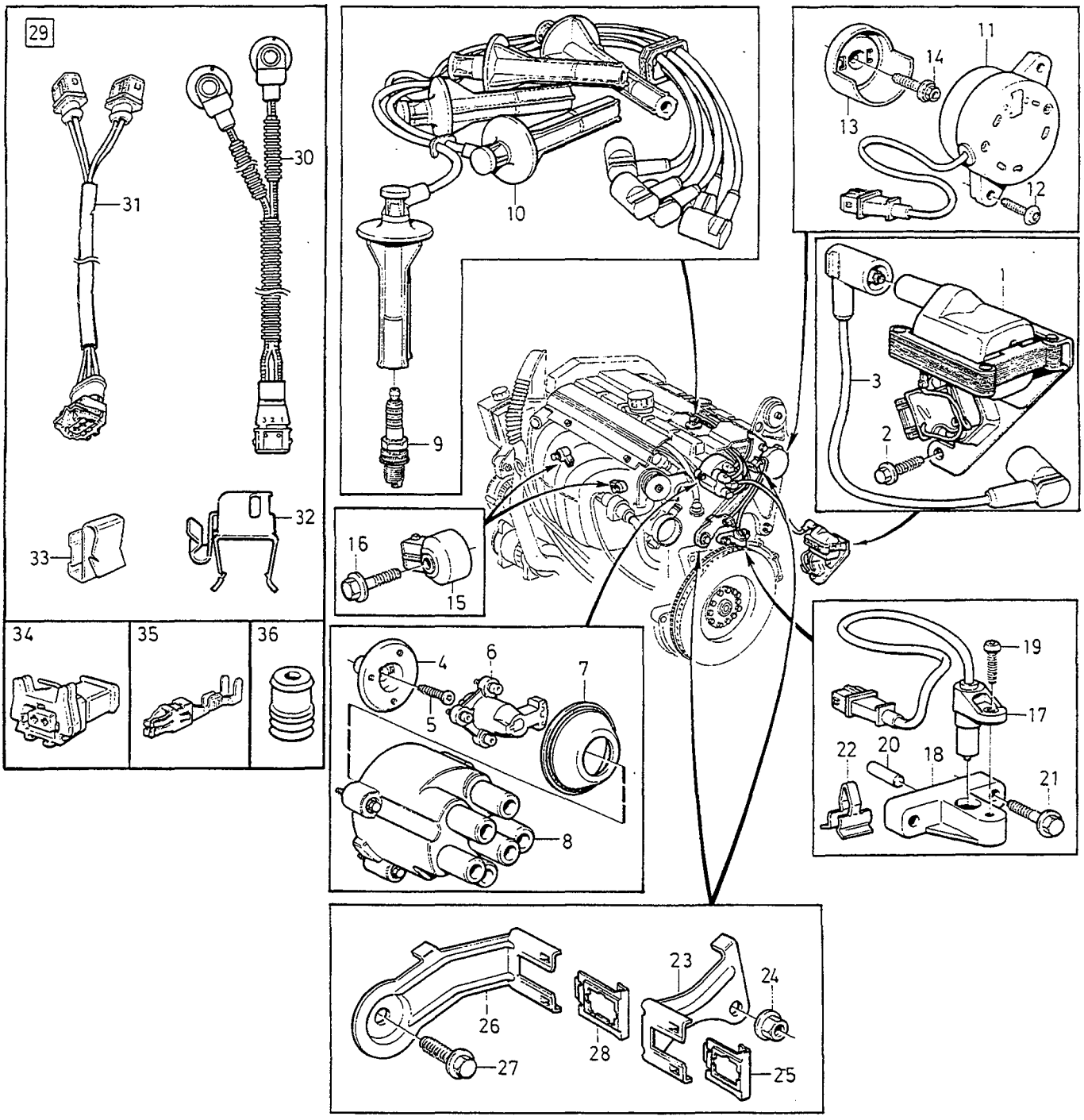
29
31
30
33
32
34
35
36
10
9
11
14
13
12
1
3
2
16
15
19
17
22
20
18
21
4
6
7
5
8
23
24
26
28
27
25

A	2VALVE	IGNITION SYSTEM TÄNDSYSTEM	Group Grupp 28
B	4VALVE W/O TURBO		
C	4VALVE TURBO		Page Sida 293
D			
E		5CYL	

Fig	Part No. Artikelnummer	Quantity / Antal A	B	C	D	E	P S	Description	Benämning	Notes Anmärkning	S R
36	970772-0	-	6	6	-	-		•Cable seal	•Ledningstätning		6

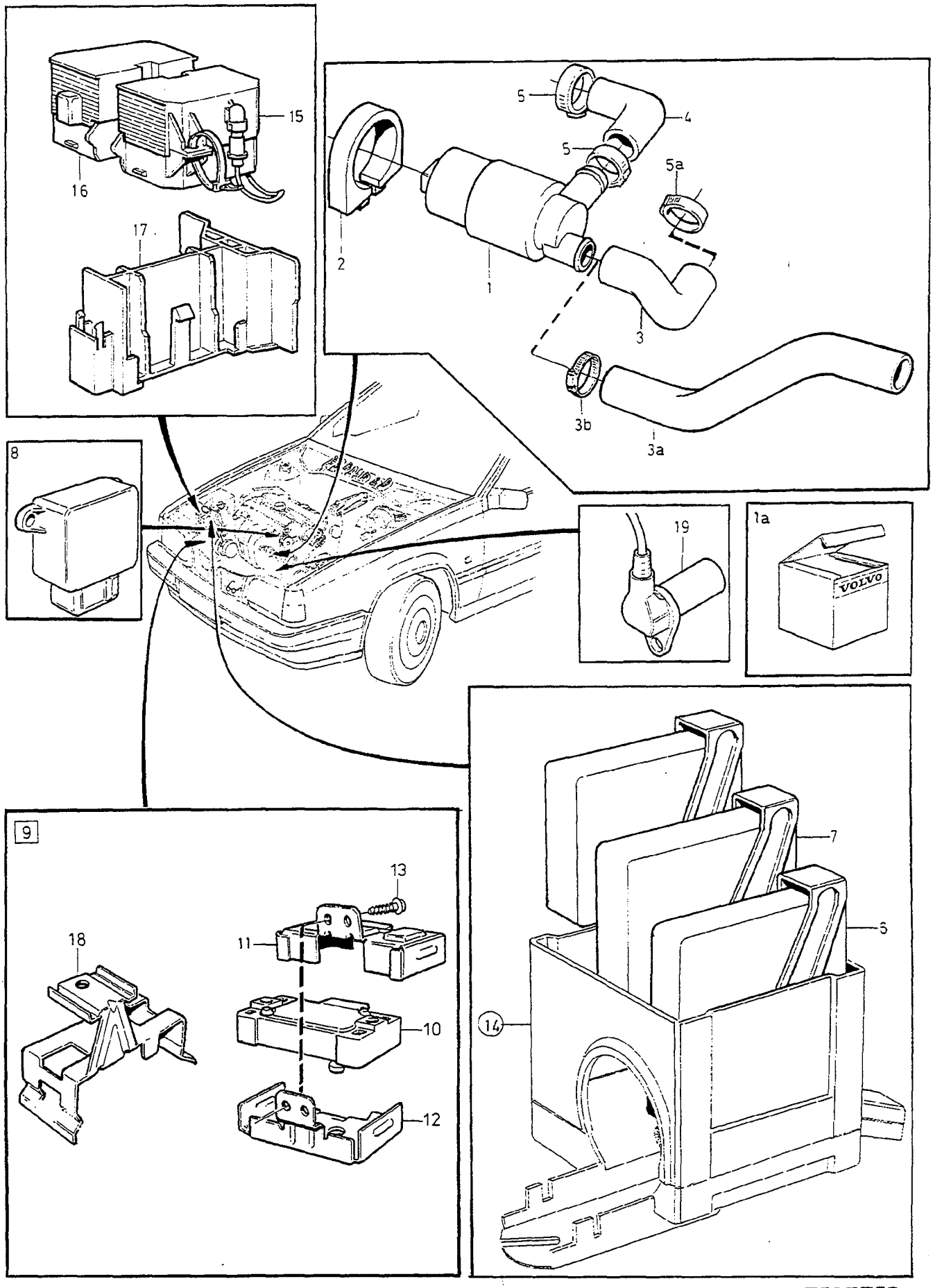
15
16
17
5
4
5
5a
2
1
3
3b
3a
8
19
1a
VOLVO
9
13
18
11
10
12
7
6
14

A	B5204S
B	B5252S,B5202S
C	B5254S,B5234S
D	5CYL TURBO
E	DSL

REGULATING SYSTEM FUEL SUPPLY REGLERSYSTEM BRÄNSLETILLFÖRSEL

MAN.TRANS

Group / Grupp 28

Page / Sida 295

Fig	Part No. / Artikelnummer	Quantity / Antal A	B	C	D	E	PS	Description	Benämning	Notes / Anmärkning	SR
1	3517378-0	1	-	1	-	-		Control slide	Reglerslid	1)	3
	3531803-9	1	-	1	-	-		Control slide	Reglerslid	2)	3
	3531803-9	-	-	-	1	-		Control slide	Reglerslid	1994-	3
	(1271853)	-	1	-	-	-	SP	Control slide	Reglerslid	REPL 1PCS FIG 1a	3
☆ 1a	272278-3	-	1	-	-	-		Set	Sats	1993 B5252S	3
☆	272278-3	-	1	-	-	-		Set	Sats	3) 4) B5252S	3
☆	272293-2	-	1	-	-	-		Set	Sats	3) 5) B5252S	3
☆	272294-0	-	1	-	-	-		Set	Sats	6) 5) B5252S	3
☆	272295-7	-	1	-	-	-		Set	Sats	6) 4) B5252S	3
☆	272295-7	-	1	-	-	-		Set	Sats	B5202S	3
2	3517598-3	1	-	1	-	-		Clamp	Klamma	1)	3
	3507423-6	1	-	1	-	-		Clamp	Klamma	2)	3
	3507423-6	-	1	-	-	-		Clamp	Klamma	2)	3
	3507423-6	-	-	-	1	-		Clamp	Klamma	1994-	3
3	3507144-8	1	-	1	-	-		Hose inlet	Slang tillopp	1)	2
	9146198-8	1	-	1	-	-		Hose inlet	Slang tillopp	(6842505)	2
	9146197-0	-	1	-	-	-		Hose inlet	Slang tillopp	7) (3507859)	2
	9141016-7	-	-	-	1	-		Hose inlet	Slang tillopp	8) -1994	2
3a	9186261-5	-	1	-	-	-		Hose inlet	Slang tillopp	9) (1271868)	2
3b	976559-5	-	1	-	-	-		Hose clamp	Slangklämma	9)	2
		-	-	-	-	-		.....	.....		
4	3528128-6	1	-	1	-	-		Hose outlet	Slang utlopp	1)	2
	9146225-9	1	-	1	1	-		Hose outlet	Slang utlopp	(6842447)	2
	6842169-2	-	1	-	-	-		Hose outlet	Slang utlopp	2) 1993	2
	6842936-4	-	1	-	-	-		Hose outlet	Slang utlopp	10)	2
	6842169-2	-	1	-	-	-		Hose outlet	Slang utlopp	11)	2
5	976559-5	2	2	2	-	-		Hose clamp	Slangklämma	1)	2
	977964-6	1	-	1	-	-		Hose clamp inlet	Slangklämma tillopp	2) 1993	2
	978181-6	1	-	1	1	-		Hose clamp inlet	Slangklämma tillopp	1994-	2
	976559-5	1	-	1	-	-		Hose clamp outlet	Slangklämma utlopp	2) 1993	2
	977964-6	1	-	1	-	-		Hose clamp outlet	Slangklämma utlopp	2) 1993	2
	978180-8	1	-	1	1	-		Hose clamp outlet	Slangklämma utlopp	1994-	2
	976559-5	-	1	-	-	-		Hose clamp inlet	Slangklämma tillopp	2)	2
	976561-1	-	1	-	-	-		Hose clamp outlet	Slangklamma utlopp	2) 1993	1
	978178-2	-	1	-	-	-		Hose clamp outlet	Slangklämma utlopp	2) 1993 ALTER	2
	976559-5	-	1	-	-	-		Hose clamp outlet	Slangklämma utlopp	1994-	2
	977964-6	-	1	-	-	-		Hose clamp outlet	Slangklämma utlopp	1994-	2
5a	978178-2	-	-	-	1	-		Hose clamp inlet	Slangklämma tillopp	8)	2
☆ 6	9146569-0	1	-	-	-	-		Control unit ignition system ...	Styrenhet tändsystem	1) MARKED 2.1 (6842749)	3
	9146293-7	1	-	-	-	-		Control unit ignition system ...	Styrenhet tändsystem	2) MARKED 2.1 (6842678)	3
	9146570-8	-	-	1	-	-		Control unit ignition system ...	Styrenhet tändsystem	1) MARKED 1.1 (6842748)	3
	9146294-5	-	-	1	-	-		Control unit ignition system ...	Styrenhet tändsystem	1993 (6842677)	3
	9146371-1	-	-	1	-	-		Control unit ignition system ...	Styrenhet tändsystem	1994- MARKED 1.1	3
7	8601053-5	1	-	-	-	-	EU	Control unit fuel system	Styrenhet bränslesystem	1992	3

1) 4DRS CH-30699.
2) 4DRS CH 30700-. 5DRS.
3) 4DRS FC 1;CH 100400-202526, 4DRS FC 2;CH 100400-202020, 5DRS FC 2;CH 78000-103467.
4) For cars with air pump. / För vagnar med luftpump.
5) For cars without air pump / För vagnar utan luftpump
6) 4DRS FC 1;CH 202527-281189, 4DRS FC 2;CH 202021-280023, 5DRS FC 2;CH 103468-187605
7) 4DRS FC 1;CH -202526, 4DRS FC 2;CH -202020, 5DRS FC 2;CH -103467.
8) 4DRS CH 113575-, 5DRS CH 23601-.
9) 4DRS FC 1;CH 202527-, 4DRS FC 2;CH 202021-, 5DRS FC 2;CH 103468-.
10) 4DRS CH 100400-164062 5DRS CH 11800-67610
11) 4DRS CH 164063- 5DRS CH 67611-

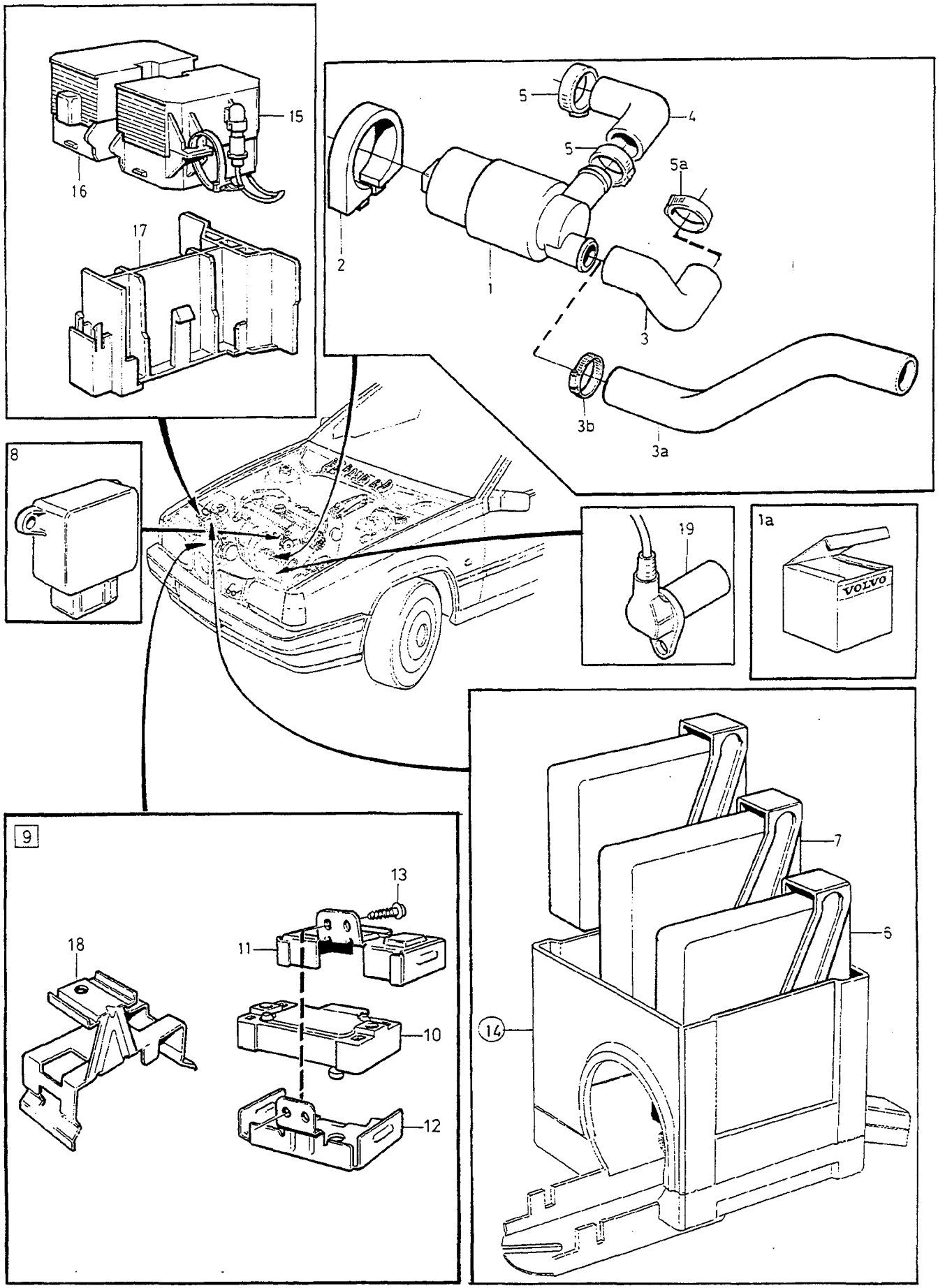
15
16
17
5
4
5
5a
2
1
3
3b
3a
8
19
1a
VOLVO
9
13
18
11
10
12
7
6
14

A	B5204S
B	B5252S,B5202S
C	B5254S,B5234S
D	5CYL TURBO
E	DSL

REGULATING SYSTEM FUEL SUPPLY REGLERSYSTEM BRÄNSLETILLFÖRSEL

MAN.TRANS

Group Grupp 28

Page Sida 297

Fig	Part No. Artikelnummer	Quantity / Antal A	B	C	D	E	PS	Description	Benämning	Notes Anmärkning	SR
	8601049-3	1	-	-	-	-	EU	Control unit, exch fuel system	Styrenhet, bytes bränslesystem	12) 1993-	3
	8601115-2	1	-	-	-	-	EU	Control unit, exch fuel system	Styrenhet, bytes bränslesystem	13) 1996-	3
	8601009-7	-	1	-	-	-	EU	Control unit, exch fuel system ignition system	Styrenhet, bytes bränslesystem tändsystem	12) B5252FS 1993	3
☆	8601339-8	-	1	-	-	-	EU	Control unit, exch fuel system ignition system	Styrenhet, bytes bränslesystem tändsystem	12) B5252FS 1994-96 E.G.R	3
☆	8601340-6	-	1	-	-	-	EU	Control unit, exch fuel system ignition system	Styrenhet, bytes bränslesystem tändsystem	13) B5252FS -1996 E.G.R	3
☆	8601483-4	-	1	-	-	-	EU	Control unit, exch fuel system Ignition system	Styrenhet, bytes bränslesystem Tändsystem	12) 5) B5252FS 1994- W/O E.G.R	5
(☆	8601485-9	-	1	-	-	-	EU	Control unit, exch fuel system ignition system	Styrenhet, bytes bränslesystem tändsystem	13) 5) B5252FS 1996- W/O E.G.R	3
☆	8601359-6	-	1	-	-	-	EU	Control unit, exch fuel system ignition system	Styrenhet, bytes bränslesystem tändsystem	12) B5202FS -1995	3
☆	8601480-0	-	1	-	-	-	EU	Control unit, exch fuel system ignition system	Styrenhet, bytes bränslesystem tändsystem	12) B5202FS 1996 E.G.R	3
(☆	8601481-8	-	1	-	-	-	EU	Control unit, exch fuel system ignition system	Styrenhet, bytes bränslesystem tändsystem	13) B5202S -1996	3
☆	8601484-2	-	1	-	-	-	EU	Control unit, exch fuel system ignition system	Styrenhet, bytes bränslesystem tändsystem	B5202S 1997	3
	8601054-3	-	-	1	-	-	EU	Control unit fuel system ..... ignition system	Styrenhet bränslesystem ..... tändsystem	12) 1992	3
	8601051-9	-	-	1	-	-	EU	Control unit, exch fuel system ignition system	Styrenhet, bytes bränslesystem tändsystem	12) 1993-	3
	8601117-8	-	-	1	-	-	EU	Control unit, exch fuel system ignition system	Styrenhet, bytes bränslesystem tändsystem	13) 5) 1996-	3
	8601094-9	-	-	1	-	-	EU	Control unit, exch fuel system ignition system	Styrenhet, bytes bränslesystem tändsystem	13) 4) 1996	3
☆	8601300-0	-	-	1	-	-	EU	Control unit, exch fuel system ignition system	Styrenhet, bytes bränslesystem tändsystem	13) 4) 1997	3
	8601061-8	-	-	-	1	-	EU	Control unit fuel system ..... ignition system	Styrenhet bränslesystem ..... tändsystem	12) B5234T EXC (T)	3
	8601119-4	-	-	-	1	-	EU	Control unit, exch fuel system ignition system	Styrenhet, bytes bränslesystem tändsystem	13) B5234T	3
	8601068-3	-	-	-	1	-	EU	Control unit, exch fuel system ignition system	Styrenhet, bytes bränslesystem tändsystem	B5234T (T)	3
(	8601212-7	-	-	-	1	-	EU	Control unit, exch fuel system ignition system	Styrenhet, bytes bränslesystem tändsystem	B5234T4	3
	8601042-8	-	-	-	1	-	EU	Control unit fuel system ..... ignition system	Styrenhet bränslesystem ..... tändsystem	12) B5234T5	3
	8601142-6	-	-	-	1	-	EU	Control unit fuel system ..... ignition system	Styrenhet bränslesystem ..... tändsystem	13) B5234T5	3
(	8601060-0	-	-	-	1	-	EU	Control unit fuel system ..... ignition system	Styrenhet bränslesystem ..... tändsystem	12) B5204T	3
	8601118-6	-	-	-	1	-	EU	Control unit, exch fuel system ignition system	Styrenhet, bytes bränslesystem tändsystem	13) B5204T	3
	8601210-1	-	-	-	1	-	EU	Control unit, exch fuel system ignition system	Styrenhet, bytes bränslesystem tändsystem	13) B5204T2	3
	8601214-3	-	-	-	1	-	EU	Control unit, exch fuel system ignition system	Styrenhet, bytes bränslesystem tändsystem	B5254T AWD	3
	8601233-3	-	-	-	1	-	EU	Control unit, exch fuel system ignition system	Styrenhet, bytes bränslesystem tändsystem	B5254T 2WD	3
☆	8601373-7	-	-	-	-	1	EU	Control unit fuel system	Styrenhet bränslesystem		3

12) For cars without engine immobilizer, or cars with accessories kit "engine immobilizer", (= separat key), fitted. / För bilar utan elektronisk startspärr, eller bilar med tillbehörssats "elektronisk startspärr", (= separat nyckel), monterad.
13) With engine immobilizer. / Med elektronisk startspärr.
5) For cars without air pump / För vagnar utan luftpump
4) For cars with air pump. / För vagnar med luftpump.

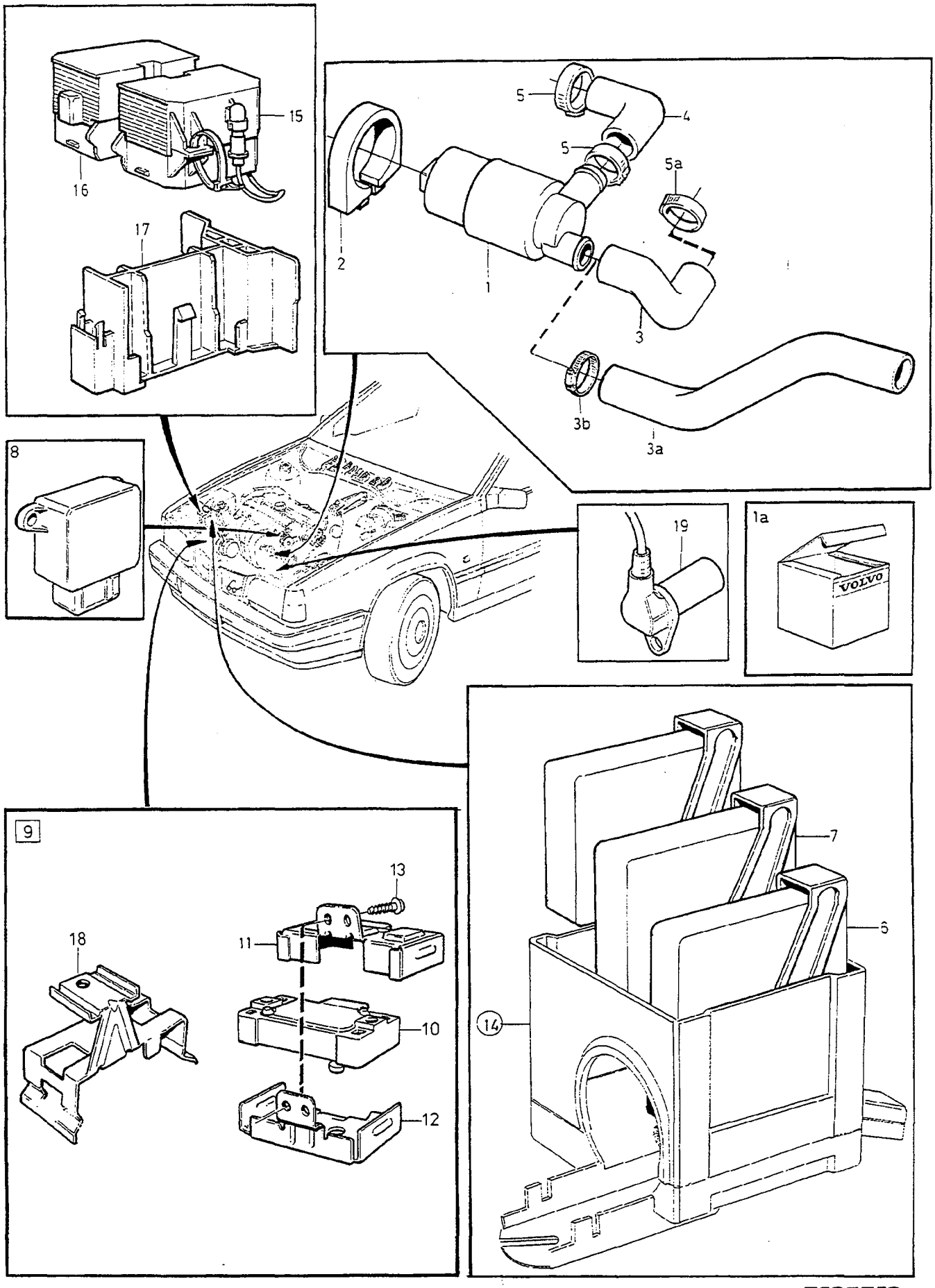
15
16
17
5
4
5
5a
2
1
3
3b
3a
8
19
1a
VOLVO
9
13
18
11
10
12
7
6
14

A	B5204S
B	B5252S,B5202S
C	B5254S,B5234S
D	5CYL TURBO
E	DSL

REGULATING SYSTEM FUEL SUPPLY REGLERSYSTEM BRÄNSLETILLFÖRSEL

MAN.TRANS

Group Grupp 28

Page Sida 299

Fig	Part No. Artikelnummer	Quantity / Antal A	B	C	D	E	PS	Description	Benämning	Notes Anmärkning	SR
8		1	-	1	-	-		Potentiometer •SEE 23•161/B	Potentiometer •SEE 23•161/B		
		-	1	-	-	-		Potentiometer •SEE 23•161/A	Potentiometer •SEE 23•161/A		
		-	-	-	1	-		Potentiometer •SEE 23•161/C	Potentiometer •SEE 23•161/C		
9	3507100-0	-	1	-	-	-		Pressure sensor complete	Tryckgivare komplett	2) REPL 1PCS 1378162-0, 1PCS 1271985-2	2
10	1378162-0	-	1	-	-	-		•Pressure sensor	•Tryckgivare		2
11		-	1	-	-	-	NS	•Bracket upper	•Konsol övre		
12		-	1	-	-	-	NS	•Bracket lower	•Konsol undre		
13	979187-2	-	2	-	-	-		Six point socket screw	Sextandhålskruv	(975377)	2
14		1	1	1	1	-		Electrical distribut.unit •SEE 37•515/A	Elcentral •SEE 37•515/A	-1993	
		1	1	1	1	-		Electrical distribut.unit •SEE 37•517	Elcentral •SEE 37•517	1994-	
15	3545006-3	1	1	1	1	-		Diagnostic unit "A"	Diagnostikenhet "A"		2
16	3545007-1	1	1	1	1	-		Diagnostic unit "B"	Diagnostikenhet "B"		2
17	3523864-1	1	1	1	1	-		Bracket	Konsol		3
18	1271985-2	-	1	-	-	-		Bracket	Konsol		3
☆ 19	1275495-8	-	-	-	-	1		Impulse sensor	Impulsgivare		2

2) 4DRS CH 30700-. 5DRS.

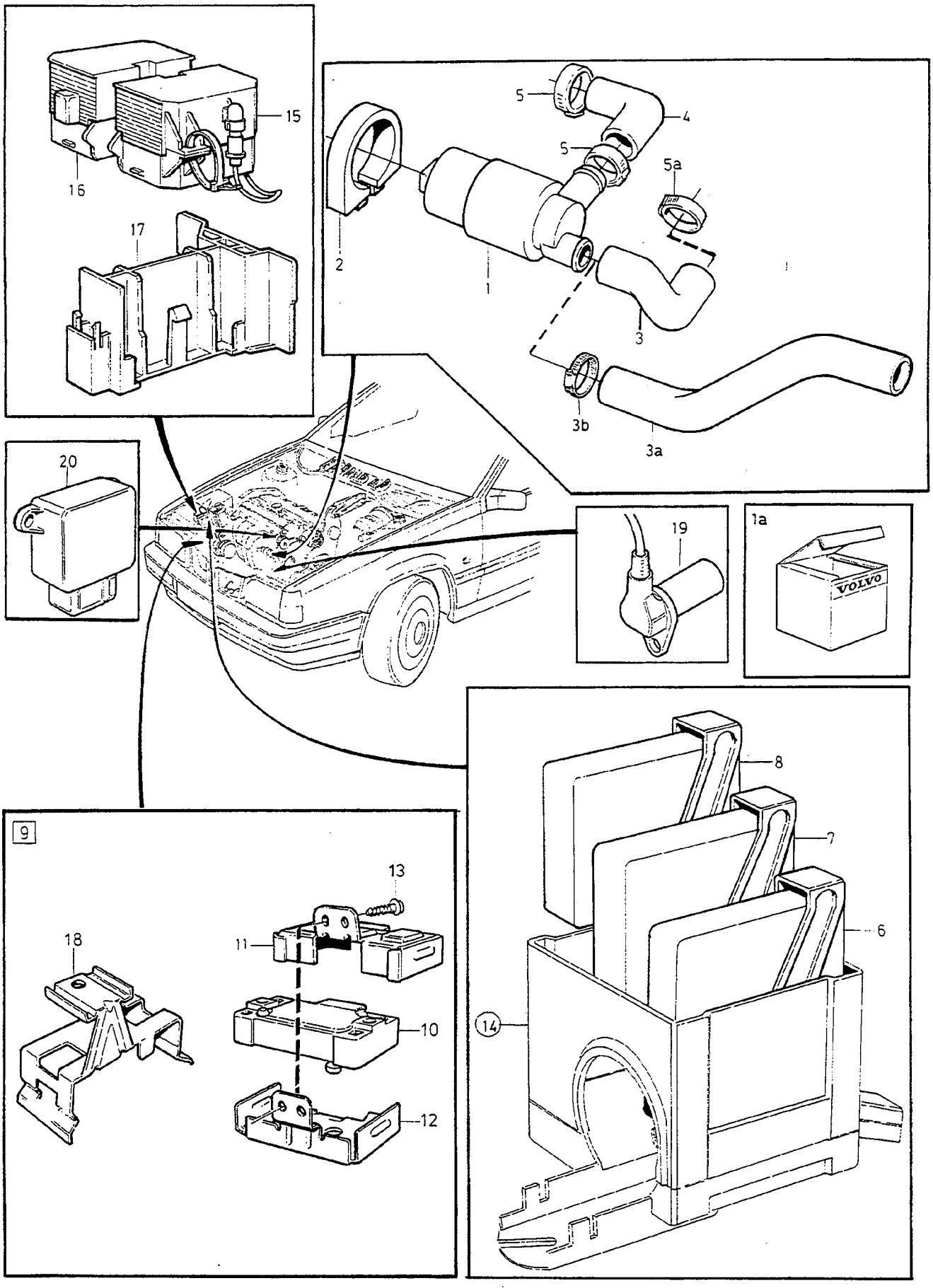
15
16
17
5
4
5
5a
2
1
3
3b
3a
20
19
1a
VOLVO
9
13
18
11
10
12
8
7
6
14

A	B5204S
B	B5252S,B5202S
C	B5254S,B5234S
D	5CYL TURBO
E	DSL

REGULATING SYSTEM FUEL SUPPLY — REGLERSYSTEM BRÄNSLETILLFÖRSEL

AUTO.TRANS

Group / Grupp 28

Page / Sida 301

Fig	Part No. / Artikelnummer	Quantity / Antal A	B	C	D	E	PS	Description	Benämning	Notes / Anmärkning	SR
1	3517378-0	1	-	1	-	-		Control slide	Reglerslid	1)	3
	3531803-9	1	-	1	-	-		Control slide	Reglerslid	2)	3
	3531803-9	-	-	-	1	-		Control slide	Reglerslid	1994-	3
	(1271853)	-	1	-	-	-	SP	Control slide	Reglerslid	REPL 1PCS FIG 1a	3
☆ 1a	272278-3	-	1	-	-	-		Set	Sats	B5252S 1993	3
☆	272278-3	-	1	-	-	-		Set	Sats	3) 4) B5252S	3
☆	272293-2	-	1	-	-	-		Set	Sats	3) 5) B5252S	3
☆	272294-0	-	1	-	-	-		Set	Sats	6) 5) B5252S	3
☆	272295-7	-	1	-	-	-		Set	Sats	6) 4) B5252S	3
☆	272295-7	-	1	-	-	-		Set	Sats	B5202S	3
2	3517598-3	1	-	1	-	-		Clamp	Klamma	1)	3
	3507423-6	1	-	1	-	-		Clamp	Klamma	2)	3
	3507423-6	-	1	-	-	-		Clamp	Klamma	2)	3
	3507423-6	-	-	-	1	-		Clamp	Klamma	1994-	3
3	3507144-8	1	-	1	-	-		Hose inlet	Slang tillopp	1)	2
	9146198-8	1	-	1	-	-		Hose inlet	Slang tillopp	(6842505)	2
	9146197-0	-	1	-	-	-		Hose inlet	Slang tillopp	7) (3507859)	2
	9141016-7	-	-	-	1	-		Hose inlet	Slang tillopp	8) -1994	2
3a	9186261-5	-	1	-	-	-		Hose inlet	Slang tillopp	9) (1271868)	2
3b	976559-5	-	1	-	-	-		Hose clamp	Slangklämma	9)	2
		-	-	-	-	-					
4	3528128-6	1	-	1	-	-		Hose outlet	Slang utlopp	1)	2
	9146225-9	1	-	1	1	-		Hose outlet	Slang utlopp	(6842447)	2
	6842169-2	-	1	-	-	-		Hose outlet	Slang utlopp	2) 1993	2
	6842936-4	-	1	-	-	-		Hose outlet	Slang utlopp	3)	2
	6842169-2	-	1	-	-	-		Hose outlet	Slang utlopp	6)	2
5	976559-5	2	2	2	-	-		Hose clamp	Slangklämma	1)	2
	977964-6	1	-	1	-	-		Hose clamp inlet	Slangklämma tillopp	2) 1993	2
	978181-6	1	-	1	1	-		Hose clamp inlet	Slangklämma tillopp	1994-	2
	976559-5	1	-	1	-	-		Hose clamp outlet	Slangklämma utlopp	2) 1993	2
	977964-6	1	-	1	-	-		Hose clamp outlet	Slangklämma utlopp	2) 1993	2
	978180-8	1	-	1	1	-		Hose clamp outlet	Slangklämma utlopp	1994-	2
	976559-5	-	1	-	-	-		Hose clamp inlet	Slangklämma tillopp	2)	2
	976561-1	-	1	-	-	-		Hose clamp outlet	Slangklamma utlopp	2) 1993	1
	978178-2	-	1	-	-	-		Hose clamp outlet	Slangklämma utlopp	2) 1993 ALTER	2
	976559-5	-	1	-	-	-		Hose clamp outlet	Slangklämma utlopp	1994-	2
	977964-6	-	1	-	-	-		Hose clamp outlet	Slangklämma utlopp	1994-	2
5a	978178-2	-	-	-	1	-		Hose clamp inlet	Slangklämma tillopp	8)	2
6	*(6842749)*	1	-	-	-	-	SP	Control unit ignition system ...	Styrenhet tändsystem	1) MARKED 2.1	3
	9146293-7	1	-	-	-	-		Control unit ignition system ...	Styrenhet tändsystem	2) MARKED 2.1 (6842678)	3
	9146570-8	-	-	1	-	-		Control unit ignition system ...	Styrenhet tändsystem	1) MARKED 1.1 (6842748)	3
	9146294-5	-	-	1	-	-		Control unit ignition system ...	Styrenhet tändsystem	1993 (6842677)	3
	9146371-1	-	-	1	-	-		Control unit ignition system ...	Styrenhet tändsystem	1994- MARKED 1.1	3
7	8601053-5	1	-	-	-	-	EU	Control unit fuel system	Styrenhet bränslesystem	1992	3
	8601050-1	1	-	-	-	-	EU	Control unit fuel system	Styrenhet bränslesystem	10) 1993-	3

1) 4DRS CH-30699.
2) 4DRS CH 30700-. 5DRS.
3) 4DRS CH 100400-164062 5DRS CH 11800-67610
4) For cars with air pump. / För vagnar med luftpump.
5) For cars without air pump / För vagnar utan luftpump
6) 4DRS CH 164063- 5DRS CH 67611-
7) 4DRS FC 1;CH -202526, 4DRS FC 2;CH -202020, 5DRS FC 2;CH -103467.
8) 4DRS CH 113575-, 5DRS CH 23601-.
9) 4DRS FC 1;CH 202527-, 4DRS FC 2;CH 202021-, 5DRS FC 2;CH 103468-.
10) For cars without engine immobilizer, or cars with accessories kit "engine immobilizer", (= separat key), fitted. / För bilar utan elektronisk startspärr, eller bilar med tillbehörssats "elektronisk startspärr", (= separat nyckel), monterad.

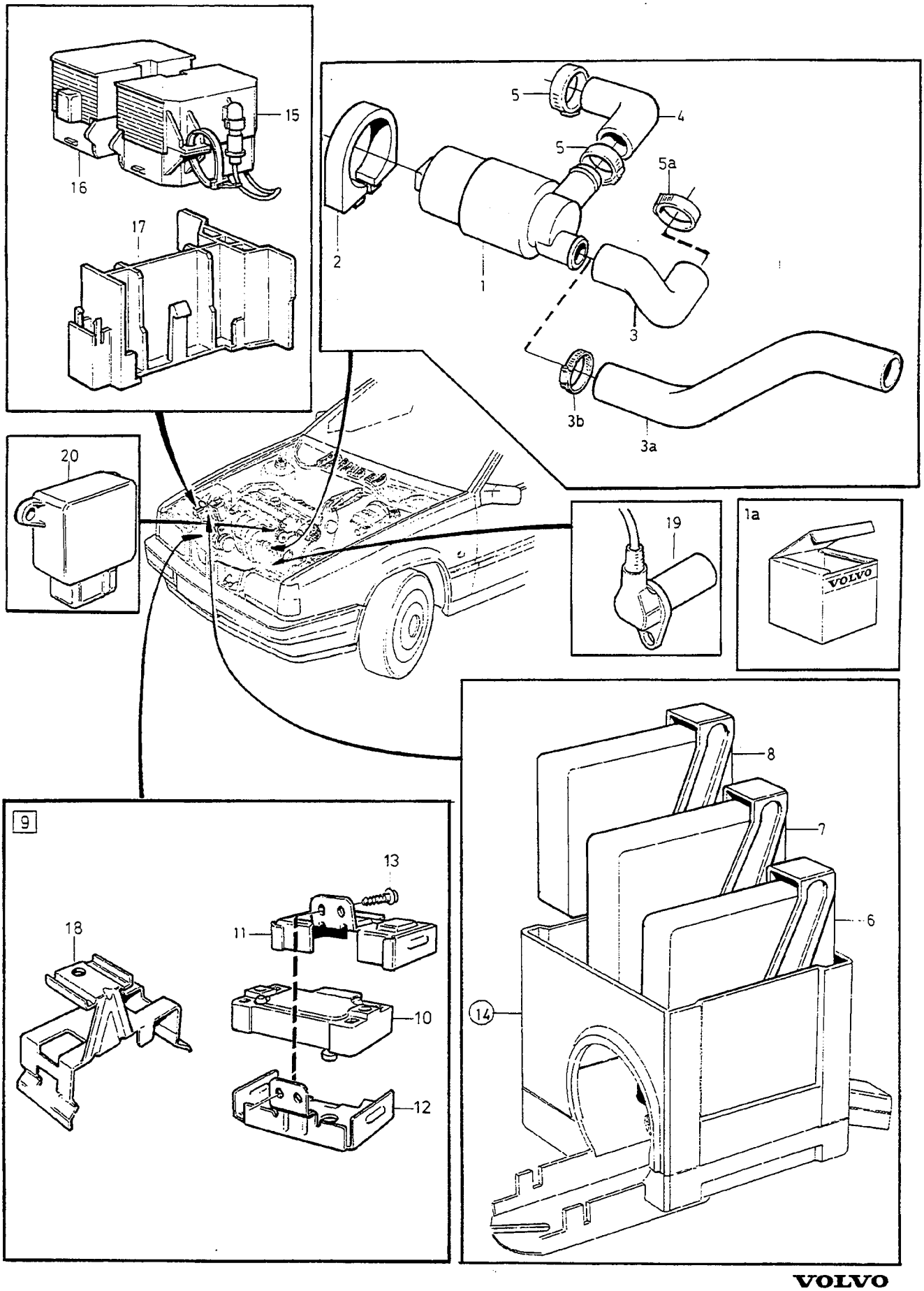
15
16
17
5
4
5
5a
2
1
3
3b
3a
20
19
1a
VOLVO
9
13
18
11
10
12
8
7
6
14

A	B5204S
B	B5252S,B5202S
C	B5254S,B5234S
D	5CYL TURBO
E	DSL

REGULATING SYSTEM FUEL SUPPLY REGLERSYSTEM BRÄNSLETILLFÖRSEL

AUTO.TRANS

Group Grupp 28

Page Sida 303

	Fig	Part No. Artikelnummer	Quantity / Antal A	B	C	D	E	PS	Description	Benämning	Notes Anmärkning	SR
		8601116-0	1	-	-	-	-	EU	Control unit, exch fuel system	Styrenhet, bytes bränslesystem	11) 1996-	3
		8601009-7	-	1	-	-	-	EU	Control unit, exch fuel system ignition system	Styrenhet, bytes bränslesystem tändsystem	10) B5252FS 1993	3
☆		8601339-8	-	1	-	-	-	EU	Control unit, exch fuel system ignition system	Styrenhet, bytes bränslesystem tändsystem	10) B5252FS 1994-96 E.G.R	3
☆		8601340-6	-	1	-	-	-	EU	Control unit, exch fuel system ignition system	Styrenhet, bytes bränslesystem tändsystem	11) B5252FS -1996 E.G.R	3
☆		8601483-4	-	1	-	-	-	EU	Control unit, exch fuel system Ignition system	Styrenhet, bytes bränslesystem Tändsystem	10) 5) B5252FS,1994- EXC (J) W/O E.G.R	5
☆		8601482-6	-	1	-	-	-	EU	Control unit, exch fuel system Ignition system	Styrenhet, bytes bränslesystem Tändsystem	10) 5) B5252FS,1994- (J) W/O E.G.R	3
☆		8601485-9	-	1	-	-	-	EU	Control unit, exch fuel system ignition system	Styrenhet, bytes bränslesystem tändsystem	11) 5) B5252FS 1996- W/O E.G.R	3
☆		8601359-6	-	1	-	-	-	EU	Control unit, exch fuel system ignition system	Styrenhet, bytes bränslesystem tändsystem	10) B5202FS -1995	3
☆		8601480-0	-	1	-	-	-	EU	Control unit, exch fuel system ignition system	Styrenhet, bytes bränslesystem tändsystem	10) B5202FS 1996 E.G.R	3
☆		8601481-8	-	1	-	-	-	EU	Control unit, exch fuel system ignition system	Styrenhet, bytes bränslesystem tändsystem	11) B5202FS -1996	3
☆		8601484-2	-	1	-	-	-	EU	Control unit, exch fuel system ignition system	Styrenhet, bytes bränslesystem tändsystem	B5202FS 1997	3
		8601054-3	-	-	1	-	-	EU	Control unit fuel system	Styrenhet bränslesystem	10) 1992	3
		8601051-9	-	-	1	-	-	EU	Control unit, exch fuel system	Styrenhet, bytes bränslesystem	10) 1993-	3
		8601117-8	-	-	1	-	-	EU	Control unit, exch fuel system ignition system	Styrenhet, bytes bränslesystem tändsystem	11) 5) 1996-	3
		8601093-1	-	-	1	-	-	EU	Control unit, exch fuel system ignition system	Styrenhet, bytes bränslesystem tändsystem	11) 4) 1996	3
☆		8601342-2	-	-	1	-	-	EU	Control unit, exch fuel system ignition system	Styrenhet, bytes bränslesystem tändsystem	11) 4) 1997	3
☆		8601323-2	-	-	-	1	-	EU	Control unit, exch fuel system ignition system	Styrenhet, bytes bränslesystem tändsystem	10) B5234T EXC (T)	3
☆		8601329-9	-	-	-	1	-	EU	Control unit, exch fuel system ignition system	Styrenhet, bytes bränslesystem tändsystem	11) B5234T	3
		8601328-1	-	-	-	1	-	EU	Control unit, exch fuel system ignition system	Styrenhet, bytes bränslesystem tändsystem	B5234T (T)	3
☆		8601326-5	-	-	-	1	-	EU	Control unit, exch fuel system ignition system	Styrenhet, bytes bränslesystem tändsystem	10) B5234T5	3
☆		8601331-5	-	-	-	1	-	EU	Control unit, exch fuel system ignition system	Styrenhet, bytes bränslesystem tändsystem	11) B5234T5	3
		8601139-2	-	-	-	1	-	EU	Control unit, exch fuel system ignition system	Styrenhet, bytes bränslesystem tändsystem	10) B5204T	3
		8601134-3	-	-	-	1	-	EU	Control unit, exch fuel system ignition system	Styrenhet, bytes bränslesystem tändsystem	11) B5204T	3
		8601211-9	-	-	-	1	-	EU	Control unit, exch fuel system ignition system	Styrenhet, bytes bränslesystem tändsystem	11) B5204T2	3
☆		8601234-1	-	-	-	1	-	EU	Control unit, exch fuel system ignition system	Styrenhet, bytes bränslesystem tändsystem	B5254T 2WD	3
☆		8601374-5	-	-	-	-	1	EU	Control unit ..... fuel system	Styrenhet ..... bränslesystem		3
	8	3515259-4	1	-	-	-	-		Control unit automatic gearbox	Styrenhet automatisk växellåda	-1995	3
		9168335-9	1	-	-	-	-		Control unit automatic gearbox	Styrenhet automatisk växellåda	1996-	3
		9128384-6	-	1	-	-	-		Control unit automatic gearbox	Styrenhet automatisk växellåda	B5252FS -1993	3
		3545863-7	-	1	-	-	-		Control unit automatic gearbox	Styrenhet automatisk växellåda	B5252FS 1994-95	3
		9144362-2	-	1	-	-	-		Control unit automatic gearbox	Styrenhet automatisk växellåda	B5252FS 1996-	3
		9148769-4	-	1	-	-	-		Control unit automatic gearbox	Styrenhet automatisk växellåda	B5202FS -1995	3

11) With engine immobilizer. / Med elektronisk startspärr.
10) For cars without engine immobilizer, or cars with accessories kit "engine immobilizer", (= separat key), fitted. / För bilar utan elektronisk startspärr, eller bilar med tillbehörssats "elektronisk startspärr", (= separat nyckel), monterad.
5) For cars without air pump / För vagnar utan luftpump
4) For cars with air pump. / För vagnar med luftpump.

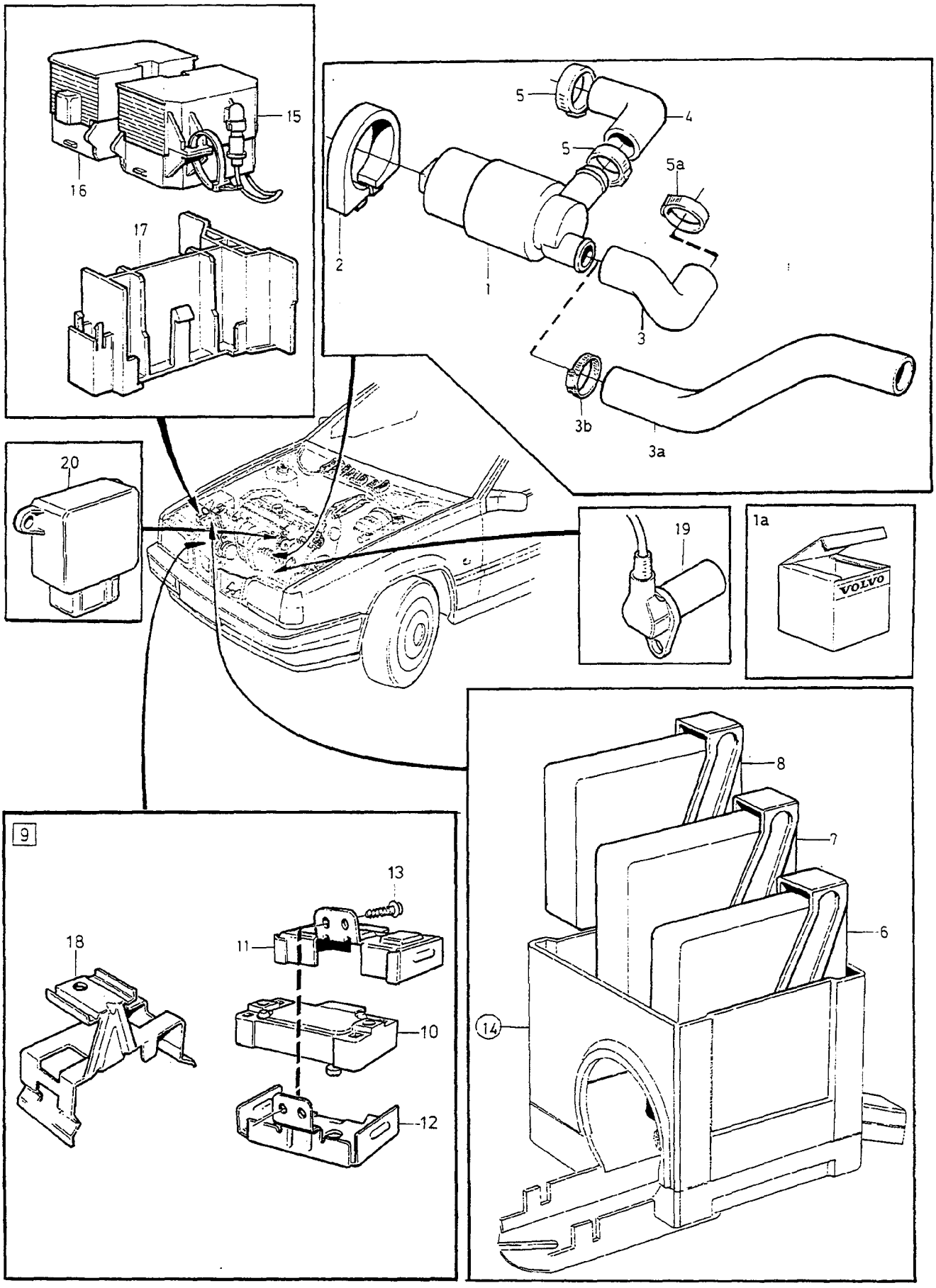
15
16
17
5
4
5
5a
2
1
3
3b
3a
20
19
1a
VOLVO
8
7
6
14
9
13
18
11
10
12

A	B5204S
B	B5252S,B5202S
C	B5254S,B5234S
D	5CYL TURBO
E	DSL

REGULATING SYSTEM FUEL SUPPLY REGLERSYSTEM BRÄNSLETILLFÖRSEL

AUTO.TRANS

Group / Grupp 28

Page / Sida 305

Fig	Part No. / Artikelnummer	Quantity / Antal A	B	C	D	E	PS	Description	Benämning	Notes / Anmärkning	SR
	(9148888)	-	1	-	-	-	SP	Control unit automatic gearbox	Styrenhet automatisk växellåda	B5202FS 1996- FOR 1208841-5	3
	9442483-5	-	1	-	-	-		Control unit automatic gearbox	Styrenhet automatisk växellåda	B5202FS 1997 FOR 1208891-0	4
	6849018-4	-	-	1	-	-		Control unit automatic gearbox	Styrenhet automatisk växellåda	12) -1993 (3515055)	3
	3515053-1	-	-	1	-	-		Control unit automatic gearbox	Styrenhet automatisk växellåda	13) -1993	3
	3515258-6	-	-	1	-	-		Control unit automatic gearbox	Styrenhet automatisk växellåda	1994-95	3
	9442108-8	-	-	1	-	-		Control unit automatic gearbox	Styrenhet automatisk växellåda	1996 (S) (9144361)	3
(	9442108-8	-	-	1	-	-		Control unit automatic gearbox	Styrenhet automatisk växellåda	B5254FS 1997	3
	9168334-2	-	-	1	-	-		Control unit automatic gearbox	Styrenhet automatisk växellåda	1996 EXC (S)	3
	9168334-2	-	-	1	-	-		Control unit automatic gearbox	Styrenhet automatisk växellåda	B5234FS 1997	3
	9168124-7	-	-	-	1	-		Control unit automatic gearbox	Styrenhet automatisk växellåda	-1995	3
(	9144363-0	-	-	-	1	-		Control unit automatic gearbox	Styrenhet automatisk växellåda	B5234T,B5234T5 1996	3
	9442482-7	-	-	-	1	-		Control unit automatic gearbox	Styrenhet automatisk växellåda	B5234T 1997	3
	9400091-6	-	-	-	1	-		Control unit automatic gearbox	Styrenhet automatisk växellåda	B5204T 1996-	3
	9400090-8	-	-	-	1	-		Control unit automatic gearbox	Styrenhet automatisk växellåda	B5204T2	3
	9442107-0	-	-	-	1	-		Control unit automatic gearbox	Styrenhet automatisk växellåda	B5254T 1997	3
☆	8601234-1	-	-	-	1	-	EU	Control unit, exch automatic gearbox	Styrenhet, bytes automatisk växellåda	B5254T 1997 AUTO.TRANS (1275100)	3
	9442008-0	-	-	-	-	1		Control unit automatic gearbox	Styrenhet automatisk växellåda	1997-	3
9	3507100-0	-	1	-	-	-		Pressure sensor complete	Tryckgivare komplett	2) REPL 1PCS 1378162-0, 1PCS 1271985-2	2
10	1378162-0	-	1	-	-	-		•Pressure sensor	•Tryckgivare		2
11		-	1	-	-	-	NS	•Bracket upper	•Konsol övre		
12		-	1	-	-	-	NS	•Bracket lower	•Konsol undre		
13	979187-2	-	2	-	-	-		Six point socket screw	Sextandhålskruv	(975377)	2
14		-	-	-	-	-		Electrical distribut.unit	Elcentral		
(		1	1	1	-	-		•-1993	•-1993		
								••SEE 37•515	••SEE 37•515		
		1	1	1	1	-		•1994-95	•1994-95		
								••SEE 37•517/A	••SEE 37•517/A		
		1	1	1	1	-		•1996-	•1996-		
								••SEE 37•517/B	••SEE 37•517/B		
(15	3545006-3	1	1	1	1	-		Diagnostic unit "A"	Diagnostikenhet "A"		2
16	3545007-1	1	1	1	1	-		Diagnostic unit "B"	Diagnostikenhet "B"		2
17	3523864-1	1	1	1	1	-		Bracket	Konsol		3
18	1271985-2	-	1	-	-	-		Bracket	Konsol		3
☆ 19	1275495-8	-	-	-	-	1		Impulse sensor	Impulsgivare		2
20		-	-	-	-	-		Potentiometer	Potentiometer		
		1	-	1	-	-		•SEE 23•161/B	•SEE 23•161/B		
		-	1	-	-	-		•SEE 23•161/A	•SEE 23•161/A		
		-	-	-	1	-		•SEE 23•161/C	•SEE 23•161/C		

12) 4DRS CH -11421.
13) 4DRS CH 11422-.
2) 4DRS CH 30700-. 5DRS.

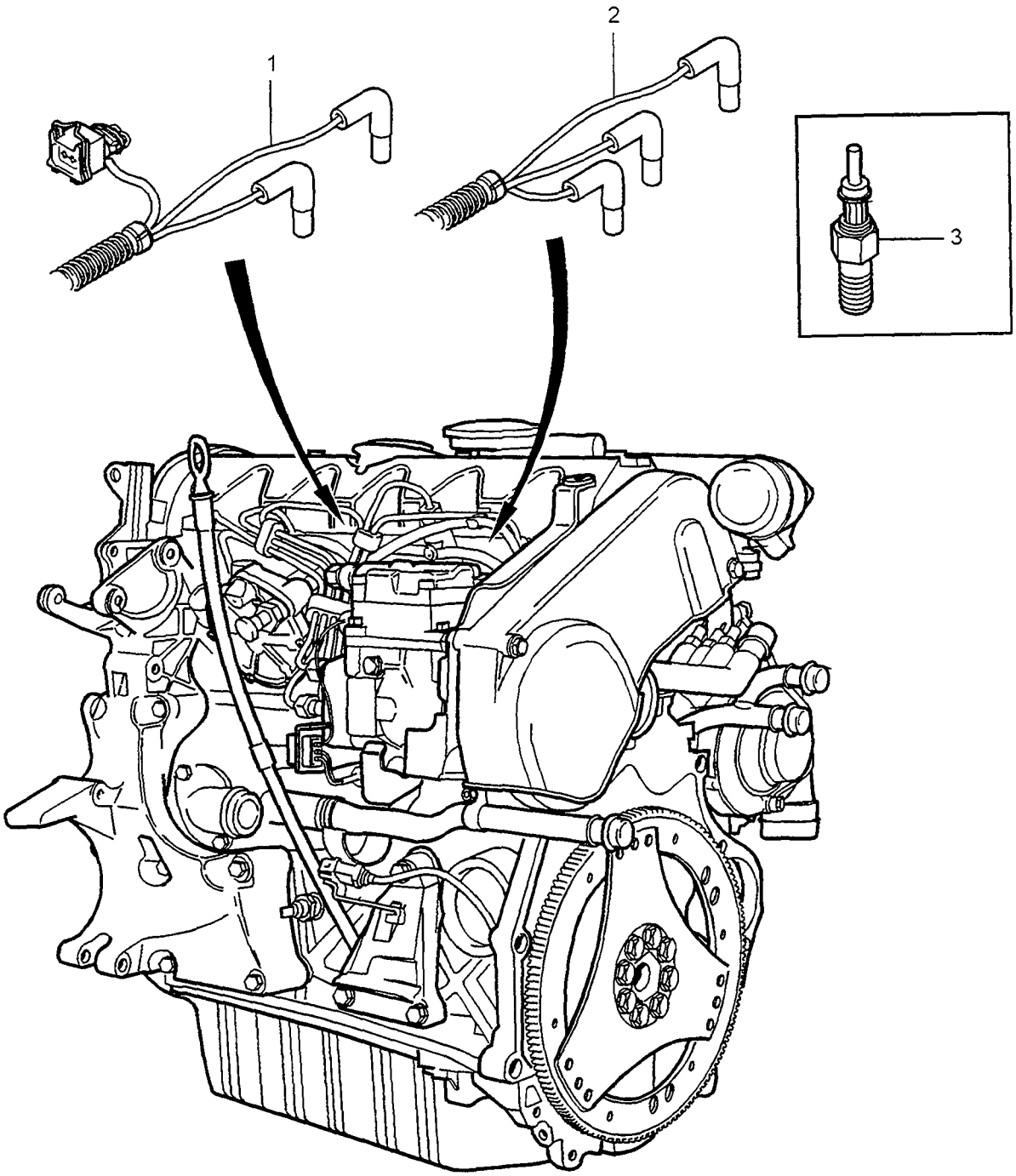
1
2
3

A		GLOW PLUG GLÖDSTIFT	Group Grupp 28
B			
C			
D			Page Sida 307
E		DSL	

	Fig	Part No. Artikelnummer	Quantity / Antal A	B	C	D	E	PS	Description	Benämning	Notes Anmärkning	SR
☆	1	9441134-5	1	-	-	-	-		Contact brace	Kontaktbrygga		3
☆	2	9441133-7	1	-	-	-	-		Contact brace	Kontaktbrygga		3
☆	3	1275498-2	5	-	-	-	-		Glow plug	Glödstift		2

ELECTRICAL SYSTEM / ELSYSTEM

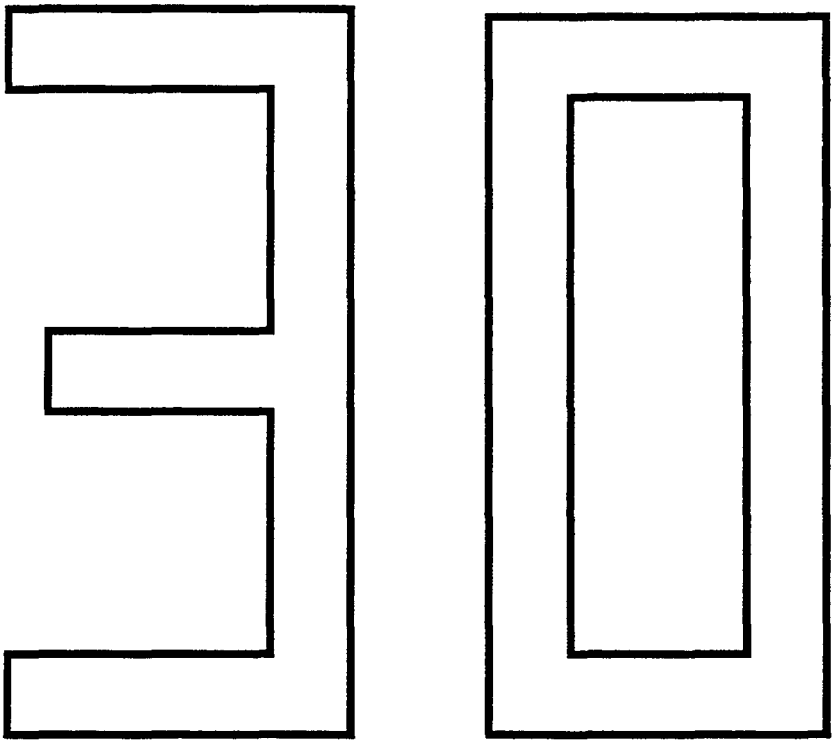

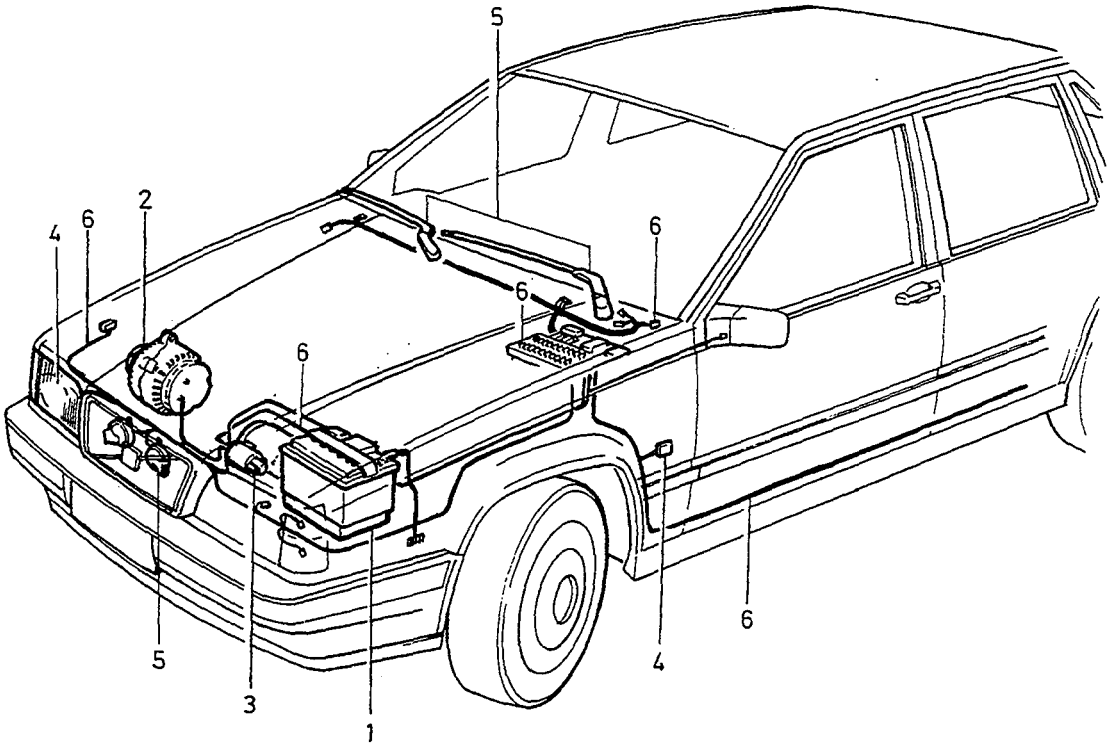

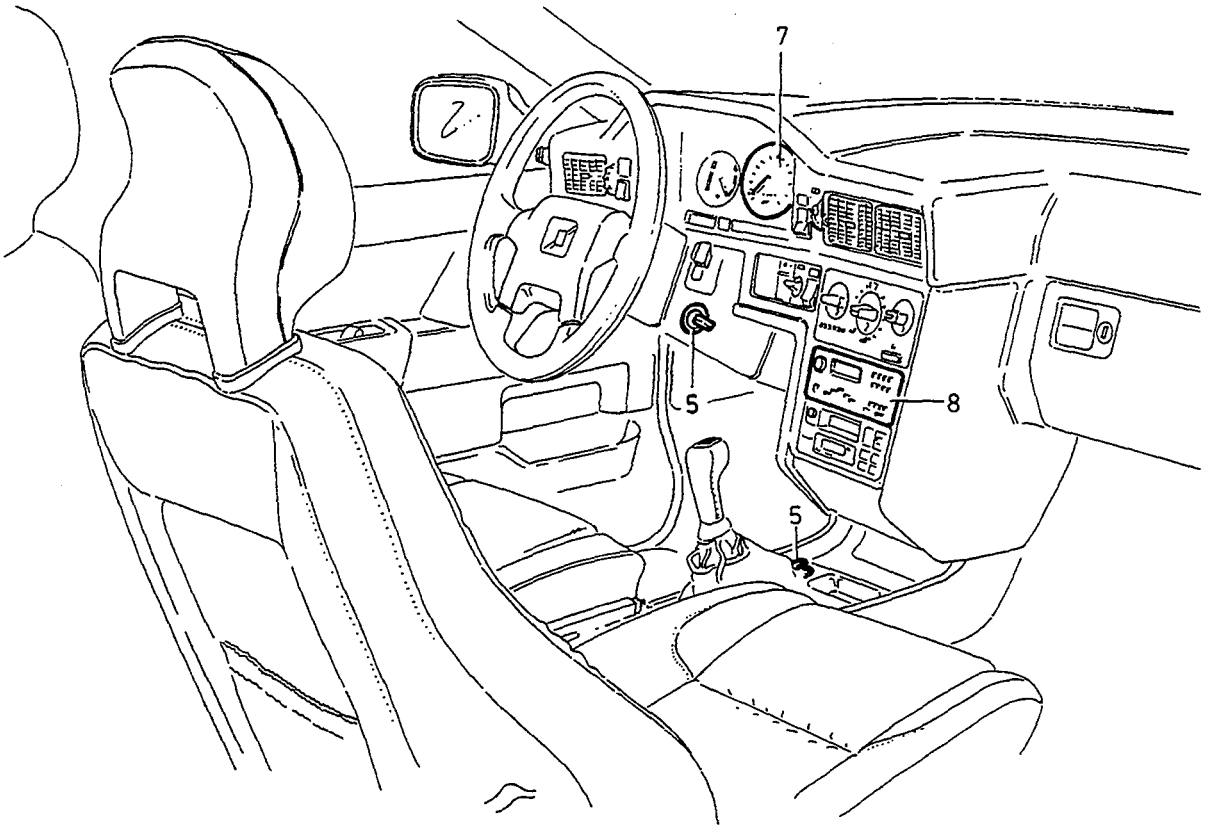

VOLVO
Genuine Parts
PV 30055765

GROUP INDEX
ELECTRICAL SYSTEM

GRUPP INDEX
ELSYSTEM

Group
Grupp
30

Page
Sida
311

Fig	Description	Benämning	Notes Anmärkning
	SUB GROUP 31	**UNDERGRUPP 31**	
1	Batteries	Batteri	SEE 31-313
	SUB GROUP 32	**UNDERGRUPP 32**	
2	Alternator	Generator	SEE 32-317
	SUB GROUP 33	**UNDERGRUPP 33**	
3	Starter motor	Startmotor	SEE 33-333
	SUB GROUP 35	**UNDERGRUPP 35**	
4	Lighting	Belysning	SEE 35-343
	SUB GROUP 36	**UNDERGRUPP 36**	
5	Other electrical equipment	Övrig elektrisk utrustning	SEE 36-379
	SUB GROUP 37	**UNDERGRUPP 37**	
6	Wiring and fuses	Ledningar och säkringar	SEE 37-433
	SUB GROUP 38	**UNDERGRUPP 38**	
7	Instrumentation	Instrumentering	SEE 38-523
	SUB GROUP 39	**UNDERGRUPP 39**	
8	Radio system	Radiosystem	SEE 39-543

BATTERIES / BATTERI

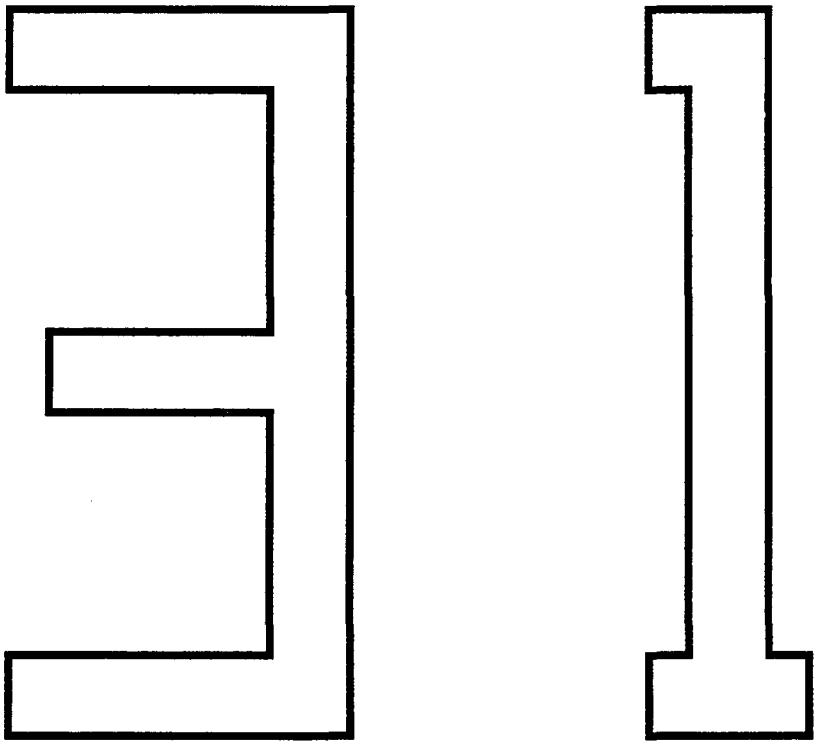

A B C D E		SUB GROUP BATTERIES	UNDERGRUPP BATTERI	Group Grupp 31 Page Sida 313

Fig	Part No. Artikelnummer	Quantity / Antal					P S	Description	Benämning	Notes Anmärkning	S R
		A	B	C	D	E					
		-	-	-	-	-		Batteries with mounting parts	Batteri med upphängningsdetaljer	SEE 31 • 315	

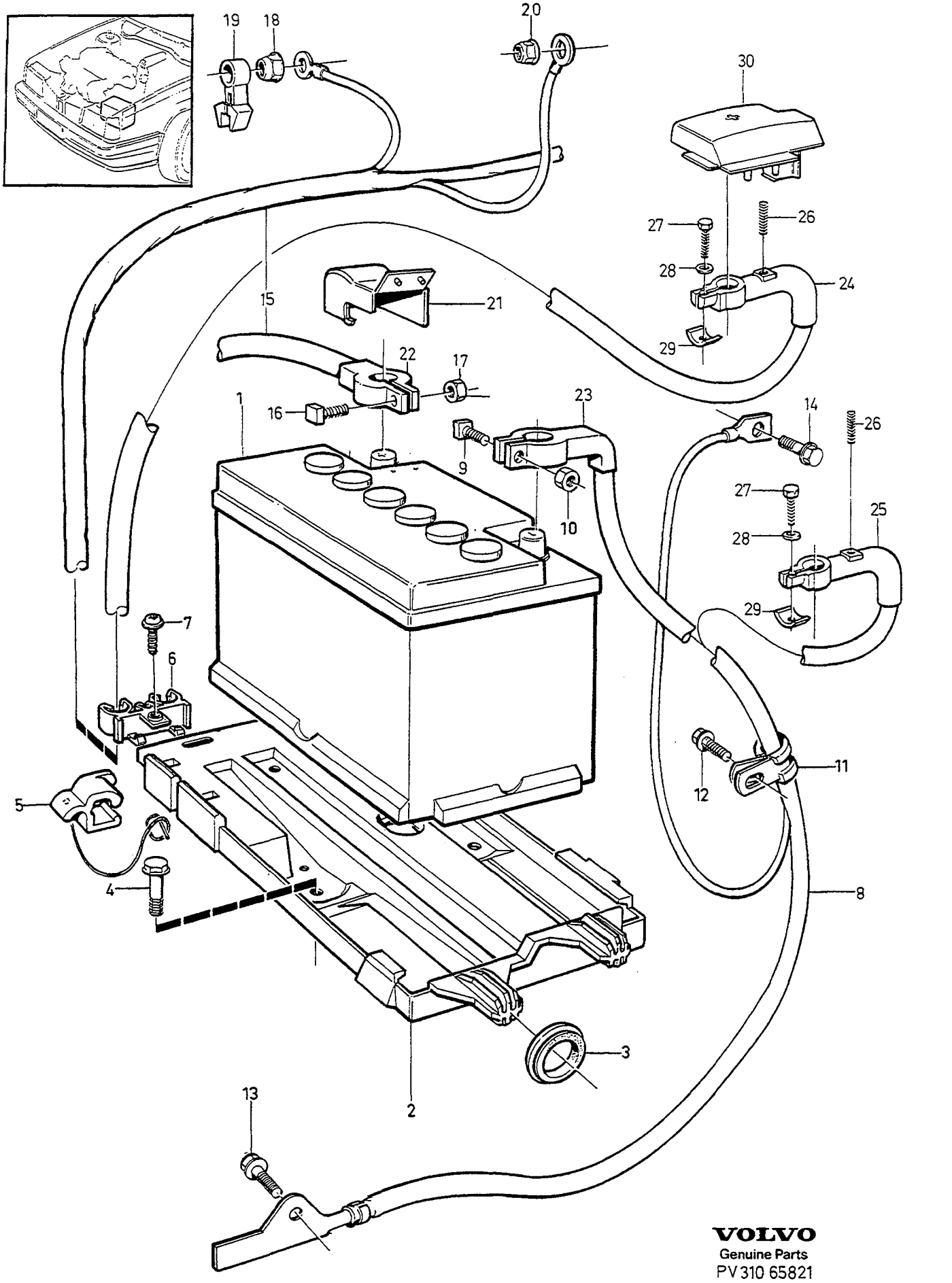

VOLVO
Genuine Parts
PV 310 65821

A	-1993
B	1994-1995
C	1996
D	1997
E	

BATTERIES WITH MOUNTING PARTS — BATTERI MED UPPHÄNGNINGSDETALJER

Group / Grupp 31

Page / Sida 315

Fig	Part No. / Artikelnummer	Quantity / Antal A	B	C	D	E	PS	Description	Benämning	Notes / Anmärkning	SR
1	1324250-8	1	1	1	1	-		Battery	Batteri	440A. (50Ah) (3515842)	1
	3515843-5	1	1	1	1	-		Battery	Batteri	520A. (60Ah)	1
☆ 2	9444453-6	1	1	1	1	-		Battery shelf	Batterihylla	EXC DSL	4
3	1355423-3	2	2	2	2	-		Grommet	Genomföring	(9133441)(6800401)	3
4	946440-5	2	2	2	2	-		Flange screw	Flänsskruv		2
5	9444282-9	1	1	1	1	-		Battery clamp	Batterifäste		4
6	3545062-6	1	1	1	1	-		Clip	Clips		2
7	976154-5	1	-	-	-	-		Six point socket screw	Sextandhålskruv	CH -640.	2
	979187-2	1	-	-	-	-		Six point socket screw	Sextandhålskruv	-1993. CH 641-	2
	979187-2	-	1	1	1	-		Six point socket screw	Sextandhålskruv	1994-, MAN.TRANS	2
	968478-8	-	1	1	1	-		Flange screw	Flänsskruv	1994-, AUTO.TRANS	2
8	3545767-0	1	-	-	-	-		Cable harness -	Ledningsmatta -	-1993. MAN.TRANS	5
	3545768-8	1	-	-	-	-		Cable harness -	Ledningsmatta -	-1993. AUTO.TRANS	5
	9128749-0	-	1	-	-	-		Cable harness -	Ledningsmatta -	1) 1994-	8
	9441080-0	-	1	1	1	-		Cable harness -	Ledningsmatta -	2)	5
	9442825-7	-	-	1	1	-		Cable harness - diesel	Ledningsmatta - diesel		5
9	948328-0	1	1	1	1	-		Screw	Skruv		2
10	948329-8	1	1	1	1	-		Nut	Mutter		2
11	952627-8	1	1	-	-	-		Clamp	Klamma	1)	2
	952624-5	-	1	1	1	-		Clamp	Klamma	2)	2
12	965175-3	1	1	1	1	-		Flange screw	Flänsskruv		2
13	979781-2	1	1	1	1	-		Flange screw	Flänsskruv	(975561)	2
14	946173-2	1	1	1	1	-		Flange screw	Flänsskruv		2
15		1	1	1	1	-		Cable harness +	Ledningsmatta +	3)	
		-	-	-	-	-		•L.H.D	•L.H.D		
								••SEE 37•437	••SEE 37•437		
		-	-	-	-	-		•L.H.D	•L.H.D		
								••SEE 37•441	••SEE 37•441		
		-	-	-	-	-		•R.H.D	•R.H.D		
								••SEE 37•449	••SEE 37•449		
		-	-	-	-	-		•L.H.D	•L.H.D		
								••SEE 37•445	••SEE 37•445		
		-	-	-	-	-		•R.H.D	•R.H.D		
								••SEE 37•453	••SEE 37•453		
		-	-	-	-	-		•L.H.D	•L.H.D		
								••SEE 37•447	••SEE 37•447		
		-	-	-	-	-		•R.H.D	•R.H.D		
								••SEE 37•455	••SEE 37•455		
16	948328-0	1	1	1	1	-		Screw	Skruv		2
17	948329-8	1	1	1	1	-		Nut	Mutter		2
18	945408-3	1	1	1	1	-		Flange nut alternator	Flänsmutter generator	(968862)	2
19	3544107-0	1	1	1	1	-		Protecting casing alternator	Skyddskåpa generator		2
20	945408-3	1	1	1	1	-		Flange nut battery + /starter motor	Flänsmutter batteri + /startmotor		2
21	6849457-4	1	1	1	1	-		Cover	Kåpa		2
22	943388-9	1	1	1	1	-		Battery cable terminal +	Batteriledningssko +		6
23	977782-2	1	1	1	1	-		Battery cable terminal -	Batteriledningssko -		1
24		1	1	1	1	-	NS	Battery cable terminal +	Batteriledningssko +		
25		1	1	1	1	-	NS	Battery cable terminal -	Batteriledningssko -		
26	962930-4	2	2	2	2	-		Screw	Skruv		2
27	955271-2	2	2	2	2	-		Hexagon screw	Sexkantsskruv	(9148160)	2
28	955892-5	2	2	2	2	-		Washer	Bricka		2
29	9162072-4	2	2	2	2	-		Clamp	Klamma		2
30	*(9148158)*	1	1	-	-	-	SP	Cover battery positive cable	Kåpa batteriledning +		2
	9162235-7	-	-	1	1	-		Cover battery positive cable	Kåpa batteriledning +		2

1) FC 2; 4DRS CH-193577, 5DRS CH-95665. FC 1; 4DRS CH-195028.
2) FC 2; 4DRS CH 193578-. 5DRS CH 95666-. FC 1; 4DRS CH 195029-.
3) Included in complete cable harness for engines. / Ingår i komplett ledningsmatta för motor.

ALTERNATOR / GENERATOR

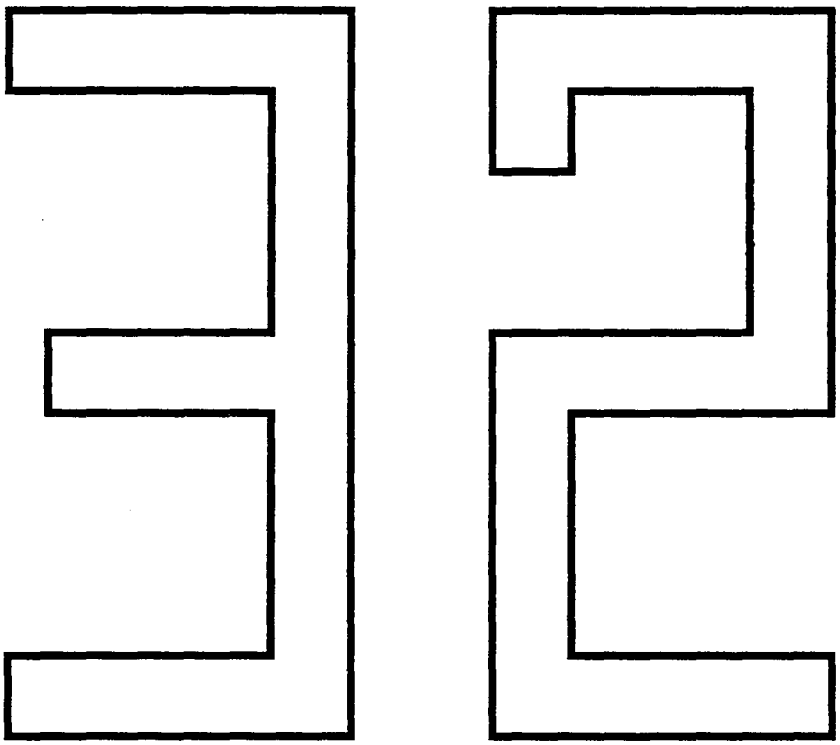

A		SUB GROUP ALTERNATOR	UNDERGRUPP GENERATOR	Group Grupp 32
B				
C				Page Sida 317
D				
E				

Fig	Part No. Artikelnummer	Quantity / Antal A	B	C	D	E	P S	Description	Benämning	Notes Anmärkning	S R
		-	-	-	-	-		Installation parts alternator ..... 5CYL DSL	Monteringsdetaljer generator .. 5CYL DSL	 SEE 21•113 SEE 21•117	
								A.C. Alternator	A.C. Generator	100A SEE 32•323	
								A.C, W/O A.C -1994 Alternator	A.C, W/O A.C -1994 Generator	100A SEE 32•325	
								W/O A.C -1994 Alternator	W/O A.C -1994 Generator	80A SEE 32•327	
								W/O A.C 1995- Alternator	W/O A.C 1995- Generator	80A SEE 32•329	
								DIESEL Alternator	DIESEL Generator	115A SEE 32•331	

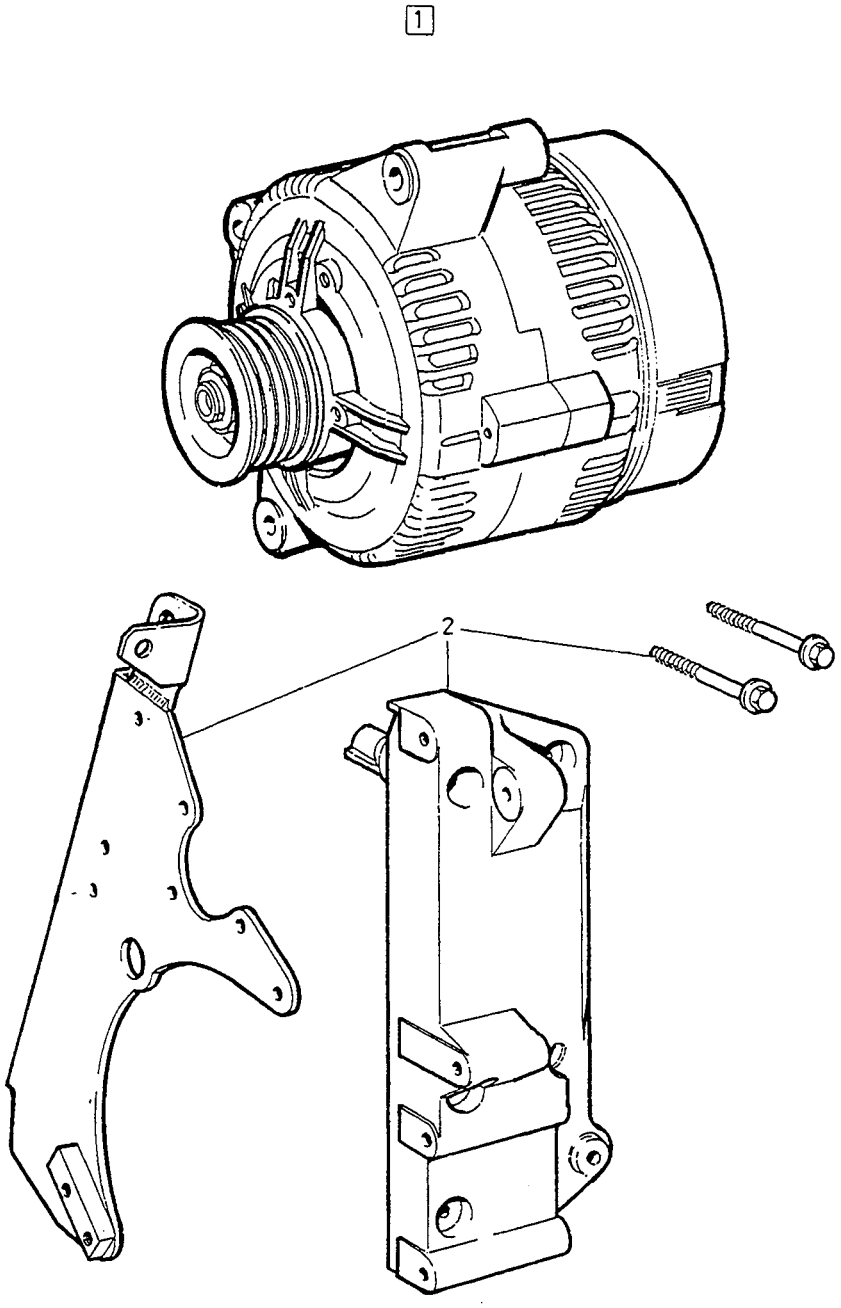

VOLVO
Genuine Parts
PV 320 69105

A	5CYL A.C
B	5CYL W/O A.C
C	DSL A.C
D	DSL W/O A.C
E	

ALTERNATOR GENERATOR

Group / Grupp 32

Page / Sida 319

Fig	Part No. / Artikelnummer	Quantity / Antal A	B	C	D	E	PS	Description	Benämning	Notes / Anmärkning	SR
1	*(9130002)*	1	-	-	-	-	SP	Alternator •SEE 32•323/A	Generator •SEE 32•323/A	100A REPL 1PCS 9130274-5.	
	(9130274)	1	-	-	-	-	SP	Alternator •SEE 32•323/B	Generator •SEE 32•323/B	100A REPL 1PCS 9130485-7.	
	(9130485)	1	-	-	-	-	SP	Alternator •SEE 32•325/A	Generator •SEE 32•325/A	100A REPL 1PCS 9162424-7.	3
	(9162424)	1	-	-	-	-	SP	Alternator •SEE 32•325/B	Generator •SEE 32•325/B	100A REPL 1PCS 9162683-8.	3
	9162683-8	1	-	-	-	-		Alternator •SEE 32•325/C	Generator •SEE 32•325/C	100A	3
☆	9442827-3	1	1	-	-	-		Alternator •SEE 32•325/D	Generator •SEE 32•325/D	AWD 100A	3
	(9130274)	-	1	-	-	-	SP	Alternator •SEE 32•323/B	Generator •SEE 32•323/B	-1994 AUTO.TRANS 100A REPL 1PCS 9130485-7.	
	(9130485)	-	1	-	-	-	SP	Alternator •SEE 32•325/A	Generator •SEE 32•325/A	-1994 AUTO.TRANS 100A REPL 1PCS 9162424-7.	3
	(3545364)	-	1	-	-	-	SP	Alternator •SEE 32•327	Generator •SEE 32•327	-1994 MAN.TRANS 80A REPL 1PCS 9148665-4.	3
	(9148665)	-	1	-	-	-	SP	Alternator •SEE 32•329/A	Generator •SEE 32•329/A	1995- 80A REPL 1PCS 9162468-4.	3
	(9162468)	-	1	-	-	-	SP	Alternator •SEE 32•329/B	Generator •SEE 32•329/B	1995- 80A REPL 1PCS 9162684-6.	3
	9162684-6	-	1	-	-	-		Alternator •SEE 32•329/C	Generator •SEE 32•329/C	1995- 80A	3
	9162927-9	-	-	1	-	-		Alternator •SEE 32•331/A	Generator •SEE 32•331/A	1) 115A REPL 1PCS 9442905-7, 1PCS 9186319-1.	3
	9162927-9	-	-	-	1	-		Alternator •SEE 32•331/A	Generator •SEE 32•331/A	1) 115A REPL 1PCS 9442905-7, 1PCS 9186320-9.	3
	9442905-7	-	-	1	1	-		Alternator •SEE 32•331/B	Generator •SEE 32•331/B	115A	3
		-	-	-	-	-		Replacement parts ..... 9186319-1. 9186320-9.	Ersättande artiklar ..... 9186319-1. 9186320-9.	 SEE 21•117 SEE 21•117	
	(5003921)	1	-	-	-	-	SP	Alternator, exch	Generator, bytes	100A REPL 5003975-9.	3
	(5003975)	1	-	-	-	-	SP	Alternator, exch	Generator, bytes	100A REPL 1PCS 5003996-5.	3
	5003996-5	1	-	-	-	-	EU	Alternator, exch	Generator, bytes	100A	3
	5003888-4	-	1	-	-	-	EU	Alternator, exch	Generator, bytes	-1994 80A REPL 1PCS 5003997-3.	3
	(5003970)	-	1	-	-	-	SP	Alternator, exch	Generator, bytes	1995- 80A REPL 1PCS 5003976-7.	3
	5003976-7	-	1	-	-	-	EU	Alternator, exch	Generator, bytes	1995- 80A REPL 1PCS 5003997-3.	3
	5003997-3	-	1	-	-	-	EU	Alternator, exch	Generator, bytes	1995- 80A	3

1) Replacement parts included part or whole in new design, referred to in another section of this catalogue. / Ersättande artiklar ingår helt eller delvis i nytt utförande, redovisat i annat avsnitt i denna katalog.

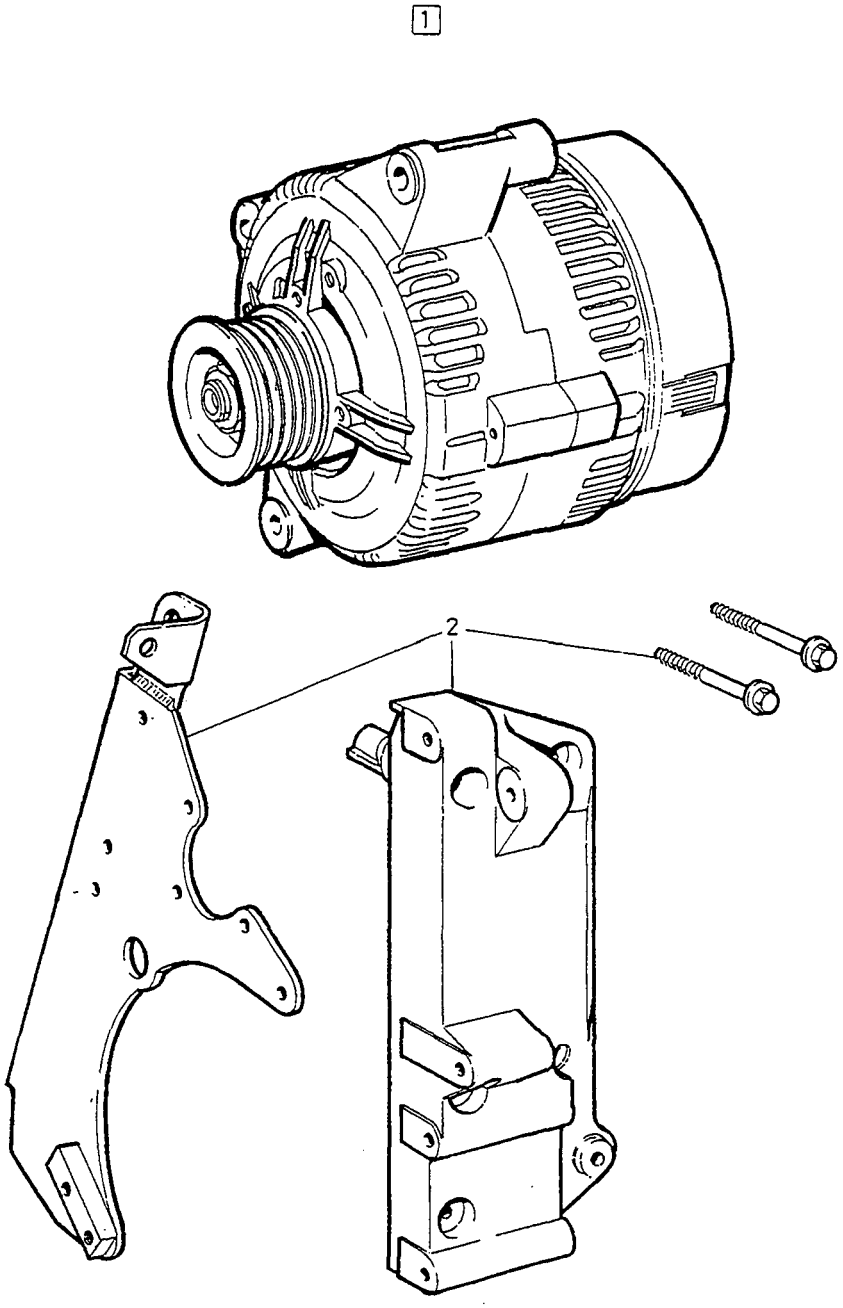

VOLVO
Genuine Parts
PV 320 69105

A	5CYL A.C
B	5CYL W/O A.C
C	DSL A.C
D	DSL W/O A.C
E	

ALTERNATOR GENERATOR

Group / Grupp 32

Page / Sida 321

Fig	Part No. / Artikelnummer	Quantity / Antal A	B	C	D	E	PS	Description	Benämning	Notes / Anmärkning	SR
	5003995-7	-	-	1	-	-	EU	Alternator, exch	Generator, bytes	1) 115A REPL 1PCS 8111048-8, 1PCS 9186319-1.	3
	5003995-7	-	-	-	1	-	EU	Alternator, exch	Generator, bytes	1) 115A REPL 1PCS 8111048-8, 1PCS 9186320-9.	3
☆	*(8111048)*	-	-	1	1	-	SP	Alternator, exch	Generator, bytes	115A	3
2		1	1	-	-	-		Installation parts alternator •SEE 21•113	Monteringsdetaljer generator •SEE 21•113		
		-	-	1	1	-		Installation parts alternator •SEE 21•117	Monteringsdetaljer generator •SEE 21•117		

1) Replacement parts included part or whole in new design, referred to in another section of this catalogue. / Ersättande artiklar ingår helt eller delvis i nytt utförande, redovisat i annat avsnitt i denna katalog.

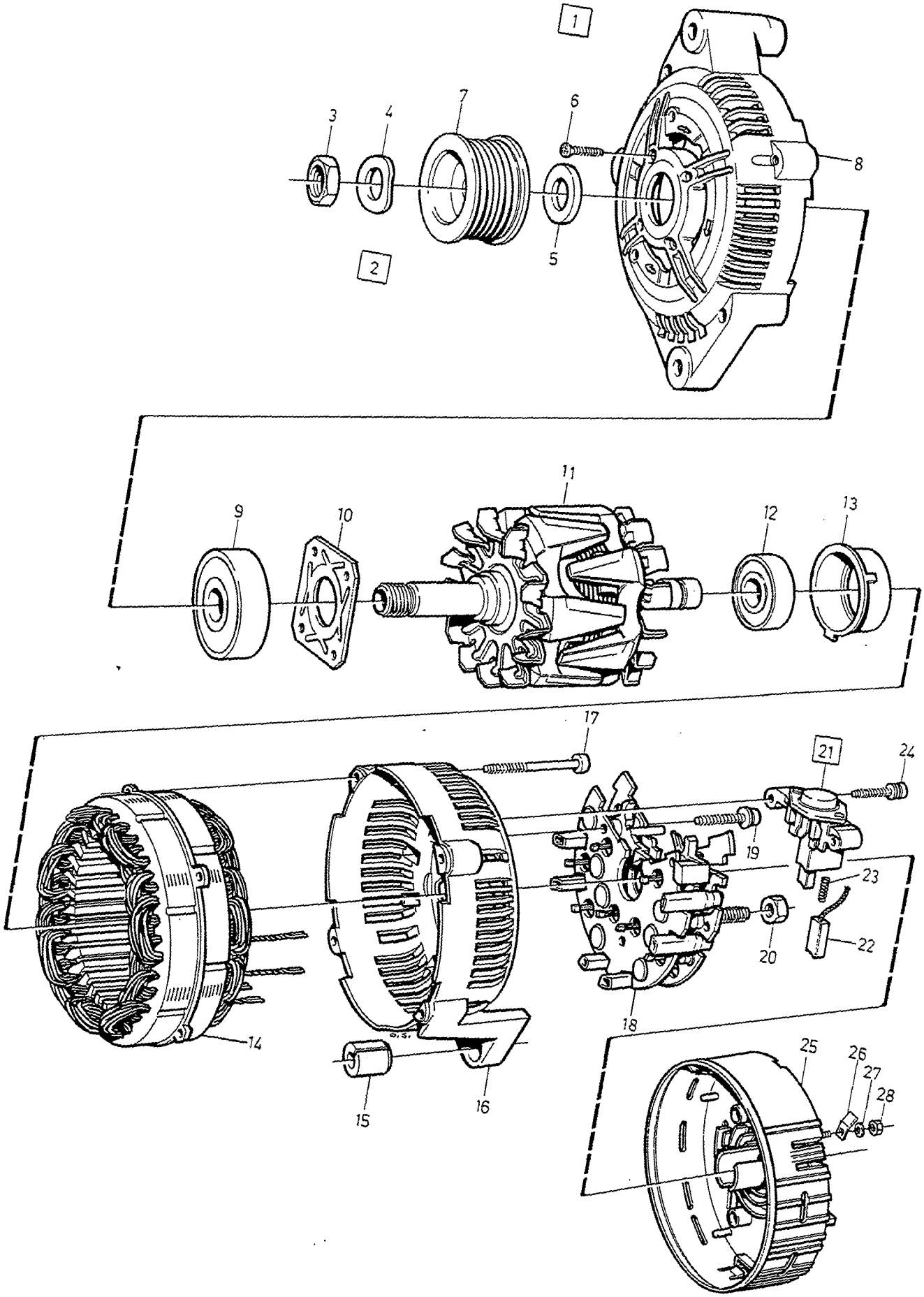

VOLVO
Genuine Parts
PV 320 59939

A	9130002
B	9130274
C	
D	
E	

ALTERNATOR GENERATOR

100A

Group / Grupp 32

Page / Sida 323

Fig	Part No. Artikelnummer	Quantity / Antal A	B	C	D	E	P S	Description	Benämning	Notes Anmärkning	S R
1	*(9130002)*	1	-	-	-	-	SP	Alternator	Generator	100A	
	(9130274)	-	1	-	-	-	SP	Alternator	Generator	100A	
2	273503-3	1	1	-	-	-		▪Repair kit pulley	▪Reparationssats remskiva		2
3		1	1	-	-	-	NS	▪▪Nut	▪▪Mutter		
4		1	1	-	-	-	NS	▪▪Spring washer	▪▪Fjäderbricka		
5		1	1	-	-	-	NS	▪▪Spacer ring	▪▪Distansring		
6	3544559-2	4	4	-	-	-		▪▪Screw	▪▪Skruv		2
7	3544576-6	1	1	-	-	-		▪Pulley	▪Remskiva		2
8	3544556-8	1	1	-	-	-		▪Bearing shield front	▪Lagersköld främre		3
9	9122946-8	1	1	-	-	-		▪Ball bearing front	▪Kullager främre	(9130105)	2
10	3544558-4	1	1	-	-	-		▪Cage	▪Hållare		2
11	3544564-2	1	1	-	-	-		▪Rotor	▪Rotor		3
12	3544565-9	1	1	-	-	-		▪Ball bearing rear	▪Kullager bakre		2
13	9130106-9	1	1	-	-	-		▪Cover	▪Kåpa		3
14	9130107-7	1	1	-	-	-		▪Stator	▪Stator		3
15	3544563-4	1	1	-	-	-		▪Spacer ring	▪Distansring		3
16	3544561-8	1	1	-	-	-		▪Bearing shield rear	▪Lagersköld bakre		3
17	3544575-8	4	4	-	-	-		▪Screw	▪Skruv		2
18	3544567-5	1	1	-	-	-		▪Diode bridge	▪Diodbrygga		2
19	3544568-3	3	3	-	-	-		▪Screw	▪Skruv		2
20	3544569-1	2	2	-	-	-		▪Nut	▪Mutter		2
21	9130518-5	1	1	-	-	-		▪Voltage regulator	▪Spänningsregulator		2
22	3544572-5	1	1	-	-	-		▪Carbon brush set	▪Elborstsats		2
23	3544571-7	2	2	-	-	-		▪Compression spring	▪Tryckfjäder		2
24	3544573-3	2	2	-	-	-		▪Screw	▪Skruv		2
25	3544574-1	1	1	-	-	-		▪Cover	▪Kåpa		2
26	942888-9	1	1	-	-	-		▪Tab	▪Flatstift	(9130108)	2
27	941905-2	1	1	-	-	-		▪Spring washer	▪Fjäderbricka		2
28	955780-2	1	1	-	-	-		▪Nut	▪Mutter		2

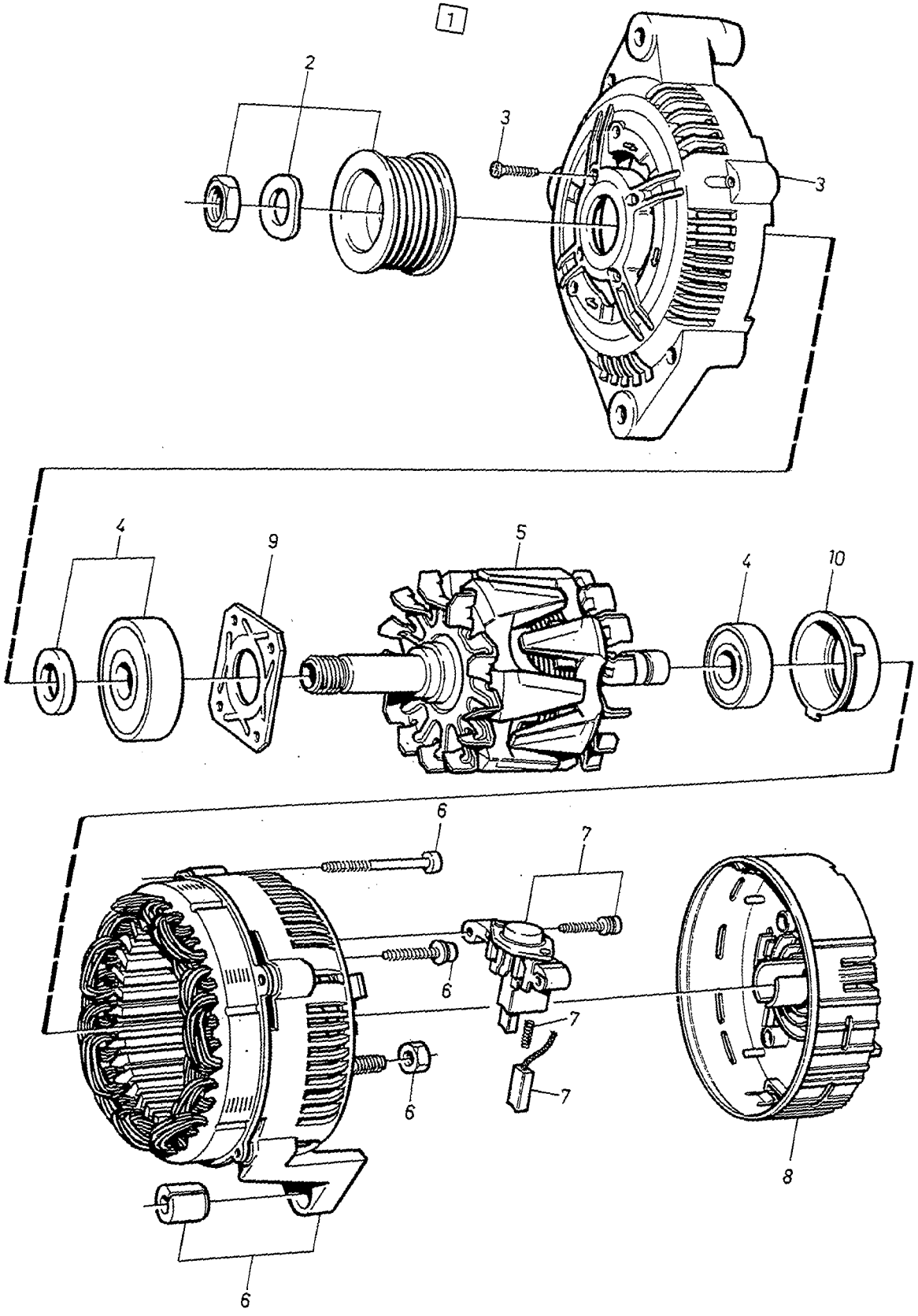
1
2
3
3
4
9
5
4
10
6
7
6
7
7
6
6
8

A	9130485
B	9162424
C	9162683
D	9442827
E	

ALTERNATOR GENERATOR

100A

Group / Grupp 32

Page / Sida 325

Fig	Part No. / Artikelnummer	Quantity / Antal A	B	C	D	E	P S	Description	Benämning	Notes / Anmärkning	S R
1	*(9130485)*	1	-	-	-	-	SP	Alternator	Generator	100A	3
	(9162424)	-	1	-	-	-	SP	Alternator	Generator	100A	3
	9162683-8	-	-	1	-	-		Alternator	Generator	100A	3
☆	9442827-3	-	-	-	1	-		Alternator	Generator	100A	3
2	9128974-4	1	1	1	-	-		• Pulley set	• Remskiva sats		2
☆	9404328-8	-	-	-	1	-		• Pulley set	• Remskiva sats	1)	2
3	9128975-1	1	1	-	-	-		• Bearing shield set	• Lagersköld sats		2
	9168499-3	-	-	1	-	-		• Bearing shield set	• Lagersköld sats		2
4	9128976-9	1	1	-	-	-		• Ball bearing set	• Kullager sats		2
	9168498-5	-	-	1	-	-		• Ball bearing set	• Kullager sats		2
5	9128977-7	1	-	-	-	-		• Rotor	• Rotor		2
	9162992-3	-	1	-	-	-		• Rotor	• Rotor		3
	9442000-7	-	-	1	-	-		• Rotor	• Rotor		2
6	9128978-5	1	-	-	-	-		• Stator set	• Stator sats		2
	9162994-9	-	1	-	-	-		• Stator set	• Stator sats		3
	9442001-5	-	-	1	-	-		• Stator set	• Stator sats		2
7	9128982-7	1	-	-	1	-		• Voltage regulator set	• Spänningsregulator sats		2
	9162995-6	-	1	-	-	-		• Voltage regulator set	• Spänningsregulator sats		2
	9168496-9	-	-	1	-	-		• Regulator set	• Regulator sats		2
8	9128980-1	1	1	-	1	-		• Cover set	• Kåpa sats		2
	9442002-3	-	-	1	-	-		• Cover set	• Kåpa sats		2
9	3544558-4	1	1	1	-	-		• Cage	• Hållare		2
10	9130106-9	1	1	1	-	-		• Cover	• Kåpa		3

1) Special tools required when replacing: 9512036-6 and 1159079-1. / Vid byte behövs specialverktyg: 9512036-6 och 1159079-1.

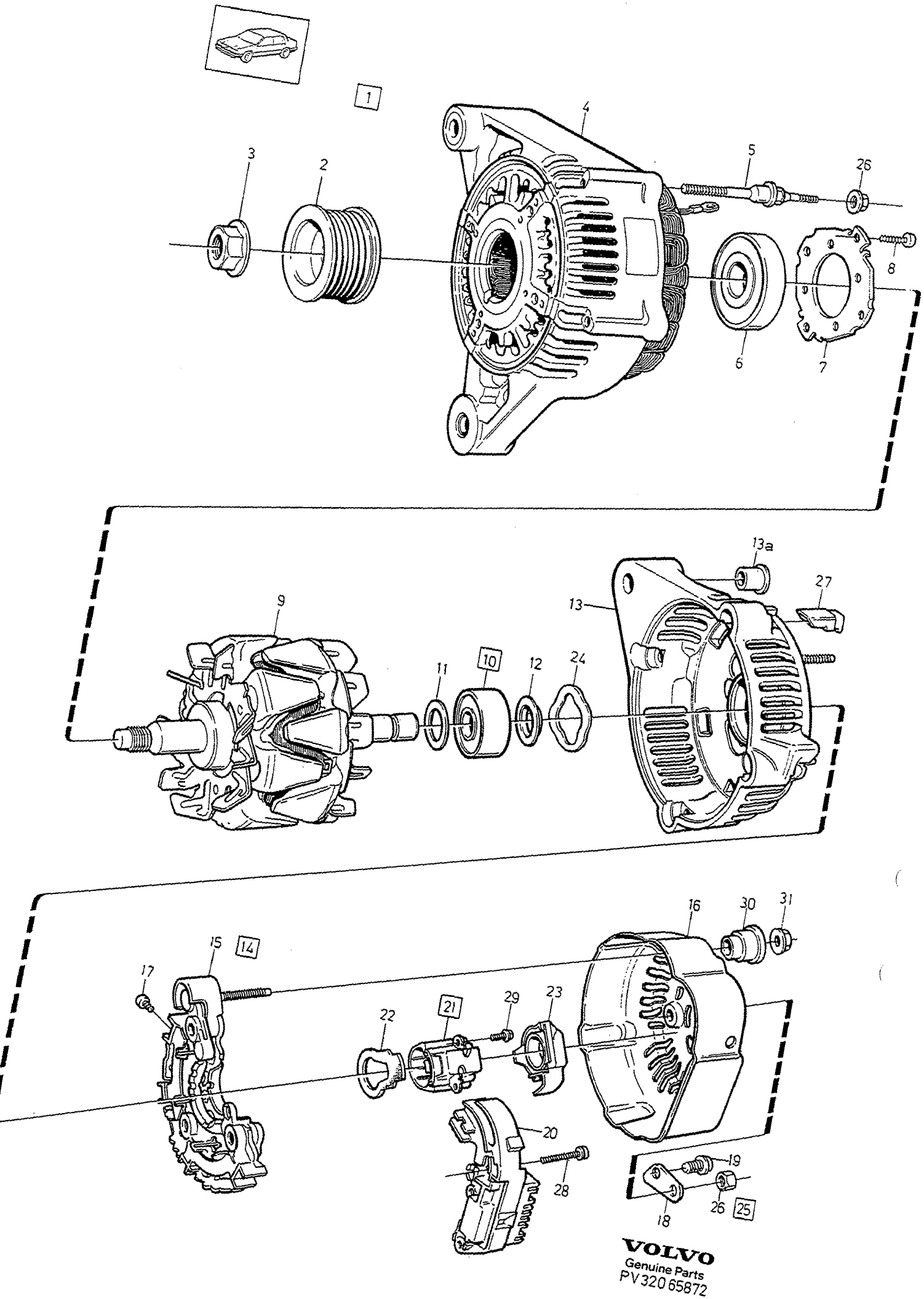

VOLVO
Genuine Parts
PV 320 65872

A	3545364	ALTERNATOR GENERATOR	Group Grupp 32
B			Page Sida 327
C			
D			
E		1) 80A -1994	

Fig	Part No. Artikelnummer	Quantity / Antal A	B	C	D	E	P S	Description	Benämning	Notes Anmärkning	S R
1	*(3545364)*	1	-	-	-	-	SP	Alternator	Generator	80A	3
2	9128555-1	1	-	-	-	-		•Pulley	•Remskiva		2
3	3544489-2	1	-	-	-	-		•Nut	•Mutter		2
4	9128556-9	1	-	-	-	-		•Bearing shield front	•Lagersköld främre		3
5	3544491-8	4	-	-	-	-		••Screw	••Skruv		2
6	3544492-6	1	-	-	-	-		••Ball bearing front	••Kullager främre		2
7	3544493-4	1	-	-	-	-		••Retainer	••Hållare		3
8	3544494-2	4	-	-	-	-		••Screw	••Skruv		2
9	3544495-9	1	-	-	-	-		•Rotor	•Rotor		3
10	3544586-5	1	-	-	-	-		•Repair kit Ball bearing rear	•Reparationssats Kullager bakre		2
11		1	-	-	-	-	NS	••Washer	••Bricka		
12		1	-	-	-	-	NS	••Washer	••Bricka		
13	9128557-7	1	-	-	-	-		•Bearing shield rear	•Lagersköld bakre		3
13a		1	-	-	-	-	NS	•Bushing	•Bussning		
14	9128560-1	1	-	-	-	-		•Repair kit Diode bridge	•Reparationssats Diodbrygga		2
15		1	-	-	-	-	NS	••Diode bridge	••Diodbrygga		
16	9130264-6	1	-	-	-	-		••Cover	••Kåpa		3
17		4	-	-	-	-	NS	••Screw	••Skruv		
18		1	-	-	-	-	NS	••Plate	••Platta		
19		1	-	-	-	-	NS	••Screw	••Skruv		
20	9128558-5	1	-	-	-	-		•Charge regulator	•Laddningsregulator		2
21	3544895-0	1	-	-	-	-		•Carbon brush set	•Elborstsats		2
22		1	-	-	-	-	NS	••Seal	••Tätning		
23		1	-	-	-	-	NS	••Seal	••Tätning		
24		1	-	-	-	-	NS	•Washer	•Bricka		
25	3544889-3	1	-	-	-	-		•Repair kit	•Reparationssats		3
26		7	-	-	-	-	NS	••Screw	••Skruv		
27		4	-	-	-	-	NS	••Bushing	••Bussning		
28		3	-	-	-	-	NS	••Screw	••Skruv		
29		2	-	-	-	-	NS	••Screw	••Skruv		
30		1	-	-	-	-	NS	••Bushing	••Bussning		
31		1	-	-	-	-	NS	••Nut	••Mutter		

1) For cars without A.C. / För vagnar utan A.C.

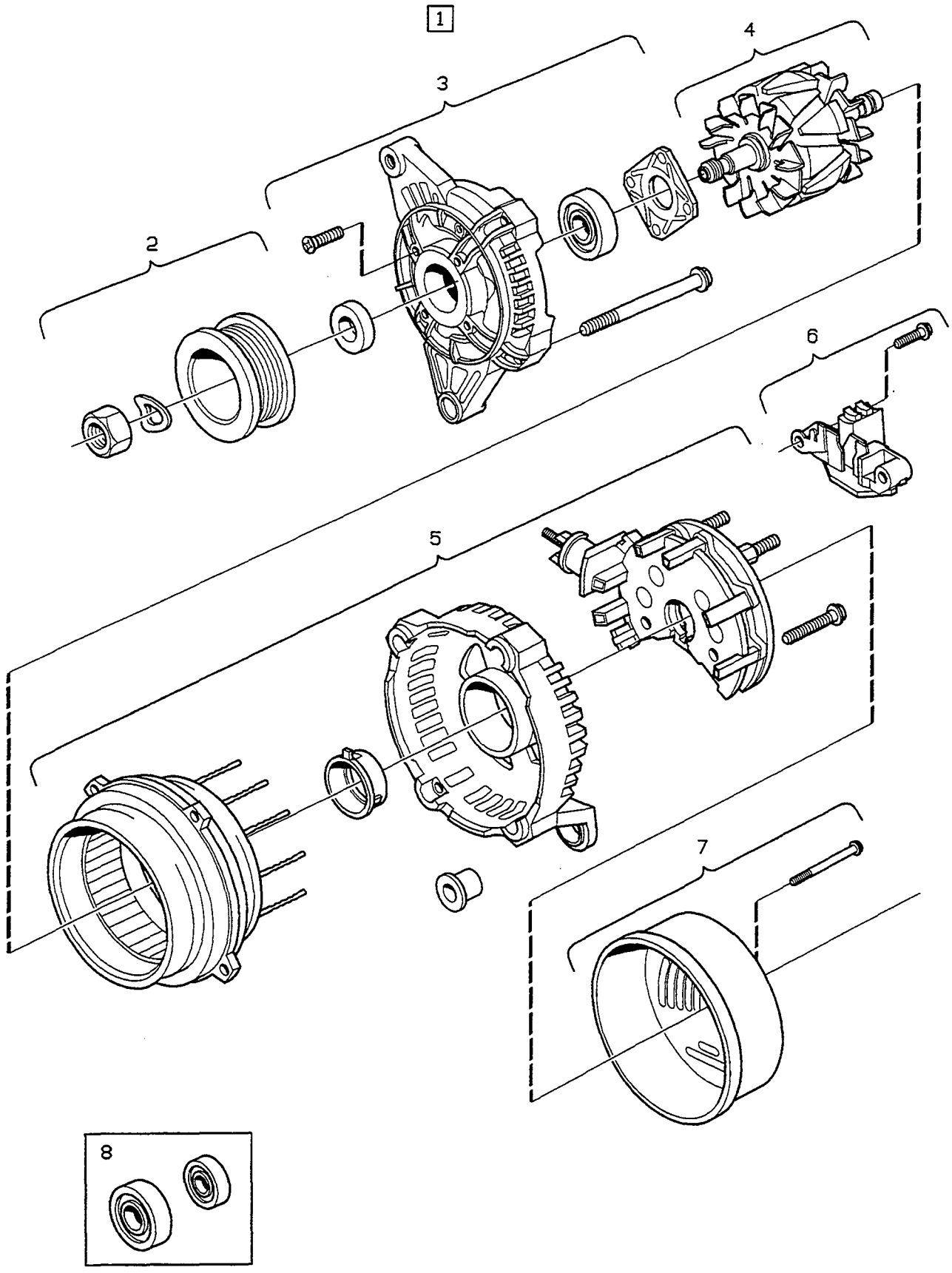
1
2
3
4
5
6
7
8

A	9148665
B	9162468
C	9162684
D	
E	

ALTERNATOR GENERATOR

Group / Grupp 32

Page / Sida 329

1) 80A 1995-

Fig	Part No. Artikelnummer	Quantity / Antal A	B	C	D	E	P S	Description	Benämning	Notes Anmärkning	S R
1	*(9148665)*	1	-	-	-	-	SP	Alternator	Generator		3
	(9162468)	-	1	-	-	-	SP	Alternator	Generator		3
	9162684-6	-	-	1	-	-		Alternator	Generator		3
2	6849854-2	1	1	1	-	-		• Pulley set	• Remskiva sats		2
3	6849855-9	1	1	-	-	-		• Bearing shield set	• Lagersköld sats		2
	9168493-6	-	-	1	-	-		• Bearing shield set	• Lagersköld sats		2
4	6849856-7	1	1	-	-	-		• Rotor set	• Rotor sats		2
	9168494-4	-	-	1	-	-		• Rotor set	• Rotor sats		2
5	6849857-5	1	1	-	-	-		• Stator set	• Stator sats		2
	9168495-1	-	-	1	-	-		• Stator set	• Stator sats		2
6	9162996-4	1	-	-	-	-		• Voltage regulator set	• Spänningsregulator sats	(9128979)	3
	9162995-6	-	1	-	-	-		• Voltage regulator set	• Spänningsregulator sats		2
	9168496-9	-	-	1	-	-		• Regulator set	• Regulator sats		2
7	*6849858*	1	1	-	-	-	OP	• Cover set	• Kåpa sats		2
	9168497-7	-	-	1	-	-		• Cover set	• Kåpa sats		2
8	9128976-9	1	1	-	-	-		• Ball bearing set	• Kullager sats		2
	9168498-5	-	-	1	-	-		• Ball bearing set	• Kullager sats		2

1) For cars without A.C. / För vagnar utan A.C.

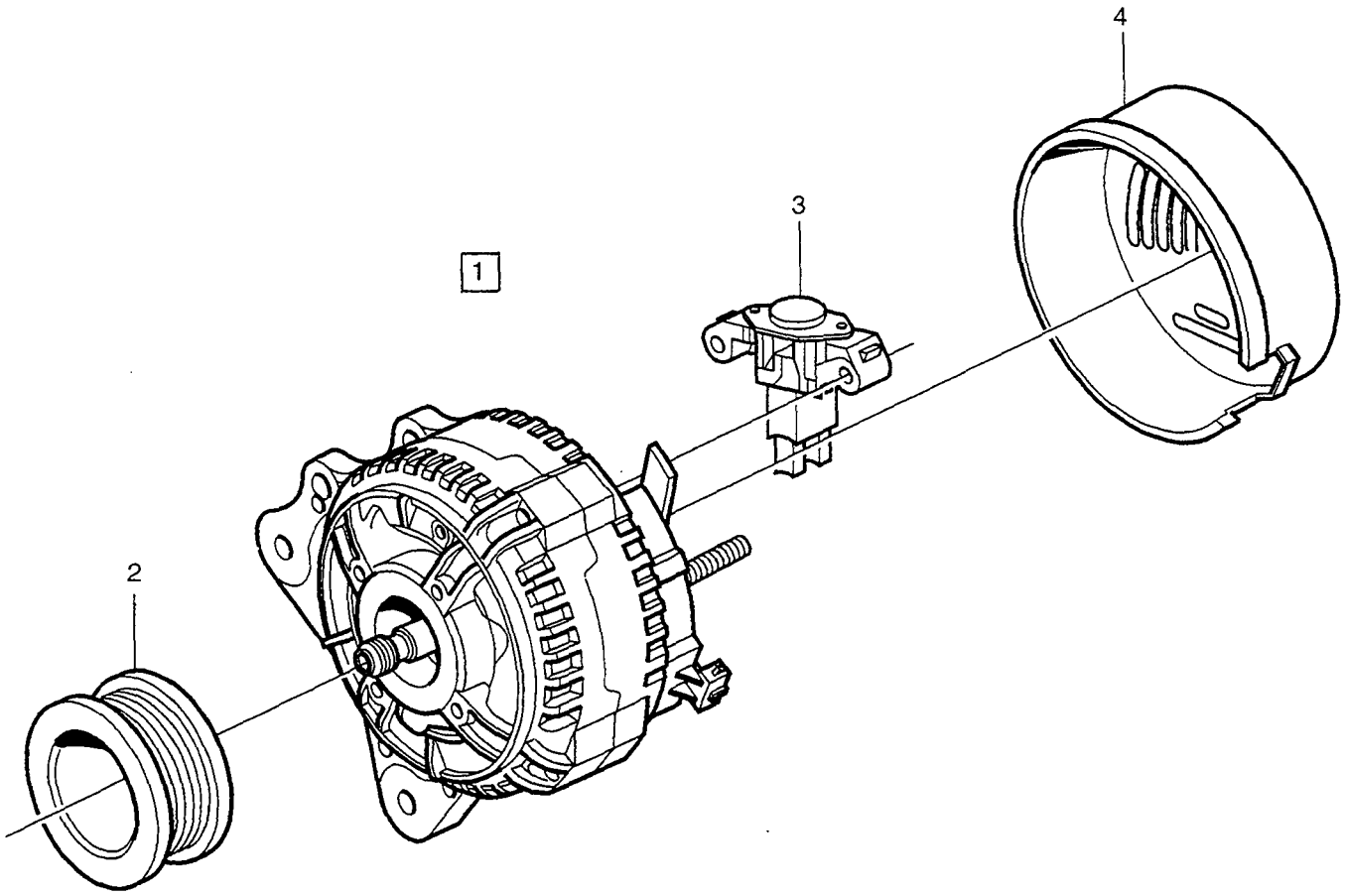

VOLVO
Genuine Parts
PV 320 66973

A	9162927	ALTERNATOR GENERATOR	Group Grupp 32
B	9442905		
C			Page Sida 331
D			
E		DSL 115A	

	Fig	Part No. Artikelnummer	Quantity / Antal A	B	C	D	E	PS	Description	Benämning	Notes Anmärkning	SR
	1	9162927-9	1	-	-	-	-		Alternator	Generator	115A	3
☆		9442905-7	-	1	-	-	-		Alternator	Generator	115A	3
	2	9442495-9	1	-	-	-	-		•Pulley	•Remskiva	62mm	2
☆		9459342-3	1	-	-	-	-		•Pulley	•Remskiva	1) 68mm	2
☆		9442904-0	-	1	-	-	-		•Pulley	•Remskiva	68mm	2
	3	9442496-7	1	1	-	-	-		•Voltage regulator	•Spänningsregulator		2
	4	9442497-5	1	1	-	-	-		•Cover	•Kåpa		2

1) Service alternative. / Service alternativ.

STARTER MOTOR / STARTMOTOR

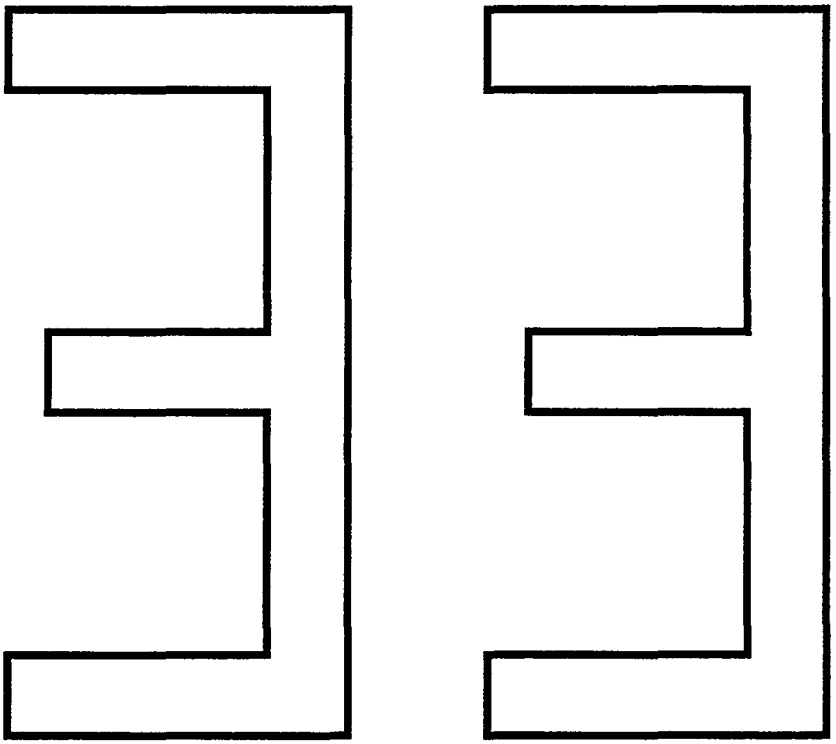

A		SUB GROUP STARTER MOTOR	UNDERGRUPP STARTMOTOR	Group Grupp 33
B				
C				
D				Page Sida 333
E				

Fig	Part No. Artikelnummer	Quantity / Antal A	B	C	D	E	PS	Description	Benämning	Notes Anmärkning	SR
		-	-	-	-	-		Installation parts starter motor	Monteringsdetaljer startmotor .	SEE 33•335	
		-	-	-	-	-		Starter motor	Startmotor		
								5CYL -1996	5CYL -1996	SEE 33•337	
								5CYL 1997-	5CYL 1997-	SEE 33•339	
								DIESEL	DIESEL	SEE 33•341	

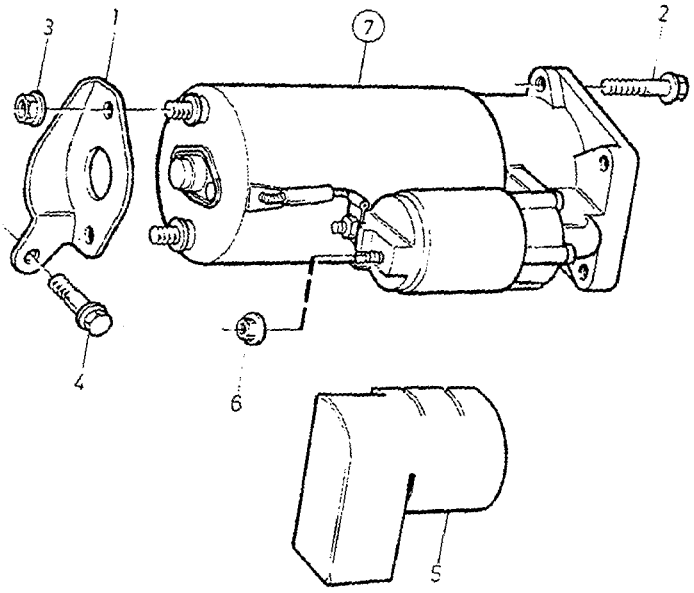

VOLVO
Genuine Parts
PV 330 55794

A	1) -1993
B	1) 1994-
C	2)
D	DSL
E	

INSTALLATION PARTS STARTER MOTOR MONTERINGSDETALJER STARTMOTOR

Group Grupp 33

Page Sida 335

Fig	Part No. Artikelnummer	Quantity / Antal A	B	C	D	E	PS	Description	Benämning	Notes Anmärkning	SR
1	3523688-4	1	-	-	-	-		Bracket	Konsol		4
☆	9162401-5	1	-	-	-	-		Bracket	Konsol	FOR 9162400	4
	3544121-1	-	1	1	-	-		Bracket	Konsol		4
2	965185-2	2	2	2	-	-		Flange screw	Flänsskruv		2
	946473-6	-	-	-	1	-		Flange screw upper	Flänsskruv övre	M12x90	2
	980592-0	-	-	-	1	-		Screw lower	Skruv undre	M12x70	3
3	945407-5	2	-	-	2	-		Flange nut	Flänsmutter		2
	965483-1	-	2	2	-	-		Flange nut	Flänsmutter		2
4	946173-2	1	1	1	-	-		Flange screw	Flänsskruv		2
5	3544117-9	1	1	1	-	-		Cover	Kåpa	-1996	2
	9162005-4	-	1	1	-	-		Cover	Kåpa	1997-	2
6	945408-3	1	1	1	-	-		Flange nut	Flänsmutter		2
7		1	1	-	-	-		SEE 33 • 337	SEE 33 • 337		
		-	-	1	-	-		SEE 33 • 337	SEE 33 • 337		
		-	-	1	-	-		SEE 33 • 339	SEE 33 • 339		
		-	-	-	1	-		SEE 33 • 341	SEE 33 • 341		

1) (S),(N),(DK),(SF),(IS),(CH),(A), (D),(J),(ROK),EASTEUROPE.
2) (GB),(F),(B),(NL),(E),(RC),(I),(P), (SA),(AUS),(SGP),(HK),(MAL).

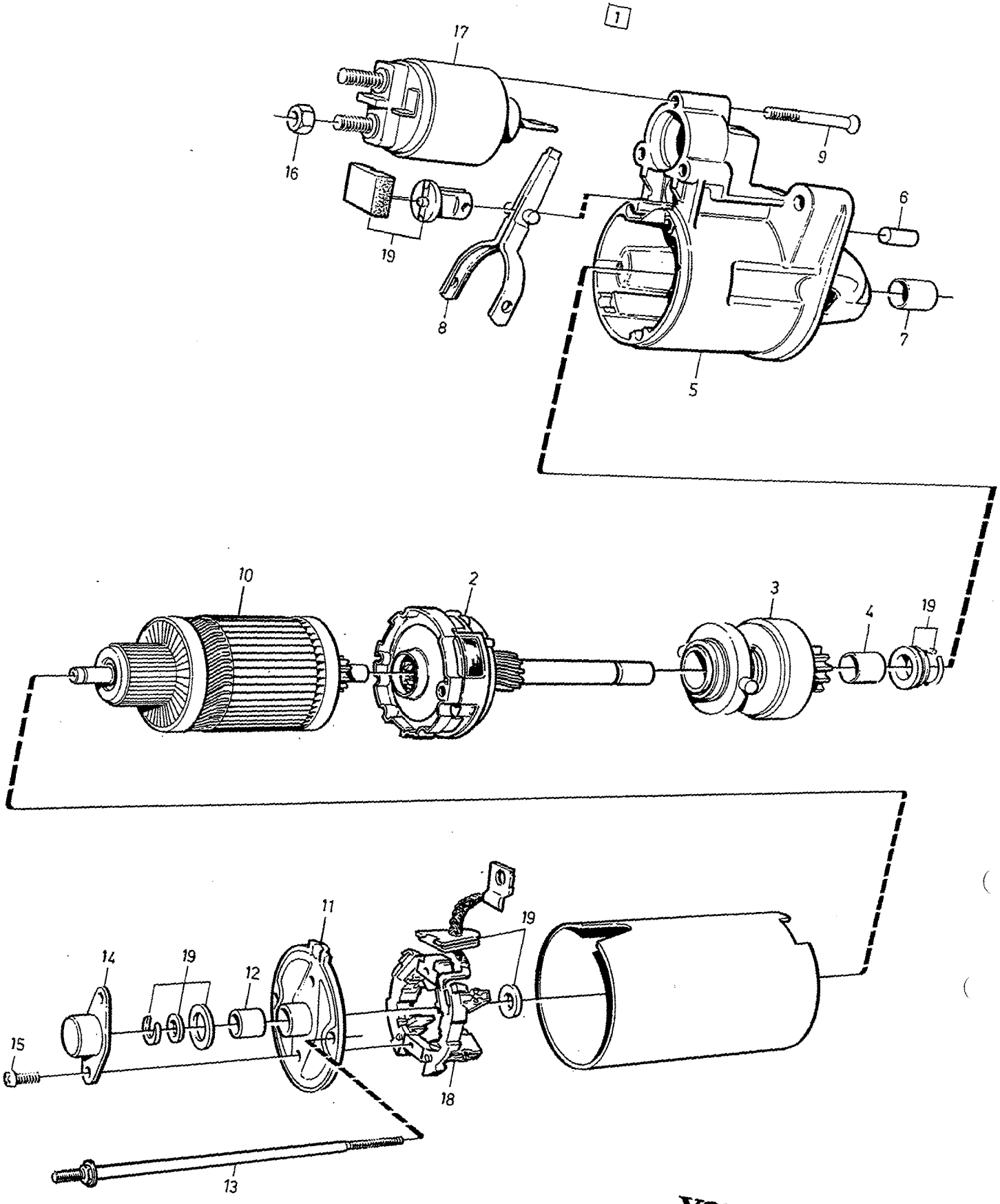

VOLVO
Genuine Parts
PV 330 56471

A	1) 1363912, -1993.
B	2) 1363451
C	1) 9128421, 1994-,
D	
E	

STARTER MOTOR — STARTMOTOR

Group / Grupp 33

Page / Sida 337

5CYL -1996

	Fig	Part No. / Artikelnummer	Quantity / Antal A	B	C	D	E	P S	Description	Benämning	Notes / Anmärkning	S R
	1	*(1363912)*	1	-	-	-	-	SP	Starter motor	Startmotor	1,7kW REPL 1PCS 9162400-7, 1PCS 9162401-5.	3
☆		9162400-7	1	-	-	-	-		Starter motor	Startmotor	1,7kW	3
			-	-	-	-	-		Replacement parts	Ersättande artiklar		
☆		9162401-5	-	-	-	-	-		9162401	9162401	SEE 33•335/A	4
		5003741-5	1	-	-	-	-	EU	Starter motor, exch	Startmotor, bytes	1,7kW	3
		(1363451)	-	1	-	-	-	SP	Starter motor	Startmotor	1,7kW REPL 1PCS 9128421-6	3
		(5003810)	-	1	-	-	-	SP	Starter motor, exch	Startmotor, bytes	1,7kW	3
		9128421-6	-	-	1	-	-		Starter motor	Startmotor	1,4kW	3
		5003918-9	-	-	1	-	-	EU	Starter motor, exch	Startmotor, bytes	1,4kW	3
	2	3544615-2	1	-	-	-	-		•Planetary gear	•Planetväxel		3
		3544824-0	-	1	-	-	-		•Planetary gear	•Planetväxel		3
		9148425-3	-	-	1	-	-		•Planetary gear	•Planetväxel		3
	3	3544616-0	1	-	-	-	-		•Starter pinion	•Startmotordrev		3
		3544825-7	-	1	1	-	-		•Starter pinion	•Startmotordrev		3
	4	1367375-1	2	2	2	-	-		•Bushing	•Bussning		3
	5	3544617-8	1	-	-	-	-		•Housing	•Hus		5
		3544826-5	-	1	-	-	-		•Housing	•Hus		3
		9148426-1	-	-	1	-	-		•Housing	•Hus		3
	6	3544827-3	1	1	-	-	-		•Pin	•Stift		3
	7	1363536-2	1	1	-	-	-		•Bushing	•Bussning		5
		9148427-9	-	-	1	-	-		•Needle bearing	•Nållager		3
	8	1363537-0	1	1	1	-	-		•Engagement lever	•Kopplingsarm		3
	9	3544828-1	3	3	3	-	-		•Screw	•Skruv		3
	10	3544618-6	1	-	-	-	-		•Rotor	•Rotor		3
		3523571-2	-	1	-	-	-		•Rotor	•Rotor		3
		9148428-7	-	-	1	-	-		•Rotor	•Rotor		3
	11	3544619-4	1	-	-	-	-		•Bearing shield	•Lagersköld		5
		1363540-4	-	1	1	-	-		•Bearing shield	•Lagersköld		5
	12	1363541-2	1	1	1	-	-		•Bushing	•Bussning		5
	13	3544620-2	2	-	-	-	-		•Screw	•Skruv		3
		3544829-9	-	2	2	-	-		•Screw	•Skruv		3
	14	1363543-8	1	1	1	-	-		•Cover	•Kåpa		5
☆	15	*9442507*	2	2	2	-	-	NS	•Screw	•Skruv	(1363544)	3
	16	1363545-3	1	1	1	-	-		•Nut	•Mutter		2
	17	3544830-7	1	-	-	-	-		•Actuator solenoid	•Manövermagnet	(3544621)	3
		3544830-7	-	1	1	-	-		•Actuator solenoid	•Manövermagnet		3
	18	3544838-0	1	-	-	-	-		•Brush retainer	•Borsthållare	(3544622)	3
		3544831-5	-	1	-	-	-		•Brush retainer	•Borsthållare		3
		9148429-5	-	-	1	-	-		•Brush retainer	•Borsthållare		3
	19	1363548-7	1	1	1	-	-		•Repair kit	•Reparationssats		3

1) (S),(N),(DK),(SF),(IS),(CH),(A), (D),(J),(ROK),EASTEUROPE.
2) (GB),(F),(B),(NL),(E),(RC),(I),(P), (SA),(AUS),(SGP),(HK),(MAL).

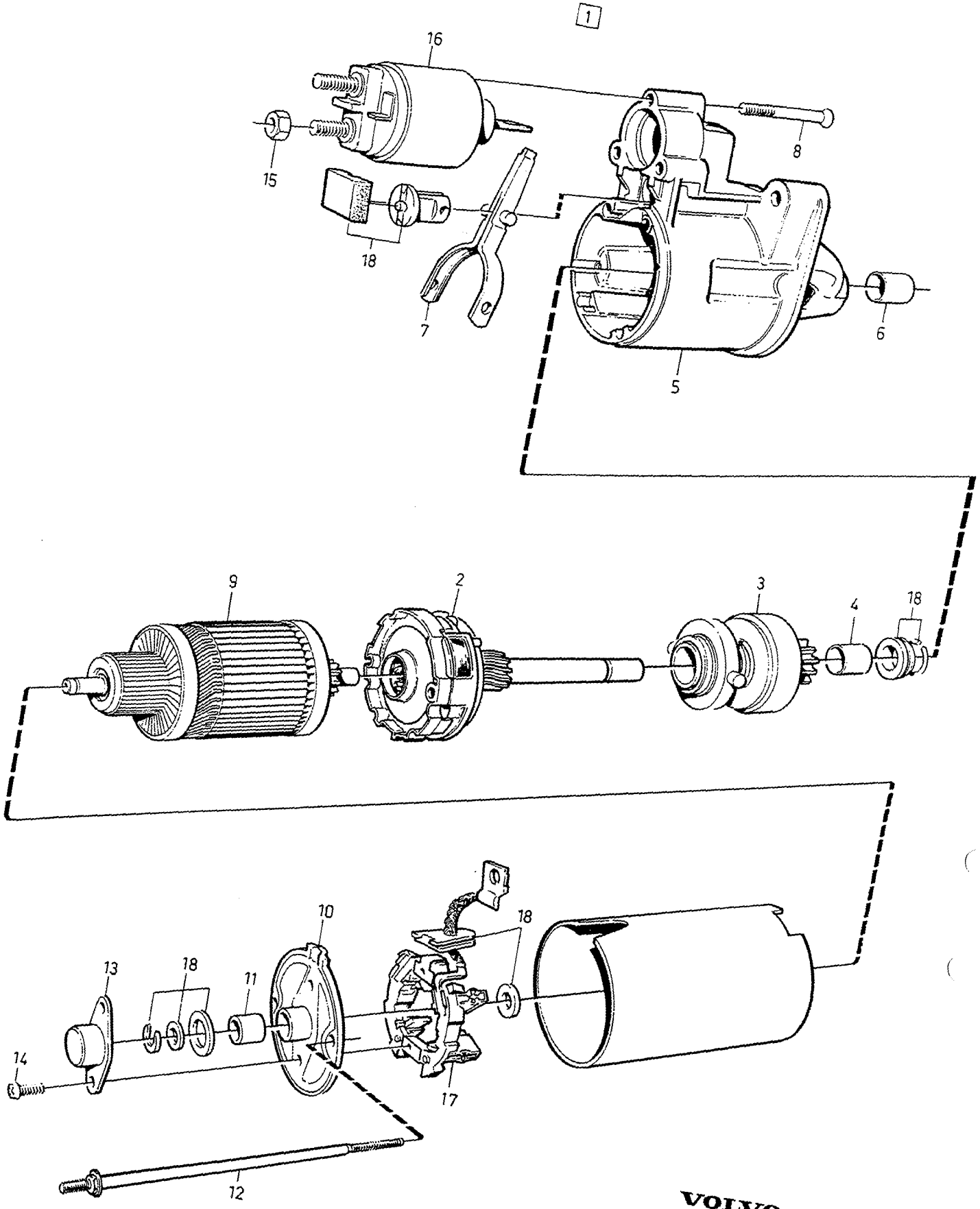

VOLVO
Genuine Parts
PV 330 67454

A
B
C
D
E

STARTER MOTOR — STARTMOTOR

Group / Grupp 33

Page / Sida 339

5CYL 1997-

Fig	Part No. Artikelnummer	Quantity / Antal A	B	C	D	E	PS	Description	Benämning	Notes Anmärkning	SR
1	8602085-6	1	-	-	-	-	EU	Starter motor, exch	Startmotor, bytes	1,4kW (9162618)	3
	8602085-6	1	-	-	-	-	EU	Starter motor, exch	Startmotor, bytes	1,4kW	3
2	9442513-9	1	-	-	-	-		• Planetary gear	• Planetväxel		3
3	9442499-1	1	-	-	-	-		• Starter pinion	• Startmotordrev		3
4	1367375-1	2	-	-	-	-		• Bushing	• Bussning		3
5	9442514-7	1	-	-	-	-		• Housing	• Hus		3
6	9148427-9	1	-	-	-	-		• Needle bearing	• Nållager		3
7	1363537-0	1	-	-	-	-		• Engagement lever	• Kopplingsarm		3
8	9442292-0	3	-	-	-	-		• Screw	• Skruv		3
9	9442515-4	1	-	-	-	-		• Rotor	• Rotor		3
10	9442294-6	1	-	-	-	-		• Bearing shield	• Lagersköld		5
11	1363541-2	1	-	-	-	-		• Bushing	• Bussning		5
12	9442295-3	2	-	-	-	-		• Screw	• Skruv		3
13	9442296-1	1	-	-	-	-		• Cover	• Kåpa		5
14	9442297-9	2	-	-	-	-		• Screw	• Skruv		3
15	945408-3	1	-	-	-	-		• Flange nut	• Flänsmutter		2
16	9442291-2	1	-	-	-	-		• Actuator solenoid	• Manövermagnet		3
17	9442510-5	1	-	-	-	-		• Brush retainer	• Borsthållare		3
18	9442301-9	1	-	-	-	-		• Repair kit	• Reparationssats		3

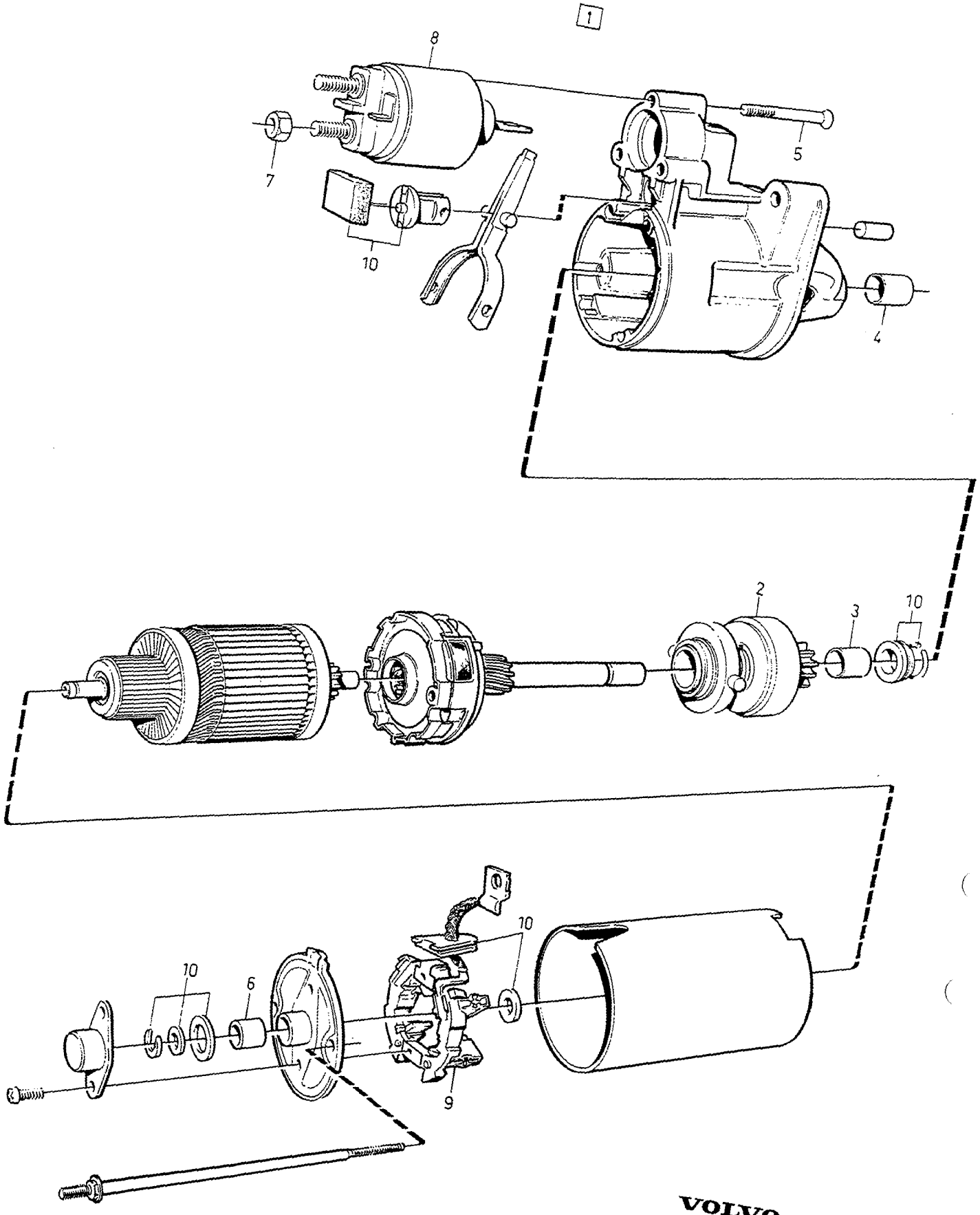

VOLVO
Genuine Parts
PV 330 67453

A	9162928	STARTER MOTOR	STARTMOTOR	Group Grupp 33
B				Page Sida 341
C				
D				
E		DSL		

Fig	Part No. Artikelnummer	Quantity / Antal A	B	C	D	E	PS	Description	Benämning	Notes Anmärkning	SR
1	9162928-7	1	-	-	-	-		Starter motor	Startmotor	2,2kW	3
	5003998-1	1	-	-	-	-	EU	Starter motor, exch	Startmotor, bytes	2,2kW	3
2	9442736-6	1	-	-	-	-		• Starter pinion	• Startmotordrev		3
3	1367375-1	2	-	-	-	-		• Bushing	• Bussning		3
4	3515041-6	1	-	-	-	-		• Bearing	• Lager		3
5	9442738-2	3	-	-	-	-		• Screw	• Skruv		3
6	1367423-9	1	-	-	-	-		• Bearing bushing	• Lagerbussning		3
7	945408-3	1	-	-	-	-		• Flange nut	• Fläsmutter		2
8	9442744-0	1	-	-	-	-		• Actuator solenoid	• Manövermagnet		3
9	9442746-5	1	-	-	-	-		• Brush retainer	• Borsthållare		3
10	9442749-9	1	-	-	-	-		• Repair kit	• Reparationssats		3

LIGHTING / BELYSNING

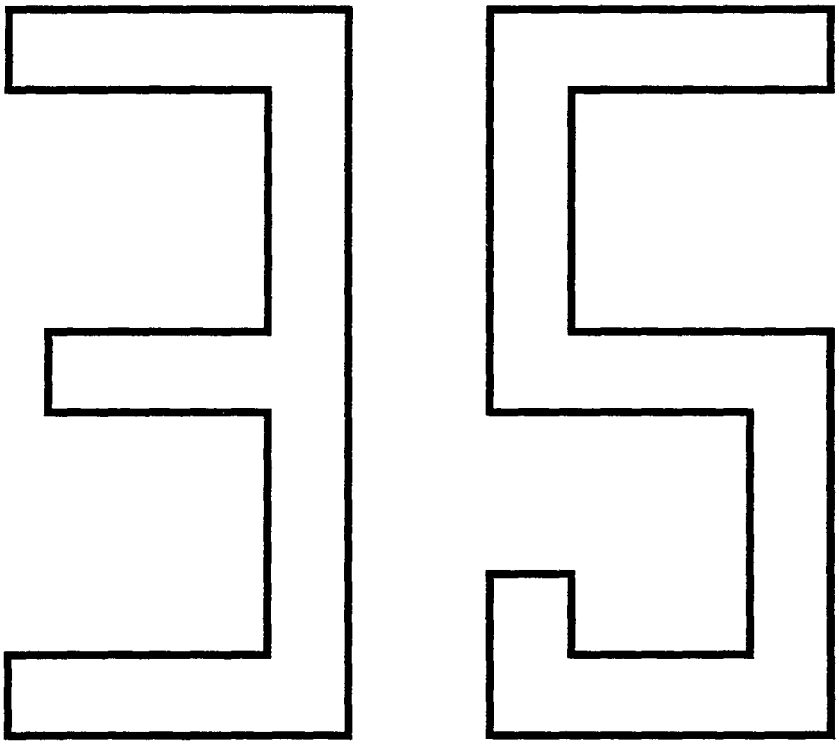

A
B
C
D
E

SUB GROUP
LIGHTING

UNDERGRUPP
BELYSNING

Group
Grupp
35

Page
Sida
343

Fig	Part No. Artikelnummer	Quantity / Antal A	B	C	D	E	PS	Description	Benämning	Notes Anmärkning	SR
		-	-	-	-	-		Headlamps without beam adjustment ..... -1994 ALTER 1	Strålkastare utan ljusviddsreglering ..... -1994 ALTER 1	SEE 35 • 345	
		-	-	-	-	-		Headlamps with beam adjustment ..... -1994 ALTER 1	Strålkastare med ljusviddsreglering ..... -1994 ALTER 1	SEE 35 • 347	
		-	-	-	-	-		Headlamps ..... 1994- ALTER 2	Strålkastare ..... 1994- ALTER 2	SEE 35 • 349	
		-	-	-	-	-		Turn indicators marker lamps	Blinkers positionsljus	SEE 35 • 351	
		-	-	-	-	-		Rear lamps ..... 4DRS. -1994	Bakre belysning ..... 4DRS. -1994	SEE 35 • 353	
		-	-	-	-	-		Rear lamps 4DRS. 1995-	Bakre belysning 4DRS. 1995-	SEE 35 • 355	
		-	-	-	-	-		Rear lamps extra brake light .. 5DRS	Bakre belysning extra bromsljus 5DRS	SEE 35 • 357	
		-	-	-	-	-		Interior lighting	Inre belysning	SEE 35 • 359	
		-	-	-	-	-		Extra brake light 4DRS	Extra bromsljus 4DRS	SEE 35 • 363	
		-	-	-	-	-		Bulb kit	Glödlampsats	SEE 35 • 365	
		-	-	-	-	-		Fuse kit	Säkringsats	SEE 35 • 367	
		-	-	-	-	-		Notes accessory	Anmärkning tillbehör		
		-	-	-	-	-		Spotlight bumpers	Fjärrljus stötfångare	SEE 35 • 369	
		-	-	-	-	-		Bracket for extra driving lamp bumpers	Konsol för extraljus stötfångare	SEE 35 • 371	
		-	-	-	-	-		Foglamp spoiler ..... -1993	Dimljus spoiler ..... -1993	SEE 35 • 373	
		-	-	-	-	-		Foglamp spoiler ..... 1994- ALTER 1	Dimljus spoiler ..... 1994- ALTER 1	SEE 35 • 375	
		-	-	-	-	-		Foglamp spoiler ..... 1994- ALTER 2	Dimljus spoiler ..... 1994- ALTER 2	SEE 35 • 377	

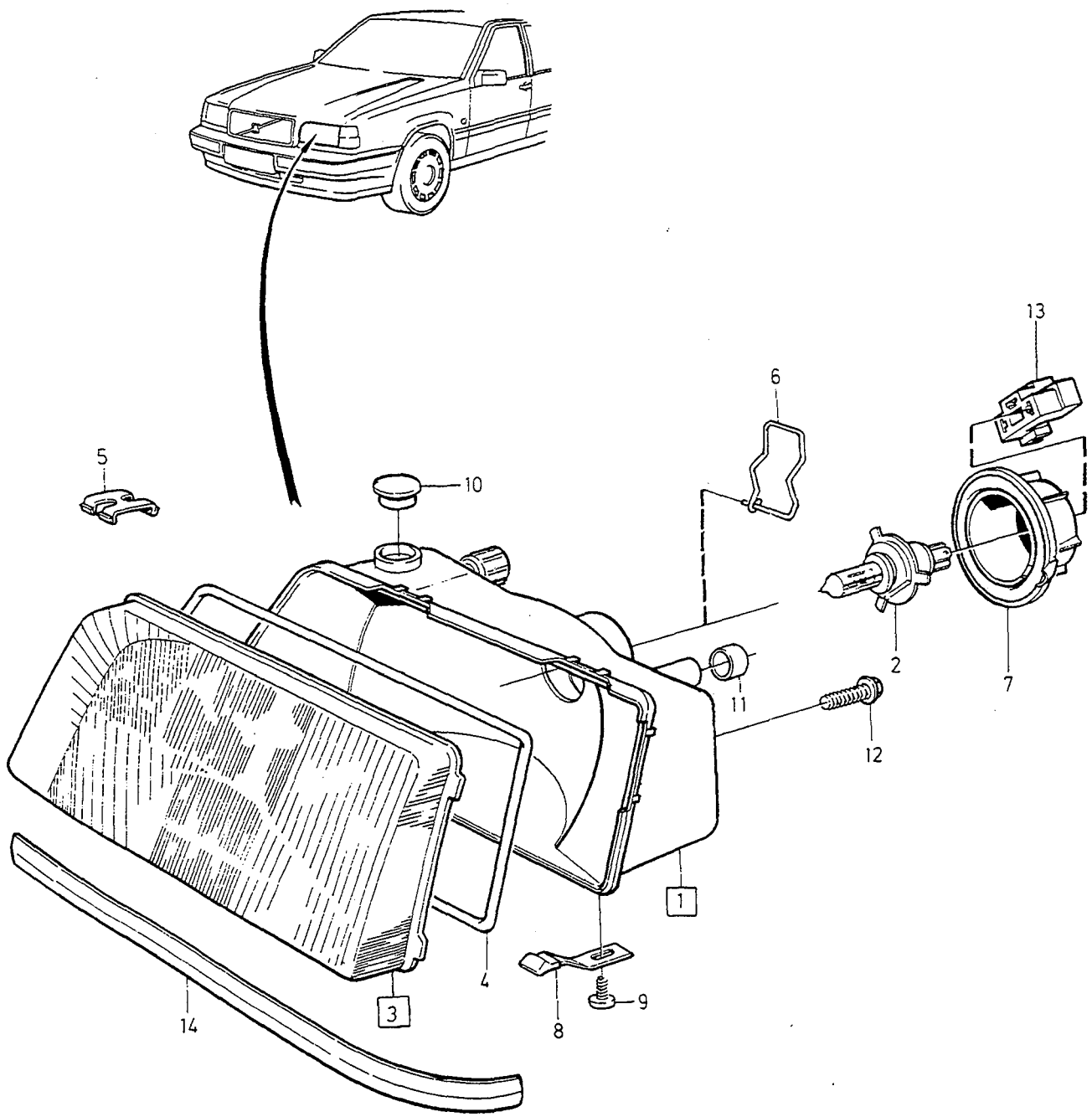

VOLVO
Genuine Parts
PV 350 66994

A	R.H.T	HEADLAMPS WITHOUT BEAM ADJUSTMENT / STRÅLKASTARE UTAN LJUSVIDDSREGLERING	Group / Grupp 35
B	L.H.T		Page / Sida 345
C			
D			
E		-1994 ALTER 1	

Fig	Part No. / Artikelnummer	Quantity / Antal A	B	C	D	E	PS	Description	Benämning	Notes / Anmärkning	SR
1	1372817-5	1	-	-	-	-		Headlamp, l.h.	Strålkastare, v		2
	1372818-3	1	-	-	-	-		Headlamp, r.h.	Strålkastare, h		2
	1372840-7	-	1	-	-	-		Headlamp, l.h.	Strålkastare, v		2
	1372841-5	-	1	-	-	-		Headlamp, r.h.	Strålkastare, h	1)	2
2	963187-0	1	1	-	-	-		•Bulb	•Glödlampa	EXC (F) 60/55 W	1
☆	9139523-6	1	-	-	-	-		•Bulb yellow	•Glödlampa gul	(F) 60/55 W (963370)	1
	980171-3	1	1	-	-	-		•Bulb	•Glödlampa	60/55 W "LONG LIFE"	1
3	3512693-7	1	-	-	-	-		•Lens, l.h. set	•Glas, v sats		2
	9133109-0	1	-	-	-	-		•Lens, r.h. set	•Glas, h sats		2
	6808830-1	-	1	-	-	-		•Lens, l.h. set	•Glas, v sats		2
	6808831-9	-	1	-	-	-		•Lens, r.h. set	•Glas, h sats		2
4	6800049-6	1	1	-	-	-		••Gasket, l.h.	••Packning, v		4
	1372549-4	1	1	-	-	-		••Gasket, r.h.	••Packning, h		4
5	6801822-5	6	6	-	-	-		••Clip	••Clips		4
6	6817943-1	1	1	-	-	-		••Spring	••Fjäder		5
7	6800050-4	1	1	-	-	-		•Cover with seal	•Lock med tätning	2)	2
	1372827-4	1	1	-	-	-		•Cover with seal	•Lock med tätning	1)	2
8	3512695-2	1	1	-	-	-		•Stop lug	•Stoppklack		2
9	972258-8	1	1	-	-	-		Six point socket screw	Sextandhålskruv		2
10	1372826-6	1	1	-	-	-		Plug	Plugg	1)	2
11		1	1	-	-	-	NS	Ventilator	Ventilator		
12	973041-7	3	3	-	-	-		Screw	Skruv		2
13	945759-9	1	1	-	-	-		Receptacle housing uncoloured	Hylsisolator ofärgad	3-POLE	3
14		1	1	-	-	-		Front panel	Frontpanel	SEE 82•803	

1) 4DRS CH 30700-. 5DRS.
2) 4DRS CH-30699.

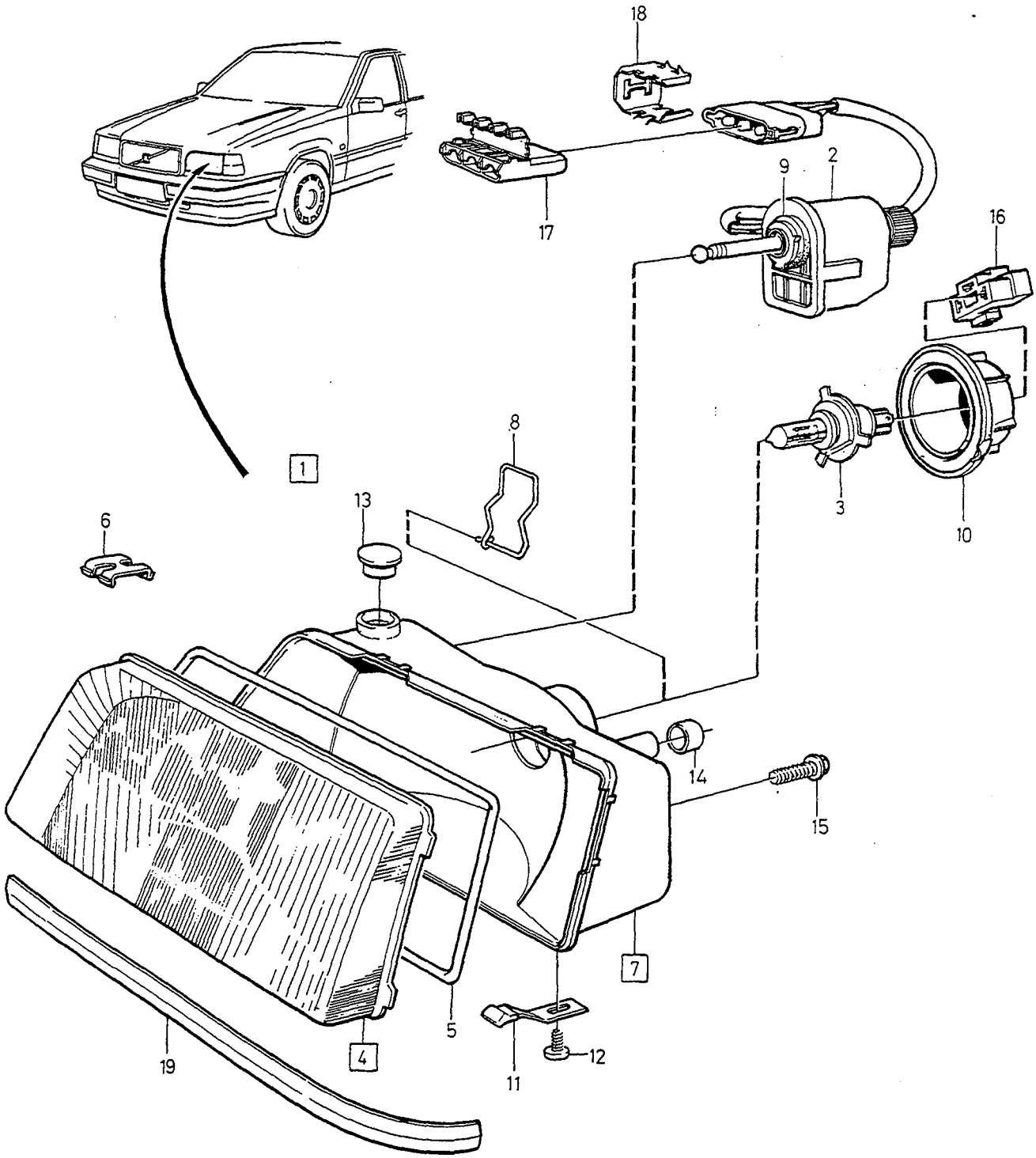

VOLVO
Genuine Parts
PV 350 62718

A	1)
B	2)
C	
D	
E	

HEADLAMPS WITH BEAM ADJUSTMENT STRÅLKASTARE MED LJUSVIDDSREGLERING

-1994 ALTER 1 R.H.T

Group Grupp 35

Page Sida 347

Fig	Part No. Artikelnummer	Quantity / Antal A	B	C	D	E	PS	Description	Benämning	Notes Anmärkning	SR
1	*(3512449)*	1	-	-	-	-	SP	Headlamp, l.h.	Strålkastare, v	REPL 1PCS 6800041-3, 1PCS 6817641-1.	
	(6800041)	1	-	-	-	-	SP	Headlamp, l.h.	Strålkastare, v		
	(1372821)	-	1	-	-	-	SP	Headlamp, l.h.	Strålkastare, v	REPL 1PCS 1372817-5, 1PCS 9133262-7.	
	(3512450)	1	-	-	-	-	SP	Headlamp, r.h.	Strålkastare, h	REPL 1PCS 6800042-1, 1PCS 6817641-1.	
	(6800042)	1	-	-	-	-	SP	Headlamp, r.h.	Strålkastare, h		
	(1372822)	-	1	-	-	-	SP	Headlamp, r.h.	Strålkastare, h	REPL 1PCS 1372818-3, 1PCS 9133262-7.	
2	6817641-1	1	-	-	-	-		•Motor	•Motor		2
	9133262-7	-	1	-	-	-		•Motor	•Motor		2
3	963187-0	1	1	-	-	-		•Bulb	•Glödlampa	60/55 W	1
	980171-3	1	1	-	-	-		•Bulb	•Glödlampa	60/55 W "LONG LIFE"	1
4	3512693-7	1	1	-	-	-		•Lens, l.h.	•Glas, v		2
	9133109-0	1	1	-	-	-		•Lens, r.h.	•Glas, h		2
5	6800049-6	1	1	-	-	-		••Gasket, l.h.	••Packning, v		4
	1372549-4	1	1	-	-	-		••Gasket, r.h.	••Packning, h		4
6	6801822-5	6	6	-	-	-		••Clip	••Clips		4
7	1372817-5	1	1	-	-	-		•Headlamp, l.h.	•Strålkastare, v		2
	1372818-3	1	1	-	-	-		•Headlamp, r.h.	•Strålkastare, h		2
8	6817943-1	1	1	-	-	-		••Spring	••Fjäder		5
9	3512697-8	1	1	-	-	-		••Seal	••Tätning		2
10	6800050-4	1	-	-	-	-		•Cover with seal	•Lock med tätning		2
	1372827-4	-	1	-	-	-		•Cover with seal	•Lock med tätning		2
11	3512695-2	1	1	-	-	-		•Stop lug	•Stoppklack		2
12	972258-8	1	1	-	-	-		•Six point socket screw	•Sextandhålskruv		2
13	1372826-6	-	1	-	-	-		•Plug	•Plugg		2
14		1	1	-	-	-	NS	Ventilator	Ventilator		
15	973041-7	3	3	-	-	-		Screw	Skruv		2
16	945759-9	1	1	-	-	-		Receptacle housing uncoloured	Hylsisolator ofärgad	3-POLE	3
17	970763-9	1	1	-	-	-		Socket housing black	Hylsisolator svart	3-POLE	2
18	6817459-8	1	1	-	-	-		Retainer	Hållare		2
19		1	1	-	-	-		Front panel	Frontpanel	SEE 82•803	

1) 4DRS CH-30699.
2) 4DRS CH 30700-. 5DRS.

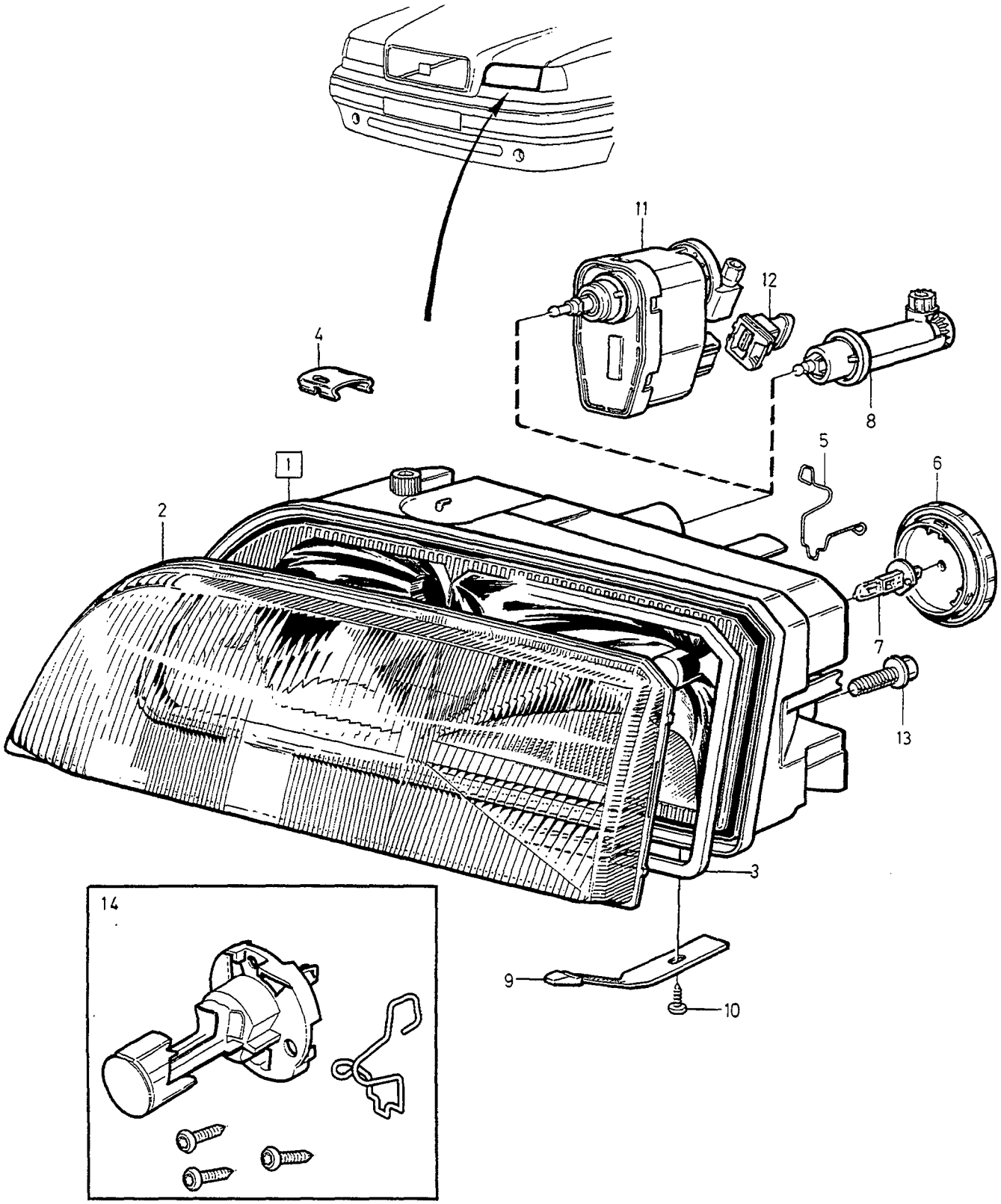
11
12
4
8
5
6
1
2
7
13
3
14
9
10

A	R.H.T
B	L.H.T
C	
D	
E	

HEADLAMPS — STRÅLKASTARE

Group / Grupp 35

Page / Sida 349

1994- ALTER 2

Fig	Part No. / Artikelnummer	Quantity / Antal A	B	C	D	E	PS	Description	Benämning	Notes / Anmärkning	SR
1	9159408-5	1	-	-	-	-		Headlamp, l.h.	Strålkastare, v	(6817000)	2
	9159409-3	1	-	-	-	-		Headlamp, r.h.	Strålkastare, h	(6817001)	2
	9159410-1	-	1	-	-	-		Headlamp, l.h.	Strålkastare, v	(6817060)	2
	9159411-9	-	1	-	-	-		Headlamp, r.h.	Strålkastare, h	(6817061)	2
2	6817004-2	1	-	-	-	-		•Lens, l.h.	•Glas, v		2
	6817005-9	1	-	-	-	-		•Lens, r.h.	•Glas, h		2
	6817062-0	-	1	-	-	-		•Lens, l.h.	•Glas, v		2
	6817063-8	-	1	-	-	-		•Lens, r.h.	•Glas, h		2
3	6817008-3	1	1	-	-	-		••Gasket	••Packning		4
4	9133079-5	8	9	-	-	-		••Clip	••Clips		4
5	6817009-1	1	1	-	-	-		•Spring	•Fjäder		5
6	6817014-1	2	2	-	-	-		•Cover	•Lock		2
7	980163-0	1	1	-	-	-		•Bulb	•Glödlampa	55 W	1
	980173-9	1	1	-	-	-		•Bulb	•Glödlampa	55 W "LONG LIFE"	1
8		1	1	-	-	-	NS	•Screw height adjustment	•Skruv höjdinställning		
9	9159406-9	1	1	-	-	-		Stop lug	Stoppklack		2
10	979187-2	1	1	-	-	-		Six point socket screw	Sextandhålskruv	(969473)	2
11	3512451-0	1	-	-	-	-		Motor, l.h. light width regulator	Motor, v ljusviddsreglering		1
	9133012-6	1	-	-	-	-		Motor, r.h. light width regulator	Motor, h ljusviddsreglering		1
12	978139-4	1	1	-	-	-		Receptacle housing grey Headlamp housing	Hylsisolator grå Strålkastarhus	3-POLE	3
	6849785-8	1	-	-	-	-		Receptacle housing black Motor light width regulator	Hylsisolator svart Motor ljusviddsreglering	3-POLE	6
13	973041-7	3	3	-	-	-		Screw	Skruv		2
☆ 14	9178553-5	1	-	-	-	-		Bulb socket	Lamphållare		4
☆	9178555-0	-	1	-	-	-		Bulb socket	Lamphållare		4

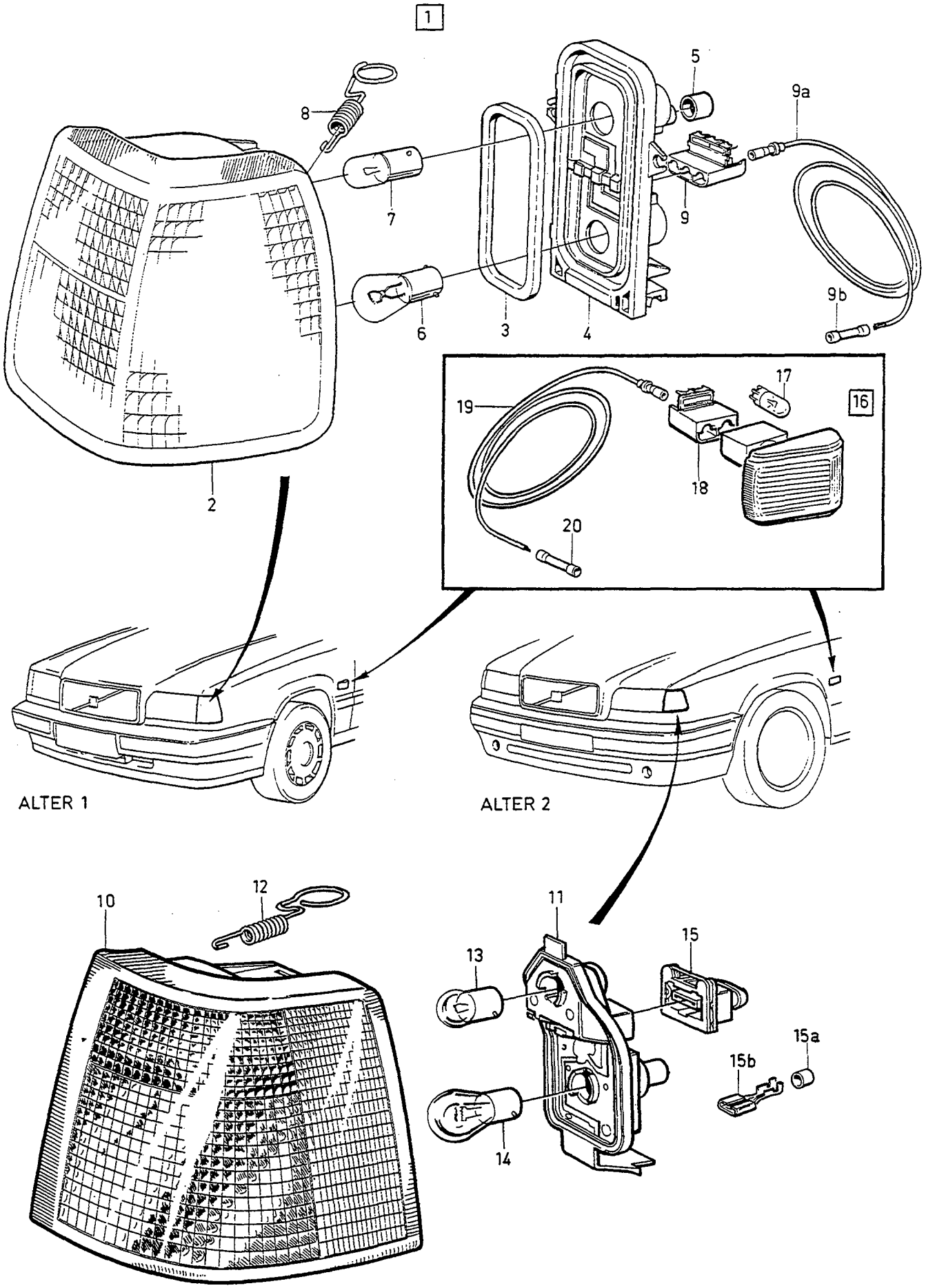

VOLVO
Genuine Parts
PV 350 64769

A	1) ALTER 1
B	1) ALTER 2
C	
D	
E	

TURN INDICATORS MARKER LAMPS BLINKERS POSITIONSLJUS

Group / Grupp 35

Page / Sida 351

Fig	Part No. / Artikelnummer	Quantity / Antal A	B	C	D	E	P S	Description	Benämning	Notes / Anmärkning	S R
1		1	-	-	-	-	NS	Combined lamp, l.h.	Kombinationslykta, v		
		1	-	-	-	-	NS	Combined lamp, r.h.	Kombinationslykta, h		
2	6805873-4	1	-	-	-	-		•Lamp body l.h.	•Lamphus v		1
	6805874-2	1	-	-	-	-		•Lamp body r.h.	•Lamphus h		1
3	6817891-2	1	-	-	-	-		•Seal	•Tätning		2
4	3512789-3	1	-	-	-	-		•Bulb socket	•Lamphållare		3
5	3538331-4	1	-	-	-	-		•Ventilator	•Ventilator		3
6	965826-1	1	-	-	-	-		•Bulb	•Glödlampa	21 W	1
7	965828-7	1	-	-	-	-		•Bulb	•Glödlampa	5 W	1
8	3512790-1	1	-	-	-	-		•Attaching spring	•Fästfjäder		3
9	1259828-0	1	-	-	-	-		Socket housing grey	Hylsisolator grå	3-POLE	2
9a	3523813-8	3	-	-	-	-		Electric cable	Elledning	2)	2
9b	9130467-5	3	-	-	-	-		Splice	Skarvhylsa	2)	2
10	6817027-3	-	1	-	-	-		Lamp body l.h.	Lamphus v		1
	6817028-1	-	1	-	-	-		Lamp body r.h.	Lamphus h		1
11	9133105-8	-	1	-	-	-		Bulb socket	Lamphållare		3
12	9133107-4	-	1	-	-	-		Attaching spring	Fästfjäder		3
13	965828-7	-	1	-	-	-		Bulb	Glödlampa	5 W	1
14	965826-1	-	1	-	-	-		Bulb	Glödlampa	21 W	1
15	6849785-8	-	1	-	-	-		Receptacle housing black	Hylsisolator svart	3-POLE	6
15a	970772-0	-	3	-	-	-		Cable seal	Ledningstätning		6
15b	970778-7	-	3	-	-	-		Cable terminal	Ledningssko		6
16	9133609-9	1	1	-	-	-		Direction indicator complete	Blinklykta komplett	(3534567)	2
17	949671-2	1	1	-	-	-		•Bulb	•Glödlampa	5 W	1
18	9144275-6	1	1	-	-	-		Socket housing grey	Hylsisolator grå	2-POLE	2
19	3523813-8	1	1	-	-	-		Electric cable	Elledning	2)	2
20	9130467-5	1	1	-	-	-		Splice	Skarvhylsa	2)	2

1) See illustration for type of design. / Se illustration för typ av utförande.
2) Service version. / Serviceutförande.

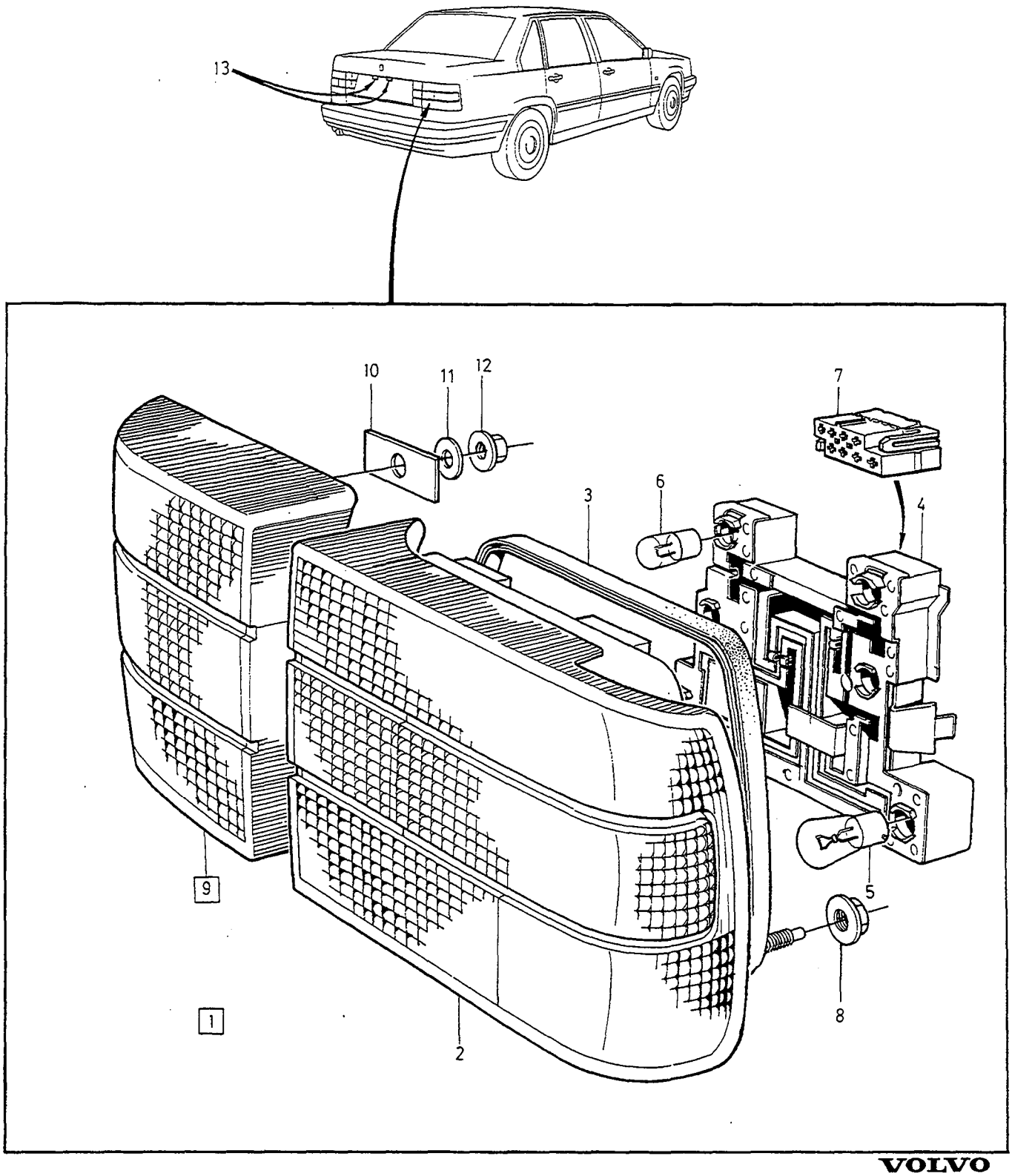
13
10
11
12
7
6
3
4
9
5
1
8
2

A	R.H.T	REAR LAMPS BAKRE BELYSNING	Group Grupp 35
B	L.H.T		
C			Page Sida 353
D			
E		4DRS -1994.	

Fig	Part No. Artikelnummer	Quantity / Antal A	B	C	D	E	PS	Description	Benämning	Notes Anmärkning	SR
1	*(6800102)*	1	-	-	-	-	SP	Tail lamp, l.h. outer	Baklykta, v yttre	REPL 1PCS 6808838-4, 1PCS 6808842-6, 1PCS 6808840-0, 4PCS 965826-1, 2PCS 965828-7.	2
	(6817415)	-	1	-	-	-	SP	Tail lamp, l.h. outer	Baklykta, v yttre	REPL 1PCS 6808836-8, 1PCS 6808842-6, 1PCS 6808840-0, 3PCS 965826-1, 2PCS 965828-7.	
	(6817416)	1	-	-	-	-	SP	Tail lamp, r.h. outer	Baklykta, h yttre	REPL 1PCS 6808837-6, 1PCS 6808842-6, 1PCS 6808841-8, 3PCS 965826-1, 2PCS 965828-7.	2
	(6800103)	-	1	-	-	-	SP	Tail lamp, r.h. outer	Baklykta, h yttre	REPL 1PCS 6808839-2, 1PCS 6808842-6, 1PCS 6808841-8, 3PCS 965826-1, 2PCS 965828-7.	
2	6808838-4	1	-	-	-	-		•Housing, l.h.	•Hus, v		2
	6808836-8	-	1	-	-	-		•Housing, l.h.	•Hus, v		2
	6808837-6	1	-	-	-	-		•Housing, r.h.	•Hus, h		2
	6808839-2	-	1	-	-	-		•Housing, r.h.	•Hus, h		2
3	6808842-6	1	1	-	-	-		•Gasket	•Packning		2
4	6808840-0	1	1	-	-	-		•Bulb socket l.h.	•Lamphållare v		3
	6808841-8	1	1	-	-	-		•Bulb socket r.h.	•Lamphållare h		3
5	965826-1	7	7	-	-	-		•Bulb	•Glödlampa	21 W	1
6	965828-7	2	2	-	-	-		•Bulb	•Glödlampa	5 W	1
7	968404-4	1	1	-	-	-		Receptacle housing black	Hylsisolator svart	8-POLE	3
8	965483-1	4	4	-	-	-		Flange nut	Flänsmutter		2
9	9133844-2	1	1	-	-	-		Tail lamp, l.h. inner	Baklykta, v inre	(9133040)(6817984)	2
	9133845-9	1	1	-	-	-		Tail lamp, r.h. inner	Baklykta, h inre	(9133041)(6817985)	2
10	6817528-0	2	2	-	-	-		•Gasket	•Packning		2
11	960139-4	2	2	-	-	-		Washer	Bricka		2
12	965483-1	2	2	-	-	-		Flange nut	Flänsmutter		2
13		-	-	-	-	-		Sign lighting	Skyltbelysning	SEE 83•829	

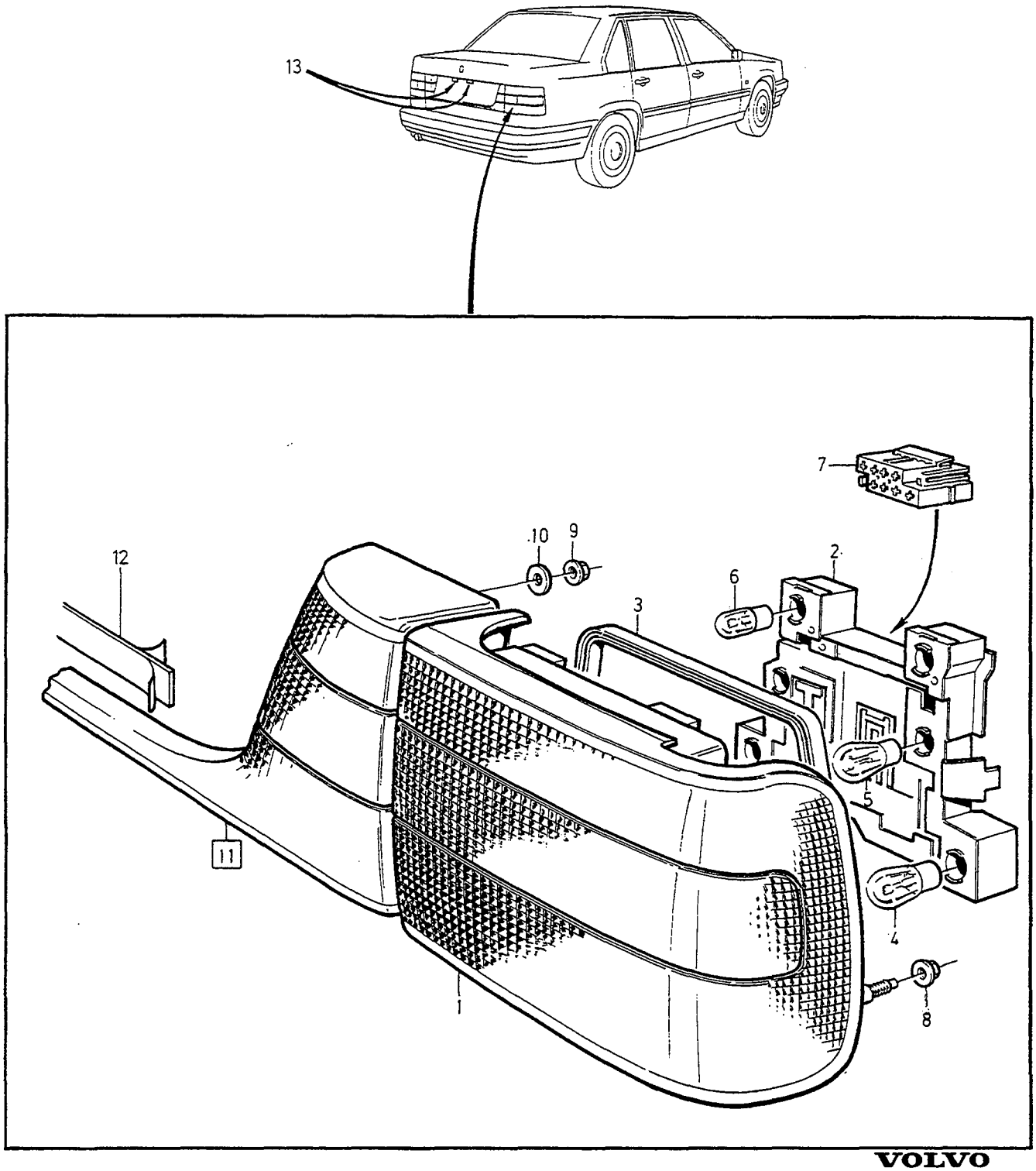

VOLVO
Genuine Parts
PV 350 65926

A	R.H.T
B	L.H.T
C	
D	
E	

REAR LAMPS — BAKRE BELYSNING

Group / Grupp 35

Page / Sida 355

4DRS 1995-.

Fig	Part No. Artikelnummer	Quantity / Antal A	B	C	D	E	PS	Description	Benämning	Notes Anmärkning	SR
1	9133765-9	1	-	-	-	-		Housing, l.h. with foglight	Hus, v med dimljus		2
	9133766-7	1	-	-	-	-		Housing, r.h. without foglight .	Hus, h utan dimljus		2
	9133767-5	-	1	-	-	-		Housing, l.h. without foglight .	Hus, v utan dimljus		2
	9133768-3	-	1	-	-	-		Housing, r.h. with foglight	Hus, h med dimljus		2
2	9133727-9	1	1	-	-	-		Bulb socket, l.h.	Lamphållare, v		3
	9133728-7	1	1	-	-	-		Bulb socket, r.h.	Lamphållare, h		3
3	6808842-6	1	1	-	-	-		Gasket	Packning		2
4	965826-1	3	3	-	-	-		Bulb	Glödlampa	21W	1
5	979623-6	1	1	-	-	-		Bulb	Glödlampa	21W	1
6	965828-7	2	2	-	-	-		Bulb	Glödlampa	5W	1
7	968404-4	1	1	-	-	-		Receptacle housing	Hylsisolator		3
8	965483-1	4	4	-	-	-		Flange nut	Flänsmutter	M5	2
9	949874-2	2	2	-	-	-		Flange lock nut	Flänslåsmutter	M5	2
10	960139-4	2	2	-	-	-		Washer	Bricka		2
11	9133726-1	1	1	-	-	-		Intermediate section	Mellanstycke		2
12	9151647-6	1	1	-	-	-		•Tape	•Tape		5
13		-	-	-	-	-		Sign lighting	Skyltbelysning	SEE 83•829	

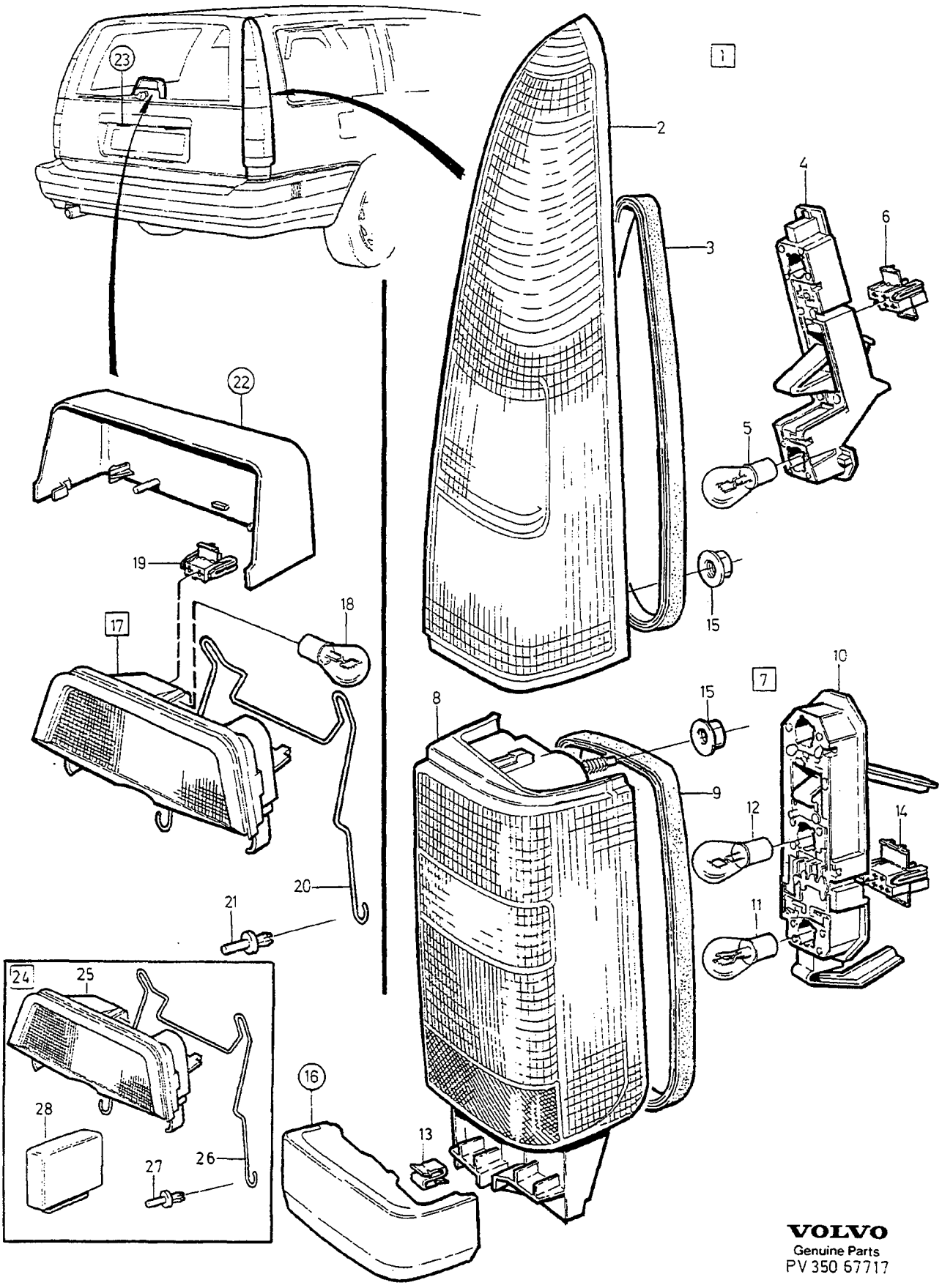

VOLVO
Genuine Parts
PV 350 67717

A	R.H.T	REAR LAMPS EXTRA BRAKE LIGHT BAKRE BELYSNING EXTRA BROMSLJUS	Group Grupp 35
B	L.H.T		
C			Page Sida 357
D			
E		5DRS	

Fig	Part No. Artikelnummer	Quantity / Antal A	B	C	D	E	P S	Description	Benämning	Notes Anmärkning	S R
1		2	2	-	-	-	NS	Tail lamp upper	Baklykta övre		
2	3512422-1	1	1	-	-	-		•Housing, l.h.	•Hus, v		2
	3512423-9	1	1	-	-	-		•Housing, r.h.	•Hus, h		2
3	3512415-5	1	1	-	-	-		•Gasket	•Packning		2
4	3512416-3	1	1	-	-	-		•Bulb socket	•Lamphållare		3
5	965826-1	2	2	-	-	-		•Bulb	•Glödlampa	21 W	1
6	968388-9	2	2	-	-	-		Receptacle housing black	Hylsisolator svart	4-POLE	3
7		2	2	-	-	-	NS	Tail lamp lower	Baklykta nedre		
8	3512424-7	1	-	-	-	-		•Housing, l.h.	•Hus, v		2
	3512864-4	-	1	-	-	-		•Housing, l.h.	•Hus, v		2
	3512426-2	1	-	-	-	-		•Housing, r.h.	•Hus, h		2
	3512427-0	-	1	-	-	-		•Housing, r.h.	•Hus, h		2
9	3512417-1	1	1	-	-	-		•Gasket	•Packning		2
10	3512418-9	1	-	-	-	-		•Bulb socket	•Lamphållare	L.H.	3
	3512419-7	-	1	-	-	-		•Bulb socket	•Lamphållare	L.H.	3
	3512419-7	1	-	-	-	-		•Bulb socket	•Lamphållare	R.H.	3
	3512418-9	-	1	-	-	-		•Bulb socket	•Lamphållare	R.H.	3
11	977710-3	2	2	-	-	-		•Bulb	•Glödlampa	21/4 W	2
12	965826-1	1	1	-	-	-		•Bulb	•Glödlampa	21 W	1
13	6808702-2	2	2	-	-	-		•Clip	•Clips		2
14	968404-4	2	2	-	-	-		Receptacle housing black	Hylsisolator svart	8-POLE	3
15	965483-1	8	8	-	-	-		Flange nut	Flänsmutter		2
16		2	2	-	-	-		Trim moulding	Prydnadslist	SEE 84•855	
17	*(3512325)*	1	1	-	-	-	SP	Brake lamp complete	Bromslykta komplett	-1994 REPL 1PCS 9151757-3.	2
☆	*9151214*	1	1	-	-	-	NS	Brake lamp complete	Bromslykta komplett	1) 1995- REPL 1PCS 9151757-3.	
	9151757-3	1	1	-	-	-		Brake lamp complete	Bromslykta komplett	2) 1995-	2
18	965826-1	1	1	-	-	-		•Bulb	•Glödlampa	21 W	1
19	968382-2	1	1	-	-	-		Receptacle housing yellow	Hylsisolator gul	2-POLE	3
20	3512612-7	1	1	-	-	-		Spring	Fjäder		2
21	9133417-7	2	2	-	-	-		Plastic rivet	Plastnit		2
22		1	1	-	-	-		Cover •SEE 85•1037	Kåpa •SEE 85•1037		
23		2	2	-	-	-		Sign lighting •SEE 83•831	Skyltbelysning •SEE 83•831		
☆	24 9166857-4	1	1	-	-	-		Brake lamp set	Bromslykta sats		3
25	9151757-3	1	1	-	-	-		•Brake lamp	•Bromslykta		2
26	3512612-7	1	1	-	-	-		•Spring	•Fjäder		2
27	9133417-7	2	2	-	-	-		•Plastic rivet	•Plastnit		2
28	9128814-2	1	1	-	-	-		•Failure sensor	•Glödtrådvakt		2

1) 5DRS CH -141520.
2) 5DRS CH 141521-.

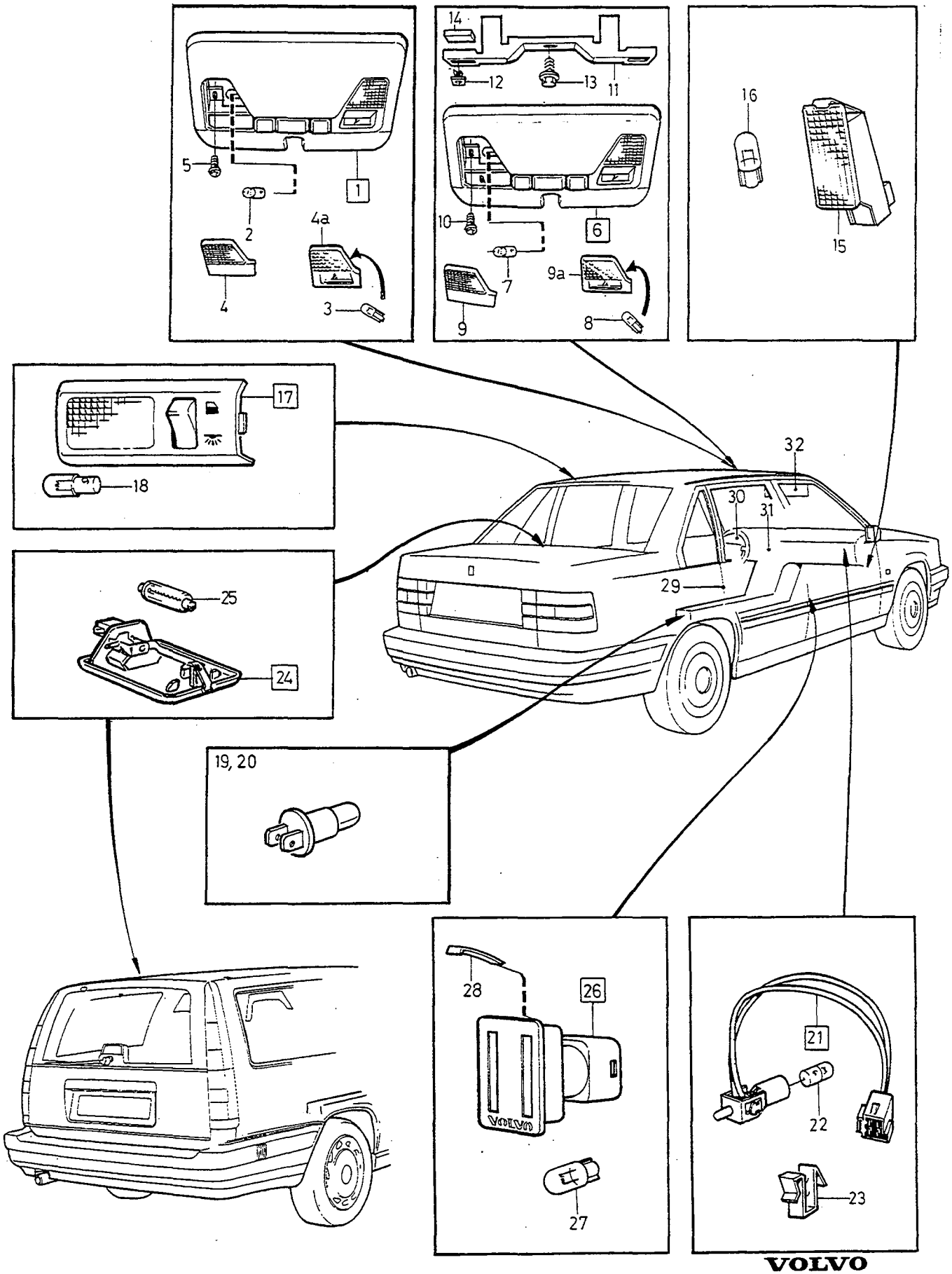

VOLVO
Genuine Parts
PV 350 64772

A	S.R
B	W/O S.R
C	
D	
E	

INTERIOR LIGHTING — INRE BELYSNING

Group / Grupp 35

Page / Sida 359

Fig	Part No. / Artikelnummer	Quantity / Antal A	B	C	D	E	PS	Description	Benämning	Notes / Anmärkning	SR
1	*(6800085)*	1	-	-	-	-	SP	Interior lamp complete	Innerlampa komplett	4DRS CH -12077. REPL 1PCS 9133027-4.	
	(9133027)	1	-	-	-	-	SP	Interior lamp complete	Innerlampa komplett	4DRS CH 12078-49684. REPL 1PCS 9151206-1.	
	(9151206)	1	-	-	-	-	SP	Interior lamp complete, Roof hatch elec. controlled	Innerlampa komplett, Taklucka elektriskt manövrerad	REPL 1PCS 9178326-6.	3
	9178326-6	1	-	-	-	-		Interior lamp complete, Roof hatch elec. controlled	Innerlampa komplett, Taklucka elektriskt manövrerad		3
	(3512276)	1	-	-	-	-	SP	Interior lamp complete, Roof hatch hand operated	Innerlampa komplett, Taklucka manuell	4DRS CH -51988. REPL 1PCS 9133147-0.	
	9133147-0	1	-	-	-	-		Interior lamp complete, Roof hatch hand operated	Innerlampa komplett, Taklucka manuell	4DRS CH 51989-. 5DRS.	3
2	976425-9	2	-	-	-	-		• Bulb	• Glödlampa	5 W	1
3	942327-8	2	-	-	-	-		• Bulb	• Glödlampa	1,2 W	1
4	*(3512768)*	1	-	-	-	-	SP	Lens, l.h.	Lins, v	4DRS CH -12077. REPL 1 PCS 1372997.	2
	(3512769)	1	-	-	-	-	SP	Lens, r.h.	Lins, h	4DRS CH -12077. REPL 1 PCS 1372998.	
4a	1372997-5	1	-	-	-	-		Lens, l.h.	Lins, v	4DRS CH 12078-. 5DRS.	2
	1372998-3	1	-	-	-	-		Lens, r.h.	Lins, h	4DRS CH 12078-. 5DRS.	2
5	972070-7	2	-	-	-	-		Screw	Skruv	1)	2
	969456-3	2	-	-	-	-		Screw, Roof hatch elec. controlled	Skruv, Taklucka elektriskt manövrerad	2)	2
	969456-3	1	-	-	-	-		Screw, Roof hatch hand operated	Skruv, Taklucka manuell	2)	2
6	*(3512120)*	-	1	-	-	-	SP	Interior lamp complete	Innerlampa komplett	4DRS CH -10040. REPL 1PCS 9133028-2.	
	(9133028)	-	1	-	-	-	SP	Interior lamp complete	Innerlampa komplett	4DRS CH 10041-49802. REPL 1PCS 9133145-4.	
	(9133145)	-	1	-	-	-	SP	Interior lamp complete	Innerlampa komplett	4DRS CH 49803-. 5DRS. REPL 1PCS 9178327-4.	3
	9178327-4	-	1	-	-	-		Interior lamp complete	Innerlampa komplett		3
7	976425-9	-	2	-	-	-		• Bulb	• Glödlampa	5 W	1
8	942327-8	-	2	-	-	-		• Bulb	• Glödlampa	1,2 W	1
9	*(3512768)*	-	1	-	-	-	SP	Lens, l.h.	Lins, v	4DRS CH -10040. REPL 1 PCS 1372997.	2
	(3512769)	-	1	-	-	-	SP	Lens, r.h.	Lins, h	4DRS CH -10040. REPL 1 PCS 1372998.	
9a	1372997-5	-	1	-	-	-		Lens, l.h.	Lins, v	4DRS CH 10041-. 5DRS.	2
	1372998-3	-	1	-	-	-		Lens, r.h.	Lins, h	4DRS CH 10041-. 5DRS.	2
10	972070-7	-	2	-	-	-		Screw	Skruv	1)	2
	969456-3	-	2	-	-	-		Screw	Skruv	2)	2
11	3538069-0	-	1	-	-	-		Bracket	Konsol		6
12	1316347-2	-	2	-	-	-		Nut plastics	Mutter plast		3
13	945414-1	-	1	-	-	-		Flange screw	Flänsskruv		2
14	6818157-7	-	2	-	-	-		Spacer	Distans		6
15	6806296-7	2	2	-	-	-		Courtesy lamp complete	Instegslampa komplett		3
16	949671-2	1	1	-	-	-		• Bulb	• Glödlampa	5 W	1
17	1372869-6	1	1	-	-	-		Reading lamp complete	Läslampa komplett	L.H. (6806295)	3
	1372870-4	1	1	-	-	-		Reading lamp complete	Läslampa komplett	R.H. (6808802)	3
18	976425-9	1	1	-	-	-		• Bulb	• Glödlampa	5 W	1

1) 4DRS CH-30699.
2) 4DRS CH 30700-. 5DRS.

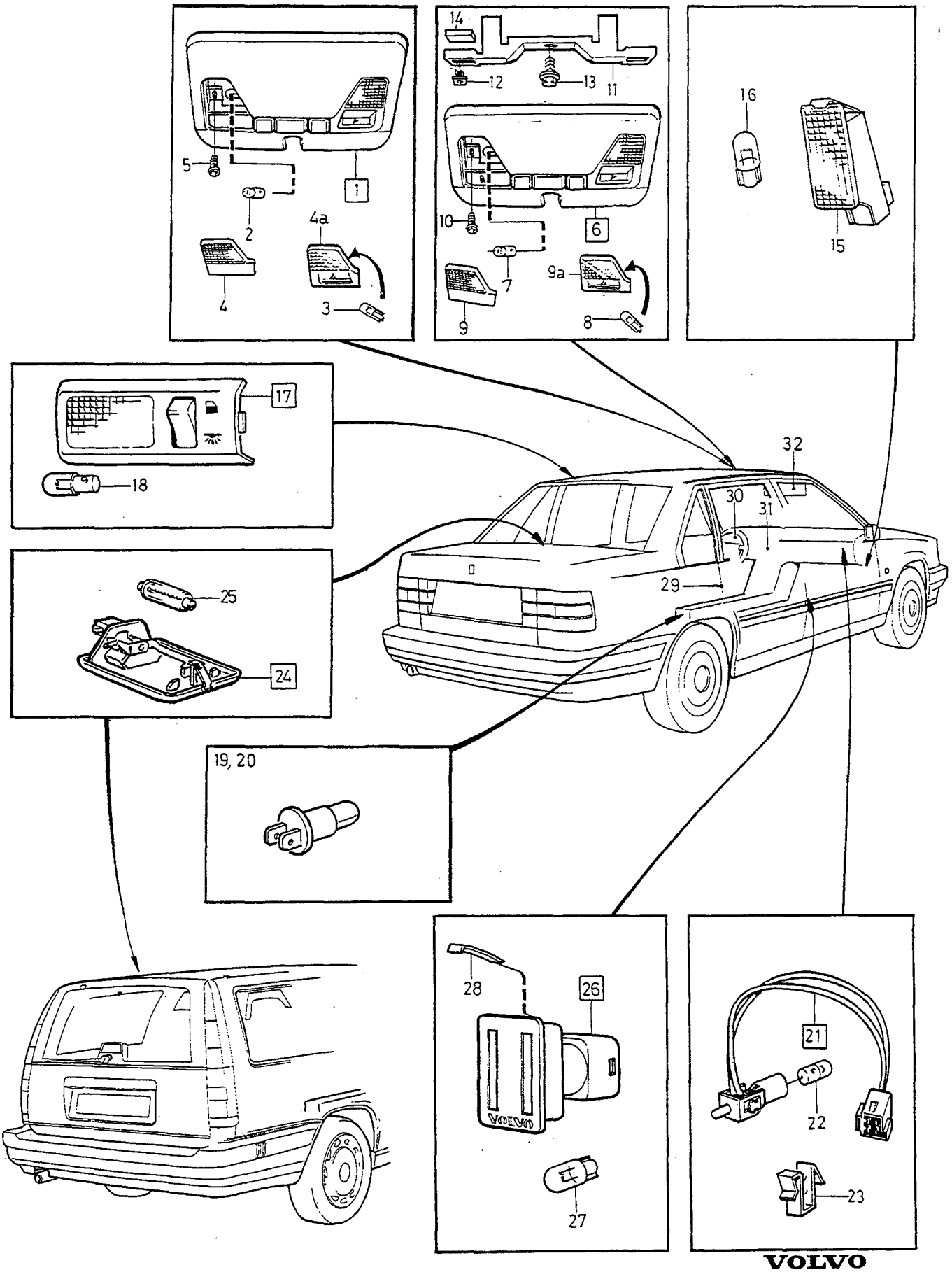

VOLVO
Genuine Parts
PV 350 64772

A	S.R	INTERIOR LIGHTING — INRE BELYSNING	Group Grupp 35
B	W/O S.R		Page Sida 361
C			
D			
E			

Fig	Part No. Artikelnummer	Quantity / Antal A	B	C	D	E	PS	Description	Benämning	Notes Anmärkning	SR
19	1363149-4	1	1	-	-	-		Bulb socket ..... Ashtray front	Lamphållare ..... Askkopp främre	1,2 W	2
20	3545170-7	1	1	-	-	-		Bulb with bulb socket ..... Ashtray rear	Glödlampa med lamphållare ... Askkopp bakre	1,2 W	1
☆ 21	9128988-4	1	1	-	-	-		Glove compartment lamp complete	Handskfacklampa komplett	3)	4
22	182055-4	1	1	-	-	-		•Bulb	•Glödlampa	2 W	1
23	9128732-6	1	1	-	-	-		Clip	Clips		2
24	3512192-0	1	1	-	-	-		Boot lamp complete	Bagagerumslampa komplett ...		3
25	182039-8	1	1	-	-	-		•Bulb	•Glödlampa	10 W	1
26	9151323-4	2	2	-	-	-		Warning lamp front door	Varningslampa framdörr	4) (3512881)	3
	9151323-4	2	2	-	-	-		Warning lamp front door	Varningslampa framdörr	5)	3
27	942571-1	1	1	-	-	-		•Bulb	•Glödlampa	3 W	1
28	6817087-7	1	1	-	-	-		•Clip	•Clips		2
29		-	-	-	-	-		Warning lamp rear door ..... 4DRS CH-30699 SEE 85•959 4DRS CH 30700-. 5DRS. SEE 85•963	Varningslampa bakdörr ..... 4DRS CH-30699 SEE 85•959 4DRS CH 30700-. 5DRS. SEE 85•963		
30		-	-	-	-	-		Lighting ..... Combi-instrument VDO -1995 SEE 38•527 VDO 1996- SEE 38•531 AWD SEE 38•533 YAZAKI -1995 SEE 38•535 YAZAKI 1996- SEE 38•537	Belysning ..... Kombiinstrument VDO -1995 SEE 38•527 VDO 1996- SEE 38•531 AWD SEE 38•533 YAZAKI -1995 SEE 38•535 YAZAKI 1996- SEE 38•537		
31		-	-	-	-	-		Lighting ..... Heater controls W/O ECC SEE 87•1113 ECC SEE 87•1115	Belysning ..... Värmereglage W/O ECC SEE 87•1113 ECC SEE 87•1115		
32		-	-	-	-	-		Lighting ..... Sun visor SEE 88•1187	Belysning ..... Solskydd SEE 88•1187	6)	

3) Included in instrument panel compete. / Ingår i komplett instrumentpanel.
4) 4DRS CH -251740, 5DRS CH -155064.
5) 4DRS CH 251741-, 5DRS CH 155065-.
6) With lighted mirror. / Med belyst spegel.

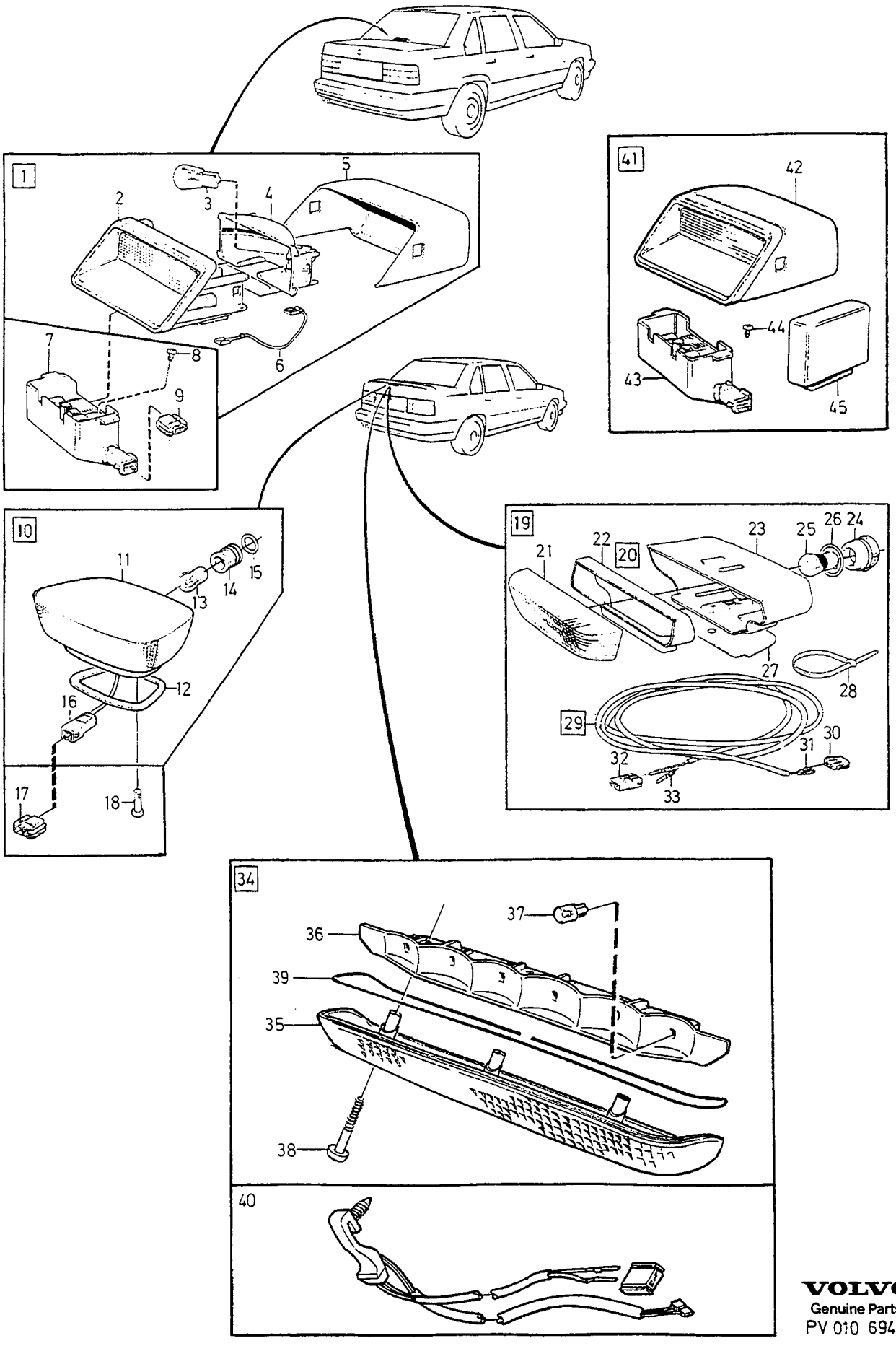

VOLVO
Genuine Parts
PV 010 69491

A	1) ALTER 1
B	1) ALTER 2
C	1) ALTER 3
D	1) ALTER 4
E	

EXTRA BRAKE LIGHT — EXTRA BROMSLJUS

4 DRS

Group / Grupp 35

Page / Sida 363

Fig	Part No. / Artikelnummer	Quantity / Antal A	B	C	D	E	PS	Description	Benämning	Notes / Anmärkning	SR
1	1390569-0	1	-	-	-	-		Brake lamp complete Rear window	Bromslykta komplett Bakruta	-1993	2
	9133560-4	1	-	-	-	-		Brake lamp complete Rear window	Bromslykta komplett Bakruta	1994-	2
2		1	-	-	-	-	NS	• Lamp body	• Lamphus		
3	965826-1	1	-	-	-	-		• Bulb	• Glödlampa	21 W	1
4	1369743-8	1	-	-	-	-		• Reflector	• Reflektor	-1993	2
	9133559-6	1	-	-	-	-		• Reflector	• Reflektor	1994-	2
5	6811543-5	1	-	-	-	-		• Cover	• Kåpa		3
6		2	-	-	-	-	NS	• Cable	• Ledning		
7	6806223-1	1	-	-	-	-		Base	Fot		3
8	969278-1	2	-	-	-	-		Six point socket screw	Sextandhålskruv		2
9	968382-2	1	-	-	-	-		Receptacle housing yellow	Hylsisolator gul	2-POLE	3
10		-	1	-	-	-	NS	Brake lamp Wing spoiler	Bromslykta Vingspoiler		
11	6806222-3	-	1	-	-	-		• Lamp body	• Lamphus		3
12	3512957-6	-	1	-	-	-		• Gasket	• Packning		2
13	965826-1	-	1	-	-	-		• Bulb	• Glödlampa	21 W	1
14	6817131-3	-	1	-	-	-		• Bulb socket	• Lamphållare		3
15	949658-9	-	1	-	-	-		• O-ring	• O-ring		2
16	968383-0	-	1	-	-	-		• Tab housing yellow	• Stiftisolator gul	2-POLE	3
17	968382-2	-	2	-	-	-		Receptacle housing yellow	Hylsisolator gul	2-POLE	3
18	969410-0	-	2	-	-	-		Screw	Skruv		2
19	9124534-0	-	-	1	-	-		Brake lamp complete Wing spoiler	Bromslykta komplett Vingspoiler		3
20	6806079-7	-	-	1	-	-		• Lamp	• Lykta		3
21		-	-	1	-	-	NS	•• Lens	•• Lins		
22		-	-	1	-	-	NS	•• Frame	•• Sarg		
23	6806222-3	-	-	1	-	-		•• Lamp body	•• Lamphus		3
24	6817131-3	-	-	1	-	-		•• Bulb socket	•• Lamphållare		3
25	965826-1	-	-	1	-	-		•• Bulb	•• Glödlampa	21 W	1
26	949658-9	-	-	1	-	-		•• O-ring	•• O-ring		2
27	3512957-6	-	-	1	-	-		•• Gasket	•• Packning		2
28	948211-8	-	-	1	-	-		• Strip clamp	• Bandklamma		2
29	9124533-2	-	-	1	-	-		• Cable harness	• Ledningsmatta		6
30	968376-4	-	-	1	-	-		•• Receptacle housing uncoloured	•• Hylsisolator ofärgad	2-POLE	3
31	978257-4	-	-	2	-	-		•• Cable terminal	•• Ledningssko		2
32	968377-2	-	-	2	-	-		•• Tab housing uncoloured	•• Stiftisolator ofärgad	2-POLE	3
33	968373-1	-	-	2	-	-		•• Cable terminal	•• Ledningssko		3
34	9124936-7	-	-	-	1	-		Brake lamp complete Wing spoiler	Bromslykta komplett Vingspoiler		4
35		-	-	-	1	-	NS	• Lens	• Lins		
36		-	-	-	1	-	NS	• Reflector	• Reflektor		
37	949671-2	-	-	-	6	-		• Bulb	• Glödlampa	5 W	1
38	965470-8	-	-	-	3	-		• Screw	• Skruv		2
39	9124927-6	-	-	-	1	-		• Seal	• Tätning		2
40	9124938-3	-	-	-	1	-		Cable harness	Ledningsmatta		4
☆ 41	9166856-6	1	-	-	-	-		Brake lamp set	Bromslykta sats		3
42	9133560-4	1	-	-	-	-		• Brake lamp	• Bromslykta		2
43	6806223-1	1	-	-	-	-		• Base	• Fot		3
44	969278-1	2	-	-	-	-		• Six point socket screw	• Sextandhålskruv		2
45	9128814-2	1	-	-	-	-		• Failure sensor blue	• Glödtrådvakt blå		2

1) See illustration for type of design. / Se illustration för typ av utförande.

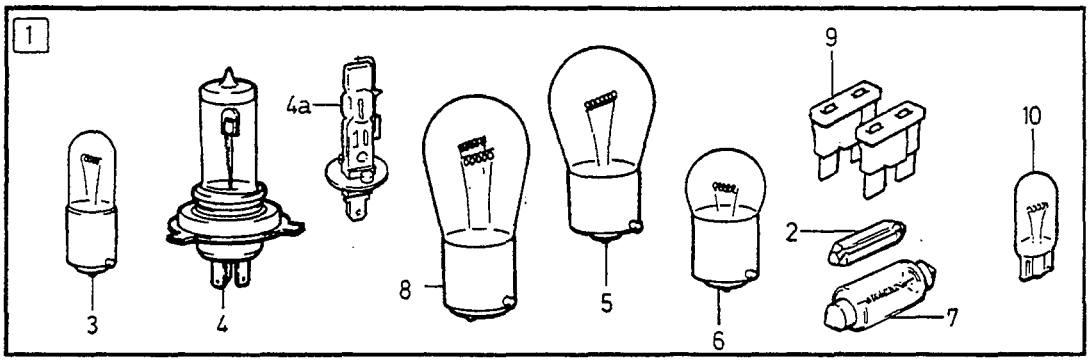

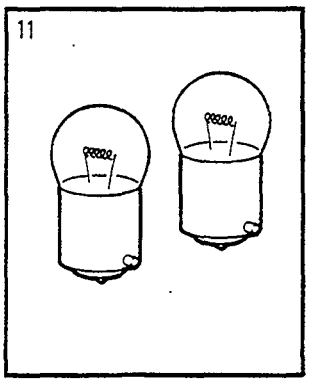

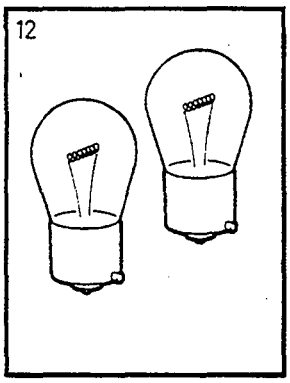

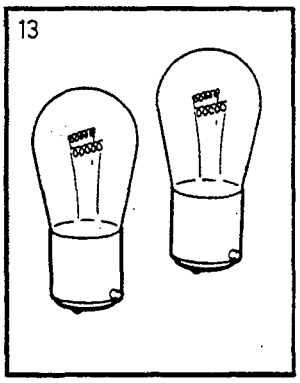

VOLVO
Genuine Parts
PV 350 66025

A	271980
B	271960
C	271970
D	270145
E	

BULB KIT — GLÖDLAMPSATS

Group / Grupp: 35

Page / Sida: 365

Fig	Part No. / Artikelnummer	Quantity / Antal A	B	C	D	E	PS	Description	Benämning	Notes / Anmärkning	SR
1	271980-5	X	-	-	-	-		Bulb kit	Glödlampsats	1995-	1
	271960-7	-	X	-	-	-		Bulb kit	Glödlampsats		1
	(271970)	-	-	X	-	-	SP	Bulb kit	Glödlampsats	REPL 1PCS 271980-5	1
	270145-6	-	-	-	X	-		Bulb kit	Glödlampsats	(F)	1
2	11433-0	-	-	-	1	-		• Fuse	• Säkring	8A	1
3	192451-3	-	1	-	-	-		• Bulb	• Glödlampa	4W	1
4	980171-3	-	1	-	-	-		• Bulb "long life"	• Glödlampa "long life"	H4, 60/55W	1
☆	9139523-6	-	-	-	1	-		• Bulb yellow	• Glödlampa gul	H4, 60/55W (963370)	1
4a	980163-0	-	-	1	-	-		• Bulb	• Glödlampa	H1, 55W	1
	980173-9	1	-	-	-	-		• Bulb "long life"	• Glödlampa "long life"	H1, 55W	1
5	965826-1	1	1	1	1	-		• Bulb	• Glödlampa	21W	1
	979623-6	1	-	-	-	-		• Bulb	• Glödlampa	21W	1
6	965828-7	1	1	1	1	-		• Bulb	• Glödlampa	5W	1
7	965831-1	-	-	-	1	-		• Bulb	• Glödlampa	5W	1
8	966335-2	-	-	-	1	-		• Bulb	• Glödlampa	21/5W	1
	977710-3	1	1	1	-	-		• Bulb	• Glödlampa	21/4W	2
9	967545-5	1	-	-	-	-		• Blade fuse	• Bladsäkring	10A	1
	966329-5	1	-	-	-	-		• Blade fuse	• Bladsäkring	15A	1
	966330-3	1	-	-	-	-		• Blade fuse	• Bladsäkring	25A	1
	966331-1	1	-	-	-	-		• Blade fuse	• Bladsäkring	30A	1
	967851-7	-	1	1	-	-		• Blade fuse	• Bladsäkring	5A (969160)	1
	967545-5	-	1	1	-	-		• Blade fuse	• Bladsäkring	10A	1
	966329-5	-	1	1	1	-		• Blade fuse	• Bladsäkring	15A	1
	966330-3	-	1	1	-	-		• Blade fuse	• Bladsäkring	25A	1
	966331-1	-	1	1	-	-		• Blade fuse	• Bladsäkring	30A	1
10	949671-2	1	1	1	-	-		• Bulb	• Glödlampa	5W	1
11	*273555*	X	X	X	X	-	OP	Bulb kit	Glödlampsats		1
	965828-7	2	2	2	2	-		• Bulb	• Glödlampa	BA 15s 5 W	1
12	*273556*	X	X	X	X	-	OP	Bulb kit	Glödlampsats		1
	965826-1	2	2	2	2	-		• Bulb	• Glödlampa	BA 15s 21 W	1
13	*273557*	X	X	X	X	-	OP	Bulb kit	Glödlampsats		1
	964212-5	2	2	2	2	-		• Bulb	• Glödlampa	BAY 15d 32/3 CP	1

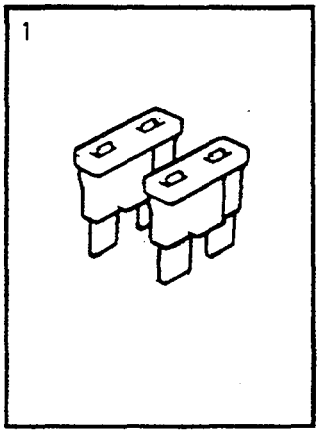

VOLVO
Genuine Parts
PV 350 66026

A		FUSE KIT	SÄKRINGSATS	Group Grupp 35
B				
C				Page Sida 367
D				
E				

Fig	Part No. Artikelnummer	Quantity / Antal A	B	C	D	E	PS	Description	Benämning	Notes Anmärkning	SR
1	270927-7	X	-	-	-	-		Fuse kit	Säkringsats		1
	967851-7	2	-	-	-	-		• Blade fuse	• Bladsäkring	5A	1
	967545-5	3	-	-	-	-		• Blade fuse	• Bladsäkring	10A	1
	966329-5	3	-	-	-	-		• Blade fuse	• Bladsäkring	15A	1
	966330-3	2	-	-	-	-		• Blade fuse	• Bladsäkring	25A	1
	966331-1	1	-	-	-	-		• Blade fuse	• Bladsäkring	30A	1
	3545673-0	X	-	-	-	-		Fuse kit	Säkringsats		1
	967545-5	1	-	-	-	-		• Blade fuse	• Bladsäkring	10A	1
	966329-5	1	-	-	-	-		• Blade fuse	• Bladsäkring	25A	1
	3545841-3	X	-	-	-	-		Fuse kit	Säkringsats		1
	967545-5	2	-	-	-	-		• Blade fuse	• Bladsäkring	10A	1
	966329-5	1	-	-	-	-		• Blade fuse	• Bladsäkring	15A	1
	966330-3	1	-	-	-	-		• Blade fuse	• Bladsäkring	25A	1
	9441184-0	X	-	-	-	-		Fuse kit	Säkringsats		1
	967545-5	3	-	-	-	-		• Blade fuse	• Bladsäkring	10A	1
	966329-5	1	-	-	-	-		• Blade fuse	• Bladsäkring	15A	1
	966330-3	1	-	-	-	-		• Blade fuse	• Bladsäkring	25A	1

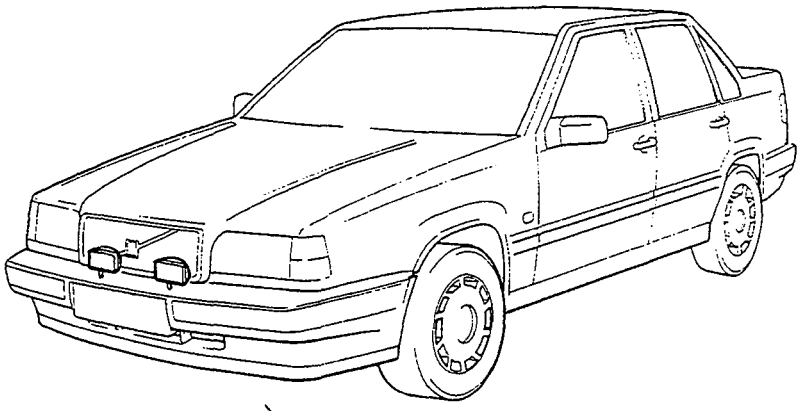

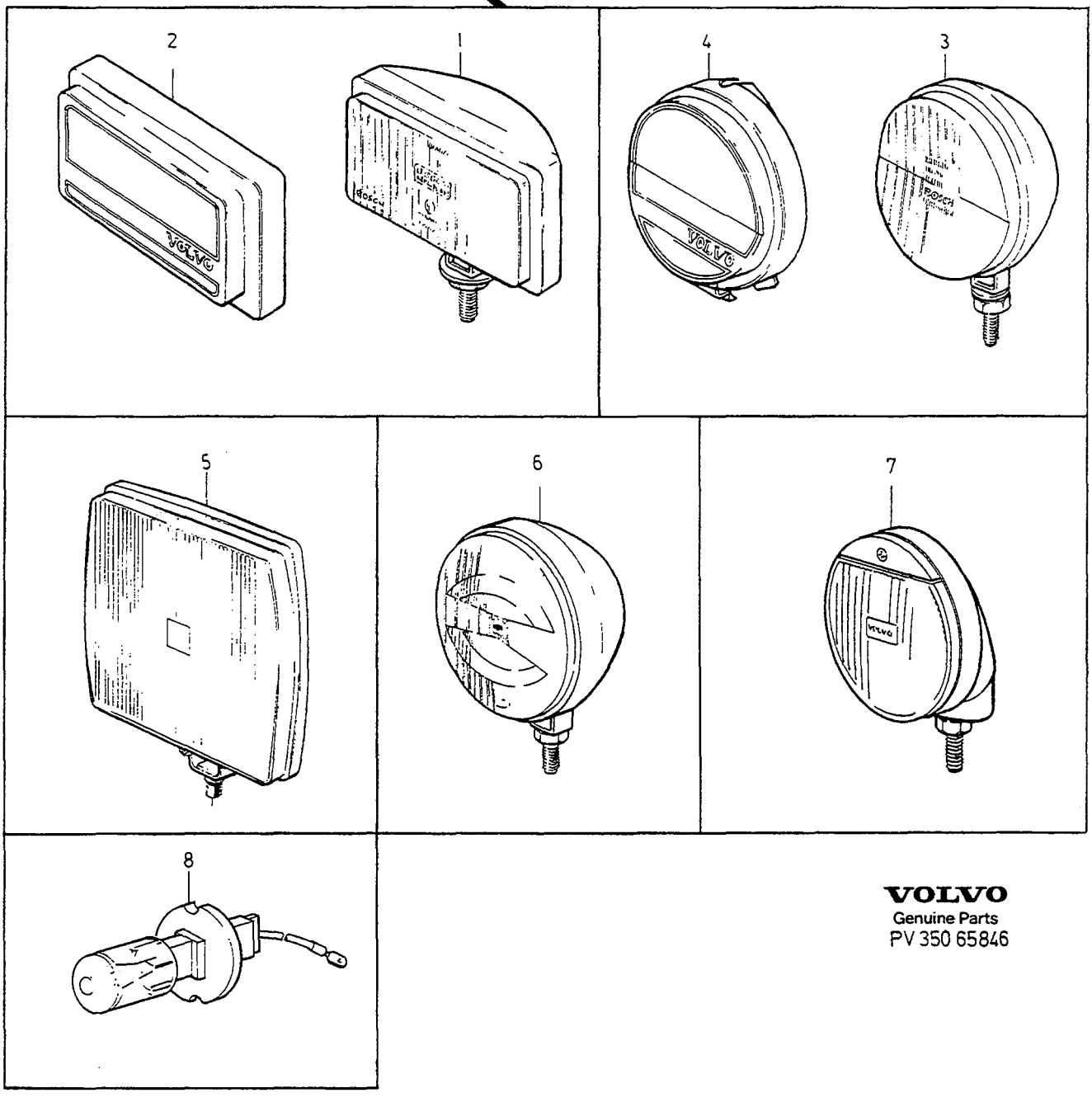

VOLVO
Genuine Parts
PV 350 65846

A		SPOTLIGHT BUMPERS FJÄRRLJUS STÖTFÅNGARE	Group Grupp 35
B			
C			Page Sida 369
D			
E			

Fig	Part No. Artikelnummer	Quantity / Antal A	B	C	D	E	P S	Description	Benämning	Notes Anmärkning	S R
1	1394370-9	2	-	-	-	-		Spot lamp	Fjärrstrålkastare	" BOSCH PROFI 210 "	3
2	1394706-4	1	-	-	-	-		• Deflector	• Stenskydd		3
3	1394371-7	2	-	-	-	-		Spot lamp	Fjärrstrålkastare	"BOSCH RALLEY KNICK"	3
4	1394707-2	1	-	-	-	-		• Deflector	• Stenskydd		3
5	*(1188706)*	2	-	-	-	-	SP	Spot lamp	Fjärrstrålkastare	" QUADRATIC "	3
6	*1394372*	2	-	-	-	-	OP	Spot lamp	Fjärrstrålkastare	" HELLA 1000 "	3
7	9166090-2	2	-	-	-	-		Spot lamp	Fjärrstrålkastare	" ALPHA 175 "	3
8	970744-9	2	-	-	-	-		Bulb	Glödlampa	H3, 100W	2
	944265-8	2	-	-	-	-		Bulb	Glödlampa	H3, 55W	1

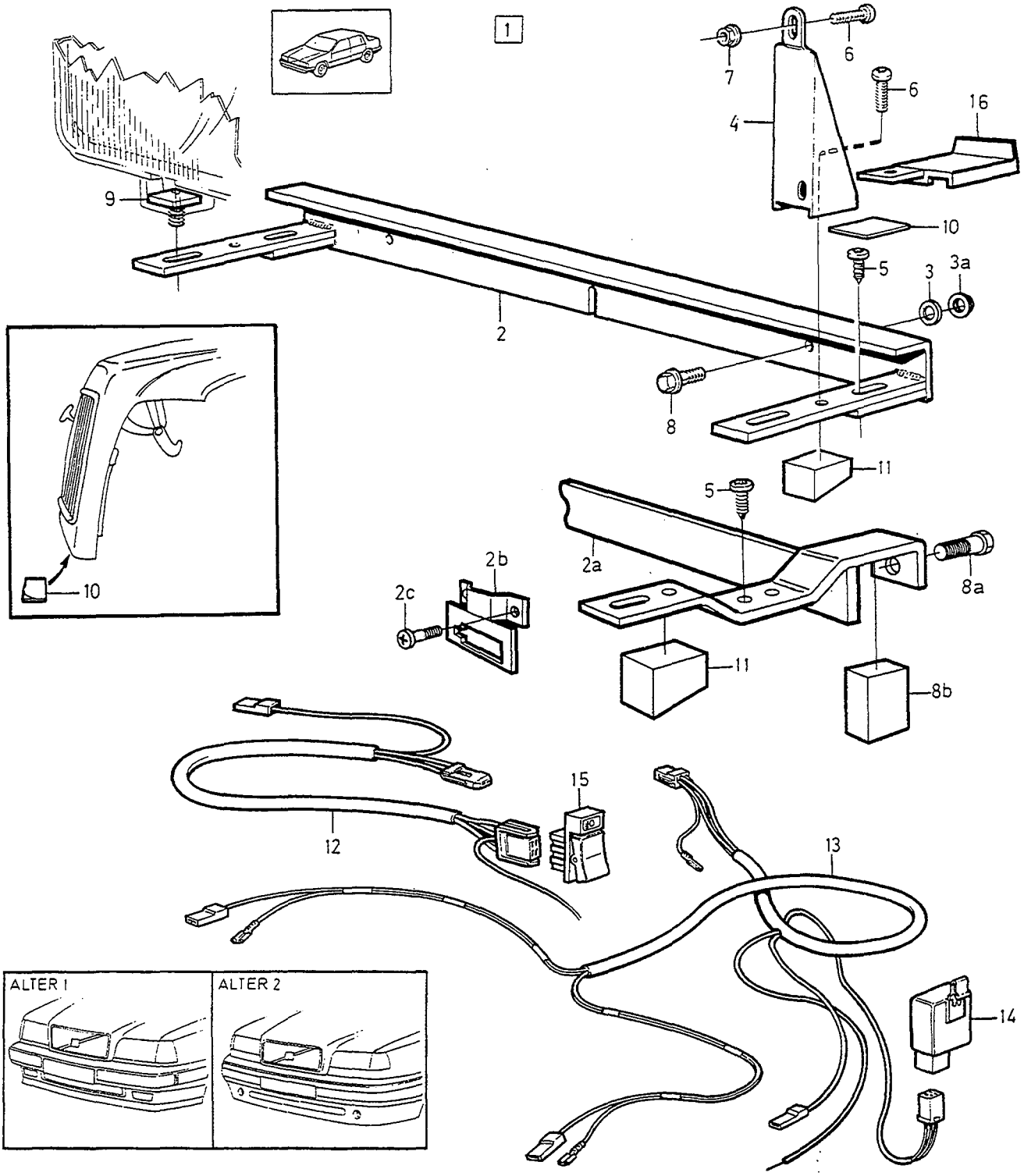

VOLVO
Genuine Parts
PV 350 65754

A	ALTER 1
B	ALTER 2 1994
C	1) ALTER 2 1995-
D	2) ALTER 2
E	

BRACKET FOR EXTRA DRIVING LAMP BUMPERS — KONSOL FÖR EXTRALJUS STÖTFÅNGARE

Group / Grupp 35

Page / Sida 371

Fig	Part No. Artikelnummer	Quantity / Antal A	B	C	D	E	P S	Description	Benämning	Notes Anmärkning	S R
1	9124830-2	1	-	-	-	-		Attachment kit complete	Fästsats komplett		3
	9134679-1	-	1	-	-	-		Attachment kit complete	Fästsats komplett		3
	(3529101)	-	-	1	-	-	SP	Attachment kit complete	Fästsats komplett	REPL 1PCS 3524957-2.	3
	(3524957)	-	-	-	1	-	SP	Attachment kit complete	Fästsats komplett	REPL 1PCS 9166358-3.	3
	9166358-3	-	-	-	1	-		Attachment kit complete	Fästsats komplett	1996-	3
2		1	-	-	-	-	NS	•Bracket	•Konsol		
2a		-	1	1	1	-	NS	•Bracket	•Konsol		
2b		-	1	1	1	-	NS	•Cable protection	•Kabelskydd		
2c	972258-8	-	4	4	4	-		•Six point socket screw	•Sextandhålskruv		2
3	192041-2	2	-	-	-	-		•Washer	•Bricka		2
3a	949278-6	2	-	-	-	-		•Flange lock nut	•Flänslåsmutter		2
4		2	2	2	2	-	NS	•Stay	•Stag		
5	969476-1	4	-	-	-	-		•Six point socket screw	•Sextandhålskruv		2
	972186-1	-	4	4	4	-		•Screw	•Skruv		3
6	971303-3	4	4	4	4	-		•Screw	•Skruv		2
7	949874-2	2	2	2	2	-		•Flange lock nut	•Flänslåsmutter		2
8	946934-7	2	-	-	-	-		•Flange screw	•Flänsskruv		2
8a	946671-5	-	2	2	2	-		••Flange screw	••Flänsskruv	M8X30	2
8b		-	2	2	2	-	NS	•Spacer	•Distans		
9		2	2	2	2	-	NS	•Screw	•Skruv	M10X18	
10		2	2	2	2	-	NS	•Tape	•Tejp		
11		2	2	2	2	-	NS	•Spacer	•Distans		
12	9124632-2	1	-	-	-	-		•Cable harness	•Ledningsmatta		4
		-	1	1	1	-	NS	•Cable harness	•Ledningsmatta		
13		1	1	1	-	-	NS	•Cable harness	•Ledningsmatta		
	9134797-1	-	-	-	1	-		•Cable harness	•Ledningsmatta		3
14	1323592-4	1	-	-	-	-		•Relay	•Relä		2
	9130269-5	-	1	1	1	-		•Relay	•Relä		2
15	6800101-5	1	-	-	-	-		•Switch	•Elkopplare		4
	6806325-4	-	1	-	-	-		•Switch	•Strömställare		2
	9128579-1	-	-	1	1	-		•Switch	•Elkopplare		4
16		2	-	-	-	-	NS	•Crash pad	•Stötskydd		
17	965107-6	1	-	-	-	-		•Cable terminal	•Ledningssko		5
18	973150-6	5	-	-	-	-		•Cable terminal	•Ledningssko	(949201)	1
	973150-6	-	4	4	4	-		•Cable terminal	•Ledningssko		1
19	967803-8	1	-	-	-	-		•Receptacle housing	•Hylsisolator		3
20	964196-0	3	2	2	2	-		•Receptacle housing	•Hylsisolator		2
21	964195-2	1	-	-	-	-		•Tab housing	•Stiftisolator		2
22	966330-3	1	-	-	-	-		•Blade fuse	•Bladsäkring		1
23	948211-8	8	5	5	5	-		•Strip clamp	•Bandklamma		2
24	6818646-9	1	1	-	-	-		•Cap	•Lock		4

1) FC 2; 4DRS CH-193577, 5DRS CH-95665. FC 1; 4DRS CH-195028.
2) FC 2; 4DRS CH 193578-. 5DRS CH 95666-. FC 1; 4DRS CH 195029-.

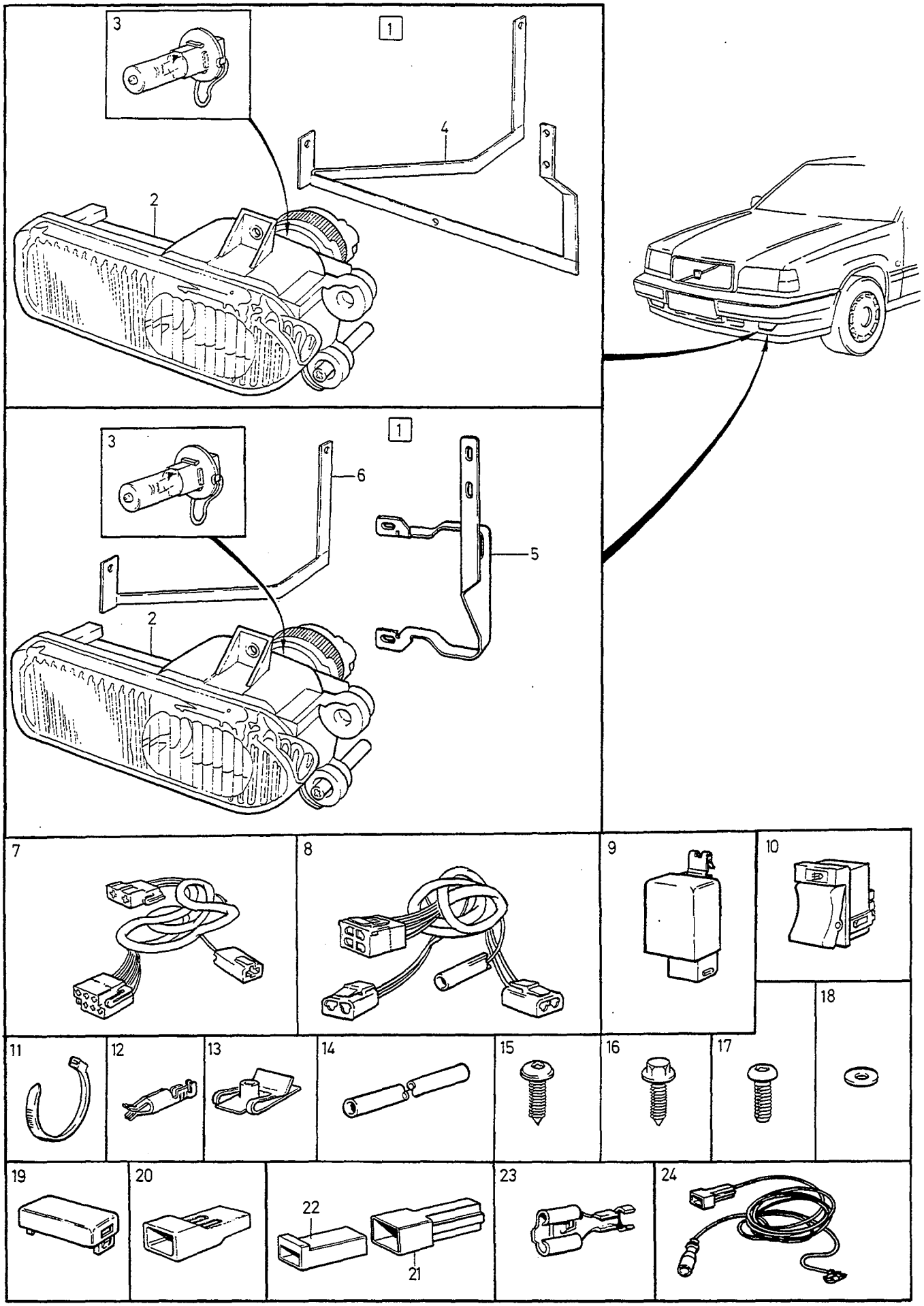

VOLVO
Genuine Parts
PV 350 63717

A	3542274
B	3542739
C	9124984
D	
E	

FOGLAMP SPOILER — DIMLJUS SPOILER

-1993

Group / Grupp 35

Page / Sida 373

Fig	Part No. / Artikelnummer	Quantity / Antal A	B	C	D	E	PS	Description	Benämning	Notes / Anmärkning	SR
1	*(3542274)*	1	-	-	-	-	SP	Front fog lamp set ..... white	Dimstrålkastare sats ..... vit	REPL 1 PCS 9124984-7	4
	3542739	-	1	-	-	-	OP	Front fog lamp set ..... yellow	Dimstrålkastare sats ..... gul		4
	9124984-7	-	-	1	-	-		Front fog lamp set ..... white	Dimstrålkastare sats ..... vit		4
2	9134837-5	1	-	-	-	-		• Front fog lamp	• Dimstrålkastare	L.H. (1390957)	3
	9134837-5	-	-	1	-	-		• Front fog lamp	• Dimstrålkastare		3
	9134838-3	1	-	-	-	-		• Front fog lamp	• Dimstrålkastare	R.H. (3542276)	3
	9134838-3	-	-	1	-	-		• Front fog lamp	• Dimstrålkastare		3
	9124910-2	-	1	-	-	-		• Front fog lamp	• Dimstrålkastare	L.H.	3
	9124911	-	1	-	-	-	OP	• Front fog lamp	• Dimstrålkastare	R.H.	3
3	944265-8	1	1	1	-	-		• • Bulb	• • Glödlampa	55 W	1
4	*(3542714)*	1	1	-	-	-	SP	• Anchorage	• Fäste	L.H. REPL 1PCS 9134198-2 1PCS 9134591-8	4
	(3542715)	1	1	-	-	-	SP	• Anchorage	• Fäste	R.H. REPL 1PCS 9134199-0, 1PCS 9134592-6.	4
5	9134198-2	1	1	1	-	-		• Anchorage	• Fäste	L.H.	4
	9134199-0	1	1	1	-	-		• Anchorage	• Fäste	R.H.	4
6	9134591-8	1	1	1	-	-		• Anchorage	• Fäste	L.H.	4
	9134592-6	1	1	1	-	-		• Anchorage	• Fäste	R.H.	4
7	9124632-2	1	1	1	-	-		• Cable harness	• Ledningsmatta		4
8	9124633-0	1	1	1	-	-		• Cable harness	• Ledningsmatta		4
9	1323592-4	1	1	1	-	-		• Relay	• Relä		2
10	6800101-5	1	1	1	-	-		• Switch	• Elkopplare		4
11	948211-8	8	8	8	-	-		• Strip clamp	• Bandklamma		2
12	965107-6	1	1	1	-	-		• Cable terminal	• Ledningssko		5
13	949937-7	4	4	4	-	-		• Spring nut	• Fjädermutter		2
14	976734-4	X	X	X	-	-		• Hose	• Slang	LG 100 mm	2
15	972094-7	2	2	2	-	-		• Screw	• Skruv		2
16	946485-0	4	4	4	-	-		• Sems screw	• Semsskruv		2
17	969407-6	4	4	4	-	-		• Six point socket screw	• Sextandhålskruv		2
18	960138-6	4	4	6	-	-		• Washer	• Bricka		2
19	6818646-9	1	1	1	-	-		• Cap	• Lock		4
20	976416-8	-	-	1	-	-		• Housing black	• Isolator svart	1-POLE	1
21	964195-2	-	-	1	-	-		• Tab housing uncoloured	• Stiftisolator ofärgad	1-POLE	2
22	964196-0	-	-	1	-	-		• Receptacle housing uncoloured	• Hylsisolator ofärgad	1-POLE	2
23	973150-6	-	-	1	-	-		• Cable terminal	• Ledningssko	(949201)	1
24	9124978-9	-	-	1	-	-		• Cable harness	• Ledningsmatta		3

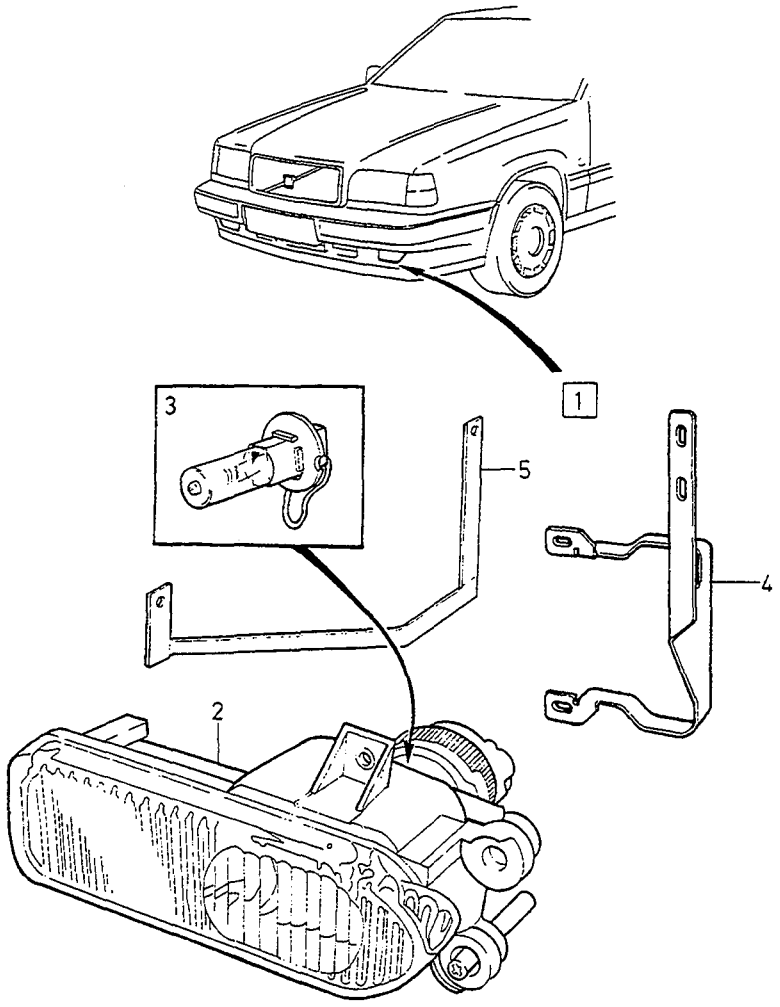
1
2
3
4
5

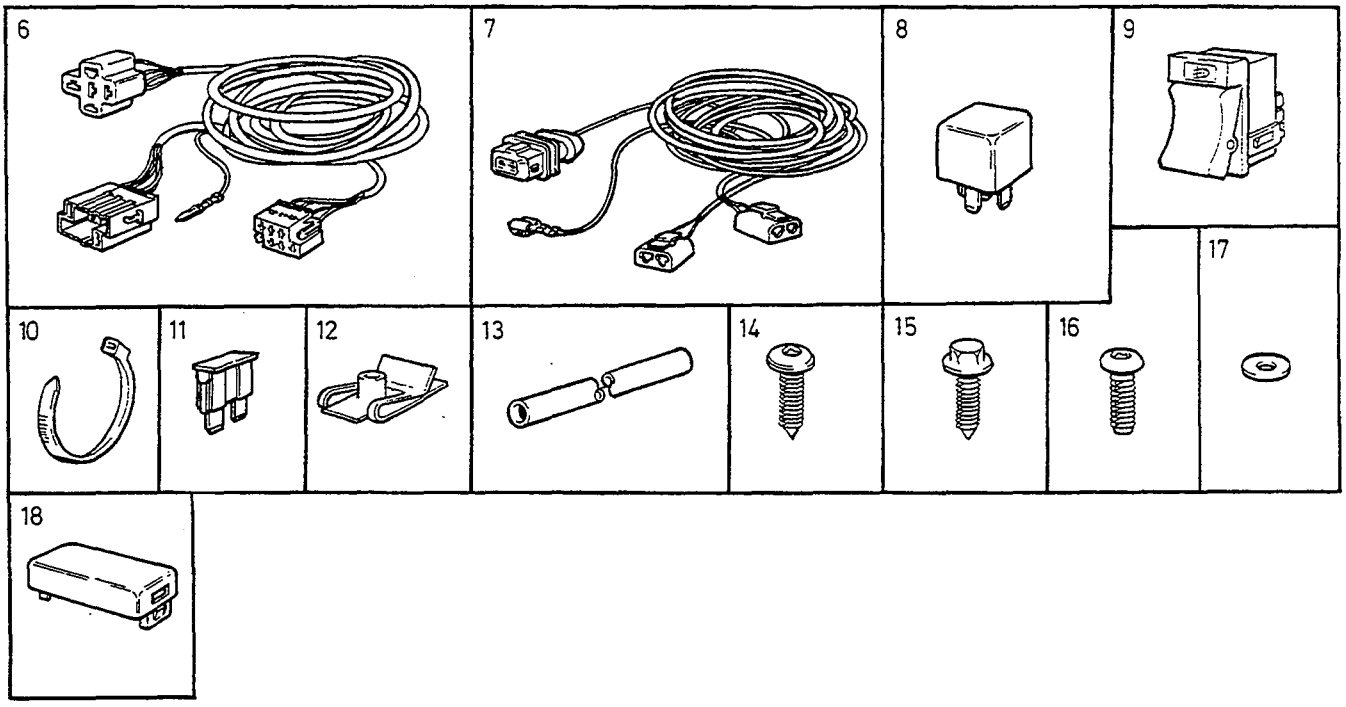
6
7
8
9
10
11
12
13
14
15
16
17
18

A
B
C
D
E

FOGLAMP SPOILER — DIMLJUS SPOILER

1994-, ALTER 1

Group / Grupp 35

Page / Sida 375

Fig	Part No. Artikelnummer	Quantity / Antal A	B	C	D	E	PS	Description	Benämning	Notes Anmärkning	SR
1	9134593-4	1	-	-	-	-		Front fog lamp set	Dimstrålkastare sats		4
2	9134837-5	1	-	-	-	-		• Front fog lamp	• Dimstrålkastare	L.H.	3
	9134838-3	1	-	-	-	-		• Front fog lamp	• Dimstrålkastare	R.H.	3
3	944265-8	1	-	-	-	-		• • Bulb	• • Glödlampa	55 W	1
4	9134198-2	1	-	-	-	-		• Anchorage	• Fäste	L.H.	4
	9134199-0	1	-	-	-	-		• Anchorage	• Fäste	R.H.	4
5	9134591-8	1	-	-	-	-		• Anchorage	• Fäste	L.H.	4
	9134592-6	1	-	-	-	-		• Anchorage	• Fäste	R.H.	4
6	9134579-3	1	-	-	-	-		• Cable harness	• Ledningsmatta		4
7	9134580-1	1	-	-	-	-		• Cable harness	• Ledningsmatta		4
8	9130269-5	1	-	-	-	-		• Relay	• Relä		2
9	6800101-5	1	-	-	-	-		• Switch	• Elkopplare		4
10	948211-8	8	-	-	-	-		• Strip clamp	• Bandklamma		2
11	967545-5	1	-	-	-	-		• Blade fuse	• Bladsäkring	10 A	1
12	949937-7	6	-	-	-	-		• Spring nut	• Fjädermutter		2
13	976734-4	X	-	-	-	-		• Hose	• Slang	LG 100 mm	2
14	972094-7	2	-	-	-	-		• Screw	• Skruv		2
15	946485-0	4	-	-	-	-		• Sems screw	• Semsskruv		2
16	969407-6	6	-	-	-	-		• Six point socket screw	• Sextandhålskruv		2
17	960138-6	6	-	-	-	-		• Washer	• Bricka		2
18	6818646-9	1	-	-	-	-		• Cap	• Lock		4

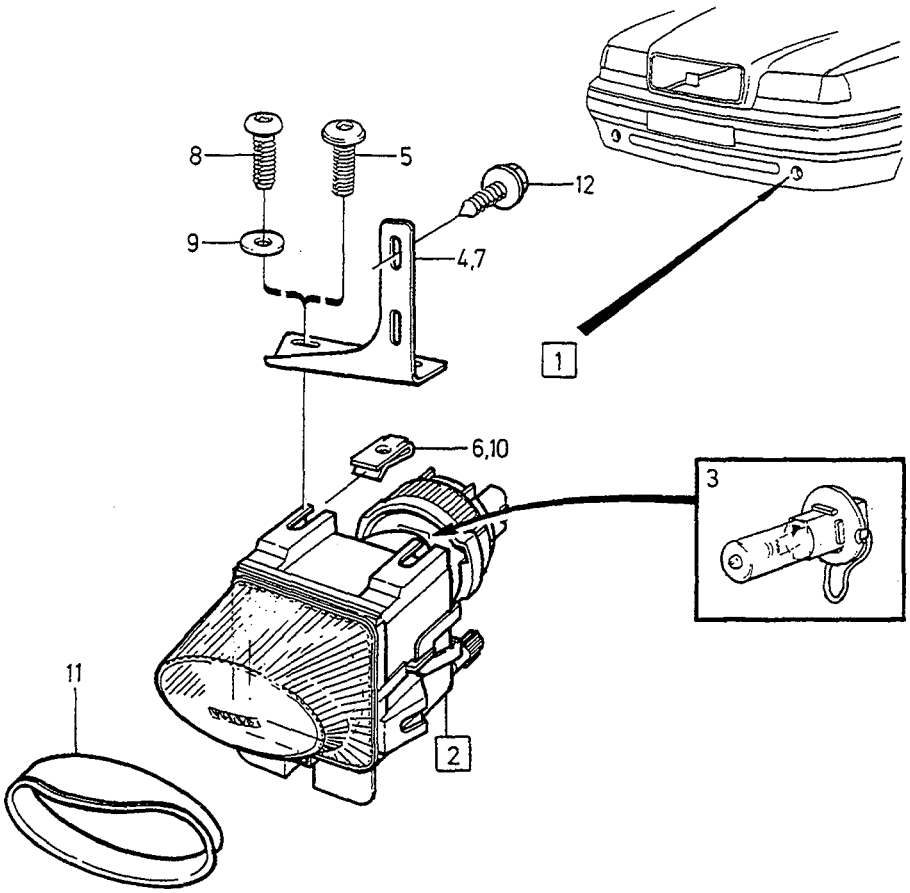

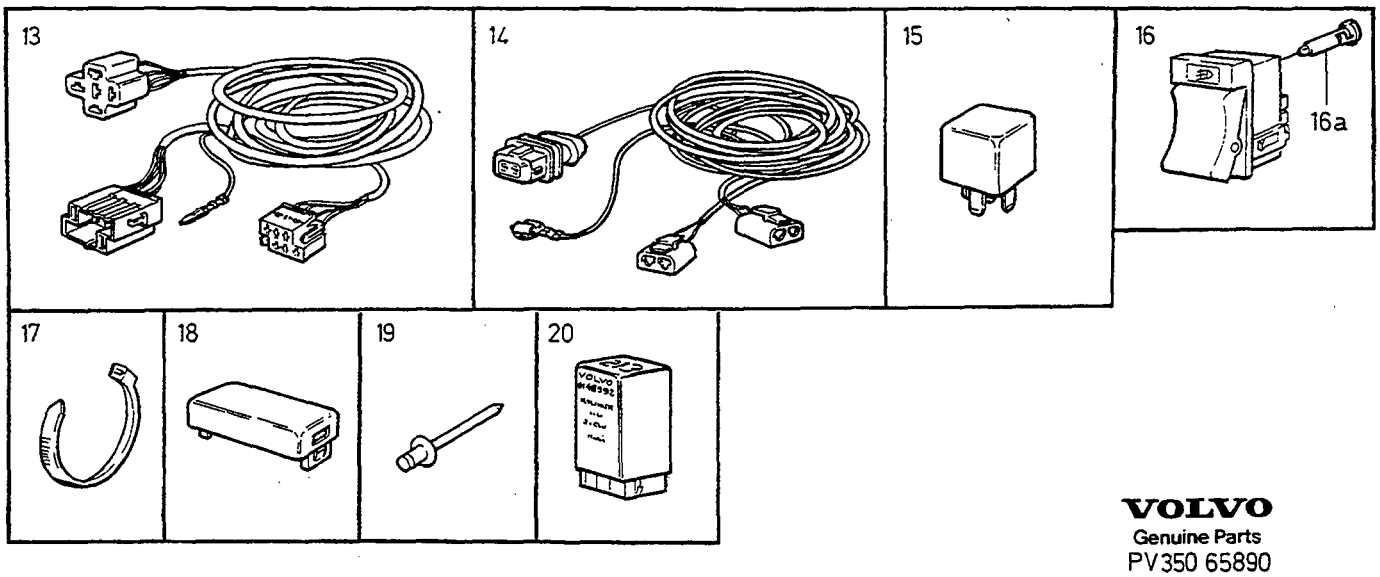

VOLVO
Genuine Parts
PV350 65890

A	1994
B	1) 1995-
C	2) 1995-
D	
E	

FOGLAMP SPOILER — DIMLJUS SPOILER

ALTER 2

Group / Grupp 35

Page / Sida 377

Fig	Part No. / Artikelnummer	Quantity / Antal A	B	C	D	E	PS	Description	Benämning	Notes / Anmärkning	SR
1	3542979-4	1	-	-	-	-		Front fog lamp set	Dimstrålkastare sats		4
	3529098-0	-	1	-	-	-		Front fog lamp set	Dimstrålkastare sats		4
	3524954-9	-	-	1	-	-		Front fog lamp set	Dimstrålkastare sats		4
2	1343265-3	1	-	-	-	-		• Front fog lamp L.H.	• Dimstrålkastare L.H.		3
	1343266-1	1	-	-	-	-		• Front fog lamp R.H.	• Dimstrålkastare R.H.		3
	9151324-2	-	1	1	-	-		• Front fog lamp L.H.	• Dimstrålkastare L.H.		3
	9151325-9	-	1	1	-	-		• Front fog lamp R.H.	• Dimstrålkastare R.H.		3
3	944265-8	1	1	1	-	-		• • Bulb	• • Glödlampa	55 W	1
4		-	1	1	-	-	NS	• • Bracket L.H.	• • Konsol L.H.		
		-	1	1	-	-	NS	• • Bracket R.H.	• • Konsol R.H.		
5	971304-1	-	2	2	-	-		• • Screw	• • Skruv		2
6	949937-7	-	2	2	-	-		• • Spring nut	• • Fjädermutter		2
7	3542991-9	1	-	-	-	-		• Bracket L.H.	• Konsol L.H.		3
	3542992-7	1	-	-	-	-		• Bracket R.H.	• Konsol R.H.		3
8	955244-9	4	-	-	-	-		• Screw	• Skruv		2
9	960138-6	4	-	-	-	-		• Washer	• Bricka		2
10	949937-7	4	-	-	-	-		• Spring nut	• Fjädermutter		2
11	9124575-3	1	-	-	-	-		• Frame L.H.	• Sarg L.H.		4
	9124576-1	1	-	-	-	-		• Frame R.H.	• Sarg R.H.		4
	9134398-8	-	1	1	-	-		• Frame L.H.	• Sarg L.H.		4
	9134399-6	-	1	1	-	-		• Frame R.H.	• Sarg R.H.		4
12	946485-0	4	-	-	-	-		• Sems screw	• Semsskruv		2
	972081-4	-	4	4	-	-		• Six point socket screw	• Sextandhålskruv		2
13	9134579-3	1	-	-	-	-		• Cable harness	• Ledningsmatta		4
	9134226-1	-	1	-	-	-		• Cable harness	• Ledningsmatta		4
14	9134580-1	1	1	-	-	-		• Cable harness	• Ledningsmatta		4
15	9130269-5	1	1	1	-	-		• Relay	• Relä		2
16	6800101-5	1	-	-	-	-		• Switch	• Elkopplare		4
	9128536-1	-	1	1	-	-		• Switch	• Elkopplare		4
16a	9148906-2	-	1	1	-	-		• • Bulb	• • Glödlampa		1
17	948211-8	8	8	-	-	-		• Strip clamp	• Bandklamma		2
18	6818646-9	1	-	-	-	-		• Cap	• Lock		4
19	979878-6	8	8	8	-	-		• Blind rivet	• Blindnit		2
20	9148879-1	-	-	1	-	-		• Plug with foglight	• Plugg med dimljus	MARKED 9148879 (J)	2
	9148992-2	-	-	1	-	-		• Plug without foglight	• Plugg utan dimljus	MARKED 9148992 EXC (J)	2

1) FC 2; 4DRS CH-193577, 5DRS CH-95665. FC 1; 4DRS CH-195028.
2) FC 2; 4DRS CH 193578-. 5DRS CH 95666-. FC 1; 4DRS CH 195029-.

OTHER ELECTRICAL EQUIPMENT / ÖVRIG ELEKTRISK UTRUSTNING

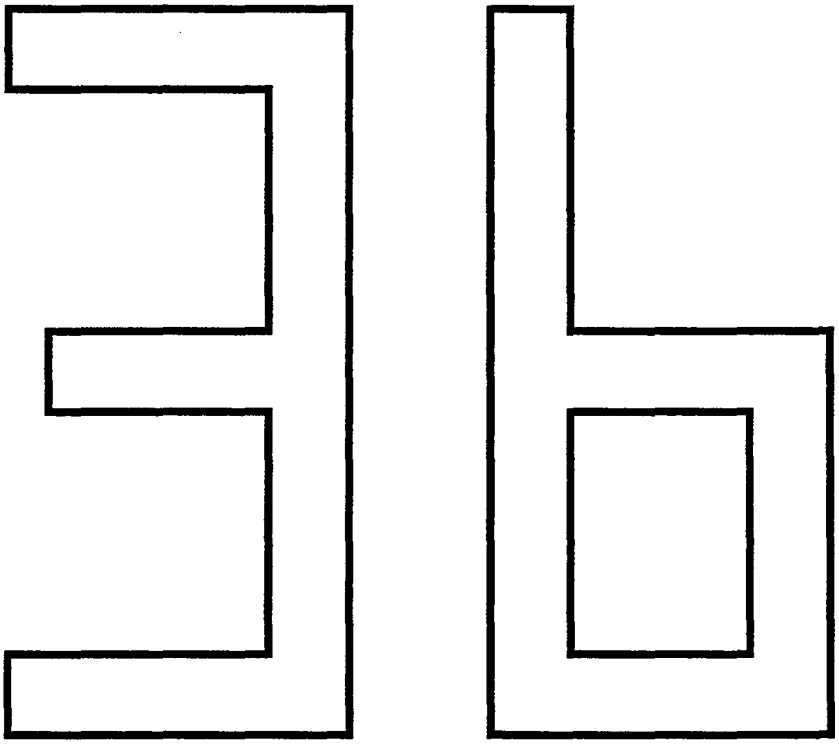

A
B
C
D
E

SUB GROUP
OTHER ELECTRICAL EQUIPMENT

UNDERGRUPP
ÖVRIG ELEKTRISK UTRUSTNING

Group
Grupp
36

Page
Sida
379

Fig	Part No. Artikelnummer	Quantity / Antal A	B	C	D	E	P S	Description	Benämning	Notes Anmärkning	S R
		-	-	-	-	-		Signal equipment	Signalutrustning	SEE 36•381	
		-	-	-	-	-		Windscreen wipers ..... L.H.D	Vindrutetorkare ..... L.H.D	SEE 36•383	
		-	-	-	-	-		Windscreen wipers ..... R.H.D	Vindrutetorkare ..... R.H.D	SEE 36•385	
		-	-	-	-	-		Windscreen washers	Vindrutespolare	SEE 36•387	
		-	-	-	-	-		Rear window washer	Bakrutespolare	SEE 36•389	
		-	-	-	-	-		Rear window wiper	Bakrutetorkare	SEE 36•391	
		-	-	-	-	-		Headlamp wipers headlamp washers	Strålkastartorkare strålkastarspolare	SEE 36•393	
		-	-	-	-	-		Column and starter lock switches central locking	Ratt och startlås strömställare centrallås	SEE 36•397	
		-	-	-	-	-		Switch turn indicators, main and dipped beams, wiper/washer .	Omkopplare blinkers, hel och halvljus, torkare-spolare	SEE 36•399	
		-	-	-	-	-		Switches	Strömställare		
		-	-	-	-	-		•-1993	•-1993	1) SEE 36•401	
		-	-	-	-	-		•1993-1994	•1993-1994	2) 3) SEE 36•405	
		-	-	-	-	-		•1994-	•1994-	4) SEE 36•409	
		-	-	-	-	-		Remote keyless entry system and burglar alarm	Fjärrstyrt centrallås och tjuvlarm	5) SEE 36•413	
		-	-	-	-	-		Burglar alarm	Tjuvlarm		
								GUARD ALARM 1	GUARD ALARM 1	SEE 36•415	
								GUARD ALARM 2	GUARD ALARM 2	SEE 36•417	
								GUARD ALARM 3	GUARD ALARM 3	SEE 36•419	
								EURO ALARM	EURO ALARM	SEE 36•423	
		-	-	-	-	-		Supplementary kit burglar alarm	Tilläggssats tjuvlarm	SEE 36•427	
		-	-	-	-	-		Electronic start inhibitor (Immobilizer)	Elektronisk startspärr (Immobilizer)		
		-	-	-	-	-		•FC 1; 4DRS CH-298271. ..	•FC 1; 4DRS CH-298271.	6) SEE 36•429	
		-	-	-	-	-		FC 2; 4DRS CH-296825, ...	FC 2; 4DRS CH-296825, ...		
		-	-	-	-	-		5DRS CH-206448.	5DRS CH-206448.		
		-	-	-	-	-		•FC 1; 4DRS CH 298272-. .	•FC 1; 4DRS CH 298272-. ..	7) SEE 36•431	
		-	-	-	-	-		FC 2; 4DRS CH 296826-, ...	FC 2; 4DRS CH 296826-, ...		
		-	-	-	-	-		5DRS CH 206449-.	5DRS CH 206449-.		

1) 4DRS CH-30699.
2) 4DRS CH 30700-. 5DRS.
3) FC 1; 4DRS CH-172432. FC 2; 4DRS CH-169366, 5DRS CH-73164.
4) FC 1; 4DRS CH 172433-. FC 2; 4DRS CH 169367-, 5DRS CH 73165-.
5) Cars with factory-installed alarms. / Bilar med fabriksmonterat larm.
6) For cars fitted with Park/Neutral Position (PNP) Switch (separate key). / För bilar med tillbehörssats "Elektronisk startspärr", (= separat nyckel), monterad.
7) With engine immobilizer. / Med elektronisk startspärr.

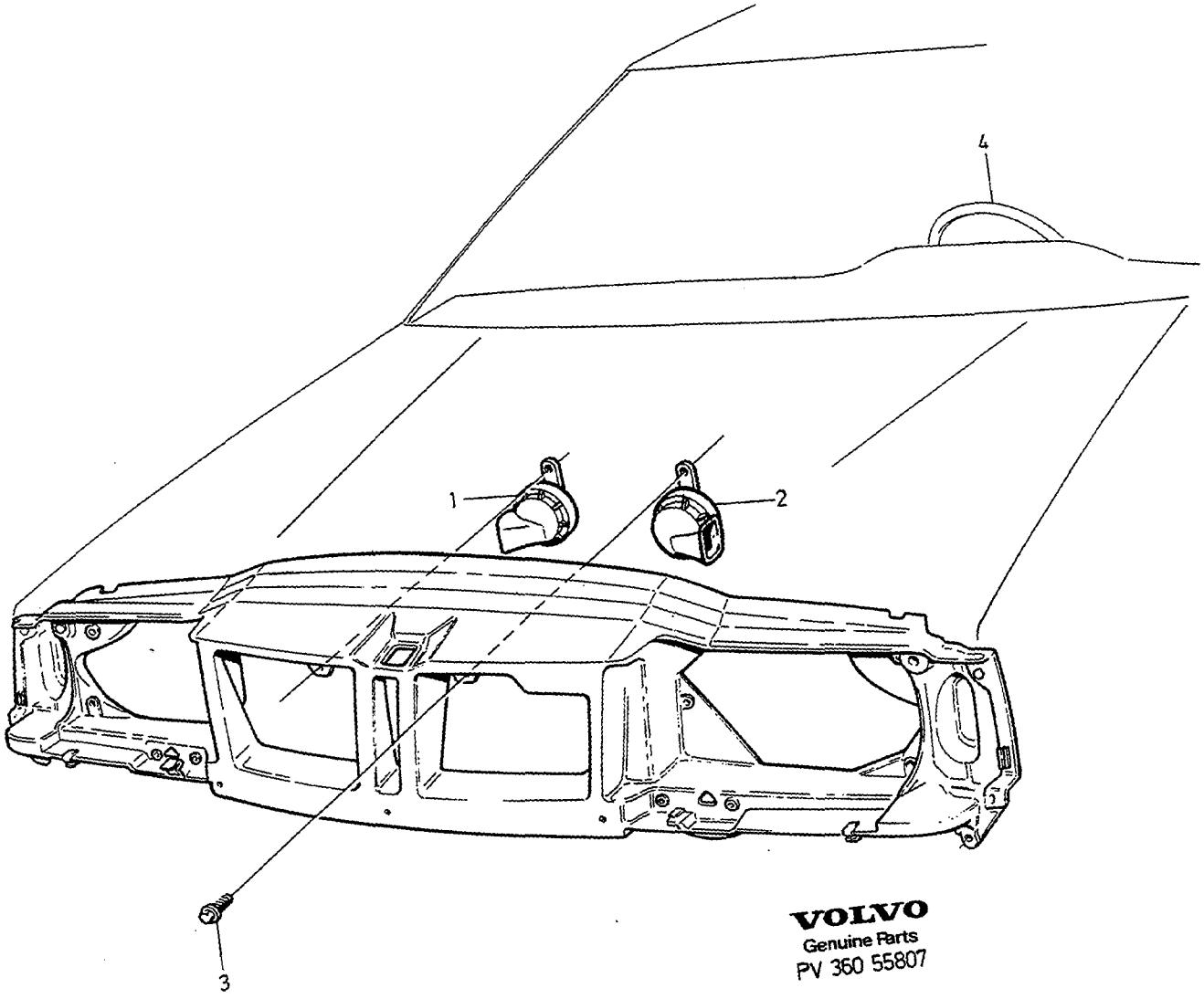

VOLVO
Genuine Parts
PV 360 55807

A	1992.
B	1993.
C	1994-
D	
E	

SIGNAL EQUIPMENT — SIGNALUTRUSTNING

Group / Grupp: 36

Page / Sida: 381

Fig	Part No. / Artikelnummer	Quantity / Antal A	B	C	D	E	PS	Description	Benämning	Notes / Anmärkning	SR
1	9133589-3	1	-	-	-	-		Horn	Signalhorn	420 HZ. (3512567)	3
	9133589-3	-	1	-	-	-		Horn	Signalhorn	420 HZ. (9133052)	3
	9133595-0	-	-	1	-	-		Horn	Signalhorn	420 HZ	3
2	9133590-1	1	-	-	-	-		Horn	Signalhorn	500 HZ. (3512566)	3
	9133590-1	-	1	-	-	-		Horn	Signalhorn	500 HZ. (9133053)	3
	9133596-8	-	-	1	-	-		Horn	Signalhorn	500 HZ	3
3	946440-5	2	2	2	-	-		Flange screw	Flänsskruv		2
4		1	1	1	-	-		Steering wheel •SEE 64•729	Ratt •SEE 64•729		

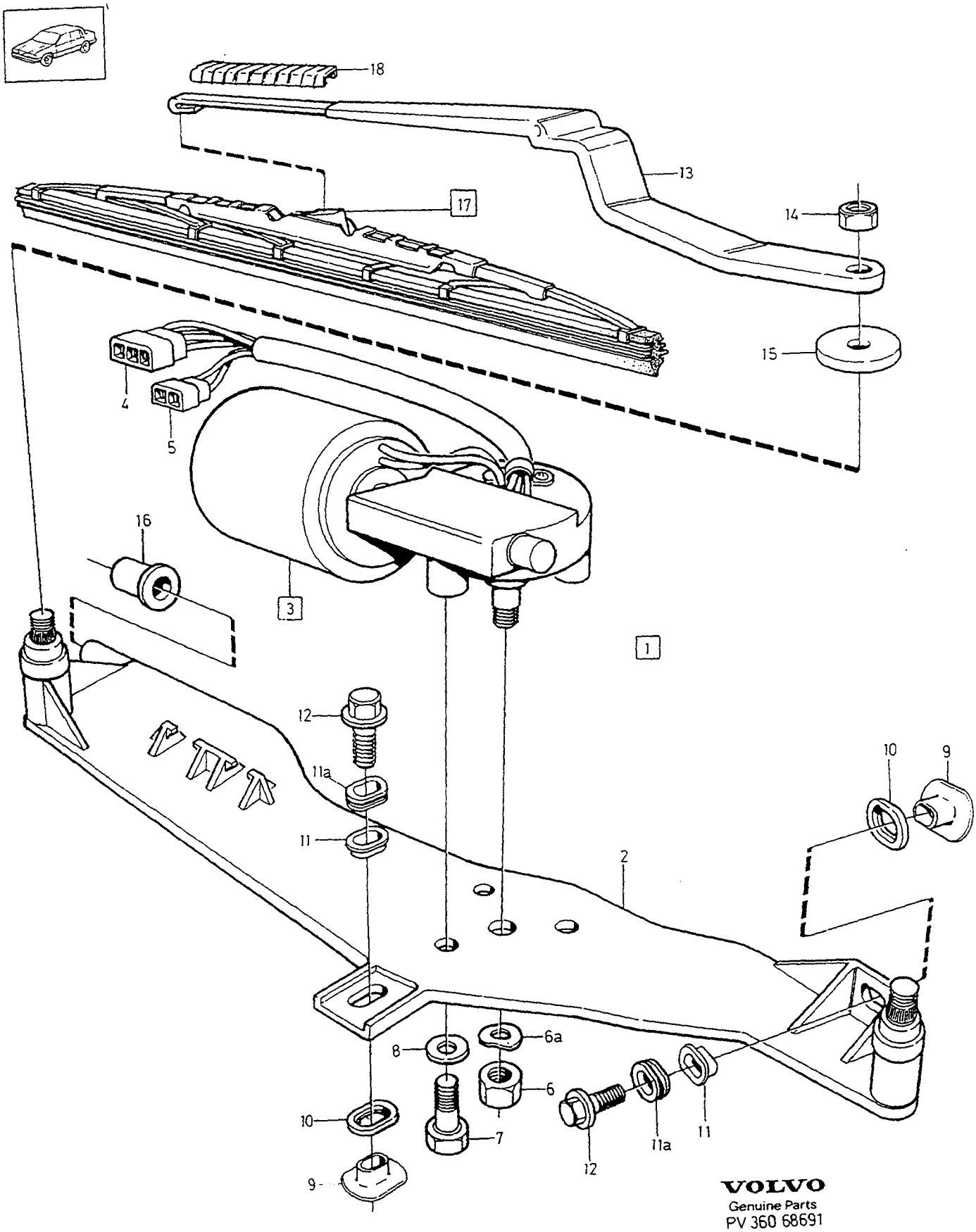

VOLVO
Genuine Parts
PV 360 68691

A	-1993
B	1994-
C	
D	
E	

WINDSCREEN WIPERS — VINDRUTETORKARE

L.H.D

Group / Grupp 36

Page / Sida 383

Fig	Part No. / Artikelnummer	Quantity / Antal A	B	C	D	E	PS	Description	Benämning	Notes / Anmärkning	SR
1		1	1	-	-	-	NS	Windscreen wiper complete ...	Vindrutetorkare komplett		
2	9151782-1	1	1	-	-	-		•Frame	•Ram	1) (6817839)	4
	9151782-1	-	1	-	-	-		•Frame	•Ram	2)	4
3	3512173-0	1	1	-	-	-		•Motor	•Motor		2
4	3523442-6	1	1	-	-	-		••Pin housing	••Stiftisolator	3-POLE	2
5	1307049-5	1	1	-	-	-		••Pin housing	••Stiftisolator	2-POLE	2
☆ 6	981207-4	1	1	-	-	-		•Nut	•Mutter	(968914)	2
6a	941907-8	1	1	-	-	-		•Spring washer	•Fjäderbricka		2
7	955271-2	3	3	-	-	-		•Hexagon screw	•Sexkantsskruv		2
8	941906-0	3	3	-	-	-		•Spring washer	•Fjäderbricka		2
9	6808815-2	2	2	-	-	-		•Spacer sleeve	•Distanshylsa		3
10	6817858-1	2	2	-	-	-		•Bushing	•Bussning	1)	3
11	6817857-3	2	2	-	-	-		•Bushing	•Bussning	1)	3
11a	9417948-8	-	2	-	-	-		•Bushing	•Bussning	2)	3
12	947542-7	2	2	-	-	-		Flange screw	Flänsskruv		2
13	1372934-8	1	-	-	-	-		Wiper arm, l.h.	Torkararm, v		2
	9151087-5	-	1	-	-	-		Wiper arm, l.h.	Torkararm, v		2
	1372936-3	1	-	-	-	-		Wiper arm, r.h.	Torkararm, h		2
	9151088-3	-	1	-	-	-		Wiper arm, r.h.	Torkararm, h		2
☆ 14	981207-4	2	2	-	-	-		Nut	Mutter	(968914)	2
15	3512235-7	2	2	-	-	-		Seal	Tätning		3
16	3512440-3	1	1	-	-	-		Bushing	Bussning		3
17	271651-2	1	-	-	-	-		Wiper blade kit	Torkarbladsats		1
	271857-5	-	1	-	-	-		Wiper blade kit	Torkarbladsats		1
18	1372658-3	1	-	-	-	-		Silencer	Ljuddämpare		2
	9151139-4	-	1	-	-	-		Silencer	Ljuddämpare		2
								Wiper arm driver's side	Torkararm förarsida		

1) FC1; 4DRS -254616. FC2; 4DRS -253949, 5DRS -157506.
2) FC1; 4DRS 254617-. FC2; 4DRS 253950-, 5DRS 157507-.

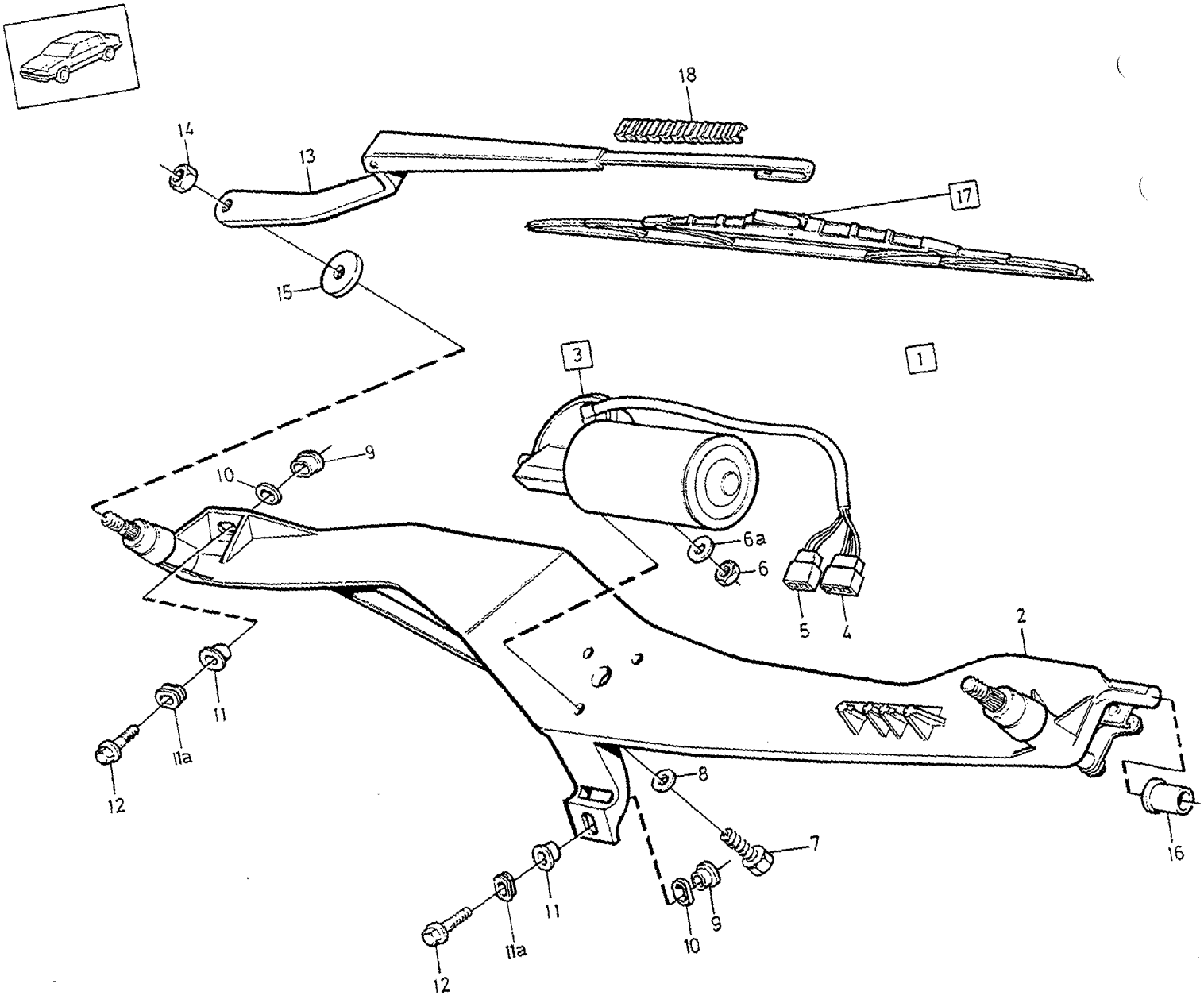

VOLVO
Genuine Parts
PV 360 68692

A	-1993
B	1994-
C	
D	
E	

WINDSCREEN WIPERS — VINDRUTETORKARE

R.H.D

Group / Grupp 36

Page / Sida 385

Fig	Part No. Artikelnummer	Quantity / Antal A	B	C	D	E	PS	Description	Benämning	Notes Anmärkning	SR
1		1	1	-	-	-	NS	Windscreen wiper complete ...	Vindrutetorkare komplett		
2	9151780-5	1	1	-	-	-		• Frame	• Ram	1) (6817842)	4
	9151780-5	-	1	-	-	-		• Frame	• Ram	2)	4
3	1390105-3	1	1	-	-	-		• Motor	• Motor		2
4	3523442-6	1	1	-	-	-		• • Pin housing	• • Stiftisolator	3-POLE	2
5	1307049-5	1	1	-	-	-		• • Pin housing	• • Stiftisolator	2-POLE	2
☆ 6	981207-4	1	1	-	-	-		• Nut	• Mutter	(968914)	2
6a	941907-8	1	1	-	-	-		• Spring washer	• Fjäderbricka		2
7	955271-2	3	3	-	-	-		• Hexagon screw	• Sexkantsskruv		2
8	941906-0	3	3	-	-	-		• Spring washer	• Fjäderbricka		2
9	6808815-2	2	2	-	-	-		• Spacer sleeve	• Distanshylsa		3
10	6817858-1	2	2	-	-	-		• Bushing	• Bussning	1)	3
11	6817857-3	2	2	-	-	-		• Bushing	• Bussning	1)	3
11a	9417948-8	-	2	-	-	-		• Bushing	• Bussning	2)	3
12	947542-7	2	2	-	-	-		Flange screw	Flänsskruv		2
13	1372937-1	1	-	-	-	-		Wiper arm, l.h.	Torkararm, v		1
	9151091-7	-	1	-	-	-		Wiper arm, l.h.	Torkararm, v		2
	1372935-5	1	-	-	-	-		Wiper arm, r.h.	Torkararm, h		1
	9151092-5	-	1	-	-	-		Wiper arm, r.h.	Torkararm, h		2
☆ 14	981207-4	2	2	-	-	-		Nut	Mutter	(968914)	2
15	3512235-7	2	2	-	-	-		Seal	Tätning		3
16	3512440-3	1	1	-	-	-		Bushing	Bussning		3
17	271655-3	1	-	-	-	-		Wiper blade kit	Torkarbladsats		1
	271858-3	-	1	-	-	-		Wiper blade kit	Torkarbladsats		1
18	1372658-3	1	-	-	-	-		Silencer	Ljuddämpare		2
	9151139-4	-	1	-	-	-		Silencer	Ljuddämpare		2
								Wiper arm driver's side	Torkararm förarsida		

1) FC1; 4DRS -254616. FC2; 4DRS -253949, 5DRS -157506.
2) FC1; 4DRS 254617-. FC2; 4DRS 253950-, 5DRS 157507-.

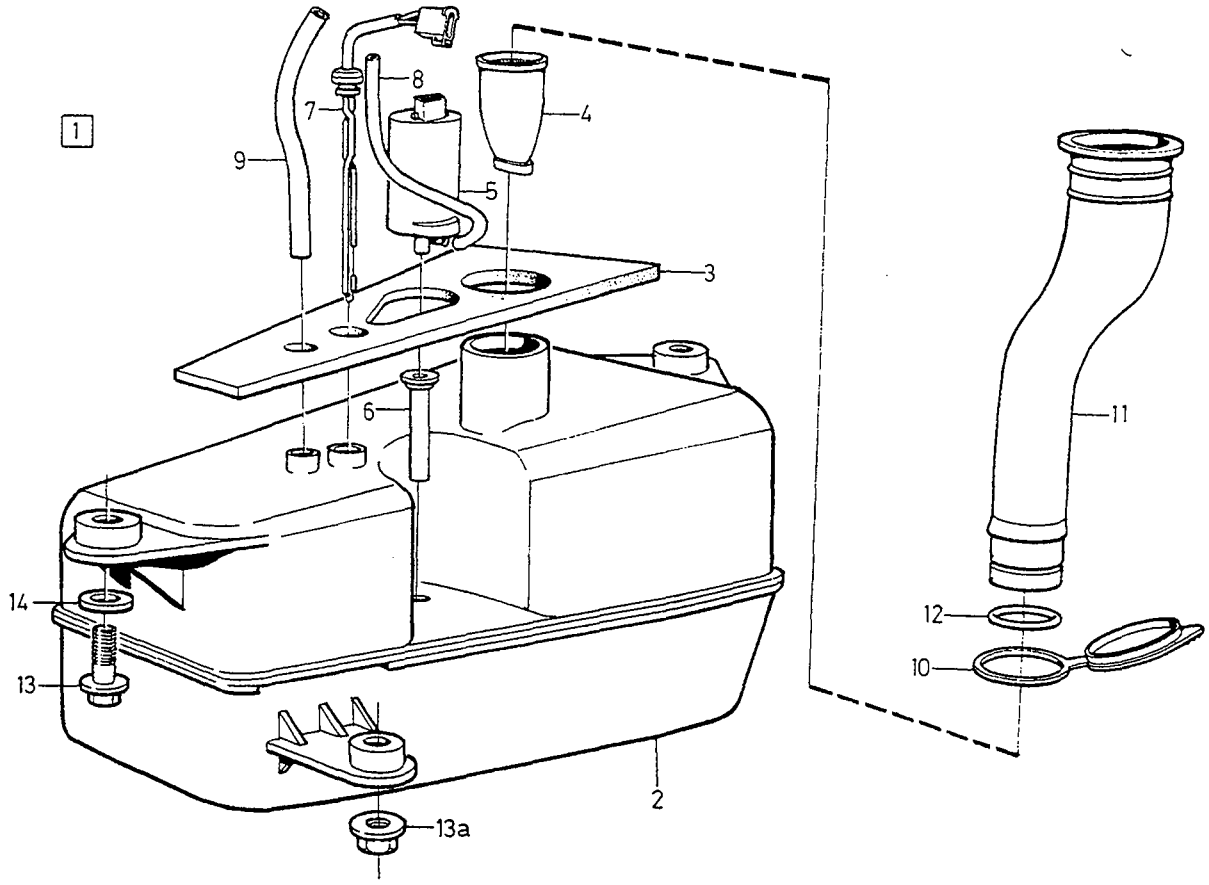

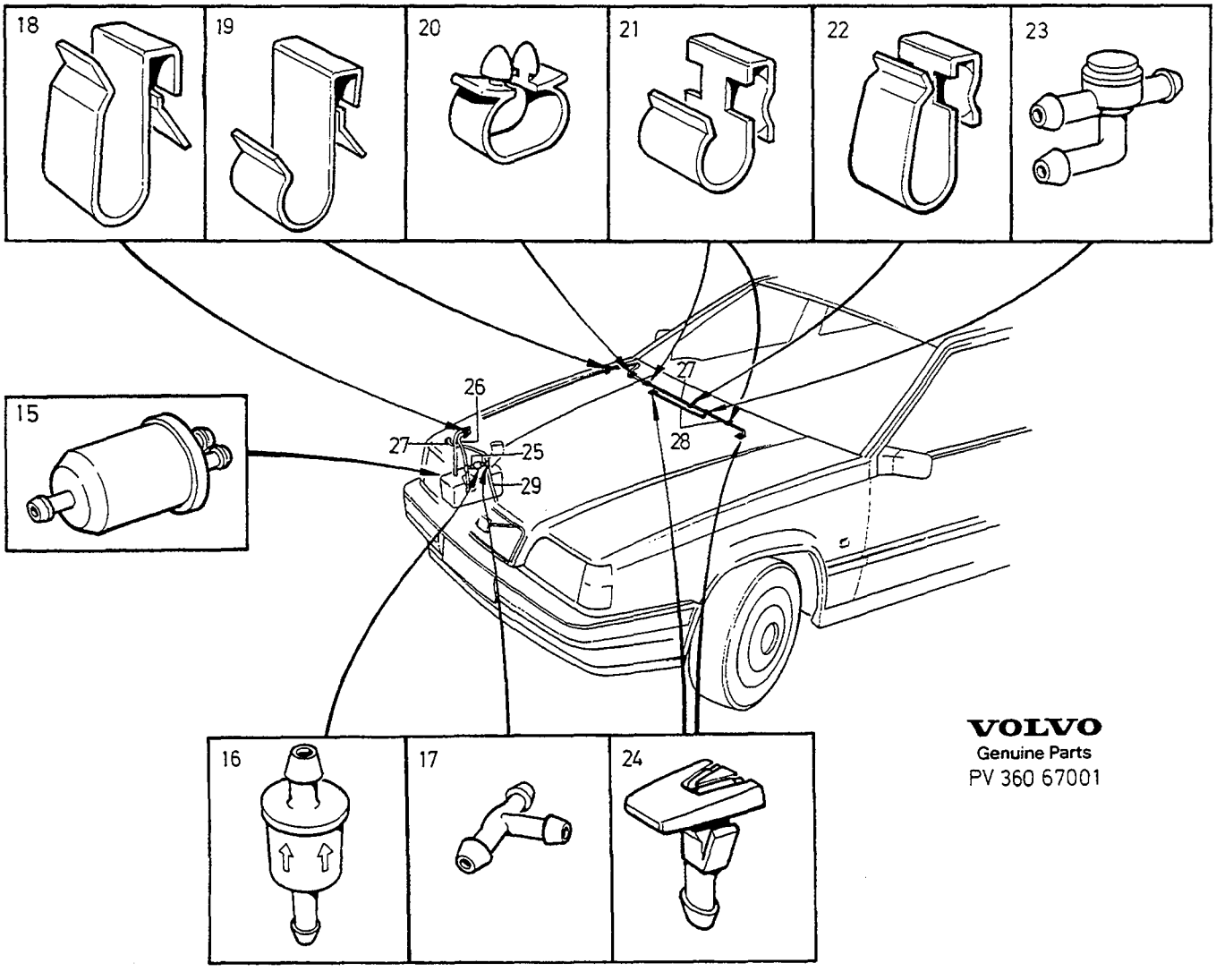

VOLVO
Genuine Parts
PV 360 67001

A
B
C
D
E

WINDSCREEN WASHERS VINDRUTESPOLARE

Group Grupp 36
Page Sida 387

Fig	Part No. Artikelnummer	Quantity / Antal A	B	C	D	E	PS	Description	Benämning	Notes Anmärkning	SR
1		1	-	-	-	-	NS	Windscreen washer	Vindrutespolare		
2	9151141-0	1	-	-	-	-		• Water reservoir	• Vattenbehållare	4,5 l. (3512232)	3
3	3512033-6	1	-	-	-	-		• Seal	• Tätning		3
4	6800092-6	1	-	-	-	-		• Filter	• Filter		2
5	1258016-3	1	-	-	-	-		• Pump	• Pump		2
6	3512247-2	1	-	-	-	-		• Plug	• Plugg		3
7	9133166-0	1	-	-	-	-		• Level warner	• Nivåvarnare		3
8	949931-0	X	-	-	-	-		• Rubber hose by the meter	• Gummislang metervara	4,0 x 2,0 mm LG 165 mm	2
9	949931-0	X	-	-	-	-		• Rubber hose by the meter	• Gummislang metervara	4,0 x 2,0 mm LG 300 mm	2
10	6800093-4	1	-	-	-	-		• Cover	• Lock		3
11	3512565-7	1	-	-	-	-		• Filler pipe	• Påfyllningsrör	-1993	3
	9178119-5	1	-	-	-	-		• Filler pipe	• Påfyllningsrör	1) 1994- (9133780)	3
	9178119-5	1	-	-	-	-		• Filler pipe	• Påfyllningsrör	2)	3
12	974590-2	1	-	-	-	-		• • O-ring	• • O-ring		2
13	947542-7	3	-	-	-	-		• Flange screw	• Flänsskruv	ALTER 1	2
	947542-7	2	-	-	-	-		• Flange screw	• Flänsskruv	ALTER 2	2
13a	968761-7	1	-	-	-	-		• Nut	• Mutter	ALTER 2	2
14	960139-4	3	-	-	-	-		• Washer	• Bricka	ALTER 1	2
	960139-4	2	-	-	-	-		• Washer	• Bricka	ALTER 2	2
15	9151208-7	1	-	-	-	-		• Air vent valve	• Avluftningsventil		2
16	3538564-0	1	-	-	-	-		• Filter	• Filter	3)	1
17	1342553-3	1	-	-	-	-		• Air vent valve	• Avluftningsventil	ALTER 1	2
	9151315-0	1	-	-	-	-		• T-pipe	• T-rör	ALTER 2	3
18	3512513-7	1	-	-	-	-		• Retainer	• Hållare		2
19	3512512-9	1	-	-	-	-		• Clip	• Clips	4)	2
	9151452-1	1	-	-	-	-		• Retaining clip	• Hållare	5)	4
20	1308650-9	2	-	-	-	-		• Clamp	• Klamma		2
21	3512515-2	3	-	-	-	-		• Clip	• Clips	4)	2
	3512515-2	1	-	-	-	-		• Clip	• Clips	5)	2
22	6817321-0	1	-	-	-	-		• Retainer	• Hållare		2
23	1392074-9	1	-	-	-	-		• Delivery valve	• Tryckventil		2
☆ 24	9127605-5	2	-	-	-	-		• Washer jet black	• Spolarmunstycke svart	(9151463)(9133586)	4
25	949931-0	X	-	-	-	-		• Rubber hose by the meter	• Gummislang metervara	4,0 x 2,0 mm LG 65 mm	2
26	949931-0	X	-	-	-	-		• Rubber hose by the meter	• Gummislang metervara	4,0 x 2,0 mm LG 165 mm	2
27	949931-0	X	-	-	-	-		• Rubber hose by the meter	• Gummislang metervara	4,0 x 2,0 mm LG 2300 mm	2
28	949931-0	X	-	-	-	-		• Rubber hose by the meter	• Gummislang metervara	4,0 x 2,0 mm LG 300 mm	2
29		-	-	-	-	-		• Rubber hose	• Gummislang	SEE 36 • 393	

1) FC 1; 850 4DRS CH-303183. FC 2; 850 4DRS CH-305025, 850 5DRS CH-215205.
2) FC1; 850 4DRS CH 303184-. FC2; 850 4DRS CH 305026-, 85 5DRS CH 215206-.
3) 850 4DRS CH-194819. 850 5DRS CH-97188.
4) FC 2; 4DRS CH-193577, 5DRS CH-95665. FC 1; 4DRS CH-195028.
5) FC 2; 4DRS CH 193578-. 5DRS CH 95666-. FC 1; 4DRS CH 195029-.

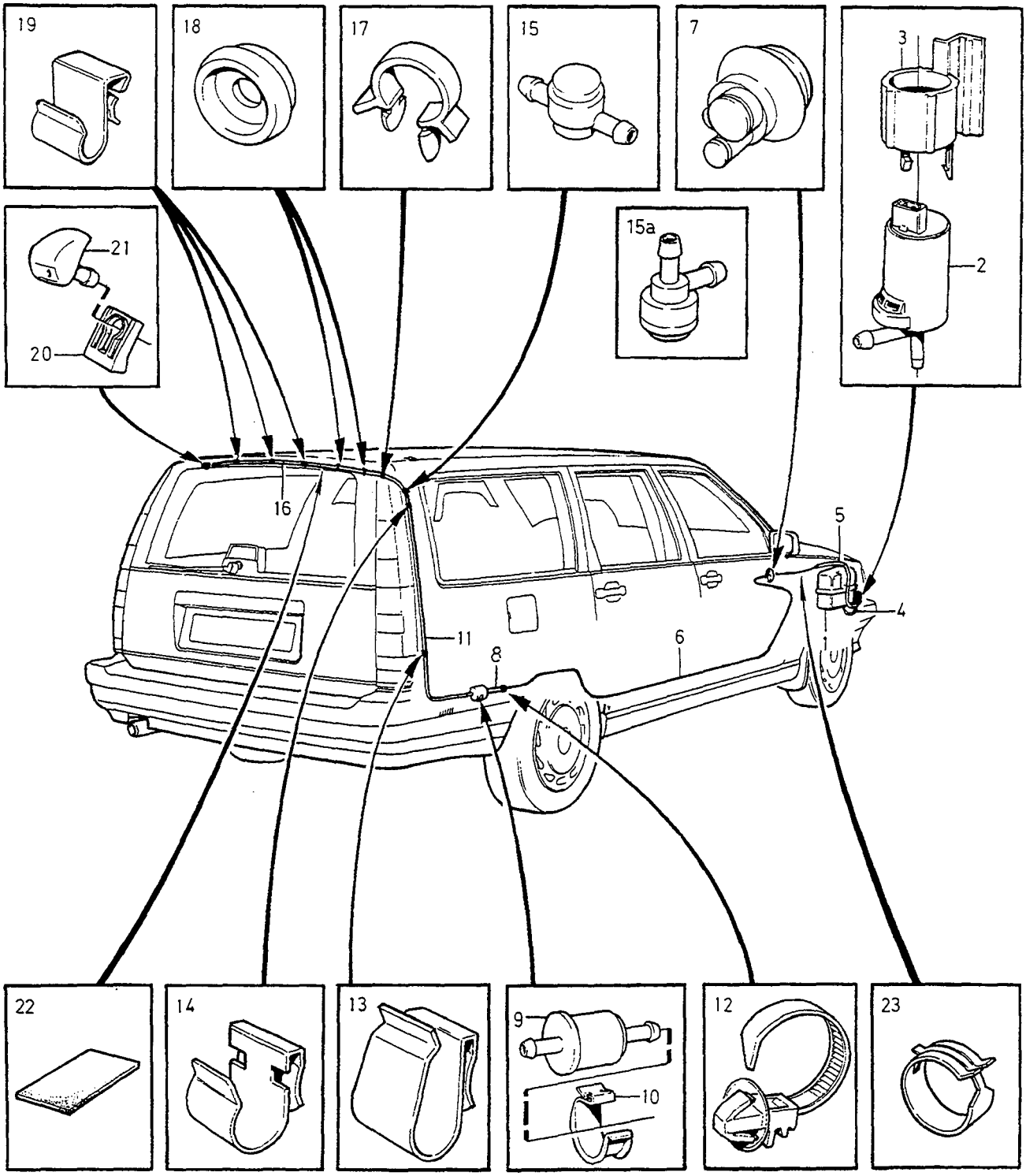

VOLVO
Genuine Parts
PV360 68906

A	-1993
B	1994
C	1995
D	1996-
E	

REAR WINDOW WASHER — BAKRUTESPOLARE

Group / Grupp 36

Page / Sida 389

Fig	Part No. / Artikelnummer	Quantity / Antal A	B	C	D	E	PS	Description	Benämning	Notes / Anmärkning	SR
1		1	1	1	1	-		Water reservoir	Vattenbehållare	SEE 36 • 387	
2	1259832-2	1	1	1	1	-		Pump	Pump		2
3	9151819-1	1	1	1	1	-		Bracket	Konsol		3
4	949931-0	X	X	X	X	-		Rubber hose by the meter	Gummislang metervara	LG 220 mm	2
5	949931-0	X	X	X	X	-		Rubber hose by the meter	Gummislang metervara	LG 700 mm	2
6	968739-3	X	X	X	X	-		Plastic pipe by the meter	Plaströr metervara	LG 4420 mm	2
7	3509183-4	1	1	1	1	-		Rubber plug	Gummipropp		5
8	949931-0	X	X	X	X	-		Rubber hose by the meter	Gummislang metervara	1) LG 110 mm	2
	949931-0	-	-	-	X	-		Rubber hose by the meter	Gummislang metervara	2) LG 500 mm	2
9	3538564-0	1	1	1	1	-		Filter	Filter	1)	1
	9151208-7	-	-	-	1	-		Air vent valve	Avluftningsventil	2)	2
10	1372765-6	1	1	1	1	-		Clip	Clips		2
11	949931-0	X	-	-	-	-		Rubber hose by the meter	Gummislang metervara	LG 875 mm	2
	949931-0	-	X	X	X	-		Rubber hose by the meter	Gummislang metervara	1) LG 900 mm	2
	949931-0	-	-	-	X	-		Rubber hose by the meter	Gummislang metervara	2) LG 500 mm	2
12	3523512-6	1	1	1	1	-		Strip clamp	Bandklamma		3
13	6817321-0	1	1	1	1	-		Retainer	Hållare		2
14	3512515-2	1	-	-	-	-		Clip	Clips		2
	3512515-2	-	2	2	2	-		Clip	Clips		2
15	6817917-5	1	1	1	-	-		Delivery valve	Tryckventil		2
15a	1304460-7	-	-	-	1	-		Delivery valve	Tryckventil		2
16	949931-0	X	X	X	X	-		Rubber hose by the meter	Gummislang metervara	LG 1350 mm	2
17	1308650-9	1	1	1	1	-		Clamp	Klamma		2
18	6817169-3	2	2	2	2	-		Grommet	Genomföring		2
19	3512512-9	3	3	3	3	-		Clip	Clips		2
20	3512615-0	1	1	1	1	-		Clip	Clips		2
21	9151094-1	1	1	1	1	-		Washer jet	Spolarmunstycke		2
22	679904-3	-	4	4	4	-		Plastic foam	Skumplast		6
23	1389646-9	-	1	1	1	-		Hose clamp	Slangklamma		2

1) CH -222706
2) CH 222707-

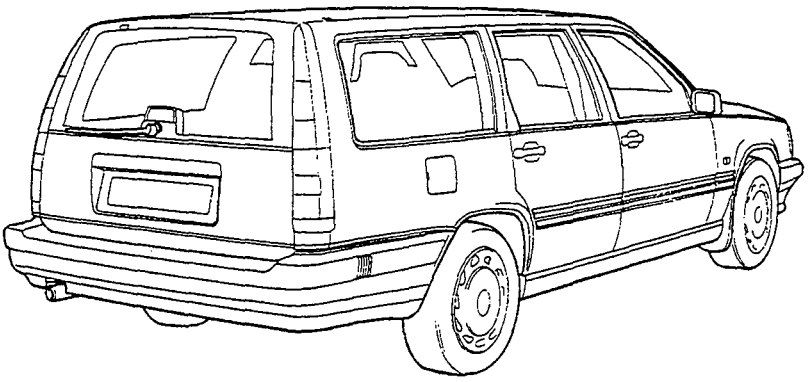

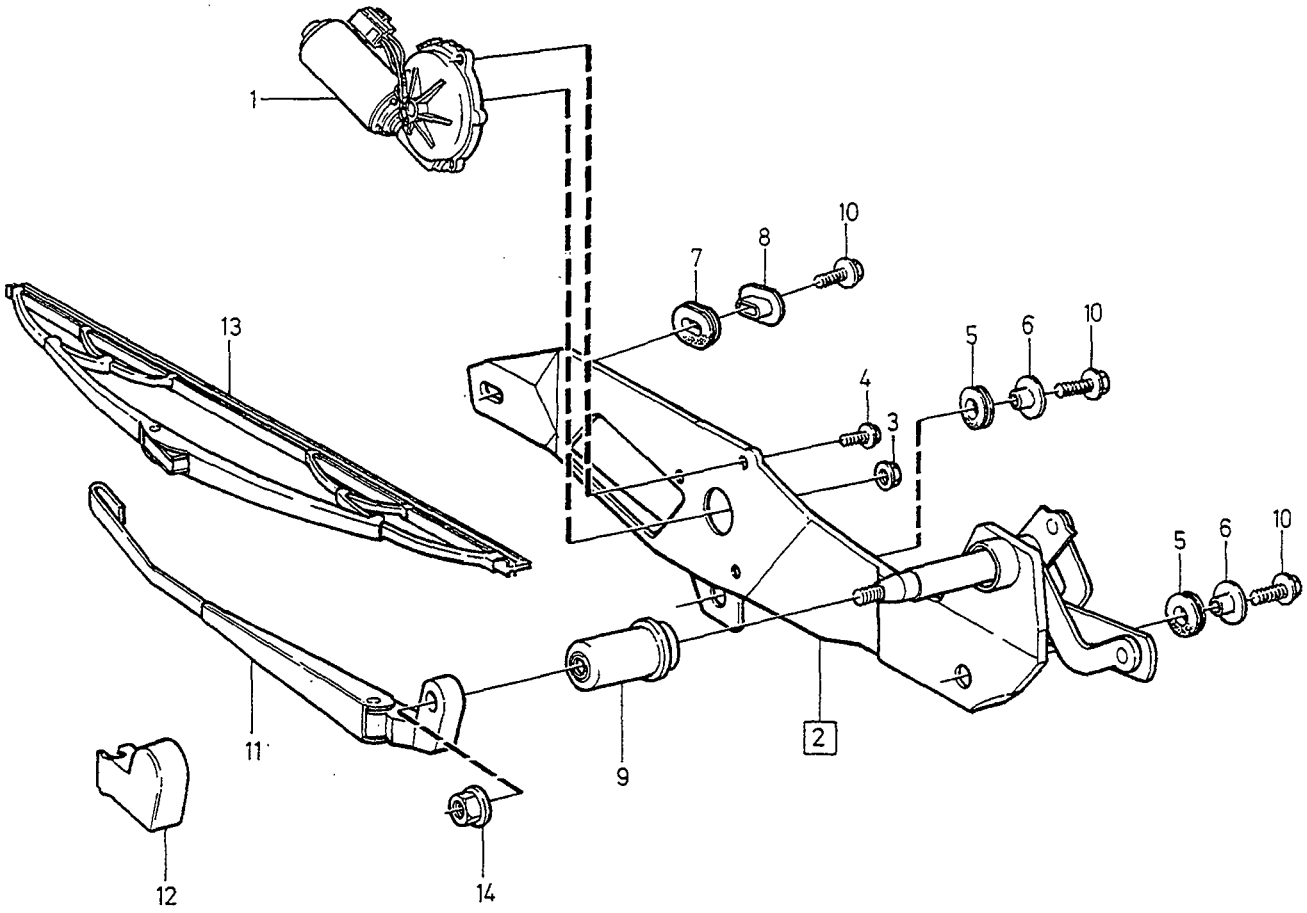

VOLVO
Genuine Parts
PV 360 62282

A		REAR WINDOW WIPER	BAKRUTETORKARE	Group Grupp 36
B				
C				Page Sida 391
D				
E				

Fig	Part No. Artikelnummer	Quantity / Antal A	B	C	D	E	PS	Description	Benämning	Notes Anmärkning	SR
1	3512391-8	1	-	-	-	-		Motor	Motor		2
2	6817843-3	1	-	-	-	-		Frame	Ram		2
3	945407-5	1	-	-	-	-		• Flange nut	• Flänsmutter		2
4	965175-3	3	-	-	-	-		• Flange screw	• Flänsskruv		2
5	3512311-6	2	-	-	-	-		• Absorber	• Dämpare		2
6	6817550-4	2	-	-	-	-		• Bushing	• Bussning		2
7	6817551-2	1	-	-	-	-		• Absorber	• Dämpare		2
8	6817552-0	1	-	-	-	-		• Bushing	• Bussning		2
9	6817844-1	1	-	-	-	-		• Cover	• Kåpa		2
10	969339-1	3	-	-	-	-		Screw	Skruv		2
11	3512315-7	1	-	-	-	-		Wiper arm	Torkararm		2
12	6817845-8	1	-	-	-	-		Cover	Täckkåpa		2
13	3512314-0	1	-	-	-	-		Wiper blade	Torkarblad		2
14	945408-3	1	-	-	-	-		Flange nut	Flänsmutter		2

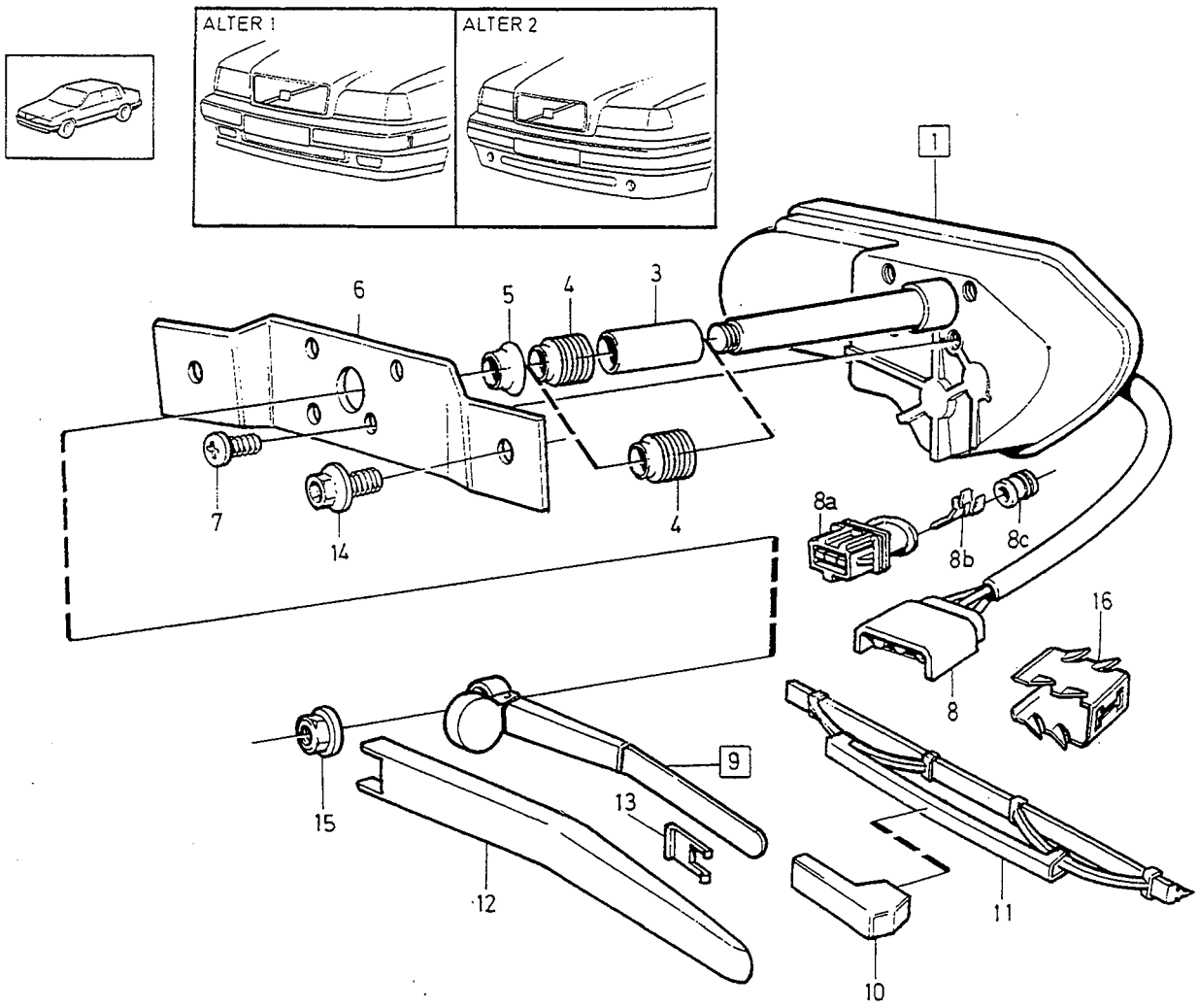

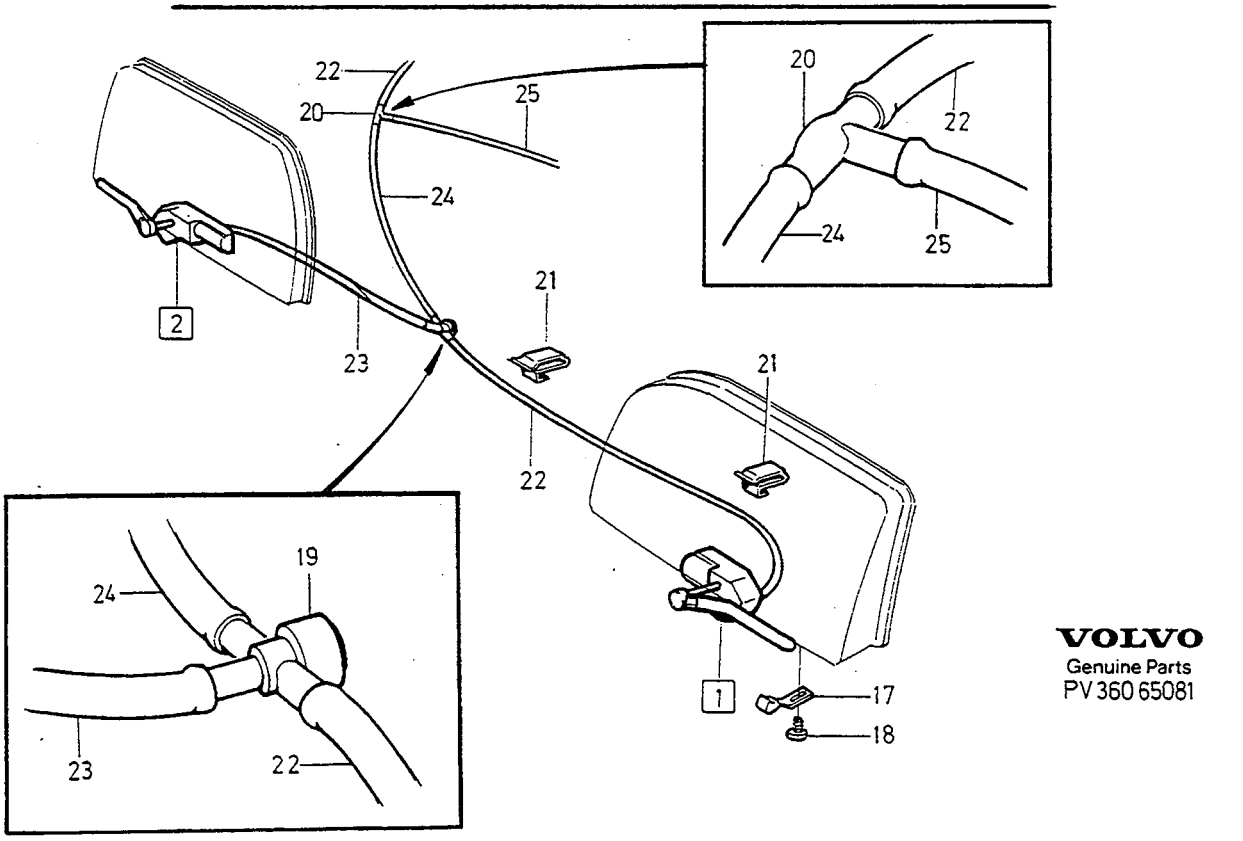

VOLVO
Genuine Parts
PV 360 65081

A	1) ALTER 1
B	1) ALTER 2
C	
D	
E	

HEADLAMP WIPERS HEADLAMP WASHERS — STRÅLKASTARTORKARE STRÅLKASTARSPOLARE

Group / Grupp 36

Page / Sida 393

Fig	Part No. / Artikelnummer	Quantity / Antal A	B	C	D	E	PS	Description	Benämning	Notes / Anmärkning	SR
1	6806149-8	1	-	-	-	-		Wiper motor, l.h. complete .... without interfer. suppr.	Torkarmotor, v komplett ..... utan avstörning		2
	6817871-4	1	-	-	-	-		Wiper motor, l.h. complete .... with interfer. suppr.	Torkarmotor, v komplett ..... med avstörning		2
	6817043-0	-	1	-	-	-		Wiper motor, l.h. complete .... without interfer. suppr.	Torkarmotor, v komplett ..... utan avstörning		2
2	6806150-6	1	-	-	-	-		Wiper motor, r.h. complete ... without interfer. suppr.	Torkarmotor, h komplett ..... utan avstörning		2
	6817872-2	1	-	-	-	-		Wiper motor, r.h. complete ... with interfer. suppr.	Torkarmotor, h komplett ..... med avstörning		2
	6817044-8	-	1	-	-	-		Wiper motor, r.h. complete ... without interfer. suppr.	Torkarmotor, h komplett ..... utan avstörning		2
3	1392109-3	1	-	-	-	-		• Sealing sleeve	• Tätningshylsa	2)	3
4	1255439-0	1	-	-	-	-		• Sleeve	• Muff	2)	2
	6846095-5	1	-	-	-	-		• Sleeve	• Muff	3)	2
5	1246342-8	1	1	-	-	-		• Seal	• Tätning		2
6	*6808816*	1	-	-	-	-	OP	• Bracket, l.h.	• Konsol, v		3
		-	1	-	-	-	NS	• Bracket, l.h.	• Konsol, v		
	1390381	1	-	-	-	-	OP	• Bracket, r.h.	• Konsol, h		3
		-	1	-	-	-	NS	• Bracket, r.h.	• Konsol, h		
7	3518283-1	4	4	-	-	-		• Screw	• Skruv		3
8	3523442-6	1	-	-	-	-		• Pin housing	• Stiftisolator	3-POLE	2
8a	978159-2	-	1	-	-	-		• Tab housing	• Stiftisolator	3-POLE	3
8b	968373-1	-	3	-	-	-		• Cable terminal	• Ledningssko		3
8c	970772-0	-	3	-	-	-		• Cable seal	• Ledningstätning		6
9	6806152-2	1	-	-	-	-		Wiper arm, l.h.	Torkararm, v		3
	6817057-0	-	1	-	-	-		Wiper arm, l.h.	Torkararm, v		3
	6806155-5	1	-	-	-	-		Wiper arm, r.h.	Torkararm, h		3
	6817058-8	-	1	-	-	-		Wiper arm, r.h.	Torkararm, h		3
10	9133737-8	1	1	-	-	-		• Washer jet left	• Spolarmunstycke vänster	(3512664)	3
	9133738-6	1	1	-	-	-		• Washer jet right	• Spolarmunstycke höger	(3512665)	3
11	9133824-4	2	-	-	-	-		Wiper blade	Torkarblad		3
	9133824-4	-	2	-	-	-		Wiper blade	Torkarblad		3
12	6817239-4	1	-	-	-	-		Cover, l.h.	Kåpa, v		3
	6817792-2	-	1	-	-	-		Cover, l.h.	Kåpa, v		3
	6817240-2	1	-	-	-	-		Cover, r.h.	Kåpa, h		3
	6817793-0	-	1	-	-	-		Cover, r.h.	Kåpa, h		3
13	6817377-2	2	2	-	-	-		Carrier	Hållare		3
14	974318-8	4	4	-	-	-		Screw	Skruv		2
15	949874-2	2	2	-	-	-		Flange lock nut	Flänslåsmutter		2
16	6817459-8	2	-	-	-	-		Retainer	Hållare		2
17	3512695-2	2	-	-	-	-		Stop lug	Stoppklack		2
	9159406-9	-	2	-	-	-		Stop lug	Stoppklack		2
18	972258-8	2	2	-	-	-		Six point socket screw	Sextandhålskruv		2
19	1342554-1	1	1	-	-	-		Delivery valve	Tryckventil		2
20	9151315-0	1	1	-	-	-		T-pipe	T-rör		3
21	9133167-8	2	-	-	-	-		Retainer	Hållare	-1993	3
22	943722-9	X	-	-	-	-		Rubber hose ..... by the meter	Gummislang ..... metervara	2,5 x 1,25 mm LG 1025 mm, ALTER 1	2
	943722-9	X	-	-	-	-		Rubber hose ..... by the meter	Gummislang ..... metervara	2,5 x 1,25 mm LG 975 mm, ALTER 2	2
	943722-9	-	X	-	-	-		Rubber hose ..... by the meter	Gummislang ..... metervara	2,5 x 1,25 mm LG 975 mm	2
23	943722-9	X	X	-	-	-		Rubber hose ..... by the meter	Gummislang ..... metervara	2,5 x 1,25 mm LG 300 mm	2
24	949931-0	X	X	-	-	-		Rubber hose ..... by the meter	Gummislang ..... metervara	4,0 x 2,0 mm LG 450 mm	2

1) See illustration for type of design. / Se illustration för typ av utförande.
2) 4DRS CH-30699.
3) 4DRS CH 30700-. 5DRS.

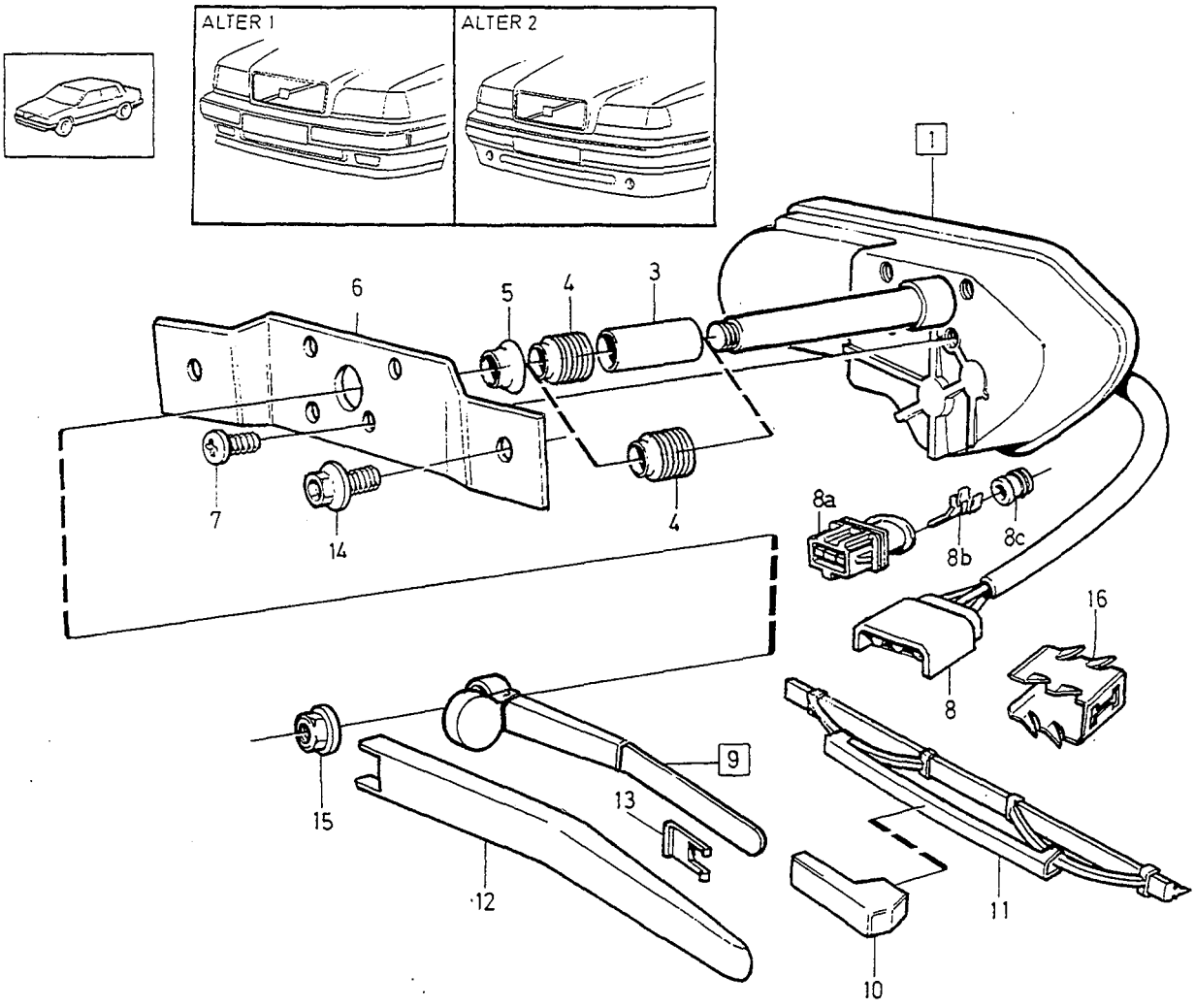

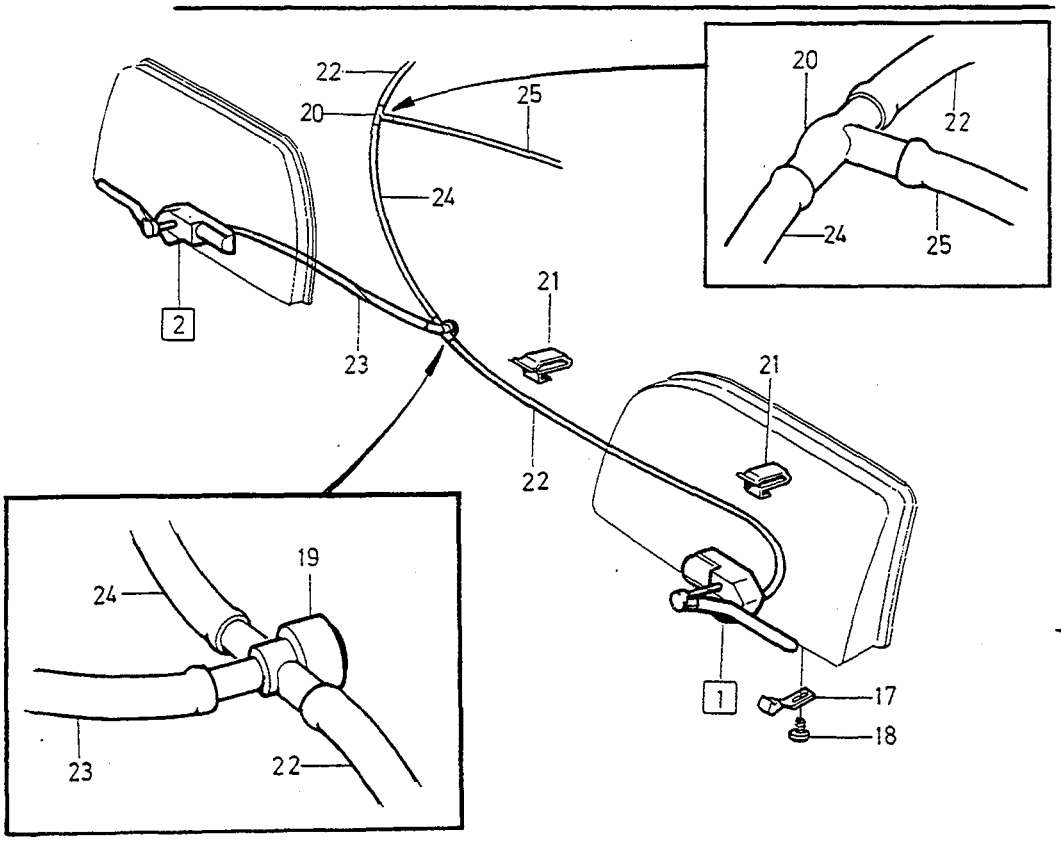

VOLVO
Genuine Parts
PV 360 65081

A	1) ALTER 1	HEADLAMP WIPERS HEADLAMP WASHERS / STRÅLKASTARTORKARE STRÅLKASTARSPOLARE	Group / Grupp 36
B	1) ALTER 2		Page / Sida 395
C			
D			
E			

Fig	Part No. / Artikelnummer	Quantity / Antal A	B	C	D	E	PS	Description	Benämning	Notes / Anmärkning	SR
25	949931-0	X	X	-	-	-		Rubber hose ..... by the meter	Gummislang ..... metervara	4,0 x 2,0 mm LG 65 mm	2

1) See illustration for type of design. / Se illustration för typ av utförande.

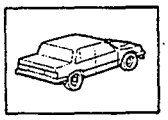

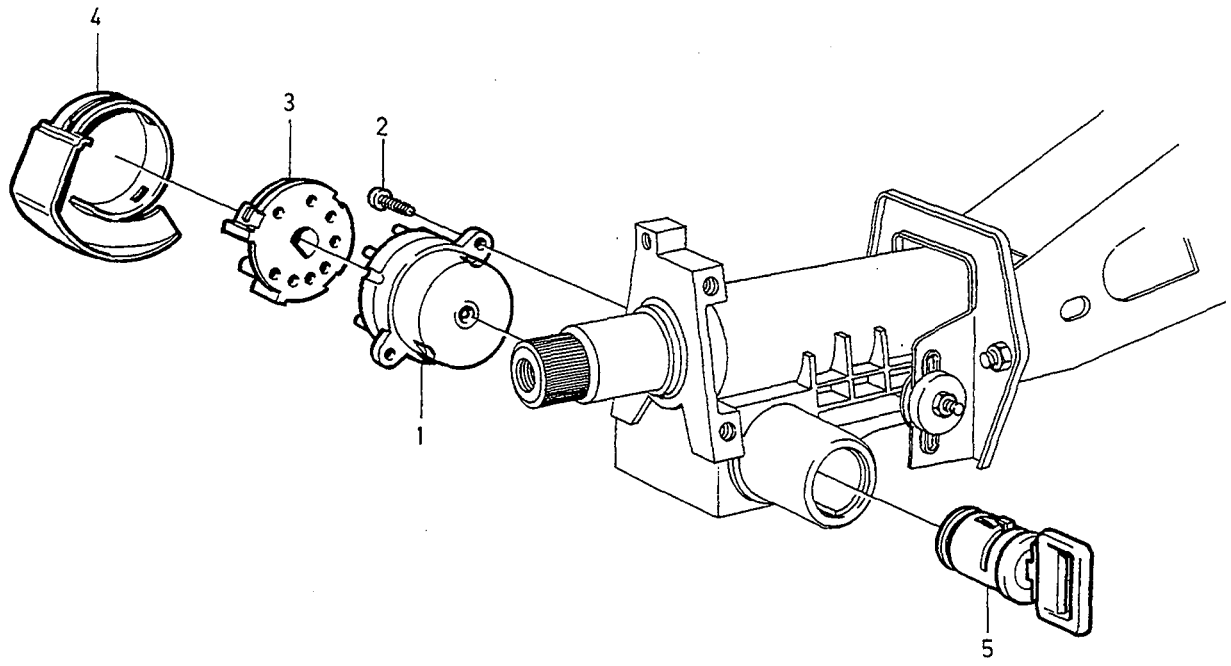
4
3
2
1
5

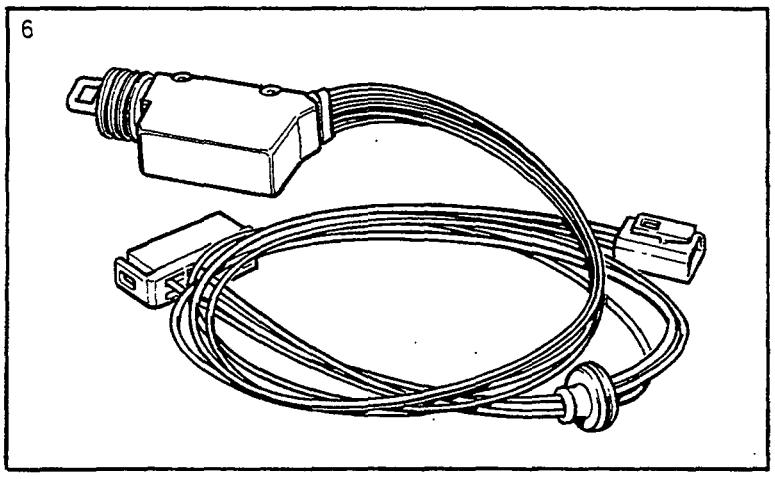
6

A
B
C
D
E

COLUMN AND STARTER LOCK SWITCHES RATT OCH STARTLÅS STRÖMSTÄLLARE
CENTRAL LOCKING CENTRALLÅS

	Fig	Part No. Artikelnummer	Quantity / Antal A	B	C	D	E	PS	Description	Benämning	Notes Anmärkning	SR
☆	1	9447803-9	1	-	-	-	-		Starter switch	Startkontakt		2
	2	956060-8	2	-	-	-	-		Screw	Skruv		2
	3	9162218-3	1	-	-	-	-		Receptacle housing	Hylsisolator	(3545122)	6
	4	3545123-6	1	-	-	-	-		Cover	Kåpa		6
	5		-	-	-	-	-		Lock units •SEE 83•841	Låssatser •SEE 83•841		
	6		-	-	-	-	-		Motor with switches ..... central locking	Motor med strömställare ..... centrallås	SEE 83•821	

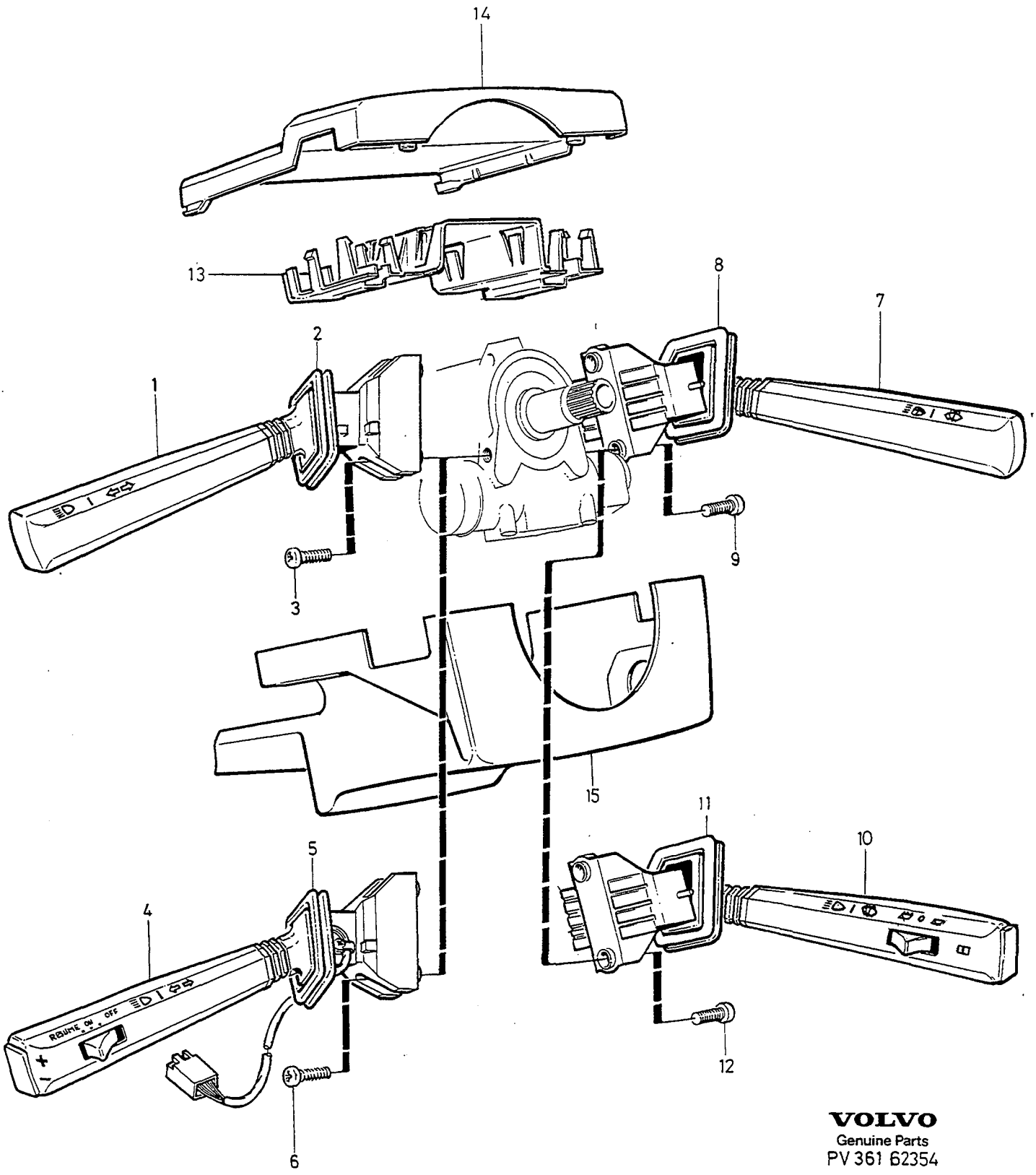

VOLVO
Genuine Parts
PV 361 62354

A
B
C
D
E

SWITCH TURN INDICATORS, MAIN AND DIPPED BEAMS, WIPER/WASHER

OMKOPPLARE BLINKERS, HEL OCH HALVLJUS, TORKARE-SPOLARE

Group Grupp 36

Page Sida 399

Fig	Part No. Artikelnummer	Quantity / Antal A	B	C	D	E	PS	Description	Benämning	Notes Anmärkning	SR
1	9162967-5	1	-	-	-	-		Direction ind. switch	Körvisaromkopplare	1) -1994 (6849317)	2
	9162967-5	1	-	-	-	-		Direction ind. switch	Körvisaromkopplare	1) 2) 1995- (9128728)	2
	9162967-5	1	-	-	-	-		Direction ind. switch	Körvisaromkopplare	1) 3)	2
2	1362329-3	1	-	-	-	-		•Bellows	•Bälg		3
3	969407-6	2	-	-	-	-		Six point socket screw	Sextandhålskruv		2
4	9162968-3	1	-	-	-	-		Direction ind. switch	Körvisaromkopplare		2
5	1362329-3	1	-	-	-	-		•Bellows	•Bälg		3
6	969407-6	2	-	-	-	-		Six point socket screw	Sextandhålskruv		2
7	3523207-3	1	-	-	-	-		Wiper-washer switch	Torkar-spolaromkopplare	4DRS	2
8	*1363672*	1	-	-	-	-	OP	•Bellows	•Bälg		3
9	969407-6	2	-	-	-	-		Six point socket screw	Sextandhålskruv		2
10	9128367-1	1	-	-	-	-		Wiper-washer switch	Torkar-spolaromkopplare	5DRS	2
11	*1363672*	1	-	-	-	-	OP	•Bellows	•Bälg		3
12	969407-6	2	-	-	-	-		Six point socket screw	Sextandhålskruv		2
13	6849651-2	1	-	-	-	-		Bracket	Konsol		6
14		1	-	-	-	-		Cover upper	Kåpa övre	SEE 64•713	
15		1	-	-	-	-		Cover lower	Kåpa undre	SEE 64•713	

1) Without cruise control switch. / Utan kontakt för konstantfarthållare.
2) 850 4DRS CH-192603. 850 5DRS CH-95590.
3) 850 4DRS CH 190604-. 850 5DRS CH 95591-.

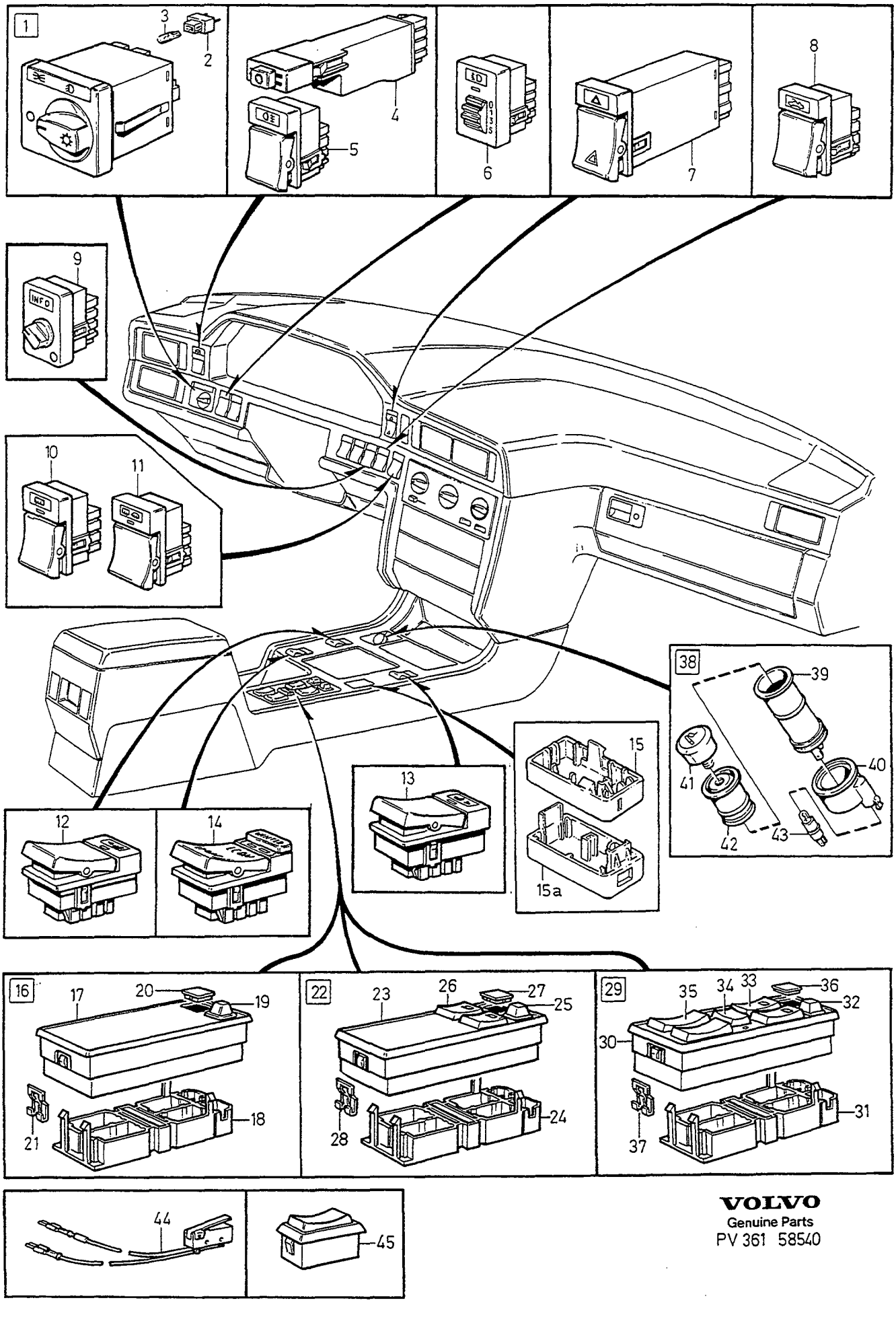

VOLVO
Genuine Parts
PV 361 58540

A
B
C
D
E

SWITCHES STRÖMSTÄLLARE

Group Grupp 36

Page Sida 401

1)

Fig	Part No. Artikelnummer	Quantity / Antal A	B	C	D	E	PS	Description	Benämning	Notes Anmärkning	SR
1	1398417-4	1	-	-	-	-		Light switch	Ljusomkopplare	2)	2
	3523009-3	1	-	-	-	-		Light switch	Ljusomkopplare	3)	2
2	1398394-5	2	-	-	-	-		• Bulb socket	• Lamphållare		2
3	942327-8	2	-	-	-	-		• Bulb	• Glödlampa	1,2 W	1
4	9162467-6	1	-	-	-	-		Rheostat	Reostat	(1390065)	2
5	3545793-6	1	-	-	-	-		Switch rear foglamp	Strömställare dimbakljus		2
6	3523725-4	1	-	-	-	-		Switch light width regulator	Strömställare ljusviddsreglering		2
7	6806356-9	1	-	-	-	-		Switch hazard warning lights	Strömställare varningsblinkers		2
8	6849406-1	1	-	-	-	-		Switch Roof hatch	Strömställare Taklucka		2
9	3523260-2	1	-	-	-	-		Control unit Driving computer	Manöverenhet Färddator		4
10	6849404-6	1	-	-	-	-		Switch Rear window	Strömställare Bakruta		2
11	6849405-3	1	-	-	-	-		Switch Rear window door mirrors	Strömställare Bakruta utvändig backspegel		2
12	3545789-4	1	-	-	-	-		Switch elec. heated left-hand seat	Strömställare eluppvärmd vänsterstol		2
13	3545790-2	1	-	-	-	-		Switch elec. heated right-hand seat	Strömställare eluppvärmd högerstol		2
14	3545004-8	1	-	-	-	-		Switch driving programme	Strömställare körprogram	AUTO.TRANS	2
15	6818646-9	X	-	-	-	-		Cap Switches	Lock Strömställare	CH -643. (3511230)	4
15a	6818646-9	X	-	-	-	-		Cap Switches	Lock Strömställare	CH 644-	4
16		1	-	-	-	-	NS	Switch complete Tunnel console	Strömställare komplett Tunnelfack		
17	1390071-7	1	-	-	-	-		• Frame	• Ram		4
18	1363682-4	1	-	-	-	-		• Socket	• Sockel		4
19	3545090-7	1	-	-	-	-		• Switch electrical door mirror	• Strömställare elbackspegel		2
20	3515691-8	1	-	-	-	-		• Cover washer	• Täckbricka		4
21	1398466-1	2	-	-	-	-		• Clip	• Clips		2
22		1	-	-	-	-	NS	Switch complete Tunnel console	Strömställare komplett Tunnelfack		
23	1398416-6	1	-	-	-	-		• Frame	• Ram		4
24	1363682-4	1	-	-	-	-		• Socket	• Sockel		4
25	3545090-7	1	-	-	-	-		• Switch electrical door mirror	• Strömställare elbackspegel		2
26	3545022-0	2	-	-	-	-		• Switch front door power windows	• Strömställare framdörr elektrisk fönsterhiss		2
27	3515691-8	1	-	-	-	-		• Cover washer	• Täckbricka		4
28	1398466-1	2	-	-	-	-		• Clip	• Clips		2
29		1	-	-	-	-	NS	Switch complete Tunnel console	Strömställare komplett Tunnelfack		
30	1398340-8	1	-	-	-	-		• Frame	• Ram		4
31	1363682-4	1	-	-	-	-		• Socket	• Sockel		4
32	3545090-7	1	-	-	-	-		• Switch electrical door mirror	• Strömställare elbackspegel		2
33	3545022-0	2	-	-	-	-		• Switch front door	• Strömställare framdörr		2

1) 4DRS CH-30699.
2) Without day notice lights. / Utan varselljus.
3) With day notice light. / Med varselljus.

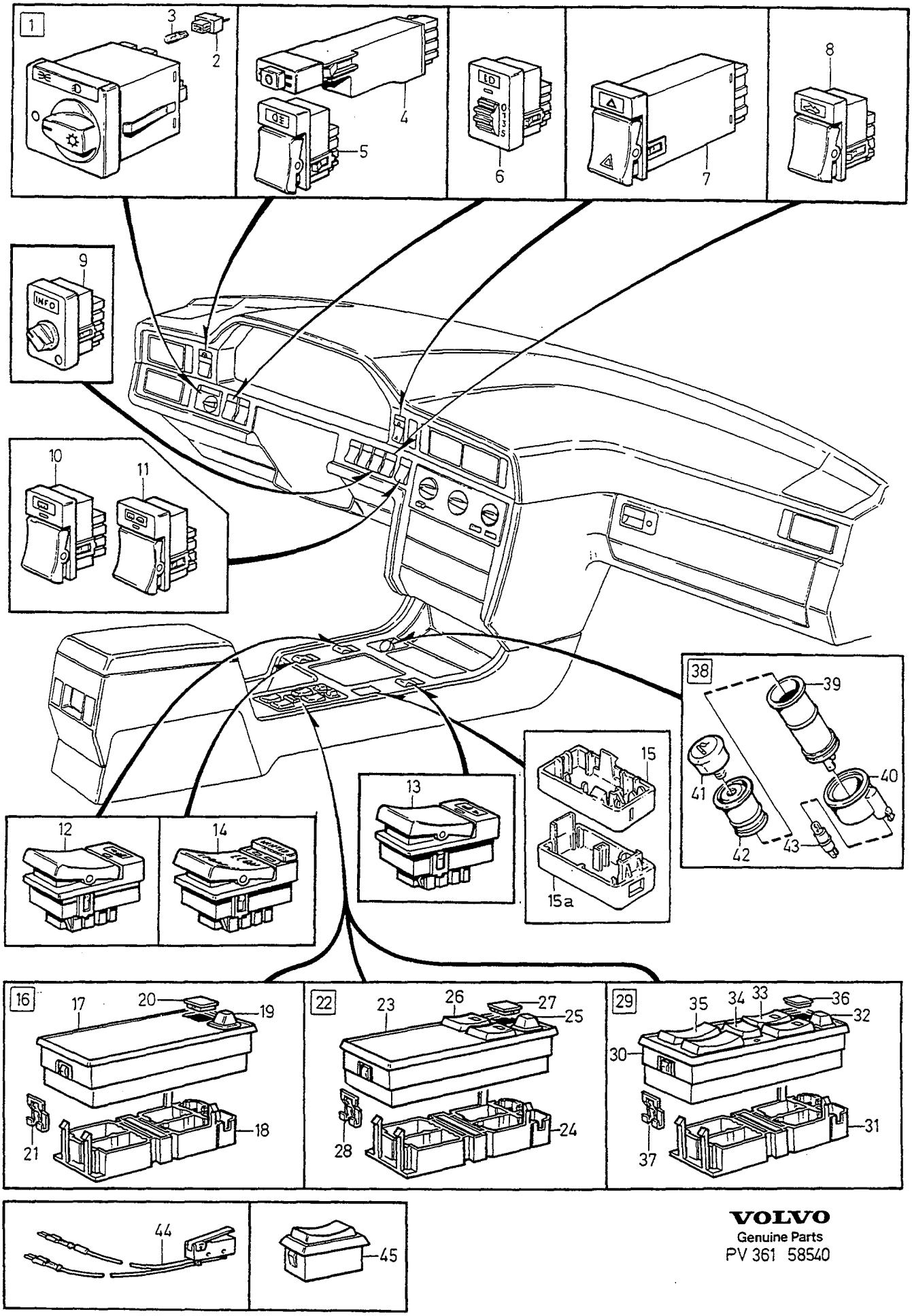

VOLVO
Genuine Parts
PV 361 58540

SWITCHES STRÖMSTÄLLARE

Group / Grupp 36

Page / Sida 403

1)

Fig	Part No. Artikelnummer	Quantity / Antal A	B	C	D	E	PS	Description	Benämning	Notes Anmärkning	SR
								power windows	elektrisk fönsterhiss		
34	1347064-6	1	-	-	-	-		• Switch with detente	• Strömställare med spärr		2
35	1362546-2	2	-	-	-	-		• Switch rear door power windows	• Strömställare bakdörr elektrisk fönsterhiss		2
36	3515691-8	1	-	-	-	-		• Cover washer	• Täckbricka		4
37	1398466-1	2	-	-	-	-		• Clip	• Clips		2
38		1	-	-	-	-	NS	Cigarette lighter complete	Cigarettändare komplett		
39	9130515-1	1	-	-	-	-		• Sleeve	• Hylsa	(3545922)	3
40	3515947-4	1	-	-	-	-		• Light guide	• Ljusledare		3
41	1362326-9	1	-	-	-	-		• Knob	• Knopp		2
42	662108-0	1	-	-	-	-		• Glow filament	• Glödkropp		1
43	1363149-4	1	-	-	-	-		• Bulb socket with lamp	• Lamphållare med lampa		2
44	9152439-7	1	-	-	-	-		Switch, l.h. interior light front door	Elkopplare, v innerbelysning framdörr		3
	9152440-5	1	-	-	-	-		Switch, r.h. interior light front door	Elkopplare, h innerbelysning framdörr		3
	9152441-3	1	-	-	-	-		Switch, l.h. interior light rear door	Elkopplare, v innerbelysning bakdörr		3
	9152442-1	1	-	-	-	-		Switch, r.h. interior light rear door	Elkopplare, h innerbelysning bakdörr		3
45		-	-	-	-	-		Switch power windows rear door	Strömställare elektrisk fönsterhiss bakdörr	SEE 85•959	

1) 4DRS CH-30699.

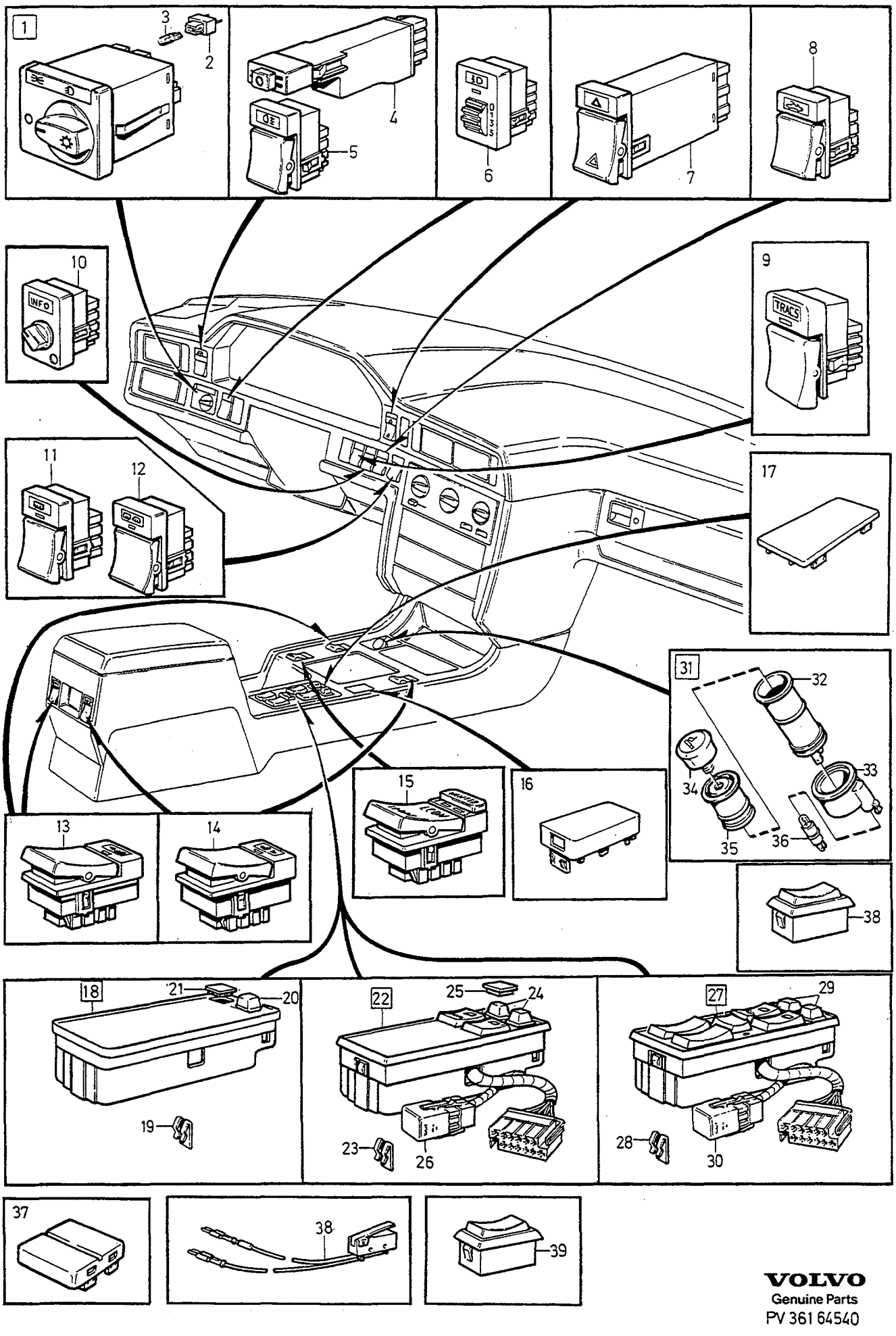

VOLVO
Genuine Parts
PV 361 64540

A	L.H.D
B	R.H.D
C	
D	
E	

SWITCHES — STRÖMSTÄLLARE

Group / Grupp 36

Page / Sida 405

1) 2)

Fig	Part No. Artikelnummer	Quantity / Antal A	B	C	D	E	PS	Description	Benämning	Notes Anmärkning	SR
1	1398417-4	1	1	-	-	-		Light switch	Ljusomkopplare	3)	2
	3523009-3	1	1	-	-	-		Light switch	Ljusomkopplare	4)	2
2	1398394-5	2	2	-	-	-		• Bulb socket	• Lamphållare		2
3	942327-8	2	2	-	-	-		• Bulb	• Glödlampa	1,2 W	1
4	9162467-6	1	1	-	-	-		Rheostat	Reostat	(1390065)	2
5	3545793-6	1	1	-	-	-		Switch rear foglamp	Strömställare dimbakljus		2
6	3523725-4	1	1	-	-	-		Switch light width regulator	Strömställare ljusviddsreglering		2
7	6806356-9	1	1	-	-	-		Switch hazard warning lights	Strömställare varningsblinkers		2
8	6849406-1	1	1	-	-	-		Switch Roof hatch	Strömställare Taklucka		2
9	9128719-3	1	1	-	-	-		Switch anti-spin control	Strömställare spinnreglering		2
10	3523260-2	1	1	-	-	-		Control unit Driving computer	Manöverenhet Färddator		4
11	6849404-6	1	1	-	-	-		Switch Rear window	Strömställare Bakruta		2
12	6849405-3	1	1	-	-	-		Switch Rear window door mirrors	Strömställare Bakruta utvändig backspegel		2
13	3545789-4	1	1	-	-	-		Switch elec. heated left-hand seat	Strömställare eluppvärmd vänsterstol		2
	3523717-1	1	1	-	-	-		Switch elec. heated rear seat	Strömställare eluppvärmd baksäte	5DRS	2
14	3545790-2	1	1	-	-	-		Switch elec. heated right-hand seat	Strömställare eluppvärmd högerstol		2
	3523718-9	1	1	-	-	-		Switch elec. heated rear seat	Strömställare eluppvärmd baksäte	5DRS	2
15	3545004-8	1	1	-	-	-		Switch driving programme	Strömställare körprogram	AUTO.TRANS	2
16	6818646-9	X	X	-	-	-		Cap covers one socket Switches	Lock täcker ett uttag Strömställare		4
17	9145954-5	1	1	-	-	-		Cap Switches	Lock Strömställare		4
18	3545723-3	1	-	-	-	-		Switch one el-op. rear mirror	Strömställare en elbackspegel		2
	3545724-1	-	1	-	-	-		Switch one el-op. rear mirror	Strömställare en elbackspegel		2
19	1324263-1	2	2	-	-	-		• Clip	• Clips		2
20	3545090-7	1	1	-	-	-		• Switch	• Strömställare		2
21	3515691-8	1	1	-	-	-		• Cover washer	• Täckbricka		4
22	3545722-5	1	-	-	-	-		Switch two el. rear mirrors 2 el-op window lifts	Strömställare två elbackspeglar två elfönsterhissar		2
	3545717-5	-	1	-	-	-		Switch two el. rear mirrors 2 el-op window lifts	Strömställare två elbackspeglar två elfönsterhissar		2
	3545720-9	1	-	-	-	-		Switch one el-op. rear mirror 2 el-op window lifts	Strömställare en elbackspegel två elfönsterhissar		2
	3545721-7	-	1	-	-	-		Switch one el-op. rear mirror 2 el-op window lifts	Strömställare en elbackspegel två elfönsterhissar		2
23	1324263-1	2	2	-	-	-		• Clip	• Clips		2
24	3545090-7	2	2	-	-	-		• Switch two el. rear mirrors	• Strömställare två elbackspeglar		2
	3545090-7	1	1	-	-	-		• Switch one el-op. rear mirror	• Strömställare en elbackspegel		2
25	3515691-8	1	1	-	-	-		• Cover washer one el-op. rear mirror	• Täckbricka en elbackspegel		4
26	6849421-0	1	1	-	-	-		Relay autodown	Relä autodown	5)	2

1) 4DRS CH 30700-. 5DRS.
2) FC 1; 4DRS CH-172432. FC 2; 4DRS CH-169366, 5DRS CH-73164.
3) Without day notice lights. / Utan varselljus.
4) With day notice light. / Med varselljus.
5) 850 4DRS CH -113550. 850 5DRS CH -23643.

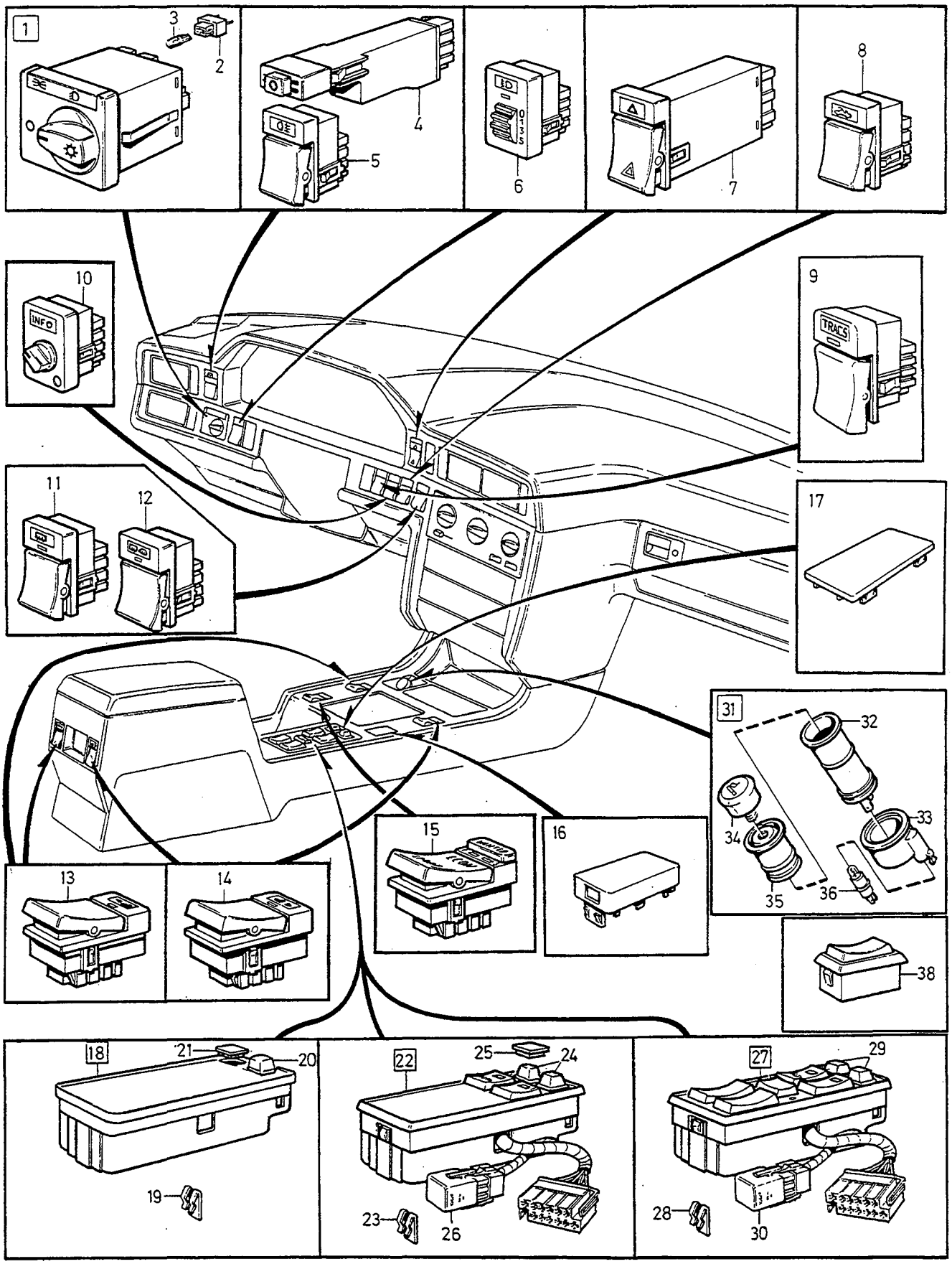

VOLVO
Genuine Parts
PV 361 64540

A	L.H.D
B	R.H.D
C	
D	
E	

SWITCHES — STRÖMSTÄLLARE

Group / Grupp 36

Page / Sida 407

1) 2)

Fig	Part No. / Artikelnummer	Quantity / Antal A	B	C	D	E	PS	Description	Benämning	Notes / Anmärkning	SR
	6848215-7	1	1	-	-	-		Relay autodown	Relä autodown	6)	2
27	3545719-1	1	-	-	-	-		Switch two el. rear mirrors .... four el. window lifts	Strömställare två elbackspeglar fyra elfönsterhissar		2
	3545718-3	-	1	-	-	-		Switch two el. rear mirrors .... four el. window lifts	Strömställare två elbackspeglar fyra elfönsterhissar		2
28	1324263-1	2	2	-	-	-		•Clip	•Clips		2
29	3545090-7	2	2	-	-	-		•Switch two el. rear mirrors ..	•Strömställare två elbackspeglar		2
30	6849421-0	1	1	-	-	-		Relay autodown	Relä autodown	5)	2
	6848215-7	1	1	-	-	-		Relay autodown	Relä autodown	6)	2
31		1	1	-	-	-	NS	Cigarette lighter complete	Cigarettändare komplett		
32	9130515-1	1	1	-	-	-		•Sleeve	•Hylsa		3
33	3515947-4	1	1	-	-	-		•Light guide	•Ljusledare		3
34	1362326-9	1	1	-	-	-		•Knob	•Knopp		2
35	662108-0	1	1	-	-	-		•Glow filament	•Glödkropp		1
36	1363149-4	1	1	-	-	-		•Bulb socket with lamp	•Lamphållare med lampa		2
37	9132255-2	X	X	-	-	-		Cap ..... covers two sockets Switches	Lock ..... täcker två uttag Strömställare		4
38	9152439-7	1	1	-	-	-		Switch, l.h. interior light ..... front door	Elkopplare, v innerbelysning ... framdörr		3
	9152440-5	1	1	-	-	-		Switch, r.h. interior light ..... front door	Elkopplare, h innerbelysning ... framdörr		3
	9152441-3	1	1	-	-	-		Switch, l.h. interior light ..... rear door	Elkopplare, v innerbelysning ... bakdörr		3
	9152442-1	1	1	-	-	-		Switch, r.h. interior light ..... rear door	Elkopplare, h innerbelysning ... bakdörr		3
39		-	-	-	-	-		Switch •SEE 85•959 ..... power windows rear door	Strömställare •SEE 85•959 ..... elektrisk fönsterhiss bakdörr		

1) 4DRS CH 30700-. 5DRS.
2) FC 1; 4DRS CH-172432. FC 2; 4DRS CH-169366, 5DRS CH-73164.
6) 850 4DRS CH 113551-. 850 5DRS CH 23643-.
5) 850 4DRS CH -113550. 850 5DRS CH -23643.

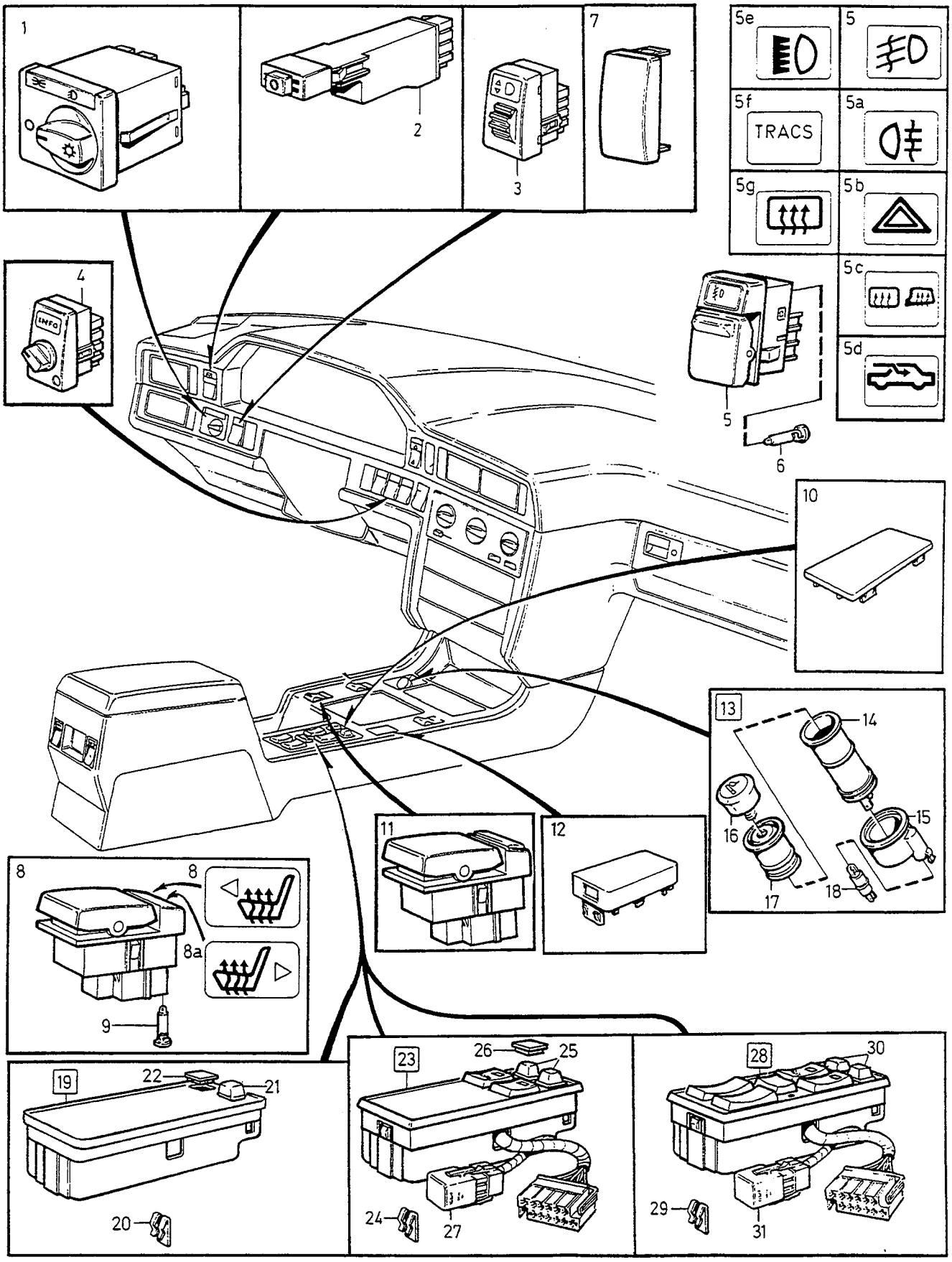

VOLVO
Genuine Parts
PV 361 65896

A L.H.D
B R.H.D
C
D
E

SWITCHES STRÖMSTÄLLARE

Group Grupp 36

Page Sida 409

1)

Fig	Part No. Artikelnummer	Quantity / Antal A	B	C	D	E	PS	Description	Benämning	Notes Anmärkning	SR
1	9148850-2	1	1	-	-	-		Light switch	Ljusomkopplare	2)	2
	6849766-8	1	1	-	-	-		Light switch	Ljusomkopplare	3)	2
2	9162467-6	1	1	-	-	-		Rheostat	Reostat		2
3	6849810-4	1	1	-	-	-		Switch light width regulator	Strömställare ljusviddsreglering		2
4	9128543-7	1	1	-	-	-		Switch trip computer	Strömställare färddator		2
5	9128536-1	1	1	-	-	-		Switch Foglamp front	Elkopplare Dimljus främre		4
5a	9128269-9	1	1	-	-	-		Switch Foglamp rear	Strömställare Dimljus bakre		2
5b	9459046-0	1	1	-	-	-		Switch hazard warning lights	Strömställare varningsblinkers	(9128265)(9162844)	2
5c	9128263-2	1	1	-	-	-		Switch defroster-rear window el.heated rearview mirror	Strömställare defroster-bakruta eluppvärmd backspegel		2
5d	9128537-9	1	1	-	-	-		Switch roof hatch	Strömställare taklucka		2
5e	9128579-1	1	1	-	-	-		Switch spotlamps	Elkopplare fjärrljus		4
5f	9128544-5	1	1	-	-	-		Switch tracs	Strömställare tracs	-1995	2
	9148600-1	1	1	-	-	-		Switch tracs	Strömställare tracs	1996-	2
5g	9128264-0	1	1	-	-	-		Switch defroster-rear window	Strömställare defroster-bakruta		2
6	9148906-2	1	1	-	-	-		•Bulb	•Glödlampa	EXC 9128263	1
	9148908-8	1	1	-	-	-		•Bulb	•Glödlampa	FOR 9128263	1
7	9128752-4	X	X	-	-	-		Cap black	Lock svart		4
8	9148765-2	1	1	-	-	-		Switch for L.H. seat	Strömställare för V stol		2
	9128542-9	1	1	-	-	-		Switch rear seat left	Strömställare baksäte vänster		2
8a	9148766-0	1	1	-	-	-		Switch for R.H. seat	Strömställare för H stol		2
	9128541-1	1	1	-	-	-		Switch rear seat right	Strömställare baksäte höger		2
9	9148906-2	1	1	-	-	-		•Bulb	•Glödlampa		1
10	9145954-5	1	1	-	-	-		Cap Switches	Lock Strömställare		4
11	9128538-7	1	1	-	-	-		Switch driving programme	Strömställare körprogram	AUTO.TRANS	2
12	6818646-9	1	1	-	-	-		Cap covers one socket Switches	Lock täcker ett uttag Strömställare		4
13		1	1	-	-	-	NS	Cigarette lighter	Cigarettändare		
14	9130515-1	1	1	-	-	-		•Sleeve	•Hylsa		3
15	3515947-4	1	1	-	-	-		•Light guide	•Ljusledare		3
16	1362326-9	1	1	-	-	-		•Knob	•Knopp		2
17	662108-0	1	1	-	-	-		•Glow filament	•Glödkropp		1
18	1363149-4	1	1	-	-	-		•Bulb socket	•Lamphållare		2
19	3545723-3	1	-	-	-	-		Switch one el-op. rear mirror	Strömställare en elbackspegel		2
	3545724-1	-	1	-	-	-		Switch one el-op. rear mirror	Strömställare en elbackspegel		2
20	1324263-1	2	2	-	-	-		•Clip	•Clips		2
21	3545090-7	1	1	-	-	-		•Switch	•Strömställare		2
22	3515691-8	1	1	-	-	-		•Cover washer	•Täckbricka		4
23	3545722-5	1	-	-	-	-		Switch two el. rear mirrors 2 el-op window lifts	Strömställare två elbackspeglar två elfönsterhissar		2
	3545717-5	-	1	-	-	-		Switch two el. rear mirrors 2 el-op window lifts	Strömställare två elbackspeglar två elfönsterhissar		2
	3545720-9	1	-	-	-	-		Switch one el-op. rear mirror 2 el-op window lifts	Strömställare en elbackspegel två elfönsterhissar		2
	3545721-7	-	1	-	-	-		Switch one el-op. rear mirror	Strömställare en elbackspegel		2

1) FC 1; 4DRS CH 172433-. FC 2; 4DRS CH 169367-, 5DRS CH 73165-.
2) With low beam off in zero position. / Med släckt halvljus i noll-läge.
3) With low beam on in zero position. / Med tänt halvljus i noll-läge.

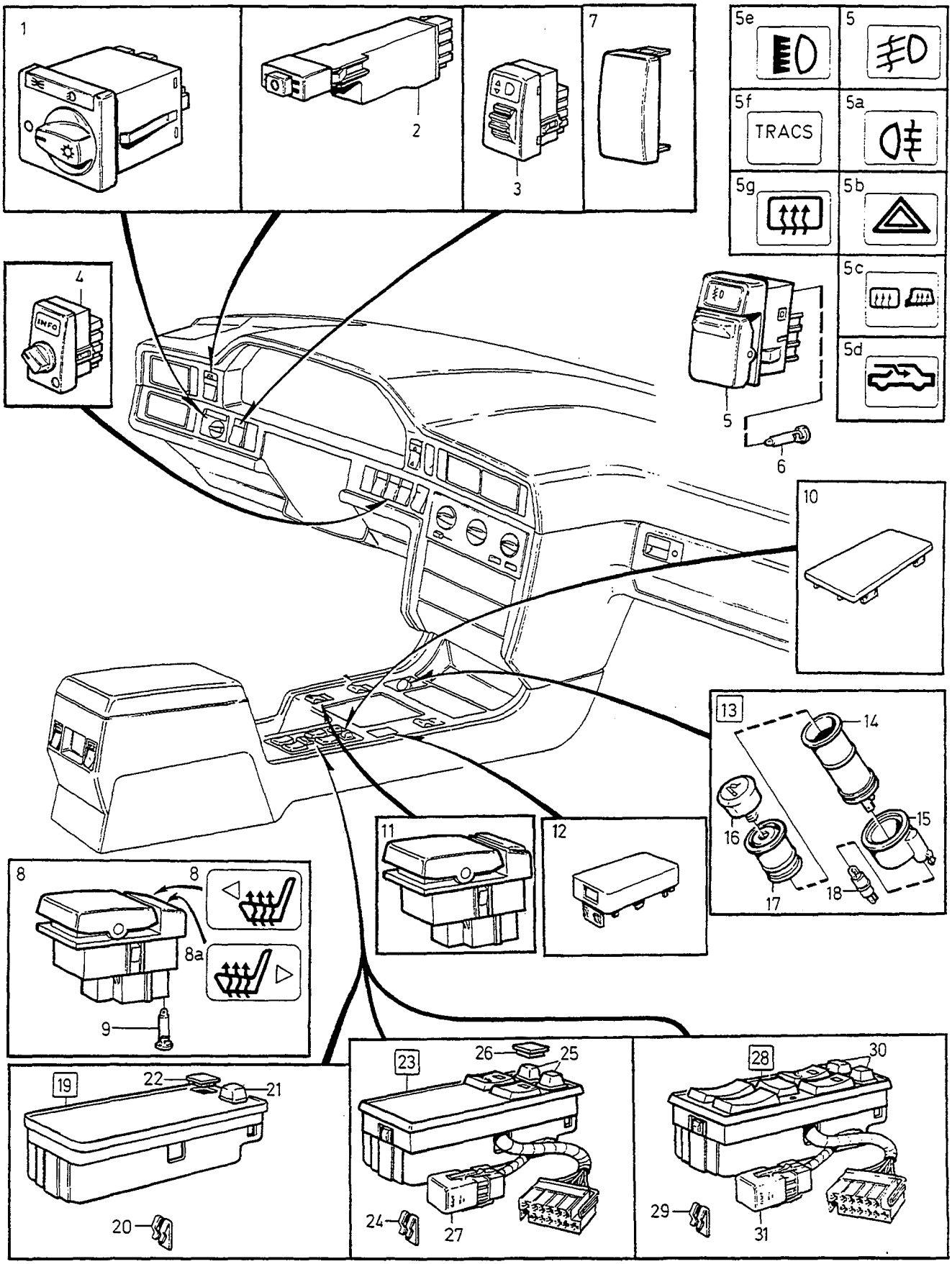

VOLVO
Genuine Parts
PV361 65896

A	L.H.D
B	R.H.D
C	
D	
E	

SWITCHES — STRÖMSTÄLLARE

Group / Grupp 36

Page / Sida 411

1)

Fig	Part No. / Artikelnummer	Quantity / Antal A	B	C	D	E	PS	Description	Benämning	Notes / Anmärkning	SR
								2 el-op window lifts	två elfönsterhissar		
24	1324263-1	2	2	-	-	-		•Clip	•Clips		2
25	3545090-7	X	X	-	-	-		•Switch electrical door mirror	•Strömställare elbackspegel ...		2
26	3515691-8	1	1	-	-	-		•Cover washer one el-op. rear mirror	•Täckbricka en elbackspegel ...		4
27	6848215-7	1	1	-	-	-		Relay autodown	Relä autodown		2
28	3545719-1	1	-	-	-	-		Switch two el. rear mirrors .... four el. window lifts	Strömställare två elbackspeglar fyra elfönsterhissar		2
	3545718-3	-	1	-	-	-		Switch two el. rear mirrors .... four el. window lifts	Strömställare två elbackspeglar fyra elfönsterhissar		2
29	1324263-1	2	2	-	-	-		•Clip	•Clips		2
30	3545090-7	2	2	-	-	-		•Switch electrical door mirror	•Strömställare elbackspegel ...		2
31	6848215-7	1	1	-	-	-		Relay autodown	Relä autodown		2
32	9152439-7	1	1	-	-	-		Switch, l.h. interior light ..... front door	Elkopplare, v innerbelysning ... framdörr		3
	9152440-5	1	1	-	-	-		Switch, r.h. interior light ..... front door	Elkopplare, h innerbelysning ... framdörr		3
	9152441-3	1	1	-	-	-		Switch, l.h. interior light ..... rear door	Elkopplare, v innerbelysning ... bakdörr		3
	9152442-1	1	1	-	-	-		Switch, r.h. interior light ..... rear door	Elkopplare, h innerbelysning ... bakdörr		3
33		-	-	-	-	-		Switch •SEE 85•967 ..... power windows rear door	Strömställare •SEE 85•967 ..... elektrisk fönsterhiss bakdörr		

1) FC 1; 4DRS CH 172433-. FC 2; 4DRS CH 169367-, 5DRS CH 73165-.

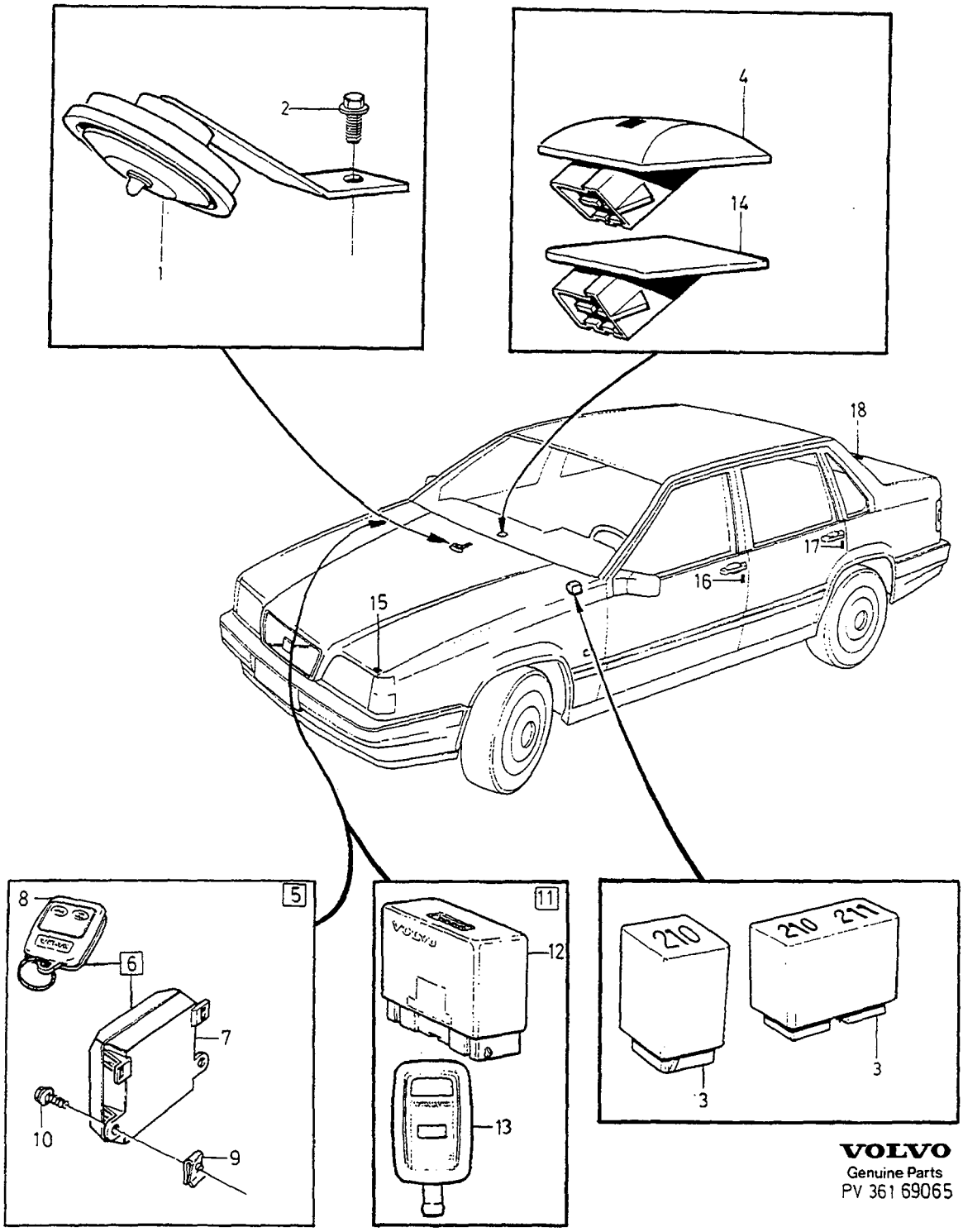

VOLVO
Genuine Parts
PV 361 69065

A	(S)(N)(DK)(SF)(IS)
B	(GB)
C	(SA)(T)(ZA)
D	1)
E	W/O ALARM

REMOTE KEYLESS ENTRY SYSTEM AND BURGLAR ALARM — FJÄRRSTYRT CENTRALLÅS OCH TJUVLARM

Group / Grupp 36

Page / Sida 413

Fig	Part No. / Artikelnummer	Quantity / Antal A	B	C	D	E	PS	Description	Benämning	Notes / Anmärkning	SR
1	3545810-8	1	1	1	1	-		Horn	Signalhorn	-1993. 335 HZ	3
	9128688-0	1	1	1	1	-		Horn	Signalhorn	1994-. L.H.D. 335 HZ	3
	9128583-3	1	1	1	1	-		Horn	Signalhorn	1994-. R.H.D. 335 HZ	3
2	978369-7	1	1	1	1	-		Screw	Skruv	(946440)	2
3	9128903-3	1	1	1	1	-		Relay	Relä	2) (3545829)	1
	9128903-3	1	1	1	1	-		Relay elec. distribut. centre " 210/211 "	Relä elcentral " 210/211 "	3)	1
	3545333-1	-	-	-	-	1		By-pass unit elec. distribut. centre " 210 "	Överkoppling elcentral " 210 "		6
4	9442401-7	1	1	1	1	-		Diode	Diod	EXC E.C.C (3545366)	4
	9442402-5	1	1	1	1	1		Temperature sensor	Temperaturgivare	E.C.C (6811571)	4
5	9134177-6	1	-	-	-	-		Remote lock	Fjärrstyrt lås		3
	9134193-3	-	1	-	-	-		Remote lock	Fjärrstyrt lås		3
	9134192-5	-	-	1	-	-		Remote lock	Fjärrstyrt lås		3
		-	-	-	1	-	NS	Remote lock	Fjärrstyrt lås		
6	9128708-6	1	-	-	-	-		•Control unit	•Styrenhet		3
	9148645-6	-	1	-	-	-		•Control unit	•Styrenhet	4) (6849010)	3
	9148645-6	-	-	1	-	-		•Control unit	•Styrenhet	4) (3545655)	3
	9148645-6	-	1	1	-	-		•Control unit	•Styrenhet	5)	3
		-	-	-	1	-	NS	•Control unit	•Styrenhet		
7	9128710-2	1	-	-	-	-		••Control unit	••Styrenhet	CH 76537-	3
	6849012-7	-	1	-	-	-		••Control unit	••Styrenhet	6)	3
	3545654-0	-	-	1	-	-		••Control unit	••Styrenhet	6)	3
	9128928-0	-	-	-	1	-		••Control unit	••Styrenhet		3
8	9128709-4	2	-	-	-	-		••Key	••Nyckel	CH 76537-	3
	6849011-9	-	2	-	-	-		••Key	••Nyckel	6)	3
	3545653-2	-	-	2	-	-		••Key	••Nyckel	6)	3
	9139531-9	-	-	-	2	-		••Key	••Nyckel	-1995	3
	9128927-2	-	-	-	2	-		••Key	••Nyckel	1996-	3
9	191391-2	1	1	1	1	-		•Spring nut	•Fjädermutter	6)	2
10	968476-2	1	1	1	1	-		•Flange screw	•Flänsskruv	6)	2
11		-	-	-	-	1	NS	Control unit complete	Styrenhet komplett		
12	9177999-1	-	-	-	-	1		•Control unit	•Styrenhet		3
☆ 13	9442981-8	-	-	-	-	1		•Key	•Nyckel		3
14	3545367-9	-	-	-	-	1		Protecting cover	Skyddslock		4
15		-	-	-	-	-		Switches bonnet	Strömställare motorhuv	SEE 82•803	
16		-	-	-	-	-		Switches front door	Strömställare framdörr	SEE 83•821	
17		-	-	-	-	-		Switches rear door	Strömställare bakdörr	SEE 83•825	
18		-	-	-	-	-		Switches boot lid	Strömställare bagagelucka	SEE 83•829	

1) For Europe except Scandinavia, England and France / För Europa, utom Norden, England och Frankrike.
2) 850 4DRS CH -112012. 850 5DRS CH -22467.
3) 850 4DRS CH 112013-. 850 5DRS CH 22468-.
4) 4DRS FC 2; CH -188074, 5DRS FC 2; CH -91649, 4DRS FC 1; CH -190750.
5) 4DRS FC 2; CH 188075-, 5DRS FC 2; CH 91650-, 4DRS FC 1; CH 190751-.
6) 4DRS CH 30700-. 5DRS.

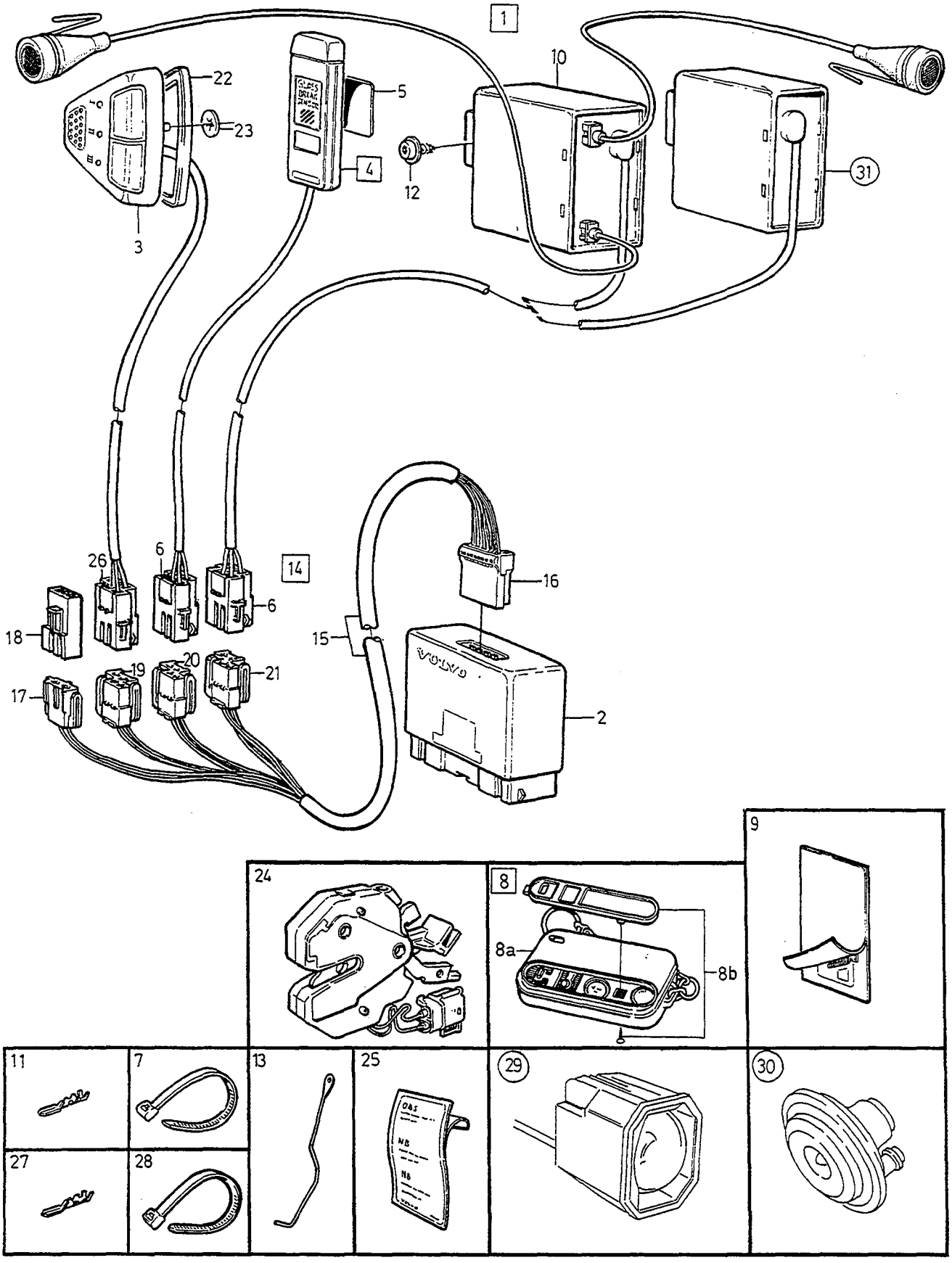

VOLVO
Genuine Parts
PV 361 64388

A	(S), (N), (DK), (SF)
B	(I), (B)
C	(NL)
D	(GB), (F), (D)
E	(CH), (A), (P), (E)

BURGLAR ALARM AND INSTALLATION KIT TJUVLARM OCH MONTERINGSSATS

Group / Grupp 36

Page / Sida 415

Fig	Part No. / Artikelnummer	Quantity / Antal A	B	C	D	E	PS	Description	Benämning	Notes / Anmärkning	SR
1	9124800-5	1	-	-	-	-		Burglar alarm	Tjuvlarm		3
	9124802-1	-	1	-	-	-		Burglar alarm	Tjuvlarm		3
	9124840-1	-	-	1	-	-		Burglar alarm	Tjuvlarm		3
	9124612-4	-	-	-	1	-		Burglar alarm	Tjuvlarm	(GB)	3
	9124613-2	-	-	-	1	-		Burglar alarm	Tjuvlarm	(F)	3
	9124614-0	-	-	-	1	-		Burglar alarm	Tjuvlarm	(D)	3
	9124610-8	-	-	-	-	1		Burglar alarm	Tjuvlarm		3
2	1390899-1	1	1	-	1	1		•Control unit	•Styrenhet		3
	9124972-2	-	-	1	-	-		•Control unit	•Styrenhet		3
3	3542750-9	1	1	1	-	1		•Display	•Display		4
	3542774-9	-	-	-	1	-		•Display	•Display	(GB)	4
	3542829-1	-	-	-	1	-		•Display	•Display	(F)	4
	3529119-4	-	-	-	1	-		•Display	•Display	(D)	3
4	9134189-1	1	-	-	-	-		•Sensor	•Givare		3
5	9124971-4	1	-	-	-	-		••Decal	••Dekal		6
6	968389-7	1	1	1	-	-		•Tab housing black	•Stiftisolator svart	4-POLE	3
7	948211-8	2	-	-	-	-		•Strip clamp	•Bandklamma		2
8	3542749-1	2	2	2	-	2		•Remote control complete	•Fjärrkontroll komplett		4
	3542775-6	-	-	-	2	-		•Remote control complete	•Fjärrkontroll komplett	(GB)	4
	3542830-9	-	-	-	2	-		•Remote control complete	•Fjärrkontroll komplett	(F)	4
	1390944-5	-	-	-	2	-		•Key complete	•Nyckel komplett	(D)	3
8a		1	1	1	1	1	NS	••Key	••Nyckel		
8b	1399238-3	1	1	1	1	1		••Cap	••Lock		4
9	3542293-0	2	2	2	2	2		•Sign	•Skylt		6
10	3542744-2	-	1	1	-	-		•Sensor	•Givare		4
11	968373-1	-	4	4	-	-		•Cable terminal	•Ledningssko		3
12	972079-8	-	1	1	-	-		•Six point socket screw	•Sextandhålskruv		2
13	9124797-3	-	-	-	1	-		•Link	•Länk	(GB)	4
14	9124801-3	1	1	1	1	1		Mounting kit	Monteringssats		3
15	1390900-7	1	1	1	1	1		•Cable harness	•Ledningsmatta		5
16	978307-7	1	1	1	1	1		•Tab housing green	•Stiftisolator grön	10-POLE	3
17	968378-0	1	1	1	1	1		•Tab housing grey	•Stiftisolator grå	2-POLE	3
18	968379-8	1	1	1	1	1		•Tab housing grey	•Stiftisolator grå	2-POLE	3
19	968390-5	1	1	1	1	1		•Receptacle housing yellow	•Hylsisolator gul	4-POLE	3
20	968388-9	1	1	1	1	1		•Receptacle housing black	•Hylsisolator svart	4-POLE	3
21	968388-9	1	1	1	1	1		•Receptacle housing black	•Hylsisolator svart	4-POLE	3
22	9124567-0	1	1	1	1	1		•Frame	•Ram		4
23	945717-7	1	1	1	1	1		•Retaining clip	•Hållare		2
24	9152530-3	1	1	1	1	1		•Bonnet lock	•Huvlås	(9133588)	2
25	3542862-2	1	1	1	1	1		•Sign	•Skylt		6
26	968391-3	1	1	1	1	1		•Tab housing yellow	•Stiftisolator gul	4-POLE	3
27	968373-1	3	3	3	3	3		•Cable terminal	•Ledningssko		3
28	948211-8	3	3	3	3	3		•Strip clamp	•Bandklamma		2
29		1	1	1	1	1		Horn	Signalhorn	ALTER 1 SEE 36•427	
30		1	1	1	1	1		Horn	Signalhorn	ALTER 2 SEE 36•427	
31		1	1	1	1	1		Sensor	Givare	SEE 36•427	

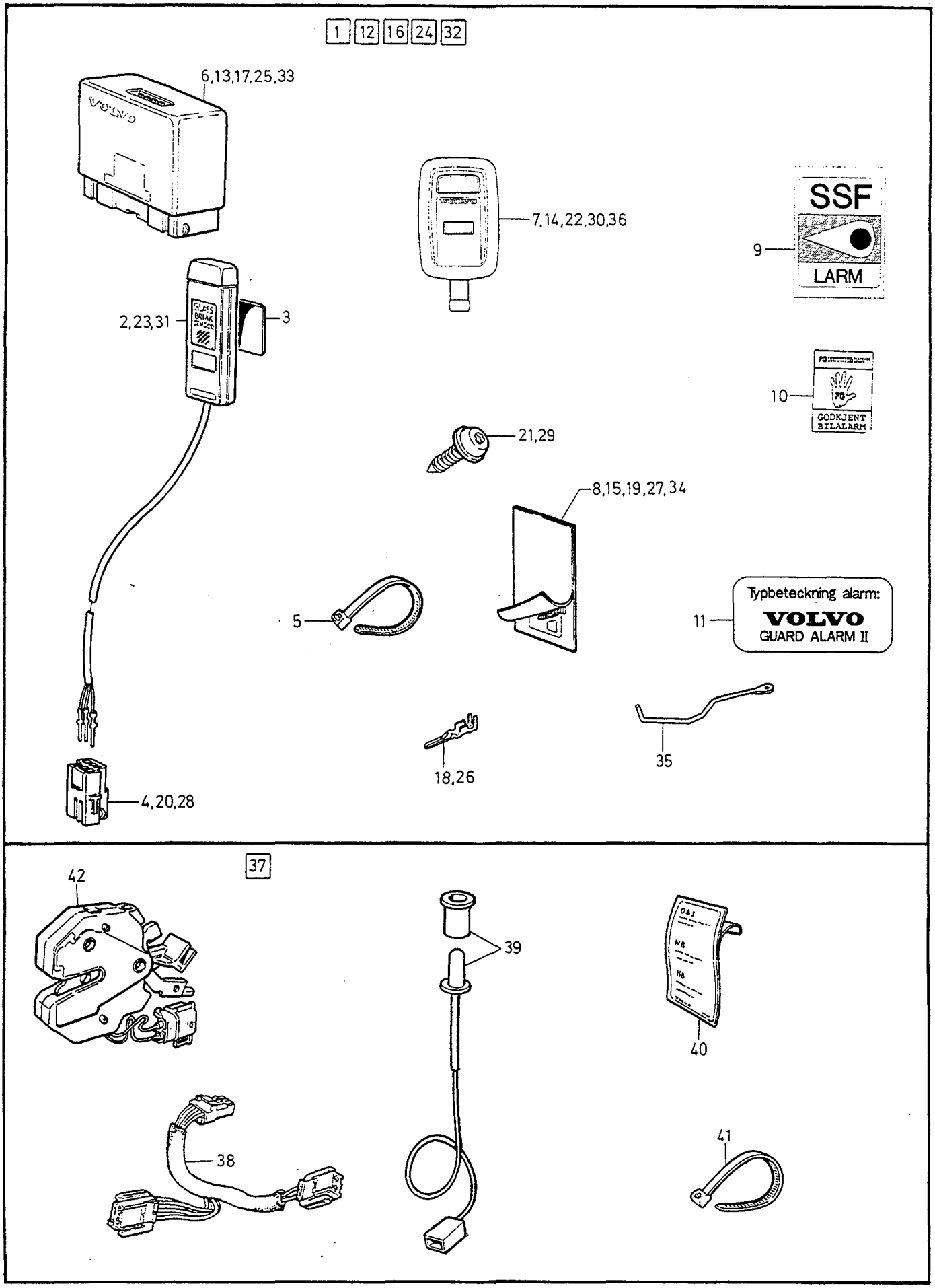
1 12 16 24 32
6,13,17,25,33
7,14,22,30,36
SSF
LARM
9
2,23,31
3
10
GODKJENT
BILALARM
21,29
8,15,19,27,34
5
Typbeteckning alarm:
VOLVO
GUARD ALARM II
11
18,26
35
4,20,28
37
42
39
40
38
41

A	L.H.D	BURGLAR ALARM TJUVLARM	Group Grupp 36
B	R.H.D		Page Sida 417
C			
D			
E		1) Guard Alarm 2.1	

Fig	Part No. Artikelnummer	Quantity / Antal A	B	C	D	E	PS	Description	Benämning	Notes Anmärkning	SR
1	9134160-2	1	-	-	-	-		Burglar alarm set	Tjuvlarm sats	(S),(N),(DK),(SF),(IS)	3
2	9134186-7	1	-	-	-	-		• Sensor	• Givare		3
3	9124971-4	1	-	-	-	-		• Decal	• Dekal		6
4	968389-7	1	-	-	-	-		• Tab housing	• Stiftisolator		3
5	948211-8	2	-	-	-	-		• Strip clamp	• Bandklamma		2
6	9148882-5	1	-	-	-	-		• Control unit	• Styrenhet	(9124980)	3
☆ 7	9442981-8	2	-	-	-	-		• Key	• Nyckel		3
8	3542293-0	2	-	-	-	-		• Sign	• Skylt		6
9	1394265-1	3	-	-	-	-		• Decal	• Dekal		6
10	1394266-9	1	-	-	-	-		• Decal	• Dekal		6
(11	1394264-4	1	-	-	-	-		• Decal	• Dekal		6
12	9134161-0	1	-	-	-	-		Burglar alarm set	Tjuvlarm sats	EXC (S),(N),(DK),(SF), (IS),(NL),(B),(I),(GB).	3
13	9148882-5	1	-	-	-	-		• Control unit	• Styrenhet		3
☆ 14	9442981-8	2	-	-	-	-		• Key	• Nyckel		3
(15	3542293-0	2	-	-	-	-		• Sign	• Skylt		6
16	9134162-8	1	-	-	-	-		Burglar alarm set	Tjuvlarm sats	(NL)	3
17		1	-	-	-	-	NS	• Control unit	• Styrenhet		
18	968373-1	4	-	-	-	-		• Cable terminal	• Ledningssko		3
19	3542293-0	2	-	-	-	-		• Sign	• Skylt		6
20	968389-7	1	-	-	-	-		• Tab housing	• Stiftisolator		3
21	972079-8	1	-	-	-	-		• Six point socket screw	• Sextandhålskruv		2
☆ 22	9442981-8	2	-	-	-	-		• Key	• Nyckel		3
23	3542744-2	1	-	-	-	-		• Sensor	• Givare		4
24	9134163-6	1	-	-	-	-		Burglar alarm set	Tjuvlarm sats	(I),(B)	3
25	9148882-5	1	-	-	-	-		• Control unit	• Styrenhet	(9124980)	3
26	968373-1	4	-	-	-	-		• Cable terminal	• Ledningssko		3
27	3542293-0	2	-	-	-	-		• Sign	• Skylt		6
28	968389-7	1	-	-	-	-		• Tab housing	• Stiftisolator		3
29	972079-8	1	-	-	-	-		• Six point socket screw	• Sextandhålskruv		2
☆ 30	9442981-8	2	-	-	-	-		• Key	• Nyckel		3
31	3542744-2	1	-	-	-	-		• Sensor	• Givare		4
(32	9134164-4	-	1	-	-	-		Burglar alarm set	Tjuvlarm sats	(GB) REPL 1PCS 9134161-0.	3
33		-	1	-	-	-	NS	• Control unit	• Styrenhet		
34	3542293-0	-	2	-	-	-		• Sign	• Skylt		6
35	9124797-3	-	1	-	-	-		• Link	• Länk		4
(36		-	2	-	-	-	NS	• Remote control	• Fjärrkontroll		
37	9134170-1	1	1	-	-	-		Mounting kit	Monteringssats		3
38	9134342-6	1	1	-	-	-		• Cable harness	• Ledningsmatta		3
39	9134178-4	1	1	-	-	-		• Diode	• Diod		3
40	3542862-2	1	1	-	-	-		• Sign	• Skylt		6
41	948211-8	3	3	-	-	-		• Strip clamp	• Bandklamma		2
42	9152530-3	1	1	-	-	-		• Bonnet lock	• Huvlås		2

1) FC 1; 4DRS CH-290073. FC 2; 4DRS CH-288791, 5DRS CH-197207.

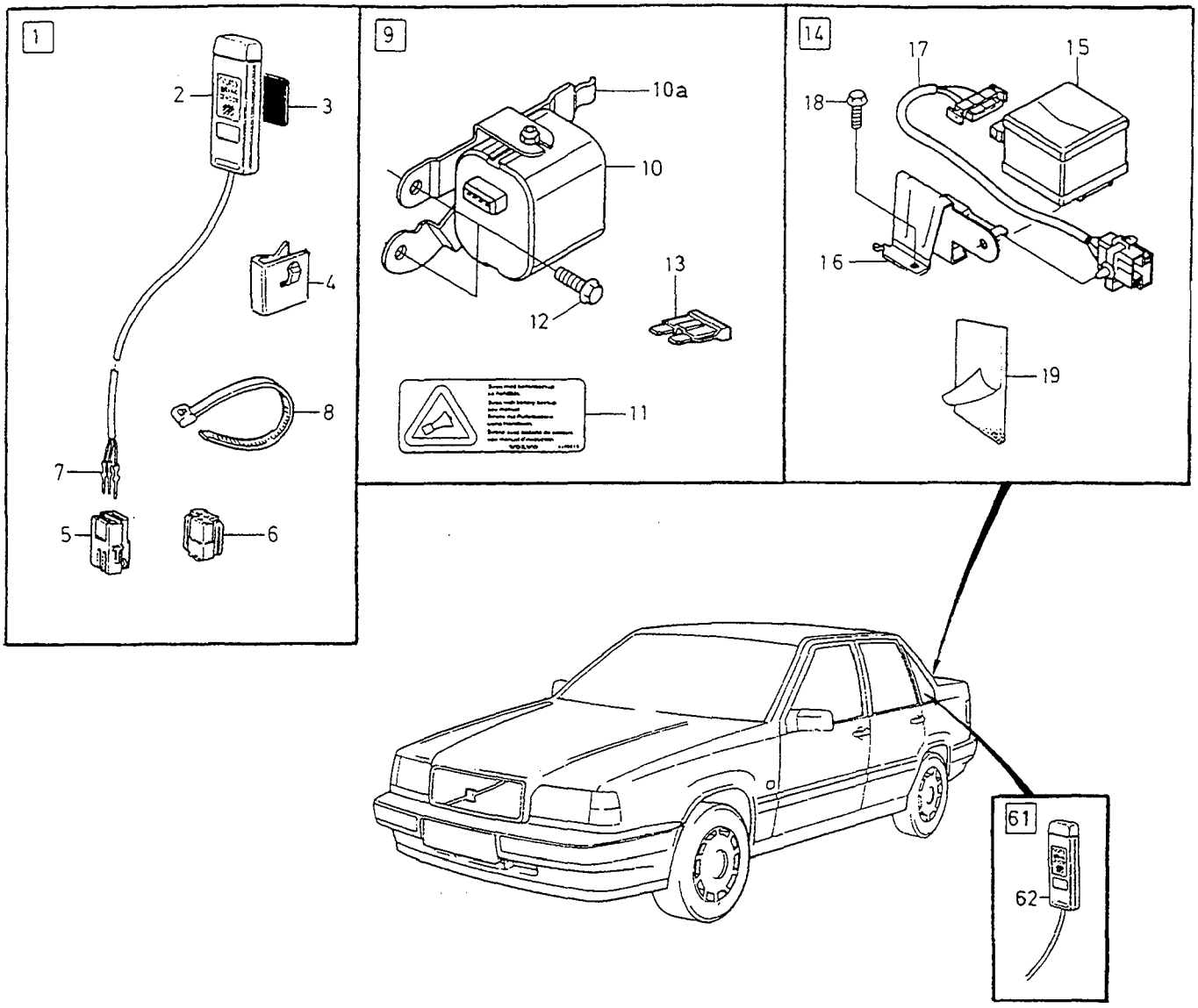
1
2
3
4
5
6
7
8
9
10a
10
11
12
13
14
15
16
17
18
19
61
62

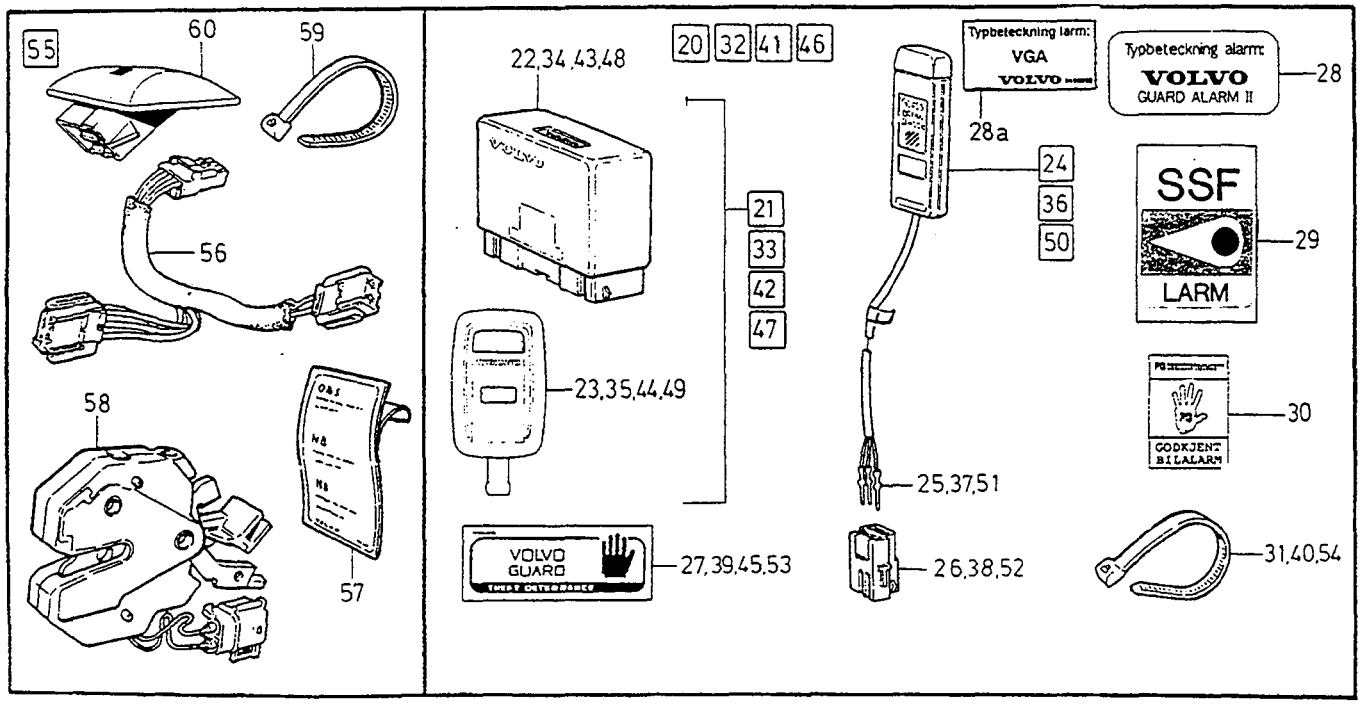
55
56
57
58
59
60
20
32
41
46
21
33
42
47
22,34,43,48
23,35,44,49
24
36
50
25,37,51
26,38,52
27,39,45,53
28
28a
29
30
31,40,54
Typbeteckning larm:
VGA
Typbeteckning alarm:
VOLVO
GUARD ALARM II
SSF
LARM
VOLVO
GUARD
GODKJENT
BILALARM

A	1) 4DRS L.H.D
B	1) 4DRS R.H.D
C	2) 5DRS L.H.D
D	2) 5DRS R.H.D
E	

BURGLAR ALARM — TJUVLARM

VGA (Guard alarm 2.2)

Group / Grupp 36

Page / Sida 419

Fig	Part No. / Artikelnummer	Quantity / Antal A	B	C	D	E	PS	Description	Benämning	Notes / Anmärkning	SR
1	9166809-5	1	1	1	1	-		Sensor set	Givare sats		3
2	9134186-7	1	1	1	1	-		• Sensor	• Givare		3
3	9124971-4	1	1	1	1	-		• Decal	• Dekal		6
4	9166810-3	1	1	1	1	-		• Clip	• Clips		6
5	968389-7	1	1	1	1	-		• Tab housing	• Stiftisolator		3
6	968388-9	1	1	1	1	-		• Receptacle housing	• Hylsisolator		3
7	978257-4	4	4	4	4	-		• Cable terminal	• Ledningssko		2
8	948211-8	1	1	1	1	-		• Strip clamp	• Bandklamma		2
9	9166823-6	1	1	1	1	-		Siren set	Siren sats		3
☆ 10	9166471-4	1	1	1	1	-		• Siren	• Siren		3
☆ 10a	9166472-2	1	1	1	1	-		• Bracket	• Konsol		3
11	9166615-6	1	1	1	1	-		• Decal	• Dekal		3
12	965175-3	2	2	2	2	-		• Flange screw	• Flänsskruv		2
13	967545-5	1	1	1	1	-		• Blade fuse	• Bladsäkring	10A	1
14	9166824-4	1	1	-	-	-		Sensor set	Givare sats	EXC (GB)	3
☆	9192670-9	1	1	-	-	-		Level sensor set	Nivåsensor sats	(GB)	3
	9166825-1	-	-	1	1	-		Level sensor set	Nivåsensor sats	EXC (GB)	3
☆	9192669-1	-	-	1	1	-		Level sensor set	Nivåsensor sats	(GB)	3
15	9166466-4	1	1	1	1	-		• Level sensor	• Nivågivare	EXC (GB)	3
☆	9442942-0	1	1	1	1	-		• Level sensor	• Nivågivare	(GB)	3
16	9166467-2	1	1	-	-	-		• Bracket	• Konsol		3
	9166468-0	-	-	1	1	-		• Bracket	• Konsol		3
17	9166659-4	1	1	1	1	-		• Cable harness	• Ledningsmatta		3
18	945414-1	1	1	1	1	-		• Flange screw	• Flänsskruv		2
19	679904-3	1	1	1	1	-		Plastic foam	Skumplast		6
20	9166817-8	1	-	1	-	-		Burglar alarm black set	Tjuvlarm svart sats	(S)(N)(DK)(SF)(IS)	3
☆ 21	9442977-6	1	-	1	-	-		• Burglar alarm	• Tjuvlarm		3
22	9166157-9	1	-	1	-	-		•• Relay	•• Relä		3
☆ 23	9442981-8	2	-	2	-	-		•• Key	•• Nyckel		3
☆ 24	9187493-3	1	-	1	-	-		• Sensor	• Givare		3
25	978257-4	4	-	4	-	-		•• Cable terminal	•• Ledningssko		2
26	968388-9	1	-	1	-	-		•• Receptacle housing	•• Hylsisolator		3
27	9162875-0	2	-	2	-	-		• Decal	• Dekal		6
28	1394264-4	1	-	1	-	-		• Decal	• Dekal	FOR 9166817	6
☆ 28a	9459252-4	1	-	1	-	-		• Decal	• Dekal	FOR 9204074	6
29	1394265-1	3	-	3	-	-		• Decal	• Dekal		6
30	1394266-9	3	-	3	-	-		• Decal	• Dekal		6
31	948211-8	2	-	2	-	-		• Strip clamp	• Bandklamma		2
32	9166818-6	1	-	1	-	-		Burglar alarm green set	Tjuvlarm grön sats	(NL)	3
☆ 33	9459041-1	1	-	1	-	-		• Burglar alarm	• Tjuvlarm		3
34	9166485-4	1	-	1	-	-		•• Relay	•• Relä		3
☆ 35	9442981-8	2	-	2	-	-		•• Key	•• Nyckel		3
☆ 36	9187493-3	1	-	1	-	-		• Sensor	• Givare		3
37	978257-4	4	-	4	-	-		•• Cable terminal	•• Ledningssko		2
38	968388-9	1	-	1	-	-		•• Receptacle housing	•• Hylsisolator		3
39	9162875-0	2	-	2	-	-		• Decal	• Dekal		6
40	948211-8	2	-	2	-	-		• Strip clamp	• Bandklamma		2
41	9166820-2	1	1	1	1	-		Burglar alarm black set	Tjuvlarm svart sats	EXC (S)(N)(DK)(SF)(IS)(NL)(B).	3
☆ 42	9442977-6	1	1	1	1	-		• Burglar alarm	• Tjuvlarm		3
43	9166157-9	1	1	1	1	-		•• Relay	•• Relä		3
☆ 44	9442981-8	2	2	2	2	-		•• Key	•• Nyckel		3

1) FC 1; 4DRS CH 290074-. FC 2; 4DRS CH 288792-.
2) 5DRS CH 197208-.

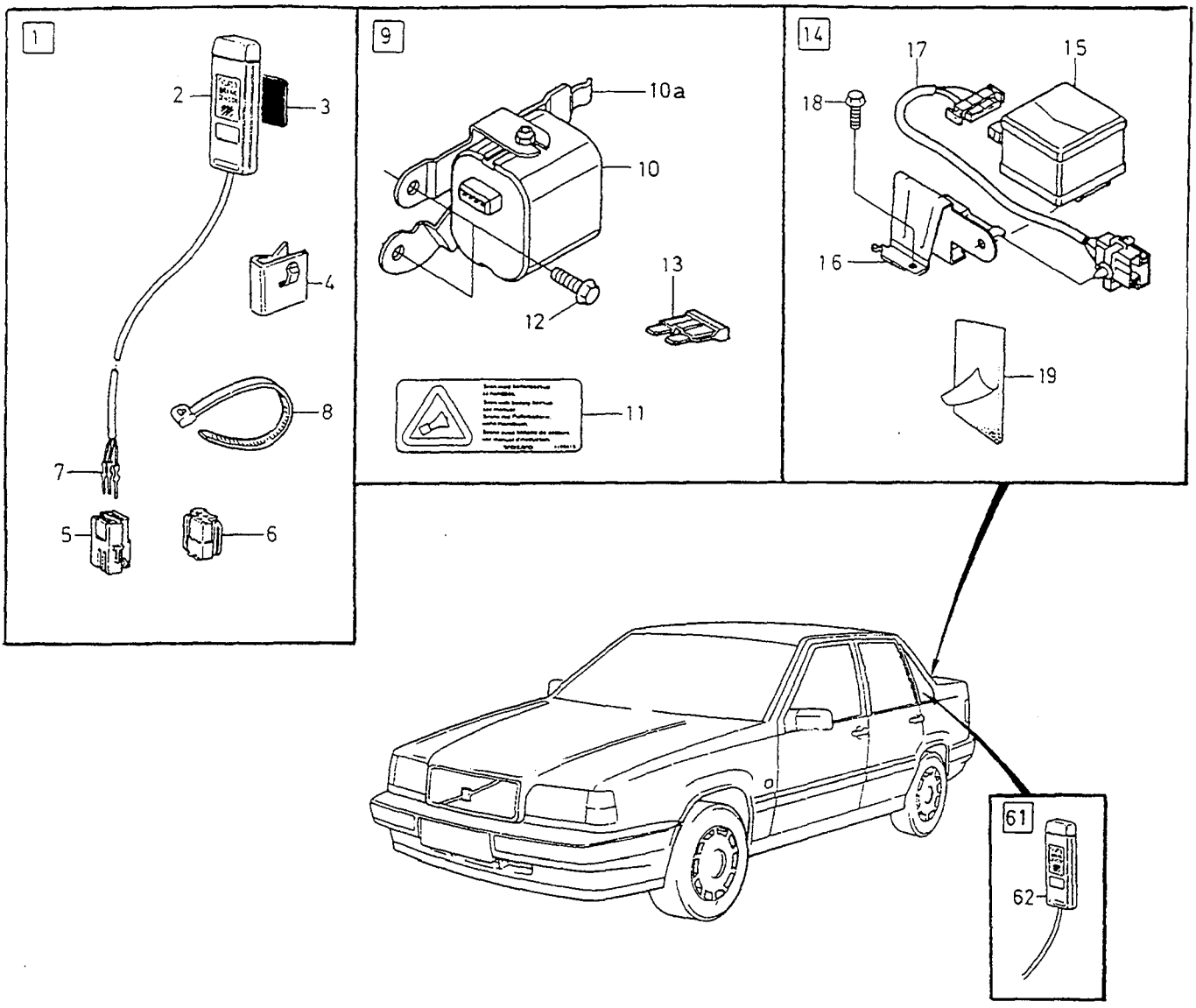
1
2
3
4
5
6
7
8
9
10a
10
11
12
13
14
15
16
17
18
19
61
62

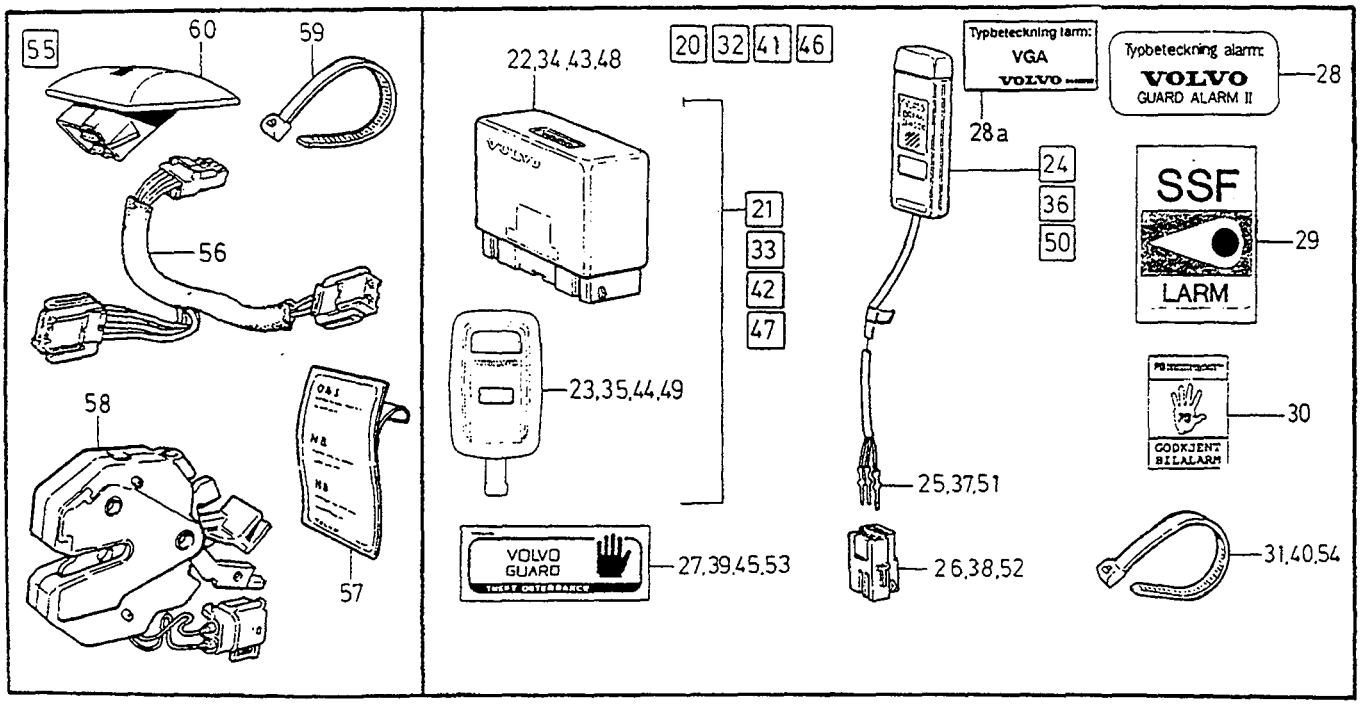
55
60
59
56
58
57
22,34,43,48
20
32
41
46
21
33
42
47
23,35,44,49
VOLVO GUARD
27,39,45,53
Typbeteckning larm:
VGA
VOLVO
28a
24
36
50
25,37,51
26,38,52
Typbeteckning alarm:
VOLVO
GUARD ALARM II
28
SSF
LARM
29
GODKJENT BILALARM
30
31,40,54

A	1) 4DRS L.H.D
B	1) 4DRS R.H.D
C	2) 5DRS L.H.D
D	2) 5DRS R.H.D
E	

BURGLAR ALARM — TJUVLARM

VGA (Guard alarm 2.2)

Group / Grupp 36

Page / Sida 421

Fig	Part No. / Artikelnummer	Quantity / Antal A	B	C	D	E	PS	Description	Benämning	Notes / Anmärkning	SR
45	9162875-0	2	2	2	2	-		• Decal	• Dekal		6
46	9166819-4	1	-	1	-	-		Burglar alarm blue set	Tjuvlarm blå sats	(B)	3
☆ 47	9459040-3	1	-	1	-	-		• Burglar alarm	• Tjuvlarm		3
48	9166609-9	1	-	1	-	-		•• Relay	•• Relä		3
☆ 49	9442981-8	2	-	2	-	-		•• Key	•• Nyckel		3
☆ 50	9187493-3	1	-	1	-	-		• Sensor	• Givare		3
51	978257-4	4	-	4	-	-		•• Cable terminal	•• Ledningssko		2
52	968388-9	1	-	1	-	-		•• Receptacle housing	•• Hylsisolator		3
53	9162875-0	2	-	2	-	-		• Decal	• Dekal		6
54	948211-8	2	-	2	-	-		• Strip clamp	• Bandklamma		2
55	9166821-0	1	1	1	1	-		Mounting kit	Monteringssats		3
56	9166822-8	1	1	1	1	-		• Cable harness	• Ledningsmatta		3
57	3542862-2	1	1	1	1	-		• Sign	• Skylt		6
58	9152530-3	1	1	1	1	-		• Bonnet lock	• Huvlås		2
59	948211-8	2	2	2	2	-		• Strip clamp	• Bandklamma		2
60	9442401-7	1	1	1	1	-		• Diode	• Diod	(3545366)	4
☆ 61	9192781-4	-	-	1	1	-		Sensor glass-break sensor	Givare glaskrossensor		3
☆ 62	9192780-6	-	-	1	1	-		• Sensor	• Givare		4

1) FC 1; 4DRS CH 290074-. FC 2; 4DRS CH 288792-.
2) 5DRS CH 197208-.

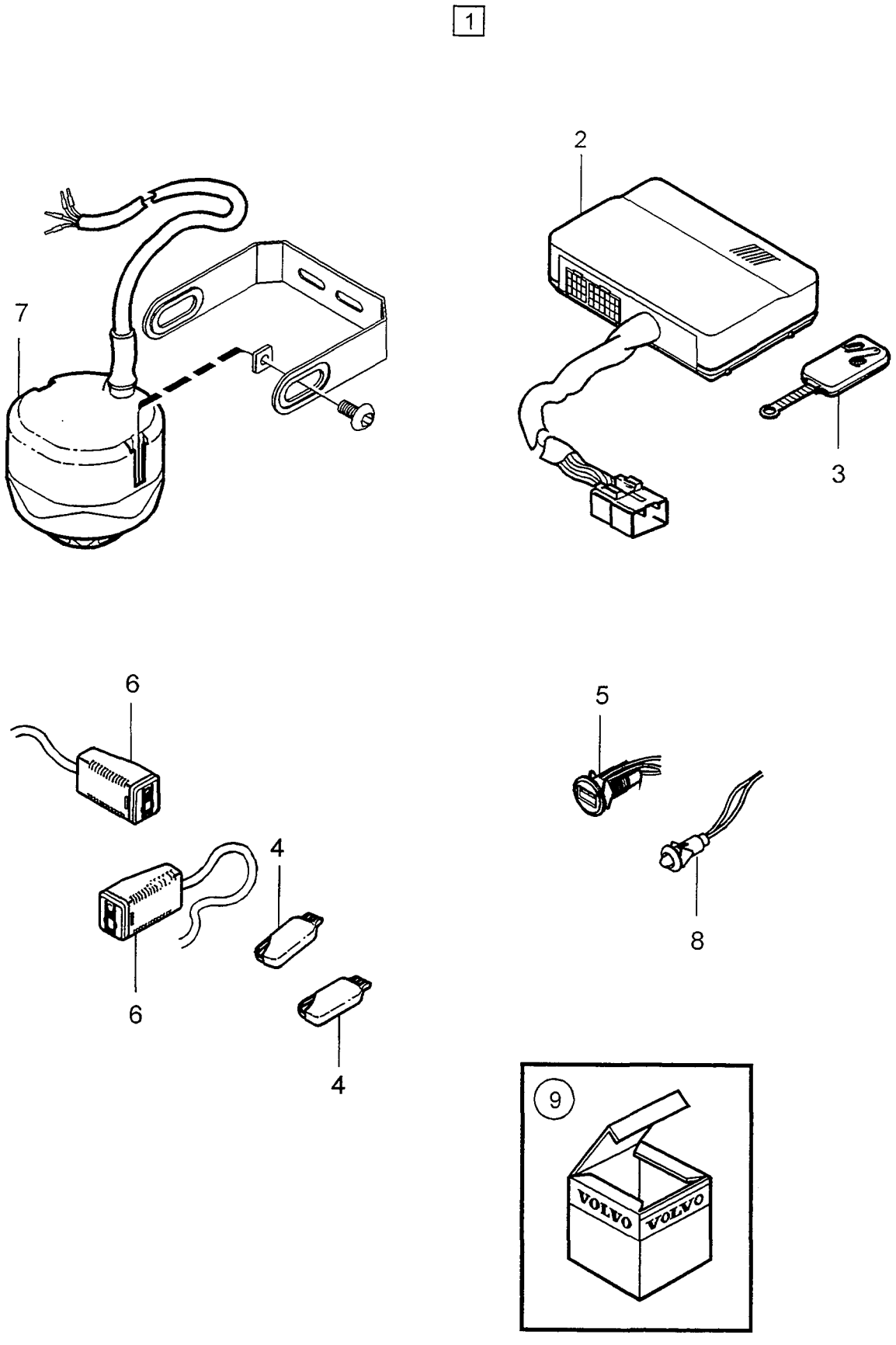
1
2
3
4
4
5
6
6
7
8
9
VOLVO
VOLVO

A	(B)
B	(NL)
C	(IL)
D	
E	

BURGLAR ALARM — TJUVLARM

Group / Grupp 36

Page / Sida 423

Euro alarm

	Fig	Part No. / Artikelnummer	Quantity / Antal A	B	C	D	E	PS	Description	Benämning	Notes / Anmärkning	SR
☆	1	9184944-8	1	-	-	-	-		Burglar alarm	Tjuvlarm		3
☆		9184943-0	-	1	-	-	-		Burglar alarm	Tjuvlarm		3
☆		9184770-7	-	-	1	-	-		Burglar alarm	Tjuvlarm		3
☆	2	9184946-3	1	-	-	-	-		•Relay	•Relä		3
☆		9184945-5	-	1	-	-	-		•Relay	•Relä		3
☆		9184771-5	-	-	1	-	-		•Relay	•Relä		3
☆	3	*(9192055)*	2	-	-	-	-	SP	•Key	•Nyckel		3
☆		*(9184947)*	-	2	-	-	-	SP	•Key	•Nyckel		3
☆		9192057-9	-	-	2	-	-		•Key	•Nyckel		3
☆	4	9184949-7	1	1	1	-	-		•Key	•Nyckel		6
☆	5	9184950-5	1	1	1	-	-		•Receptacle	•Flatstifthylsa		6
☆	6	9184951-3	1	1	1	-	-		•Sensor	•Givare		3
☆	7	9192056-1	1	-	-	-	-		•Siren	•Siren		3
☆		9184952-1	-	1	-	-	-		•Siren	•Siren		3
☆		9192058-7	-	-	1	-	-		•Siren	•Siren		3
☆	8	9184953-9	1	1	1	-	-		•Diode	•Diod		4
☆	9	9184954-7	1	1	1	-	-		Mounting kit •SEE 36•425	Monteringssats •SEE 36•425		3

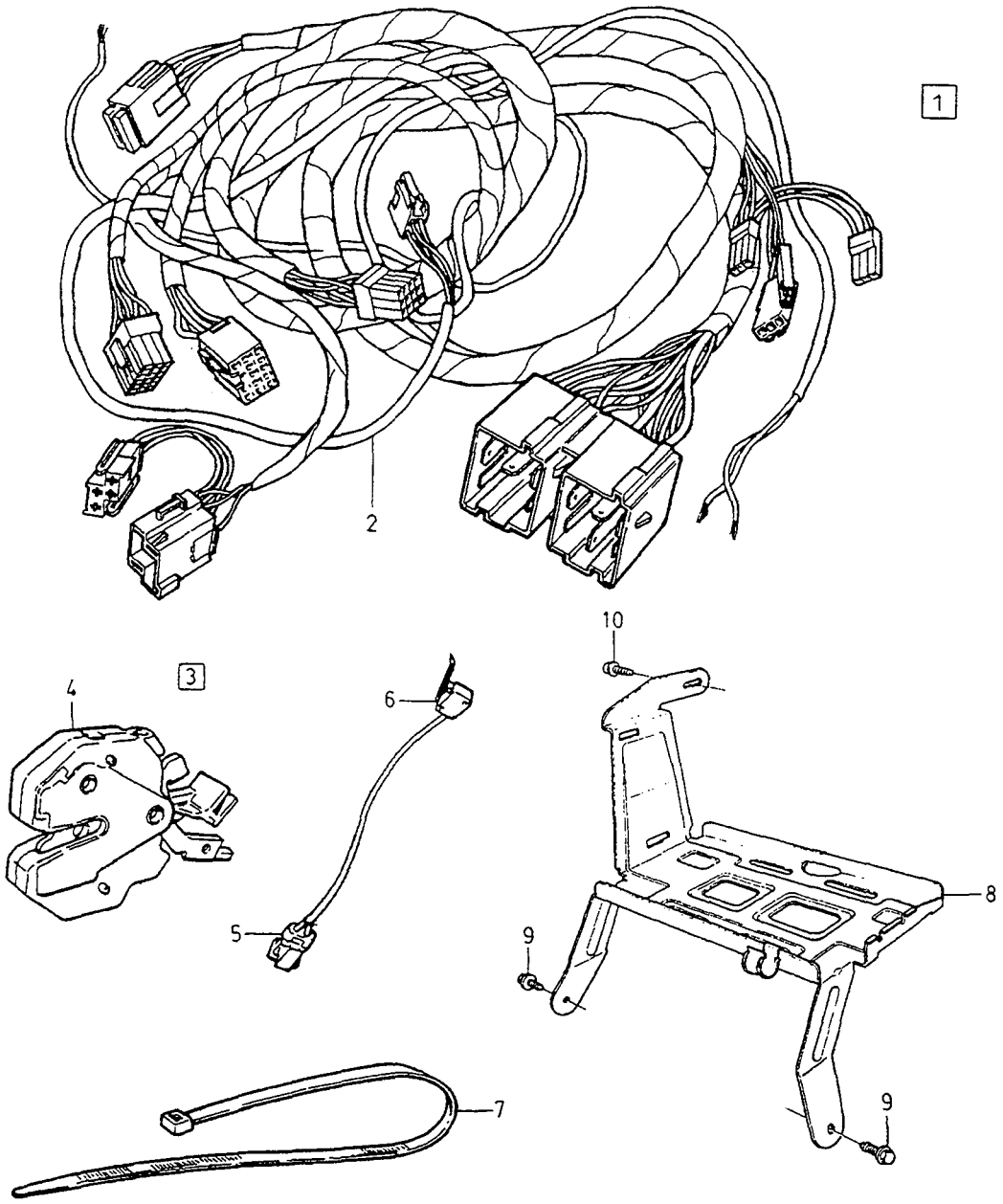

11	12	13	14	15	16
17					

VOLVO
Genuine Parts
PV 360 68886

A
B
C
D
E

BURGLAR ALARM INSTALLATION PARTS TJUVLARM MONTERINGSDETALJER

Group
Grupp
36

Page
Sida
425

Euro alarm

Fig	Part No. Artikelnummer	Quantity / Antal A	B	C	D	E	PS	Description	Benämning	Notes Anmärkning	SR
☆ 1	9184954-7	1	-	-	-	-		Mounting kit	Monteringssats		3
☆ 2	9184957-0	1	-	-	-	-		•Cable harness	•Ledningsmatta		3
3	9152530-3	1	-	-	-	-		•Bonnet lock	•Huvlås		2
4	9152529-5	1	-	-	-	-		••Bonnet lock	••Huvlås		2
5	970756-3	1	-	-	-	-		••Pin housing	••Stiftisolator		2
6		1	-	-	-	-	NS	••Microswitch	••Mikrobrytare		
7	948211-8	12	-	-	-	-		•Strip clamp	•Bandklamma		2
8	6849354-3	1	-	-	-	-		•Bracket	•Konsol		3
9	946440-5	2	-	-	-	-		•Flange screw	•Flänsskruv		2
10	976154-5	1	-	-	-	-		•Six point socket screw	•Sextandhålskruv		2
11	9162875-0	2	-	-	-	-		•Decal	•Dekal		6
12	9148072-3	3	-	-	-	-		•Cable terminal	•Ledningssko		3
13	9148080-6	1	-	-	-	-		•Cable terminal	•Ledningssko		3
14	973117-5	4	-	-	-	-		•Cable terminal	•Ledningssko		1
15	976414-3	4	-	-	-	-		•Cable terminal	•Ledningssko		1
16	976416-8	4	-	-	-	-		•Housing	•Isolator		1
17	964195-2	4	-	-	-	-		•Tab housing	•Stiftisolator		2

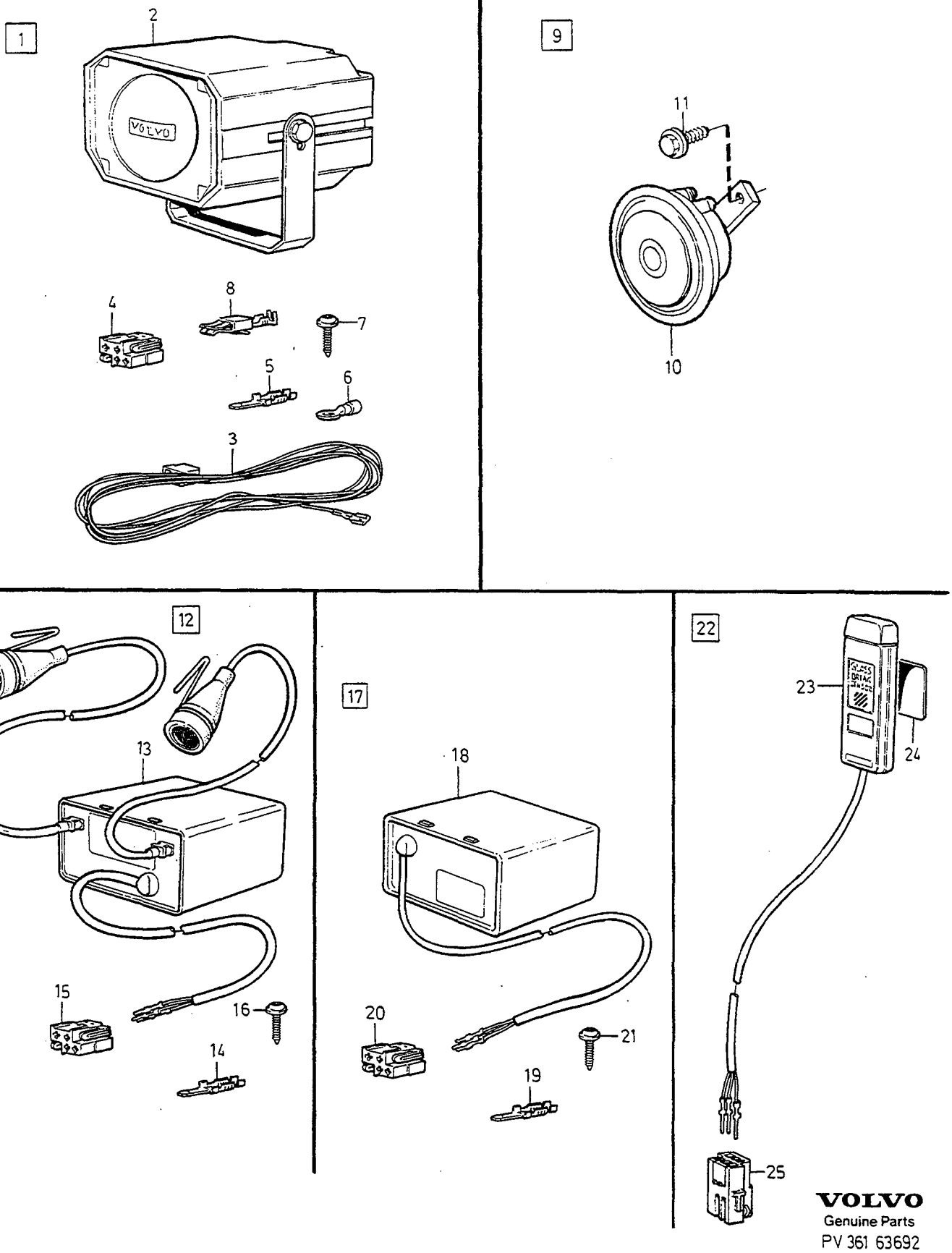

VOLVO
Genuine Parts
PV 361 63692

A	L.H.D
B	R.H.D
C	
D	
E	

SUPPLEMENTARY KIT BURGLAR ALARM TILLÄGGSSATS TJUVLARM

Group / Grupp 36

Page / Sida 427

Fig	Part No. / Artikelnummer	Quantity / Antal A	B	C	D	E	PS	Description	Benämning	Notes / Anmärkning	SR
1	9124557-1	1	1	-	-	-		Siren set	Siren sats	1)	3
2	3542743-4	1	1	-	-	-		•Horn	•Signalhorn		4
3	3542770-7	1	1	-	-	-		•Cable harness	•Ledningsmatta		4
4	968385-5	1	1	-	-	-		•Tab housing uncoloured	•Stiftisolator ofärgad	4-POLE	3
5	968373-1	5	5	-	-	-		•Cable terminal	•Ledningssko		3
6	958220-6	1	1	-	-	-		•Cable terminal	•Ledningssko		2
7	972079-8	2	2	-	-	-		•Six point socket screw	•Sextandhålskruv		2
8	965107-6	4	4	-	-	-		•Cable terminal	•Ledningssko		5
9	3542883-8	1	1	-	-	-		Horn set	Signalhorn sats	-1993	3
	9134563-7	1	-	-	-	-		Horn set	Signalhorn sats	1994-	3
	9134562-9	-	1	-	-	-		Horn set	Signalhorn sats	1994-	3
10	3545810-8	1	1	-	-	-		•Horn	•Signalhorn	-1993	3
	9128688-0	1	-	-	-	-		•Horn	•Signalhorn	1994-	3
	9128583-3	-	1	-	-	-		•Horn	•Signalhorn	1994-	3
11	978369-7	1	1	-	-	-		•Screw	•Skruv	(946440)	2
12	3542747-5	1	1	-	-	-		Sensor set	Givare sats		3
13	3542744-2	1	1	-	-	-		•Sensor	•Givare		4
14	968373-1	4	4	-	-	-		•Cable terminal	•Ledningssko		3
15	968389-7	1	1	-	-	-		•Tab housing black	•Stiftisolator svart	4-POLE	3
16	972079-8	1	1	-	-	-		•Six point socket screw	•Sextandhålskruv		2
17	*3542748*	1	1	-	-	-	OP	Sensor set	Givare sats		3
18	*3542745*	1	1	-	-	-	OP	•Sensor	•Givare		4
19	968373-1	4	4	-	-	-		•Cable terminal	•Ledningssko		3
20	968389-7	1	1	-	-	-		•Tab housing black	•Stiftisolator svart	4-POLE	3
21	972079-8	1	1	-	-	-		•Six point socket screw	•Sextandhålskruv		2
22	9134189-1	1	1	-	-	-		Sensor set	Givare sats		3
23		1	1	-	-	-	NS	•Sensor	•Givare		
24	9124971-4	1	1	-	-	-		•Decal	•Dekal		6
25	968389-7	1	1	-	-	-		•Tab housing black	•Stiftisolator svart	4-POLE	3

1) Chargeable. / Laddningsbar

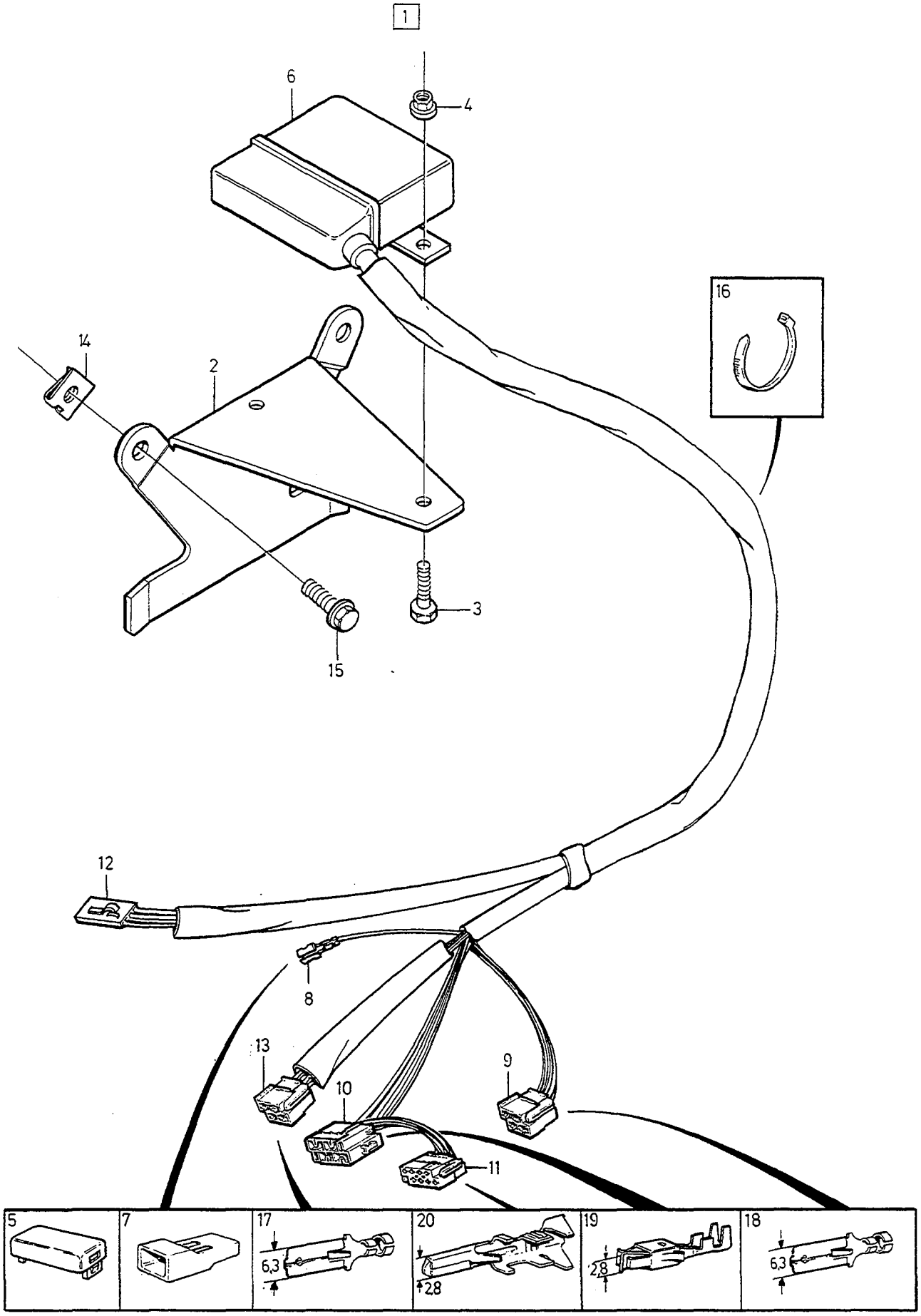

VOLVO
Genuine Parts
PV 361 65876

A
B
C
D
E

ELECTRONIC START INHIBITOR
BURGLAR ALARM

ELEKTRONISK STARTSPÄRR
TJUVLARM

Group
Grupp
36

Page
Sida
429

1) 2) ALTER 1

Fig	Part No. Artikelnummer	Quantity / Antal A	B	C	D	E	P S	Description	Benämning	Notes Anmärkning	S R
1		1	-	-	-	-	NS	Electronic start inhibitor (Immobilizer)	Elektronisk startspärr (Immobilizer)		
2	9162609-3	1	-	-	-	-		• Bracket	• Konsol		4
3	969406-8	2	-	-	-	-		• Screw	• Skruv		2
4	949874-2	2	-	-	-	-		• Flange lock nut	• Flänslåsmutter		2
5	6818646-9	1	-	-	-	-		• Cap blank	• Lock ämne		4
6	3474024-1	1	-	-	-	-		• Immobilizer	• Immobilizer		6
7	967803-8	1	-	-	-	-		Receptacle housing	Hylsisolator		3
8	967800-4	1	-	-	-	-		Cable terminal	Ledningssko		3
9	968516-5	1	-	-	-	-		Tab housing	Stiftisolator		3
10	968407-7	1	-	-	-	-		Tab housing	Stiftisolator		3
11	968406-9	1	-	-	-	-		Receptacle housing	Hylsisolator		3
12		1	-	-	-	-	NS	Socket	Sockel		
13	968485-3	1	-	-	-	-		Tab housing	Stiftisolator		3
14	191391-2	1	-	-	-	-		Spring nut	Fjädermutter		2
15	968476-2	1	-	-	-	-		Flange screw	Flänsskruv		2
16	948211-8	4	-	-	-	-		Strip clamp	Bandklamma		2
17	973117-5	2	-	-	-	-		Cable terminal	Ledningssko	0,5-1,0mm²	1
	973118-3	2	-	-	-	-		Cable terminal	Ledningssko	1,1-2,5mm²	2
18	973117-5	4	-	-	-	-		Cable terminal	Ledningssko	0,5-1,0mm²	1
19	968374-9	4	-	-	-	-		Cable terminal	Ledningssko	1,0-3,0mm²	3
	969780-6	4	-	-	-	-		Cable terminal	Ledningssko	0,5-1,0mm²	1
20	970779-5	2	-	-	-	-		Cable terminal	Ledningssko	1,1-2,5mm²	6
	970776-1	6	-	-	-	-		Cable terminal	Ledningssko	0,5-1,0mm²	6

1) For cars fitted with Park/Neutral Position (PNP) Switch (separate key). / För bilar med tillbehörssats "Elektronisk startspärr", (= separat nyckel), monterad.
2) FC 1; 850 4DRS CH-281230. FC 2; 850 4DRS CH-280023, 850 5DRS CH-187605.

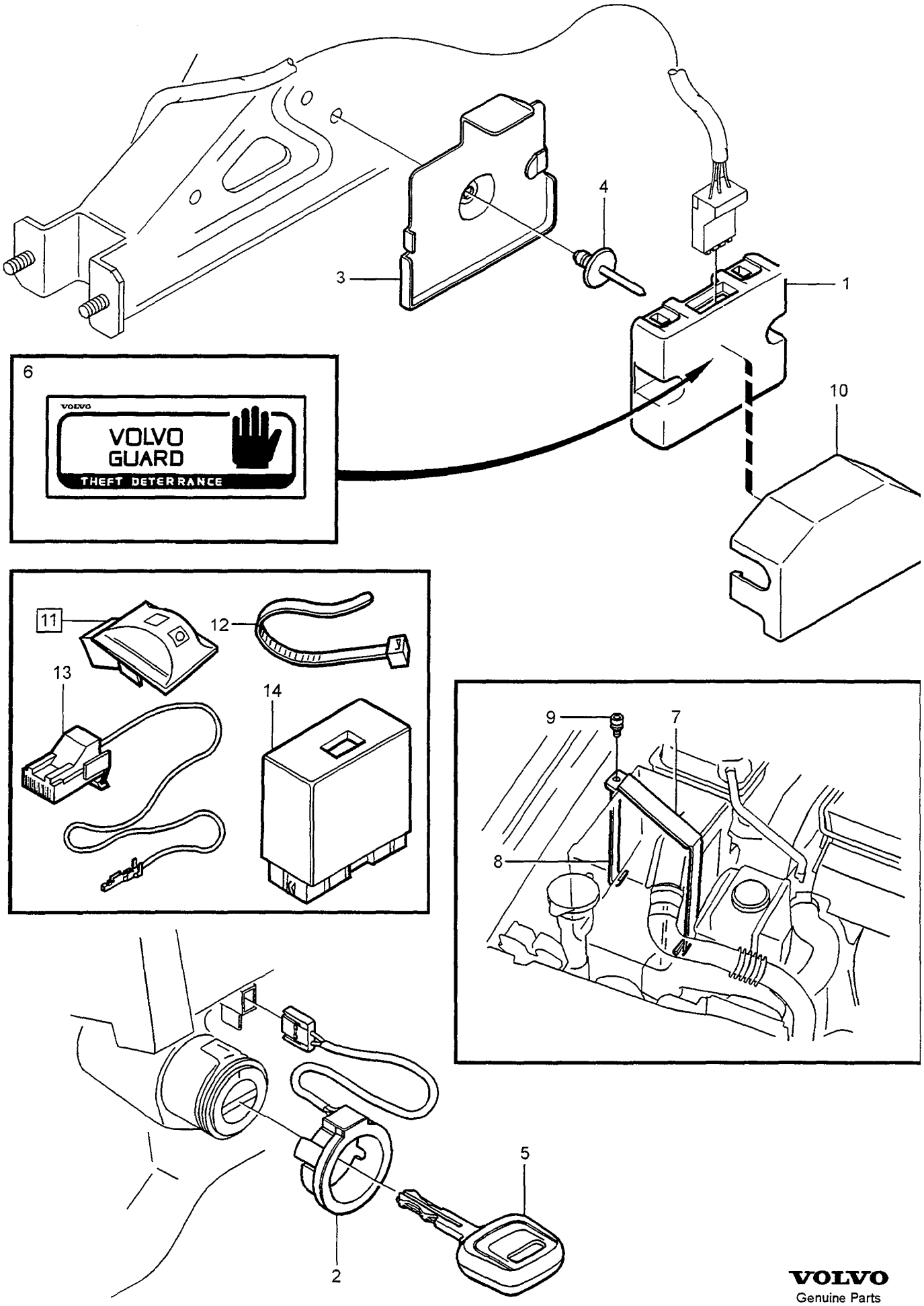

VOLVO
Genuine Parts
PV 361 68073

A	L.H.D
B	R.H.D
C	
D	
E	

ELECTRONIC START INHIBITOR (IMMOBILIZER) — ELEKTRONISK STARTSPÄRR (IMMOBILIZER)

1) 2) ALTER 2

Group / Grupp 36

Page / Sida 431

	Fig	Part No. Artikelnummer	Quantity / Antal A	B	C	D	E	PS	Description	Benämning	Notes Anmärkning	SR
	1	9441323-4	1	1	-	-	-		Control unit	Styrenhet		4
☆	2	9441164-2	1	1	-	-	-		Antenna	Antenn		4
	3	9162592-1	1	-	-	-	-		Bracket	Konsol		5
		9162596-2	-	1	-	-	-		Bracket	Konsol		5
	4	975607-3	1	-	-	-	-		Blind rivet	Blindnit		6
		974675-1	-	1	-	-	-		Blind rivet	Blindnit		2
	5		1	1	-	-	-		Key	Nyckel		
									•SEE 83•841	•SEE 83•841		
	6	9162875-0	2	2	-	-	-		Decal	Dekal		6
☆	7	9456262-6	1	1	-	-	-		Strip Engine control module	Band styrenhet motor		5
	8	9162130-0	1	1	-	-	-		Strip Engine control module	Band styrenhet motor		5
	9	980471-7	1	1	-	-	-		Screw	Skruv	(1334099)	2
	10	9441165-9	1	1	-	-	-		Cover	Kåpa		6
☆	11	9187045-1	1	1	-	-	-		Diode kit	Diodsats		6
	12	948211-8	6	6	-	-	-		•Strip clamp	•Bandklamma		2
☆	13	9187046-9	1	1	-	-	-		•Cable harness	•Ledningsmatta		6
	14	9184125-4	1	1	-	-	-		•Relay	•Relä		6

1) With engine immobilizer. / Med elektronisk startspärr.
2) FC 1; 4DRS CH 281231-. FC 2; 4DRS CH 280024-, 5DRS CH 187606-.

WIRING AND FUSES / LEDNINGAR OCH SÄKRINGAR

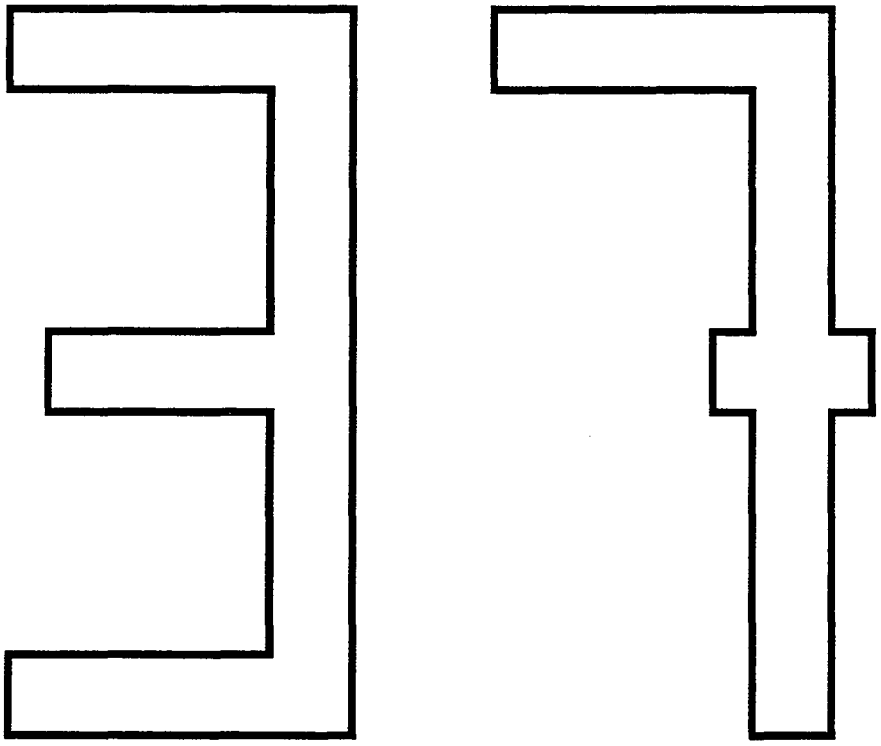

A
B
C
D
E

SUB GROUP
WIRING AND FUSES

UNDERGRUPP
LEDNINGAR OCH SÄKRINGAR

Group
Grupp
37

Page
Sida
433

Fig	Part No. Artikelnummer	Quantity / Antal A	B	C	D	E	PS	Description	Benämning	Notes Anmärkning	SR
		-	-	-	-	-		Cable harness Engine compartment, engine.	Ledningsmatta motorrum, motor		
		-	-	-	-	-		5CYL	5CYL		
		-	-	-	-	-		•L.H.D	•L.H.D		
		-	-	-	-	-		••-1993	••-1993	SEE 37•437	
		-	-	-	-	-		••1994-1995	••1994-1995	SEE 37•441	
		-	-	-	-	-		••1996	••1996	SEE 37•445	
		-	-	-	-	-		••1997	••1997	SEE 37•447	
		-	-	-	-	-		•R.H.D	•R.H.D		
		-	-	-	-	-		••-1995	••-1995	SEE 37•449	
		-	-	-	-	-		••1996	••1996	SEE 37•453	
		-	-	-	-	-		••1997	••1997	SEE 37•455	
		-	-	-	-	-		DSL	DSL	SEE 37•459	
								Cable harness engine compartment	Ledningsmatta motorrum		
		-	-	-	-	-		L.H.D. 1997-	L.H.D. 1997-	SEE 37•447	
		-	-	-	-	-		R.H.D. 1997-	R.H.D. 1997-	SEE 37•455	
		-	-	-	-	-		Cable harness engine	Ledningsmatta motor		
								1997-	1997-	SEE 37•457	
		-	-	-	-	-		Cable harness dashboard	Ledningsmatta instrumentbräda	SEE 37•461	
		-	-	-	-	-		Cable harness bottom rail cabin	Ledningsmatta bottensvällare kupé	SEE 37•463	
								4DRS	4DRS		
		-	-	-	-	-		Cable harness bottom rail cabin	Ledningsmatta bottensvällare kupé	SEE 37•469	
								5DRS	5DRS		
								1993-1995	1993-1995	SEE 37•469	
								1996-	1996-	SEE 37•473	
		-	-	-	-	-		Cable harness Tunnel console	Ledningsmatta Tunnelfack	SEE 37•475	
		-	-	-	-	-		Cable grooves	Ledningskanaler	SEE 37•477	
		-	-	-	-	-		Contacts	Kontaktdon	SEE 37•479	
		-	-	-	-	-		Contacts	Kontaktdon	SEE 37•481	
		-	-	-	-	-		Contacts	Kontaktdon	SEE 37•483	
		-	-	-	-	-		Contacts	Kontaktdon	SEE 37•487	
		-	-	-	-	-		Contacts	Kontaktdon	SEE 37•489	
		-	-	-	-	-		Contacts SRS,ABS,motronic 4.4	Kontaktdon SRS, ABS, motronic 4.4	1996- SEE 37•491	
		-	-	-	-	-		Contacts cable terminal	Kontaktdon ledningssko	1994- SEE 37•493	
		-	-	-	-	-		Contacts cable terminal	Kontaktdon ledningssko	1994- SEE 37•495	
		-	-	-	-	-		Cables, cable terminals, sleeves, seals	Ledningar, lednings- skor, hylsor, tätningar	SEE 37•497	

A
B
C
D
E

SUB GROUP
WIRING AND FUSES

UNDERGRUPP
LEDNINGAR OCH SÄKRINGAR

Group
Grupp
37

Page
Sida
435

Fig	Part No. Artikelnummer	Quantity / Antal A	B	C	D	E	P S	Description	Benämning	Notes Anmärkning	S R
		-	-	-	-	-		Insulator sleeve, holder, rubber bushings, clamps screws nuts, washers	Isolatorhöljen, hållare, gummibussningar, klammor, skruvar, muttrar, brickor	SEE 37 • 501	
		-	-	-	-	-		Elec. distribution centre, fusebox and fuses	Elcentral, säkringsdosa och säkringar	SEE 37 • 507	
		-	-	-	-	-		Main fuse box	Huvudsäkringsdosa	SEE 37 • 513	
		-	-	-	-	-		DSL	DSL		
		-	-	-	-	-		Electrical distribution centre engine gearbox	Elcentral motor växellåda	-1993 SEE 37 • 515	
		-	-	-	-	-		Electrical distribution centre engine gearbox	Elcentral motor växellåda	1994- SEE 37 • 517	
		-	-	-	-	-		Other relays series resistance	Övriga reläer förkopplingsmotstånd	SEE 37 • 519	
		-	-	-	-	-		Notes accessory	Anmärkning tillbehör		
		-	-	-	-	-		Cable harness	Ledningsmatta	SEE 37 • 521	

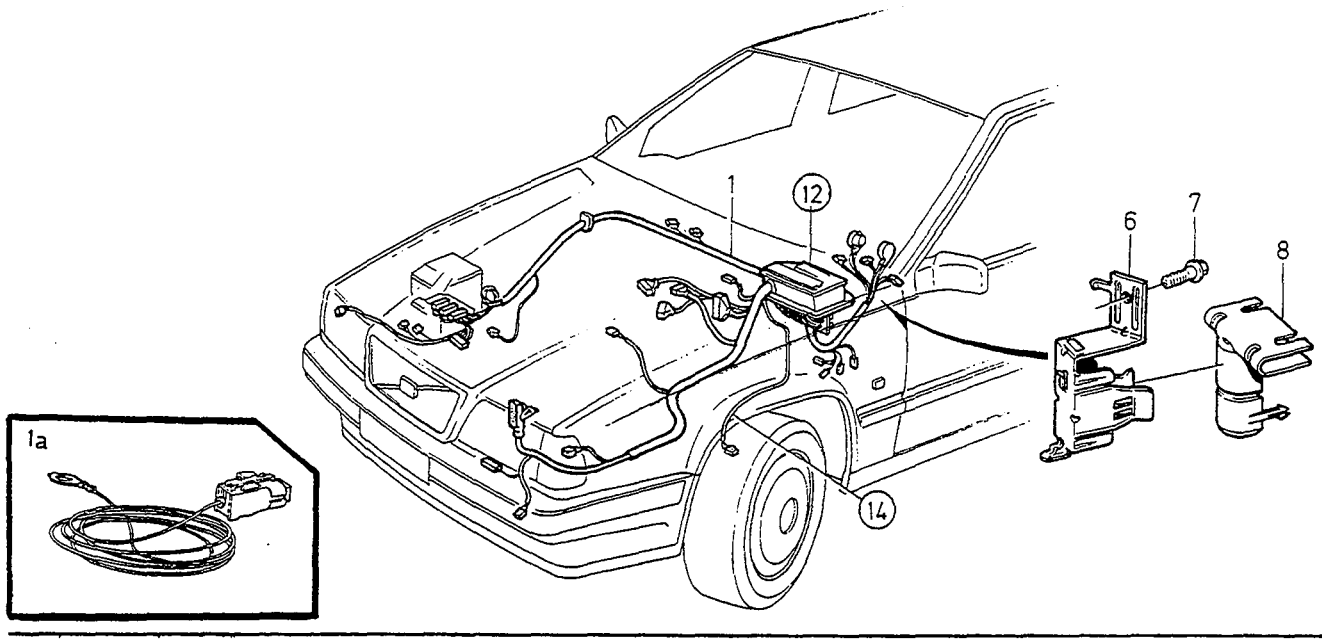

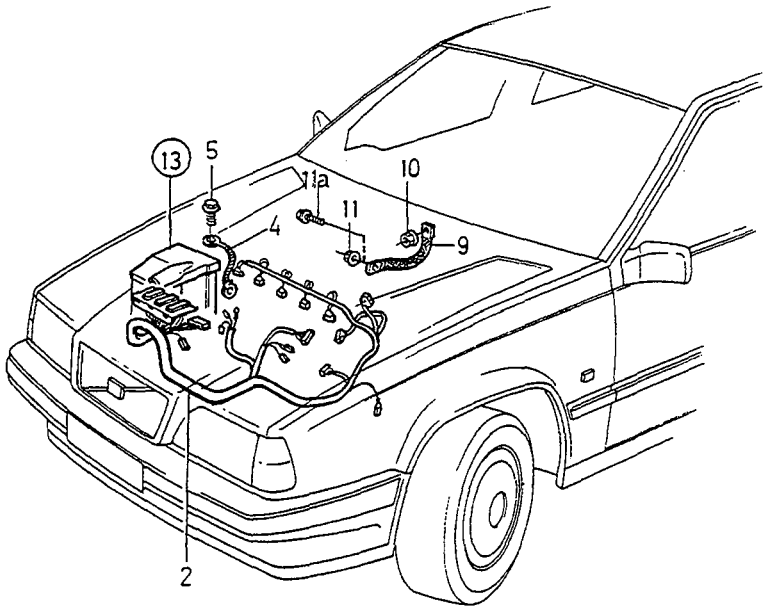

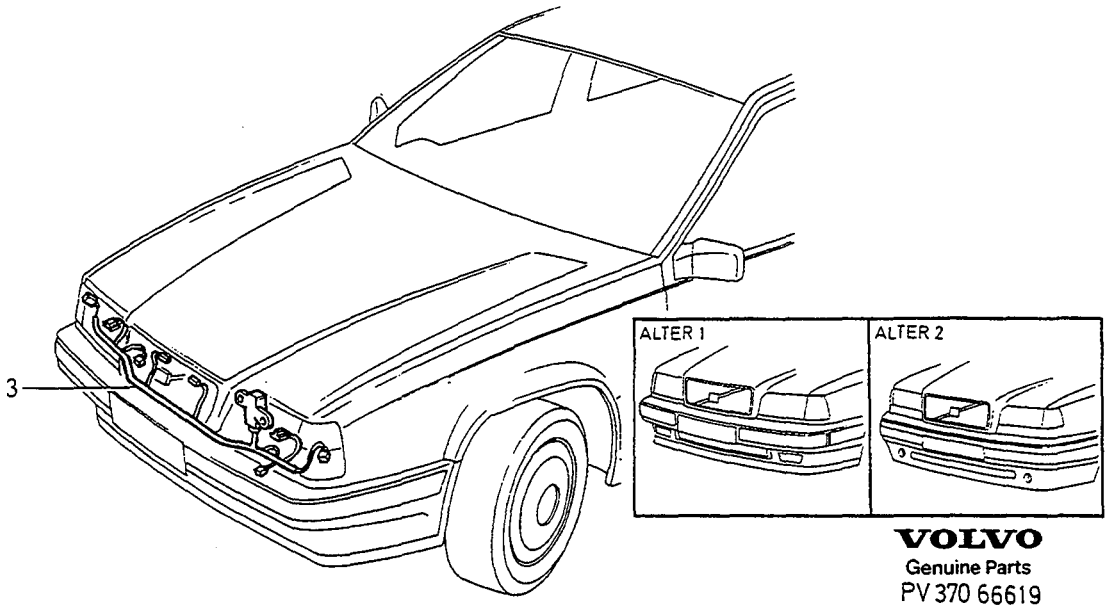

VOLVO
Genuine Parts
PV 370 66619

A	MAN.TRANS 4VALVE
B	MAN.TRANS 2VALVE
C	AUTO.TRANS 4VALVE
D	AUTO.TRANS 2VALVE
E	

CABLE HARNESS ENGINE COMPARTMENT LEDNINGSMATTA MOTORRUM

L.H.D -1993

Group / Grupp 37

Page / Sida 437

Fig	Part No. Artikelnummer	Quantity / Antal A	B	C	D	E	PS	Description	Benämning	Notes Anmärkning	SR
1		-	-	-	-	-		Cable harness ..... Engine compartment	Ledningsmatta ..... Motorrum		
		-	-	-	-	-		·4DRS CH -30699.	·4DRS CH -30699.		
	6849375-8	1	-	-	-	-		··Cable harness	··Ledningsmatta	(3545634)(3545635)	5
	6849377-4	-	-	1	-	-		··Cable harness	··Ledningsmatta	(3545636)(3545637)	5
		-	-	-	-	-		·4DRS CH 30700-100399	·4DRS CH 30700-100399 .		
	6849680-1	1	-	-	-	-		··Cable harness	··Ledningsmatta	(6849617)	8
	6849682-7	-	1	-	-	-		··Cable harness	··Ledningsmatta	(6849619)	8
	6849681-9	-	-	1	-	-		··Cable harness	··Ledningsmatta	(6849618)	8
	6849683-5	-	-	-	1	-		··Cable harness	··Ledningsmatta	(6849620)	8
		-	-	-	-	-		·5DRS	·5DRS		
	9128644-3	1	-	-	-	-		··Cable harness	··Ledningsmatta		5
	9128646-8	-	1	-	-	-		··Cable harness	··Ledningsmatta		5
	9128645-0	-	-	1	-	-		··Cable harness	··Ledningsmatta		5
	9128647-6	-	-	-	1	-		··Cable harness	··Ledningsmatta		5
1a	9128782-1	1	1	1	1	-		···Cable harness fuse cable . fan	···Ledningsmatta säkringskabel fläkt	1)	5
2		-	-	-	-	-		Cable harness ..... Engine	Ledningsmatta ..... Motor		
		-	-	-	-	-		·4DRS CH -30699.	·4DRS CH -30699.		
	3545743-1	1	-	-	-	-		··Cable harness	··Ledningsmatta		5
	3545744-9	-	-	1	-	-		··Cable harness	··Ledningsmatta		5
		-	-	-	-	-		·4DRS CH 30700-100399.	·4DRS CH 30700-100399.		
		-	-	-	-	-		·5DRS CH -11799.	·5DRS CH -11799.		
	6849717-1	1	-	-	-	-		··Cable harness	··Ledningsmatta	2) W/O E.G.R (3545748)	5
	6849716-3	1	-	-	-	-		··Cable harness	··Ledningsmatta	2) E.G.R (3545746)	5
	6849722-1	1	-	-	-	-		··Cable harness	··Ledningsmatta	3) (6849723)	5
	6849721-3	-	1	-	-	-		··Cable harness	··Ledningsmatta	4) (6849357)	5
	6849727-0	-	1	-	-	-		··Cable harness	··Ledningsmatta	5)	5
	6849719-7	-	-	1	-	-		··Cable harness	··Ledningsmatta	2) (6849334) W/O E.G.R	5
	6849725-4	-	-	1	-	-		··Cable harness	··Ledningsmatta	3) W/O E.G.R	5
	6849718-9	-	-	1	-	-		··Cable harness	··Ledningsmatta	2) (6849333) E.G.R	5
	6849724-7	-	-	1	-	-		··Cable harness	··Ledningsmatta	3) E.G.R	5
	6849720-5	-	-	-	1	-		··Cable harness	··Ledningsmatta	4) (6849335)	5
	6849726-2	-	-	-	1	-		··Cable harness	··Ledningsmatta	5)	5
3	6849535-7	1	1	1	1	-		Cable harness without control headlamps ..... Front	Ledningsmatta utan strålkastarreglage ..... Front	(6806771)	5
	6849536-5	1	1	1	1	-		Cable harness with control headlamps ..... Front	Ledningsmatta med strålkastarreglage ..... Front	(3545055)	5
4	948620-0	1	1	1	1	-		Earth cable	Stomledning	LG 340 mm	3
5	979781-2	2	2	2	2	-		Flange screw	Flänsskruv		2

1) Service alternative. / Service-alternativ.
2) 850 4DRS CH -70018. 850 5DRS CH -821.
3) 850 4DRS CH 70019-. 850 5DRS CH 822-.
4) 850 4DRS CH -69906. 850 5DRS CH -802.
5) 850 4DRS CH 69907-. 850 5DRS CH 803-.

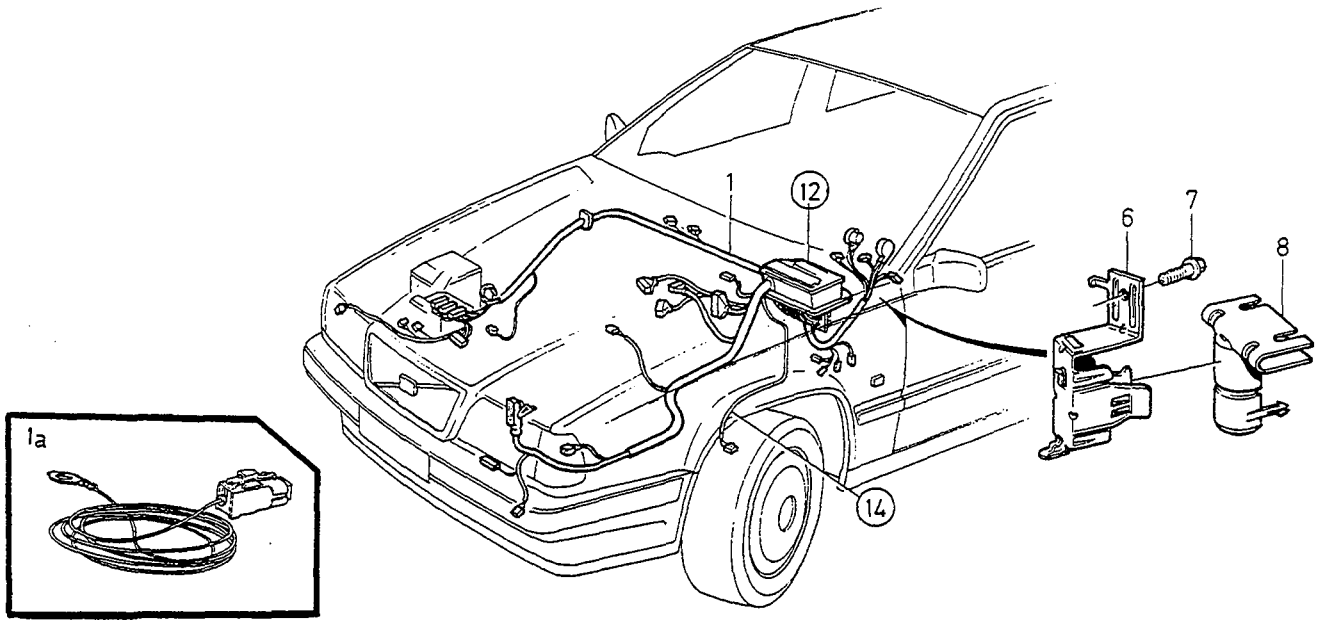

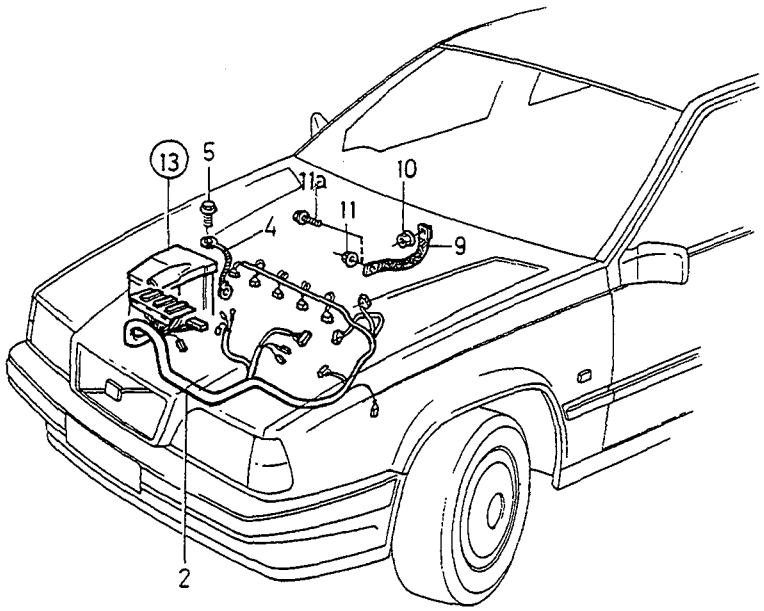

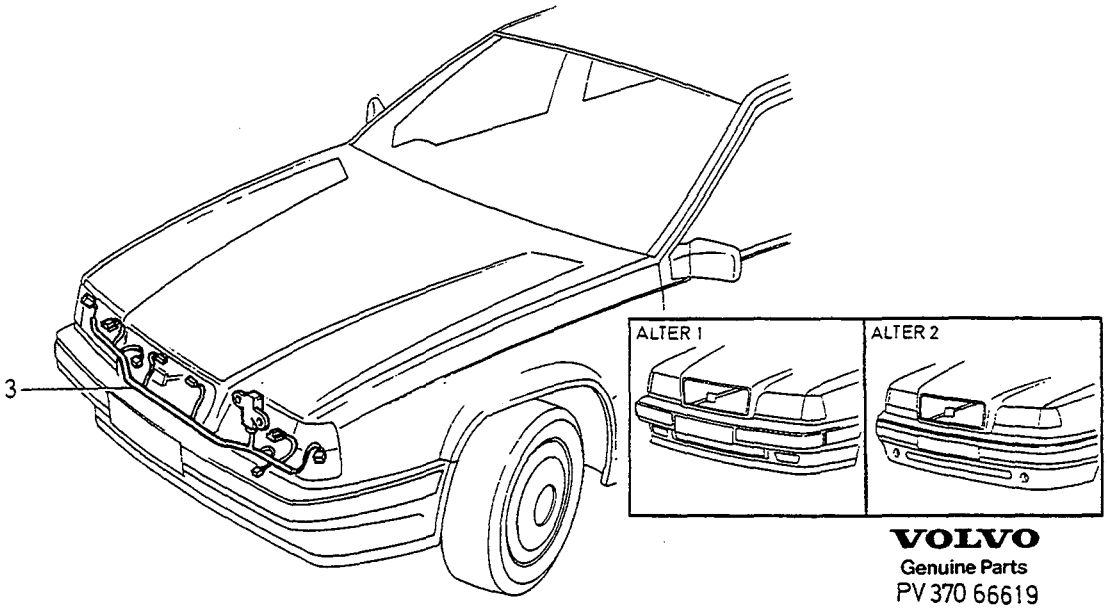

VOLVO
Genuine Parts
PV 370 66619

A	MAN.TRANS 4VALVE
B	MAN.TRANS 2VALVE
C	AUTO.TRANS 4VALVE
D	AUTO.TRANS 2VALVE
E	

CABLE HARNESS ENGINE COMPARTMENT LEDNINGSMATTA MOTORRUM

Group Grupp 37

Page Sida 439

L.H.D -1993

Fig	Part No. Artikelnummer	Quantity / Antal A	B	C	D	E	PS	Description	Benämning	Notes Anmärkning	SR
6	6849332-9	1	-	1	-	-		Bracket Contacts engine compart.-dashboard	Konsol Kontaktdon motorrum-instrumentbräda	6)	3
	3545571-6	1	1	1	1	-		Bracket Contacts engine compart.-dashboard	Konsol Kontaktdon motorrum-instrumentbräda	7)	3
7	947107-9	1	1	1	1	-		Flange screw	Flänsskruv		2
8	3545372-9	1	1	1	1	-		Cover	Kåpa		6
9	948555-8	1	-	1	-	-		Earth cable interference	Stomledning avstörning	LG 280 mm	3
	977880-4	-	1	-	1	-		Earth cable interference	Stomledning avstörning	LG 280 mm	3
10	968735-1	1	1	1	1	-		Flange nut	Flänsmutter		2
11	968162-8	1	-	1	-	-		Flange nut	Flänsmutter		2
11a	946544-4	-	1	-	1	-		Flange screw	Flänsskruv		2
12		1	1	1	1	-		Elec. distribution centre, fusebox and fuses	Elcentral, säkringsdosa och säkringar	SEE 37•507	
13		1	1	1	1	-		Electrical distribution centre engine gearbox	Elcentral motor växellåda	SEE 37•515	
14		1	1	1	1	-		Cable harness	Ledningsmatta	SEE 52•687	

6) 4DRS CH-30699.
7) 4DRS CH 30700-. 5DRS.

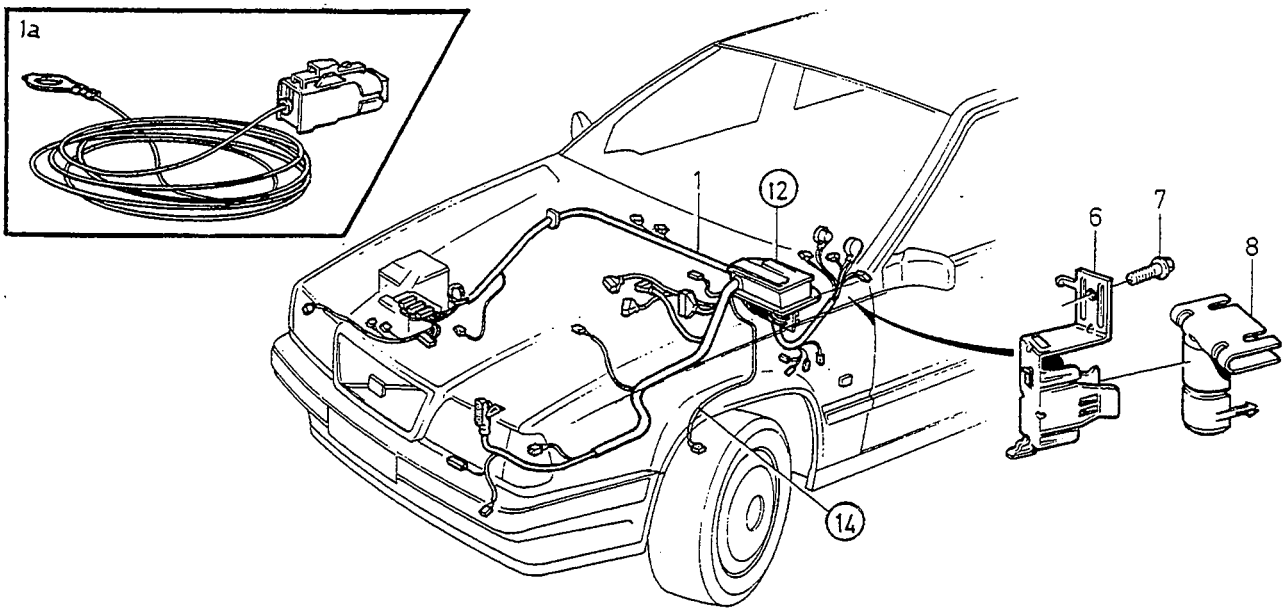

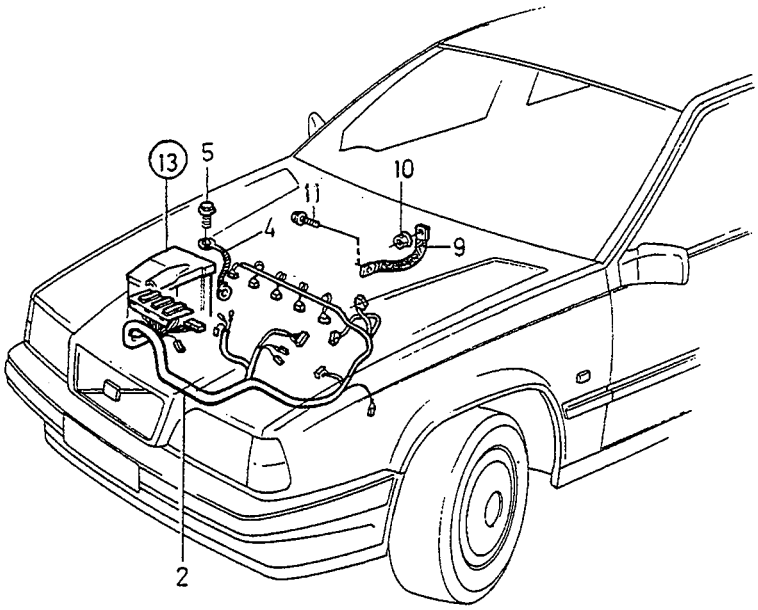

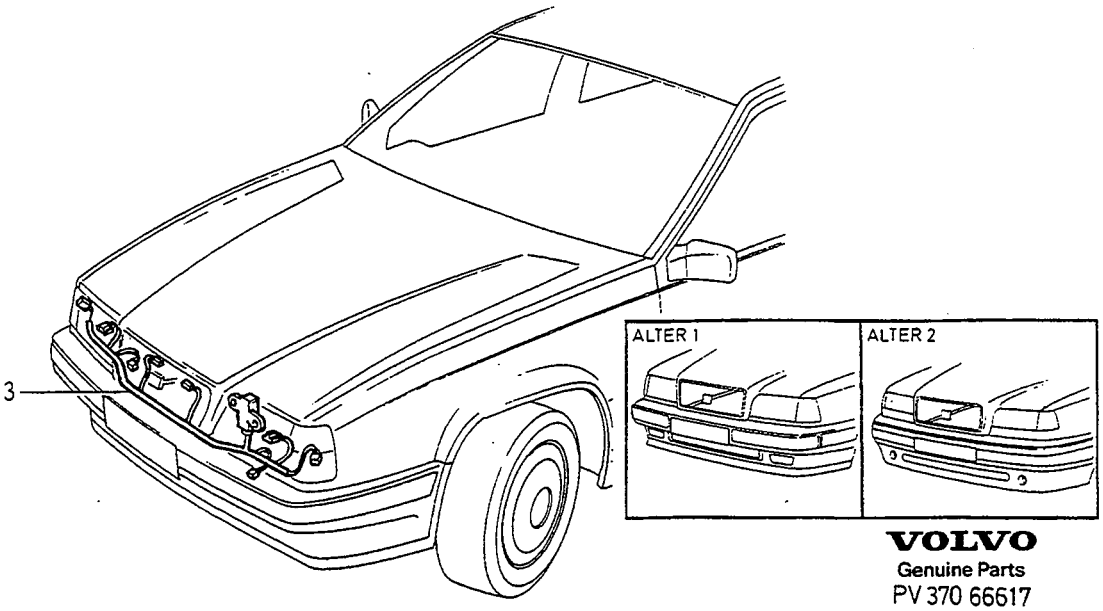

VOLVO
Genuine Parts
PV 370 66617

A	MAN.TRANS 4VALVE
B	MAN.TRANS 2VALVE
C	AUTO.TRANS 4VALVE
D	AUTO.TRANS 2VALVE
E	

CABLE HARNESS ENGINE COMPARTMENT LEDNINGSMATTA MOTORRUM

L.H.D 1994-1995.

Group / Grupp 37

Page / Sida 441

Fig	Part No. / Artikelnummer	Quantity / Antal A	B	C	D	E	PS	Description	Benämning	Notes / Anmärkning	SR
1		-	-	-	-	-		Cable harness engine compartment	Ledningsmatta motorrum		
								-1994	-1994	1)	
	9142080-2	1	-	-	-	-		•Cable harness	•Ledningsmatta	EXC TURBO (9434041)	8
	9142087-7	1	1	-	-	-		•Cable harness	•Ledningsmatta	4VALVE TURBO (9434048)	8
	9142082-8	-	-	1	-	-		•Cable harness	•Ledningsmatta	EXC TURBO (9434043)	8
	9142088-5	-	-	1	-	-		•Cable harness without air pump	•Ledningsmatta utan luftpump	TURBO (9434049)	8
	9142089-3	-	-	1	-	-		•Cable harness with air pump	•Ledningsmatta med luftpump	TURBO (9434050)	8
	9142088-5	-	-	-	1	-		•Cable harness	•Ledningsmatta	(9434049)	8
		-	-	-	-	-		Cable harness engine compartment	Ledningsmatta motorrum		
								1994-	1994-	2)	
1	9127438-1	1	-	-	-	-		•Cable harness	•Ledningsmatta	3)	5
	6849832-8	1	-	-	-	-		•Cable harness without immobilizer	•Ledningsmatta utan elekt. startspärr	4)	5
	9162851-1	1	-	-	-	-		•Cable harness with immobilizer	•Ledningsmatta med elekt. startspärr	4)	5
	9127447-2	1	1	-	-	-		•Cable harness	•Ledningsmatta	3) INCL TURBO	5
	6849836-9	1	1	-	-	-		•Cable harness without immobilizer	•Ledningsmatta utan elekt. startspärr	4) INCL TURBO	5
	9162853-7	1	1	-	-	-		•Cable harness with immobilizer	•Ledningsmatta med elekt. startspärr	4) INCL TURBO	5
	9127441-5	-	-	1	-	-		•Cable harness without air pump	•Ledningsmatta utan luftpump	3)	5
	6849833-6	-	-	1	-	-		•Cable harness without immobilizer	•Ledningsmatta utan elekt. startspärr	4)	5
	9162852-9	-	-	1	-	-		•Cable harness with immobilizer	•Ledningsmatta med elekt. startspärr	4)	5
	9127444-9	-	-	1	1	-		•Cable harness with air pump	•Ledningsmatta med luftpump	3)	5
	6849837-7	-	-	1	1	-		•Cable harness without immobilizer	•Ledningsmatta utan elekt. startspärr	4) INCL TURBO	5
	9162854-5	-	-	1	1	-		•Cable harness with immobilizer	•Ledningsmatta med elekt. startspärr	4) INCL TURBO	5
1a	9128782-1	1	1	1	1	-		•Cable harness fuse cable ..... fan	•Ledningsmatta säkringskabel fläkt	5)	5
2		-	-	-	-	-		Cable harness	Ledningsmatta		
								Engine	Motor		
	6849733-8	1	-	-	-	-		•Cable harness	•Ledningsmatta		5
	6849039-0	-	1	-	-	-		•Cable harness	•Ledningsmatta		5
	6849731-2	-	-	1	-	-		•Cable harness	•Ledningsmatta	W/O E.G.R	5
	6849037-4	-	-	1	-	-		•Cable harness	•Ledningsmatta	E.G.R	5
	6849040-8	-	-	-	1	-		•Cable harness	•Ledningsmatta		5
	9162458-5	1	-	-	-	-		•Cable harness	•Ledningsmatta	TURBO	5
	9162457-7	-	-	1	-	-		•Cable harness	•Ledningsmatta	TURBO	5
3	6849694-2	1	1	1	1	-		Cable harness	Ledningsmatta		5
								Front	Front	ALTER 1	
	3545869-4	1	1	1	1	-		Cable harness	Ledningsmatta	3)	5
								Front	Front	ALTER 2	
4	948620-0	1	1	1	1	-		Earth cable	Stomledning	LG 340 mm	3

1) FC 1; 4DRS CH-172432. FC 2; 4DRS CH-169366, 5DRS CH-73164.
2) FC 1; 4DRS CH 172433-. FC 2; 4DRS CH 169367-, 5DRS CH 73165-.
3) FC 2; 4DRS CH-193577, 5DRS CH-95665. FC 1; 4DRS CH-195028.
4) FC 2; 4DRS CH 193578-. 5DRS CH 95666-. FC 1; 4DRS CH 195029-.
5) Service alternative. / Service-alternativ.

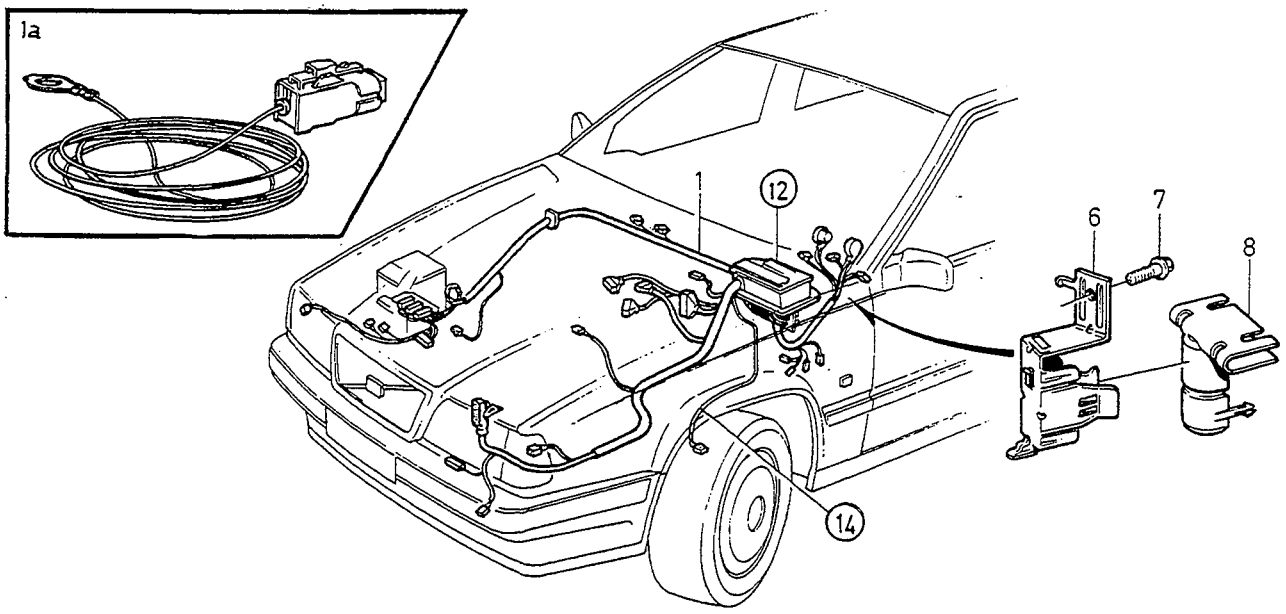

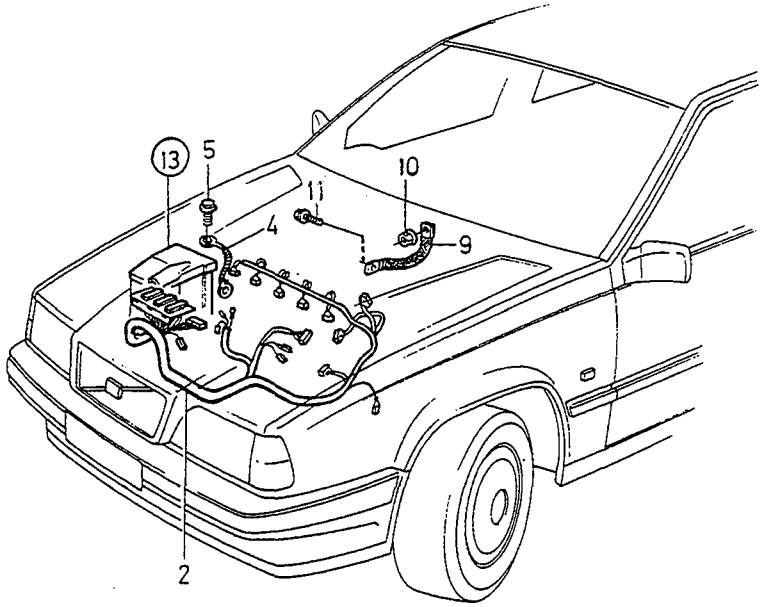

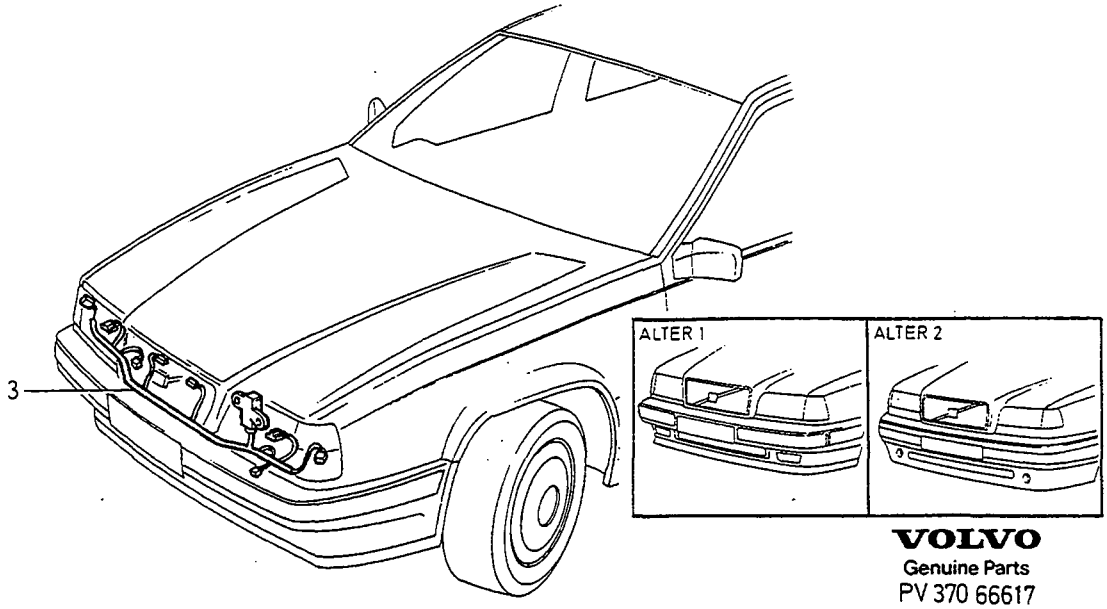

VOLVO
Genuine Parts
PV 370 66617

A	MAN.TRANS 4VALVE
B	MAN.TRANS 2VALVE
C	AUTO.TRANS 4VALVE
D	AUTO.TRANS 2VALVE
E	

CABLE HARNESS ENGINE COMPARTMENT LEDNINGSMATTA MOTORRUM

L.H.D 1994-1995.

Group Grupp 37

Page Sida 443

Fig	Part No. Artikelnummer	Quantity / Antal A	B	C	D	E	PS	Description	Benämning	Notes Anmärkning	SR
5	979781-2	2	2	2	2	-		Flange screw	Flänsskruv		2
6	3545571-6	1	1	1	1	-		Bracket Contacts engine compart.-dashboard	Konsol Kontaktdon motorrum-instrumentbräda		3
7	947107-9	1	1	1	1	-		Flange screw	Flänsskruv		2
8	3545372-9	1	1	1	1	-		Cover	Kåpa		6
9	948620-0	1	1	1	1	-		Earth cable interference	Stomledning avstörning	LG 340 mm	3
10	968735-1	1	1	1	1	-		Flange nut	Flänsmutter		2
11	965175-3	1	1	1	1	-		Flange screw	Flänsskruv		2
12		1	1	1	1	-		Elec. distribution centre, fusebox and fuses	Elcentral, säkringsdosa och säkringar	SEE 37•507	
13		1	1	1	1	-		Electrical distribution centre engine gearbox	Elcentral motor växellåda	SEE 37•517	
14		1	1	1	1	-		Cable harness	Ledningsmatta	SEE 52•687	

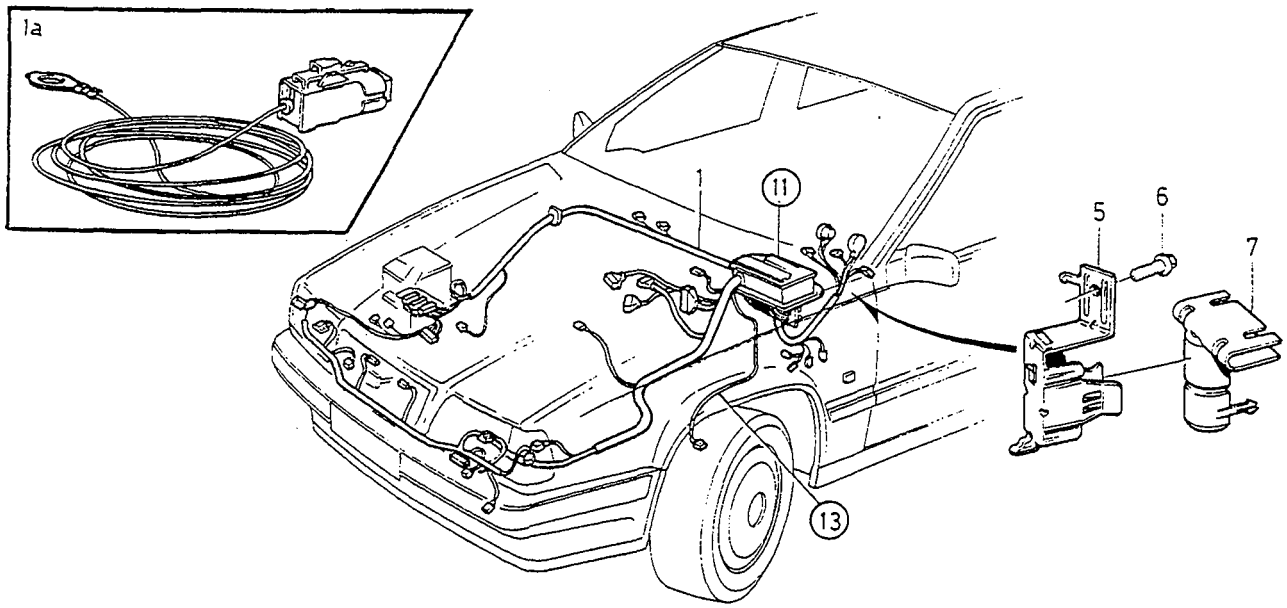
1a
1
11
5
6
7
13

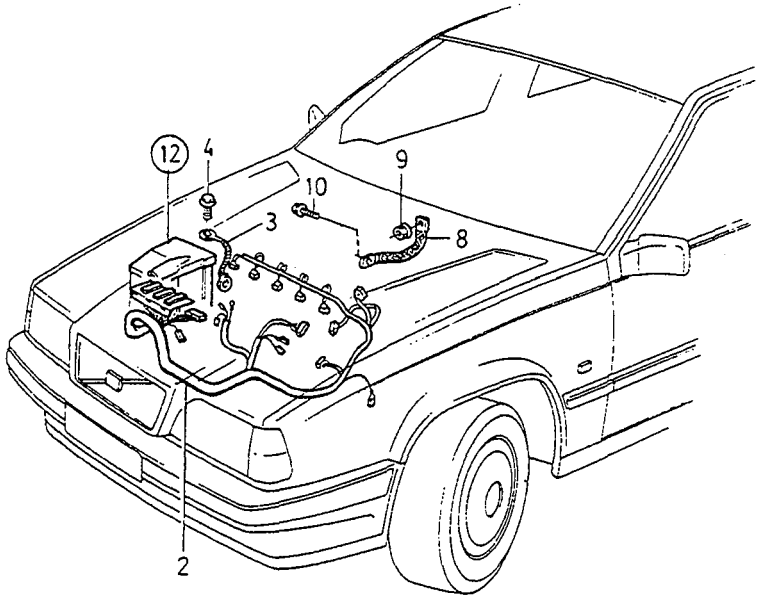
12
4
10
9
3
8
2

A	MAN.TRANS EXC.TURBO
B	MAN.TRANS TURBO
C	AUTO.TRANS EXC.TURBO
D	AUTO.TRANS TURBO
E	

CABLE HARNESS ENGINE COMPARTMENT LEDNINGSMATTA MOTORRUM

L.H.D 1996.

Group / Grupp 37

Page / Sida 445

Fig	Part No. Artikelnummer	Quantity / Antal A	B	C	D	E	PS	Description	Benämning	Notes Anmärkning	SR
1		-	-	-	-	-		Cable harness ..... Engine compartment	Ledningsmatta ..... Motorrum		
	9441084-2	1	-	-	-	-		• Cable harness with alarm GA2	• Ledningsmatta med alarm GA2	EXCL.(S) (9148431)	5
	9129105-4	1	-	-	-	-		• Cable harness with alarm GA2	• Ledningsmatta med alarm GA2	(S)	5
	9168482-9	1	-	-	-	-		• Cable harness without alarm GA2	• Ledningsmatta utan alarm GA2		5
	9441092-5	-	1	-	-	-		• Cable harness with alarm GA2	• Ledningsmatta med alarm GA2		5
	9168484-5	-	1	-	-	-		• Cable harness without alarm GA2	• Ledningsmatta utan alarm GA2		5
	9441085-9	-	-	1	-	-		• Cable harness with alarm GA2	• Ledningsmatta med alarm GA2	(9148432)EXCL.(S)	5
	9129106-2	-	-	1	-	-		• Cable harness with alarm GA2	• Ledningsmatta med alarm GA2	(9442192)(S)	5
	9168483-7	-	-	1	-	-		• Cable harness without alarm GA2	• Ledningsmatta utan alarm GA2		5
	9441088-3	-	-	-	1	-		• Cable harness with alarm GA2	• Ledningsmatta med alarm GA2	(9168264)	5
	9168485-2	-	-	-	1	-		• Cable harness without alarm GA2	• Ledningsmatta utan alarm GA2		5
1a	9128782-1	1	1	1	1	-		• Cable harness fuse cable ..... fan	• Ledningsmatta säkringskabel fläkt	1)	5
	9441030-5	1	1	1	1	-		• Cable harness fuse cable ..... air pump	• Ledningsmatta säkringskabel luftpump	1)	5
2		-	-	-	-	-		Cable harness engine	Ledningsmatta motor		
	9148861-9	1	-	-	-	-		• Cable harness	• Ledningsmatta	2)	5
	9148865-0	1	-	-	-	-		• Cable harness	• Ledningsmatta	3)	5
	9148858-5	1	-	-	-	-		• Cable harness	• Ledningsmatta	4)	5
	9148857-7	-	-	1	-	-		• Cable harness	• Ledningsmatta	4)	5
	9442150-0	-	-	1	-	-		• Cable harness	• Ledningsmatta	2)	5
	9148864-3	-	-	1	-	-		• Cable harness	• Ledningsmatta	3)	5
	9442145-0	-	1	-	-	-		• Cable harness	• Ledningsmatta		5
	9442144-3	-	-	-	1	-		• Cable harness	• Ledningsmatta		5
3	948620-0	1	1	1	1	-		Earth cable	Stomledning	LG 340 mm	3
4	979781-2	2	2	2	2	-		Flange screw	Flänsskruv		2
5	3545571-6	1	1	1	1	-		Bracket ..... Contacts engine compart.-dashboard	Konsol ..... Kontaktdon motorrum-instrumentbräda		3
6	947107-9	1	1	1	1	-		Flange screw	Flänsskruv		2
7	3545372-9	1	1	1	1	-		Cover	Kåpa		6
8	948620-0	1	1	1	1	-		Earth cable ..... interference	Stomledning ..... avstörning	LG 340 mm	3
9	968735-1	1	1	1	1	-		Flange nut	Flänsmutter		2
10	965175-3	1	1	1	1	-		Flange screw	Flänsskruv		2
11		1	1	1	1	-		Elec. distribution centre, fusebox and fuses	Elcentral, säkringsdosa och säkringar	SEE 37 • 507	
12		1	1	1	1	-		Electrical distribution centre engine gearbox	Elcentral motor växellåda	SEE 37 • 517	
13		1	1	1	1	-		Cable harness	Ledningsmatta	SEE 52 • 689	

1) Service alternative. / Service-alternativ.
2) For cars with electronic ignition system Motronic. / För bilar med Motronic tändsystem.
3) For cars with electronic ignition system Fenix 5.2 / För bilar med Fenix 5.2 tändsystem.
4) For cars with electronic ignition system LH/EZ / För bilar med LH/EZ tändsystem.

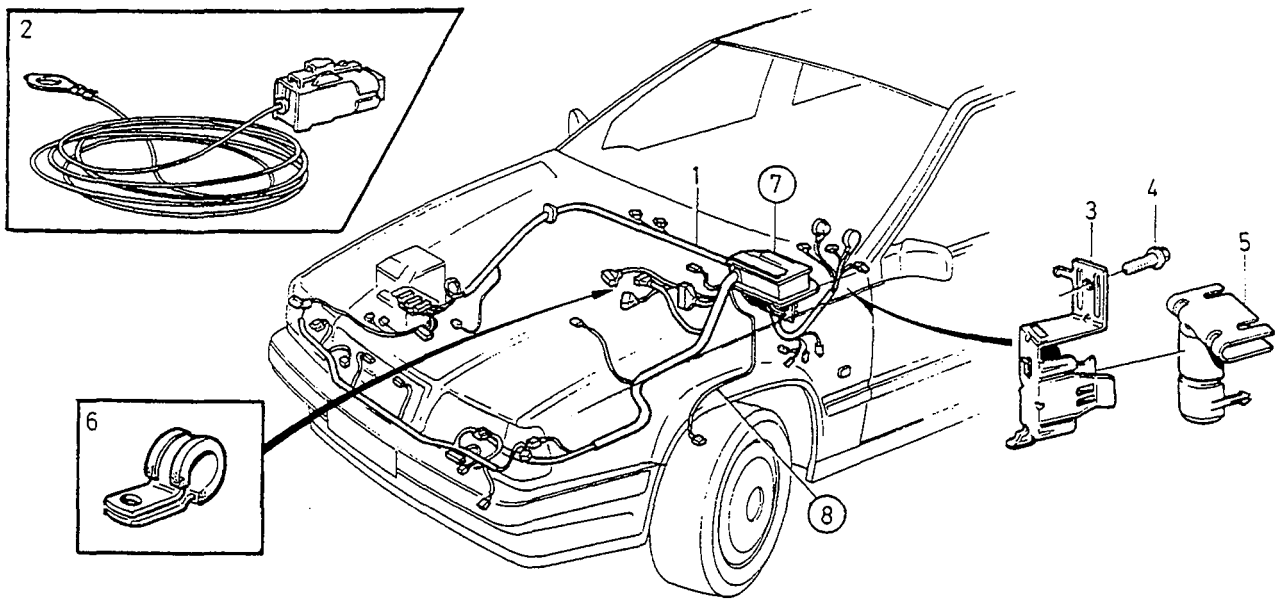
2
1
7
3
4
5
6
8

A	MAN.TRANS EXC.TURBO
B	MAN.TRANS TURBO
C	AUTO.TRANS EXC.TURBO
D	AUTO.TRANS TURBO
E	

CABLE HARNESS ENGINE COMPARTMENT LEDNINGSMATTA MOTORRUM

L.H.D 1997-

Group Grupp 37

Page Sida 447

Fig	Part No. Artikelnummer	Quantity / Antal A	B	C	D	E	PS	Description	Benämning	Notes Anmärkning	SR
1		-	-	-	-	-		Cable harness ..... Engine compartment	Ledningsmatta ..... Motorrum		
	9168015-7	1	-	-	-	-		• Cable harness	• Ledningsmatta		5
	9441139-4	1	-	-	-	-		• Cable harness	• Ledningsmatta	1)	5
	9441139-4	-	1	-	-	-		• Cable harness	• Ledningsmatta		5
	9168016-5	-	-	1	-	-		• Cable harness	• Ledningsmatta		5
	9441138-6	-	-	1	-	-		• Cable harness	• Ledningsmatta	1)	5
	9441138-6	-	-	-	1	-		• Cable harness	• Ledningsmatta		5
2	9128782-1	1	1	1	1	-		• Cable harness fuse cable ..... fan	• Ledningsmatta säkringskabel fläkt	2)	5
	9441030-5	1	1	1	1	-		• Cable harness fuse cable ..... air pump	• Ledningsmatta säkringskabel luftpump	2)	5
3	3545571-6	1	1	1	1	-		Bracket ..... Contacts engine compart.-dashboard	Konsol ..... Kontaktdon motorrum-instrumentbräda		3
4	947107-9	1	1	1	1	-		Flange screw	Flänsskruv		2
5	3545372-9	1	1	1	1	-		Cover	Kåpa		6
6	947827-2	1	1	-	-	-		Clamp	Klamma		2
7		1	1	1	1	-		Elec. distribution centre, fusebox and fuses	Elcentral, säkringsdosa och säkringar	SEE 37 • 507	
8		1	1	1	1	-		Cable harness	Ledningsmatta	SEE 52 • 689	

1) For cars with engine B5254T. / För bilar med B5254T motor.
2) Service alternative. / Service-alternativ.

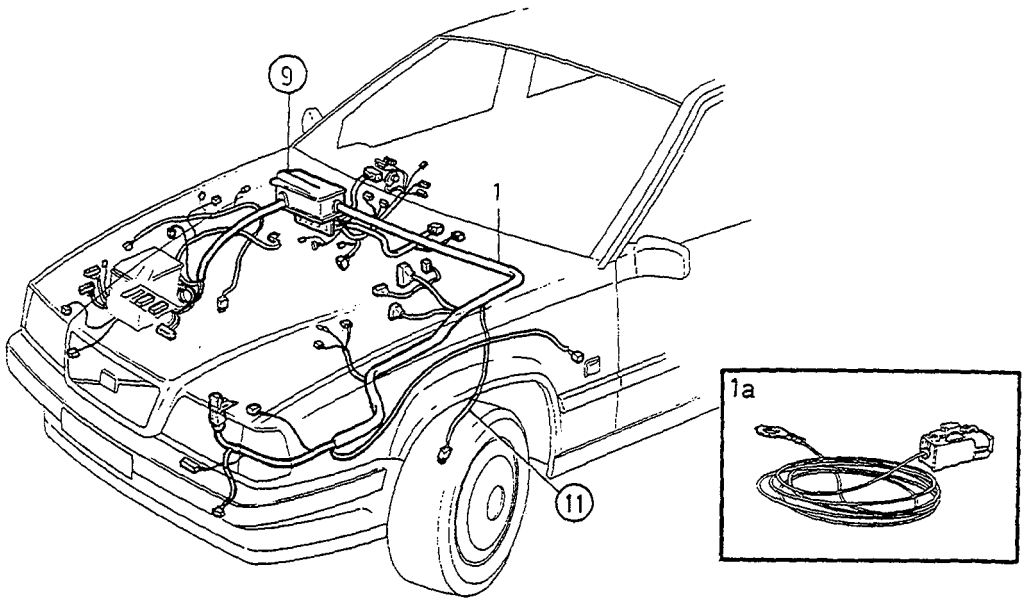

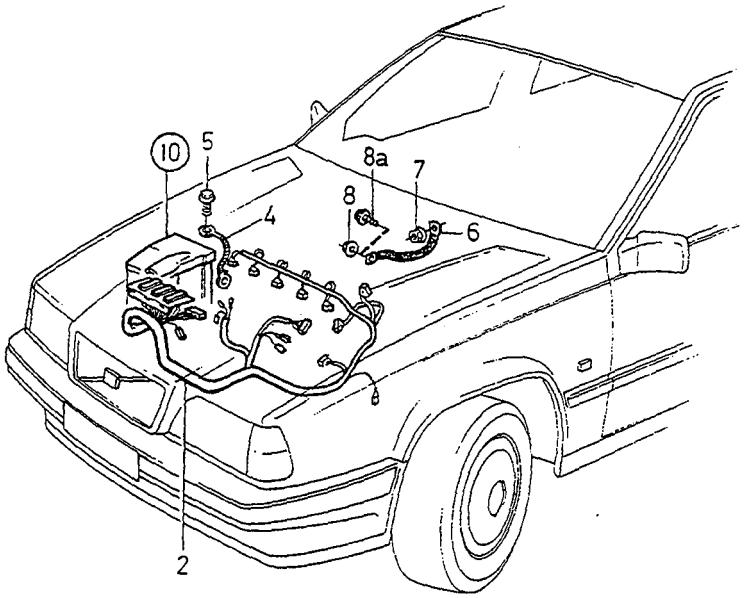

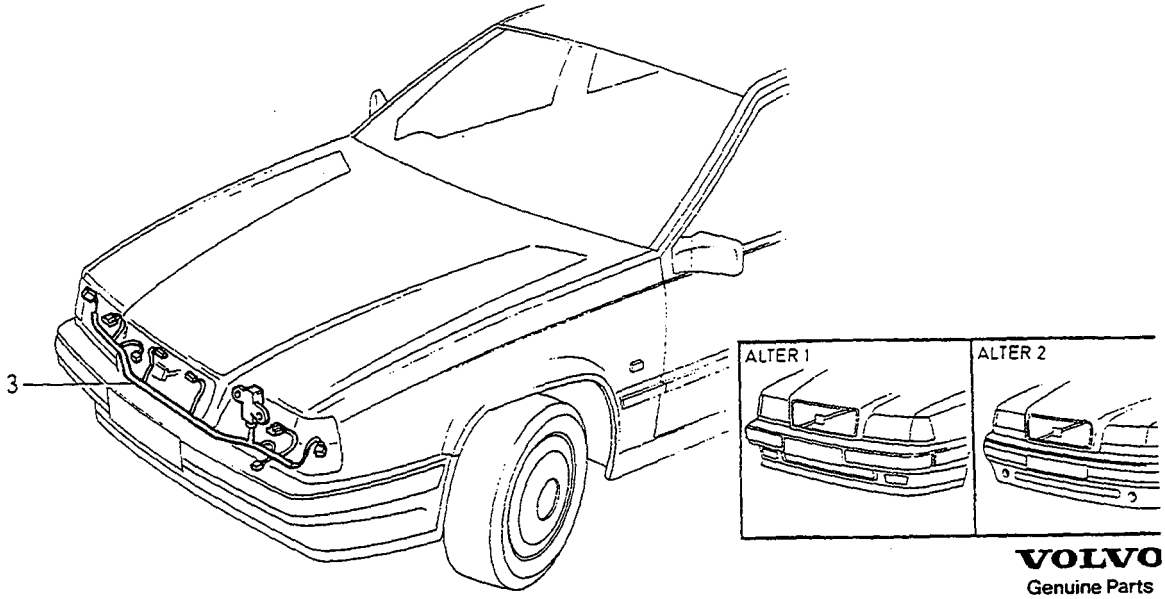

VOLVO
Genuine Parts
PV 371 66615

A	MAN.TRANS 4VALVE
B	MAN.TRANS 2VALVE
C	AUTO.TRANS 4VALVE
D	AUTO.TRANS 2VALVE
E	

CABLE HARNESS ENGINE COMPARTMENT LEDNINGSMATTA MOTORRUM

R.H.D -1995.

Group / Grupp 37

Page / Sida 449

Fig	Part No. / Artikelnummer	Quantity / Antal A	B	C	D	E	PS	Description	Benämning	Notes / Anmärkning	SR
1		-	-	-	-	-		Cable harness engine compartment	Ledningsmatta motorrum		
		-	-	-	-	-		•4DRS CH -30699.	•4DRS CH -30699.		
	6849529-0	1	-	-	-	-		•Cable harness	•Ledningsmatta		5
	6849532-4	-	-	1	-	-		•Cable harness	•Ledningsmatta		5
		-	-	-	-	-		•4DRS CH 30700-100399.	•4DRS CH 30700-100399.		
	6849685-0	1	-	-	-	-		•Cable harness	•Ledningsmatta	(6849622)	8
	6849686-8	-	1	-	-	-		•Cable harness	•Ledningsmatta	(6849623)	8
	6849684-3	-	-	1	-	-		•Cable harness	•Ledningsmatta	(6849621)	8
	6849687-6	-	-	-	1	-		•Cable harness	•Ledningsmatta	(6849624)	8
		-	-	-	-	-		•1994	•1994		
	9142083-6	1	-	-	-	-		•Cable harness	•Ledningsmatta	EXC TURBO (9434044)	8
	9142090-1	1	1	-	-	-		•Cable harness	•Ledningsmatta	4VALVE TURBO (9434051)	8
	9142084-4	-	-	1	-	-		•Cable harness	•Ledningsmatta	EXC TURBO (9434045)	8
	9142091-9	-	-	1	1	-		•Cable harness	•Ledningsmatta	4VALVE TURBO (9434052)	8
								1995	1995		
	9127440-7	1	-	-	-	-		•Cable harness	•Ledningsmatta	1) EXC TURBO	5
	6849834-4	1	-	-	-	-		•Cable harness	•Ledningsmatta	2) EXC TURBO	5
	9148784-3	1	1	-	-	-		•Cable harness	•Ledningsmatta	1) TURBO	5
	6849841-9	1	1	-	-	-		•Cable harness	•Ledningsmatta	2) TURBO	5
	9127439-9	-	-	1	-	-		•Cable harness	•Ledningsmatta	1) EXC TURBO	5
	6849835-1	-	-	1	-	-		•Cable harness	•Ledningsmatta	2) EXC TURBO	5
	9148783-5	-	-	1	1	-		•Cable harness	•Ledningsmatta	1) TURBO	5
	9127445-6	-	-	1	1	-		•Cable harness	•Ledningsmatta	3) TURBO (6849842)	5
	9127445-6	-	-	1	1	-		•Cable harness	•Ledningsmatta	4) EXC TURBO	5
1a	9128782-1	1	1	1	1	-		•Cable harness fuse cable fan	•Ledningsmatta säkringskabel fläkt	5)	5
2		-	-	-	-	-		Cable harness Engine	Ledningsmatta Motor		
		-	-	-	-	-		•4DRS CH -30699.	•4DRS CH -30699.		
	3545743-1	1	-	-	-	-		••Cable harness	••Ledningsmatta		5
	3545744-9	-	-	1	-	-		••Cable harness	••Ledningsmatta		5
		-	-	-	-	-		•4DRS CH 30700-100399.	•4DRS CH 30700-100399.		
		-	-	-	-	-		•5DRS CH -11799.	•5DRS CH -11799.		
	6849717-1	1	-	-	-	-		••Cable harness	••Ledningsmatta	6) W/O E.G.R (3545748)	5
	6849716-3	1	-	-	-	-		••Cable harness	••Ledningsmatta	6) E.G.R (3545746)	5
	6849722-1	1	-	-	-	-		••Cable harness	••Ledningsmatta	7) (6849723)	5
	6849721-3	-	1	-	-	-		••Cable harness	••Ledningsmatta	8) (6849357)	5
	6849727-0	-	1	-	-	-		••Cable harness	••Ledningsmatta	9)	5
	6849719-7	-	-	1	-	-		••Cable harness	••Ledningsmatta	6) W/O E.G.R (6849334)	5
	6849725-4	-	-	1	-	-		••Cable harness	••Ledningsmatta	7) W/O E.G.R	5
	6849718-9	-	-	1	-	-		••Cable harness	••Ledningsmatta	6) E.G.R	5
	6849724-7	-	-	1	-	-		••Cable harness	••Ledningsmatta	7) E.G.R	5

1) FC 2; 4DRS CH-193577, 5DRS CH-95665. FC 1; 4DRS CH-195028.
2) FC 2; 4DRS CH 193578-. 5DRS CH 95666-. FC 1; 4DRS CH 195029-.
3) FC 2; 4DRS CH 193578-216028, 5DRS CH 95666-117613, FC 1; 4DRS CH 195029-219703.
4) FC 2; 4DRS CH 216029-, 5DRS CH 117614-, FC 1; 4DRS CH 219704-.
5) Service alternative. / Service-alternativ.
6) 850 4DRS CH -70018. 850 5DRS CH -821.
7) 850 4DRS CH 70019-. 850 5DRS CH 822-.
8) 850 4DRS CH -69906. 850 5DRS CH -802.
9) 850 4DRS CH 69907-. 850 5DRS CH 803-.

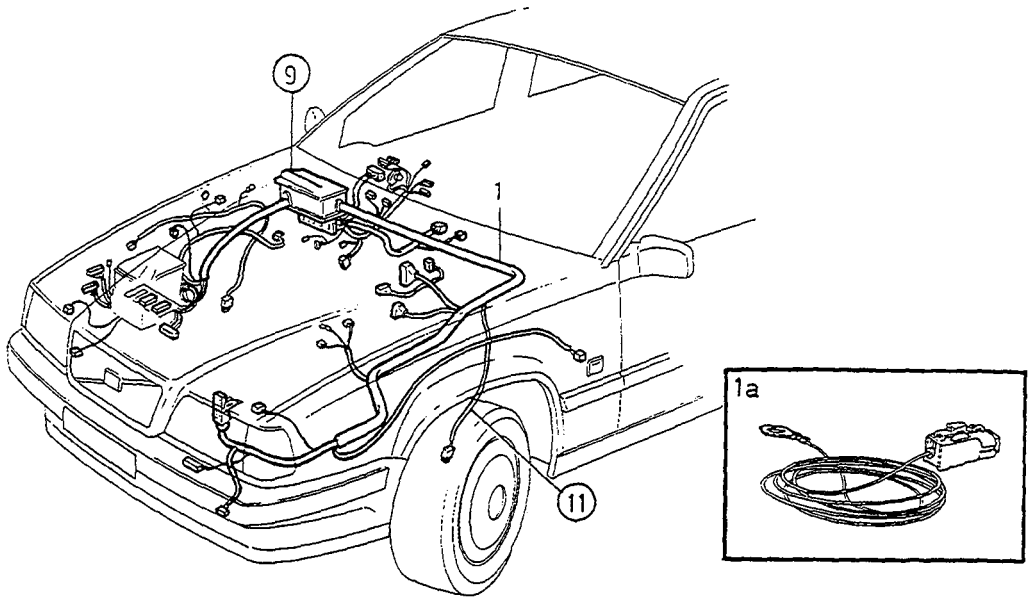

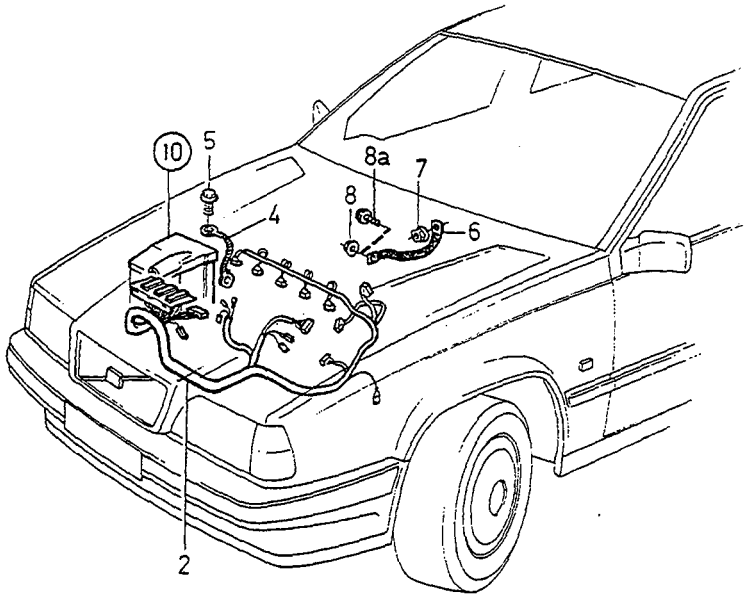

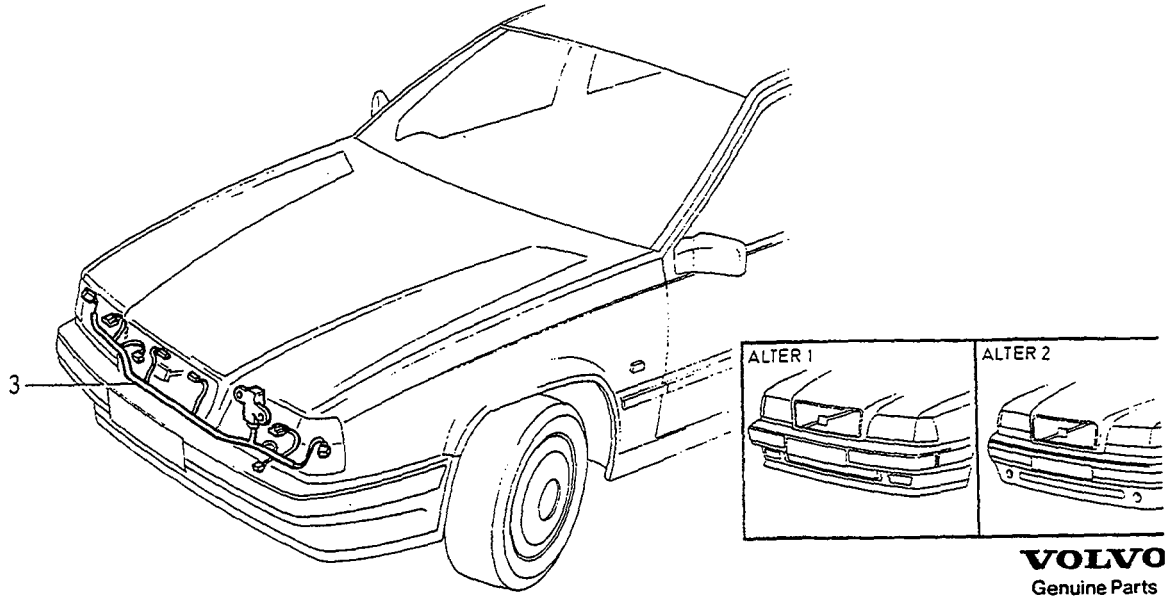

VOLVO
Genuine Parts
PV 371 66615

A	MAN.TRANS 4VALVE
B	MAN.TRANS 2VALVE
C	AUTO.TRANS 4VALVE
D	AUTO.TRANS 2VALVE
E	

CABLE HARNESS ENGINE COMPARTMENT LEDNINGSMATTA MOTORRUM

R.H.D -1995.

Group Grupp 37

Page Sida 451

Fig	Part No. Artikelnummer	Quantity / Antal A	B	C	D	E	PS	Description	Benämning	Notes Anmärkning	SR
	6849720-5	-	-	-	1	-		••Cable harness	••Ledningsmatta	8)	5
	6849726-2	-	-	-	1	-		••Cable harness	••Ledningsmatta	9)	5
		-	-	-	-	-		•1994-	•1994-		
	6849733-8	1	-	-	-	-		••Cable harness	••Ledningsmatta		5
	6849039-0	-	1	-	-	-		••Cable harness	••Ledningsmatta		5
	6849731-2	-	-	1	-	-		••Cable harness	••Ledningsmatta	W/O E.G.R	5
	6849037-4	-	-	1	-	-		••Cable harness	••Ledningsmatta	E.G.R	5
	6849040-8	-	-	-	1	-		••Cable harness	••Ledningsmatta		5
	9162458-5	1	-	-	-	-		••Cable harness	••Ledningsmatta	TURBO	5
	9162457-7	-	-	1	-	-		••Cable harness	••Ledningsmatta	TURBO	5
3	6849535-7	1	1	1	1	-		Cable harness front	Ledningsmatta främre	AUTO.TRANS 4VALVE	5
	6849694-2	1	1	1	1	-		Cable harness front	Ledningsmatta främre	1994- ALTER 1	5
	3545869-4	1	1	1	1	-		Cable harness front	Ledningsmatta främre	1994- ALTER 2	5
4	948620-0	1	1	1	1	-		Earth cable	Stomledning	LG 340 mm	3
5	979781-2	2	2	2	2	-		Flange screw	Flänsskruv		2
6	948555-8	1	1	1	1	-		Earth cable interference	Stomledning avstörning	-1993. LG 280 mm	3
	948620-0	1	1	1	1	-		Earth cable interference	Stomledning avstörning	1994-. LG 340 mm	3
7	968735-1	1	1	1	1	-		Flange nut	Flänsmutter		2
8	968162-8	1	1	1	1	-		Flange nut	Flänsmutter	-1993	2
8a	965175-3	1	1	1	1	-		Flange screw	Flänsskruv	1994-	2
9		1	1	1	1	-		Elec. distribution centre, fusebox and fuses	Elcentral, säkringsdosa och säkringar	SEE 37•507	
10		1	1	1	1	-		Electrical distribution centre engine gearbox	Elcentral motor växellåda	SEE 37•515	
11		1	-	-	-	-		Cable harness	Ledningsmatta	SEE 52•687	

8) 850 4DRS CH -69906. 850 5DRS CH -802.
9) 850 4DRS CH 69907-. 850 5DRS CH 803-.

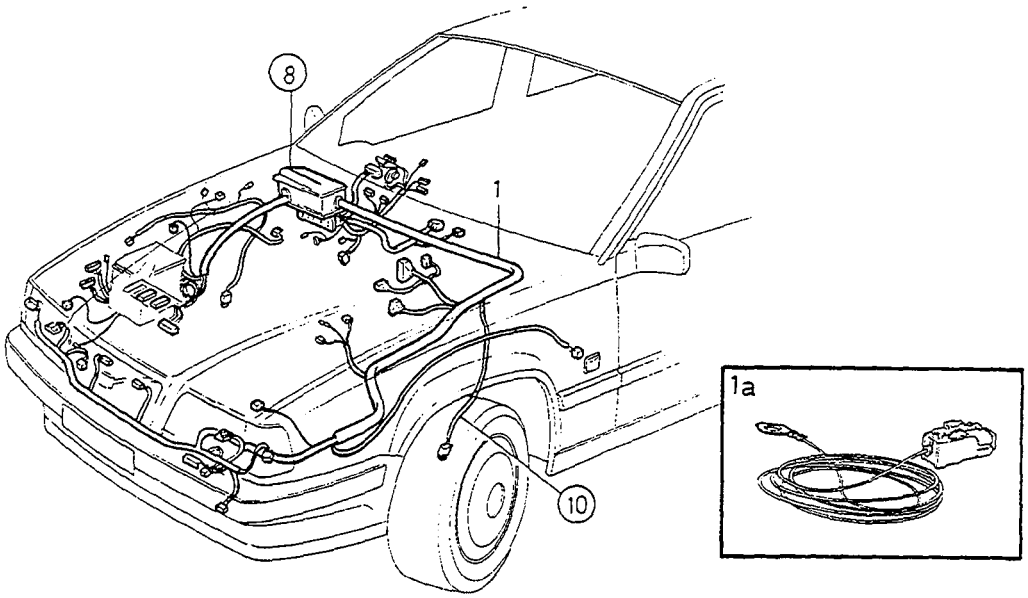
8
1
10
1a

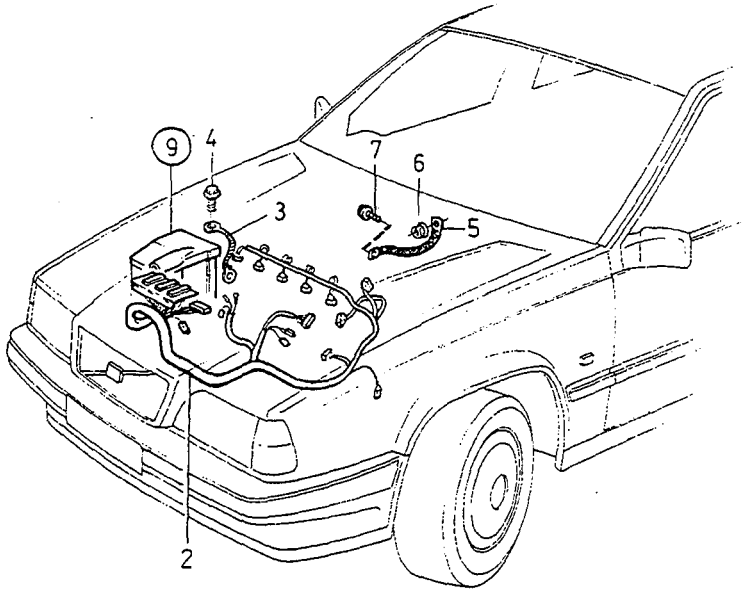
9
4
7
6
3
5
2

A	MAN.TRANS EXC.TURBO
B	MAN.TRANS TURBO
C	AUTO.TRANS EXC.TURBO
D	AUTO.TRANS TURBO
E	

CABLE HARNESS ENGINE COMPARTMENT LEDNINGSMATTA MOTORRUM

R.H.D. 1996.

Fig	Part No. Artikelnummer	Quantity / Antal A	B	C	D	E	PS	Description	Benämning	Notes Anmärkning	SR
1		-	-	-	-	-		Cable harness engine compartment	Ledningsmatta motorrum		
	9441086-7	1	-	-	-	-		•Cable harness	•Ledningsmatta	1) (9148433)	5
	9441264-0	1	-	-	-	-		•Cable harness	•Ledningsmatta	2)	5
	9441089-1	-	1	-	-	-		•Cable harness	•Ledningsmatta	1) (9148439)	5
	9441266-5	-	1	-	-	-		•Cable harness	•Ledningsmatta	2)	5
	9441087-5	-	-	1	-	-		•Cable harness	•Ledningsmatta	1) (9148434)	5
	9441265-7	-	-	1	-	-		•Cable harness	•Ledningsmatta	2)	5
	9441090-9	-	-	-	1	-		•Cable harness	•Ledningsmatta	1) (9148439)	5
	9441267-3	-	-	-	1	-		•Cable harness	•Ledningsmatta	2)	5
1a	9128782-1	1	1	1	1	-		•Cable harness fuse cable fan	•Ledningsmatta säkringskabel fläkt	3)	5
	9441030-5	1	1	1	1	-		•Cable harness fuse cable air pump	•Ledningsmatta säkringskabel luftpump	3)	5
2		-	-	-	-	-		Cable harness engine	Ledningsmatta motor		
	9148861-9	1	-	-	-	-		•Cable harness	•Ledningsmatta	4)	5
	9148865-0	1	-	-	-	-		•Cable harness	•Ledningsmatta	5)	5
	9148858-5	1	-	-	-	-		•Cable harness	•Ledningsmatta	6)	5
	9148857-7	-	-	1	-	-		•Cable harness	•Ledningsmatta	6)	5
	9442150-0	-	-	1	-	-		•Cable harness	•Ledningsmatta	4)	5
	9148864-3	-	-	1	-	-		•Cable harness	•Ledningsmatta	5)	5
	9442145-0	-	1	-	-	-		•Cable harness	•Ledningsmatta		5
	9442144-3	-	-	-	1	-		•Cable harness	•Ledningsmatta		5
3	948620-0	1	1	1	1	-		Earth cable	Stomledning	LG 340mm	3
4	979781-2	2	2	2	2	-		Flange screw	Flänsskruv		2
5	948620-0	1	1	1	1	-		Earth cable interference	Stomledning avstörning	LG 340mm	3
6	968735-1	1	1	1	1	-		Flange nut	Flänsmutter		2
7	965175-3	1	1	1	1	-		Flange screw	Flänsskruv		2
8		1	1	1	1	-		Elec. distribution centre, fusebox and fuses	Elcentral, säkringsdosa och säkringar	SEE 37•507	
9		1	1	1	1	-		Electrical distribution centre engine gearbox	Elcentral motor växellåda	SEE 37•517	
10		1	1	1	1	-		Cable harness	Ledningsmatta	SEE 52•689	

1) 850 4DRS CH-310518. 850 5DRS CH-222854.
2) 850 4DRS CH 310519-. 850 5DRS CH 222855-.
3) Service alternative. / Service-alternativ.
4) For cars with electronic ignition system Motronic. / För bilar med Motronic tändsystem.
5) For cars with electronic ignition system Fenix 5.2 / För bilar med Fenix 5.2 tändsystem.
6) For cars with electronic ignition system LH/EZ / För bilar med LH/EZ tändsystem.

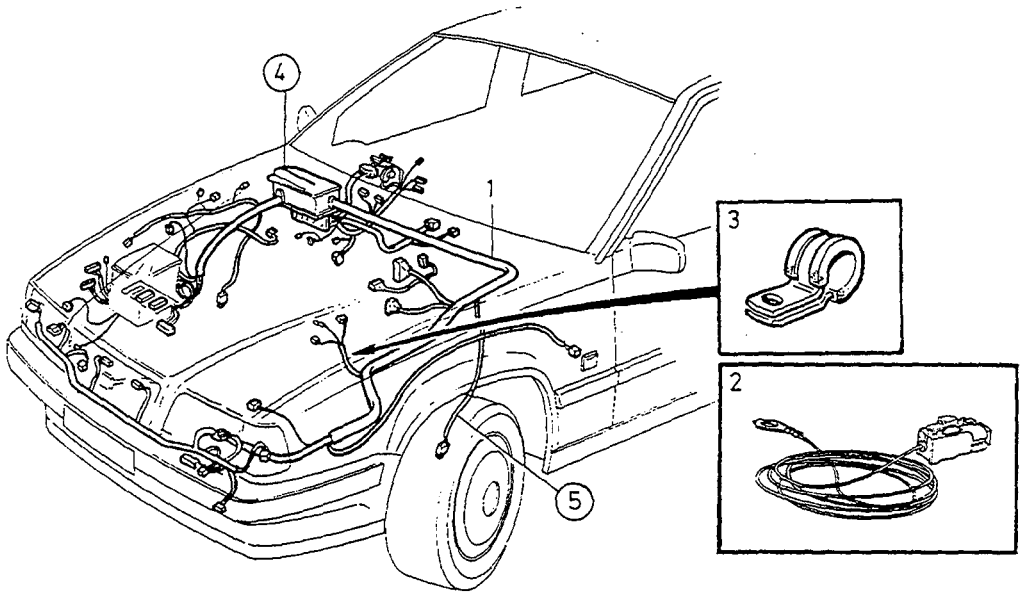
4
1
3
2
5

A	MAN.TRANS EXC.TURBO
B	MAN.TRANS TURBO
C	AUTO.TRANS EXC.TURBO
D	AUTO.TRANS TURBO
E	

CABLE HARNESS ENGINE COMPARTMENT LEDNINGSMATTA MOTORRUM

Group / Grupp 37

Page / Sida 455

R.H.D 1997-

Fig	Part No. / Artikelnummer	Quantity / Antal A	B	C	D	E	PS	Description	Benämning	Notes / Anmärkning	SR
1		-	-	-	-	-		Cable harness engine compartment	Ledningsmatta motorrum		
	9168024-9	1	1	-	-	-		•Cable harness	•Ledningsmatta		5
	9168025-6	-	-	1	1	-		•Cable harness	•Ledningsmatta		5
2	9128782-1	1	1	1	1	-		•Cable harness fuse cable ..... fan	•Ledningsmatta säkringskabel fläkt	1)	5
	9441030-5	1	1	1	1	-		•Cable harness fuse cable ..... air pump	•Ledningsmatta säkringskabel luftpump	1)	5
3	947827-2	1	1	-	-	-		Clamp	Klamma		2
4		1	1	1	1	-		Elec. distribution centre, fusebox and fuses	Elcentral, säkringsdosa och säkringar	SEE 37•507	
5		1	1	1	1	-		Cable harness	Ledningsmatta	SEE 52•689	

1) Service alternative. / Service-alternativ.

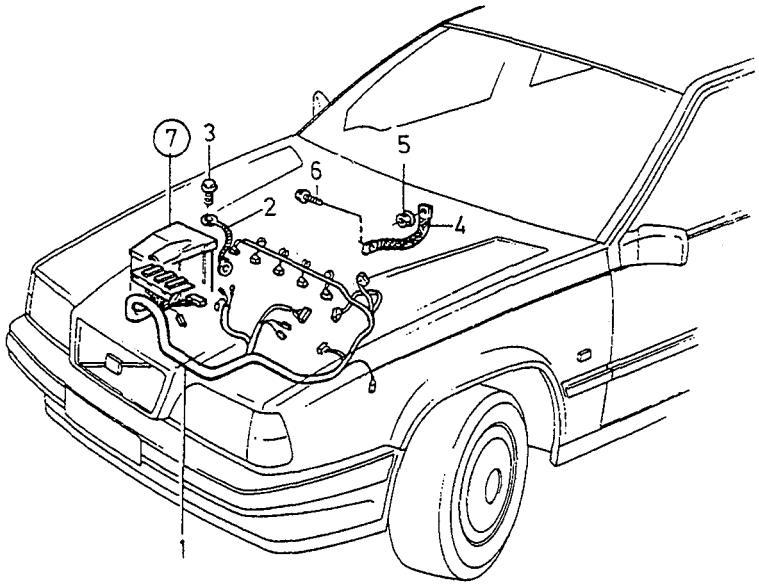
7
3
6
5
2
4
1

A	MAN.TRANS EXC.TURBO
B	MAN.TRANS TURBO
C	AUTO.TRANS EXC.TURBO
D	AUTO.TRANS TURBO
E	

CABLE HARNESS ENGINE — LEDNINGSMATTA MOTOR

1997-

Group / Grupp 37

Page / Sida 457

Fig	Part No. / Artikelnummer	Quantity / Antal A	B	C	D	E	PS	Description	Benämning	Notes / Anmärkning	SR
1		-	-	-	-	-		Cable harness engine	Ledningsmatta motor		
	9162836-2	1	-	-	-	-		• Cable harness	• Ledningsmatta	1)	5
	9162839-6	1	-	-	-	-		• Cable harness	• Ledningsmatta	2)	5
	9442325-8	1	-	-	-	-		• Cable harness	• Ledningsmatta	3)	5
	9442324-1	-	-	1	-	-		• Cable harness	• Ledningsmatta	3)	5
	9162837-0	-	-	1	-	-		• Cable harness	• Ledningsmatta	1)	5
	9162840-4	-	-	1	-	-		• Cable harness	• Ledningsmatta	2)	5
	9441413-3	-	1	-	-	-		• Cable harness	• Ledningsmatta		5
	9441414-1	-	-	-	1	-		• Cable harness	• Ledningsmatta		5
	9442473-6	-	1	-	-	-		• Cable harness	• Ledningsmatta	B5254T, AWD	5
2	948620-0	1	1	1	1	-		Earth cable	Stomledning	LG 340 mm	3
3	979781-2	2	2	2	2	-		Flange screw	Flänsskruv		2
4	948620-0	1	1	1	1	-		Earth cable ..... interference	Stomledning ..... avstörning	LG 340 mm	3
5	968735-1	1	1	1	1	-		Flange nut	Flänsmutter		2
6	965175-3	1	1	1	1	-		Flange screw	Flänsskruv		2
7		1	1	1	1	-		Electrical distribution centre engine gearbox	Elcentral motor växellåda	SEE 37•517	

1) For cars with electronic ignition system Motronic. / För bilar med Motronic tändsystem.
2) For cars with electronic ignition system Fenix 5.2 / För bilar med Fenix 5.2 tändsystem.
3) For cars with electronic ignition system LH/EZ / För bilar med LH/EZ tändsystem.

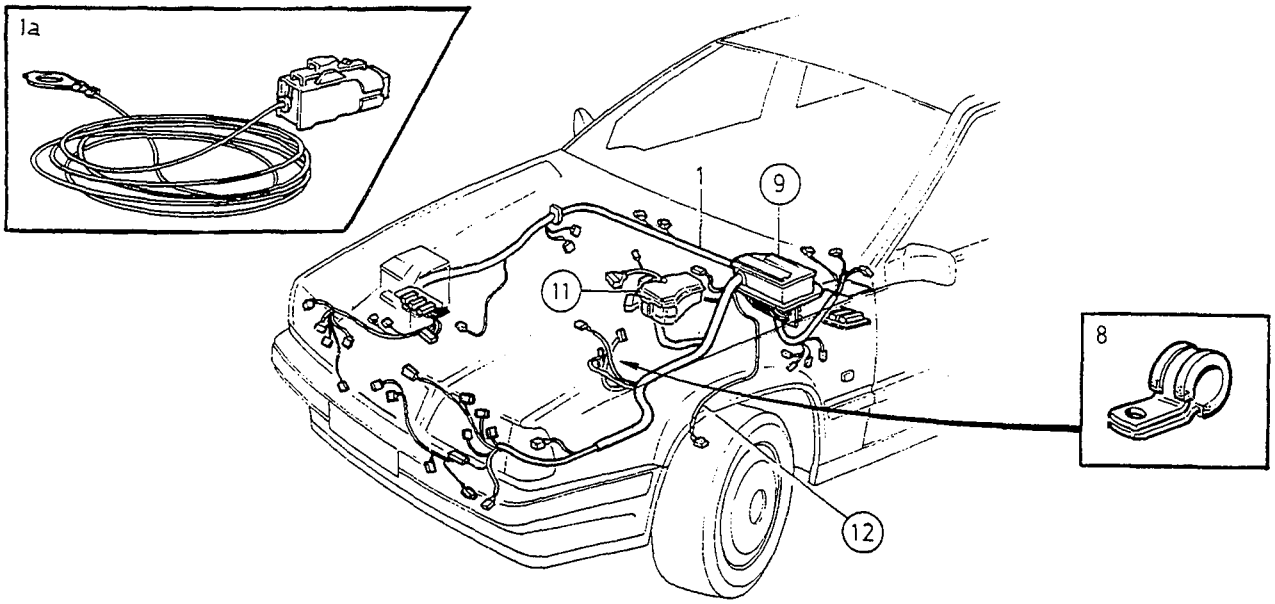
1a
1
9
11
8
12

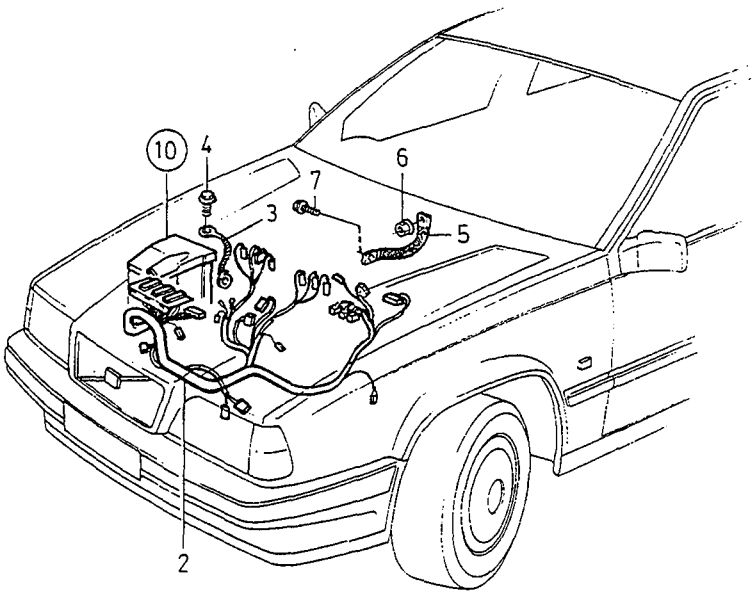
10
4
7
6
3
5
2

A	L.H.D MAN.TRANS
B	R.H.D MAN.TRANS
C	L.H.D AUTO.TRANS
D	R.H.D AUTO.TRANS
E	

CABLE HARNESS ENGINE COMPARTMENT LEDNINGSMATTA MOTORRUM

DSL

Group / Grupp 37

Page / Sida 459

Fig	Part No. / Artikelnummer	Quantity / Antal A	B	C	D	E	PS	Description	Benämning	Notes / Anmärkning	SR
1		-	-	-	-	-		Cable harness engine compartment	Ledningsmatta motorrum		
	9168037-1	1	-	-	-	-		•Cable harness	•Ledningsmatta	1996	5
	9168022-3	1	-	-	-	-		•Cable harness	•Ledningsmatta	1997-	5
	9168038-9	-	1	-	-	-		•Cable harness	•Ledningsmatta	1996	5
	9168027-2	-	1	-	-	-		•Cable harness	•Ledningsmatta	1997-	5
	9442049-4	-	-	1	-	-		•Cable harness	•Ledningsmatta		5
	9442050-2	-	-	-	1	-		•Cable harness	•Ledningsmatta		5
1a	9128782-1	1	1	1	1	-		Cable harness fuse cable fan	Ledningsmatta säkringskabel fläkt	1)	5
	9441030-5	1	1	1	1	-		Cable harness fuse cable air pump	Ledningsmatta säkringskabel luftpump	1)	5
2		-	-	-	-	-		Cable harness engine	Ledningsmatta motor		
	9168391-2	1	1	-	-	-		•Cable harness	•Ledningsmatta	1996	5
	9441549-4	1	1	-	-	-		•Cable harness	•Ledningsmatta	(9441508) 1997-	5
☆	9441550-2	-	-	1	1	-		•Cable harness	•Ledningsmatta	(9168390)	5
3	948620-0	1	1	1	1	-		Earth cable	Stomledning		3
4	979781-2	2	2	1	1	-		Flange screw	Flänsskruv		2
5	948620-0	1	1	1	1	-		Earth cable interference	Stomledning avstörning		3
6	968735-1	1	1	1	1	-		Flange nut	Flänsmutter		2
7	965175-3	1	1	1	1	-		Flange screw	Flänsskruv		2
8	947827-2	3	3	-	-	-		Clamp	Klamma		2
9		1	1	1	1	-		Elec. distribution centre, fusebox and fuses	Elcentral, säkringsdosa och säkringar	SEE 37•507	
10		1	1	1	1	-		Electrical distribution centre engine gearbox	Elcentral motor växellåda	SEE 37•517	
11		1	1	1	1	-		Main fuse box	Huvudsäkringsdosa	SEE 37•513	
12		1	1	1	1	-		Cable harness	Ledningsmatta	SEE 52•689	

1) Service alternative. / Service-alternativ.

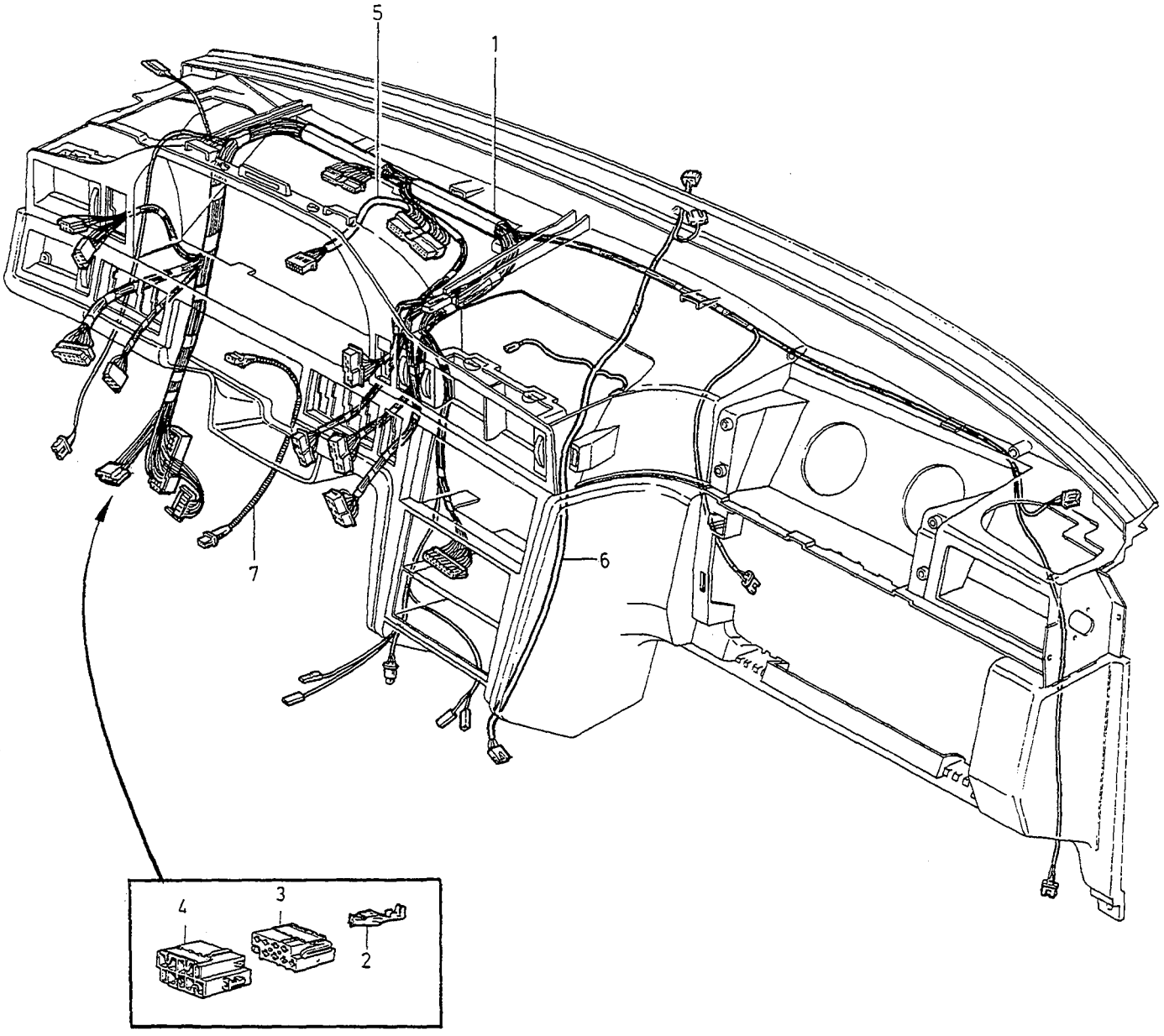

VOLVO
Genuine Parts
PV 370 64879

A	L.H.D
B	R.H.D
C	
D	
E	

CABLE HARNESS DASHBOARD — LEDNINGSMATTA INSTRUMENTBRÄDA

Group / Grupp 37

Page / Sida 461

Fig	Part No. / Artikelnummer	Quantity / Antal A	B	C	D	E	PS	Description	Benämning	Notes / Anmärkning	SR
1	6849500-1	1	-	-	-	-		Cable harness Dashboard	Ledningsmatta Instrumentbräda	1) (3545771)	5
	9142092-7	1	-	-	-	-		Cable harness Dashboard	Ledningsmatta Instrumentbräda	2) 3) 4) -1994	5
	9142079-4	1	-	-	-	-		Cable harness Dashboard	Ledningsmatta Instrumentbräda	5) 4) 1994-1995	5
	9148446-9	1	-	-	-	-		Cable harness Dashboard	Ledningsmatta Instrumentbräda	6) 4) 1996-	5
	9168031-4	1	-	-	-	-		Cable harness Dashboard	Ledningsmatta Instrumentbräda	7) 4) 1996-	5
	9142094-3	1	-	-	-	-		Cable harness Dashboard	Ledningsmatta Instrumentbräda	8) -1995	5
	9148448-5	1	-	-	-	-		Cable harness Dashboard	Ledningsmatta Instrumentbräda	6) 8) 1996-	5
	9168032-2	1	-	-	-	-		Cable harness Dashboard	Ledningsmatta Instrumentbräda	7) 8) 1996-	5
	6849530-8	-	1	-	-	-		Cable harness Dashboard	Ledningsmatta Instrumentbräda	1)	5
	9142095-0	-	1	-	-	-		Cable harness Dashboard	Ledningsmatta Instrumentbräda	-1995	5
	9441742-5	-	1	-	-	-		Cable harness Dashboard	Ledningsmatta Instrumentbräda	6) 1996- (9442068)(9148717)	5
	9441741-7	-	1	-	-	-		Cable harness Dashboard	Ledningsmatta Instrumentbräda	7) 1996- (9442067)	5
2	978365-5	1	1	-	-	-		Cable terminal	Ledningssko		1
3	968406-9	1	1	-	-	-		Receptacle housing	Hylsisolator	9)	3
4	968407-7	1	1	-	-	-		Tab housing	Stiftisolator		3
5	6848019-3	1	-	-	-	-		Cable harness Driving computer	Ledningsmatta Färddator	(3523680)	5
	6848019-3	-	1	-	-	-		Cable harness Driving computer	Ledningsmatta Färddator		5
6	6849418-6	1	1	-	-	-		Cable harness	Ledningsmatta	A.C.C	5
7		1	1	-	-	-		Ignition cable airbag	Tändledning airbag	4DRS CH -30699	
										SEE 88•1215	

1) 4DRS CH-30699.
2) 4DRS CH 30700-. 5DRS.
3) FC 1; 4DRS CH-172432. FC 2; 4DRS CH-169366, 5DRS CH-73164.
4) With headlamp beam adjustment. / Med ljusviddsreglering
5) FC 1; 4DRS CH 172433-. FC 2; 4DRS CH 169367-, 5DRS CH 73165-.
6) For cars without E.C.C. / För vagnar utan E.C.C.
7) For cars with E.C.C. / För vagnar med E.C.C.
8) Without headlamp beam adjustment / Utan ljusviddsreglering.
9) For attaching various accessories / För anslutning av olika tillbehör.

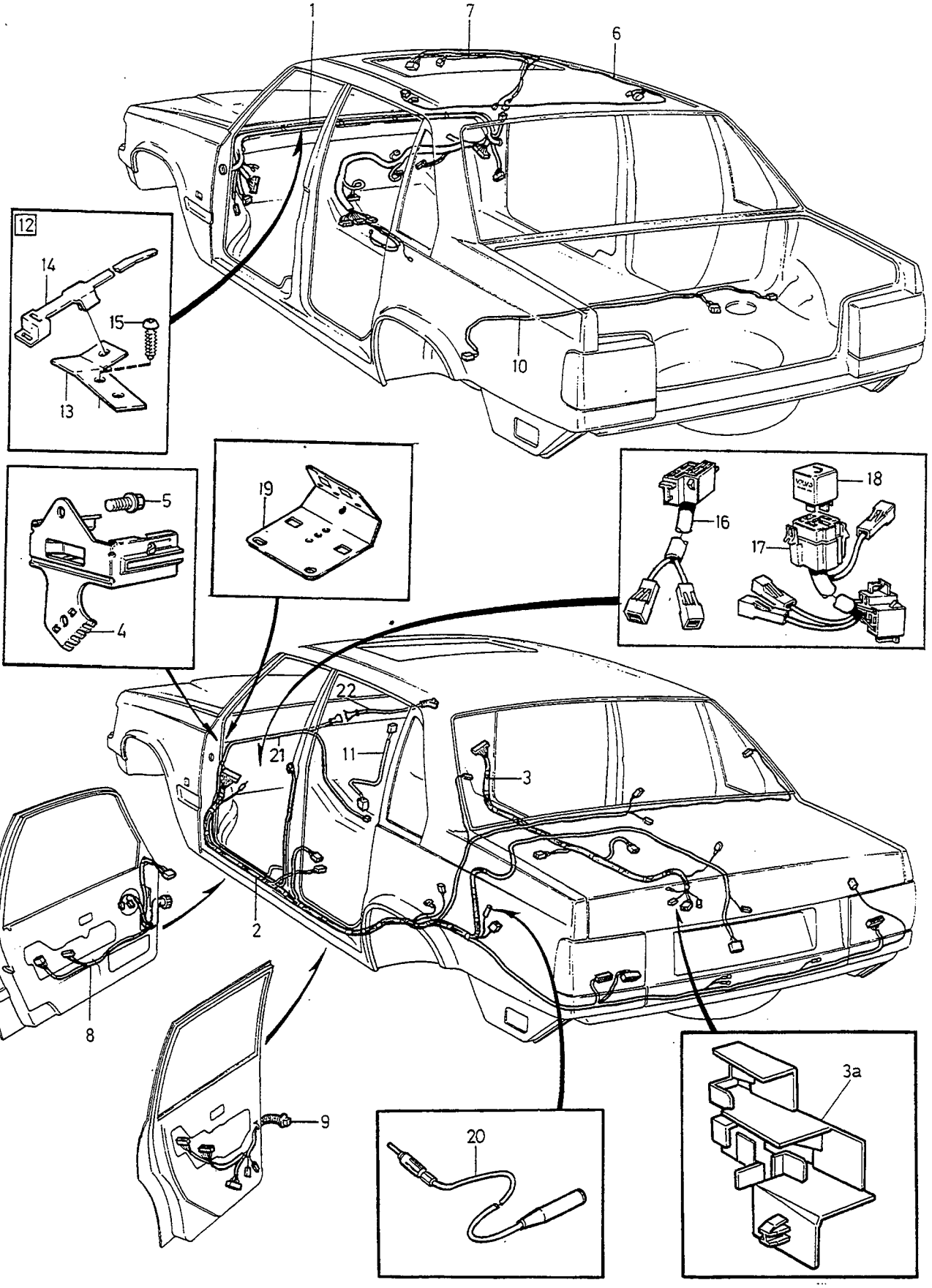

VOLVO
Genuine Parts
PV 370 66353

A	L.H.D
B	R.H.D
C	
D	
E	

CABLE HARNESS BOTTOM RAIL CABIN — LEDNINGSMATTA BOTTENSVÄLLARE KUPÉ

4 DRS

Group / Grupp 37

Page / Sida 463

Fig	Part No. / Artikelnummer	Quantity / Antal A	B	C	D	E	PS	Description	Benämning	Notes / Anmärkning	SR
1		-	-	-	-	-		Cable harness bulkhead ..... CH -30699	Ledningsmatta mellanbräda .... CH -30699		
	(3545780)	1	-	-	-	-	SP	•Cable harness bulkhead	•Ledningsmatta mellanbräda ..	1) 2) W/O A.C W/O P.W CH -12610. REPL 1PCS 6849372-5, 1PCS 6849348-5, 1PCS 975377-3.	
	6849372-5	1	-	-	-	-		•Cable harness bulkhead	•Ledningsmatta mellanbräda ..	1) W/O A.C W/O P.W CH 12611-	5
☆	*1345781*	1	-	-	-	-	NS	•Cable harness bulkhead	•Ledningsmatta mellanbräda ..	3) 2) A.C P.W CH -12259. REPL 1PCS 6849373-3, 1PCS 6849348-5, 1PCS 975377-3.	
	6849373-3	1	-	-	-	-		•Cable harness bulkhead	•Ledningsmatta mellanbräda ..	3) A.C P.W CH 12560-	5
		-	-	-	-	-		•Replacement parts ..... 6849348-5. 975377-3.	•Ersättande artiklar ..... 6849348-5. 975377-3.	SEE 37•501 SEE 37•501	
	6849531-6	-	1	-	-	-		•Cable harness bulkhead ..... CH 30700-100399.	•Ledningsmatta mellanbräda .. CH 30700-100399.		5
	6849646-2	1	-	-	-	-		•Cable harness bulkhead	•Ledningsmatta mellanbräda ..	W/O P.W, W/O AIRBAG	5
	3523225-5	1	-	-	-	-		•Cable harness bulkhead	•Ledningsmatta mellanbräda ..	P.W, W/O AIRBAG	5
	6849390-7	1	-	-	-	-		•Cable harness bulkhead	•Ledningsmatta mellanbräda ..	4) (6849643)	5
	6849391-5	1	-	-	-	-		•Cable harness bulkhead	•Ledningsmatta mellanbräda ..	5) (6849644)	5
	6849642-1	-	1	-	-	-		•Cable harness bulkhead	•Ledningsmatta mellanbräda ..	1)	5
	9128686-4	-	1	-	-	-		•Cable harness bulkhead ..... CH 100400-	•Ledningsmatta mellanbräda .. CH 100400-	4) (6849641)	5
	9168182-5	1	-	-	-	-		•Cable harness bulkhead	•Ledningsmatta mellanbräda ..	4) -1995 (9148617)	5
	9442310-0	1	-	-	-	-		•Cable harness bulkhead	•Ledningsmatta mellanbräda ..	4) 1996- (9168210)	5
	9148618-3	1	-	-	-	-		•Cable harness bulkhead	•Ledningsmatta mellanbräda ..	5) 4DRS CH -131295. (6849654)	5
	9148618-3	1	-	-	-	-		•Cable harness bulkhead	•Ledningsmatta mellanbräda ..	5) 6) 4DRS CH 131296-	5
	9148787-6	1	-	-	-	-		•Cable harness bulkhead	•Ledningsmatta mellanbräda ..	5) 7) -1995	5
	9442311-8	1	-	-	-	-		•Cable harness bulkhead	•Ledningsmatta mellanbräda ..	5) 1996- (9148450)	5
	9148621-7	1	-	-	-	-		•Cable harness bulkhead	•Ledningsmatta mellanbräda ..	1) 1994-	5
	9148616-7	-	1	-	-	-		•Cable harness bulkhead	•Ledningsmatta mellanbräda ..	1)	5
	9148507-8	-	1	-	-	-		•Cable harness bulkhead	•Ledningsmatta mellanbräda ..	4) -1995	5
	9442279-7	-	1	-	-	-		•Cable harness bulkhead	•Ledningsmatta mellanbräda ..	4) 1996- (9148455)	5
	9128643-5	-	1	-	-	-		•Cable harness bulkhead	•Ledningsmatta mellanbräda ..	5) -1995	5
	9442280-5	-	1	-	-	-		•Cable harness bulkhead	•Ledningsmatta mellanbräda ..	5) 1996- (9148451)	5
2	9128819-1	1	1	-	-	-		Cable harness, l.h. bottom rail	Ledningsmatta, v bottensvällare	1) 8) -1993 (9128682)	5
	3545888-4	1	1	-	-	-		Cable harness, l.h. bottom rail	Ledningsmatta, v bottensvällare	6) 8) 1994 (3545889)	5
	9128819-1	1	1	-	-	-		Cable harness, l.h. bottom rail	Ledningsmatta, v bottensvällare	1) 9) (9128683)	5

1) For vehicles without airbag. / För bilar utan airbag.
2) Replacement parts included part or whole in new design, referred to in another section of this catalogue. / Ersättande artiklar ingår helt eller delvis i nytt utförande, redovisat i annat avsnitt i denna katalog.
3) For vehicles with airbag. / För bilar med airbag.
4) Cars with airbag on driver side. / Bilar med airbag på förarsidan.
5) Cars with airbag on both sides. / Bilar med airbag på båda sidor.
6) FC 1; 850 4DRS CH-172432. FC 2; 850 4DRS CH-169366.
7) FC 1; 850 4DRS CH 172433-. FC 2; 850 4DRS CH 169367-.
8) Mechanically adjustable driver's seat. / Mekaniskt inställbar förarstol.
9) Power driving seat. / Elektriskt inställbar förarstol.

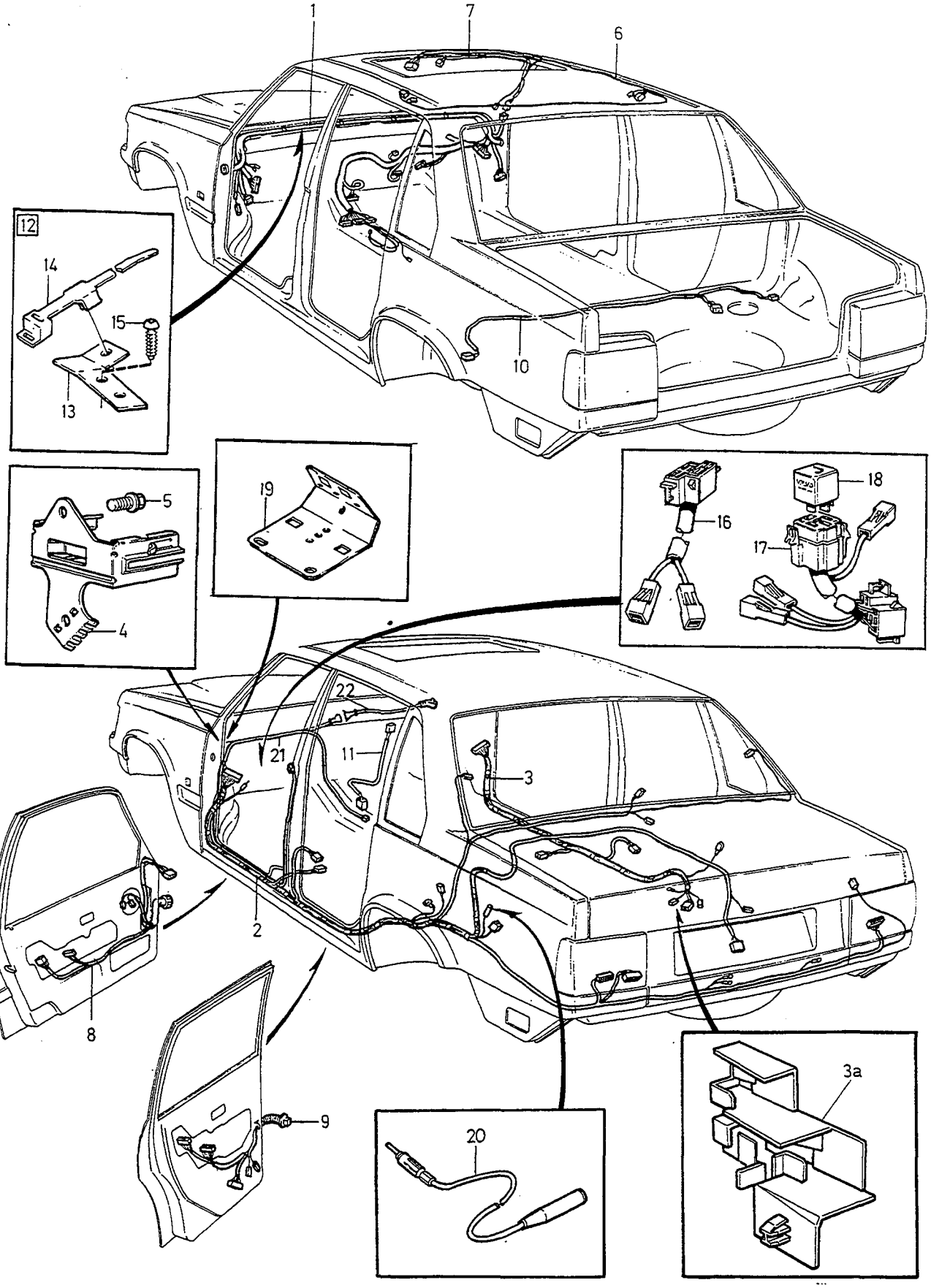

VOLVO
Genuine Parts
PV 370 66353

A	L.H.D
B	R.H.D
C	
D	
E	

CABLE HARNESS BOTTOM RAIL CABIN — LEDNINGSMATTA BOTTENSVÄLLARE KUPÉ

4DRS

Group / Grupp 37

Page / Sida 465

Fig	Part No. / Artikelnummer	Quantity / Antal A	B	C	D	E	PS	Description	Benämning	Notes / Anmärkning	SR
	3545888-4	1	1	-	-	-		Cable harness, l.h. bottom rail	Ledningsmatta, v bottensvällare	6) 9) 1994	5
	9128786-2	1	1	-	-	-		Cable harness, l.h. bottom rail	Ledningsmatta, v bottensvällare	7) 10) -1995	5
	9442284-7	1	1	-	-	-		Cable harness, l.h. bottom rail	Ledningsmatta, v bottensvällare	10) 1996- (9162979)	5
	9128819-1	1	1	-	-	-		Cable harness, l.h. bottom rail	Ledningsmatta, v bottensvällare	3) 8) CH 30700-64348. (6849634)	5
	9128819-1	1	1	-	-	-		Cable harness, l.h. bottom rail	Ledningsmatta, v bottensvällare	3) 9) CH 64349-100399. (9128684)	5
	9128819-1	1	1	-	-	-		Cable harness, l.h. bottom rail	Ledningsmatta, v bottensvällare	3) 9) CH 30700-100399 (9128685)(6849746)	5
3	9128821-7	1	1	-	-	-		Cable harness, r.h. bottom rail	Ledningsmatta, h bottensvällare	1) 11) CH -100399 (9128678)	5
	3545894-2	1	1	-	-	-		Cable harness, r.h. bottom rail	Ledningsmatta, h bottensvällare	6) 11) 1994 (3545895)	5
	9128821-7	1	1	-	-	-		Cable harness, r.h. bottom rail	Ledningsmatta, h bottensvällare	3) 12) (9128679)(6849740)	5
	3545894-2	1	1	-	-	-		Cable harness, r.h. bottom rail	Ledningsmatta, h bottensvällare	6) 12) 1994	5
	9128791-2	1	1	-	-	-		Cable harness, r.h. bottom rail	Ledningsmatta, h bottensvällare	7) 13) -1995	5
	9148444-4	1	1	-	-	-		Cable harness, r.h. bottom rail	Ledningsmatta, h bottensvällare	13) 1996-	5
	9128821-7	1	1	-	-	-		Cable harness, r.h. bottom rail	Ledningsmatta, h bottensvällare	3) 11) CH 30700-100399 (9128680)(6849741)	5
3a	9148635-7	1	1	-	-	-		•Retainer	•Hållare	1996-	6
4	3523529-0	1	-	-	-	-		Bracket contact unit ..... driver's side	Konsol kontaktdon ..... förarsida	CH -30699.	5
5	979781-2	2	-	-	-	-		Flange screw	Flänsskruv	CH -30699. (975561)	2
6	9128088-3	1	1	-	-	-		Cable harness interior light	Ledningsmatta innerbelysning		6
7		1	1	-	-	-	NS	Cable harness ..... Roof hatch	Ledningsmatta ..... Taklucka	CH -30699.	
	9128089-1	1	1	-	-	-		Cable harness ..... Roof hatch	Ledningsmatta ..... Taklucka	CH 30700-	4
8	6849505-0	1	-	-	-	-		Cable harness, l.h. front door .	Ledningsmatta, v framdörr	CH -30699. (3545998)	5
	6849613-2	-	1	-	-	-		Cable harness, l.h. front door .	Ledningsmatta, v framdörr	CH -30699. (6849507)	5
	6849631-4	1	1	-	-	-		Cable harness, l.h. front door .	Ledningsmatta, v framdörr	W/O P.W , CH 30700-	5
	6849613-2	1	1	-	-	-		Cable harness, l.h. front door .	Ledningsmatta, v framdörr	P.W , CH 30700-	5
	6849632-2	1	1	-	-	-		Cable harness, r.h. front door	Ledningsmatta, h framdörr	W/O P.W	5
	6849610-8	1	1	-	-	-		Cable harness, r.h. front door	Ledningsmatta, h framdörr	P/W	5
9	6849611-6	2	2	-	-	-		Cable harness rear door	Ledningsmatta bakdörr	W/O P.W	5
	6849612-4	2	2	-	-	-		Cable harness rear door	Ledningsmatta bakdörr	P.W	5
10	9128086-7	1	1	-	-	-		Cable harness ..... ABS-sender	Ledningsmatta ..... ABS-givare	-1993	5
		1	1	-	-	-		Cable harness ABS-sender	Ledningsmatta ABS-givare	1994- SEE 52•687	
11	6849606-6	-	1	-	-	-		Cable harness ..... Temperature warning system	Ledningsmatta ..... Temperaturvarningssystem	6) (J)	5
12	6849348-5	1	-	-	-	-		Bracket ..... Cable harness bulkhead	Konsol ..... Ledningsmatta mellanbräda	CH APP 12630-	5
	6849353-5	-	1	-	-	-		Bracket	Konsol		5

6) FC 1; 850 4DRS CH-172432. FC 2; 850 4DRS CH-169366.
9) Power driving seat. / Elektriskt inställbar förarstol.
7) FC 1; 850 4DRS CH 172433-. FC 2; 850 4DRS CH 169367-.
10) Driver's seat. / Förarstol.
3) For vehicles with airbag. / För bilar med airbag.
8) Mechanically adjustable driver's seat. / Mekaniskt inställbar förarstol.
1) For vehicles without airbag. / För bilar utan airbag.
11) Mechanically adjustable passenger seat. / Mekaniskt inställbar passagerarstol.
12) Power front passenger seat. / Elektriskt inställbar passagerarstol.
13) Passenger seat. / Passagerarstol.

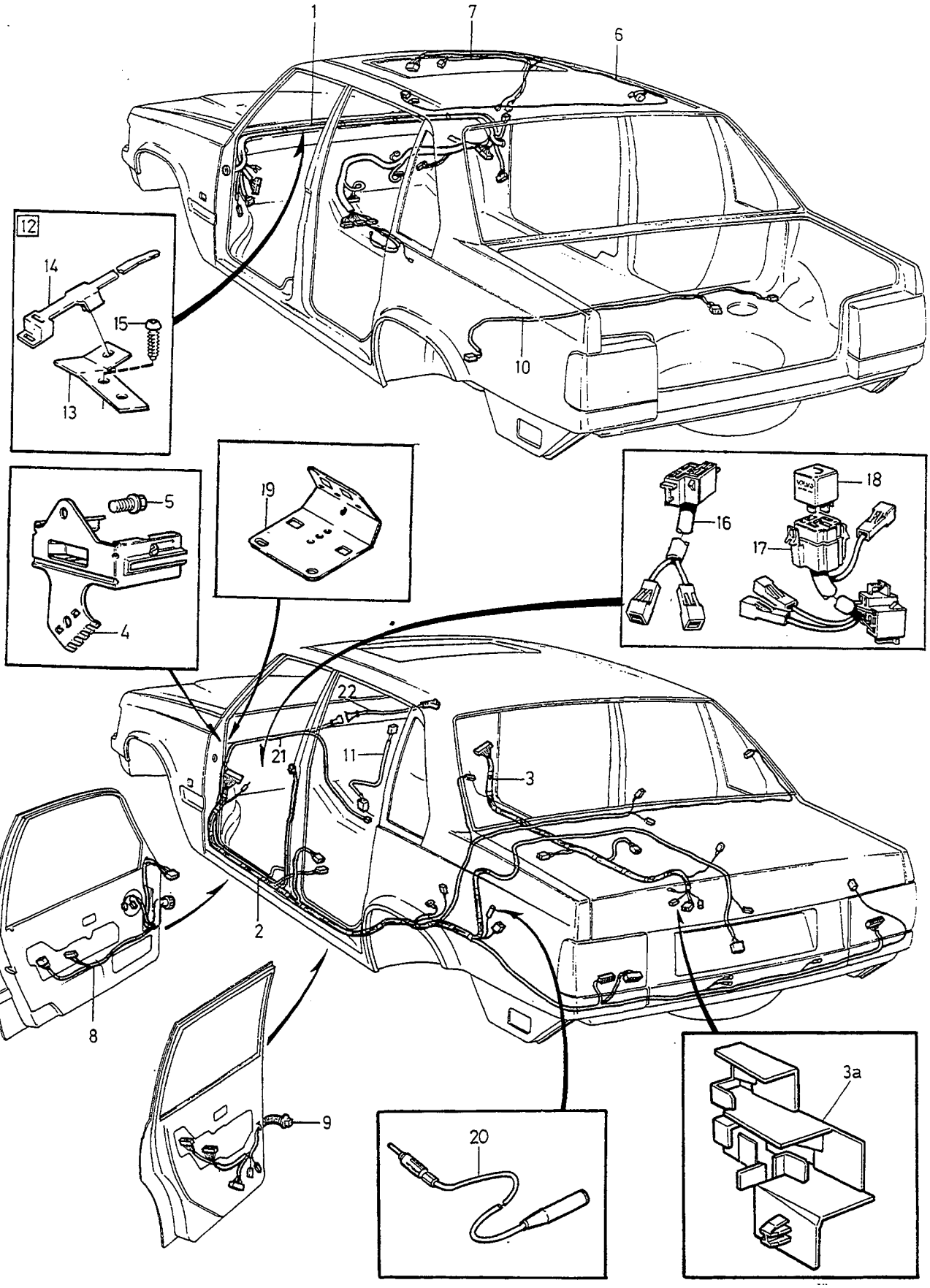

VOLVO
Genuine Parts
PV 370 66353

A	L.H.D
B	R.H.D
C	
D	
E	

CABLE HARNESS BOTTOM RAIL CABIN — LEDNINGSMATTA BOTTENSVÄLLARE KUPÉ

4 DRS

Group / Grupp 37

Page / Sida 467

Fig	Part No. Artikelnummer	Quantity / Antal A	B	C	D	E	P S	Description	Benämning	Notes Anmärkning	S R
								Cable harness bulkhead	Ledningsmatta mellanbräda		
13		1	-	-	-	-	NS	•Bracket	•Konsol		
		-	1	-	-	-	NS	•Bracket	•Konsol		
14	969221-1	1	1	-	-	-		•Strip clamp	•Bandklamma		2
15	972332-1	1	1	-	-	-		Screw	Skruv		4
16	6849714-8	1	1	-	-	-		Cable harness Brake light switch	Ledningsmatta Bromsljuskontakt	14) CH 30700-	5
17	6849715-5	1	1	-	-	-		Cable harness Brake light switch	Ledningsmatta Bromsljuskontakt	15) CH 30700-	5
18	9130269-5	1	1	-	-	-		Relay	Relä	15) -1994	2
19	6849347-7	1	1	-	-	-		Bracket Contacts	Konsol Kontaktdon	CH 30700-	5
20	9130282-8	1	1	-	-	-		Antenna cable	Antennledning	(3523625)	5
21	9128817-5	2	2	-	-	-		Ignition cable pretensioner	Tändledning försträckare	16) -1993	5
22		-	-	-	-	-		Ignition cable airbag	Tändledning airbag	-1995 SEE 88•1217	
		-	-	-	-	-		Ignition cable airbag	Tändledning airbag	1996- SEE 88•1217	

14) Without gear change inhibitor. / Utan växelspärr.
15) With gear change inhibitor. / Med växelspärr.
16) Service alternative. / Service alternativ.

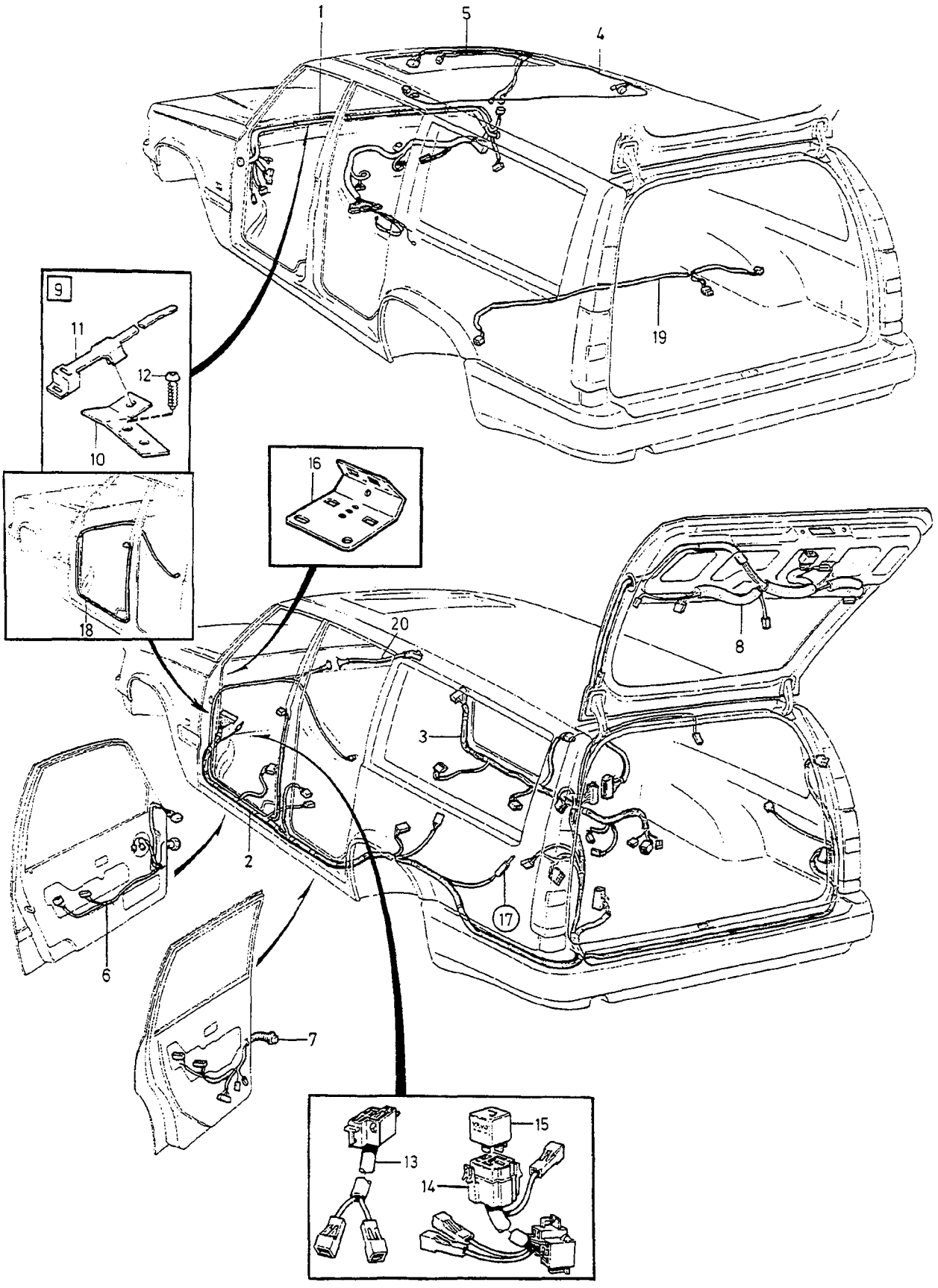

VOLVO
Genuine Parts
PV 370 67758

A	1993 L.H.D
B	1993 R.H.D
C	1994-1995 L.H.D
D	1994-1995 R.H.D
E	

CABLE HARNESS BOTTOM RAIL CABIN — LEDNINGSMATTA BOTTENSVÄLLARE KUPÉ

5DRS 1993-1995

Group / Grupp 37

Page / Sida 469

Fig	Part No. Artikelnummer	Quantity / Antal A	B	C	D	E	PS	Description	Benämning	Notes Anmärkning	SR
1	6849390-7	1	-	-	-	-		Cable harness bulkhead	Ledningsmatta mellanbräda	1) 2) (6849643)	5
	6849391-5	1	-	-	-	-		Cable harness bulkhead	Ledningsmatta mellanbräda	3) 2) (6849644)	5
	3523225-5	1	-	-	-	-		Cable harness bulkhead	Ledningsmatta mellanbräda	4) (6849645)	5
	6849646-2	1	-	-	-	-		Cable harness bulkhead	Ledningsmatta mellanbräda	4) W/O A.C	5
	3523225-5	1	-	-	-	-		Cable harness bulkhead	Ledningsmatta mellanbräda	4) 2)	5
	9148618-3	-	-	1	-	-		Cable harness bulkhead	Ledningsmatta mellanbräda	3) 5) 1994 (6849654)	5
	9148787-6	1	-	1	-	-		Cable harness bulkhead	Ledningsmatta mellanbräda	3) 6)	5
	9148621-7	-	-	1	-	-		Cable harness bulkhead	Ledningsmatta mellanbräda	4) (6849657)	5
	9168182-5	-	-	1	-	-		Cable harness bulkhead	Ledningsmatta mellanbräda	1) (9148617)	5
	9128686-4	-	1	-	1	-		Cable harness bulkhead	Ledningsmatta mellanbräda	1) CH -11799 (6849641)	5
	6849642-1	-	1	-	-	-		Cable harness bulkhead	Ledningsmatta mellanbräda	4)	5
	9148616-7	-	-	-	1	-		Cable harness bulkhead	Ledningsmatta mellanbräda	4) (6849655)	5
	9148507-8	-	1	-	1	-		Cable harness bulkhead	Ledningsmatta mellanbräda	1) 6)	5
	9128643-5	-	1	-	1	-		Cable harness bulkhead	Ledningsmatta mellanbräda	3) 6)	5
2	9128768-0	1	1	-	-	-		Cable harness, l.h. bottom rail	Ledningsmatta, v bottensvällare	4) 7) (9128691)	5
	9128768-0	1	1	1	1	-		Cable harness, l.h. bottom rail	Ledningsmatta, v bottensvällare	8) 7) (9128692)	5
	9128768-0	1	1	-	-	-		Cable harness, l.h. bottom rail	Ledningsmatta, v bottensvällare	4) 9) (9128694)	5
	9128768-0	1	1	-	-	-		Cable harness, l.h. bottom rail	Ledningsmatta, v bottensvällare	8) 9) (9128693)	5
	6849665-2	-	-	1	1	-		Cable harness, l.h. bottom rail	Ledningsmatta, v bottensvällare	5) 10) 1994	5
	9148474-1	1	1	1	1	-		Cable harness, l.h. bottom rail	Ledningsmatta, v bottensvällare	6)	5
3	9128821-7	1	1	-	-	-		Cable harness, r.h. bottom rail	Ledningsmatta, h bottensvällare	4) 11) (9128695)	5
	9128823-3	1	1	1	1	-		Cable harness, r.h. bottom rail	Ledningsmatta, h bottensvällare	11) (9128696)	5
	9128823-3	1	1	-	-	-		Cable harness, r.h. bottom rail	Ledningsmatta, h bottensvällare	4) 12) (9128698)	5
	9128823-3	1	1	-	-	-		Cable harness, r.h. bottom rail	Ledningsmatta, h bottensvällare	8) 12) (9128697)	5
	6849667-8	-	-	1	1	-		Cable harness, r.h. bottom rail	Ledningsmatta, h bottensvällare	5) 11) 1994	5
	6849667-8	-	-	1	1	-		Cable harness, r.h. bottom rail	Ledningsmatta, h bottensvällare	5) 12) 1994 (6849668)	5
	9148478-2	-	-	1	1	-		Cable harness, r.h. bottom rail	Ledningsmatta, h bottensvällare	6)	5
4	9128088-3	1	1	1	1	-		Cable harness interior light	Ledningsmatta innerbelysning		6
5	9128089-1	1	1	1	1	-		Cable harness ..... Roof hatch	Ledningsmatta ..... Taklucka		4
6	6849631-4	1	1	1	1	-		Cable harness, l.h. front door .	Ledningsmatta, v framdörr	W/O P.W	5
	6849613-2	1	1	1	1	-		Cable harness, l.h. front door .	Ledningsmatta, v framdörr	P.W	5
	6849632-2	1	1	1	1	-		Cable harness, r.h. front door	Ledningsmatta, h framdörr	W/O P.W	5
	6849610-8	1	1	1	1	-		Cable harness, r.h. front door	Ledningsmatta, h framdörr	P/W	5
7	6849611-6	2	2	2	2	-		Cable harness rear door	Ledningsmatta bakdörr	W/O P.W	5
	6849612-4	2	2	2	2	-		Cable harness rear door	Ledningsmatta bakdörr	P.W	5
8	9144189-9	1	1	1	1	-		Cable harness boot lid	Ledningsmatta bagagelucka		5
9	6849348-5	1	-	1	-	-		Bracket ..... Cable harness bulkhead	Konsol ..... Ledningsmatta mellanbräda		5
	6849353-5	-	1	-	1	-		Bracket ..... Cable harness bulkhead	Konsol ..... Ledningsmatta mellanbräda		5
10		1	-	1	-	-	NS	• Bracket	• Konsol		
		-	1	-	1	-	NS	• Bracket	• Konsol		
11	969221-1	1	1	1	1	-		• Strip clamp	• Bandklamma		2
12	972332-1	1	1	1	1	-		Screw	Skruv		4

1) Cars with airbag on driver side. / Bilar med airbag på förarsidan.
2) With rear seat heater. / Med baksätesvärme.
3) Cars with airbag on both sides. / Bilar med airbag på båda sidor.
4) For vehicles without airbag. / För bilar utan airbag.
5) FC 1; 850 4DRS CH-172432. FC 2; 850 4DRS CH-169366.
6) FC 1; 850 4DRS CH 172433-. FC 2; 850 4DRS CH 169367-.
7) Power driving seat. / Elektriskt inställbar förarstol.
8) For vehicles with airbag. / För bilar med airbag.
9) Mechanically adjustable driver's seat. / Mekaniskt inställbar förarstol.
10) Driver's seat. / Förarstol.
11) Power front passenger seat. / Elektriskt inställbar passagerarstol.
12) Mechanically adjustable passenger seat. / Mekaniskt inställbar passagerarstol.

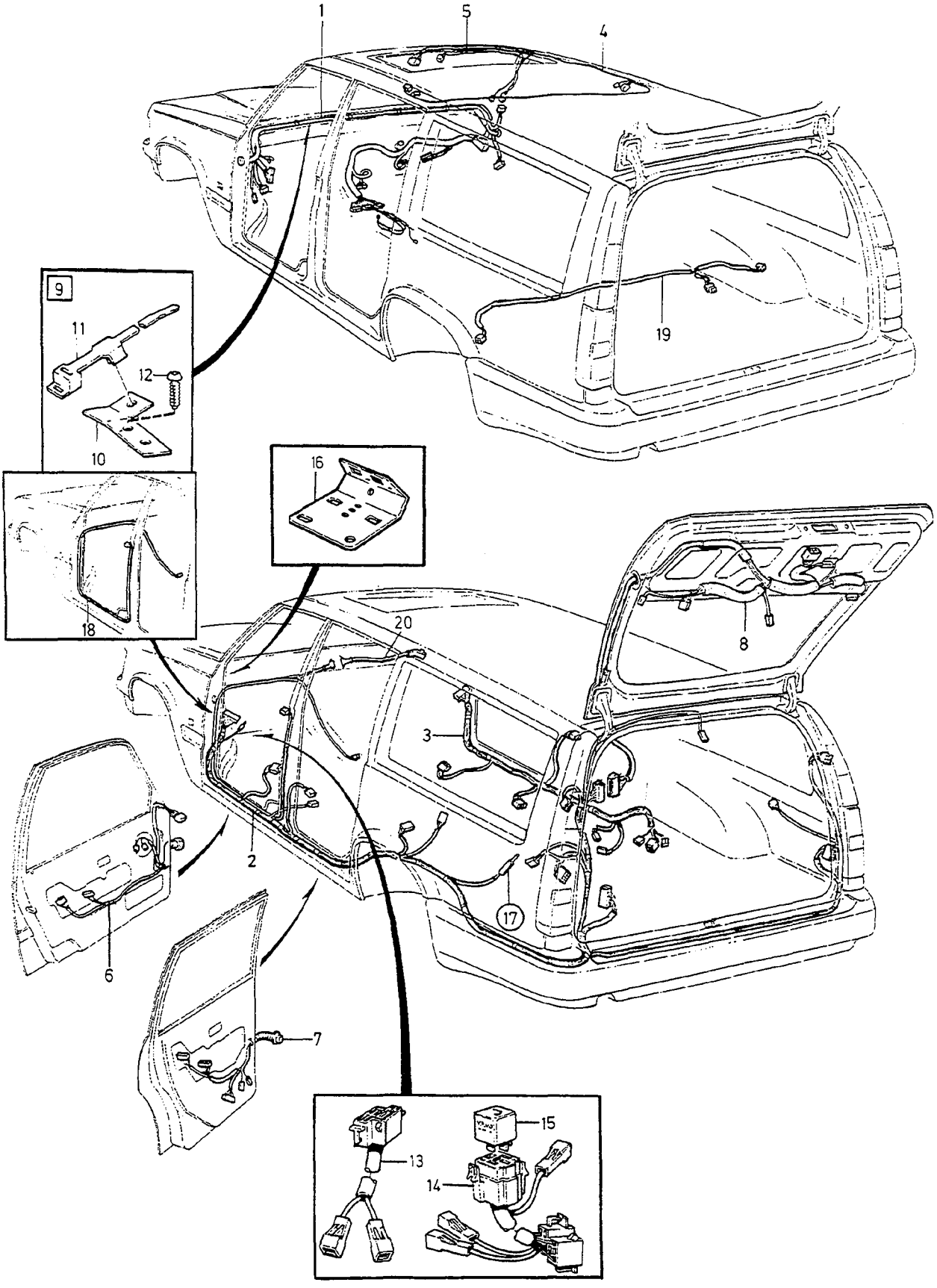

VOLVO
Genuine Parts
PV 370 67758

A	1993 L.H.D
B	1993 R.H.D
C	1994-1995 L.H.D
D	1994-1995 R.H.D
E	

CABLE HARNESS BOTTOM RAIL CABIN — LEDNINGSMATTA BOTTENSVÄLLARE KUPÉ

5DRS 1993-1995

Group / Grupp 37

Page / Sida 471

Fig	Part No. / Artikelnummer	Quantity / Antal A	B	C	D	E	PS	Description	Benämning	Notes / Anmärkning	SR
13	6849714-8	1	1	1	1	-		Cable harness ..... Brake light switch	Ledningsmatta ..... Bromsljuskontakt	13)	5
14	6849715-5	1	1	1	1	-		Cable harness ..... Brake light switch	Ledningsmatta ..... Bromsljuskontakt	14)	5
15	9130269-5	1	1	1	1	-		Relay	Relä	14) -1994	2
16	6849347-7	1	1	1	1	-		Bracket ..... Contacts	Konsol ..... Kontaktdon		5
17		1	1	1	1	-		Antenna cable	Antennledning	SEE 39•559	
18	9128817-5	2	2	-	-	-		Ignition cable pretensioner	Tändledning försträckare	15)	5
19	9128086-7	1	1	-	-	-		Cable harness ABS-sender	Ledningsmatta ABS-givare		5
		-	-	1	-	-		Cable harness ABS-sender	Ledningsmatta ABS-givare	SEE 52•687/A	
		-	-	-	1	-		Cable harness ABS-sender	Ledningsmatta ABS-givare	SEE 52•687/B	
20		-	-	-	-	-		Ignition cable airbag	Tändledning airbag	SEE 88•1217	

13) Without gear change inhibitor. / Utan växelspärr.
14) With gear change inhibitor. / Med växelspärr.
15) Service alternative. / Service alternativ.

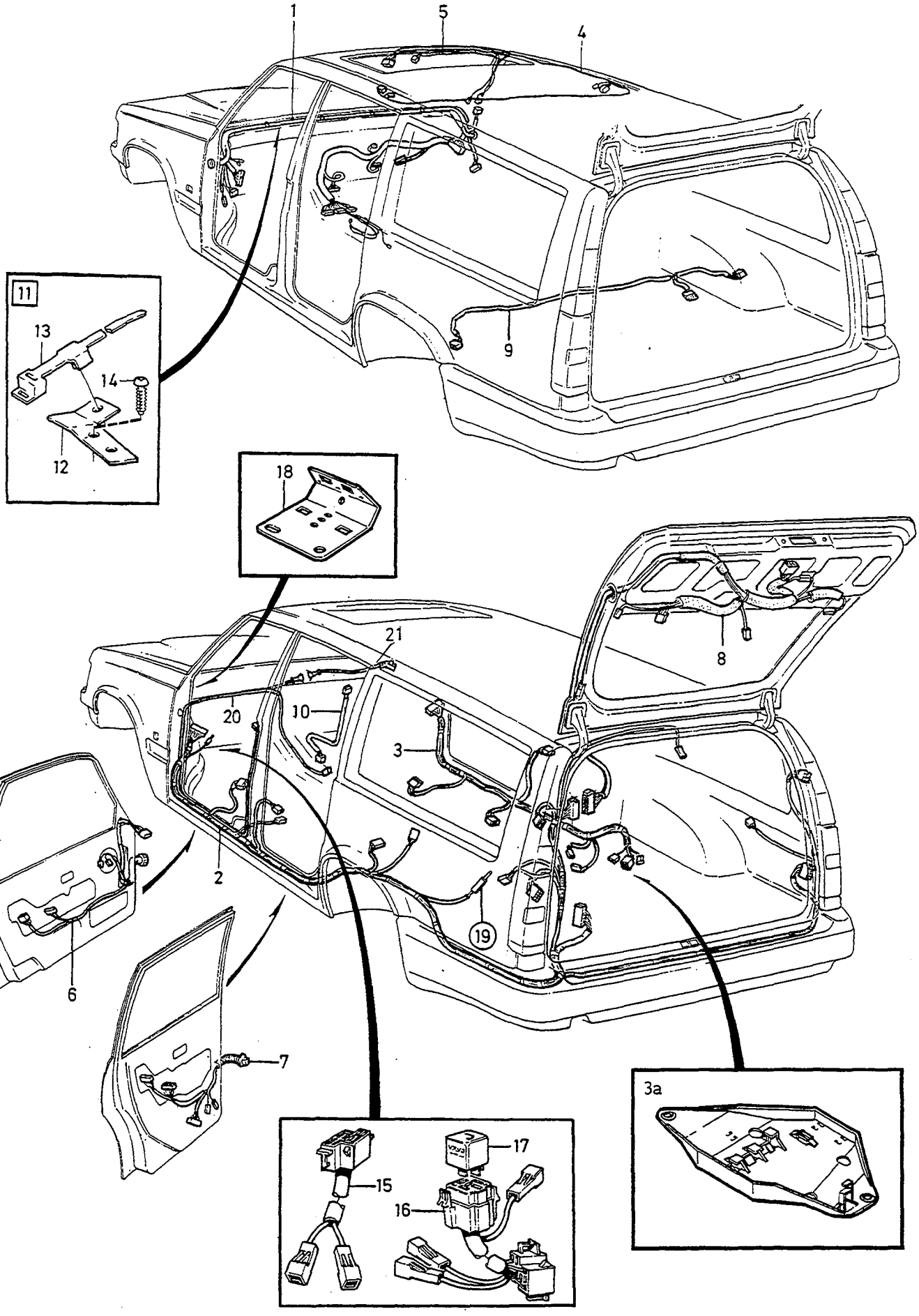
1
5
4
9
11
13
14
12
18
21
8
20
10
3
2
19
6
7
15
16
17
3a

A	L.H.D
B	R.H.D
C	
D	
E	

CABLE HARNESS BOTTOM RAIL CABIN — LEDNINGSMATTA BOTTENSVÄLLARE KUPÉ

5DRS 1996-

Group / Grupp 37

Page / Sida 473

Fig	Part No. / Artikelnummer	Quantity / Antal A	B	C	D	E	P S	Description	Benämning	Notes / Anmärkning	S R
1	9442311-8	1	-	-	-	-		Cable harness bulkhead	Ledningsmatta mellanbräda	1) (9148450)	5
	9442310-0	1	-	-	-	-		Cable harness bulkhead	Ledningsmatta mellanbräda	2) (9168210)	5
	9148616-7	-	1	-	-	-		Cable harness bulkhead	Ledningsmatta mellanbräda	3) (6849655)	5
	9442279-7	-	1	-	-	-		Cable harness bulkhead	Ledningsmatta mellanbräda	2) (9148455)	5
	9442280-5	-	1	-	-	-		Cable harness bulkhead	Ledningsmatta mellanbräda	1) (9148451)	5
2	9128768-0	1	1	-	-	-		Cable harness, l.h. bottom rail	Ledningsmatta, v bottensvällare	4) 5) (9128692)	5
	9442286-2	1	1	-	-	-		Cable harness, l.h. bottom rail	Ledningsmatta, v bottensvällare	(9162980)	5
3	9128823-3	1	1	-	-	-		Cable harness, r.h. bottom rail	Ledningsmatta, h bottensvällare	6) (9128696)	5
	9148457-6	1	1	-	-	-		Cable harness, r.h. bottom rail	Ledningsmatta, h bottensvällare		5
3a	9148710-8	1	1	-	-	-		•Retainer	•Hållare		6
4	9128088-3	1	1	-	-	-		Cable harness interior light	Ledningsmatta innerbelysning		6
5	9128089-1	1	1	-	-	-		Cable harness	Ledningsmatta		4
								Roof hatch	Taklucka		
6	6849631-4	1	1	-	-	-		Cable harness, l.h. front door .	Ledningsmatta, v framdörr	W/O P.W	5
	6849613-2	1	1	-	-	-		Cable harness, l.h. front door .	Ledningsmatta, v framdörr	P.W	5
	6849632-2	1	1	-	-	-		Cable harness, r.h. front door	Ledningsmatta, h framdörr	W/O P.W	5
	6849610-8	1	1	-	-	-		Cable harness, r.h. front door	Ledningsmatta, h framdörr	P/W	5
7	6849611-6	2	2	-	-	-		Cable harness rear door	Ledningsmatta bakdörr	W/O P.W	5
	6849612-4	2	2	-	-	-		Cable harness rear door	Ledningsmatta bakdörr	P.W	5
8	9144189-9	1	1	-	-	-		Cable harness boot lid	Ledningsmatta bagagelucka		5
9		1	1	-	-	-		Cable harness ABS-sender	Ledningsmatta ABS-givare	SEE 52•689	
10	6849606-6	-	1	-	-	-		Cable harness	Ledningsmatta	7) (J)	5
								Temperature warning system	Temperaturvarningssystem		
11	6849348-5	1	-	-	-	-		Bracket	Konsol		5
								Cable harness bulkhead	Ledningsmatta mellanbräda		
	6849353-5	-	1	-	-	-		Bracket	Konsol		5
								Cable harness bulkhead	Ledningsmatta mellanbräda		
12		1	-	-	-	-	NS	•Bracket	•Konsol		
		-	1	-	-	-	NS	•Bracket	•Konsol		
13	969221-1	1	1	-	-	-		•Strip clamp	•Bandklamma		2
14	972332-1	1	1	-	-	-		Screw	Skruv		4
15	6849714-8	1	1	-	-	-		Cable harness	Ledningsmatta	8)	5
								Brake light switch	Bromsljuskontakt		
16	6849715-5	1	1	-	-	-		Cable harness	Ledningsmatta	9)	5
								Brake light switch	Bromsljuskontakt		
17		1	1	-	-	-		Relay	Relä	9)	
18	6849347-7	1	1	-	-	-		Bracket	Konsol		5
								Contacts	Kontaktdon		
19		1	1	-	-	-		Antenna cable	Antennledning	SEE 39•559	
20		2	2	-	-	-		pretensioner	försträckare	10)	
21		-	-	-	-	-		Ignition cable	Tändledning	SEE 88•1217	

1) Cars with airbag on both sides. / Bilar med airbag på båda sidor.
2) Cars with airbag on driver side. / Bilar med airbag på förarsidan.
3) For vehicles without airbag. / För bilar utan airbag.
4) For vehicles with airbag. / För bilar med airbag.
5) Power driving seat. / Elektriskt inställbar förarstol.
6) Power front passenger seat. / Elektriskt inställbar passagerarstol.
7) FC 1; 850 4DRS CH-172432. FC 2; 850 4DRS CH-169366.
8) Without gear change inhibitor. / Utan växelspärr.
9) With gear change inhibitor. / Med växelspärr.
10) Service alternative. / Service alternativ.

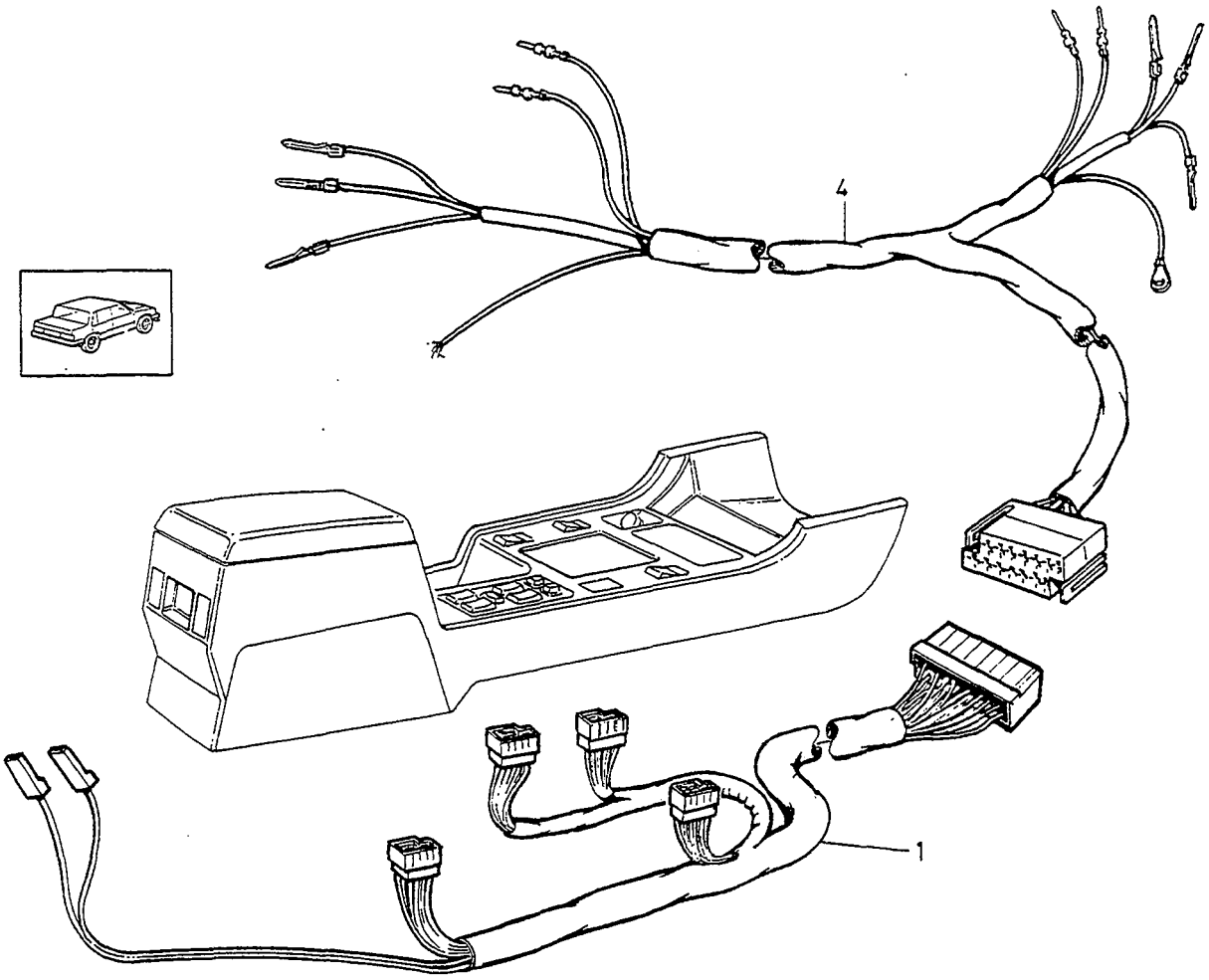
4
1

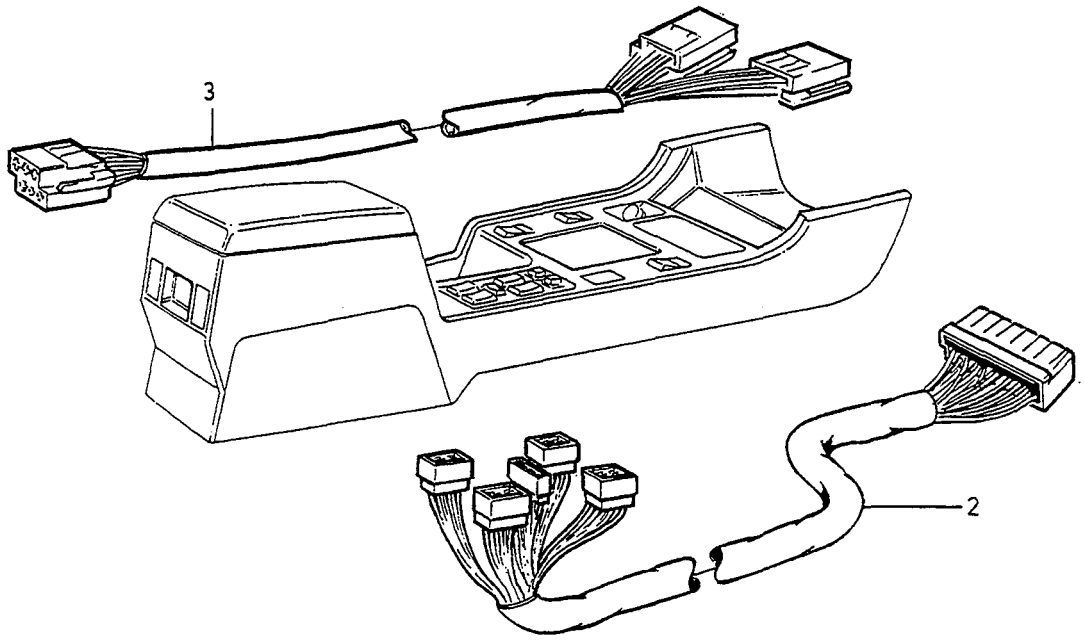
3
2

A
B
C
D
E

CABLE HARNESS TUNNEL CONSOLE LEDNINGSMATTA TUNNELFACK

Group / Grupp 37

Page / Sida 475

Fig	Part No. / Artikelnummer	Quantity / Antal A	B	C	D	E	PS	Description	Benämning	Notes / Anmärkning	SR
1	3545769-6	1	-	-	-	-		Cable harness	Ledningsmatta	CH -640. (1398936)	5
	3545769-6	1	-	-	-	-		Cable harness	Ledningsmatta	CH 641-12552.	5
	6849664-5	1	-	-	-	-		Cable harness	Ledningsmatta	CH 12553-30699.	5
	6849483-0	1	-	-	-	-		Cable harness without elec.rear mirrors	Ledningsmatta utan elbackspeglar	1)	5
	6849664-5	1	-	-	-	-		Cable harness two el. rear mirrors	Ledningsmatta två elbackspeglar	1)	5
2	6849483-0	1	-	-	-	-		Cable harness	Ledningsmatta	2) 3) (6806290)	5
		1	-	-	-	-	NS	Cable harness	Ledningsmatta	4) 1)	
3	3523224-8	1	-	-	-	-		Cable harness elec. heated .... rear seat	Ledningsmatta eluppvärmd .... baksäte	5)	5
	9148513-6	1	-	-	-	-		Cable harness elec. heated .... rear seat	Ledningsmatta eluppvärmd .... baksäte	6)	5
		-	-	-	-	-		Notes accessory	Anmärkning tillbehör		
4	3542769-9	1	-	-	-	-		Cable harness power windows	Ledningsmatta elektrisk fönsterhiss		4

1) 4DRS CH 30700-. 5DRS.
2) For vehicles with electric window winders. / För vagnar med elektriska fönsterhissar.
3) 4DRS CH-30699.
4) From and including CH 30700, the cabling is integrated in the electric window lifts. / Från och med CH 30700-, är kablaget integrerat i strömställaren för elektriska fönsterhissar.
5) FC 1; 4DRS CH-172432. FC 2; 4DRS CH-169366, 5DRS CH-73164.
6) FC 1; 4DRS CH 172433-. FC 2; 4DRS CH 169367-, 5DRS CH 73165-.

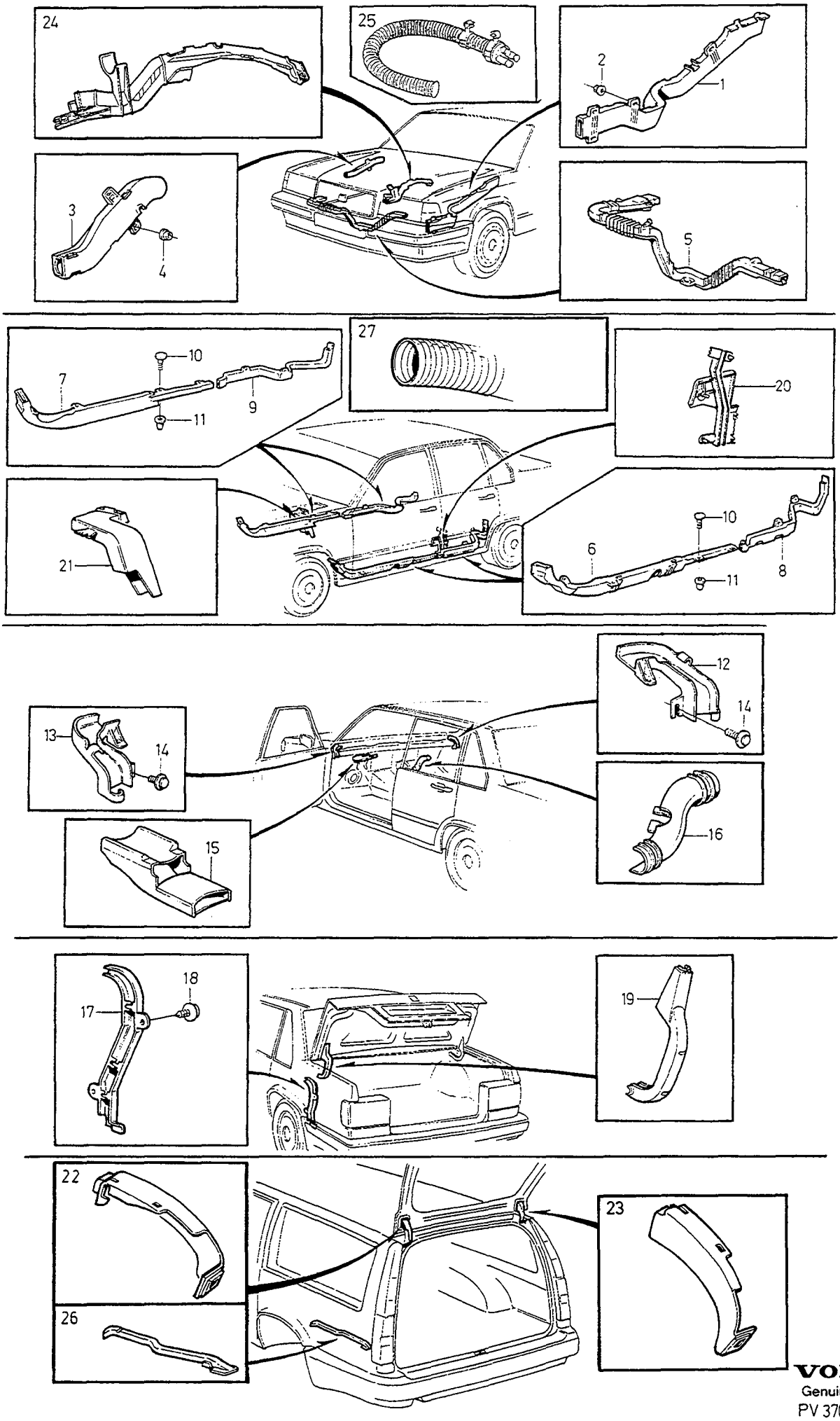

VOLVO
Genuine Parts
PV 370 66899

A	-1993
B	1994
C	1995
D	1996
E	1997-

CABLE GROOVES — LEDNINGSKANALER

Group / Grupp 37

Page / Sida 477

Fig	Part No. Artikelnummer	Quantity / Antal A	B	C	D	E	PS	Description	Benämning	Notes Anmärkning	SR
1	9162242-3	1	1	1	1	1		Cable conduit	Ledningskanal	(6849768).	5
2	3512780-2	3	3	3	3	3		Plastic nut	Plastmutter		3
3	3515013-5	1	-	-	-	-		Cable conduit	Ledningskanal		5
	9128300-2	-	1	1	1	1		Cable conduit	Ledningskanal		5
4	3512780-2	3	3	3	3	3		Plastic nut	Plastmutter		3
5	9441106-3	1	1	1	1	-		Cable conduit	Ledningskanal	(9127397)(3515284)	5
	9441106-3	-	-	-	-	1		Cable conduit	Ledningskanal		5
6	3515012-7	1	1	1	1	1		Cable conduit front	Ledningskanal främre	L.H.	5
7	3515009-3	1	1	1	1	1		Cable conduit front	Ledningskanal främre	R.H.	5
8	3515010-1	1	1	1	1	1		Cable conduit rear	Ledningskanal bakre	1) L.H.	5
	3545426-3	1	1	1	1	1		Cable conduit	Ledningskanal	2) L.H.	5
9	3515015-0	1	1	1	1	1		Cable conduit rear	Ledningskanal bakre	1) R.H.	5
	3545429-7	1	1	1	1	1		Cable conduit	Ledningskanal	2) R.H.	5
10	1264326-8	18	18	18	18	18		Plug, black	Propp, svart		3
11	1318312-4	18	18	18	18	18		Sleeve	Hylsa		3
12	6849588-6	1	1	1	1	1		Cable conduit	Ledningskanal	L.H. (1378072)	5
13	6849589-4	1	1	1	1	1		Cable conduit	Ledningskanal	2) R.H. (1378073)	5
14	1313383-0	2	2	2	2	2		Clip	Clips		3
15	9162164-9	1	1	1	1	-		Cable conduit	Ledningskanal	(3545014)	5
	9162164-9	-	-	-	-	1		Cable conduit	Ledningskanal		5
16	3545185-5	1	1	1	1	1		Cable conduit	Ledningskanal	L.H.D	5
	3545186-3	1	1	1	1	1		Cable conduit	Ledningskanal	2) R.H.D	5
17	3515991-2	1	1	1	1	1		Cable conduit	Ledningskanal		5
18	1313383-0	1	1	1	1	1		Clip	Clips		3
19	1378071-3	1	1	1	1	1		Cable conduit	Ledningskanal		5
20	3545833-0	1	1	1	1	1		Cable conduit	Ledningskanal	2) L.H.	5
	3545834-8	1	1	1	1	1		Cable conduit	Ledningskanal	2) R.H.	5
21	3545862-9	1	1	1	1	1		Cable conduit	Ledningskanal	2)	5
22	6849782-5	1	1	1	1	1		Cable conduit	Ledningskanal	L.H.	5
23	6849783-3	1	1	1	1	1		Cable conduit	Ledningskanal	R.H.	5
24	6849339-4	-	1	1	1	1		Cable conduit	Ledningskanal	AUTO.TRANS	5
	9162248-0	1	1	1	1	1		Cable conduit	Ledningskanal	DSL, AUTO.TRANS	5
25	6817186-7	1	1	1	1	1		Duct	Kanal		5
26	9162614-3	-	-	-	1	1		Cable conduit	Ledningskanal		5
27	979236-7	X	X	X	X	X		Protecting hose	Skyddsslang	DIA 11 mm	2
	979238-3	X	X	X	X	X		Protecting hose	Skyddsslang	DIA 16 mm	2
	979242-5	X	X	X	X	X		Protecting hose	Skyddsslang	DIA 29 mm	2

1) 4DRS CH-30699.
2) 4DRS CH 30700-. 5DRS.

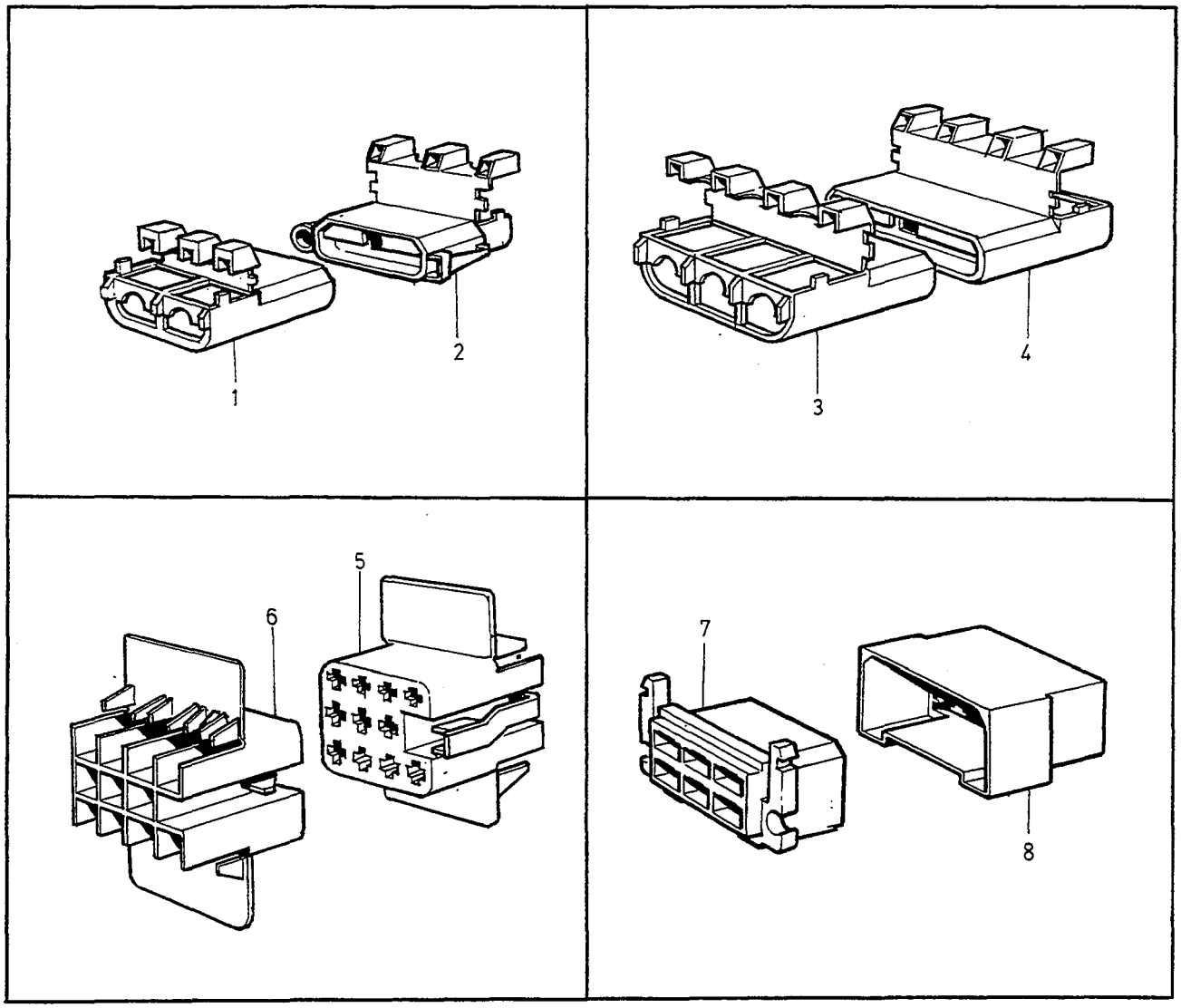
1
2
3
4
5
6
7
8

A		CONTACTS KONTAKTDON	Group Grupp 37
B			
C			Page Sida 479
D			
E			

Fig	Part No. Artikelnummer	Quantity / Antal A	B	C	D	E	PS	Description	Benämning	Notes Anmärkning	SR
1	970751-4	X	-	-	-	-		Socket housing brown	Hylsisolator brun	2-POLE	2
	970755-5	X	-	-	-	-		Socket housing black	Hylsisolator svart	2-POLE	2
2	970752-2	X	-	-	-	-		Pin housing brown	Stiftisolator brun	2-POLE	2
	970756-3	X	-	-	-	-		Pin housing black	Stiftisolator svart	2-POLE	2
3	970759-7	X	-	-	-	-		Pin housing brown	Stiftisolator brun	3-POLE	2
	970763-9	X	-	-	-	-		Socket housing black	Hylsisolator svart	3-POLE	2
4	970760-5	X	-	-	-	-		Pin housing brown	Stiftisolator brun	3-POLE	2
	970764-7	X	-	-	-	-		Pin housing black	Stiftisolator svart	3-POLE	2
5	3523004-4	X	-	-	-	-		Receptacle housing uncoloured	Hylsisolator ofärgad	11-POLE	3
6	3523005-1	X	-	-	-	-		Tab housing uncoloured	Stiftisolator ofärgad	11-POLE	3
7	975303-9	X	-	-	-	-		Socket housing uncoloured	Hylsisolator ofärgad	6-POLE	2
8	964197-8	X	-	-	-	-		Tab housing uncoloured	Stiftisolator ofärgad	6-POLE	2

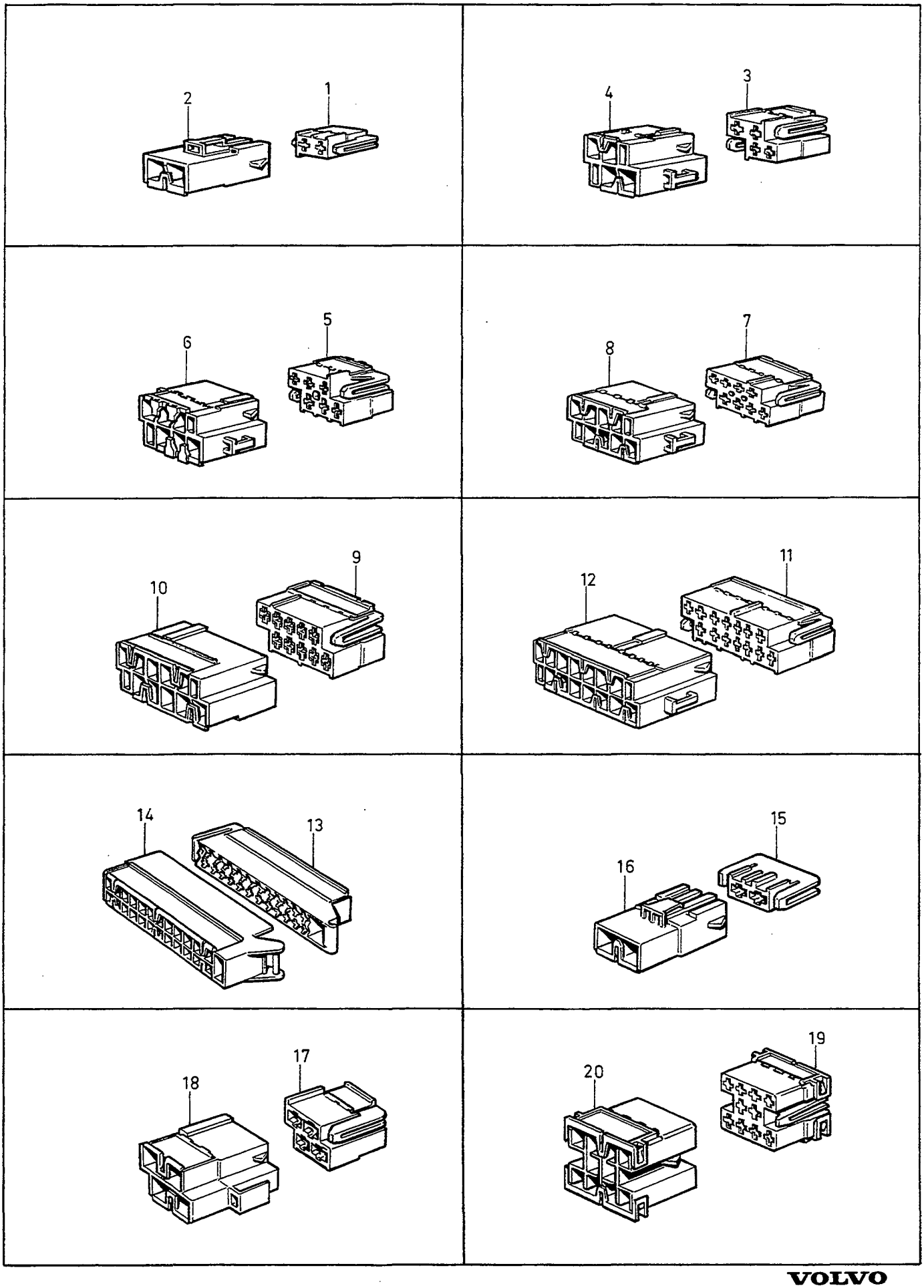
2
1
4
3
6
5
8
7
10
9
12
11
14
13
16
15
18
17
20
19

A
B
C
D
E

CONTACTS KONTAKTDON

Group Grupp 37

Page Sida 481

Fig	Part No. Artikelnummer	Quantity / Antal A	B	C	D	E	PS	Description	Benämning	Notes Anmärkning	SR
1	968376-4	X	-	-	-	-		Receptacle housing uncoloured	Hylsisolator ofärgad	2-POLE	3
	968378-0	X	-	-	-	-		Tab housing grey	Stiftisolator grå	2-POLE	3
	968380-6	X	-	-	-	-		Receptacle housing black	Hylsisolator svart	2-POLE	3
	968382-2	X	-	-	-	-		Receptacle housing yellow	Hylsisolator gul	2-POLE	3
2	968377-2	X	-	-	-	-		Tab housing uncoloured	Stiftisolator ofärgad	2-POLE	3
	968379-8	X	-	-	-	-		Tab housing grey	Stiftisolator grå	2-POLE	3
	968381-4	X	-	-	-	-		Tab housing black	Stiftisolator svart	2-POLE	3
	968383-0	X	-	-	-	-		Tab housing yellow	Stiftisolator gul	2-POLE	3
3	968384-8	X	-	-	-	-		Receptacle housing uncoloured	Hylsisolator ofärgad	4-POLE	3
	968386-3	X	-	-	-	-		Receptacle housing grey	Hylsisolator grå	4-POLE	3
	968388-9	X	-	-	-	-		Receptacle housing black	Hylsisolator svart	4-POLE	3
	968390-5	X	-	-	-	-		Receptacle housing yellow	Hylsisolator gul	4-POLE	3
4	968385-5	X	-	-	-	-		Tab housing uncoloured	Stiftisolator ofärgad	4-POLE	3
	968387-1	X	-	-	-	-		Tab housing grey	Stiftisolator grå	4-POLE	3
	968389-7	X	-	-	-	-		Tab housing black	Stiftisolator svart	4-POLE	3
	968391-3	X	-	-	-	-		Tab housing yellow	Stiftisolator gul	4-POLE	3
5	968392-1	X	-	-	-	-		Receptacle housing uncoloured	Hylsisolator ofärgad	6-POLE	3
	968394-7	X	-	-	-	-		Receptacle housing grey	Hylsisolator grå	6-POLE	3
	968396-2	X	-	-	-	-		Receptacle housing black	Hylsisolator svart	6-POLE	3
	968398-8	X	-	-	-	-		Receptacle housing yellow	Hylsisolator gul	6-POLE	3
6	968393-9	X	-	-	-	-		Tab housing uncoloured	Stiftisolator ofärgad	6-POLE	3
	968395-4	X	-	-	-	-		Tab housing grey	Stiftisolator grå	6-POLE	3
	968397-0	X	-	-	-	-		Tab housing black	Stiftisolator svart	6-POLE	3
	968399-6	X	-	-	-	-		Tab housing yellow	Stiftisolator gul	6-POLE	3
7	968400-2	X	-	-	-	-		Receptacle housing uncoloured	Hylsisolator ofärgad	8-POLE	3
	968402-8	X	-	-	-	-		Receptacle housing grey	Hylsisolator grå	8-POLE	3
	968404-4	X	-	-	-	-		Receptacle housing black	Hylsisolator svart	8-POLE	3
8	968401-0	X	-	-	-	-		Tab housing uncoloured	Stiftisolator ofärgad	8-POLE	3
	968403-6	X	-	-	-	-		Tab housing grey	Stiftisolator grå	8-POLE	3
	968405-1	X	-	-	-	-		Tab housing black	Stiftisolator svart	8-POLE	3
9	968408-5	X	-	-	-	-		Receptacle housing uncoloured	Hylsisolator ofärgad	10-POLE	3
10	968409-3	X	-	-	-	-		Tab housing uncoloured	Stiftisolator ofärgad	10-POLE	3
11	968410-1	X	-	-	-	-		Receptacle housing black	Hylsisolator svart	14-POLE	3
	974027-5	X	-	-	-	-		Socket housing grey	Hylsisolator grå	14-POLE	3
12	968411-9	X	-	-	-	-		Tab housing black	Stiftisolator svart	14-POLE	3
	974028-3	X	-	-	-	-		Pin housing grey	Stiftisolator grå	14-POLE	3
13	968412-7	X	-	-	-	-		Receptacle housing black	Hylsisolator svart	24-POLE	3
14	968413-5	X	-	-	-	-		Tab housing black	Stiftisolator svart	24-POLE	3
15	968584-3	X	-	-	-	-		Receptacle housing uncoloured	Hylsisolator ofärgad	2-POLE	3
	968482-0	X	-	-	-	-		Receptacle housing black	Hylsisolator svart	2-POLE	3
16	969008-2	X	-	-	-	-		Tab housing uncoloured	Stiftisolator ofärgad	2-POLE	3
	968483-8	X	-	-	-	-		Tab housing black	Stiftisolator svart	2-POLE	3
17	968515-7	X	-	-	-	-		Receptacle housing grey	Hylsisolator grå	4-POLE	3
	968484-6	X	-	-	-	-		Receptacle housing black	Hylsisolator svart	4-POLE	3
18	968516-5	X	-	-	-	-		Tab housing grey	Stiftisolator grå	4-POLE	3
	968485-3	X	-	-	-	-		Tab housing black	Stiftisolator svart	4-POLE	3
19	1363787-1	X	-	-	-	-		Receptacle housing white	Hylsisolator vit	10-POLE	3
20	1363788-9	X	-	-	-	-		Tab housing white	Stiftisolator vit	10-POLE	3

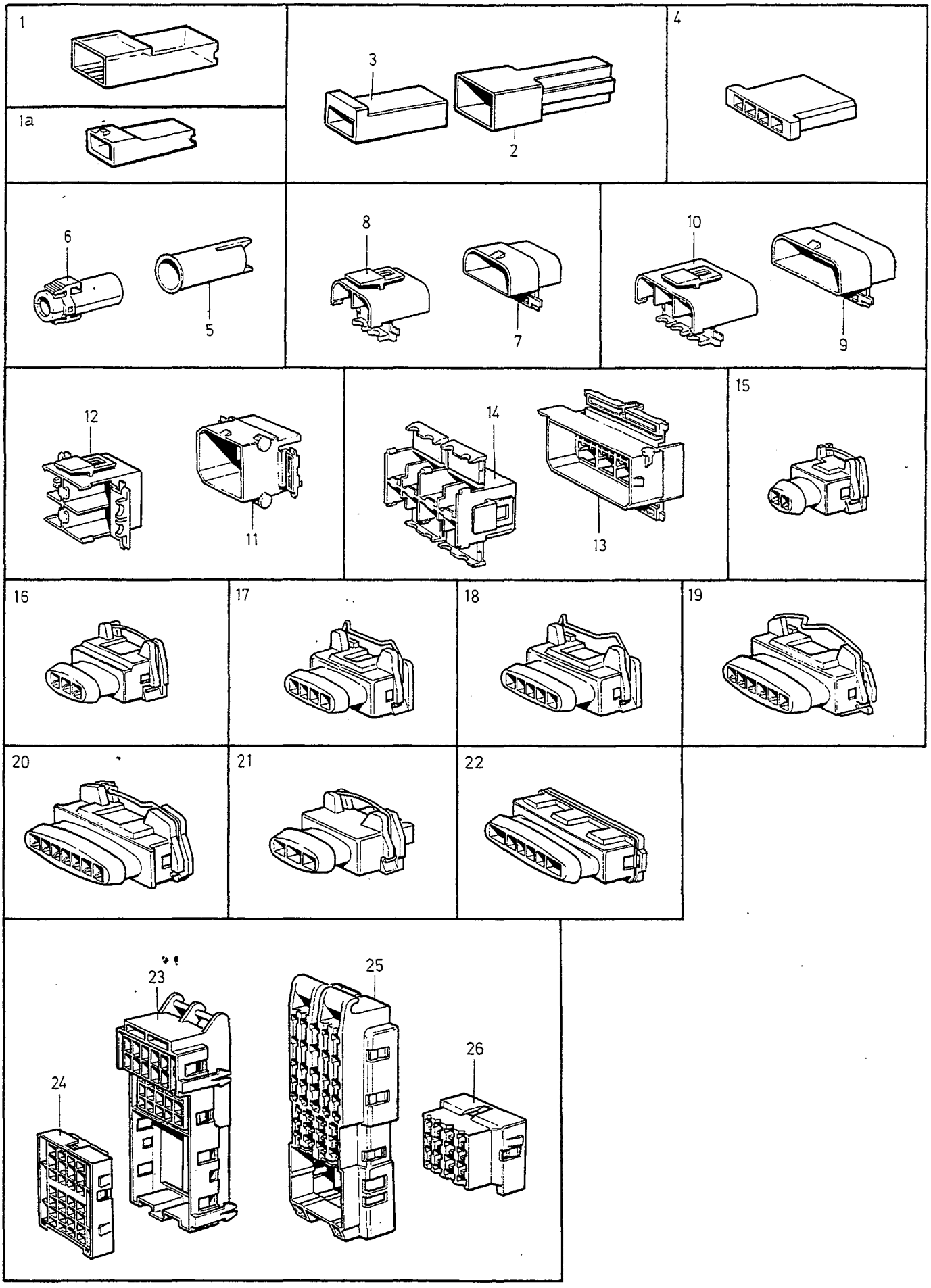
1
1a
3
2
4
6
5
8
7
10
9
12
11
14
13
15
16
17
18
19
20
21
22
23
24
25
26

A
B
C
D
E

CONTACTS KONTAKTDON

Group Grupp 37

Page Sida 483

Fig	Part No. Artikelnummer	Quantity / Antal A	B	C	D	E	PS	Description	Benämning	Notes Anmärkning	SR
1	949597-9	X	-	-	-	-		Receptacle housing	Hylsisolator	1-POLE	1
1a	947848-8	X	-	-	-	-		Receptacle housing	Hylsisolator	1-POLE	2
2	964195-2	X	-	-	-	-		Tab housing	Stiftisolator	1-POLE	2
3	964196-0	X	-	-	-	-		Receptacle housing	Hylsisolator	1-POLE	2
4	943685-8	X	-	-	-	-		Receptacle housing	Hylsisolator	2-POLE	2
	943687-4	X	-	-	-	-		Receptacle housing	Hylsisolator	4-POLE	2
5	1308436-3	X	-	-	-	-		Pin housing	Stiftisolator	1-POLE	2
6	1307035-4	X	-	-	-	-		Socket housing	Hylsisolator	1-POLE	2
7	1307049-5	X	-	-	-	-		Pin housing	Stiftisolator	2-POLE	2
8	9144275-6	X	-	-	-	-		Socket housing	Hylsisolator	2-POLE	2
9	3523442-6	X	-	-	-	-		Pin housing	Stiftisolator	3-POLE	2
10	1259828-0	X	-	-	-	-		Socket housing	Hylsisolator	3-POLE	2
11	1259831-4	X	-	-	-	-		Pin housing	Stiftisolator	4-POLE	2
12	1259830-6	X	-	-	-	-		Socket housing	Hylsisolator	4-POLE	4
13	967809-5	X	-	-	-	-		Pin housing	Stiftisolator	8-POLE. (966813)	6
14	967808-7	X	-	-	-	-		Socket housing	Hylsisolator	8-POLE. (966812)	6
15	979040-3	X	-	-	-	-		Receptacle housing	Hylsisolator	2-POLE	3
16	977929-9	X	-	-	-	-		Receptacle housing	Hylsisolator	3-POLE	3
17	978149-3	X	-	-	-	-		Receptacle housing	Hylsisolator	4-POLE	3
18	978150-1	X	-	-	-	-		Receptacle housing	Hylsisolator	5-POLE	3
19	978151-9	X	-	-	-	-		Receptacle housing black	Hylsisolator svart	6-POLE	3
	9441487	X	-	-	-	-	NS	Receptacle housing grey damp resistant	Hylsisolator grå fukttät	6-POLE	
20	978152-7	X	-	-	-	-		Receptacle housing	Hylsisolator	7-POLE	3
21	1324582-4	X	-	-	-	-		Receptacle housing with steering	Hylsisolator med styrning	3-POLE	3
22	966664-5	X	-	-	-	-		Receptacle housing	Hylsisolator	4+2-POLE	3
23	1362993-6	X	-	-	-	-		Tab housing	Stiftisolator	25-POLE	3
24	1362995-1	X	-	-	-	-		Tab housing	Stiftisolator	28-POLE	3
25	1362989-4	X	-	-	-	-		Receptacle housing	Hylsisolator	37-POLE	3
26	1362991-0	X	-	-	-	-		Receptacle housing	Hylsisolator	16-POLE	3

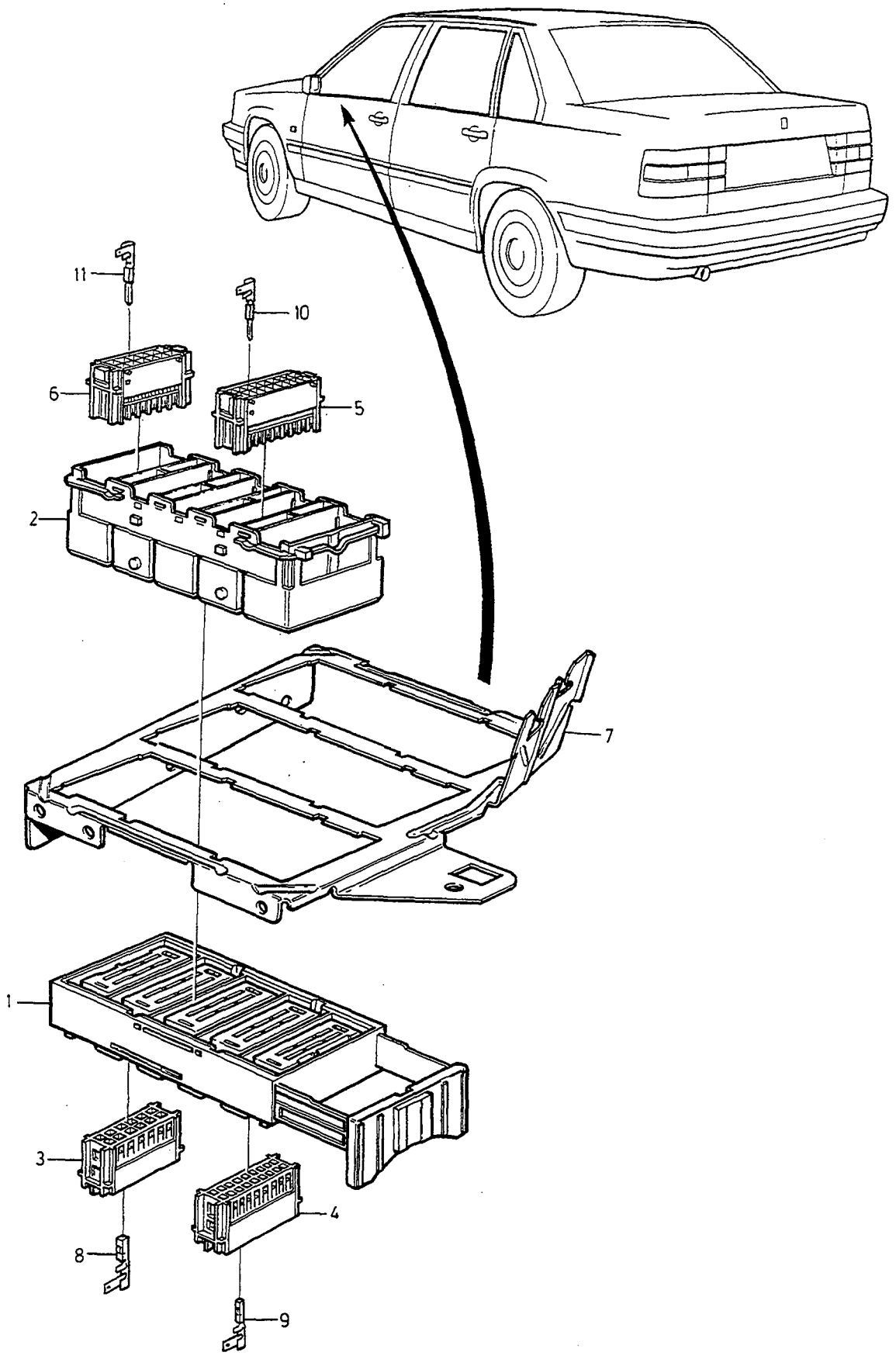
11
10
6
5
2
7
1
3
4
8
9

A		CONTACTS	KONTAKTDON	Group Grupp 37
B				
C				Page Sida 485
D				
E				

Fig	Part No. Artikelnummer	Quantity / Antal A	B	C	D	E	P S	Description	Benämning	Notes Anmärkning	S R
1	9162008-8	1	-	-	-	-		Socket housing	Hylsisolator		3
2	9162006-2	1	-	-	-	-		Frame	Ram		3
3	9162000-5	1	-	-	-	-		Contact	Kontakt	12-POLE	3
4	9162002-1	1	-	-	-	-		Contact	Kontakt	18-POLE	3
5	9162003-9	1	-	-	-	-		Contact	Kontakt	18-POLE	3
6	9162001-3	1	-	-	-	-		Contact	Kontakt	12-POLE	3
7	9148298-4	1	-	-	-	-		Bracket	Konsol	L.H.D	3
	9148299-2	1	-	-	-	-		Bracket	Konsol	R.H.D	3
8	9148079-8	1	-	-	-	-		Cable terminal	Ledningssko	0.35-1.0mm²	3
	9148080-6	1	-	-	-	-		Cable terminal	Ledningssko	1.0-3.0mm²	3
	9148081-4	1	-	-	-	-		Cable terminal	Ledningssko	3.0-5.0mm²	3
9	9148071-5	1	-	-	-	-		Cable terminal	Ledningssko	0.35-1.0mm²	3
	9148072-3	1	-	-	-	-		Cable terminal	Ledningssko	1.0-2.0mm²	3
10	9148075-6	1	-	-	-	-		Cable terminal	Ledningssko	0.35-1.0mm²	3
	9148076-4	1	-	-	-	-		Cable terminal	Ledningssko	1.0-2.0mm²	3
11	9148084-8	1	-	-	-	-		Cable terminal	Ledningssko	0.35-1.0mm²	3
	9148085-5	1	-	-	-	-		Cable terminal	Ledningssko	1.0-3.0mm²	3
	9148086-3	1	-	-	-	-		Cable terminal	Ledningssko	3.0-5.0mm²	3

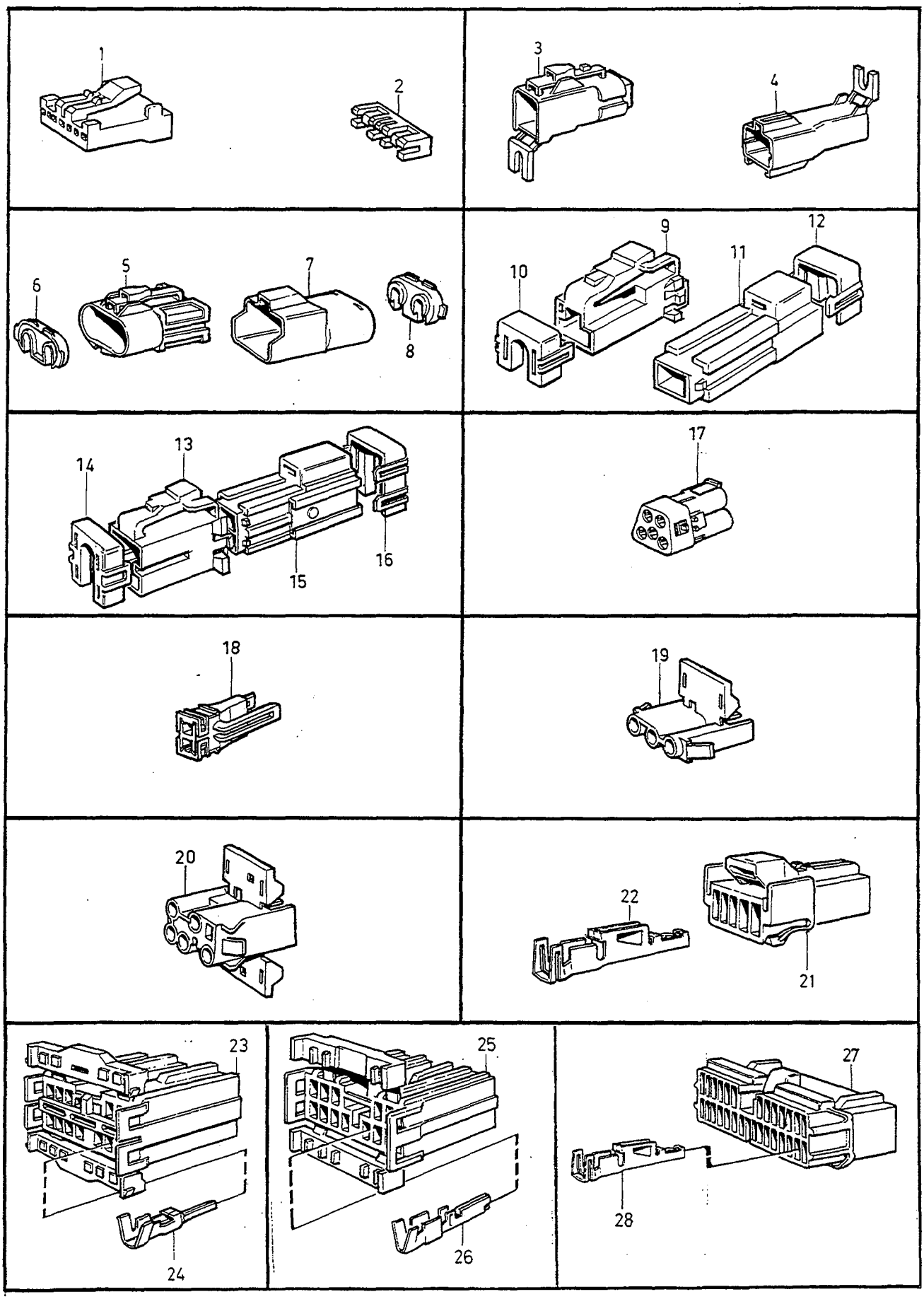
1
2
3
4
5
6
7
8
9
10
11
12
13
14
15
16
17
18
19
20
21
22
23
24
25
26
27
28

A
B
C
D
E

CONTACTS KONTAKTDON

Group / Grupp 37

Page / Sida 487

Fig	Part No. Artikelnummer	Quantity / Antal A	B	C	D	E	PS	Description	Benämning	Notes Anmärkning	SR
1	978306-9	X	-	-	-	-		Tab housing	Stiftisolator	7-POLE (975263)	3
2	975264-3	X	-	-	-	-		Housing retainer	Isolatorhållare		2
3	3523484-8	X	-	-	-	-		Socket housing	Hylsisolator	1-POLE	2
4	3523485-5	X	-	-	-	-		Pin housing	Stiftisolator	1-POLE	2
5	3523486-3	X	-	-	-	-		Socket housing	Hylsisolator	2-POLE	2
6	3523558-9	X	-	-	-	-		Housing retainer	Isolatorhållare		2
7	3523487-1	X	-	-	-	-		Pin housing	Stiftisolator	2-POLE	2
8	3523559-7	X	-	-	-	-		Housing retainer	Isolatorhållare		2
9	3523476-4	X	-	-	-	-		Socket housing	Hylsisolator	1-POLE	1
10	3523477-2	X	-	-	-	-		Housing retainer	Isolatorhållare		2
11	3523478-0	X	-	-	-	-		Pin housing	Stiftisolator	1-POLE	2
12	3523479-8	X	-	-	-	-		Housing retainer	Isolatorhållare		2
13	3523480-6	X	-	-	-	-		Socket housing	Hylsisolator	2-POLE	2
14	3523481-4	X	-	-	-	-		Housing retainer	Isolatorhållare		2
15	3523482-2	X	-	-	-	-		Pin housing	Stiftisolator	2-POLE	2
16	3523483-0	X	-	-	-	-		Housing retainer	Isolatorhållare		2
17	1363525-5	X	-	-	-	-		Socket housing	Hylsisolator	5-POLE	3
18	1363009-0	X	-	-	-	-		Receptacle housing	Hylsisolator	2-POLE	3
19	3523824-5	X	-	-	-	-		Socket housing	Hylsisolator	3-POLE	3
20	3523819-5	X	-	-	-	-		Socket housing	Hylsisolator	5-POLE	3
21	978305-1	X	-	-	-	-		Tab housing	Stiftisolator	5-POLE	3
22	978304-4	X	-	-	-	-		Cable terminal	Ledningssko	0,35-0,8mm²	3
23	9130220-8	X	-	-	-	-		Receptacle housing	Hylsisolator	10-POLE	3
24	9130228-1	X	-	-	-	-		Cable terminal	Ledningssko	0,3-1,0mm²	3
	9130230-7	X	-	-	-	-		Cable terminal	Ledningssko	1,5-2,5mm²	3
25	9130224-0	X	-	-	-	-		Receptacle housing	Hylsisolator	14-POLE	3
26	9130228-1	X	-	-	-	-		Cable terminal	Ledningssko	0,3-1,0mm²	3
	9130230-7	X	-	-	-	-		Cable terminal	Ledningssko	1,5-2,5mm²	3
27	978310-1	X	-	-	-	-		Tab housing	Stiftisolator	30-POLE	3
28	978304-4	X	-	-	-	-		Cable terminal	Ledningssko	0,35-0,8mm²	3

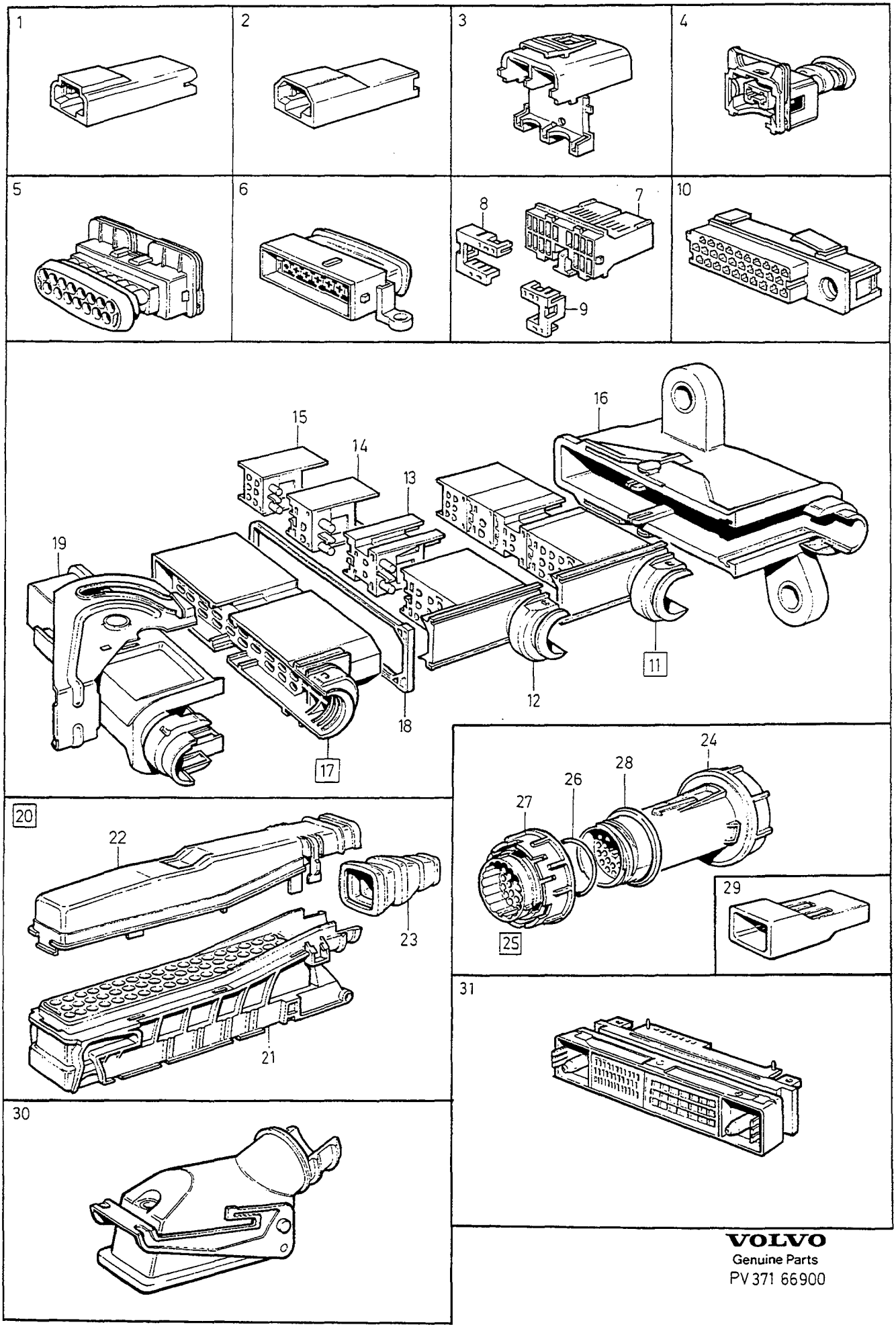

VOLVO
Genuine Parts
PV 371 66900

A
B
C
D
E

CONTACTS KONTAKTDON

Group Grupp 37

Page Sida 489

Fig	Part No. Artikelnummer	Quantity / Antal A	B	C	D	E	P S	Description	Benämning	Notes Anmärkning	S R
1	968945-6	X	-	-	-	-		Receptacle housing	Hylsisolator	1-POLE	2
2	967803-8	X	-	-	-	-		Receptacle housing	Hylsisolator	1-POLE	3
3	976504-1	X	-	-	-	-		Housing	Isolator	2-POLE	6
4	979040-3	X	-	-	-	-		Receptacle housing	Hylsisolator	2-POLE	3
5	3523280-0	X	-	-	-	-		Receptacle housing black	Hylsisolator svart	15-POLE	6
	3523282-6	X	-	-	-	-		Socket housing grey	Hylsisolator grå	15-POLE	6
	3545360-4	X	-	-	-	-		Housing grey-brown	Isolator grå-brun	1) 15-POLE	3
6	3523591-0	X	-	-	-	-		Tab housing	Stiftisolator	15-POLE	6
	3545362-0	X	-	-	-	-		Housing grey-brown	Isolator grå-brun	1) 15-POLE	3
☆ 7	978308-5	X	-	-	-	-		Tab housing	Stiftisolator	16-POLE (969386)	3
8	969387-0	X	-	-	-	-		Housing retainer	Isolatorhållare		6
9	*969388*	X	-	-	-	-	OP	Housing retainer	Isolatorhållare		6
10	3523500-1	X	-	-	-	-		Insulator	Isolator	2) 30-POLE	3
	3545039-4	X	-	-	-	-		Housing	Isolator	1) 5DRS 43-POLE	3
11	3523409-5	X	-	-	-	-		Pin housing	Stiftisolator	19-POLE	6
12	3523768-4	1	-	-	-	-		• Pin housing	• Stiftisolator	9-POLE	6
13	3523771-8	1	-	-	-	-		• Pin housing	• Stiftisolator	2-POLE	6
14	3523774-2	1	-	-	-	-		• Pin housing	• Stiftisolator	2-POLE	6
15	3523777-5	1	-	-	-	-		• Pin housing	• Stiftisolator	6-POLE	6
16	9148064-0	X	-	-	-	-		Cover	Täckkåpa	-1995 (3523411)	6
	9148064-0	X	-	-	-	-		Cover	Täckkåpa	1996-	6
17	3523410-3	X	-	-	-	-		Socket housing	Hylsisolator	26-POLE	3
18	3523127-3	1	-	-	-	-		• Seal	• Tätning		6
19	3523412-9	X	-	-	-	-		Cover	Täckkåpa		6
20		X	-	-	-	-	NS	Housing complete	Isolator komplett	55-POLE	
21	3523276-8	1	-	-	-	-		• Housing grey CODE 1	• Isolator grå CODE 1	55-POLE	6
	6849414-5	1	-	-	-	-		• Housing black CODE 2	• Isolator svart CODE 2	1) 55-POLE	3
22	3523272-7	1	-	-	-	-		• Cover CODE 1	• Kåpa CODE 1		6
	3545968-4	1	-	-	-	-		• Cover CODE 2	• Kåpa CODE 2	1)	6
23	3523279-2	1	-	-	-	-		• Seal	• Tätning		6
24	3545784-5	2	-	-	-	-		Tab housing	Stiftisolator		1
25	6849321-2	2	-	-	-	-		Socket housing	Hylsisolator	(6808724).	6
26	955996-4	1	-	-	-	-		• O-ring	• O-ring		2
27	3545799-3	1	-	-	-	-		Nut	Mutter		6
28	3515067-1	X	-	-	-	-		Sealing ring	Tätningsring		5
29	976416-8	X	-	-	-	-		Housing	Isolator	1-POLE , (976417)	1
30	3545494-1	X	-	-	-	-		Housing	Isolator	3) 1) 29-POLE	3
	3545495-8	X	-	-	-	-		Housing	Isolator	4) 1) 29-POLE	3
31	3545040-2	X	-	-	-	-		Pin	Stift	1) 73-POLE	3

1) 4DRS CH 30700-. 5DRS.
2) 4DRS CH-30699.
3) Cars with airbag on driver side. / Bilar med airbag på förarsidan.
4) Cars with airbag on both sides. / Bilar med airbag på båda sidor.

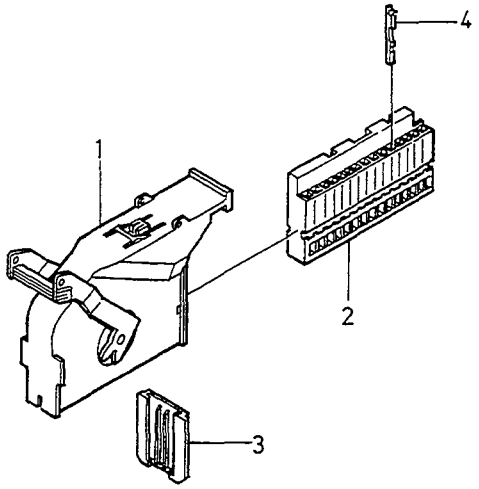
4
1
2
3

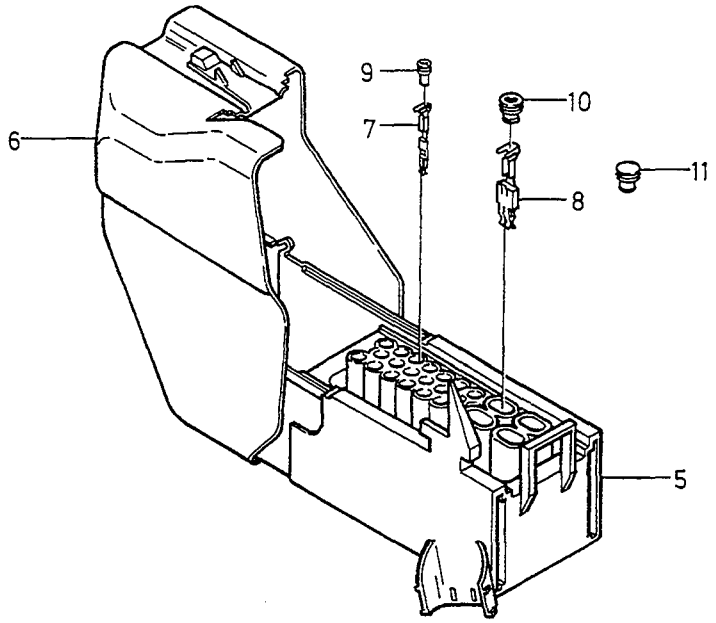
9
10
7
6
11
8
5

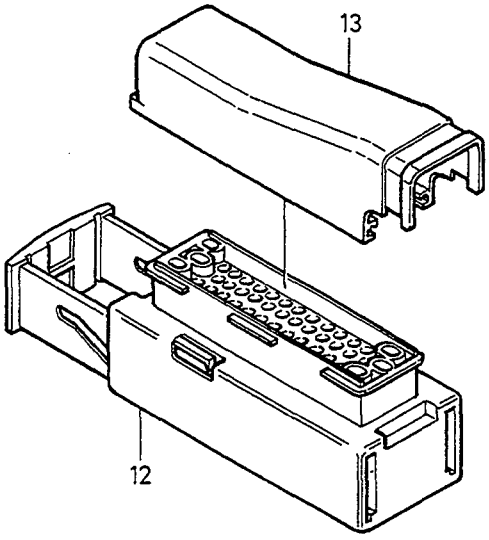
13
12

A		CONTACTS SRS,ABS,MOTRONIC 4.4 KONTAKTDON SRS, ABS, MOTRONIC 4.4	Group Grupp 37
B			
C			
D			Page Sida 491
E		1996-	

Fig	Part No. Artikelnummer	Quantity / Antal A	B	C	D	E	PS	Description	Benämning	Notes Anmärkning	SR
1		-	-	-	-	-		Airbag	Airbag		
		1	-	-	-	-	NS	Cover	Kåpa		
2	*9148216*	1	-	-	-	-	OP	Insulator	Isolator		3
3	*9148178*	1	-	-	-	-	OP	Lock plate	Låsplatta		3
4	*9148176*	X	-	-	-	-	OP	Cable terminal	Ledningssko	0,35-0,5mm²	1
	9148177	X	-	-	-	-	OP	Cable terminal	Ledningssko	0,6-0,75mm²	1
		-	-	-	-	-		ABS	ABS		
5	9148142-4	1	-	-	-	-		Insulator	Isolator		3
6		1	-	-	-	-	NS	•Cover	•Kåpa		
7	9148135-8	X	-	-	-	-		Cable terminal	Ledningssko	0,5-1,0mm²	1
8	9148103-6	X	-	-	-	-		Cable terminal	Ledningssko	1,5-2,5mm²	1
	9148104-4	X	-	-	-	-		Cable terminal	Ledningssko	2,5-4,0mm²	1
9	9148107-7	X	-	-	-	-		Seal	Tätning	1,4-2,0mm²	3
10	9148109-3	X	-	-	-	-		Seal	Tätning	2,2-3,0mm²	3
	9148110-1	X	-	-	-	-		Seal	Tätning	3,4-4,3mm²	3
11	9162105-2	X	-	-	-	-		Sealing plug	Tätningsplugg		3
		-	-	-	-	-		Motronic 4.4	Motronic 4.4		
12	9148263-8	1	-	-	-	-		Housing	Isolator		3
13	9148087-1	1	-	-	-	-		Cover	Kåpa		6

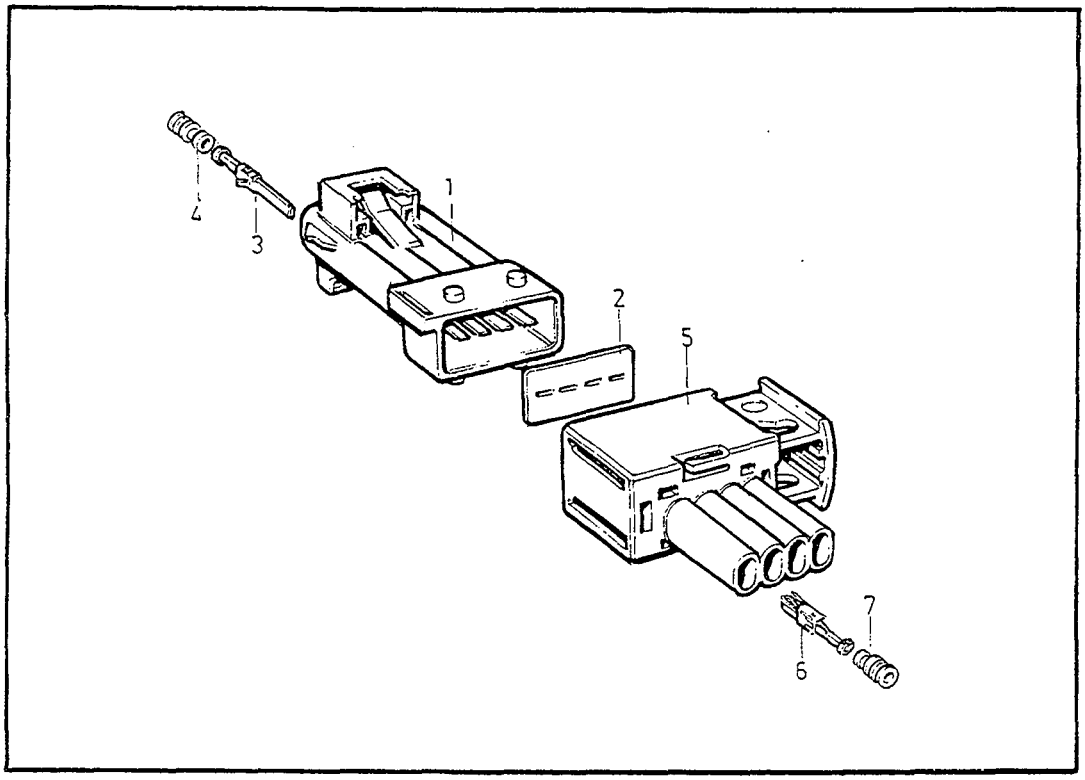
4
3
1
2
5
7
6

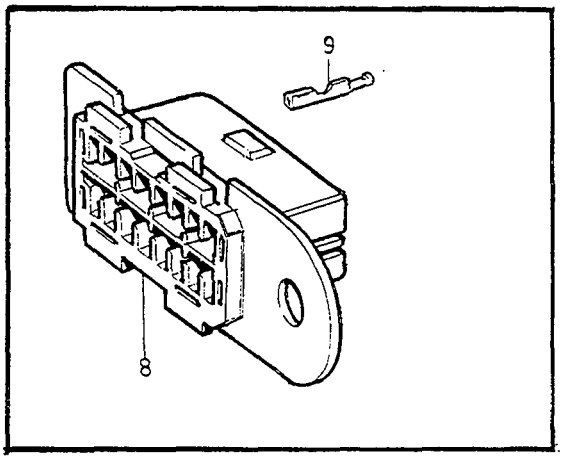
9
8

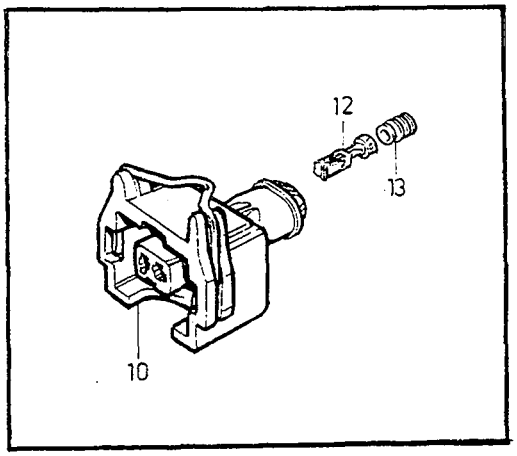
12
13
10

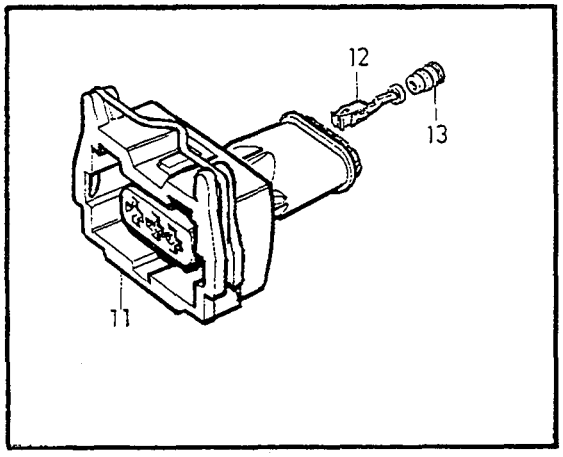
12
13
11

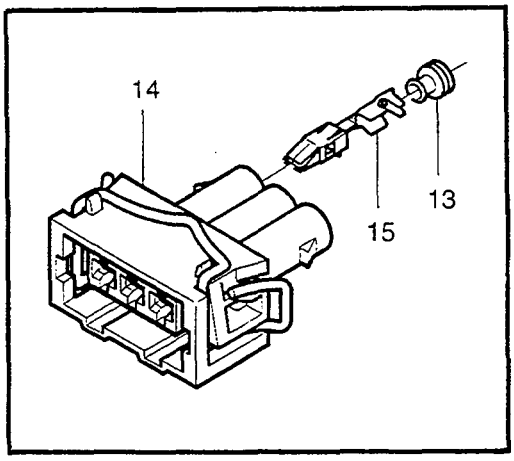
14
13
15

A B C D E	CONTACTS CABLE TERMINAL KONTAKTDON LEDNINGSSKO 1994-	Group Grupp 37 Page Sida 493

Fig	Part No. Artikelnummer	Quantity / Antal A	B	C	D	E	P S	Description	Benämning	Notes Anmärkning	S R
1	3545969-2	X	-	-	-	-		Tab housing black	Stiftisolator svart	4-POLE	6
	3545971-8	X	-	-	-	-		Tab housing grey	Stiftisolator grå	4-POLE	6
	3545973-4	X	-	-	-	-		Tab housing blue	Stiftisolator blå	4-POLE	6
	3545975-9	X	-	-	-	-		Tab housing brown	Stiftisolator brun	4-POLE	6
2	6849604-1	X	-	-	-	-		Seal	Tätning		6
3	978298-8	X	-	-	-	-		Cable terminal	Ledningssko	0,5-1,0mm²	2
	978299-6	X	-	-	-	-		Cable terminal	Ledningssko	1,1-2,5mm²	2
4	970772-0	X	-	-	-	-		Cable seal blue	Ledningstätning blå	I.DIA 1,2-2,0mm	6
	970773-8	X	-	-	-	-		Cable seal white	Ledningstätning vit	I.DIA 2,1-2,9mm	6
5	3545970-0	X	-	-	-	-		Receptacle housing black	Hylsisolator svart	4-POLE	6
	3545972-6	X	-	-	-	-		Receptacle housing grey	Hylsisolator grå	4-POLE	6
	3545974-2	X	-	-	-	-		Receptacle housing blue	Hylsisolator blå	4-POLE	6
	3545976-7	X	-	-	-	-		Receptacle housing brown	Hylsisolator brun	4-POLE	6
6	970778-7	X	-	-	-	-		Cable terminal	Ledningssko	0,5-1,0mm²	6
	970779-5	X	-	-	-	-		Cable terminal	Ledningssko	1,1-2,5mm²	6
7	970772-0	X	-	-	-	-		Cable seal blue	Ledningstätning blå	I.DIA 1,2-2,0mm	6
	970773-8	X	-	-	-	-		Cable seal white	Ledningstätning vit	I.DIA 2,1-2,9mm	6
8	6849549-8	X	-	-	-	-		Insulator dark grey	Isolator mörkgrå	16-POLE	6
9	6849552-2	X	-	-	-	-		Cable terminal	Ledningssko		2
10	6849784-1	X	-	-	-	-		Receptacle housing black	Hylsisolator svart	2-POLE	6
	9148067-3	X	-	-	-	-		Receptacle housing grey	Hylsisolator grå	2-POLE	6
11	6849785-8	X	-	-	-	-		Receptacle housing black	Hylsisolator svart	3-POLE	6
12	978298-8	X	-	-	-	-		Cable terminal	Ledningssko	0,5-1,0mm²	2
	978299-6	X	-	-	-	-		Cable terminal	Ledningssko	1,1-2,5mm²	2
13	970772-0	X	-	-	-	-		Cable seal blue	Ledningstätning blå	I.DIA 1,2-2,0mm	6
	970773-8	X	-	-	-	-		Cable seal white	Ledningstätning vit	I.DIA 2,1-2,9mm	6
14	9162093-0	X	-	-	-	-		Receptacle housing black	Hylsisolator svart	3-POLE	6
15	978260-8	X	-	-	-	-		Cable terminal	Ledningssko	0,3-0,6mm²	2
	978261-6	X	-	-	-	-		Cable terminal	Ledningssko	0,5-1,0mm²	2
	978262-4	X	-	-	-	-		Cable terminal	Ledningssko	1,0-2,5mm²	2

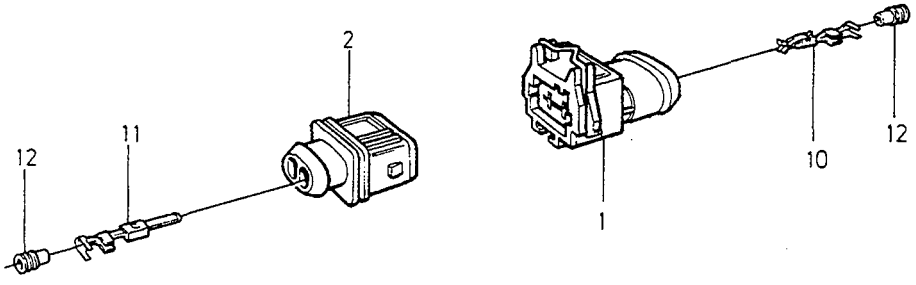
2
12
11
1
10
12

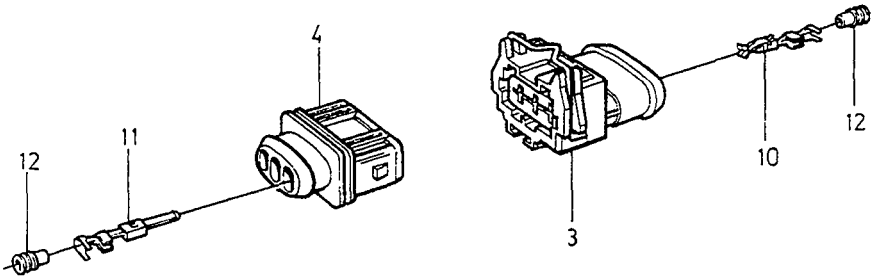
4
12
11
3
10
12

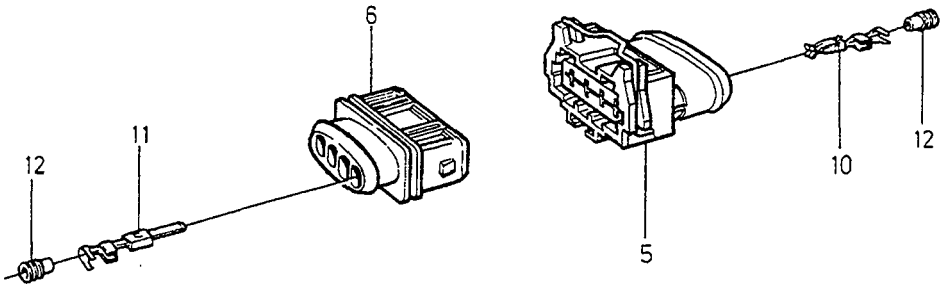
6
12
11
5
10
12

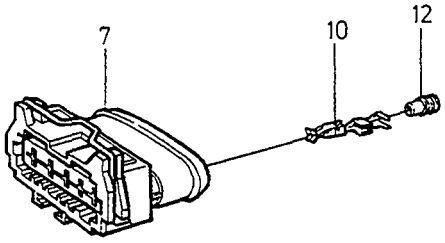
7
10
12

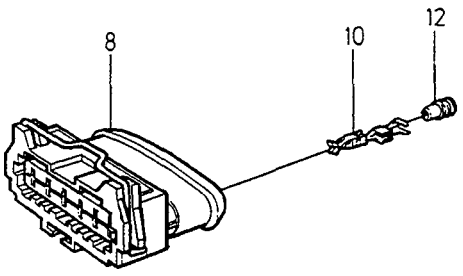
8
10
12

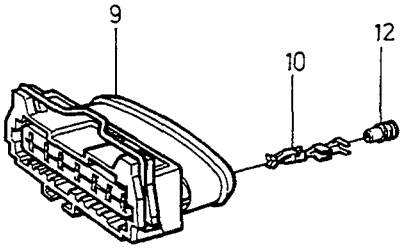
9
10
12

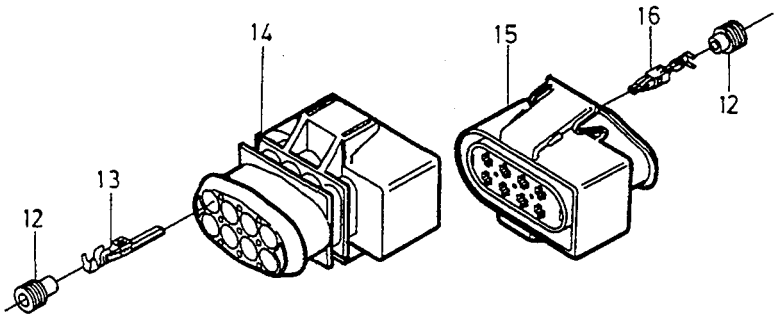
14
15
16
12
13
12

A	CONTACTS CABLE TERMINAL	KONTAKTDON LEDNINGSSKO	Group Grupp 37
B			
C			
D			Page Sida 495
E		1994-	

Fig	Part No. Artikelnummer	Quantity / Antal A	B	C	D	E	PS	Description	Benämning	Notes Anmärkning	SR
1	979040-3	X	-	-	-	-		Receptacle housing black	Hylsisolator svart	2-POLE	3
	979041-1	X	-	-	-	-		Receptacle housing grey	Hylsisolator grå	2-POLE	3
	979042-9	X	-	-	-	-		Receptacle housing brown	Hylsisolator brun	2-POLE	3
	979043-7	X	-	-	-	-		Receptacle housing violet	Hylsisolator violett	2-POLE	3
2	978153-5	X	-	-	-	-		Tab housing black	Stiftisolator svart	2-POLE	3
	978154-3	X	-	-	-	-		Tab housing grey	Stiftisolator grå	2-POLE	3
	978155-0	X	-	-	-	-		Tab housing brown	Stiftisolator brun	2-POLE	3
	978156-8	X	-	-	-	-		Tab housing violet	Stiftisolator violett	2-POLE	3
3	977929-9	X	-	-	-	-		Receptacle housing black	Hylsisolator svart	3-POLE	3
	978139-4	X	-	-	-	-		Receptacle housing grey	Hylsisolator grå	3-POLE	3
	978147-7	X	-	-	-	-		Receptacle housing brown	Hylsisolator brun	3-POLE	3
	978148-5	X	-	-	-	-		Receptacle housing violet	Hylsisolator violett	3-POLE	3
4	978157-6	X	-	-	-	-		Tab housing black	Stiftisolator svart	3-POLE	3
	978158-4	X	-	-	-	-		Tab housing grey	Stiftisolator grå	3-POLE	3
	978159-2	X	-	-	-	-		Tab housing brown	Stiftisolator brun	3-POLE	3
	978160-0	X	-	-	-	-		Tab housing violet	Stiftisolator violett	3-POLE	3
5	978149-3	X	-	-	-	-		Receptacle housing black	Hylsisolator svart	4-POLE	3
6	978161-8	X	-	-	-	-		Tab housing black	Stiftisolator svart	4-POLE	3
7	978150-1	X	-	-	-	-		Receptacle housing black	Hylsisolator svart	5-POLE	3
8	978151-9	X	-	-	-	-		Receptacle housing black	Hylsisolator svart	6-POLE	3
9	978152-7	X	-	-	-	-		Receptacle housing black	Hylsisolator svart	7-POLE	3
10	978260-8	X	-	-	-	-		Cable terminal	Ledningssko	0,3-0,6mm²	2
	978261-6	X	-	-	-	-		Cable terminal	Ledningssko	0,5-1,0mm²	2
	978262-4	X	-	-	-	-		Cable terminal	Ledningssko	1,0-2,5mm²	2
11	978298-8	X	-	-	-	-		Cable terminal	Ledningssko	0,5-1,0mm²	2
	978299-6	X	-	-	-	-		Cable terminal	Ledningssko	1,0-2,5mm²	2
12	970772-0	X	-	-	-	-		Cable seal blue	Ledningstätning blå	I.DIA 1,2-2,0mm	6
	970773-8	X	-	-	-	-		Cable seal white	Ledningstätning vit	I.DIA 2,1-2,9mm	6
13	9162098-9	X	-	-	-	-		Cable terminal	Ledningssko	0,5-1,0mm²	6
14	9162095-5	X	-	-	-	-		Tab housing black	Stiftisolator svart	8-POLE	6
15	9162094-8	X	-	-	-	-		Receptacle housing black	Hylsisolator svart	8-POLE	6
16	980188-7	X	-	-	-	-		Cable terminal	Ledningssko	0,5-1,0mm²	6

1 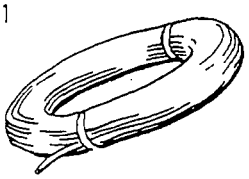	2 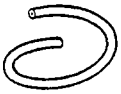	3 	4 	5 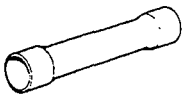
6 	7 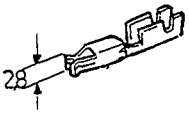	8 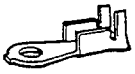	9 	10 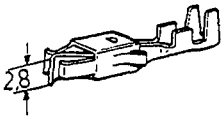
11 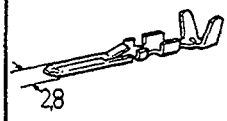	12 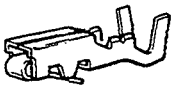	13 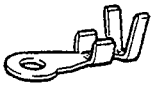	14 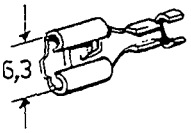	15 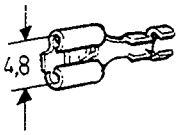
16 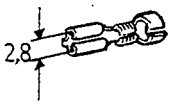	17 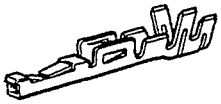	18 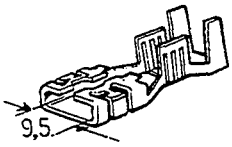	19 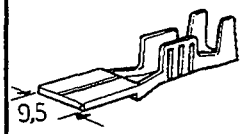	20 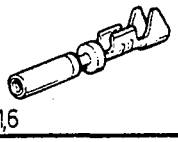
21 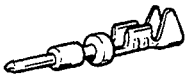	22 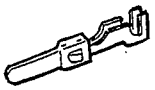	23 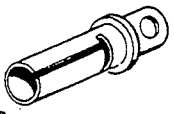	24 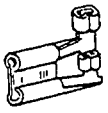	25 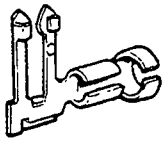
26 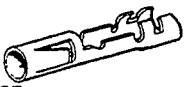	27 	28 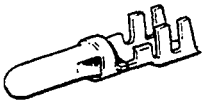	29 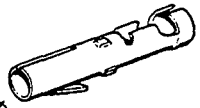	30 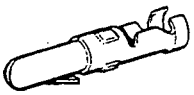
31 	32 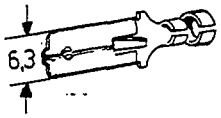	33 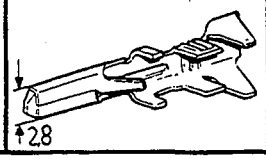	34 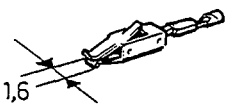	35 
36 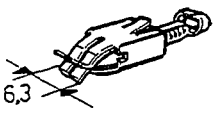				

VOLVO
Genuine Parts
PV 371 65369

A
B
C
D
E

CABLES, CABLE TERMINALS, SLEEVES, SEALS — LEDNINGAR, LEDNINGS- SKOR, HYLSOR, TÄTNINGAR

Group / Grupp 37

Page / Sida 497

Fig	Part No. / Artikelnummer	Quantity / Antal A	B	C	D	E	PS	Description	Benämning	Notes / Anmärkning	SR
1		-	-	-	-	-		Cable	Ledning		
	970550-0	X	-	-	-	-		• Electric cable black	• Elledning svart	0.75mm²	2
	970554-2	X	-	-	-	-		• Electric cable yellow	• Elledning gul	0,75mm²	2
	970556-7	X	-	-	-	-		• Electric cable blue	• Elledning blå	0,75mm²	2
	970587-2	X	-	-	-	-		• Electric cable black	• Elledning svart	1,0mm²	2
	970589-8	X	-	-	-	-		• Electric cable red	• Elledning röd	1,0mm²	2
	970592-2	X	-	-	-	-		• Electric cable green	• Elledning grön	1,0mm²	2
	970593-0	X	-	-	-	-		• Electric cable blue	• Elledning blå	1,0mm²	2
	970595-5	X	-	-	-	-		• Electric cable grey	• Elledning grå	1,0mm²	2
	970596-3	X	-	-	-	-		• Electric cable white	• Elledning vit	1,0mm²	2
	970624-3	X	-	-	-	-		• Electric cable black	• Elledning svart	1,5mm²	2
	970625-0	X	-	-	-	-		• Electric cable brown	• Elledning brun	1,5mm²	2
	970626-8	X	-	-	-	-		• Electric cable red	• Elledning röd	1,5mm²	2
	970628-4	X	-	-	-	-		• Electric cable yellow	• Elledning gul	1,5mm²	2
	970629-2	X	-	-	-	-		• Electric cable green	• Elledning grön	1,5mm²	2
	970630-0	X	-	-	-	-		• Electric cable blue	• Elledning blå	1,5mm²	2
	970632-6	X	-	-	-	-		• Electric cable grey	• Elledning grå	1,5mm²	2
	970633-4	X	-	-	-	-		• Electric cable white	• Elledning vit	1,5mm²	2
	970663-1	X	-	-	-	-		• Electric cable red	• Elledning röd	2,5mm²	2
	970665-6	X	-	-	-	-		• Electric cable yellow	• Elledning gul	2,5mm²	2
	970700-1	X	-	-	-	-		• Electric cable red	• Elledning röd	4,0mm²	2
	970711-8	X	-	-	-	-		• Electric cable red	• Elledning röd	6,0mm²	2
2		-	-	-	-	-		Plastic hose	Plastslang		
	185506-3	X	-	-	-	-		• Plastic hose black	• Plastslang svart	I.DIA 5mm	2
	192598-1	X	-	-	-	-		• Plastic hose black	• Plastslang svart	I.DIA 7mm	3
	185501-4	X	-	-	-	-		• Plastic hose black	• Plastslang svart	I.DIA 8mm	2
	185507-1	X	-	-	-	-		• Plastic hose black	• Plastslang svart	I.DIA 10mm	2
	946655-8	X	-	-	-	-		• Protecting hose black	• Skyddsslang svart	I.DIA 22mm (3545692)	2
3	1269755-3	X	-	-	-	-		Tab	Flatstift		2
4	967695-8	X	-	-	-	-		Cable seal grey	Ledningstätning grå	I.DIA 2,8-3,4mm	3
	970771-2	X	-	-	-	-		Cable seal red without holes	Ledningstätning röd utan hål	CH -46029.	6
	6849752-8	X	-	-	-	-		Cable seal red without holes	Ledningstätning röd utan hål	CH 46030-	6
	970772-0	X	-	-	-	-		Cable seal blue	Ledningstätning blå	I.DIA 1,2-2,0mm	6
	970773-8	X	-	-	-	-		Cable seal white	Ledningstätning vit	I.DIA 2,1-2,9mm	6
	3523473-1	X	-	-	-	-		Cable seal green	Ledningstätning grön	I.DIA 3,7-4,1mm	1
	3523474-9	X	-	-	-	-		Cable seal orange	Ledningstätning orange	I.DIA 4,4-5,8mm	5
5	956956-7	X	-	-	-	-		Splice	Skarvhylsa	0,5-1,0mm²	2
	9130467-5	X	-	-	-	-		Splice damp resistant	Skarvhylsa fukttät	0,5-1,5mm²	2
	9130476-6	X	-	-	-	-		Splice damp resistant	Skarvhylsa fukttät	2,5mm²	2
	9130477-4	X	-	-	-	-		Splice damp resistant	Skarvhylsa fukttät	4,0-6,0mm²	2
6	956959-1	X	-	-	-	-		Splice	Skarvhylsa	1,5-2,5mm²	2
7	978260-8	X	-	-	-	-		Cable terminal	Ledningssko	0,2-0,35mm²	2
	978261-6	X	-	-	-	-		Cable terminal	Ledningssko	0,5-1,0mm²	2
	978262-4	X	-	-	-	-		Cable terminal	Ledningssko	1,1-2,5mm²	2
8	956946-8	X	-	-	-	-		Cable terminal	Ledningssko	0,75-2,1mm², M5.	1
	968538-9	X	-	-	-	-		Cable terminal	Ledningssko	2,0-3,4mm², M6.	2
	970783-7	X	-	-	-	-		Cable terminal	Ledningssko	0,5-1,0mm², M6.	1
	970789-4	X	-	-	-	-		Cable terminal	Ledningssko	1,1-2,5mm², M6.	1
	970798-5	X	-	-	-	-		Cable terminal	Ledningssko	2,6-6,0mm², M8.	1
9	944159-3	X	-	-	-	-		Cable terminal	Ledningssko	25mm², M8.	1
	941935-9	X	-	-	-	-		Cable terminal	Ledningssko	35mm², M8.	1
	941936-7	X	-	-	-	-		Cable terminal	Ledningssko	35mm², M10.	1
	965890-7	X	-	-	-	-		Cable terminal	Ledningssko	50mm², M8.	1
10	978358-0	X	-	-	-	-		Cable terminal	Ledningssko	0,2-0,5mm², LG 18,8mm	2
	970776-1	X	-	-	-	-		Cable terminal	Ledningssko	0,5-1,0mm², LG 18,8mm	6
	970778-7	X	-	-	-	-		Cable terminal	Ledningssko	0,5-1,0mm², LG 21,0mm	6
	970779-5	X	-	-	-	-		Cable terminal	Ledningssko	1,1-2,5mm², LG 21,0mm	6

1 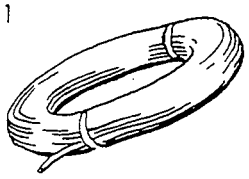	2 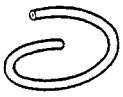	3 	4 	5 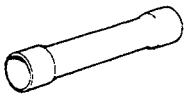
6 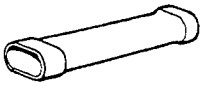	7 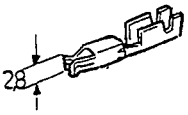	8 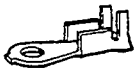	9 	10 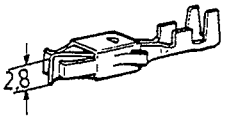
11 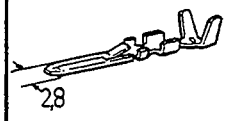	12 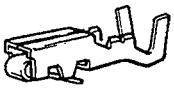	13 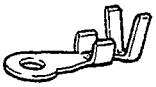	14 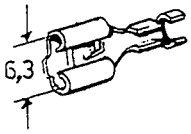	15 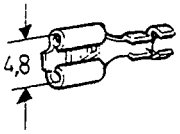
16 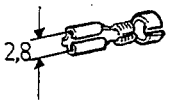	17 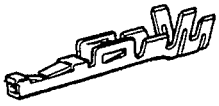	18 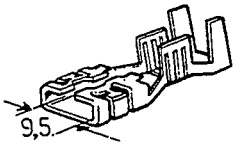	19 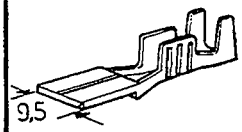	20 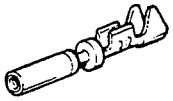
21 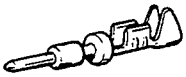	22 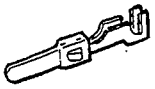	23 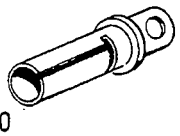	24 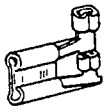	25 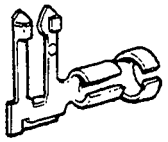
26 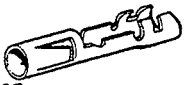	27 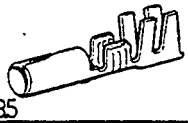	28 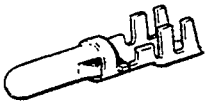	29 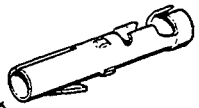	30 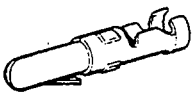
31 	32 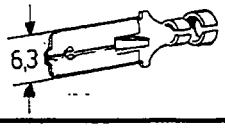	33 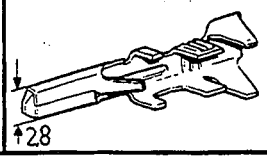	34 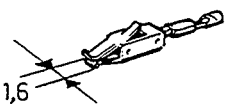	35 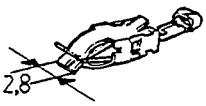
36 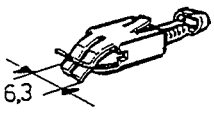				

VOLVO
Genuine Parts
PV 371 65369

A
B
C
D
E

CABLES, CABLE TERMINALS, SLEEVES, SEALS — LEDNINGAR, LEDNINGS- SKOR, HYLSOR, TÄTNINGAR

Group / Grupp 37

Page / Sida 499

Fig	Part No. Artikelnummer	Quantity / Antal A	B	C	D	E	PS	Description	Benämning	Notes Anmärkning	SR
	978359-8	X	-	-	-	-		Cable terminal	Ledningssko	1) 2,6-3,0mm²	1
11	974312-1	X	-	-	-	-		Cable terminal	Ledningssko	0,5-1,0mm²	6
	974313-9	X	-	-	-	-		Cable terminal	Ledningssko	1,1-2,5mm²	6
12	1363964-6	X	-	-	-	-		Cable terminal	Ledningssko	1,0-2,0mm²	3
13	3545417-2	X	-	-	-	-		Cable terminal	Ledningssko		1
14	973150-6	X	-	-	-	-		Cable terminal	Ledningssko	1,1-2,5mm² (949489)(949201)	1
	973149-8	X	-	-	-	-		Cable terminal	Ledningssko	0,5-1,0mm² (949400)	1
	949206-7	X	-	-	-	-		Cable terminal	Ledningssko	4,1-6,0mm² (949401)	1
	978361-4	X	-	-	-	-		Cable terminal	Ledningssko	2,6-4,0mm²	1
15	946787-9	X	-	-	-	-		Cable terminal	Ledningssko	0,5-1,0mm²	2
	949404-8	X	-	-	-	-		Cable terminal	Ledningssko	1,0-2,5mm²	1
16	948189-6	X	-	-	-	-		Cable terminal	Ledningssko	0,5-1,4mm²	2
17	*968769*	X	-	-	-	-	OP	Cable terminal	Ledningssko	0,35-0,75mm²	3
18	3523469-9	X	-	-	-	-		Cable terminal	Ledningssko	2,5-3,0mm²	1
	3523470-7	X	-	-	-	-		Cable terminal	Ledningssko	4,0-6,0mm²	1
19	3523471-5	X	-	-	-	-		Cable terminal	Ledningssko	2,5-3,0mm²	1
	3523472-3	X	-	-	-	-		Cable terminal	Ledningssko	4,0-6,0mm²	1
20	3515890-6	X	-	-	-	-		Cable terminal	Ledningssko	0,75-1,5mm²	6
	3523698-3	X	-	-	-	-		Cable terminal	Ledningssko	1,6-2,5mm²	6
	3545609-4	X	-	-	-	-		Cable terminal	Ledningssko	0,35-0,75mm²	3
21	3523257-8	X	-	-	-	-		Cable terminal	Ledningssko	0,75-1,5mm²	6
	3523699-1	X	-	-	-	-		Cable terminal	Ledningssko	1,6-2,5mm²	6
	3545610-2	X	-	-	-	-		Cable terminal	Ledningssko	0,35-0,75mm²	3
22	978298-8	X	-	-	-	-		Cable terminal	Ledningssko	0,5-1,0mm²	2
	978299-6	X	-	-	-	-		Cable terminal	Ledningssko	1,1-2,5mm²	2
23	1212901-1	X	-	-	-	-		Cable terminal	Ledningssko	3,2mm²	2
24	948673-9	X	-	-	-	-		Cable terminal	Ledningssko	0,5-1,0mm²	2
	949598-7	X	-	-	-	-		Cable terminal	Ledningssko	1,0-2,5mm²	1
	949219-0	X	-	-	-	-		Cable terminal	Ledningssko	1,1-2,5mm²	1
25	949542-5	X	-	-	-	-		Cable terminal	Ledningssko	0,5-1,0mm²	2
26	969838-2	X	-	-	-	-		Cable terminal	Ledningssko	1,1-2,5mm²	2
27	949371-9	X	-	-	-	-		Cable terminal	Ledningssko	0,5-2,0mm²	1
	968018-2	X	-	-	-	-		Cable terminal	Ledningssko	0,5-1,0mm²	2
28	968016-6	X	-	-	-	-		Cable terminal	Ledningssko	0,5-1,0mm²	2
	948291-0	X	-	-	-	-		Cable terminal	Ledningssko	1,5-2,5mm²	1
	948287-8	X	-	-	-	-		Cable terminal	Ledningssko	2,6-4,0mm²	1
29	946038-7	X	-	-	-	-		Cable terminal	Ledningssko	-1994	1
	946038-7	X	-	-	-	-		Cable terminal	Ledningssko	1995- 0,5-1,5mm²	1
30	946040-3	X	-	-	-	-		Cable terminal	Ledningssko	0,5-1,0mm²	1
	946041-1	X	-	-	-	-		Cable terminal	Ledningssko	1,0-2,5mm²	1
31	967694-1	X	-	-	-	-		Cable terminal	Ledningssko	1,0-2,0mm²	3
32	973117-5	X	-	-	-	-		Cable terminal	Ledningssko	0,5-1,0mm²	1
	973118-3	X	-	-	-	-		Cable terminal	Ledningssko	1,1-2,5mm²	2
	881488-1	X	-	-	-	-		Cable terminal	Ledningssko	4,0-6,0mm²	1
	978364-8	X	-	-	-	-		Cable terminal	Ledningssko	2,6-4,0mm²	1
33	969780-6	X	-	-	-	-		Cable terminal	Ledningssko	0,5-1,0mm²	1
	969781-4	X	-	-	-	-		Cable terminal	Ledningssko	1,1-2,5mm²	1
	968374-9	X	-	-	-	-		Cable terminal	Ledningssko	1,0-3,0mm²	3
34	978925-6	X	-	-	-	-		Cable terminal	Ledningssko	1994-, 0,5-1,0mm²	2
35	978256-6	X	-	-	-	-		Cable terminal	Ledningssko	1994-, 0,3-0,6mm²	2
	978257-4	X	-	-	-	-		Cable terminal	Ledningssko	1994-, 0,5-1,0mm²	2
	978258-2	X	-	-	-	-		Cable terminal	Ledningssko	1994-, 1,1-2,5mm²	2
	978365-5	X	-	-	-	-		Cable terminal	Ledningssko	1994-, 2,6-3,0mm²	1
36	979001-5	X	-	-	-	-		Cable terminal	Ledningssko	1994-, 0,5-1,0mm²	2
	979002-3	X	-	-	-	-		Cable terminal	Ledningssko	1994-, 1,1-2,5mm²	2
	979003-1	X	-	-	-	-		Cable terminal	Ledningssko	1994-, 2,6-4,0mm²	2
	979004-9	X	-	-	-	-		Cable terminal	Ledningssko	1994-, 4,1-6,0mm²	2

1) 4DRS CH 30700-. 5DRS.

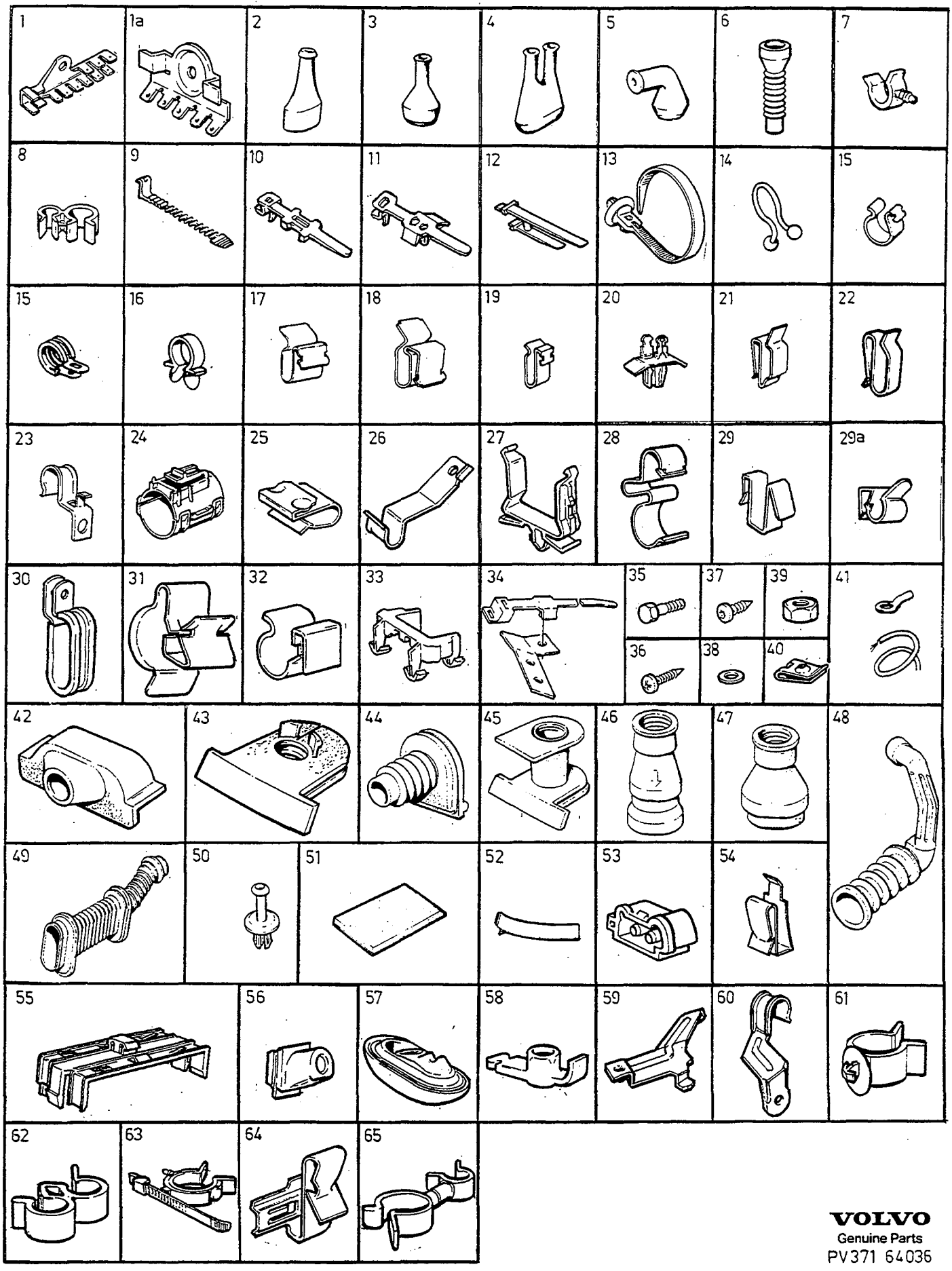

VOLVO
Genuine Parts
PV371 64036

A
B
C
D
E

INSULATOR SLEEVE, HOLDER, RUBBER BUSHINGS, CLAMPS SCREWS NUTS, WASHERS

ISOLATORHÖLJEN, HÅLLARE, GUMMIBUSSNINGAR, KLAMMOR, SKRUVAR, MUTTRAR, BRICKOR

Group Grupp 37

Page Sida 501

Fig	Part No. Artikelnummer	Quantity / Antal A	B	C	D	E	PS	Description	Benämning	Notes Anmärkning	SR
1	3515281-8	X	-	-	-	-		Terminal block	Kopplingsplint		6
1a	3545742-3	X	-	-	-	-		Terminal block	Kopplingsplint	R.H.D	6
2	967340-1	X	-	-	-	-		Housing cover	Isolatorhölje	2-POLE	4
3	967337-7	X	-	-	-	-		Housing cover	Isolatorhölje	3-POLE	4
	967336-9	X	-	-	-	-		Housing cover	Isolatorhölje	4-POLE	4
	967334-4	X	-	-	-	-		Housing cover	Isolatorhölje	6-POLE	4
	967333-6	X	-	-	-	-		Housing cover	Isolatorhölje	7-POLE	4
4	947590-6	X	-	-	-	-		Housing cover	Isolatorhölje	6-POLE	2
	947594-8	X	-	-	-	-		Housing cover	Isolatorhölje	4+2-POLE	2
5	1324581-6	X	-	-	-	-		Housing cover	Isolatorhölje	I.DIA 5,0mm	4
	1362029-9	X	-	-	-	-		Insulator cover	Isolatorhölje	I.DIA 7,3mm	3
6	975285-8	X	-	-	-	-		Housing cover	Isolatorhölje	2-POLE, I.DIA 3,1mm	6
	969349-0	X	-	-	-	-		Housing cover	Isolatorhölje	2-POLE, I.DIA 6,8mm	3
	975286-6	X	-	-	-	-		Housing cover	Isolatorhölje	3-POLE, I.DIA 3,6mm	6
	975287-4	X	-	-	-	-		Housing cover	Isolatorhölje	3-POLE, I.DIA 7,5mm	6
	975288-2	X	-	-	-	-		Housing cover	Isolatorhölje	4-POLE	6
	975289-0	X	-	-	-	-		Housing cover	Isolatorhölje	5-POLE	6
	975290-8	X	-	-	-	-		Housing cover	Isolatorhölje	6-POLE	6
	975291-6	X	-	-	-	-		Housing cover	Isolatorhölje	7-POLE	6
	3523834-4	X	-	-	-	-		Housing cover	Isolatorhölje	15-POLE	4
7	1326152-4	X	-	-	-	-		Clip	Clips		3
	1363693-1	X	-	-	-	-		Clip	Clips		3
8	3515144-8	X	-	-	-	-		Clip	Clips	I.DIA 4,3+6,0mm	2
	9128333-3	X	-	-	-	-		Retainer	Hållare	I.DIA 5,8+10,0 mm	2
	1358199-6	X	-	-	-	-		Clip	Clips	I.DIA 6,0+8,0 mm	2
9	966720-5	X	-	-	-	-		Strip clamp	Bandklamma	LG 208mm	2
	948616-8	X	-	-	-	-		Strip clamp	Bandklamma	LG 380mm	2
	948211-8	X	-	-	-	-		Strip clamp	Bandklamma	LG 280mm	2
	3523130-7	X	-	-	-	-		Strip clamp	Bandklamma	LG 206mm (1308749)	2
	949902-1	X	-	-	-	-		Strip clamp	Bandklamma	LG 700mm	4
	1347569-4	X	-	-	-	-		Strip clamp	Bandklamma	LG 112mm	3
10	969019-9	X	-	-	-	-		Strip clamp	Bandklamma	LG 200mm	2
11	968909-2	X	-	-	-	-		Strip clamp	Bandklamma	LG 150mm	2
	969221-1	X	-	-	-	-		Strip clamp	Bandklamma	LG 165mm	2
12	3515028-3	X	-	-	-	-		Strip clamp	Bandklamma	I.DIA 33+50mm	2
13	3523512-6	X	-	-	-	-		Strip clamp	Bandklamma	LG 180mm	3
	3545763-9	X	-	-	-	-		Strip clamp	Bandklamma	LG 140mm	1
	978349-9	X	-	-	-	-		Cable tie	Bandklämma	1994-, LG 212mm	2
13a	949655-5	X	-	-	-	-		Clamp	Klämma		1
14	191404-3	X	-	-	-	-		Clamp	Klamma	-1994, I.DIA 10,3mm.	2
	1348003-3	X	-	-	-	-		Clamp	Klamma	I.DIA 15mm	3
	192230-1	X	-	-	-	-		Clamp	Klamma	I.DIA 17,5mm	2
	943423-4	X	-	-	-	-		Clamp	Klamma	I.DIA 17,5mm	2
	942621-4	X	-	-	-	-		Clamp	Klamma	I.DIA 25,4mm	2
15	952623-7	X	-	-	-	-		Clamp	Klamma	I.DIA 6,4mm	2
	952624-5	X	-	-	-	-		Clamp	Klamma	I.DIA 7,9mm	2
	952625-2	X	-	-	-	-		Clamp	Klamma	I.DIA 9,5mm	2
	952626-0	X	-	-	-	-		Clamp	Klamma	I.DIA 11mm	2
	952627-8	X	-	-	-	-		Clamp	Klamma	I.DIA 12,7mm	2
	952628-6	X	-	-	-	-		Clamp	Klamma	I.DIA 14,3mm	2
	952629-4	X	-	-	-	-		Clamp	Klamma	I.DIA 16mm	2
	952630-2	X	-	-	-	-		Clamp	Klamma	I.DIA 17,5mm	2
	952631-0	X	-	-	-	-		Clamp	Klamma	I.DIA 19mm	2
	952632-8	X	-	-	-	-		Clamp	Klamma	I.DIA 20,5mm	2
	952633-6	X	-	-	-	-		Clamp	Klamma	I.DIA 22mm	2
	952634-4	X	-	-	-	-		Clamp	Klamma	I.DIA 23,8mm	2
	952635-1	X	-	-	-	-		Clamp	Klamma	I.DIA 25,4mm	2
	942542-2	X	-	-	-	-		Clamp	Klamma	I.DIA 9,5mm	2
	952628-6	X	-	-	-	-		Clamp	Klamma	I.DIA 14,3mm	2
	973226-4	X	-	-	-	-		Clamp	Klamma	I.DIA 23,8mm	2
	947827-2	X	-	-	-	-		Clamp	Klamma	I.DIA 25,4mm	2

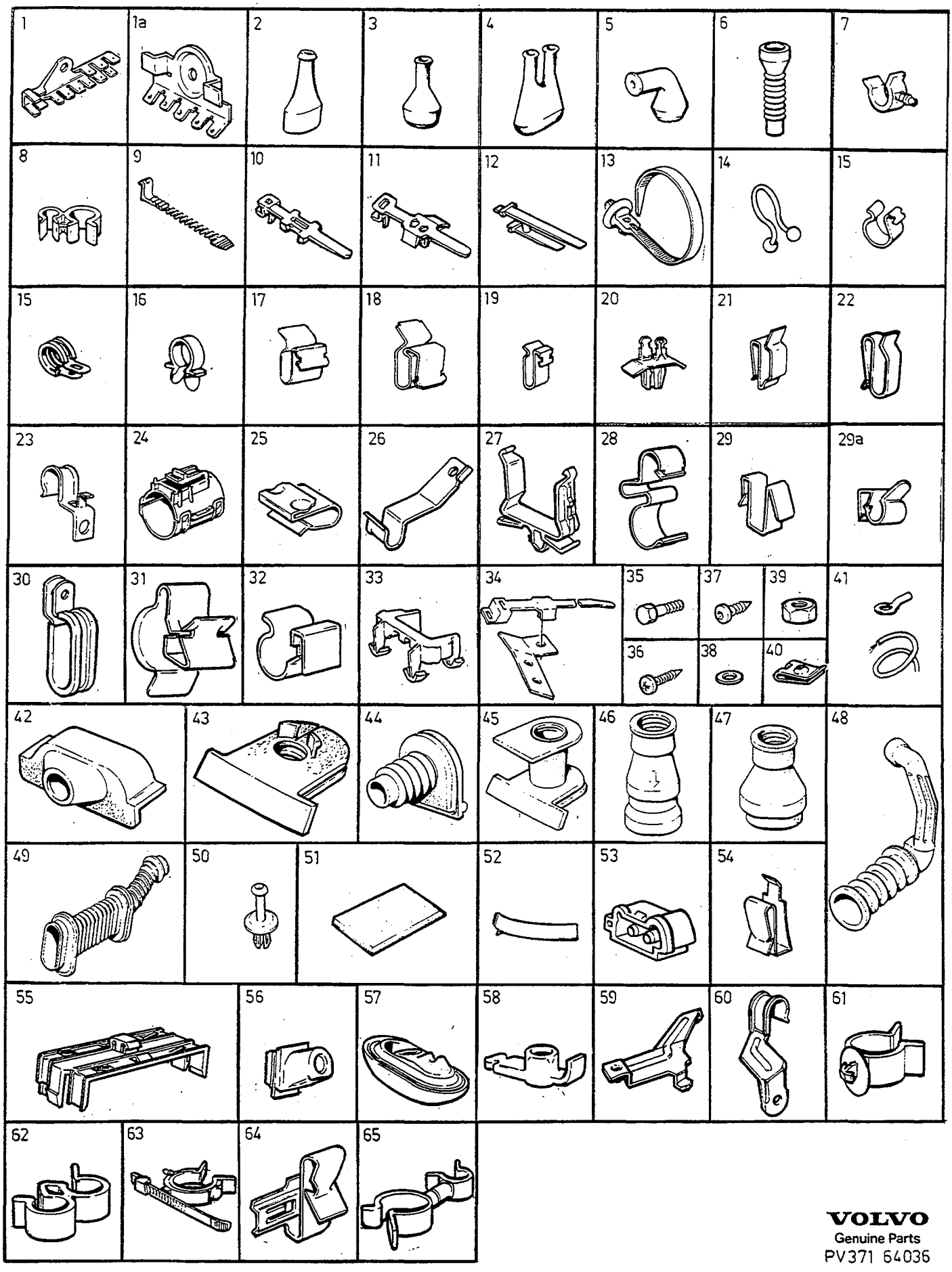

VOLVO
Genuine Parts
PV371 64036

A
B
C
D
E

INSULATOR SLEEVE, HOLDER, RUBBER BUSHINGS, CLAMPS SCREWS NUTS, WASHERS

ISOLATORHÖLJEN, HÅLLARE, GUMMIBUSSNINGAR, KLAMMOR, SKRUVAR, MUTTRAR, BRICKOR

Group / Grupp 37

Page / Sida 503

Fig	Part No. / Artikelnummer	Quantity / Antal A	B	C	D	E	PS	Description	Benämning	Notes / Anmärkning	SR
16	1308650-9	X	-	-	-	-		Clamp	Klamma	I.DIA 12,5mm	2
	1363074-4	X	-	-	-	-		Clamp	Klamma	I.DIA 16mm	2
17	943797-1	X	-	-	-	-		Clamp	Klamma		2
18	943220-4	X	-	-	-	-		Clip	Clips		3
	1257372-1	X	-	-	-	-		Clip	Clips		2
	192248-3	X	-	-	-	-		Clamp	Klamma		2
19	946251-6	X	-	-	-	-		Retainer	Hållare	WI 12,7 mm	4
	6817321-0	X	-	-	-	-		Retainer	Hållare	WI 15,0 mm	2
20	3523832-8	X	-	-	-	-		Clip contact unit	Clips kontaktdon		3
21	9133167-8	X	-	-	-	-		Retainer	Hållare		3
22	1323158-4	X	-	-	-	-		Clip	Clips		2
	1323157-6	X	-	-	-	-		Clip	Clips		2
	9162203-5	X	-	-	-	-		Clip	Clips	1)	2
23	3544350-6	X	-	-	-	-		Clip contact unit	Clips kontaktdon	(3523916)	2
24	3545020-4	X	-	-	-	-		Clip	Clips		3
25	3512513-7	X	-	-	-	-		Retainer	Hållare		2
26	3545336-4	X	-	-	-	-		Retainer	Hållare		6
27	3523526-6	X	-	-	-	-		Clip contact unit	Clips kontaktdon	(3545021)	5
28	3545731-6	X	-	-	-	-		Clip contact unit	Clips kontaktdon	(1265167)	5
29	9128732-6	X	-	-	-	-		Clip contact unit	Clips kontaktdon	(3545805)	2
29a	977514-9	X	-	-	-	-		Retainer	Hållare	I.DIA 11,5 mm	2
	9151452-1	X	-	-	-	-		Retaining clip	Hållare	I.DIA 7,0 mm	4
30	*949386*	X	-	-	-	-	OP	Clamp	Klamma		
31	682388-4	X	-	-	-	-		Clamp	Klamma		2
32	3545732-4	X	-	-	-	-		Clip	Clips	WI 13 mm	5
	3512515-2	X	-	-	-	-		Clip	Clips	WI 15 mm	2
	3519390-3	X	-	-	-	-		Clip	Clips	WI 18 mm	6
33	3523525-8	X	-	-	-	-		Clip contact unit	Clips kontaktdon		3
34	6849348-5	X	-	-	-	-		Bracket with clip	Konsol med klamma	L.H.D	5
	6849353-5	X	-	-	-	-		Bracket with clip	Konsol med klamma	R.H.D	5
35	973519-2	X	-	-	-	-		Flange screw	Flänsskruv	M6x8mm	2
	966862-5	X	-	-	-	-		Flange screw	Flänsskruv	M6x10mm	2
	945358-0	X	-	-	-	-		Flange screw	Flänsskruv	M6x10mm	2
	965175-3	X	-	-	-	-		Flange screw	Flänsskruv	M6x12mm	2
	947107-9	X	-	-	-	-		Flange screw	Flänsskruv	M8x12mm	2
	946173-2	X	-	-	-	-		Flange screw	Flänsskruv	M8x20mm	2
	979781-2	X	-	-	-	-		Flange screw	Flänsskruv	M6x16mm	2
	946934-7	X	-	-	-	-		Flange screw	Flänsskruv	M6x20mm	2
	968476-2	X	-	-	-	-		Flange screw	Flänsskruv	4,8x13mm	2
	968478-8	X	-	-	-	-		Flange screw	Flänsskruv	6,3x13mm	2
	945970-2	X	-	-	-	-		Screw	Skruv	6,3x13mm	2
	966682-7	X	-	-	-	-		Flange screw	Flänsskruv	6,3x16mm	2
36	955126-8	X	-	-	-	-		Screw	Skruv	4,2x9,5mm	2
	969405-0	X	-	-	-	-		Six point socket screw	Sextandhålskruv	M5x12mm	2
	958236-2	X	-	-	-	-		Screw	Skruv	5,5x13mm	2
	955244-9	X	-	-	-	-		Screw	Skruv	M5x12mm	2
37	969404-3	X	-	-	-	-		Six point socket screw	Sextandhålskruv	M5x10mm	2
	972426-1	X	-	-	-	-		Six point socket screw	Sextandhålskruv	M6x10mm	2
	975168-6	X	-	-	-	-		Six point socket screw	Sextandhålskruv	3,0x10mm	2
	972258-8	X	-	-	-	-		Six point socket screw	Sextandhålskruv	4,8x9,5mm	2
	972079-8	X	-	-	-	-		Six point socket screw	Sextandhålskruv	4,8x13mm	2
	976154-5	X	-	-	-	-		Six point socket screw	Sextandhålskruv	4,0x14mm	2
	979187-2	X	-	-	-	-		Six point socket screw black	Sextandhålskruv svart	5,0x14mm	2
	975386-4	X	-	-	-	-		Six point socket screw black	Sextandhålskruv svart	6,0x14mm	2
	969487-8	X	-	-	-	-		Six point socket screw	Sextandhålskruv	6,3x13mm	2
38	941908-6	X	-	-	-	-		Spring washer	Fjäderbricka	I.DIA 10,5mm	2
	941905-2	X	-	-	-	-		Spring washer	Fjäderbricka	I.DIA 5,3mm	2
	955948-5	X	-	-	-	-		Lock washer	Låsbricka	I.DIA 6,4mm	2
	955949-3	X	-	-	-	-		Lock washer	Låsbricka	I.DIA 8,2mm	2
	955892-5	X	-	-	-	-		Washer	Bricka	I.DIA 6,4mm	2

1) For cable harness electric sunroof/passenger compartment temperature sensor. / För ledningsmatta eltaklucka/kupétempgivare.

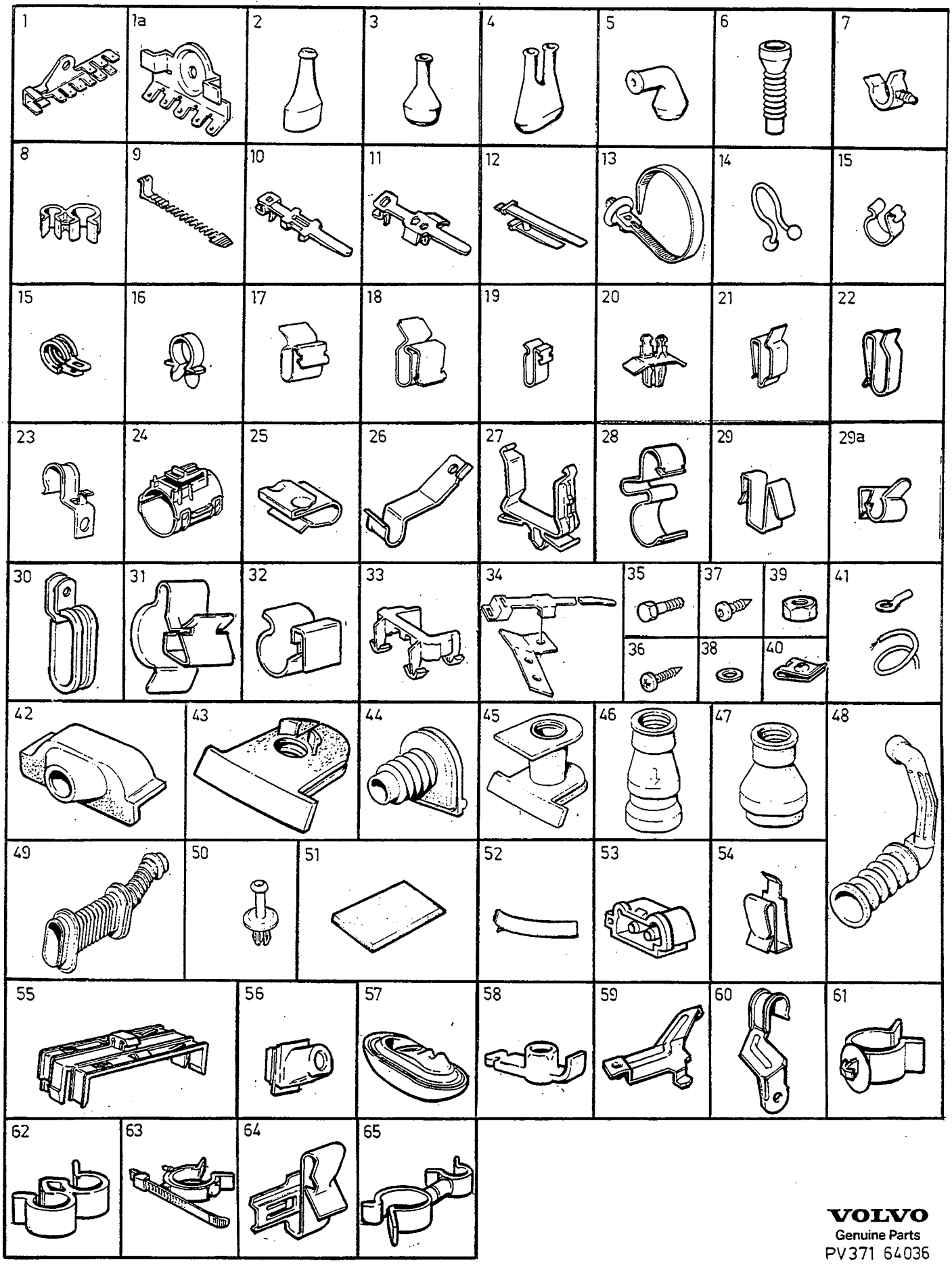

VOLVO
Genuine Parts
PV371 64036

A
B
C
D
E

INSULATOR SLEEVE, HOLDER, RUBBER BUSHINGS, CLAMPS SCREWS NUTS, WASHERS

ISOLATORHÖLJEN, HÅLLARE, GUMMIBUSSNINGAR, KLAMMOR, SKRUVAR, MUTTRAR, BRICKOR

Group / Grupp 37

Page / Sida 505

Fig	Part No. / Artikelnummer	Quantity / Antal A	B	C	D	E	PS	Description	Benämning	Notes / Anmärkning	SR
	955894-1	X	-	-	-	-		Washer	Bricka	I.DIA 8,4mm	2
	960140-2	X	-	-	-	-		Washer	Bricka	I.DIA 6,7mm	2
	940090-4	X	-	-	-	-		Washer	Bricka	I.DIA 5,3mm	2
39	955780-2	X	-	-	-	-		Nut	Mutter	M5x5mm	2
	955781-0	X	-	-	-	-		Nut	Mutter	M6x5mm	2
	965483-1	X	-	-	-	-		Flange nut	Flänsmutter	M5x5mm	2
	945407-5	X	-	-	-	-		Flange nut	Flänsmutter	M6x6mm	2
	945408-3	X	-	-	-	-		Flange nut	Flänsmutter	M8x8mm	2
	948329-8	X	-	-	-	-		Nut	Mutter	M6x5mm	2
	963105-2	X	-	-	-	-		Lock nut	Låsmutter	M6x8mm	2
40	945626-0	X	-	-	-	-		Spring nut	Fjädermutter	I.DIA 4,8mm	2
	949921-1	X	-	-	-	-		Spring nut	Fjädermutter	I.DIA 6,0mm	2
41		-	-	-	-	-		Cables, cable terminals and sleeves	Ledningar, lednings- skor, hylsor	SEE 37•497	
42	3523741-1	X	-	-	-	-		Grommet	Genomföring		3
43	3515086-1	X	-	-	-	-		Grommet	Genomföring	L.H.D	3
	3523080-4	X	-	-	-	-		Grommet	Genomföring	R.H.D	3
44	3545318-2	X	-	-	-	-		Grommet	Genomföring	L.H.D	3
	3515087-9	X	-	-	-	-		Grommet	Genomföring	R.H.D	3
45	3515094-5	X	-	-	-	-		Grommet	Genomföring	L.H.D	3
	3545320-8	X	-	-	-	-		Grommet	Genomföring	R.H.D , I.DIA 11,5 mm	3
	3545322-4	X	-	-	-	-		Grommet	Genomföring	R.H.D , I.DIA 15,5 mm	3
46	3523279-2	X	-	-	-	-		Seal	Tätning		6
47	3523129-9	X	-	-	-	-		Seal	Tätning		6
48	3515934-2	X	-	-	-	-		Bellows front door	Bälg framdörr	L.H.	6
	3515933-4	X	-	-	-	-		Bellows front door	Bälg framdörr	R.H.	6
49	6808727-9	X	-	-	-	-		Bellows rear door	Bälg bakdörr		3
50	3545549-2	X	-	-	-	-		Expansion plug plastics	Expansionsplugg plast		5
51	3523742-9	X	-	-	-	-		Seal	Tätning		3
52	3537385-1	X	-	-	-	-		Tape	Tape		5
53	3545923-9	X	-	-	-	-		Sealing plug	Tätningsplugg	2)	5
54	3545924-7	X	-	-	-	-		Retainer	Hållare	2)	2
55	3545207-7	X	-	-	-	-		Clip	Clips	2)	3
56	9148035-0	X	-	-	-	-		Grommet Hinge	Genomföring Gångjärn	5DRS	6
57	6849417-8	X	-	-	-	-		Grommet rear door	Genomföring bakdörr	5DRS	6
58	6849749-4	X	-	-	-	-		Clip contact unit for use in rearseat	Clips kontaktdon för baksätesmontering	5DRS	5
59	9128733-4	X	-	-	-	-		Bracket for wiring harness ..... engine compartment	Konsol för ledningsmatta ..... motorrum	1994-	5
60	9128783-9	X	-	-	-	-		Bracket Cable harness automatic gearbox	Konsol Ledningsmatta automatväxellåda	1994- 5CYL	5
	9442705-1	X	-	-	-	-		Bracket Cable harness automatic gearbox	Konsol Ledningsmatta automatväxellåda	1997- DSL	5
61	9135343-3	X	-	-	-	-		Retainer fan shroud	Hållare fläktkåpa	1994- B5234FT	6
62	979912-3	X	-	-	-	-		Retainer Cable harness engine compartment	Hållare Ledningsmatta motorrum	1994- B5234T	6
63	3507508-4	X	-	-	-	-		Retainer Vacuum lines	Hållare Vakuumledningar	1994-	2
64	9148047-5	X	-	-	-	-		Clip Contacts front	Clips Kontaktdon front	1994-	5
65	3531472-3	X	-	-	-	-		Hose retainer ABS-sender	Slanghållare ABS-givare	1994-	2

2) 4DRS CH 30700-. 5DRS.

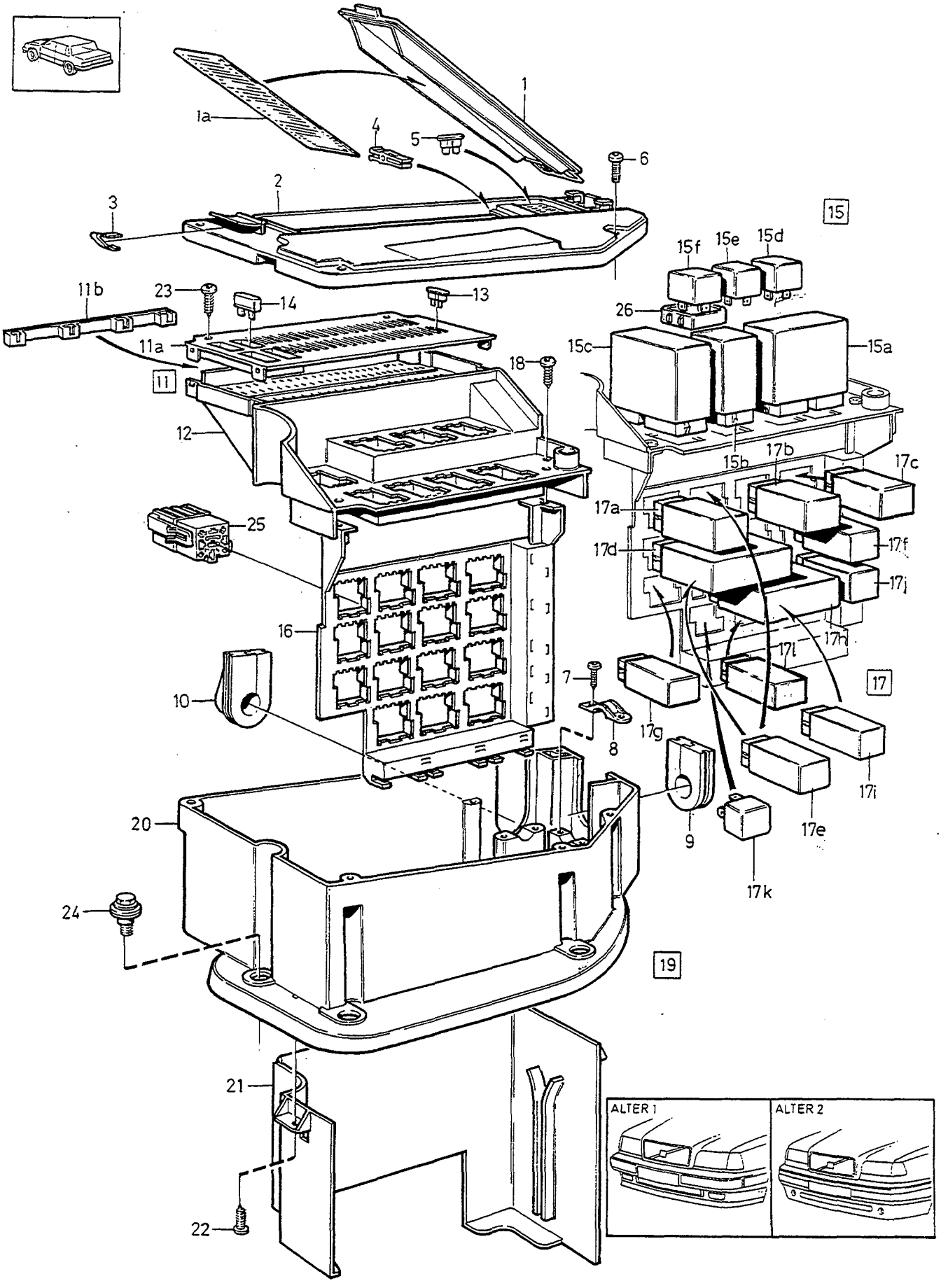

VOLVO
Genuine Parts
PV 371 65292

A	L.H.D
B	R.H.D
C	
D	
E	

ELEC. DISTRIBUTION CENTRE, FUSEBOX AND FUSES — ELCENTRAL, SÄKRINGSDOSA OCH SÄKRINGAR

Group / Grupp 37

Page / Sida 507

Fig	Part No. / Artikelnummer	Quantity / Antal A	B	C	D	E	PS	Description	Benämning	Notes / Anmärkning	SR
1	3515984-7	1	1	-	-	-		Cap	Lock		3
1a	6849764-3	1	1	-	-	-		Decal	Dekal	-1993. (6849677)	6
	9128755-7	1	1	-	-	-		Decal	Dekal	1994-1995	6
	9162152-4	1	1	-	-	-		Decal	Dekal	1996-	6
2	3515122-4	1	-	-	-	-		Frame	Ram		3
	3515127-3	-	1	-	-	-		Frame	Ram		3
3		1	1	-	-	-	NS	Spring	Fjäder		
4	1398318-4	1	1	-	-	-		Fuse tool	Säkringstång		5
5	967545-5	1	1	-	-	-		Blade fuse	Bladsäkring	10 A	1
	966329-5	2	2	-	-	-		Blade fuse	Bladsäkring	15 A	1
	966330-3	1	1	-	-	-		Blade fuse	Bladsäkring	25 A	1
6	969405-0	4	4	-	-	-		Six point socket screw	Sextandhålskruv		2
7	972326-3	4	4	-	-	-		Screw	Skruv		2
8	3523319-6	2	2	-	-	-		Unloading cable	Kabelavlastning		6
9	3545318-2	1	-	-	-	-		Grommet	Genomföring		3
	3515087-9	-	1	-	-	-		Grommet	Genomföring		3
10	3515094-5	1	-	-	-	-		Grommet	Genomföring		3
	3545320-8	-	1	-	-	-		Grommet	Genomföring		3
11	9128753-2	1	-	-	-	-		Fuse box	Säkringsdosa	1)	6
	9145481-9	1	-	-	-	-		Fuse box	Säkringsdosa	2)	6
	9128754-0	-	1	-	-	-		Fuse box	Säkringsdosa	1)	6
	9145482-7	-	1	-	-	-		Fuse box	Säkringsdosa	2)	6
11a	3515170-3	1	-	-	-	-		•Cap	•Lock		6
	3515171-1	-	1	-	-	-		•Cap	•Lock		6
11b	6849816-1	1	1	-	-	-		Cable guide	Kabelstyrning	2)	6
12		1	1	-	-	-	NS	•Fuse holder	•Säkringshållare		
13	967545-5	9	9	-	-	-		Blade fuse	Bladsäkring	10 A	1
	966329-5	11	11	-	-	-		Blade fuse	Bladsäkring	15 A	1
	966330-3	4	4	-	-	-		Blade fuse	Bladsäkring	25 A. -1993	1
	966330-3	3	3	-	-	-		Blade fuse	Bladsäkring	25 A. 1994-	1
	966331-1	4	4	-	-	-		Blade fuse	Bladsäkring	30 A. -1993	1
	966331-1	5	5	-	-	-		Blade fuse	Bladsäkring	30 A. 1994-	1
	979686-3	1	1	-	-	-		Blade fuse	Bladsäkring	40 A. 1994-	1
14	3545478-4	1	1	-	-	-		Fuse	Säkring	3) 20 A	3
	3545478-4	2	2	-	-	-		Fuse	Säkring	4) 20 A	3
15		-	-	-	-	-		Relay	Relä		
15a	1378076-2	1	1	-	-	-		•Control unit cruise control " 101/102 "	•Styrenhet konstantfarthållare " 101/102 "	1) (9146343)	4
	1378076-2	1	1	-	-	-		Control unit cruise control " 101/102 "	Styrenhet konstantfarthållare " 101/102 "	2)	4
15b	6849591-0	1	1	-	-	-		•Relay fuel injection " 103 "	•Relä bränsleinsprutning " 103 "	-1993	2
	9434225-0	1	1	-	-	-		•Relay fuel injection " 103 "	•Relä bränsleinsprutning " 103 "	1994-	2
15c	3523535-7	1	-	-	-	-		•Light relay " 104/108 "	•Ljusrelä " 104/108 "	3) (S)(N)(DK)(NL)	2
	1362900-1	1	-	-	-	-		•Light relay " 104/108 "	•Ljusrelä " 104/108 "	3) EXC (S)(N)(DK)(NL)	2
	3545466-9	1	1	-	-	-		•Light relay " 104/108 "	•Ljusrelä " 104/108 "	4) 1993	2
	3545466-9	1	1	-	-	-		•Light relay " 104/108 "	•Ljusrelä " 104/108 "	1994- ALTER 1	2
	3523200-8	1	1	-	-	-		•Light relay " 104/108 "	•Ljusrelä " 104/108 "	1994- ALTER 2	2
	3523535-7	-	1	-	-	-		•Light relay " 104/108 "	•Ljusrelä " 104/108 "	3) (GB)	2

1) FC 1; 4DRS CH-172432. FC 2; 4DRS CH-169366, 5DRS CH-73164.
2) FC 1; 4DRS CH 172433-. FC 2; 4DRS CH 169367-, 5DRS CH 73165-.
3) 4DRS CH-30699.
4) 4DRS CH 30700-. 5DRS.

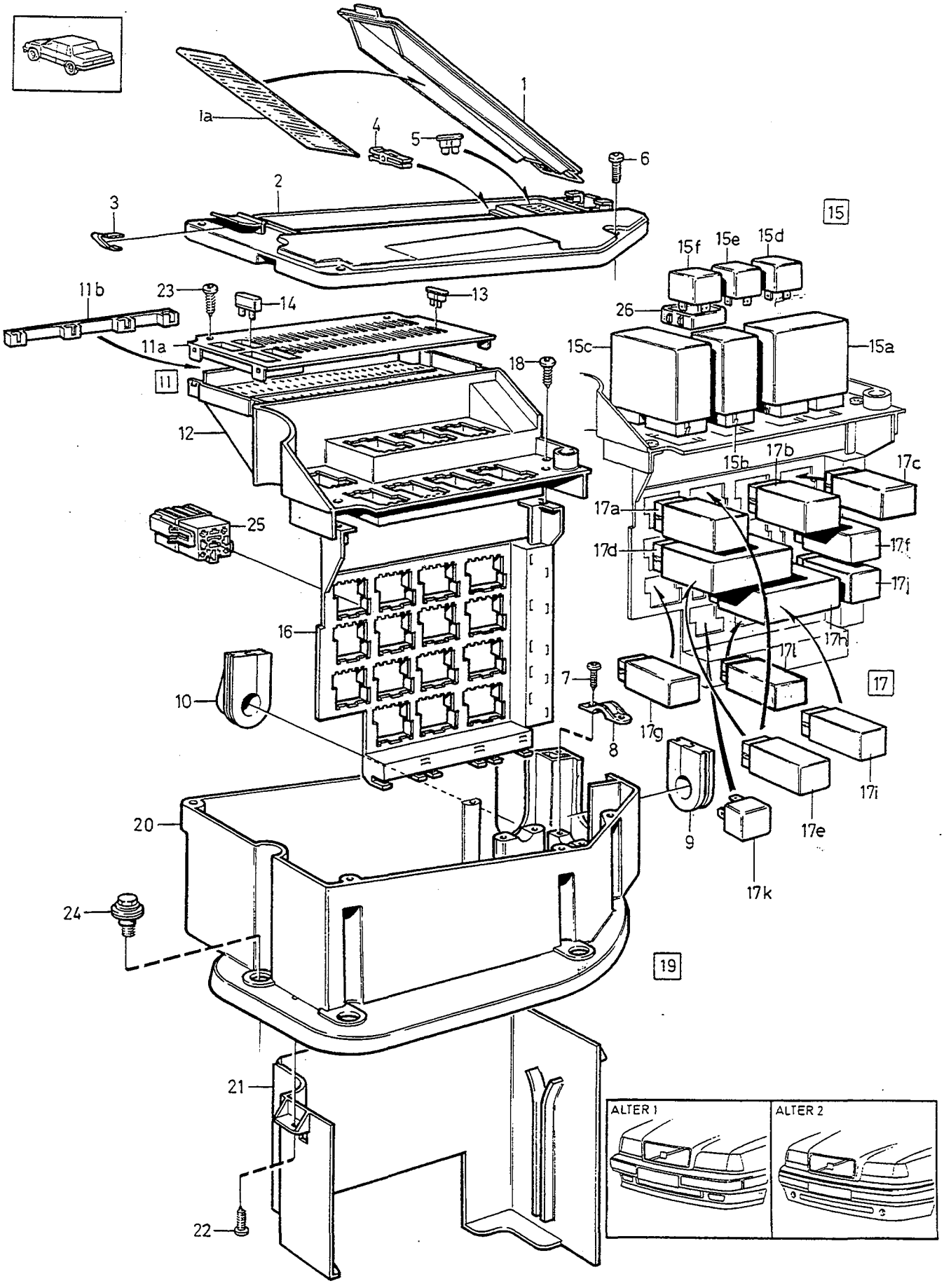

VOLVO
Genuine Parts
PV 371 65292

A L.H.D
B R.H.D
C
D
E

ELEC. DISTRIBUTION CENTRE, FUSEBOX AND FUSES — ELCENTRAL, SÄKRINGSDOSA OCH SÄKRINGAR

Group / Grupp 37
Page / Sida 509

Fig	Part No. / Artikelnummer	Quantity / Antal A	B	C	D	E	PS	Description	Benämning	Notes / Anmärkning	SR
	1362900-1	-	1	-	-	-		• Light relay ..... " 104/108 "	• Ljusrelä ..... " 104/108 "	3) (J)	2
15d	1259925-4	1	1	-	-	-		• Relay relieve	• Relä avlastning	3)	2
	9130269-5	1	1	-	-	-		• Relay relieve ..... " 105 "	• Relä avlastning ..... " 105 "	4)	2
15e	1259925-4	1	1	-	-	-		• Relay relieve	• Relä avlastning	3)	2
	9130269-5	1	1	-	-	-		• Relay relieve ..... " 106 "	• Relä avlastning ..... " 106 "	4)	2
15f	1259925-4	1	1	-	-	-		• Relay relieve	• Relä avlastning	3)	2
	9130269-5	1	1	-	-	-		• Relay relieve ..... " 107 "	• Relä avlastning ..... " 107 "	4)	2
16	3545540-1	1	-	-	-	-		Relay panel	Reläpanel	1)	6
	9162162-3	1	-	-	-	-		Relay panel	Reläpanel	2) (6849792)	6
	3545541-9	-	1	-	-	-		Relay panel	Reläpanel	1)	6
	6849793-2	-	1	-	-	-		Relay panel	Reläpanel	2)	6
17		-	-	-	-	-		Relay	Relä		
17a	3545704-3	1	1	-	-	-		• Failure sensor ..... " 201 "	• Glödtrådvakt ..... " 201 "	3) 5)	2
	9128135-2	1	1	-	-	-		• Control unit ..... Oil level sensor " 201 "	• Styrenhet ..... Oljenivågivare " 201 "	1994- 4DRS CH-118722. 5DRS CH-27633.	4
	9130269-5	1	1	-	-	-		• Relay foglamp	• Relä dimljus	T-5R	2
17b	9140663-7	1	1	-	-	-		• Intermittent relay ..... Windscreen wiper " 203 "	• Intervallrelä ..... Vindrutetorkare " 203 "	(3545802)	2
17c	9128136-0	1	1	-	-	-		• Intermittent relay ..... Rear window wiper " 204 "	• Intervallrelä ..... Bakrutetorkare " 204 "	5DRS	2
17d	9128833-2	1	1	-	-	-		• Relay with central locking .... interior light	• Relä med centrallås ..... innerbelysning	6) 1) (9140403)	2
	9128833-2	1	1	-	-	-		Relay with central locking ..... interior light	Relä med centrallås ..... innerbelysning	6) 2)	2
	9128834-0	1	1	-	-	-		• Relay with central locking .... interior light	• Relä med centrallås ..... innerbelysning	7) 8) (9140404)	2
	9128834-0	1	1	-	-	-		Relay with central locking ..... interior light	Relä med centrallås ..... innerbelysning	7) 9)	2
17e	3545202-8	1	1	-	-	-		• By-pass unit interior light ..... without central locking " 205 "	• Överkoppling innerbelysning . utan centrallås " 205 "	3)	2
	9144167-5	1	1	-	-	-		• Relay deadlock position ..... " 202 "	• Relä blockerat låsläge ..... " 202 "	10)	2
	9128835-7	1	1	-	-	-		• Relay deadlock position ..... " 202 "	• Relä blockerat låsläge ..... " 202 "	11)	2
17f	3507341-0	-	1	-	-	-		• Relay ..... Temperature warning system " 207 "	• Relä ..... Temperaturvarningssystem " 207 "	(J)	2
	9128138-6	1	-	-	-	-		• Speed warning device ..... " 207 "	• Hastighetsvarnare ..... " 207 "	4) (SA)	3

3) 4DRS CH-30699.
4) 4DRS CH 30700-. 5DRS.
1) FC 1; 4DRS CH-172432. FC 2; 4DRS CH-169366, 5DRS CH-73164.
2) FC 1; 4DRS CH 172433-. FC 2; 4DRS CH 169367-, 5DRS CH 73165-.
5) Bulb failure warning relay is included in the light relay from chassis no. 30700 on saloons and all 850 estates / Relä glödtrådsvakt ingår i ljusrelä från och med CH 30700 på 4DRS bilar, och på samtliga 850 5DRS.
6) Door lock without deadlock. / Dörrlås utan blockerad låsläge.
7) Door lock with deadlock. / Dörrlås med blockerad låsläge.
8) FC 1; 850 4DRS CH-195028. FC 2; 850 4DRS CH-193665, 850 5DRS CH-95769.
9) FC 1; 850 DRS CH 195029-. FC 2; 850 4DRS CH 193666-, 850 5DRS CH 95770-.
10) 850 4DRS CH 30700-193665. 850 5DRS CH-95769.
11) 850 4DRS CH 193666-. 850 5DRS CH 95770-.

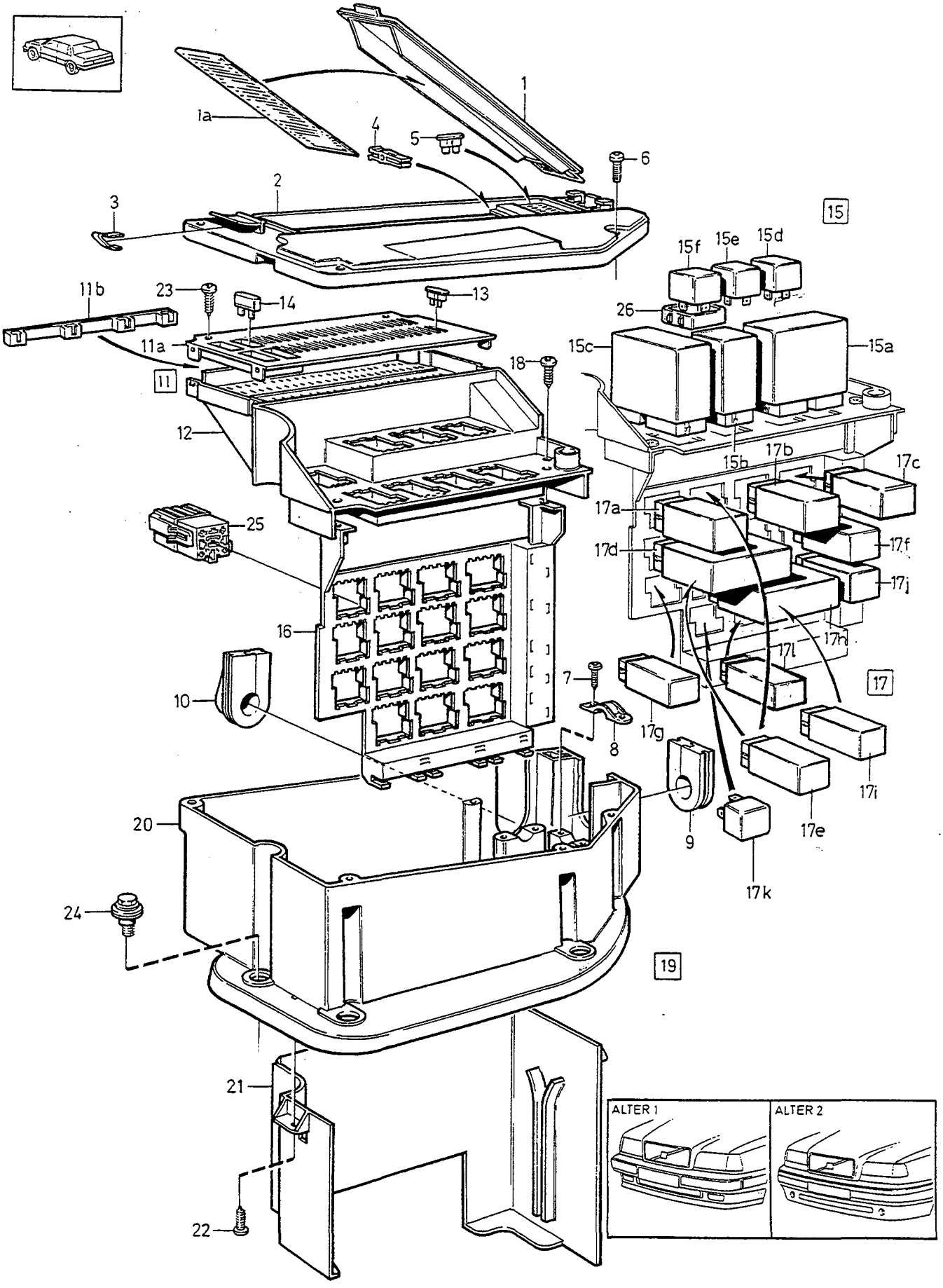

VOLVO
Genuine Parts
PV 371 65292

A	L.H.D
B	R.H.D
C	
D	
E	

ELEC. DISTRIBUTION CENTRE, FUSEBOX AND FUSES — ELCENTRAL, SÄKRINGSDOSA OCH SÄKRINGAR

Group / Grupp 37

Page / Sida 511

Fig	Part No. / Artikelnummer	Quantity / Antal A	B	C	D	E	PS	Description	Benämning	Notes / Anmärkning	SR
17g	9148300-8	1	1	-	-	-		• Relay elec. heated ..... Rear window	• Relä eluppvärmd ..... Bakruta	12) (6806345)	2
	9148300-8	1	1	-	-	-		• Relay elec. heated ..... Rear window " 208 "	• Relä eluppvärmd ..... Bakruta " 208 "	13)	2
17h	9128903-3	1	1	-	-	-		Relay with anti-theft alarm .... " 210/211 "	Relä med stöldlarm ..... " 210/211 "	(3545829)	1
17i	3545333-1	1	1	-	-	-		• By-pass unit without anti-theft alarm ..... " 210 "	• Överkoppling utan stöldlarm . " 210 "		6
17j	1362895-3	1	1	-	-	-		• Seat belt reminder ..... " 212 "	• Bältespåminnare ..... " 212 "		3
17k	9130269-5	-	1	-	-	-		• Relay gear change inhibitor .. " 213 "	• Relä växelspärr ..... " 213 "	1994 (J)	2
	9148992-2	1	1	-	-	-		• Plug ..... " 213 "	• Plugg ..... " 213 "	T-5R EXC (J)	2
	9148879-1	-	1	-	-	-		• Plug ..... " 213 "	• Plugg ..... " 213 "	T-5R (J)	2
17l	3523201-6	1	1	-	-	-		• Relay ..... elec. heated rear seat " 214 "	• Relä ..... eluppvärmd baksäte " 214 "		2
18	972323-0	3	3	-	-	-		Screw	Skruv		2
19	*(3523318)*	1	-	-	-	-	SP	Housing complete	Hus komplett	REPL 1PCS 9162156-5, 1PCS 9162162-3.	6
☆	9162156-5	1	-	-	-	-		Housing complete	Hus komplett		6
	3523323-8	-	1	-	-	-		Housing complete	Hus komplett		6
20		1	1	-	-	-	NS	• Housing	• Hus		
21		1	1	-	-	-	NS	• Rear section	• Bakstycke		
22	972323-0	2	2	-	-	-		• Screw	• Skruv		2
23	975373-2	2	2	-	-	-		Six point socket screw	Sextandhålskruv		2
24	3545389-3	4	4	-	-	-		Flange screw	Flänsskruv		3
25	3515099-4	X	X	-	-	-		Socket housing light brown ...	Hylsisolator ljusbrun	9-POLE	3
	9148009-5	X	X	-	-	-		Socket housing beige ..... Retainer Relay	Hylsisolator beige ..... Hållare Relä	ALTER 1994-, 9-POLE	3
26	3545423-0	3	3	-	-	-		Collar ..... Receptacle housing	Krage ..... Hylsisolator		6

12) 850 4DRS CH -111995. 850 5DRS CH -22455.
13) 850 4DRS CH 111996-. 850 5DRS CH 22456-.

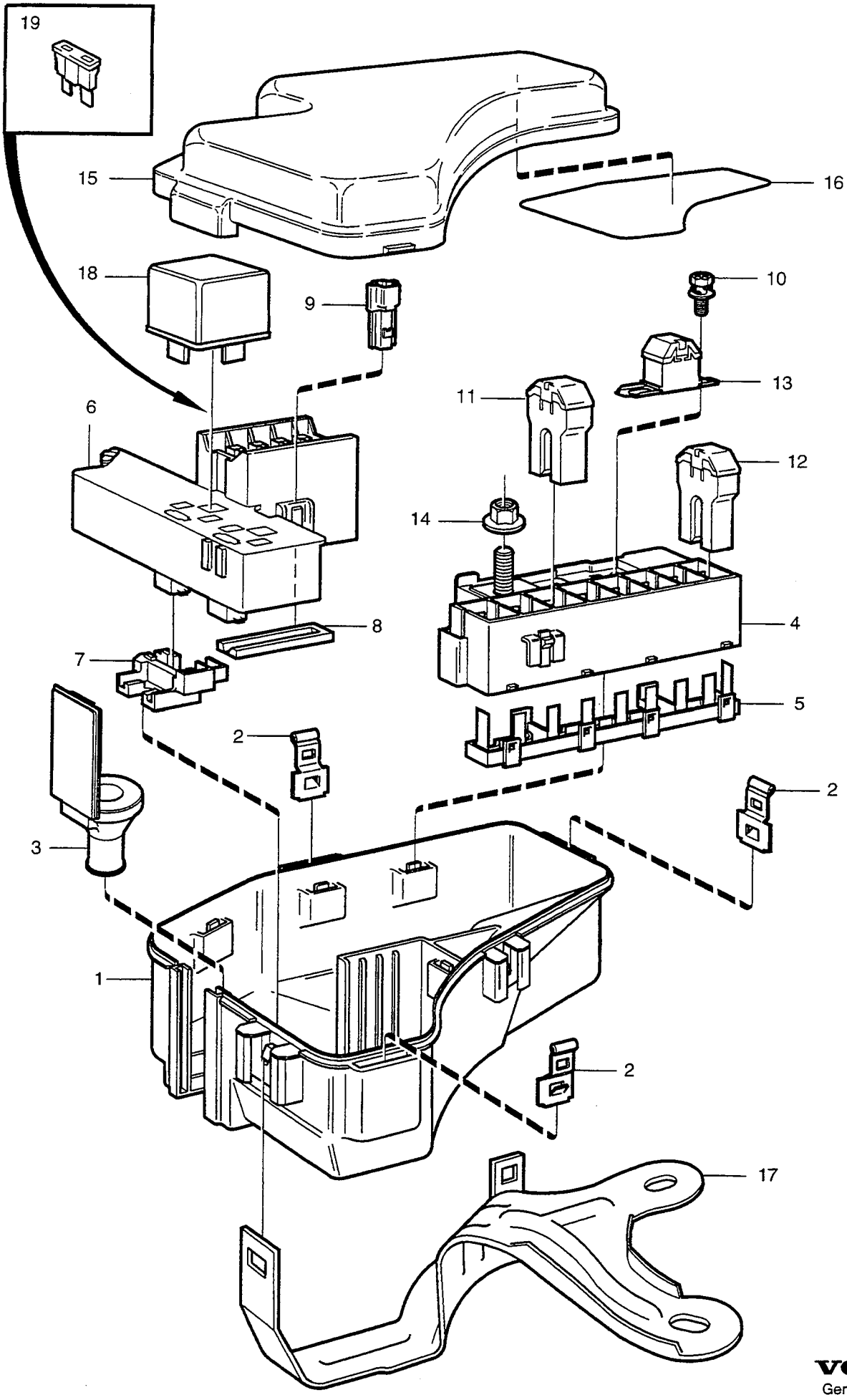

VOLVO
Genuine Parts
PV 370 67316

A
B
C
D
E

MAIN FUSE BOX HUVUDSÄKRINGSDOSA

Group Grupp 37

Page Sida 513

DSL

Fig	Part No. Artikelnummer	Quantity / Antal A	B	C	D	E	PS	Description	Benämning	Notes Anmärkning	SR
1	9162763-8	1	-	-	-	-		Housing	Hus		6
2	9162704-2	3	-	-	-	-		•Clip	•Clips		6
3	6849868-2	1	-	-	-	-		Grommet	Genomföring		3
4	9162084-9	1	-	-	-	-		Fuse holder	Säkringshållare		6
5	9128547-8	1	-	-	-	-		Retaining clip rear	Hållare bakre		4
6	6849866-6	1	-	-	-	-		Relay panel	Reläpanel		6
7	9128428-1	2	-	-	-	-		Retaining clip rear	Hållare bakre		4
8	6849867-4	1	-	-	-	-		Retainer	Hållare		4
9	9148172-1	1	-	-	-	-		Tab housing	Stiftisolator		3
10	9162086-4	2	-	-	-	-		Screw	Skruv	M5	3
11	979009-8	3	-	-	-	-		Fuse	Säkring	50A	4
12	979010-6	2	-	-	-	-		Fuse	Säkring	60A	1
13	9162026-0	1	-	-	-	-		Fuse	Säkring	80A	2
14	9148467-5	1	-	-	-	-		Nut	Mutter		4
15	9162764-6	1	-	-	-	-		Cover	Lock		3
16	9441541-1	1	-	-	-	-		Decal	Dekal	(9162227)	6
17	9128969-4	1	-	-	-	-		Bracket	Konsol		5
18	9128164-2	2	-	-	-	-		Relay	Relä		2
19	967545-5	1	-	-	-	-		Blade fuse	Bladsäkring	10A	1
	966329-5	1	-	-	-	-		Blade fuse	Bladsäkring	15A	1

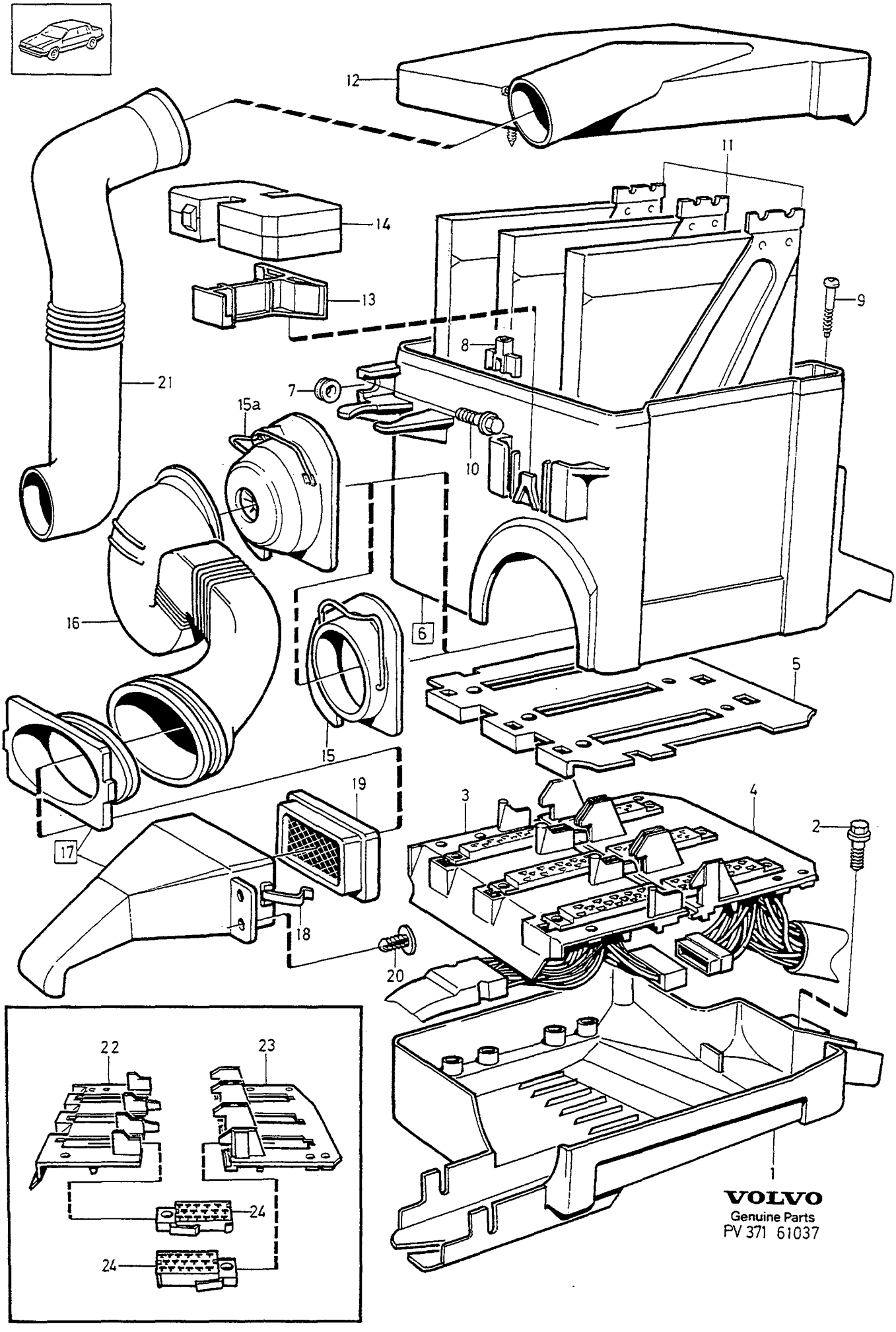

VOLVO
Genuine Parts
PV 371 61037

A	MAN.TRANS	ELECTRICAL DISTRIBUTION CENTRE ELCENTRAL MOTOR VÄXELLÅDA ENGINE GEARBOX	Group Grupp 37
B	AUTO.TRANS		Page Sida 515
C			
D			
E		-1993	

Fig	Part No. Artikelnummer	Quantity / Antal A	B	C	D	E	PS	Description	Benämning	Notes Anmärkning	SR
1	3515902-9	1	1	-	-	-		Bottom section	Bottenstycke		2
2	946934-7	2	2	-	-	-		Flange screw	Flänsskruv		2
3		-	-	-	-	-		Cable harness engine •SEE 37•437	Ledningsmatta motor •SEE 37•437		
4		-	-	-	-	-		Cable harness •SEE 37•437	Ledningsmatta •SEE 37•437		
								Engine compartment	Motorrum		
5	9162444-5	1	-	-	-	-		Sealing plate red	Tätningsplatta röd	B5204/B5254FS (3523627)	2
	9162444-5	1	-	-	-	-		Sealing plate green	Tätningsplatta grön	B5252FS (3523660)	2
	9162444-5	-	1	-	-	-		Sealing plate black	Tätningsplatta svart	B5204/B5254FS (3523628)	2
	9162444-5	-	1	-	-	-		Sealing plate blue	Tätningsplatta blå	B5252FS (3523661)	2
6	3515901-1	1	1	-	-	-		Spacer flange	Mellanfläns		2
7	3545596-3	1	1	-	-	-		•Sleeve	•Hylsa		2
8		2	2	-	-	-	NS	•Nut	•Mutter		
9	3545594-8	4	4	-	-	-		•Screw	•Skruv		2
10	946934-7	1	1	-	-	-		Flange screw	Flänsskruv		2
11		1	-	-	-	-		Control unit •SEE 28•295	Styrenhet •SEE 28•295		
		-	1	-	-	-		Control unit •SEE 28•301	Styrenhet •SEE 28•301		
12	3545302-6	1	1	-	-	-		Cover	Lock		2
13		1	-	-	-	-		Bracket •SEE 28•295	Konsol •SEE 28•295		
		-	1	-	-	-		Bracket •SEE 28•301	Konsol •SEE 28•301		
14		1	-	-	-	-		Diagnostic unit •SEE 28•295	Diagnostikenhet •SEE 28•295		
		-	1	-	-	-		Diagnostic unit •SEE 28•301	Diagnostikenhet •SEE 28•301		
15	3545305-9	1	1	-	-	-		Pipe end	Stos		2
15a	3515726-2	1	1	-	-	-		Fan	Fläkt	1) ALTER	2
16	6849707-2	1	1	-	-	-		Air duct lower	Luftkanal nedre	(3515172)	2
17	3545484-2	1	1	-	-	-		Air inlet	Luftintag		2
☆ 18	9141272-6	2	2	-	-	-		•Spring	•Fjäder	(3545552)	2
19	3515175-2	1	1	-	-	-		•Filter	•Filter		2
20	1264792-1	2	2	-	-	-		Plug	Plugg		3
21	3545307-5	1	1	-	-	-		Air duct upper	Luftkanal övre		2
22	3545710-0	1	1	-	-	-		Plate	Platta		1
								Cable harness engine	Ledningsmatta motor		
23	3545708-4	1	1	-	-	-		Plate Cable harness engine compartment	Platta Ledningsmatta motorrum		1
24	3523500-1	X	X	-	-	-		Insulator	Isolator	2) 30-POLE	3
	3545039-4	X	X	-	-	-		Housing	Isolator	1) 5DRS 43-POLE	3

1) 4DRS CH 30700-. 5DRS.
2) 4DRS CH-30699.

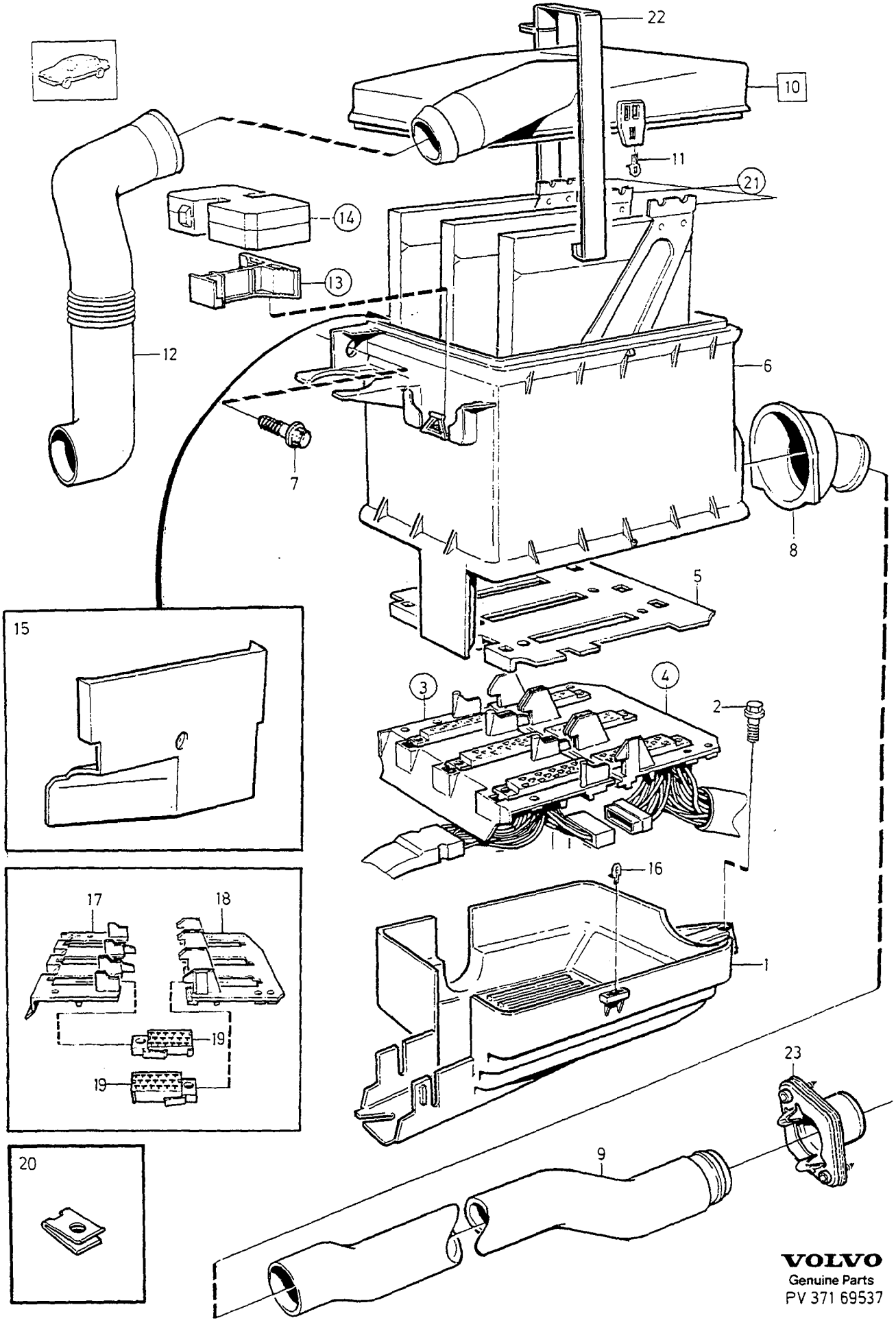

VOLVO
Genuine Parts
PV 371 69537

A	1994-1995
B	1996-
C	
D	
E	

ELECTRICAL DISTRIBUTION CENTRE ELCENTRAL MOTOR VÄXELLÅDA
ENGINE GEARBOX

1994-

Group / Grupp 37

Page / Sida 517

Fig	Part No. Artikelnummer	Quantity / Antal A	B	C	D	E	PS	Description	Benämning	Notes Anmärkning	SR
1	9162134-2	1	-	-	-	-		Bottom section	Bottenstycke	(9128306)	2
	9162134-2	-	1	-	-	-		Bottom section	Bottenstycke		2
2	946934-7	2	2	-	-	-		Flange screw	Flänsskruv		2
3		-	-	-	-	-		Cable harness	Ledningsmatta	SEE 37•437	
								Engine	Motor		
4		-	-	-	-	-		Cable harness	Ledningsmatta	SEE 37•437	
								Engine compartment	Motorrum		
5	9162444-5	1	-	-	-	-		Sealing plate red	Tätningsplatta röd	(3523627)	2
	9162444-5	1	-	-	-	-		Sealing plate green	Tätningsplatta grön	(3523660)	2
	9162444-5	1	-	-	-	-		Sealing plate black	Tätningsplatta svart	(3523628)	2
	9162444-5	1	-	-	-	-		Sealing plate blue	Tätningsplatta blå	(3523661)	2
	9162444-5	-	1	-	-	-		Sealing plate	Tätningsplatta		2
☆ 6	9441156-8	1	1	-	-	-		Spacer flange	Mellanfläns		2
7	977103-1	1	1	-	-	-		Flange screw	Flänsskruv		2
8	9128309-3	1	1	-	-	-		Pipe end	Stos		2
9	9128310-1	1	1	-	-	-		Hose	Slang	L.H.D	2
	9128311-9	1	1	-	-	-		Hose	Slang	R.H.D	2
10	9441157-6	1	1	-	-	-		Cover	Lock	(9128304)	2
11	9128335-8	2	2	-	-	-		•Clip	•Clips		3
12	3545307-5	1	1	-	-	-		Air duct	Luftkanal		2
13		-	-	-	-	-		Bracket	Konsol	SEE 28•295	
14		-	-	-	-	-		Diagnostic unit	Diagnostikenhet	SEE 28•295	
15	9128307-7	1	1	-	-	-		Spacer flange	Mellanfläns	B5252FS, B5234FT	2
16	9128335-8	3	3	-	-	-		Clip	Clips		3
17	9128424-0	1	1	-	-	-		Plate	Platta		2
								Cable harness engine	Ledningsmatta motor		
18	9128423-2	1	1	-	-	-		Plate	Platta		2
								Cable harness engine compartment	Ledningsmatta motorrum		
19	3545039-4	X	X	-	-	-		Housing	Isolator	43-POLE	3
20	9128843-1	1	1	-	-	-		Clip	Clips		3
21		-	-	-	-	-		Control unit	Styrenhet	SEE 28•295	
22		-	-	-	-	-		Strip	Band		
								L.H.D	L.H.D	SEE 36•431	
								R.H.D	R.H.D	SEE 36•431	
23	6847645-6	1	1	-	-	-		Grommet bulkhead	Genomföring mellanbräda	L.H.D	6
	6847646-4	1	1	-	-	-		Grommet bulkhead	Genomföring mellanbräda	R.H.D	6

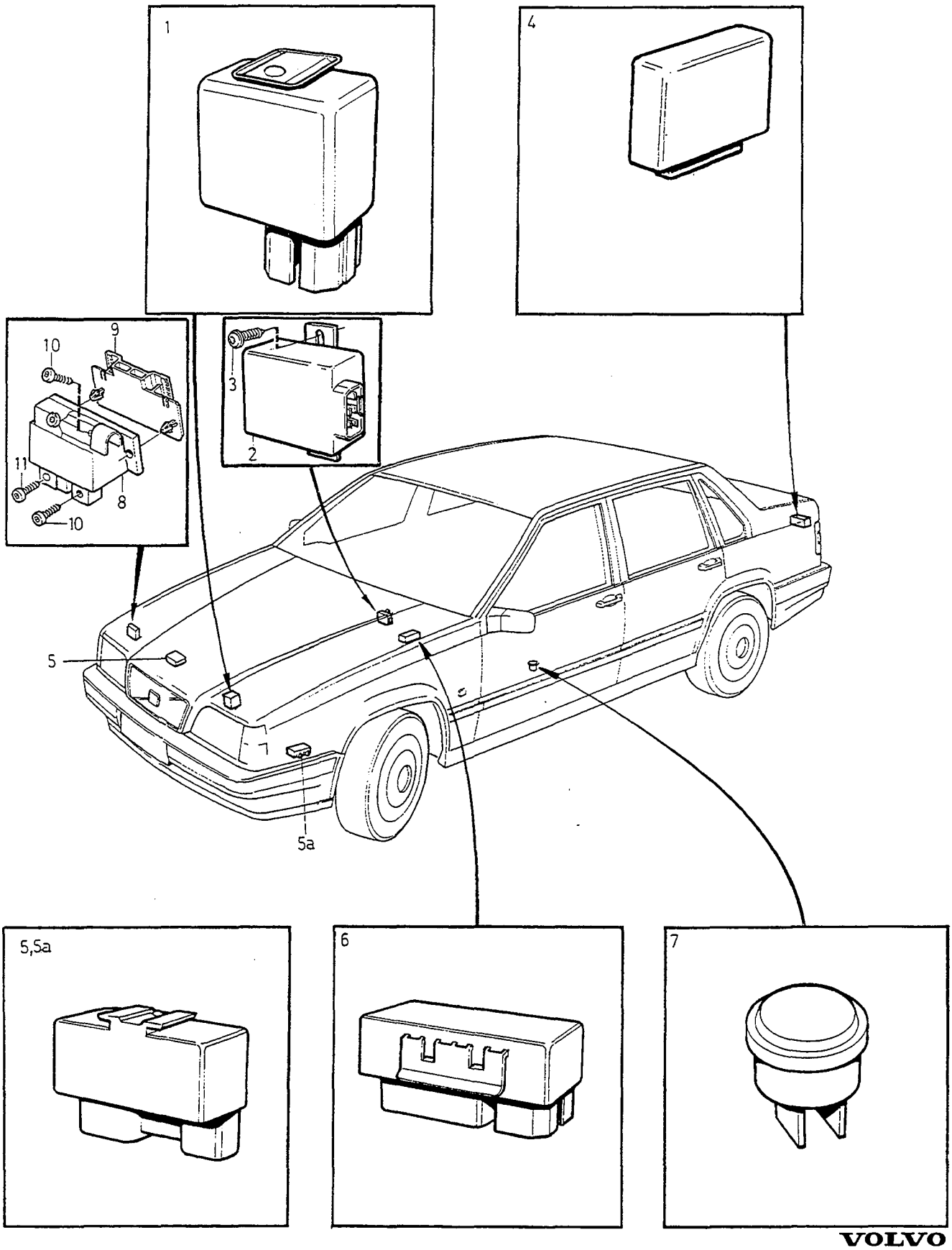

VOLVO
Genuine Parts
PV 371 66972

A
B
C
D
E

OTHER RELAYS ÖVRIGA RELÄER

Group Grupp 37

Page Sida 519

Fig	Part No. Artikelnummer	Quantity / Antal A	B	C	D	E	PS	Description	Benämning	Notes Anmärkning	SR
1	3545803-3	1	-	-	-	-		Relay	Relä		2
								Fuel system	Bränslesystem		
2	3523759-3	1	-	-	-	-		Regulator	Regulator	1) (GB)	3
								DIM-DIP	DIM-DIP		
3	969487-8	2	-	-	-	-		Six point socket screw	Sextandhålskruv		2
4	9128813-4	1	-	-	-	-		Failure sensor white	Glödtrådvakt vit	(D) -1996	2
	9162408-0	1	-	-	-	-		Failure sensor red	Glödtrådvakt röd	2) 3) (D)	2
	9128814-2	1	-	-	-	-		Failure sensor blue	Glödtrådvakt blå	(S),(N),(DK),(SF), (GB),(J),(RC).	2
	9128815-9	1	-	-	-	-		Failure sensor black	Glödtrådvakt svart	(F),(NL),(B),(CH),(A), (I),(E),(P).	2
5	9442933-9	1	-	-	-	-		Relay cooling fan	Relä kylfläkt	(3523872)	2
☆ 5a	9442932-1	1	-	-	-	-		Relay air pump	Relä luftpump		2
								clip	clips		
6		1	-	-	-	-		Relay	Relä	-1995	
								" ABS "	" ABS "	SEE 52•687	
7		1	-	-	-	-		Thermostat seat heating unit .	Termostat stolsuppvärmning ..	SEE 85•971	
8	9162929-5	1	-	-	-	-		Relay diesel	Relä diesel		2
9	9442051-0	1	-	-	-	-		Bracket	Konsol		3
10	969403-5	2	-	-	-	-		Screw	Skruv		2
11	969419-1	1	-	-	-	-		Six point socket screw	Sextandhålskruv		2

1) 4DRS CH-310459, 5DRS CH-222687.
2) With brake control. / Med bromskontroll.
3) FC 2; 4DRS CH 193578-. 5DRS CH 95666-. FC 1; 4DRS CH 195029-.

1

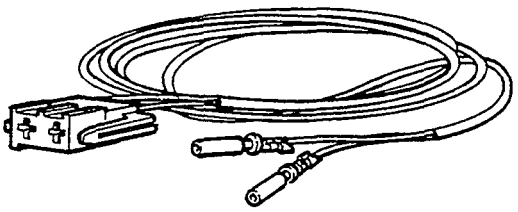

2

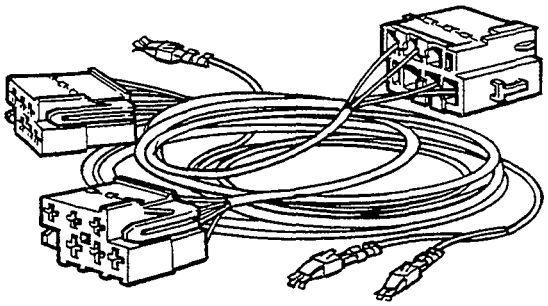

3

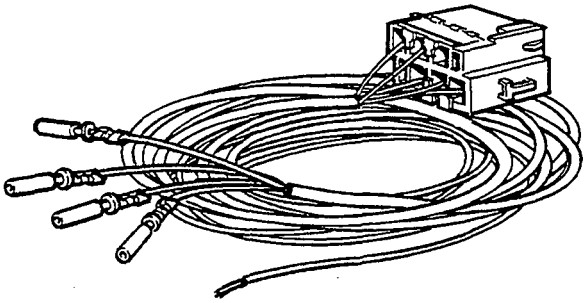

4

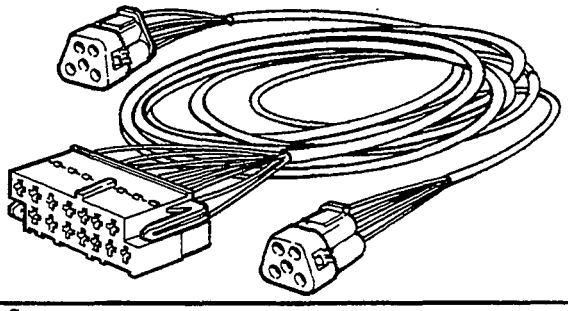

5

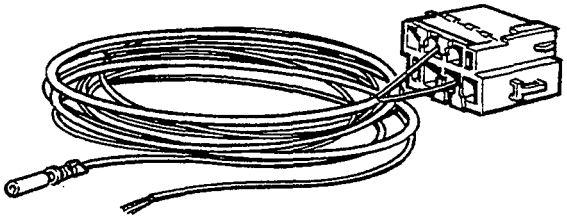

A
B
C
D
E

CABLE HARNESS ACCESSORY LEDNINGSMATTA TILLBEHÖR

Group / Grupp 37

Page / Sida 521

Fig	Part No. / Artikelnummer	Quantity / Antal A	B	C	D	E	PS	Description	Benämning	Notes / Anmärkning	SR
1	9124631-4	1	-	-	-	-		Window lift set ..... front elec. controlled	Fönsterhiss sats ..... främre elektriskt manövrerad		4
	9134566-0	1	-	-	-	-		•Cable harness L.H.	•Ledningsmatta L.H.		5
	9134567-8	1	-	-	-	-		•Cable harness R.H.	•Ledningsmatta R.H.		5
	3542233-6	1	-	-	-	-		Window lift set ..... rear elec. controlled	Fönsterhiss sats ..... bakre elektriskt manövrerad		4
	6849612-4	2	-	-	-	-		•Cable harness	•Ledningsmatta		5
2	9124653-8	1	-	-	-	-		Cable harness elec. controlled Roof hatch	Ledningsmatta elektriskt manövrerad ..... Taklucka		4
3	9124532-4	1	-	-	-	-		Cable harness electrical door mirror ..... Door	Ledningsmatta elbackspegel ... Dörr		4
4	9124827-8	1	-	-	-	-		Cable harness electrical door mirror ..... Tunnel	Ledningsmatta elbackspegel ... Tunnel		5
5	9124629-8	2	-	-	-	-		Cable harness elec. heated .... electrical door mirror	Ledningsmatta eluppvärmd .... elbackspegel		4

INSTRUMENTATION / INSTRUMENTERING

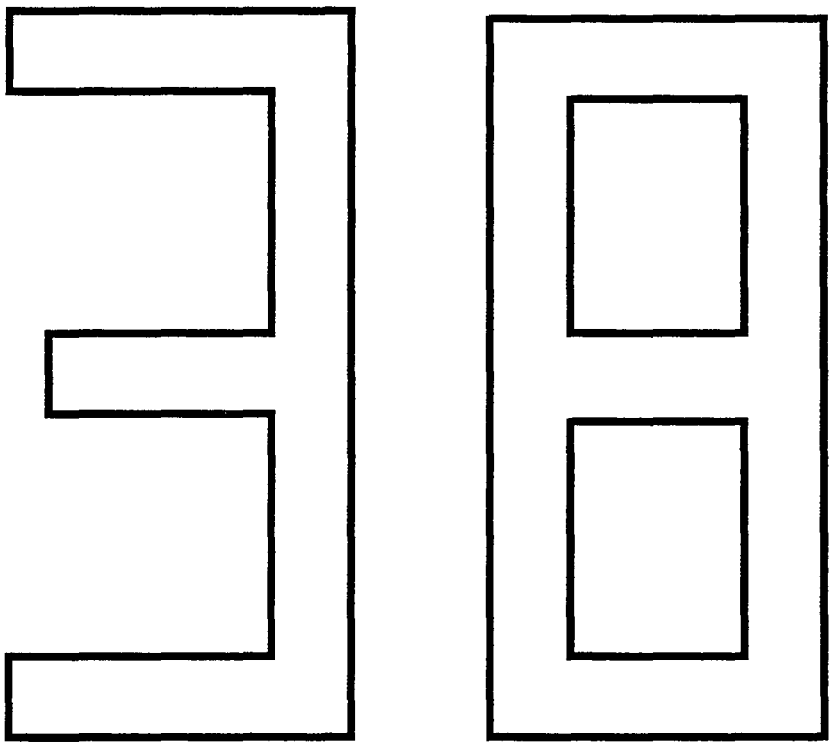

A		SUB GROUP INSTRUMENTATION	UNDERGRUPP INSTRUMENTERING	Group Grupp 38
B				
C				
D				Page Sida 523
E				

Fig	Part No. Artikelnummer	Quantity / Antal A	B	C	D	E	P S	Description	Benämning	Notes Anmärkning	S R
		-	-	-	-	-		Instrumentation sender	Instrumentering givare	SEE 38•525	
		-	-	-	-	-		Combi-instrument ..... VDO -1995	Kombiinstrument ..... VDO -1995	SEE 38•527	
		-	-	-	-	-		Combi-instrument ..... VDO 1996- W/O AWD	Kombiinstrument ..... VDO 1996- W/O AWD	SEE 38•531	
		-	-	-	-	-		Combi-instrument ..... AWD	Kombiinstrument ..... AWD	SEE 38•533	
		-	-	-	-	-		Combi-instrument ..... YAZAKI 1994-95	Kombiinstrument ..... YAZAKI 1994-95	SEE 38•535	
		-	-	-	-	-		Combi-instrument ..... YAZAKI 1996-	Kombiinstrument ..... YAZAKI 1996-	SEE 38•537	
		-	-	-	-	-		Sender ..... ABS	Givare ..... ABS	SEE 52•687	
		-	-	-	-	-		Tank sender	Tankarmatur	SEE 38•539	
		-	-	-	-	-		Accessory	Tillbehör		
		-	-	-	-	-		Driving computer	Färddator	SEE 38•541	

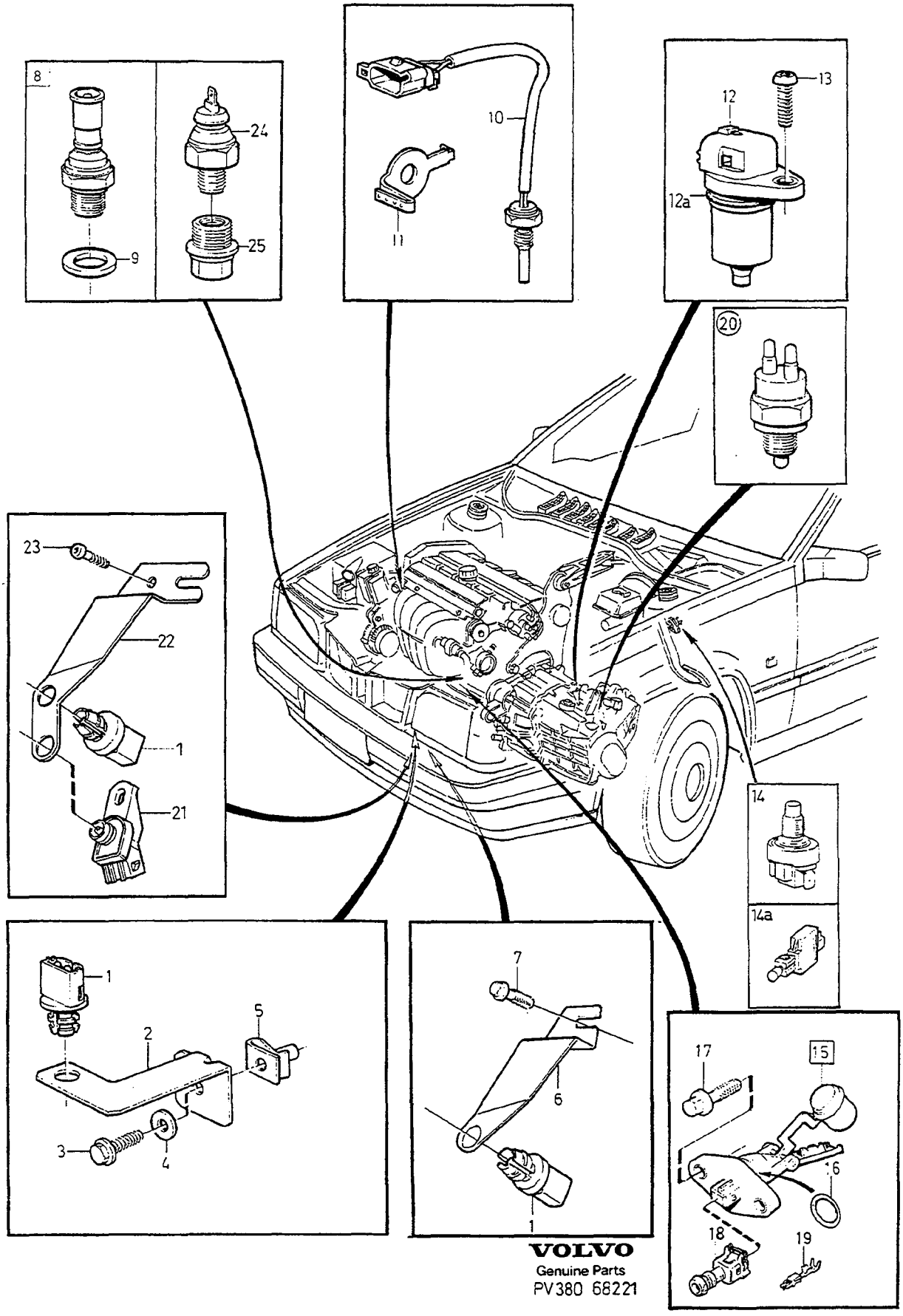

VOLVO
Genuine Parts
PV380 68221

A
B
C
D
E

INSTRUMENTATION SENDER — INSTRUMENTERING GIVARE

Group / Grupp 38

Page / Sida 525

Fig	Part No. Artikelnummer	Quantity / Antal A	B	C	D	E	PS	Description	Benämning	Notes Anmärkning	SR
1	1347010-9	1	-	-	-	-		Temperature sensor outer	Temperaturgivare yttre		2
2	3523459-0	1	-	-	-	-		Bracket	Konsol	CH -14768.	3
3	948893-3	1	-	-	-	-		Flange screw	Flänsskruv		2
4	960140-2	1	-	-	-	-		Washer	Bricka		2
5	949921-1	1	-	-	-	-		Spring nut	Fjädermutter		2
6	6849320-4	1	-	-	-	-		Bracket	Konsol	CH 14769-	3
7	945358-0	1	-	-	-	-		Flange screw	Flänsskruv		2
8	3545696-1	1	-	-	-	-		Oil pressure sensor	Oljetrycksgivare		2
9	6849301-4	1	-	-	-	-		•Washer	•Bricka		2
10	9186486-8	1	-	-	-	-		Temperature sensor coolant	Temperaturgivare kylvätska	(3545031)	2
11	3544091-6	1	-	-	-	-		Retainer	Hållare		2
12	9148788-4	1	-	-	-	-		Vehicle speed sensor	Hastighetsmätargivare		2
12a	949410-5	1	-	-	-	-		•O-ring	•O-ring		2
13	969584-2	1	-	-	-	-		Screw	Skruv		2
14	3544691-3	1	-	-	-	-		Brake light switch	Bromsljuskontakt	1)	1
14a	9128577-5	1	-	-	-	-		Brake light switch Gear change inhibitor	Bromsljuskontakt Växelspärr	2)	1
15	9128142-8	1	-	-	-	-		Oil level sensor	Oljenivågivare		2
16	949658-9	1	-	-	-	-		•O-ring	•O-ring		2
17	946934-7	2	-	-	-	-		Flange screw	Flänsskruv	3)	2
18	979040-3	1	-	-	-	-		Receptacle housing black	Hylsisolator svart	2-POLE (976256)	3
19	970778-7	2	-	-	-	-		Cable terminal	Ledningssko		6
20	1307086-7	1	-	-	-	-		Reverse light contact	Backljuskontakt	MAN.TRANS	2
21	1275342-2	1	-	-	-	-		Sensor	Givare	B5254T	3
22	9442211-0	1	-	-	-	-		Bracket	Konsol	B5254T	3
23	969476-1	1	-	-	-	-		Six point socket screw	Sextandhålskruv		2
		-	-	-	-	-		Switch gear selector	Strömställare växelväljare	AUTO.TRANS SEE 43•601	
☆ 24	9186134-4	1	-	-	-	-		Oil pressure sensor	Oljetrycksgivare	D5252T	2
☆ 25	9135899-4	1	-	-	-	-		Adapter	Adapter	D5252T	3

1) FC 1; 4DRS CH-172432. FC 2; 4DRS CH-169366, 5DRS CH-73164.
2) FC 1; 4DRS CH 172433-. FC 2; 4DRS CH 169367-, 5DRS CH 73165-.
3) When replacing flange screw use thread lock part number 1161056-5. / Vid byte av flänsskruv skall gängsäkring artikelnummer 1161056-5, användas.

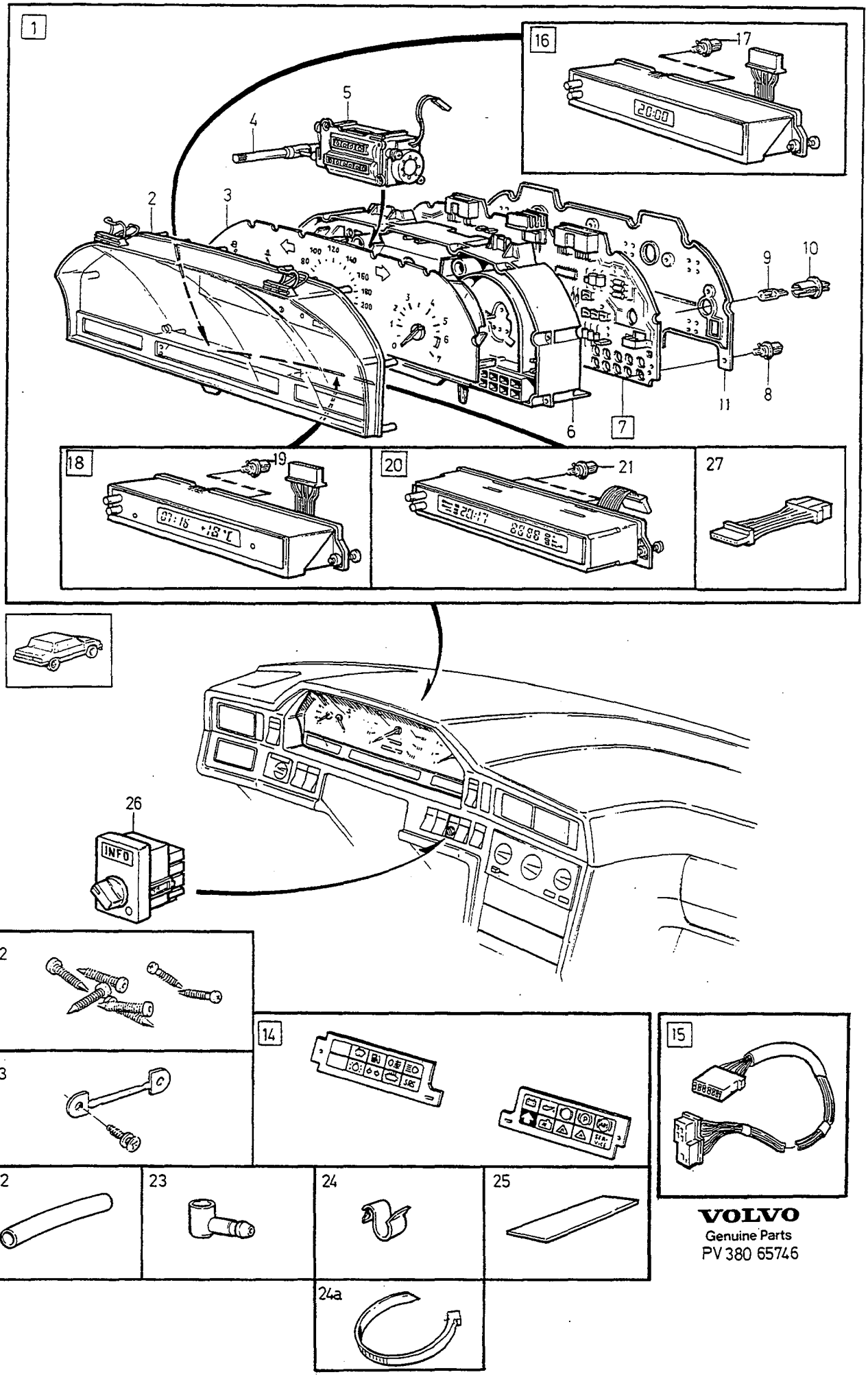

VOLVO
Genuine Parts
PV 380 65746

A	1) L.H.D
B	1) R.H.D
C	2) L.H.D
D	2) R.H.D
E	

COMBI-INSTRUMENT KOMBIINSTRUMENT

VDO -1995

Group Grupp 38

Page Sida 527

Fig	Part No. Artikelnummer	Quantity / Antal A	B	C	D	E	PS	Description	Benämning	Notes Anmärkning	SR
1		1	1	1	1	-	NS	Combined instrument complete	Kombinationsinstrument komplett		
2	9128095-8	1	1	1	1	-		•Housing	•Hus		3
3	9128096-6	1	-	-	-	-		•Instrument	•Instrument	EXC B5234FT	3
	9128099-0	1	-	-	-	-		•Instrument	•Instrument	B5234FT, EUROPE	3
	9128328-3	1	-	-	-	-		•Instrument	•Instrument	B5234FT EXC EUROPE	3
	9434078-3	-	-	1	-	-		•Instrument	•Instrument	EXC B5234FT	3
	9434093-2	-	-	1	-	-		•Instrument	•Instrument	B5234FT	3
	9128097-4	-	1	-	-	-		•Instrument	•Instrument	EXC B5234FT	3
	9128100-6	-	1	-	-	-		•Instrument	•Instrument	B5234FT, (GB)	3
	9128328-3	-	1	-	-	-		•Instrument	•Instrument	B5234FT EXC (GB)	3
	9434080-9	-	-	-	1	-		•Instrument	•Instrument	EXC B5234FT (GB)	3
	9434095-7	-	-	-	1	-		•Instrument	•Instrument	B5234FT (GB)	3
4	9128102-2	1	1	1	1	-		•Reset button	•Återställningsknapp		3
5	9128103-0	1	1	-	-	-		•Odometer	•Vägmätare		3
	9434098-1	-	-	1	1	-		•Odometer	•Vägmätare		3
6	9434096-5	1	1	-	-	-		•Base plate	•Bottenplatta	(9128104)	3
	9434096-5	-	-	1	1	-		•Base plate	•Bottenplatta		3
7	9128105-5	1	1	-	-	-		•Wiring plate	•Ledningsplatta		3
	9434097-3	-	-	1	1	-		•Wiring plate	•Ledningsplatta		3
8	966326-1	X	X	X	X	-		••Bulb with bulb socket	••Glödlampa med lamphållare	1,2 W	1
9	942571-1	4	4	4	4	-		••Bulb	••Glödlampa	3 W	1
10	3545110-3	4	4	2	2	-		••Bulb socket	••Lamphållare		2
11	9434099-9	1	1	-	-	-		•Cover	•Lock	(9128106)	3
	9434099-9	-	-	1	1	-		•Cover	•Lock		3
12	9128109-7	1	1	1	1	-		•Screw kit	•Skruvsats		3
13	9128110-5	1	1	1	1	-		•Fuse kit	•Säkringsats		3
14	9162850-3	1	1	1	1	-		•Symbol strip set	•Symbolskiva sats	(9434010)	3
15		1	1	1	1	-		Cable harness	Ledningsmatta	SEE 37•461	
								Driving computer	Färddator		
16	*(3545524)*	1	1	-	-	-	SP	Clock	Klocka	3) ALTER 1 REPL 1 PCS 9148571-4, 1 PCS 9148836-1.	3
	(9148571)	-	-	1	1	-	SP	Clock	Klocka	2) ALTER 1 REPL 1PCS 9442147-6.	3
	9442147-6	-	-	1	1	-		Clock	Klocka		3
17	966326-1	1	1	1	1	-		•Bulb with bulb socket	•Glödlampa med lamphållare	1,2 W	1
18	*(3545525)*	1	1	-	-	-	SP	Clock with outer temp. sensor	Klocka med yttertemperaturmätare	4) ALTER 2 REPL 1 PCS 9148572-2, 1 PCS 9148836-1.	3
	9442045-2	-	-	1	1	-		Clock with outer temp. sensor	Klocka med yttertemperaturmätare	2) ALTER 2 (9148572)	3
19	966326-1	1	1	1	1	-		•Bulb with bulb socket	•Glödlampa med lamphållare	1,2 W	1
20	*(6849307)*	1	-	-	-	-	SP	Driving computer	Färddator	1) ALTER 3 REPL 1PCS 9148573-0 1PCS 9148836-1 (3545442)	4
	(6849307)	-	1	-	-	-	SP	Driving computer	Färddator	1) 1994- ALTER 3 EXC (GB) REPL 1PCS 9148573-0 1PCS 9148836-1	4
	9442046-0	-	-	1	1	-		Driving computer	Färddator	2) ALTER 3 EXC (GB) (9148573)	3
	(6849309)	-	1	-	-	-	SP	Driving computer	Färddator	1) ALTER 3 (GB) REPL 1 PCS 9148575-5, 1 PCS 9148836-1.	4

1) FC 2; 4DRS CH-193577, 5DRS CH-95665. FC 1; 4DRS CH-195028.
2) FC 2; 4DRS CH 193578-. 5DRS CH 95666-. FC 1; 4DRS CH 195029-.
3) 850 4DRS CH 30700-193577. 850 5DRS CH-95665.
4) 4DRS CH-30699.

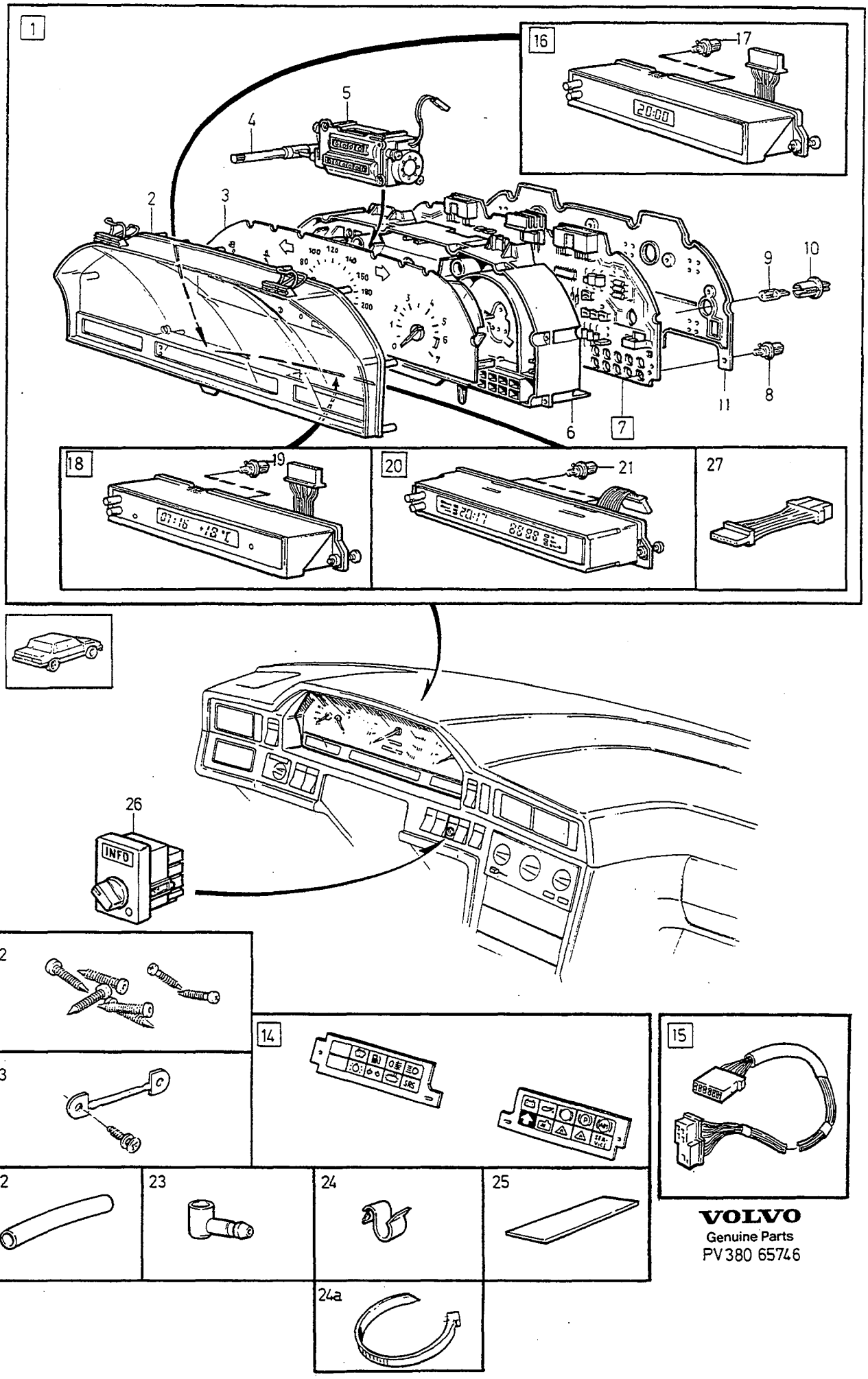

VOLVO
Genuine Parts
PV380 65746

A	1) L.H.D
B	1) R.H.D
C	2) L.H.D
D	2) R.H.D
E	

COMBI-INSTRUMENT KOMBIINSTRUMENT

VDO -1995

Group / Grupp 38

Page / Sida 529

Fig	Part No. Artikelnummer	Quantity / Antal A	B	C	D	E	PS	Description	Benämning	Notes Anmärkning	SR
	9148575-5	-	-	-	1	-		Driving computer	Färddator	2) ALTER 3 (GB)	3
21	966326-1	2	2	2	2	-		•Bulb with bulb socket	•Glödlampa med lamphållare	1,2 W	1
22	976734-4	X	-	X	-	-		Hose by the meter	Slang metervara	1994- TURBO. LG 370 mm	2
	976734-4	-	X	-	X	-		Hose by the meter	Slang metervara	1994- TURBO. LG 480 mm	2
23	1323147-7	1	1	1	1	-		Elbow nipple	Vinkelnippel	1994- TURBO	3
24	9151452-1	1	-	1	-	-		Retaining clip	Hållare	1994- TURBO	4
24a	948211-8	-	1	-	1	-		Strip clamp	Bandklamma	1994- TURBO	2
25	3537385-1	1	1	1	1	-		Tape	Tape	1994- TURBO	5
26	3523260-2	1	1	-	-	-		Control unit Driving computer	Manöverenhet Färddator	-1994	4
	9128543-7	1	1	1	1	-		Switch trip computer	Strömställare färddator	1995	2
27	9148836-1	1	1	1	1	-		Cable harness connector cable	Ledningsmatta skarvkabel	5)	3

1) FC 2; 4DRS CH-193577, 5DRS CH-95665. FC 1; 4DRS CH-195028.
2) FC 2; 4DRS CH 193578-. 5DRS CH 95666-. FC 1; 4DRS CH 195029-.
5) For installing new modules 9148571-4 9148572-2 9148573-0 and 9148575-5 in older cars / För montering av nya moduler; 9148571-4, 9148572-2, 914 8573-0 samt 9148575-5, i äldre vagnar.

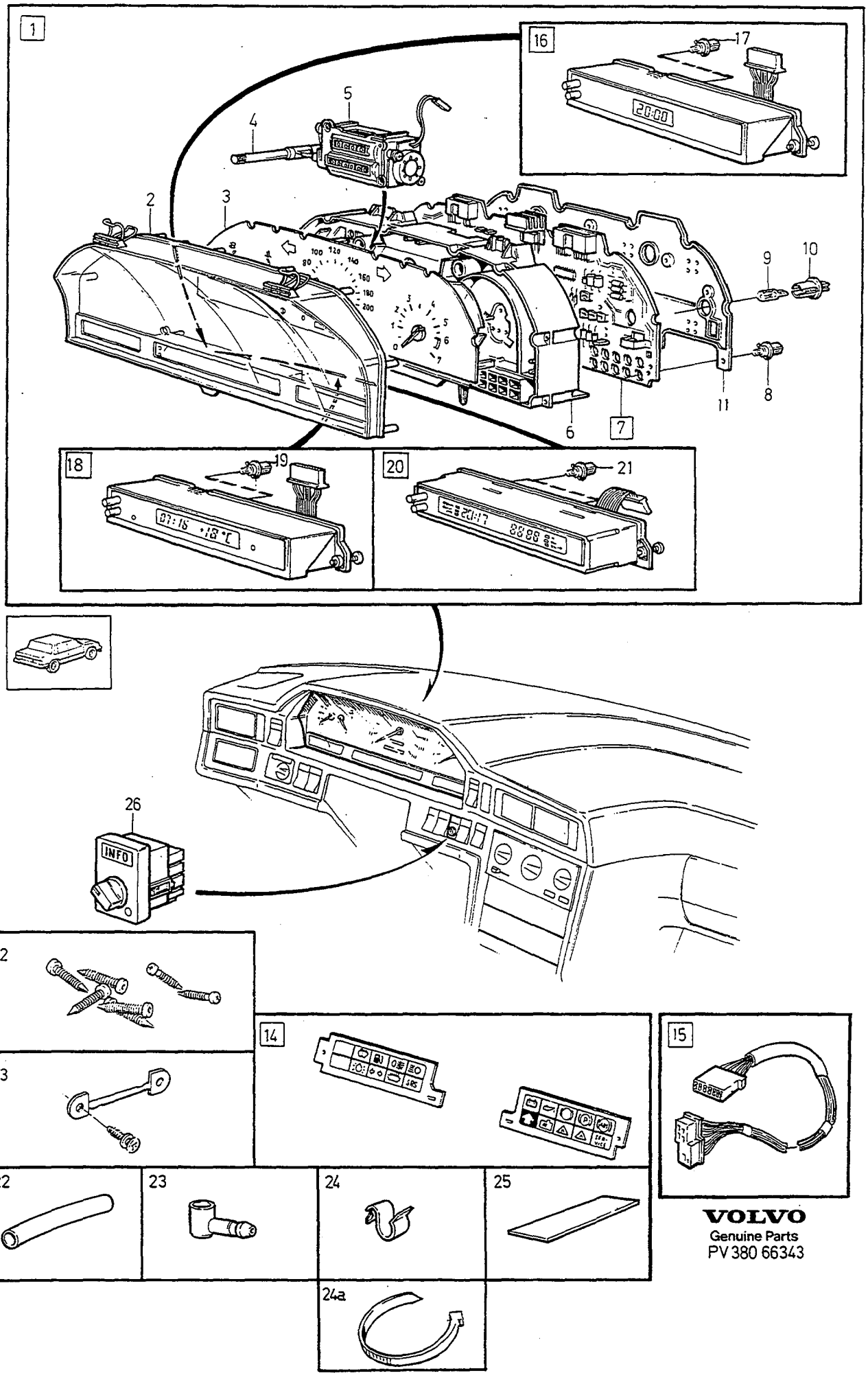

VOLVO
Genuine Parts
PV 380 66343

A	5CYL EXC TURBO
B	5CYL TURBO
C	DSL
D	
E	

COMBI-INSTRUMENT — KOMBIINSTRUMENT

Group / Grupp: 38

Page / Sida: 531

VDO 1996- W/O AWD

Fig	Part No. Artikelnummer	Quantity / Antal A	B	C	D	E	PS	Description	Benämning	Notes Anmärkning	SR
1		1	1	1	-	-	NS	Combined instrument complete	Kombinationsinstrument komplett		
2	9128095-8	1	1	1	-	-		•Housing	•Hus		3
3	9148937-7	1	-	-	-	-		•Instrument	•Instrument		3
	9148941-9	-	1	-	-	-		•Instrument	•Instrument		3
	9162604-4	-	-	1	-	-		•Instrument	•Instrument		3
	9148939-3	1	-	-	-	-		•Instrument	•Instrument	(GB)	3
	9148943-5	-	1	-	-	-		•Instrument	•Instrument	(GB)	3
	9168132-0	-	-	1	-	-		•Instrument	•Instrument	(GB)	3
4	9128102-2	1	1	1	-	-		•Reset button	•Återställningsknapp		3
5	9434098-1	1	1	1	-	-		•Odometer	•Vägmätare		3
6	9434096-5	1	1	1	-	-		•Base plate	•Bottenplatta		3
☆ 7	9442798-6	1	1	1	-	-		•Wiring plate	•Ledningsplatta	1) EXC MC 43	3
☆	9442799-4	1	1	-	-	-		•Wiring plate	•Ledningsplatta	1) MC 43	3
8	977709-5	X	X	X	-	-		••Bulb with bulb socket	••Glödlampa med lamphållare	1,2 W	1
9	942571-1	4	4	4	-	-		•Bulb	•Glödlampa		1
10	9162848-7	4	4	4	-	-		••Bulb socket	••Lamphållare		2
11	9434099-9	1	1	1	-	-		•Cover	•Lock		3
12	9128109-7	1	1	1	-	-		•Screw kit	•Skruvsats		3
13	9128110-5	1	1	1	-	-		•Fuse kit	•Säkringsats		3
14	9162850-3	1	1	1	-	-		•Symbol strip set	•Symbolskiva sats		3
15		1	1	1	-	-		Cable harness	Ledningsmatta		
								•SEE 37•461	•SEE 37•461		
								Driving computer	Färddator		
16	9442147-6	1	1	1	-	-		Clock	Klocka		3
17	966326-1	1	1	1	-	-		•Bulb with bulb socket	•Glödlampa med lamphållare .	1,2 W	1
18	9442045-2	1	1	1	-	-		Clock with outer temp. sensor	Klocka med yttertemperaturmätare		3
19	966326-1	1	1	1	-	-		•Bulb with bulb socket	•Glödlampa med lamphållare .	1,2 W	1
20	9442046-0	1	1	1	-	-		Driving computer	Färddator	EXC (GB)	3
	9442048-6	1	1	1	-	-		Driving computer	Färddator	(GB)	3
	9184620-4	-	1	-	-	-		Driving computer	Färddator	AWD EXC (GB)	3
	9184621-2	-	1	-	-	-		Driving computer	Färddator	AWD (GB)	3
21	966326-1	2	2	2	-	-		•Bulb with bulb socket	•Glödlampa med lamphållare .	1,2 W	1
22	976734-4	-	X	X	-	-		Hose by the meter	Slang metervara	LG 420mm	2
23	1323147-7	-	1	1	-	-		Elbow nipple	Vinkelnippel		3
24	9151452-1	-	1	1	-	-		Retaining clip	Hållare		4
24a	948211-8	-	1	1	-	-		Strip clamp	Bandklamma		2
25	3537385-1	-	1	1	-	-		Tape	Tape		5
26	9128543-7	1	1	1	-	-		Switch trip computer	Strömställare färddator		2

1) See product sign for marking. / För märkning se produktskylt.

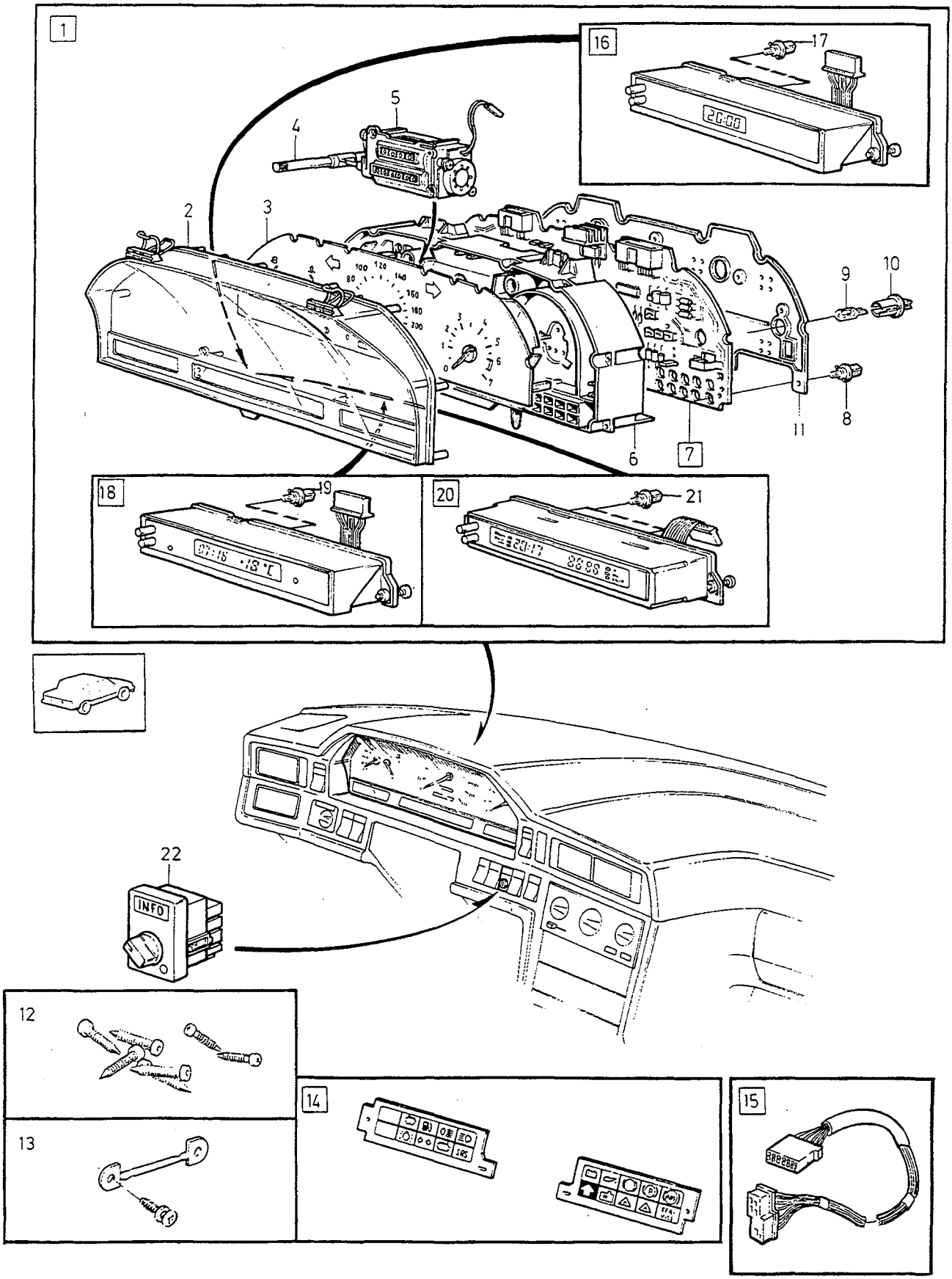

VOLVO
Genuine Parts
PV 380 67 300

A
B
C
D
E

COMBI-INSTRUMENT KOMBIINSTRUMENT

Group Grupp 38

Page Sida 533

AWD

Fig	Part No. Artikelnummer	Quantity / Antal A	B	C	D	E	P S	Description	Benämning	Notes Anmärkning	S R
1		1	-	-	-	-	NS	Combined instrument complete	Kombinationsinstrument komplett		
2	9128095-8	1	-	-	-	-		• Housing	• Hus		3
3	9148937-7	1	-	-	-	-		• Instrument	• Instrument		3
	9148939-3	1	-	-	-	-		• Instrument	• Instrument	(GB)	3
4	9128102-2	1	-	-	-	-		• Reset button	• Återställningsknapp		3
5	9434098-1	1	-	-	-	-		• Odometer	• Vägmätare		3
6	9434096-5	1	-	-	-	-		• Base plate	• Bottenplatta		3
☆ 7	9442798-6	1	-	-	-	-		• Wiring plate	• Ledningsplatta	1) EXC MC 43	3
☆	9442799-4	1	-	-	-	-		• Wiring plate	• Ledningsplatta	1) MC 43	3
8	977709-5	X	-	-	-	-		• • Bulb with bulb socket	• • Glödlampa med lamphållare	1,2 W	1
9	942571-1	4	-	-	-	-		• Bulb	• Glödlampa		1
10	9162848-7	4	-	-	-	-		• • Bulb socket	• • Lamphållare		2
11	9434099-9	1	-	-	-	-		• Cover	• Lock		3
12	9128109-7	1	-	-	-	-		• Screw kit	• Skruvsats		3
13	9128110-5	1	-	-	-	-		• Fuse kit	• Säkringsats		3
14	9162850-3	1	-	-	-	-		• Symbol strip set	• Symbolskiva sats		3
15		1	-	-	-	-		Cable harness	Ledningsmatta		
								• SEE 37 • 461	• SEE 37 • 461		
								Driving computer	Färddator		
16	9442147-6	1	-	-	-	-		Clock	Klocka		3
17	966326-1	1	-	-	-	-		• Bulb with bulb socket	• Glödlampa med lamphållare	1,2 W	1
18	9442045-2	1	-	-	-	-		Clock with outer temp. sensor	Klocka med yttertemperaturmätare		3
19	966326-1	1	-	-	-	-		• Bulb with bulb socket	• Glödlampa med lamphållare	1,2 W	1
20	9442381-1	1	-	-	-	-		Driving computer	Färddator	EXC (GB)	3
	9442382-9	1	-	-	-	-		Driving computer	Färddator	(GB)	3
21	966326-1	2	-	-	-	-		• Bulb with bulb socket	• Glödlampa med lamphållare	1,2 W	1
22	9128543-7	1	-	-	-	-		Switch trip computer	Strömställare färddator		2

1) See product sign for marking. / För märkning se produktskylt.

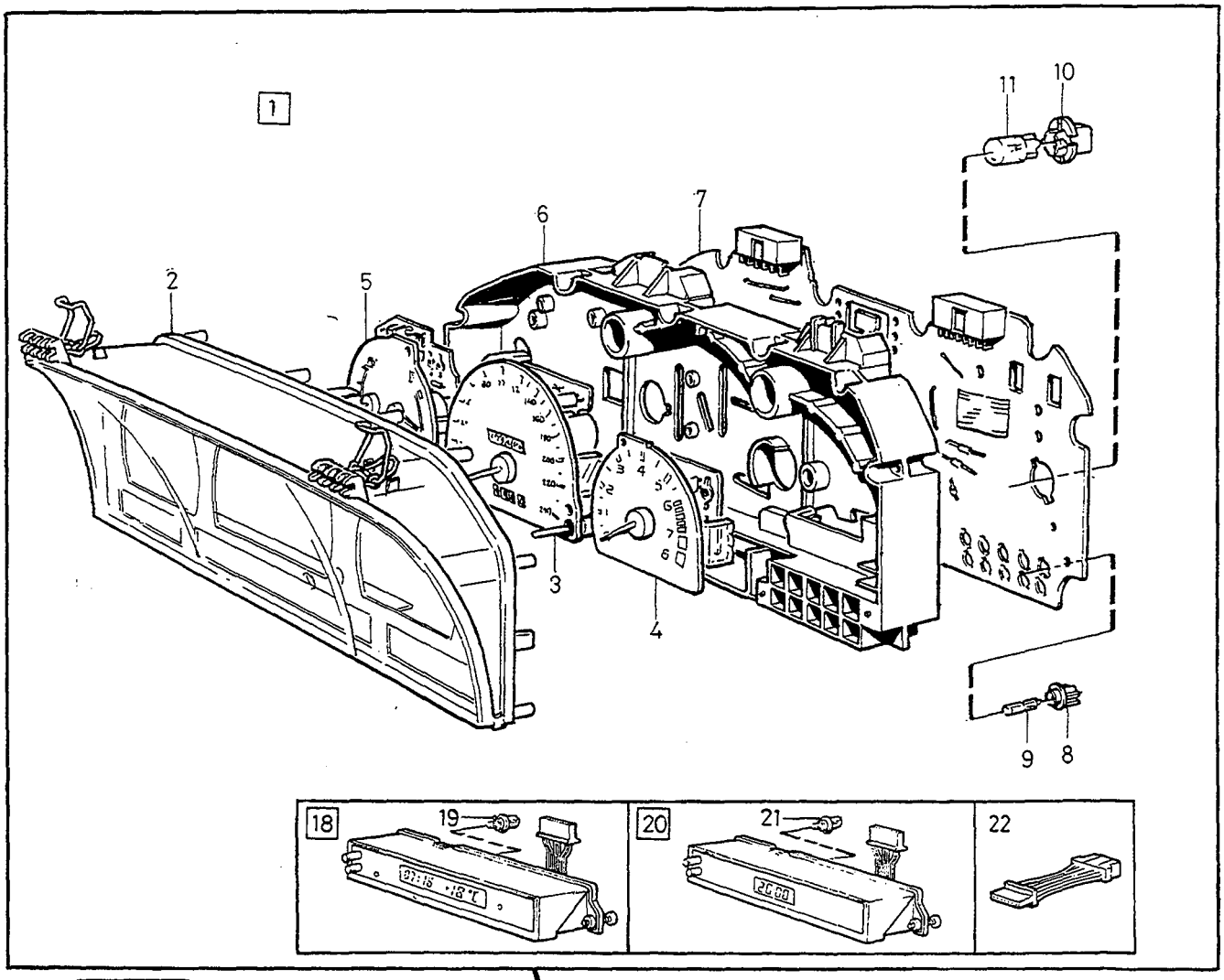

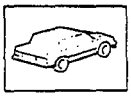

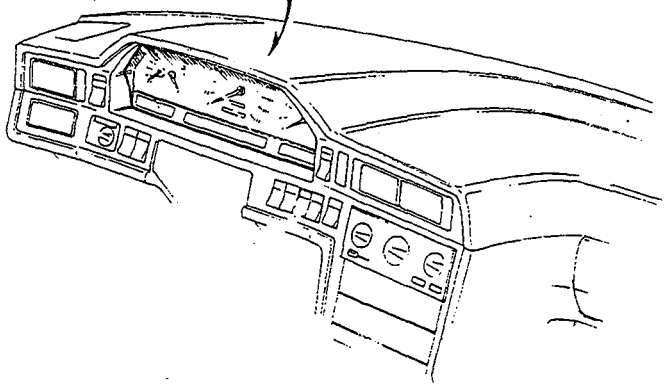

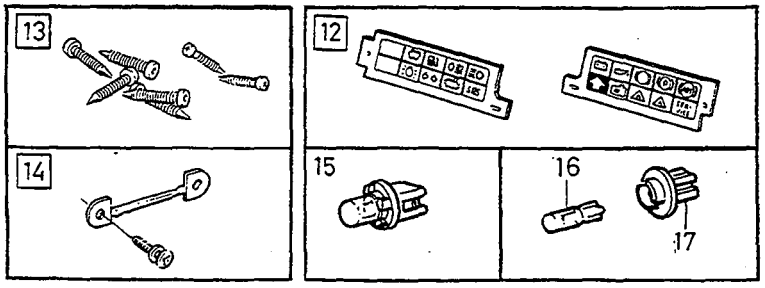

VOLVO
Genuine Parts
PV 380 65747

A	L.H.D
B	R.H.D
C	
D	
E	

COMBI-INSTRUMENT — KOMBIINSTRUMENT

YAZAKI -1995

Group / Grupp 38

Page / Sida 535

Fig	Part No. / Artikelnummer	Quantity / Antal A	B	C	D	E	PS	Description	Benämning	Notes / Anmärkning	SR
1		1	-	-	-	-	NS	Combined instrument complete	Kombinationsinstrument komplett		
		-	1	-	-	-	NS	Combined instrument green ...	Kombinationsinstrument grön .		
2	9128519-7	1	1	-	-	-		• Housing	• Hus		3
3	9128510-6	1	-	-	-	-		• Speedometer ..... EUROPE	• Hastighetsmätare ..... EUROPE	0-240 km/h	3
	9128511-4	-	1	-	-	-		• Speedometer ..... (GB)	• Hastighetsmätare ..... (GB)	0-140 mph	3
	9128513-0	1	1	-	-	-		• Speedometer ..... EXC EUROPE, EXC (GB)	• Hastighetsmätare ..... EXC EUROPE, EXC (GB)	0-240 km/h	3
4	9128515-5	1	1	-	-	-		• Tachometer	• Varvräknare		3
5	9128516-3	1	-	-	-	-		• Fuel gauge	• Bränslemätare		3
	9128517-1	-	1	-	-	-		• Fuel gauge	• Bränslemätare	(GB)	3
	9128516-3	-	1	-	-	-		• Fuel gauge	• Bränslemätare	EXC (GB)	3
6	9128521-3	1	1	-	-	-		• Base plate	• Bottenplatta		3
7	9128524-7	1	1	-	-	-		• Wiring plate	• Ledningsplatta	1)	3
	9434123-7	1	1	-	-	-		• Wiring plate	• Ledningsplatta	2)	3
8	9128743-3	19	19	-	-	-		• Bulb socket	• Lamphållare		3
9	942327-8	19	19	-	-	-		• Bulb	• Glödlampa	1,2 W	1
10	1347526-4	4	4	-	-	-		• Bulb socket	• Lamphållare		2
11	942571-1	4	4	-	-	-		• Bulb	• Glödlampa	3,0 W	1
12	9162849-5	1	1	-	-	-		• Symbol strip	• Symbolskiva	(9128522)	3
13	9128525-4	1	1	-	-	-		• Screw kit	• Skruvsats		3
14	9128526-2	1	1	-	-	-		• Fuse kit	• Säkringsats		3
15	966326-1	1	1	-	-	-		Bulb with bulb socket	Glödlampa med lamphållare ...	1,2 W	1
16	942327-8	1	1	-	-	-		Bulb	Glödlampa	1,2 W	1
17	9128743-3	1	1	-	-	-		Bulb socket	Lamphållare		3
18	9442045-2	1	1	-	-	-		Clock with outer temp. sensor	Klocka med yttertemperaturmätare	1) ALTER 1 (9148572)(3545525)	3
	9442045-2	1	1	-	-	-		Clock with outer temp. sensor	Klocka med yttertemperaturmätare	2) ALTER 1 (9148572)	3
19	966326-1	1	1	-	-	-		• Bulb with bulb socket	• Glödlampa med lamphållare .	1,2 W	1
20	*(9148571)*	1	1	-	-	-	SP	Clock	Klocka	1) ALTER 2 REPL 1PCS 9442147-6. (3545524)	3
	(9148571)	1	1	-	-	-	SP	Clock	Klocka	2) ALTER 2 REPL 1PCS 9442147-6.	3
	9442147-6	1	1	-	-	-		Clock	Klocka		3
21	966326-1	1	1	-	-	-		• Bulb with bulb socket	• Glödlampa med lamphållare .	1,2 W	1
22	9148836-1	1	1	-	-	-		Cable harness connector cable	Ledningsmatta skarvkabel	3)	3

1) FC 2; 4DRS CH-193577, 5DRS CH-95665. FC 1; 4DRS CH-195028.
2) FC 2; 4DRS CH 193578-. 5DRS CH 95666-. FC 1; 4DRS CH 195029-.
3) For installation of new modules 9148571-4 and 9148572-2 in older cars / För montering av nya moduler; 9148571-4 samt 9148572-2 i äldre vagnar.

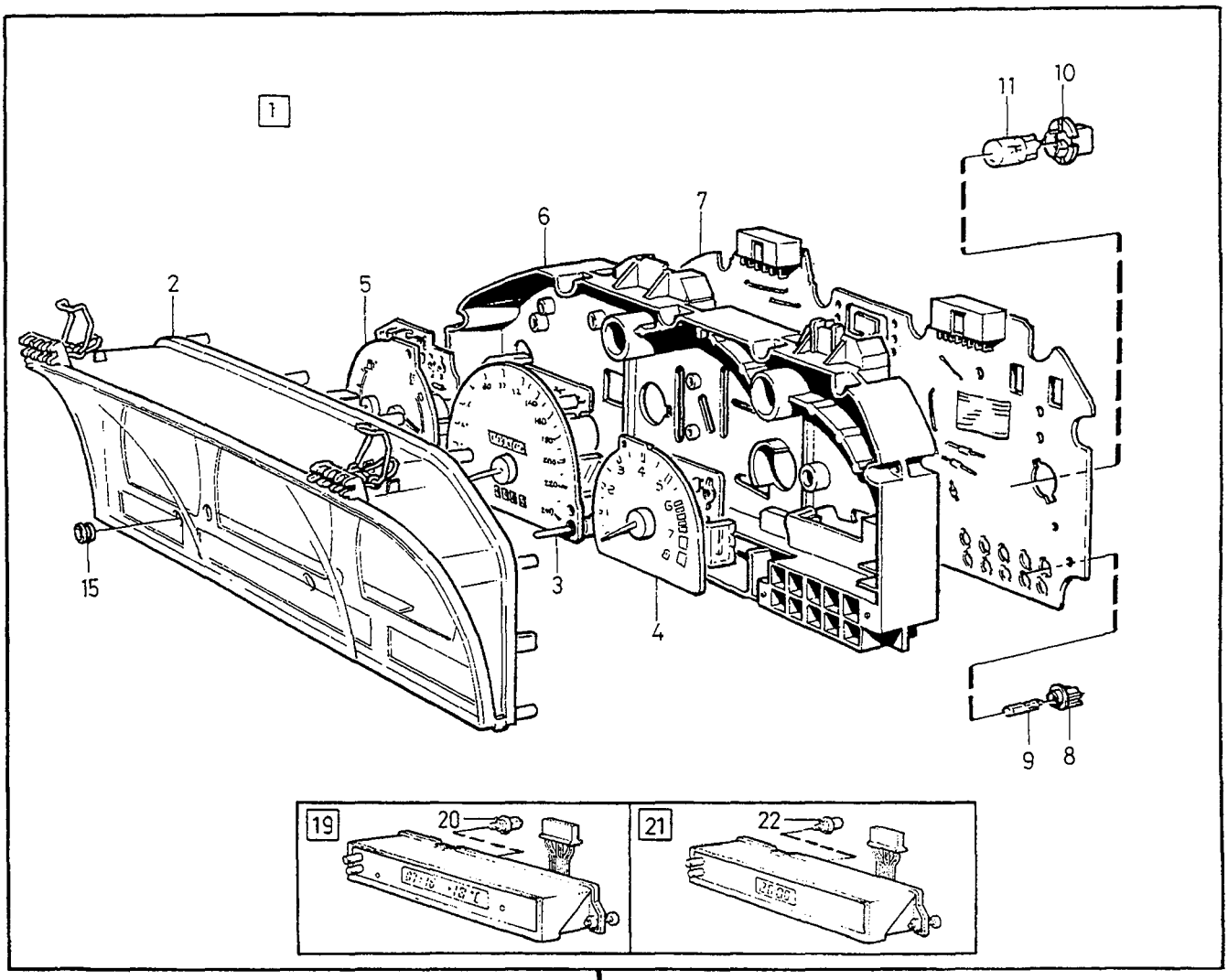

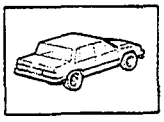

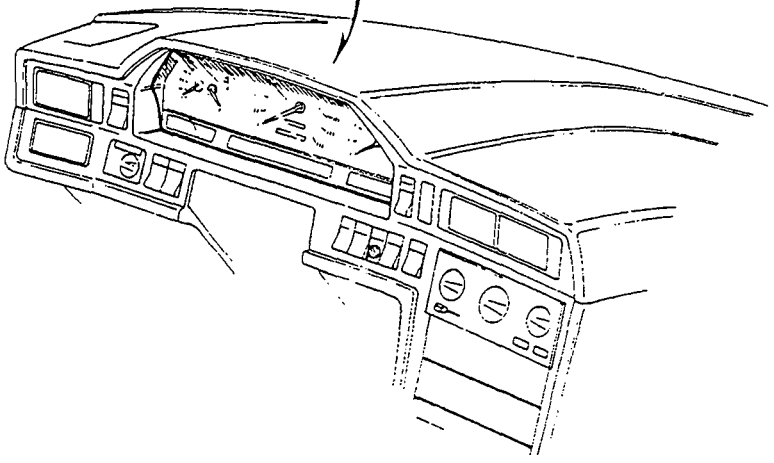

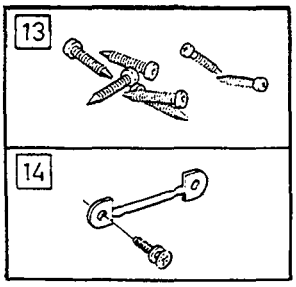

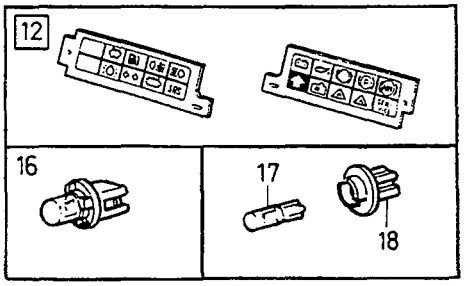

VOLVO
Genuine Parts
PV 380 68907

A
B
C
D
E

COMBI-INSTRUMENT KOMBIINSTRUMENT

Group Grupp 38

Page Sida 537

YAZAKI 1996-

Fig	Part No. Artikelnummer	Quantity / Antal A	B	C	D	E	PS	Description	Benämning	Notes Anmärkning	SR
1		1	-	-	-	-	NS	Combined instrument complete	Kombinationsinstrument komplett		
2	9128519-7	1	-	-	-	-		• Housing	• Hus		3
☆	9128520-5	1	-	-	-	-		• Housing	• Hus	1)	3
3	9148819-7	1	-	-	-	-		• Speedometer EUROPE	• Hastighetsmätare EUROPE	0-240 km/h	3
	9148818-9	1	-	-	-	-		• Speedometer (GB)	• Hastighetsmätare (GB)	0-140 mph	3
4	9128515-5	1	-	-	-	-		• Tachometer	• Varvräknare		3
5	9128516-3	1	-	-	-	-		• Fuel gauge	• Bränslemätare		3
	9128517-1	1	-	-	-	-		• Fuel gauge	• Bränslemätare	(GB)	3
6	9128521-3	1	-	-	-	-		• Base plate	• Bottenplatta		3
7	9148820-5	1	-	-	-	-		• Wiring plate	• Ledningsplatta		3
8	9128743-3	X	-	-	-	-		• Bulb socket	• Lamphållare		3
9	942327-8	X	-	-	-	-		• Bulb	• Glödlampa	1,2 W	1
10	1347526-4	4	-	-	-	-		• Bulb socket	• Lamphållare		2
11	942571-1	4	-	-	-	-		• Bulb	• Glödlampa	3,0 W	1
12	9162849-5	1	-	-	-	-		• Symbol strip	• Symbolskiva		3
13	9128525-4	1	-	-	-	-		• Screw kit	• Skruvsats		3
14	9128526-2	1	-	-	-	-		• Fuse kit	• Säkringsats		3
☆ 15	9128523-9	1	-	-	-	-		• Rubber plug	• Gummiplugg	FOR 9128520	3
16	966326-1	1	-	-	-	-		Bulb with bulb socket	Glödlampa med lamphållare	1,2 W	1
17	942327-8	1	-	-	-	-		Bulb	Glödlampa	1,2 W	1
18	9128743-3	1	-	-	-	-		Bulb socket	Lamphållare		3
19	9442045-2	1	-	-	-	-		Clock with outer temp. sensor	Klocka med yttertemperaturmätare		3
20	966326-1	1	-	-	-	-		• Bulb with bulb socket	• Glödlampa med lamphållare	1,2 W	1
21	9442147-6	1	-	-	-	-		Clock	Klocka		3
22	966326-1	1	-	-	-	-		• Bulb with bulb socket	• Glödlampa med lamphållare	1,2 W	1

1) For vehicles with reset button service reminder indicator (SRI). / För vagnar med återställningsknapp service lampa.

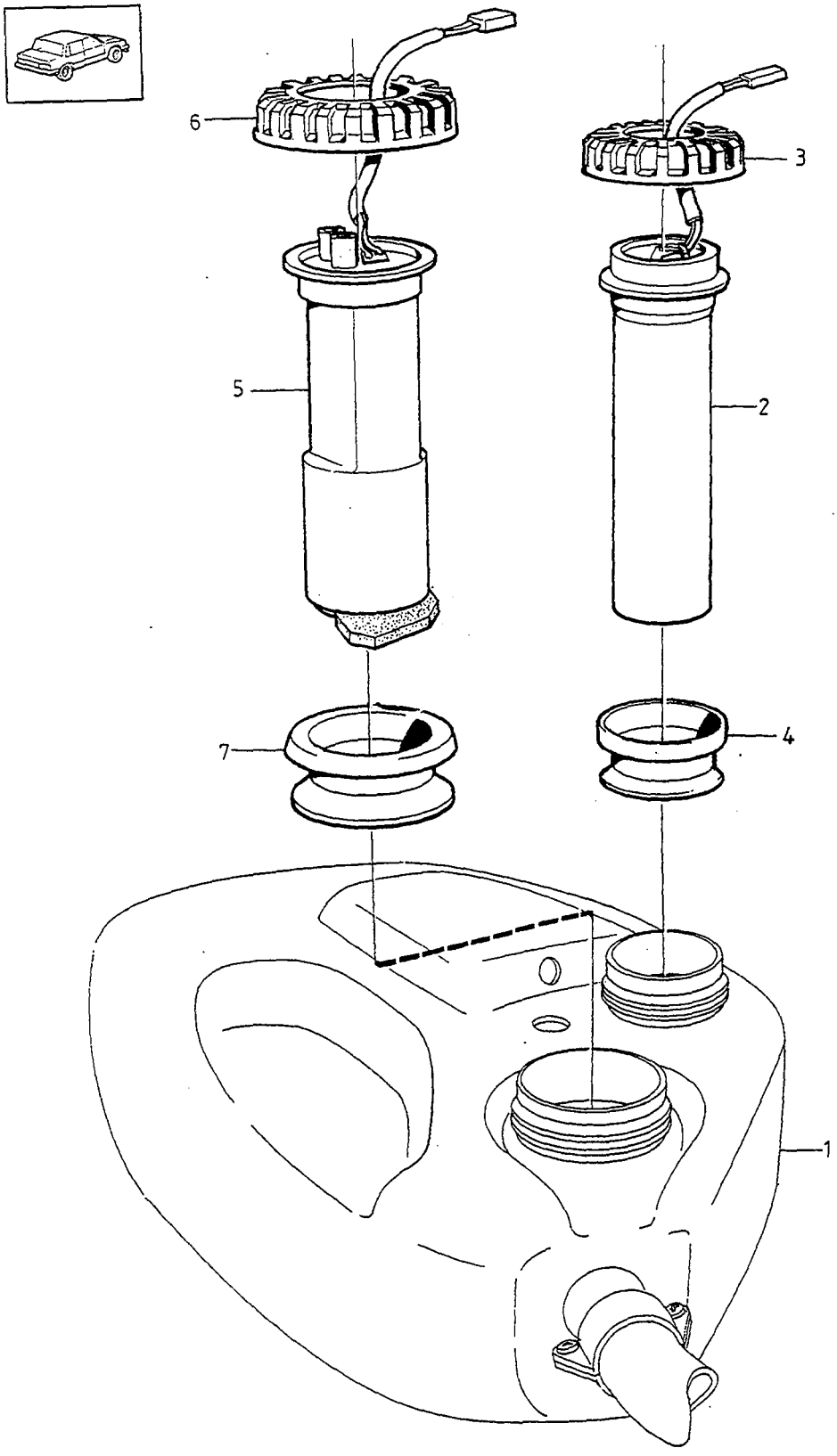

VOLVO
Genuine Parts
PV 381 62716

A	5CYL
B	DSL
C	
D	
E	

TANK SENDER — TANKARMATUR

Group / Grupp: 38

Page / Sida: 539

Fig	Part No. / Artikelnummer	Quantity / Antal A	B	C	D	E	PS	Description	Benämning	Notes / Anmärkning	SR
1		1	-	-	-	-		Fuel tank •SEE 23•199/A	Bränsletank •SEE 23•199/A		
		-	1	-	-	-		Fuel tank •SEE 23•199/B	Bränsletank •SEE 23•199/B		
2	9135600-6	1	-	-	-	-		Fuel level sensor	Bränslenivågivare	1)	2
	9180729-7	1	-	-	-	-		Fuel level sensor	Bränslenivågivare	2)	2
	9180730-5	-	1	-	-	-		Fuel level sensor	Bränslenivågivare		2
3	3531425-1	1	-	-	-	-		Nut	Mutter	1)	2
	9142607-2	1	-	-	-	-		Nut	Mutter	2)	2
	9142607-2	-	1	-	-	-		Nut	Mutter		2
4	9447142-2	1	1	-	-	-		Gasket	Packning	(3531426)	2
5	9135419-1	1	-	-	-	-		Pump unit	Pumpenhet	EXC TURBO (6842247)	2
	3531850-0	1	-	-	-	-		Pump unit	Pumpenhet	TURBO	2
	9141127-2	-	1	-	-	-		Pump unit	Pumpenhet		2
6	3501322-6	1	1	-	-	-		Nut	Mutter		2
7	9447141-4	1	1	-	-	-		Gasket	Packning		2

1) 850 EXC TURBO 4DRS CH -143708, 5DRS CH -48624. 850 TURBO 4DRS CH -131663,5DRS CH -37635.
2) 850 EXC TURBO; 4DRS CH 143709-, 5DRS CH 48625-. 850 TURBO; 4DRS CH 131664-,5DRS CH 37635-.

1

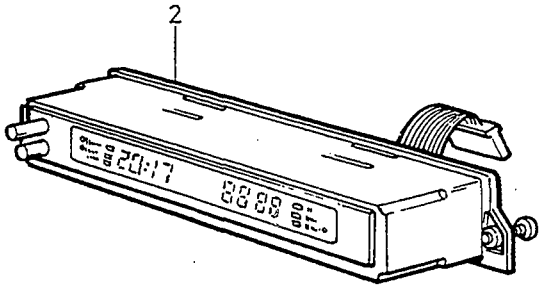

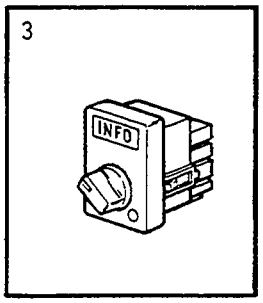

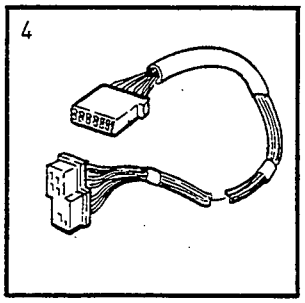

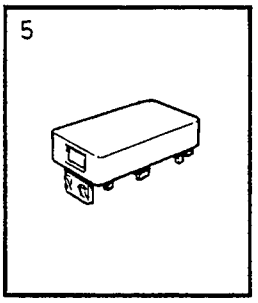

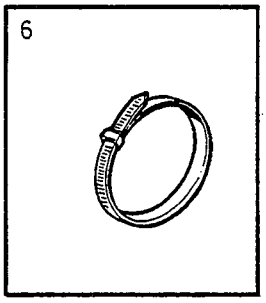

VOLVO
Genuine Parts
PV 380 65447

A	-1994. EXC (GB)
B	1995-. EXC (GB)
C	-1994. (GB)
D	1995-. (GB)
E	

DRIVING COMPUTER FÄRDDATOR

VDO

Group / Grupp 38

Page / Sida 541

Fig	Part No. / Artikelnummer	Quantity / Antal A	B	C	D	E	PS	Description	Benämning	Notes / Anmärkning	SR
1	*(3542785)*	1	-	-	-	-	SP	Driving computer set	Färddator sats	REPL 1PCS 9134169-3.	3
	9134169-3	-	1	-	-	-		Driving computer set	Färddator sats	1)	3
	(9134809)	-	1	-	-	-	SP	Driving computer set	Färddator sats	2) REPL 1PCS 9166688-3.	3
	9166688-3	-	1	-	-	-		Driving computer set	Färddator sats		3
	9124779-1	-	-	1	-	-		Driving computer set	Färddator sats		3
	9134187-5	-	-	-	1	-		Driving computer set	Färddator sats	1)	3
	9134810-2	-	-	-	1	-		Driving computer set	Färddator sats	2) REPL 1PCS 9166690-9.	3
	9166690-9	-	-	-	1	-		Driving computer set	Färddator sats		3
2	9442046-0	1	1	-	-	-		•Driving computer	•Färddator	FOR 3542785,9134169. (6849307)	3
	9442046-0	-	1	-	-	-		•Driving computer	•Färddator	FOR 9134809,9166688 (9148573)	3
	9442048-6	-	-	1	1	-		•Driving computer	•Färddator	(9148575)(6849309)	3
3	3523260-2	1	-	1	-	-		•Control unit	•Manöverenhet		4
	9128543-7	-	1	-	1	-		•Switch	•Strömställare		2
4	6848019-3	1	1	1	1	-		•Cable harness.	•Ledningsmatta		5
5	6818646-9	-	3	-	3	-		•Cap	•Lock		4
6	948211-8	2	2	2	2	-		•Strip clamp	•Bandklamma		2

1) FC 2; 4DRS CH-193577, 5DRS CH-95665. FC 1; 4DRS CH-195028.
2) FC 2; 4DRS CH 193578-. 5DRS CH 95666-. FC 1; 4DRS CH 195029-.

RADIO SYSTEM / RADIOSYSTEM

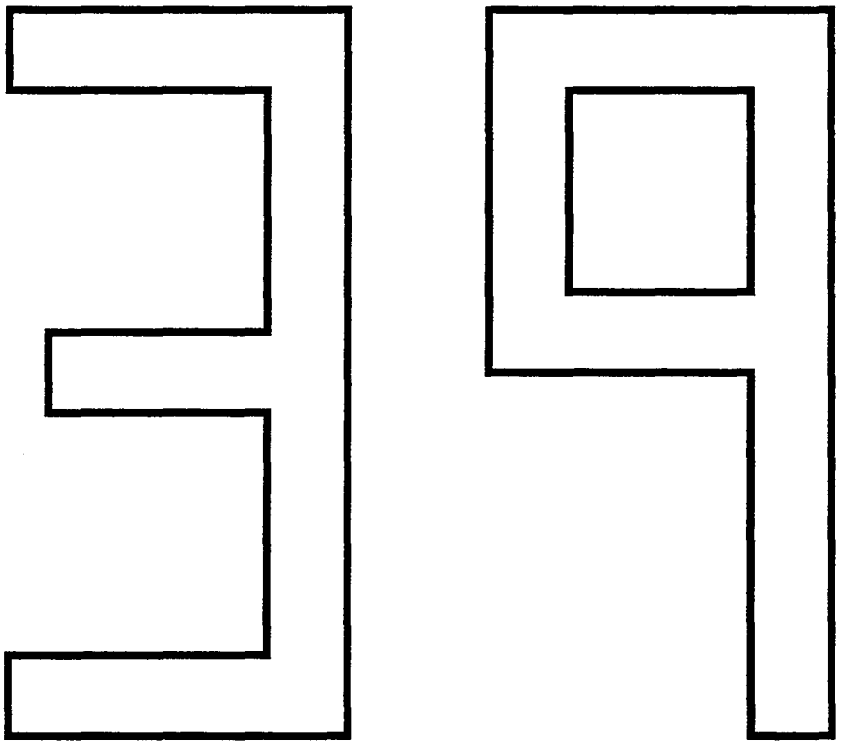

A
B
C
D
E

SUB GROUP
RADIO SYSTEM

UNDERGRUPP
RADIOSYSTEM

Group
Grupp
39

Page
Sida
543

Fig	Part No. Artikelnummer	Quantity / Antal A	B	C	D	E	P S	Description	Benämning	Notes Anmärkning	S R
		-	-	-	-	-		Radio	Radio	SEE 39 • 545	
		-	-	-	-	-		Panel kits	Panelsatser	SEE 39 • 547	
		-	-	-	-	-		Amplifier	Förstärkare	SEE 39 • 549	
		-	-	-	-	-		Loudspeaker	Högtalare	1) SEE 39 • 551	
		-	-	-	-	-		Loudspeaker	Högtalare	2) SEE 39 • 553	
		-	-	-	-	-		Antenna electric 4DRS	Antenn elektrisk 4DRS	SEE 39 • 555	
		-	-	-	-	-		Antenna manual 4DRS	Antenn manuell 4DRS	SEE 39 • 557	
		-	-	-	-	-		Window aerial 5DRS	Rutantenn 5DRS	SEE 39 • 559	
		-	-	-	-	-		Notes accessory	Anmärkning tillbehör		
		-	-	-	-	-		Burglar alarm EURO ALARM	Tjuvlarm EURO ALARM	SEE 36 • 423	
		-	-	-	-	-		Radio	Radio	SEE 39 • 561	
		-	-	-	-	-		Loudspeaker	Högtalare	SEE 39 • 563	
		-	-	-	-	-		CD changer equalizer	CD-växlare equalizer	SEE 39 • 567	
		-	-	-	-	-		Mobile telephone handsfree installation parts	Mobiltelefon handsfree monteringsdetaljer	SEE 39 • 571	
		-	-	-	-	-		Road and Traffic Information .	Vägkommunikationssystem		

1) 4DRS CH-30699.
2) 4DRS CH 30700-. 5DRS.

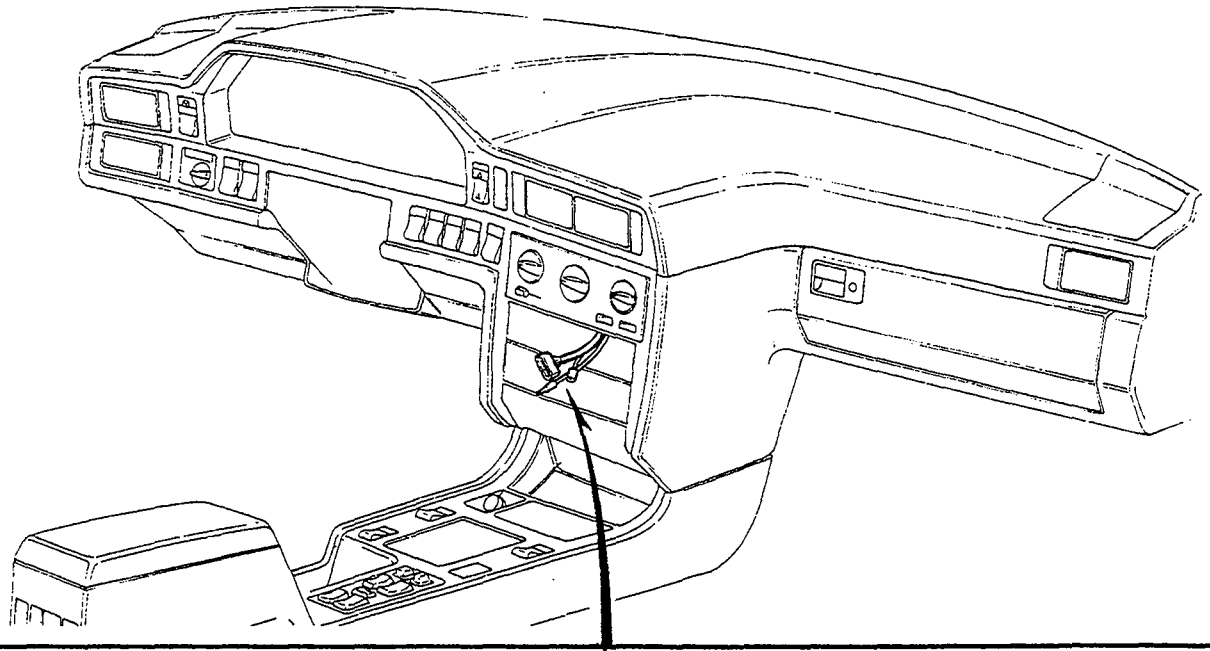

1

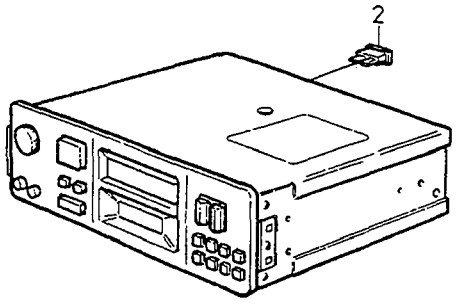

3

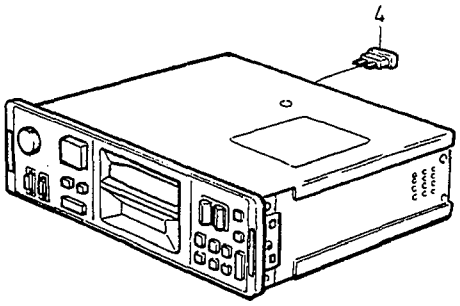

5

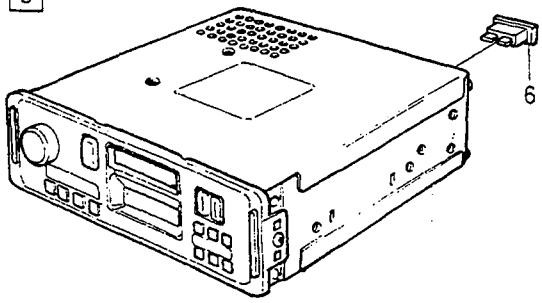

7

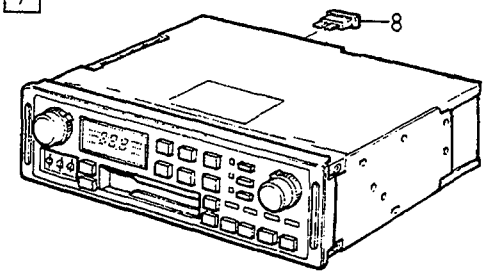

9

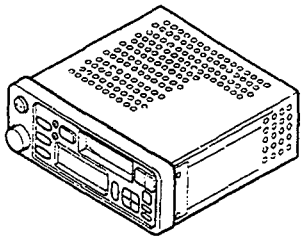

10

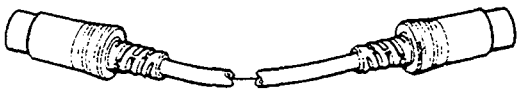

11

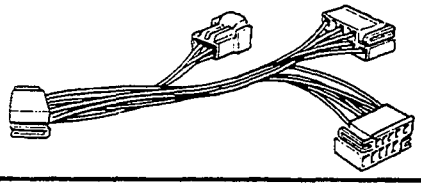

VOLVO
Genuine Parts
PV 390 69031

A	EXC (GB),(J),(AUS)
B	(GB)
C	(J)
D	(AUS)
E	

RADIO — RADIO

Group / Grupp 39

Page / Sida 545

Fig	Part No. Artikelnummer	Quantity / Antal A	B	C	D	E	P S	Description	Benämning	Notes Anmärkning	S R
1	*3533172*	1	1	-	-	-	OP	Cr-708 etr cassett	Cr-708 etr kassett		3
	3533173	1	-	-	-	-	OP	Cr-709 avi etr cassett	Cr-709 avi etr kassett	1)	3
	3533121	-	-	-	1	-	OP	Cr-728 etr cassett	Cr-728 etr kassett	2)	6
2	969115-5	1	-	-	-	-		•Blade fuse	•Bladsäkring	1) 3A	1
	967851-7	-	-	-	1	-		•Blade fuse	•Bladsäkring	2) 5A	1
3	*3533007*	1	-	-	-	-	OP	Cr-901 rds-2 etr	Cr-901 rds-2 etr		3
	3533539-7	1	-	-	-	-		Cr-902 rds eon	Cr-902 rds eon		3
4	969115-5	1	-	-	-	-		•Blade fuse	•Bladsäkring		1
5	1373079-1	1	-	-	-	-		Cr-603 etr 4-stereo	Cr-603 etr 4-stereo	1)	3
	1373080-9	1	-	-	-	-		Cr-606 etr 4-stereo	Cr-606 etr 4-stereo	1)	3
	(3533267)	1	-	-	-	-	SP	Cr-802 etr	Cr-802 etr	2) REPL 1PCS 3533539-7	3
6	967851-7	1	-	-	-	-		•Blade fuse	•Bladsäkring	2)	1
7	3533167-7	-	-	1	-	-		Cr-834 etr	Cr-834 etr		6
	3533166-9	-	-	-	1	-		Cr-824 etr	Cr-824 etr	2)	6
8	967851-7	-	-	1	1	-		•Blade fuse	•Bladsäkring	5A	1
☆ 9	3070079-3	1	1	-	-	-		Radio dp-530 etr	Dp-530 etr		3
☆	3070080-1	1	1	-	-	-		Radio dp-550 rds/eon/pty	Dp-550 rds/eon/pty		3
10	3545126-9	1	1	1	1	-		Cable harness radio amplifier	Ledningsmatta radio-förstärkare		5
11	3533407-7	1	-	-	-	-		Cable harness radio CR-802	Ledningsmatta radio CR-802	2)	3

1) 4DRS CH-30699.
2) 4DRS CH 30700-. 5DRS.

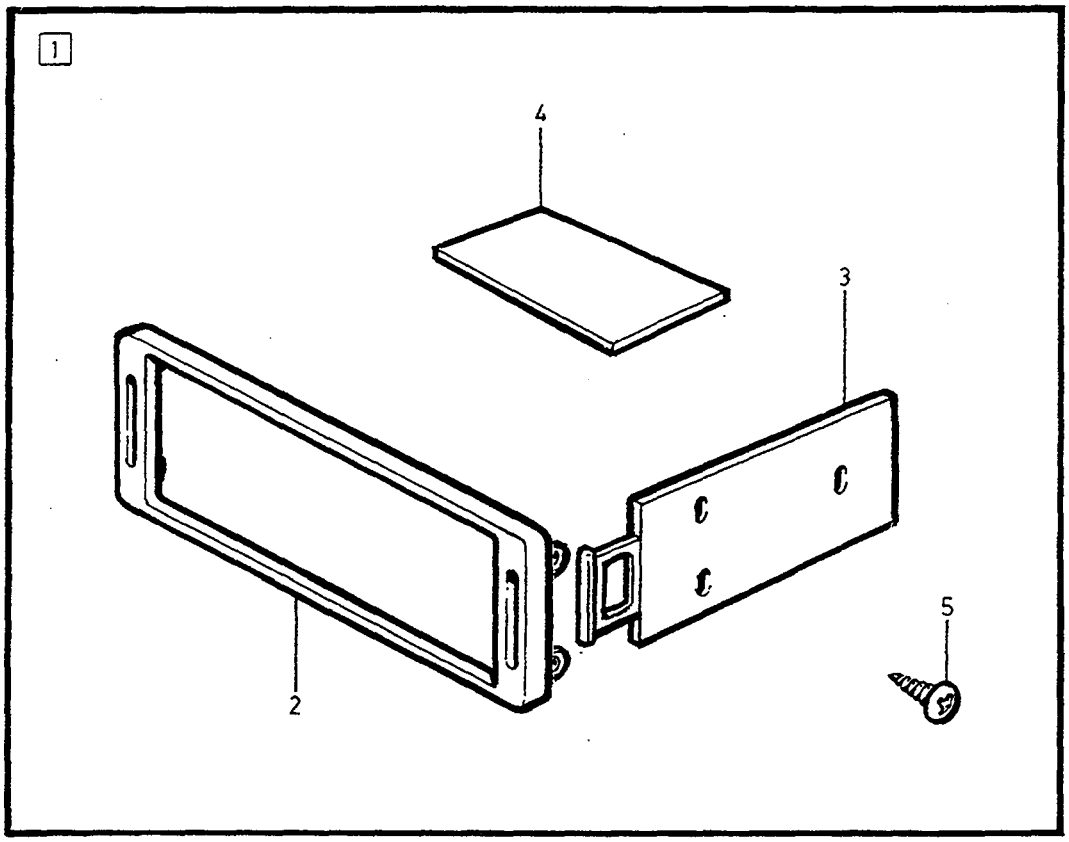

VOLVO
Genuine Parts
PV 390 49691

A		PANEL KITS	PANELSATSER	Group Grupp 39
B				
C				Page Sida 547
D				
E				

Fig	Part No. Artikelnummer	Quantity / Antal A	B	C	D	E	PS	Description	Benämning	Notes Anmärkning	SR
1	1384583-9	1	-	-	-	-		Frame kit	Ramsats		3
2	1384799-1	1	-	-	-	-		•Frame	•Ram		3
3	1362295-6	1	-	-	-	-		•Lock	•Lås		3
	1362374-9	1	-	-	-	-		•Lock	•Lås		3
4	1384664-7	1	-	-	-	-		•Spacer disc	•Distansskiva		3
5	603760-0	6	-	-	-	-		•Screw	•Skruv		3

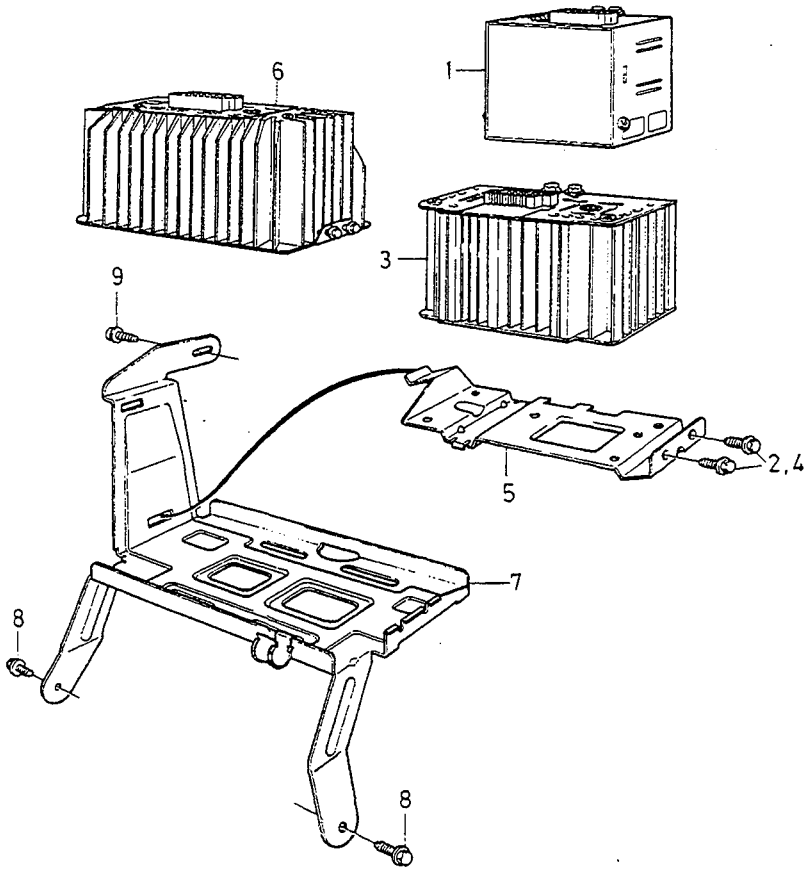

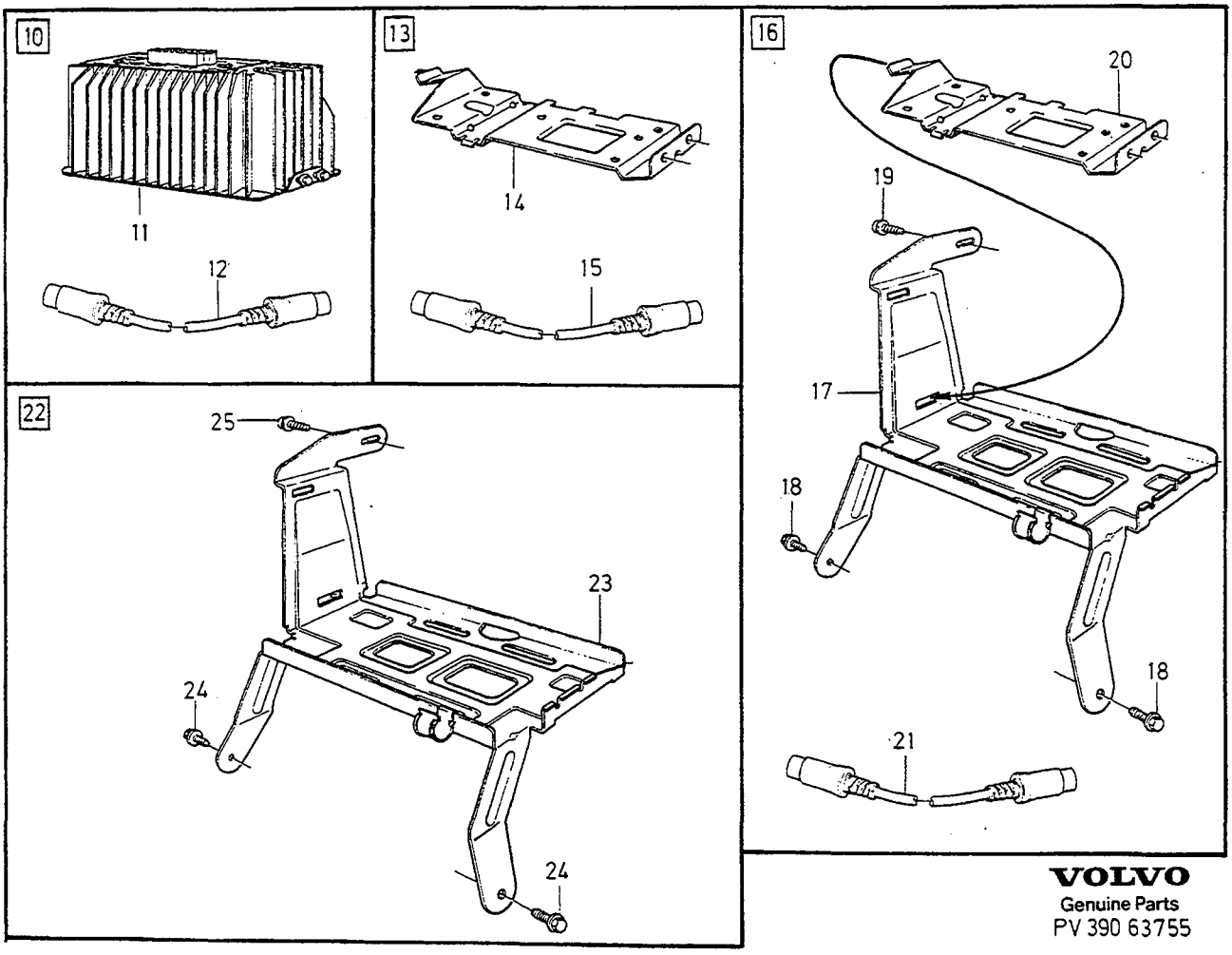

VOLVO
Genuine Parts
PV 390 63755

A
B
C
D
E

AMPLIFIER FÖRSTÄRKARE

Group Grupp 39

Page Sida 549

Fig	Part No. Artikelnummer	Quantity / Antal A	B	C	D	E	PS	Description	Benämning	Notes Anmärkning	SR
1	3533161-0	1	-	-	-	-		Amplifier HA-2120	Förstärkare HA-2120	2x20W	6
2	968476-2	2	-	-	-	-		Flange screw	Flänsskruv		2
3	3533004-2	1	-	-	-	-		Amplifier 4x20w HA-4120	Förstärkare 4x20w HA-4120	4x20W	3
4	968476-2	2	-	-	-	-		Flange screw	Flänsskruv		2
5	3533096-8	1	-	-	-	-		Bracket	Konsol		3
6	1384848-6	1	-	-	-	-		Amplifier HA-4240	Förstärkare HA-4240	4x40W , CH 12706-	6
7	6849354-3	1	-	-	-	-		Bracket	Konsol	(1373081)	3
8	949846-0	2	-	-	-	-		Screw	Skruv		3
9	976154-5	1	-	-	-	-		Six point socket screw	Sextandhålskruv		2
10	3545314-1	1	-	-	-	-		Amplifier ha-4240 set	Förstärkare ha-4240 sats		3
11	1384848-6	1	-	-	-	-		• Amplifier HA-4240	• Förstärkare HA-4240	4x40W	6
12	3545126-9	1	-	-	-	-		• Cable harness radio amplifier	• Ledningsmatta radio-förstärkare		5
13	3545315-8	1	-	-	-	-		Mounting kit amplifier HA-2120, HA-4120	Monteringssats först. HA-2120, HA-4120	-1993	3
14	3533096-8	1	-	-	-	-		• Bracket	• Konsol		3
15	3545126-9	1	-	-	-	-		• Cable harness radio amplifier	• Ledningsmatta radio-förstärkare		5
16	6849821-1	1	-	-	-	-		Mounting kit HA-2120, HA-4120	Monteringssats HA-2120, HA-4120	1994-	3
17	6849354-3	1	-	-	-	-		• Bracket	• Konsol		3
18	966378-2	2	-	-	-	-		• Flange screw	• Flänsskruv	M8x16 mm	5
	968476-2	2	-	-	-	-		• Flange screw	• Flänsskruv	4,8x13 mm	2
19	976154-5	1	-	-	-	-		• Six point socket screw	• Sextandhålskruv		2
20	3533096-8	1	-	-	-	-		• Bracket	• Konsol		3
21	3545126-9	1	-	-	-	-		• Cable harness radio amplifier	• Ledningsmatta radio-förstärkare		5
22	6849820-3	1	-	-	-	-		Mounting kit HA-4240	Monteringssats HA-4240	1994-	3
23	6849354-3	1	-	-	-	-		• Bracket	• Konsol		3
24	966378-2	2	-	-	-	-		• Flange screw	• Flänsskruv		5
25	976154-5	1	-	-	-	-		• Six point socket screw	• Sextandhålskruv		2

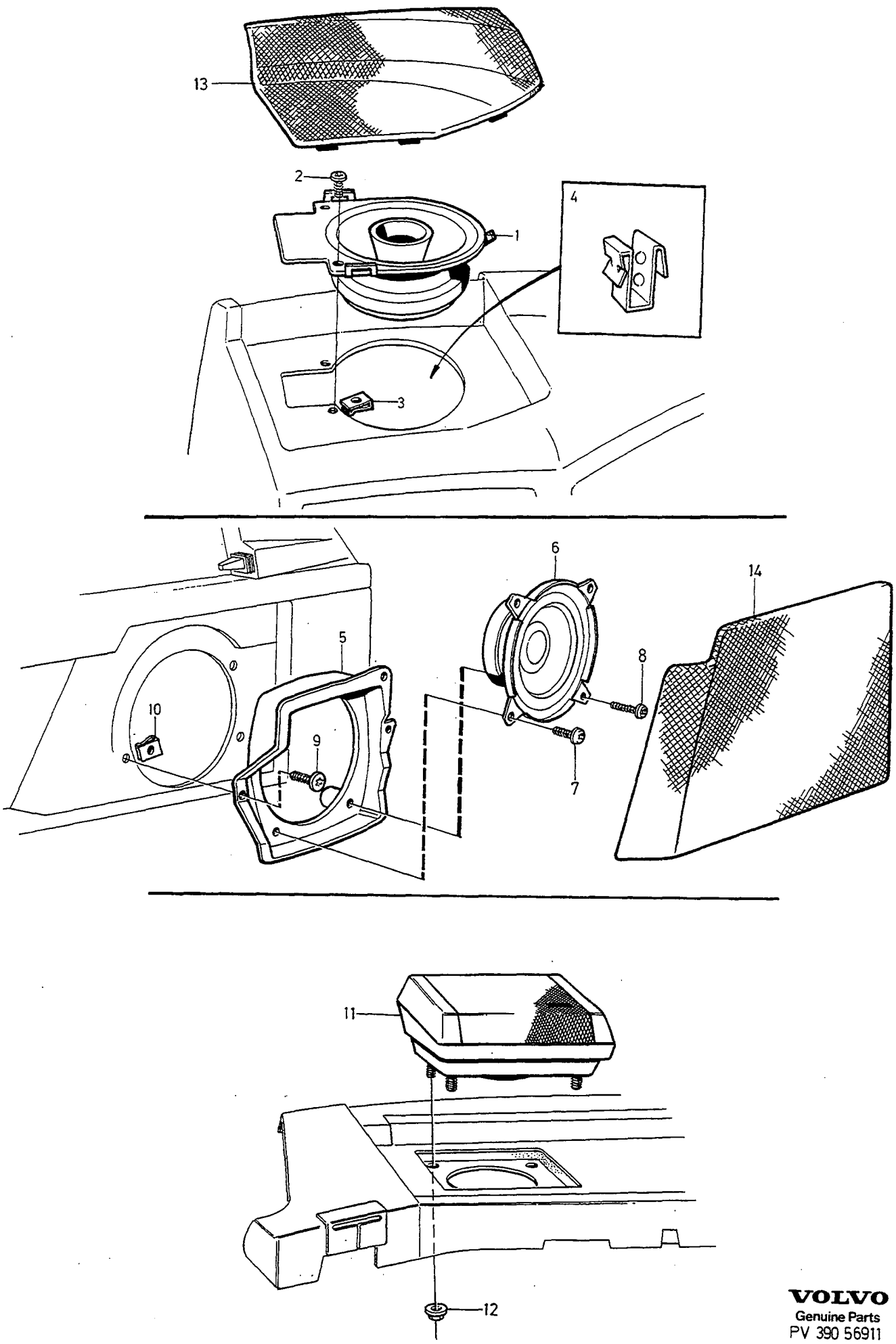
13
2
1
4
3
6
14
5
8
10
9
7
11
12

A
B
C
D
E

LOUDSPEAKER HÖGTALARE

Group Grupp 39

Page Sida 551

1)

Fig	Part No. Artikelnummer	Quantity / Antal A	B	C	D	E	PS	Description	Benämning	Notes Anmärkning	SR
1	1384810-6	2	-	-	-	-		Loudspeaker Dashboard	Högtalare Instrumentbräda		3
2	969278-1	4	-	-	-	-		Six point socket screw	Sextandhålskruv		2
3	945626-0	4	-	-	-	-		Spring nut	Fjädermutter		2
4	9128732-6	2	-	-	-	-		Clip	Clips	(3545805)	2
		-	-	-	-	-		Loudspeaker front door	Högtalare framdörr		
5	3545351-3	1	-	-	-	-		Bracket, l.h.	Konsol, v		3
	3545352-1	1	-	-	-	-		Bracket, r.h.	Konsol, h		3
6	3533185-9	2	-	-	-	-		Loudspeaker	Högtalare		4
7	979186-4	6	-	-	-	-		Six point socket screw	Sextandhålskruv		2
8	975384-9	2	-	-	-	-		Six point socket screw	Sextandhålskruv		2
9	969278-1	4	-	-	-	-		Six point socket screw	Sextandhålskruv		2
10	945626-0	4	-	-	-	-		Spring nut	Fjädermutter		2
		-	-	-	-	-		Loudspeaker	Högtalare		
								Rear shelf	Hatthylla		
11	*(1384852)*	2	-	-	-	-	SP	Loudspeaker	Högtalare	2) REPL 1 PCS 3545738-1, 1 PCS 3545733-2, 1 PCS 9128133-7.	
		-	-	-	-	-		Replacement parts	Ersättande artiklar		
11		-	-	-	-	-		•3545738-1	•3545738-1	SEE 39•553	
		-	-	-	-	-		•3545733-2	•3545733-2	SEE 39•553	
		-	-	-	-	-		•9128133-7	•9128133-7	SEE 39•553	
12	963104-5	8	-	-	-	-		Lock nut	Låsmutter		2
13		-	-	-	-	-		Loudspeaker grille Dashboard •SEE 88•1143	Högtalargaller Instrumentbräda •SEE 88•1143		
14		-	-	-	-	-		Loudspeaker grille front door .	Högtalargaller framdörr	SEE 85•949	

1) 4DRS CH-30699.
2) Replacement parts included part or whole in new design, referred to in another section of this catalogue. / Ersättande artiklar ingår helt eller delvis i nytt utförande, redovisat i annat avsnitt i denna katalog.

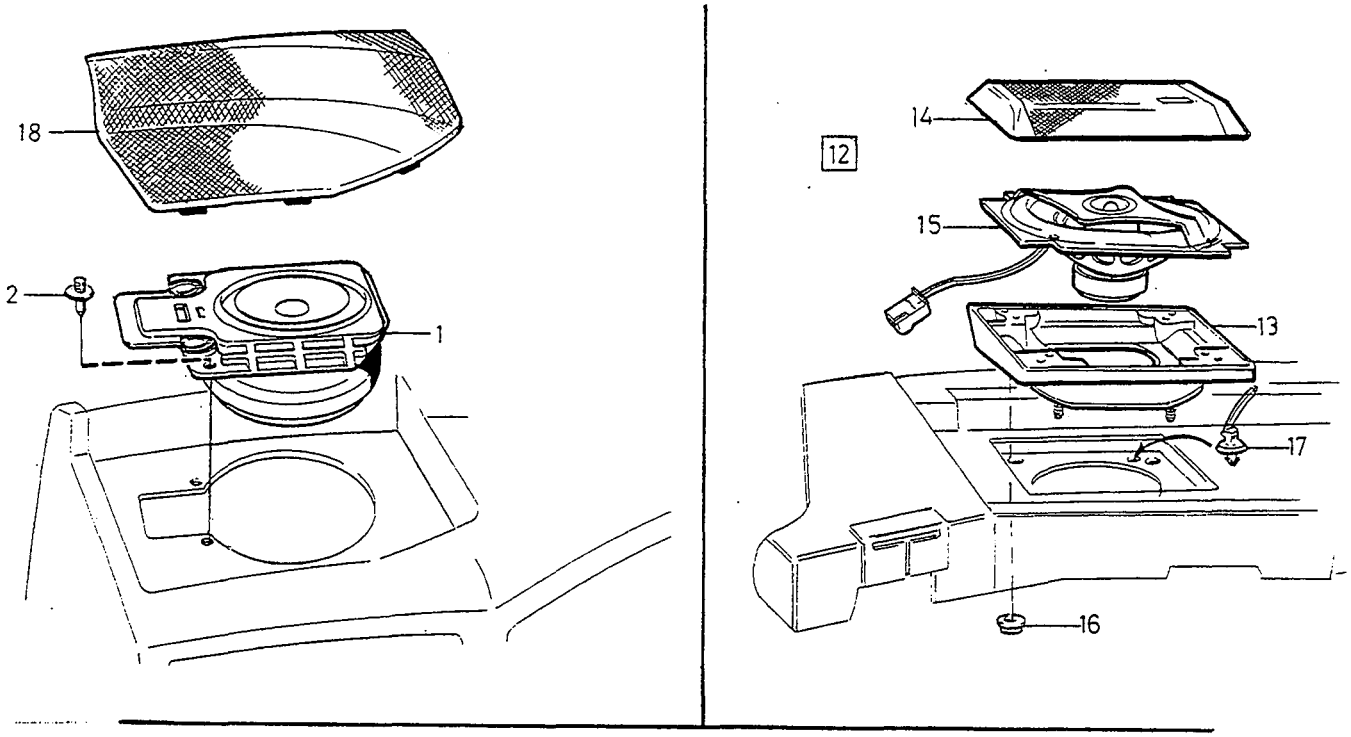
18
2
1
12
14
15
13
17
16

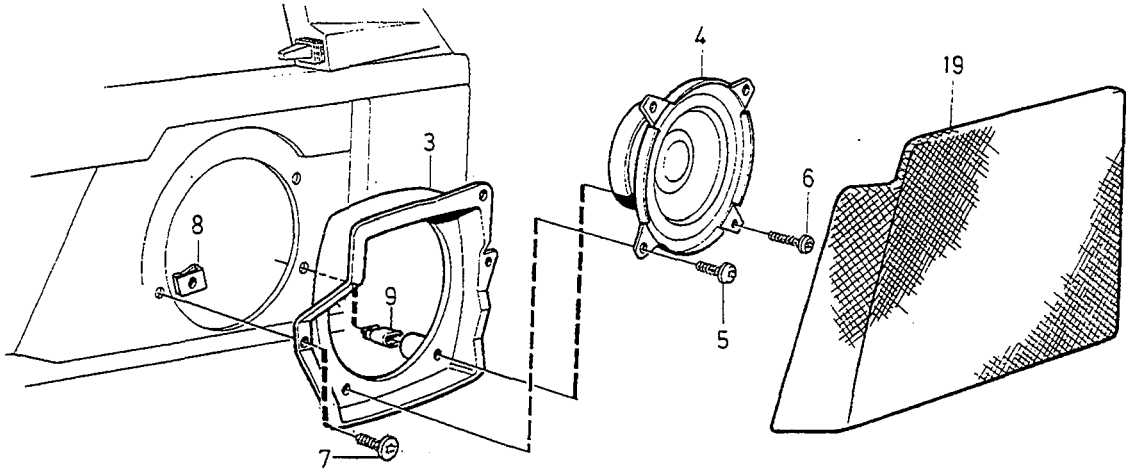
4
19
3
6
8
9
5
7

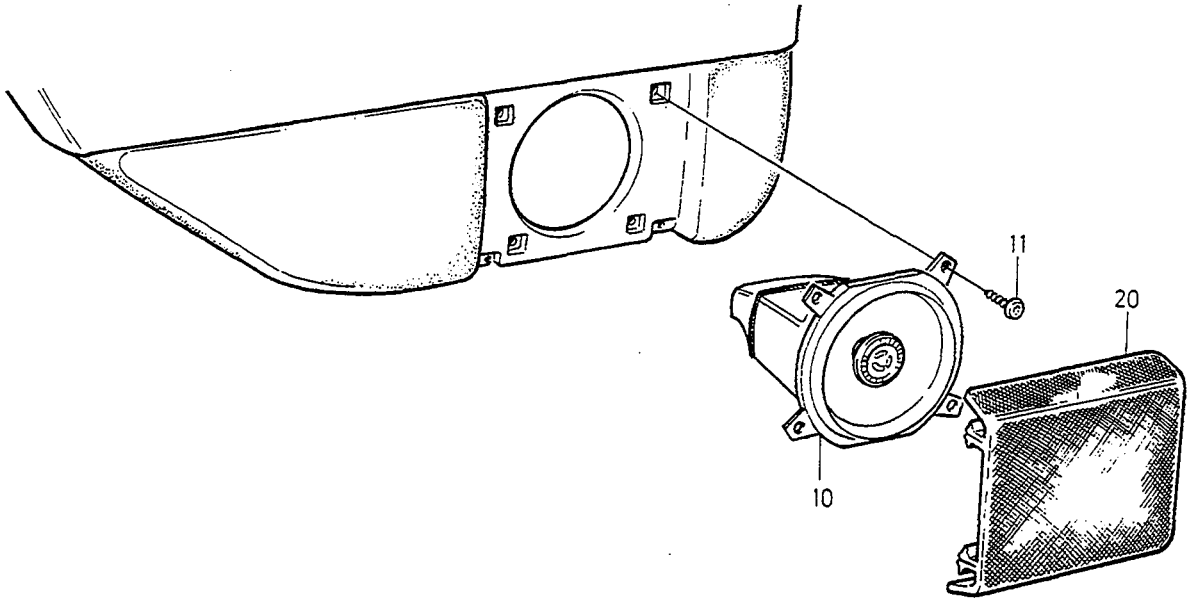
11
20
10

A
B
C
D
E

LOUDSPEAKER HÖGTALARE

1)

Group Grupp 39

Page Sida 553

Fig	Part No. Artikelnummer	Quantity / Antal A	B	C	D	E	PS	Description	Benämning	Notes Anmärkning	SR
1		-	-	-	-	-		Loudspeaker Dashboard	Högtalare Instrumentbräda		
	6849410-3	2	-	-	-	-		Loudspeaker	Högtalare		3
2	6849584-5	4	-	-	-	-		Expansion plug	Expansionsplugg		3
		-	-	-	-	-		Loudspeaker front door	Högtalare framdörr		
3	3545351-3	1	-	-	-	-		Bracket, l.h.	Konsol, v		3
	3545352-1	1	-	-	-	-		Bracket, r.h.	Konsol, h		3
4	3533549-6	2	-	-	-	-		Loudspeaker	Högtalare	(1384675)	3
5	979186-4	6	-	-	-	-		Six point socket screw	Sextandhålskruv		2
6	977812-7	2	-	-	-	-		Six point socket screw	Sextandhålskruv		3
7	969278-1	4	-	-	-	-		Six point socket screw	Sextandhålskruv		2
8	945626-0	4	-	-	-	-		Spring nut	Fjädermutter		2
9	6849583-7	2	-	-	-	-		Spacer nut	Distansmutter		3
		-	-	-	-	-		Loudspeaker rear door	Högtalare bakdörr		
10	9128077-6	2	-	-	-	-		Loudspeaker	Högtalare		3
11	979186-4	6	-	-	-	-		Six point socket screw	Sextandhålskruv		2
		-	-	-	-	-		Loudspeaker Rear shelf	Högtalare Hatthylla		
12		2	-	-	-	-	NS	Loudspeaker complete	Högtalare komplett		
13	3545738-1	1	-	-	-	-		• Box	• Låda		3
14	3545733-2	1	-	-	-	-		• Grille	• Galler		3
15	9128133-7	1	-	-	-	-		• Loudspeaker	• Högtalare		3
16	963104-5	8	-	-	-	-		Lock nut	Låsmutter		2
17	3523512-6	2	-	-	-	-		Strip clamp	Bandklamma		3
18		-	-	-	-	-		Loudspeaker grille Dashboard	Högtalargaller Instrumentbräda	SEE 88 • 1143	
19		-	-	-	-	-		Loudspeaker grille front door	Högtalargaller framdörr	SEE 85 • 949	
20		-	-	-	-	-		Loudspeaker grille rear door	Högtalargaller bakdörr	SEE 85 • 959	

1) 4DRS CH 30700-. 5DRS.

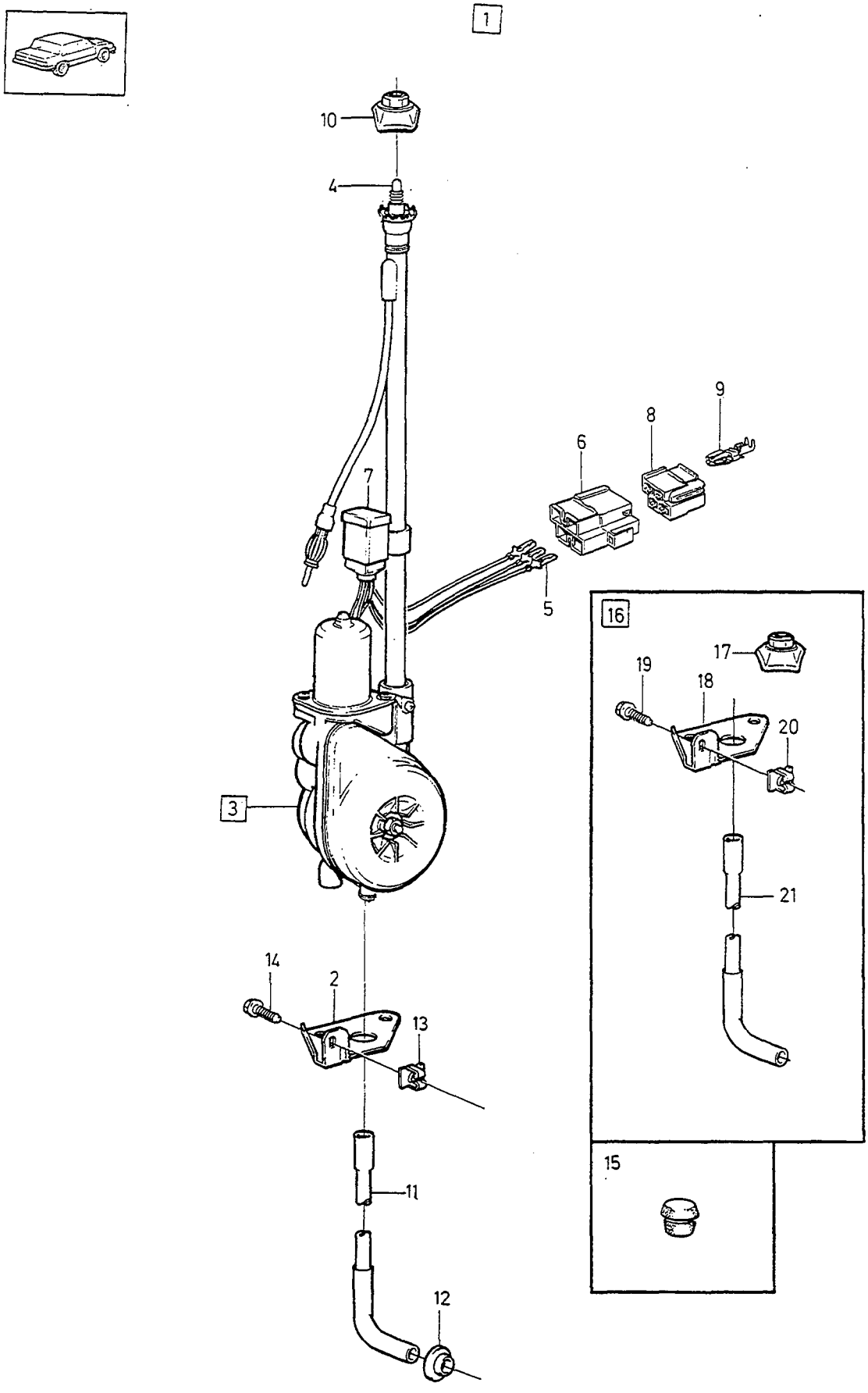
1
10
4
9
8
6
7
5
16
17
19
18
20
21
3
14
2
13
15
11
12

A		ANTENNA ELECTRIC ANTENN ELEKTRISK	Group Grupp 39
B			
C			
D			Page Sida 555
E		4 DRS	

Fig	Part No. Artikelnummer	Quantity / Antal A	B	C	D	E	P S	Description	Benämning	Notes Anmärkning	S R
1		1	-	-	-	-	NS	Antenna complete	Antenn komplett		
2	3523576-1	1	-	-	-	-		• Bracket	• Konsol		3
3	3545693-8	1	-	-	-	-		• Antenna	• Antenn		3
☆ 4	3533568-6	1	-	-	-	-		• • Antenna rod	• • Antennspröt	(1384561)	3
5	949490-7	3	-	-	-	-		• • Cable terminal	• • Ledningssko		1
6	968485-3	1	-	-	-	-		• • Tab housing	• • Stiftisolator		3
7	3533347-5	1	-	-	-	-		• Control unit	• Styrenhet		3
8	968484-6	1	-	-	-	-		Receptacle housing	Hylsisolator		3
9	979001-5	3	-	-	-	-		Cable terminal	Ledningssko	(949678)	2
10	1373099-9	1	-	-	-	-		Anchorage	Fäste		3
11		1	-	-	-	-	NS	Draining hose	Dräneringsslang	LG 110mm	
12	1379684-2	1	-	-	-	-		Plug	Plugg		2
13	3503133-5	1	-	-	-	-		Spring nut	Fjädermutter		2
14	969005-8	1	-	-	-	-		Flange screw	Flänsskruv		8
15	1307819-1	1	-	-	-	-		Plug without antenna	Plugg utan antenn		3
16	3545337-2	1	-	-	-	-		Assembly kit aerial	Monteringssats elant		3
17	1373099-9	1	-	-	-	-		• Anchorage	• Fäste		3
18	3523576-1	1	-	-	-	-		• Bracket	• Konsol		3
19	969005-8	1	-	-	-	-		• Flange screw	• Flänsskruv		8
20	3503133-5	1	-	-	-	-		• Spring nut	• Fjädermutter		2
21		1	-	-	-	-	NS	• Draining hose	• Dräneringsslang	LG 110mm	

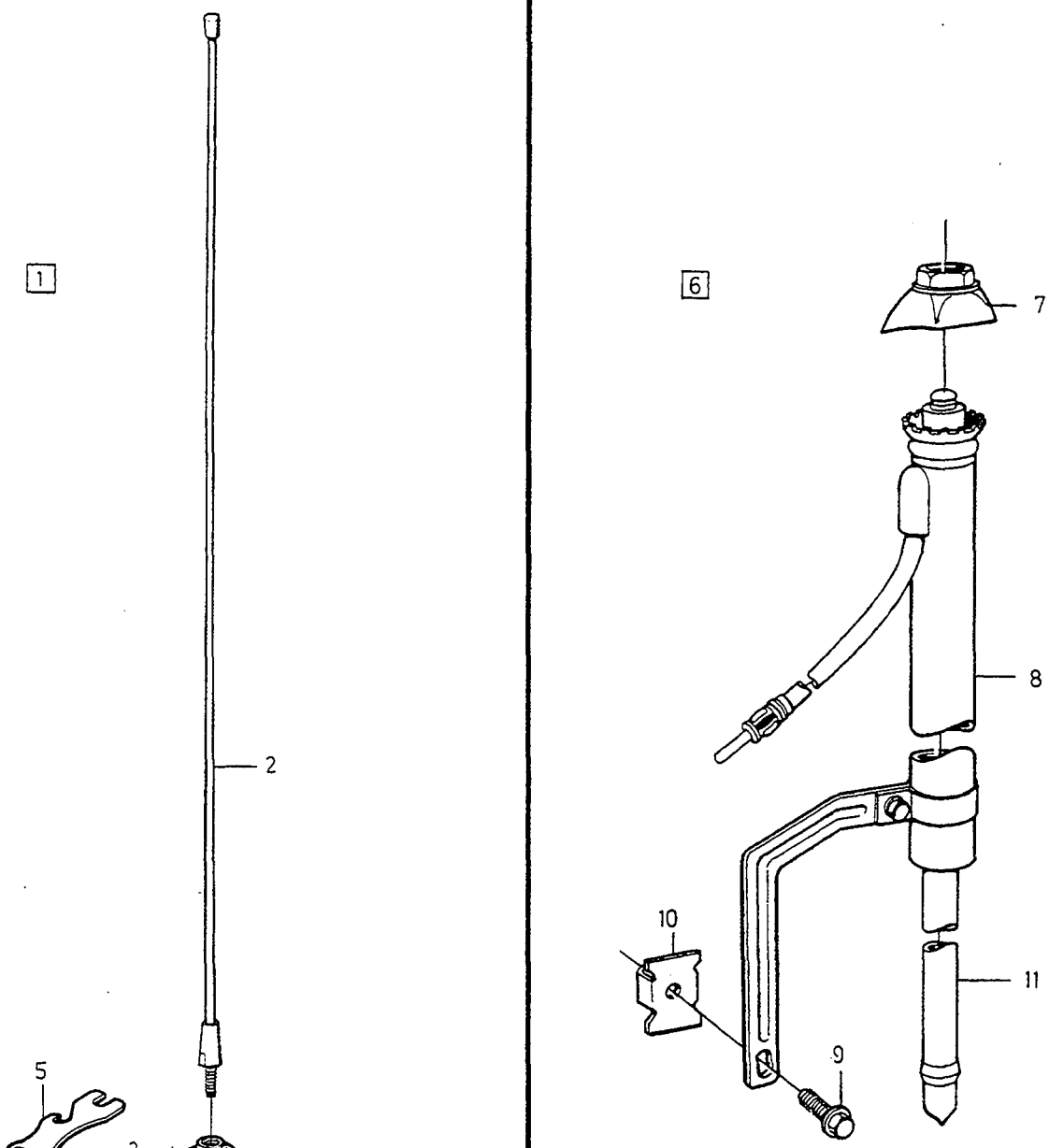

VOLVO
Genuine Parts
PV 390 63784

A		ANTENNA MANUAL	ANTENN MANUELL	Group Grupp 39
B				
C				Page Sida 557
D				
E		4DRS		

Fig	Part No. Artikelnummer	Quantity / Antal A	B	C	D	E	PS	Description	Benämning	Notes Anmärkning	SR
1	9128079-2	1	-	-	-	-		Antenna complete	Antenn komplett		3
2	3523523-3	1	-	-	-	-		• Antenna rod	• Antennspröt		3
3	3523522-5	1	-	-	-	-		• Anchorage	• Fäste		3
4		1	-	-	-	-	NS	• Lower section	• Underdel		
5	3515201-6	1	-	-	-	-		• Key	• Nyckel		3
6	3545338-0	1	-	-	-	-		Antenna complete	Antenn komplett		6
7	3523583-7	1	-	-	-	-		• Anchorage	• Fäste		3
8		1	-	-	-	-	NS	• Antenna	• Antenn		
9	969005-8	1	-	-	-	-		• Flange screw	• Flänsskruv		8
10	3503133-5	1	-	-	-	-		• Spring nut	• Fjädermutter		2
11		1	-	-	-	-	NS	• Draining hose	• Dräneringsslang	LG 150mm	
12	1307819-1	1	-	-	-	-		Plug without antenna	Plugg utan antenn		3

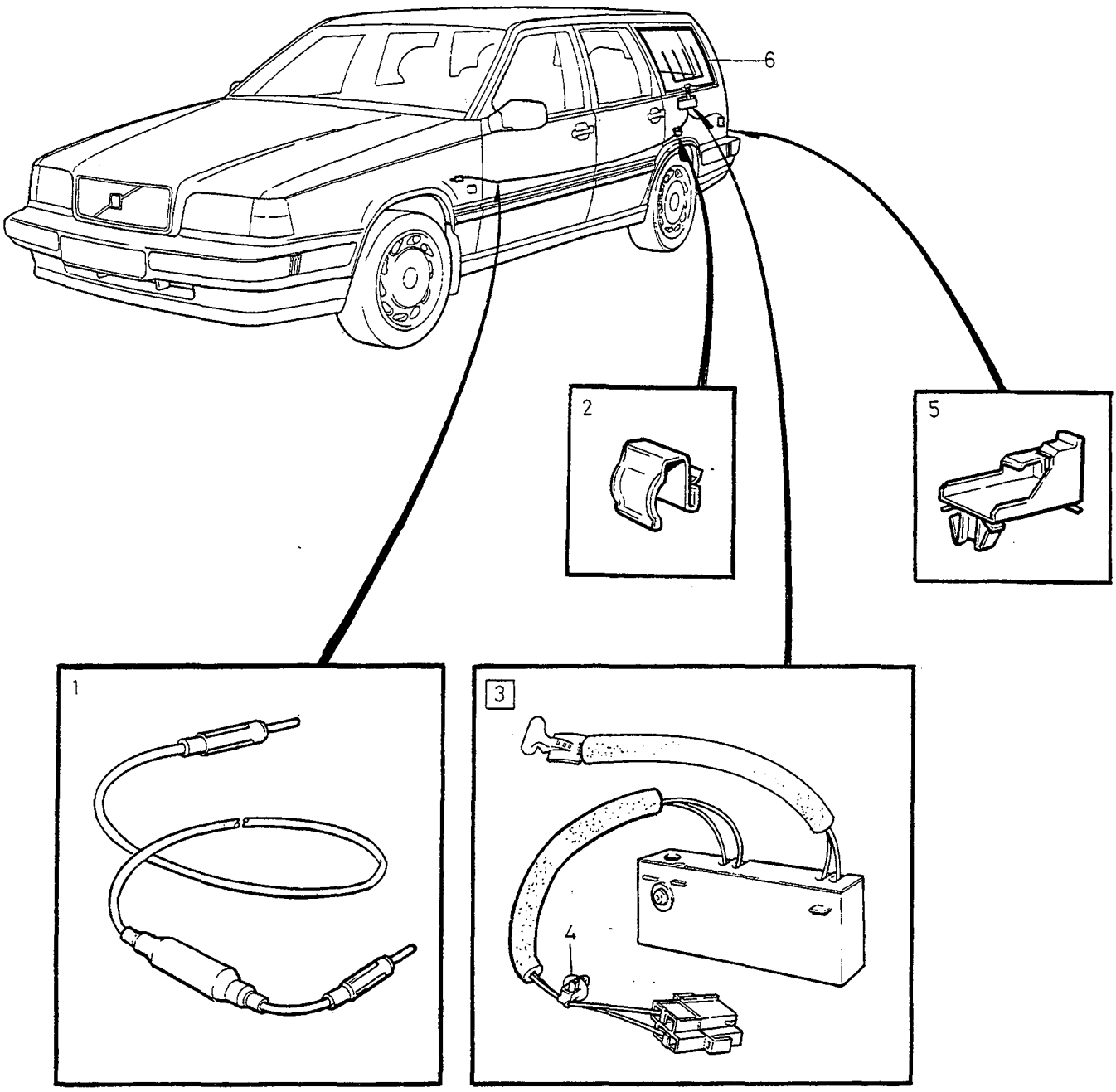
6
2
5
1
3
4

A	-1994	WINDOW AERIAL RUTANTENN	Group Grupp 39
B	1995-		
C			
D			Page Sida 559
E		5DRS	

Fig	Part No. Artikelnummer	Quantity / Antal A	B	C	D	E	PS	Description	Benämning	Notes Anmärkning	SR
1	9128633-6	1	1	-	-	-		Antenna cable	Antennledning		5
2	1304859-0	1	1	-	-	-		Retaining clip	Hållare	W/O RADIO	2
3	9128241-8	1	-	-	-	-		Antenna amplifier	Antennförstärkare	(3545690)	5
	9128241-8	-	1	-	-	-		Antenna amplifier	Antennförstärkare		5
4	3523512-6	1	1	-	-	-		•Strip clamp	•Bandklamma		3
5	3545454-5	1	1	-	-	-		Clip	Clips		5
6		1	1	-	-	-		Lens, l.h. with aerial	Glas, v med antenn	SEE 84•871	

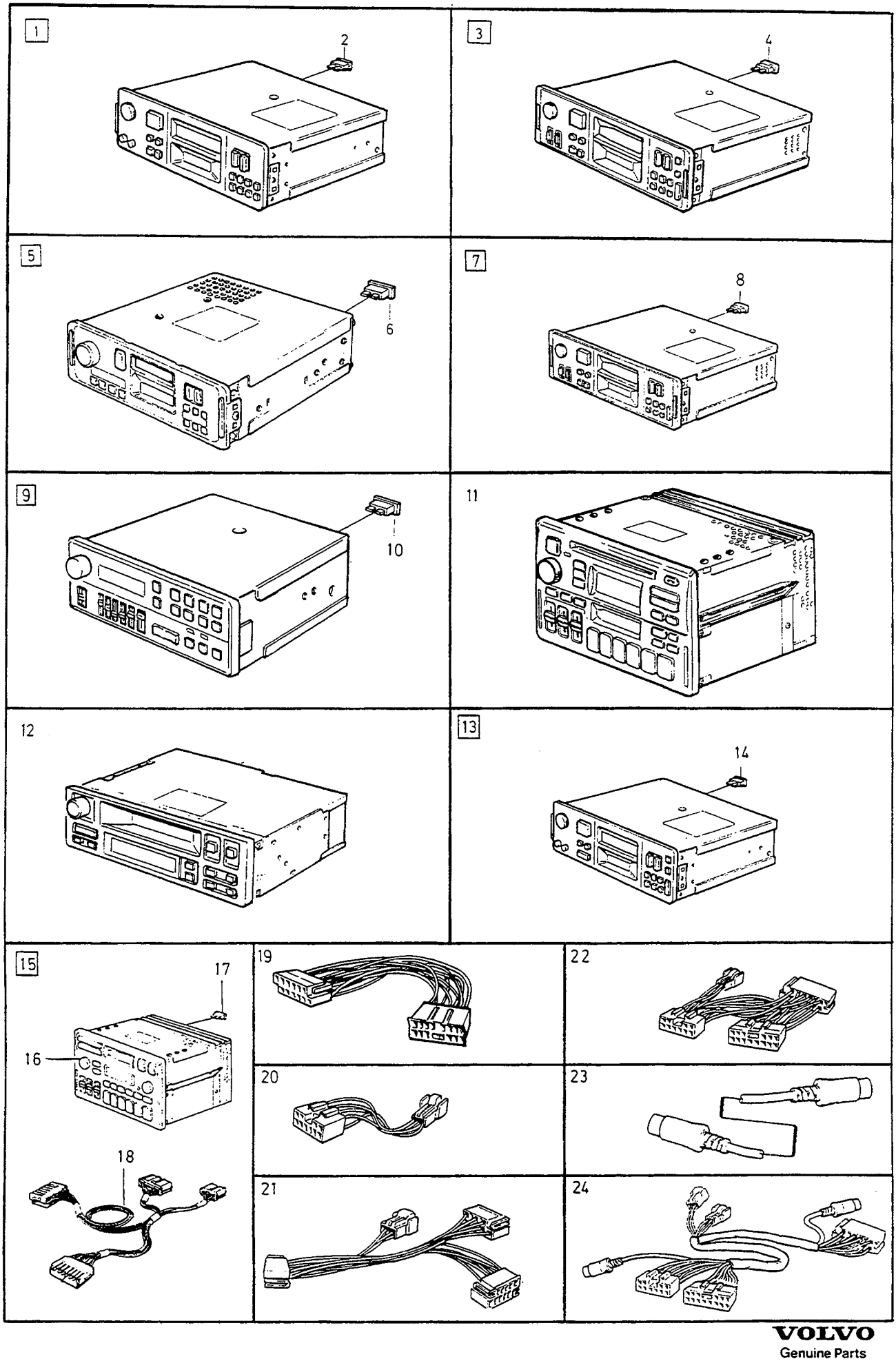

VOLVO
Genuine Parts
PV 390 67356

A	-1993
B	1994-
C	
D	
E	

RADIO RADIO

Group / Grupp 39

Page / Sida 561

1)

Fig	Part No. Artikelnummer	Quantity / Antal A	B	C	D	E	PS	Description	Benämning	Notes Anmärkning	SR
1	*3533172*	1	1	-	-	-	OP	Cr-708 etr cassett	Cr-708 etr kassett		3
	3533173	1	1	-	-	-	OP	Cr-709 avi etr cassett	Cr-709 avi etr kassett		3
2	969115-5	1	1	-	-	-		•Blade fuse	•Bladsäkring	3A	1
3	*3533007*	1	1	-	-	-	OP	Cr-901 rds-2 etr	Cr-901 rds-2 etr		3
	3533539-7	1	1	-	-	-		Cr-902 rds eon	Cr-902 rds eon		3
4	969115-5	1	1	-	-	-		•Blade fuse	•Bladsäkring	3A	1
5	1373079-1	1	1	-	-	-		Cr-603 etr 4-stereo	Cr-603 etr 4-stereo		3
	1373080-9	1	1	-	-	-		Cr-606 etr 4-stereo	Cr-606 etr 4-stereo		3
6	969197-3	1	1	-	-	-		•Blade fuse 7.5a brown	•Bladsäkring 7.5a brun	7,5A	1
7	*3533183*	1	1	-	-	-	OP	Td-603 etr 4-stereo	Td-603 etr 4-stereo		3
	3533265-9	1	1	-	-	-		Cr-608 etr	Cr-608 etr		3
	(3533267)	1	1	-	-	-	SP	Cr-802 etr	Cr-802 etr	REPL 1PCS 3533539-7	3
8	969197-3	1	1	-	-	-		•Blade fuse 7.5a brown	•Bladsäkring 7.5a brun	W/O TD-603	1
9	1384878-3	1	1	-	-	-		Sr-701 rds radio	Sr-701 rds radio		3
10	969115-5	1	1	-	-	-		•Blade fuse	•Bladsäkring	3A	1
	969197-3	1	1	-	-	-		•Blade fuse 7.5a brown	•Bladsäkring 7.5a brun	7,5A	1
11	3533712-0	1	1	-	-	-		Sc-805 rds/pty/eon/cd black .	Sc-805 rds/pty/eon/cd svart ..		6
12	*3533024*	1	1	-	-	-	OP	Tp-7045cd tape player	Tp-7045cd tape player		3
13	3533783-1	1	1	-	-	-		Cr-906 rds eon/pty	Cr-906 rds eon/pty	(353396)	3
	3533783-1	1	1	-	-	-		Cr-906 rds eon/pty	Cr-906 rds eon/pty		3
14	967545-5	1	1	-	-	-		•Blade fuse	•Bladsäkring	10A	1
15	9452024-4	1	1	-	-	-		Sc-801 rds	Sc-801 rds	(3533726)(3533401)	6
	3533529-8	1	1	-	-	-		Sc-700 rds/eon/pty	Sc-700 rds/eon/pty		6
	3533728-6	1	1	-	-	-		Sc-835 /cd	Sc-835 /cd	(J)	6
16	9115414-6	2	2	-	-	-		•Knob	•Ratt		3
17	967545-5	1	1	-	-	-		•Blade fuse	•Bladsäkring	10A	1
18	6849559-7	1	1	-	-	-		Cable harness	Ledningsmatta		3
19	3533381-4	-	1	-	-	-		Cable harness	Ledningsmatta		5
20	3533357-4	-	1	-	-	-		Cable harness	Ledningsmatta		5
								Loudspeaker rear door	Högtalare bakdörr		
21	3533407-7	1	-	-	-	-		Cable harness Loudspeaker ...	Ledningsmatta Högtalare		3
								CR-608, CR-802	CR-608, CR-802		
22	3533455-6	-	1	-	-	-		Cable harness Loudspeaker ...	Ledningsmatta Högtalare		3
								CR-608, CR-802	CR-608, CR-802		
23	3545126-9	1	1	-	-	-		Cable harness radio amplifier .	Ledningsmatta radio-förstärkare		5
24	9442352-2	1	1	-	-	-		Cable harness radio amplifier .	Ledningsmatta radio-förstärkare	2) T-5R	5
	6816303-9	1	1	-	-	-		Cable harness amplifier	Kablage förstärkare	3) T-5R	5

1) Accessories. / Tillbehör.
2) 4DRS CH-298663, 5DRS CH-208014.
3) 4DRS CH 298664-, 5DRS CH 208015-.

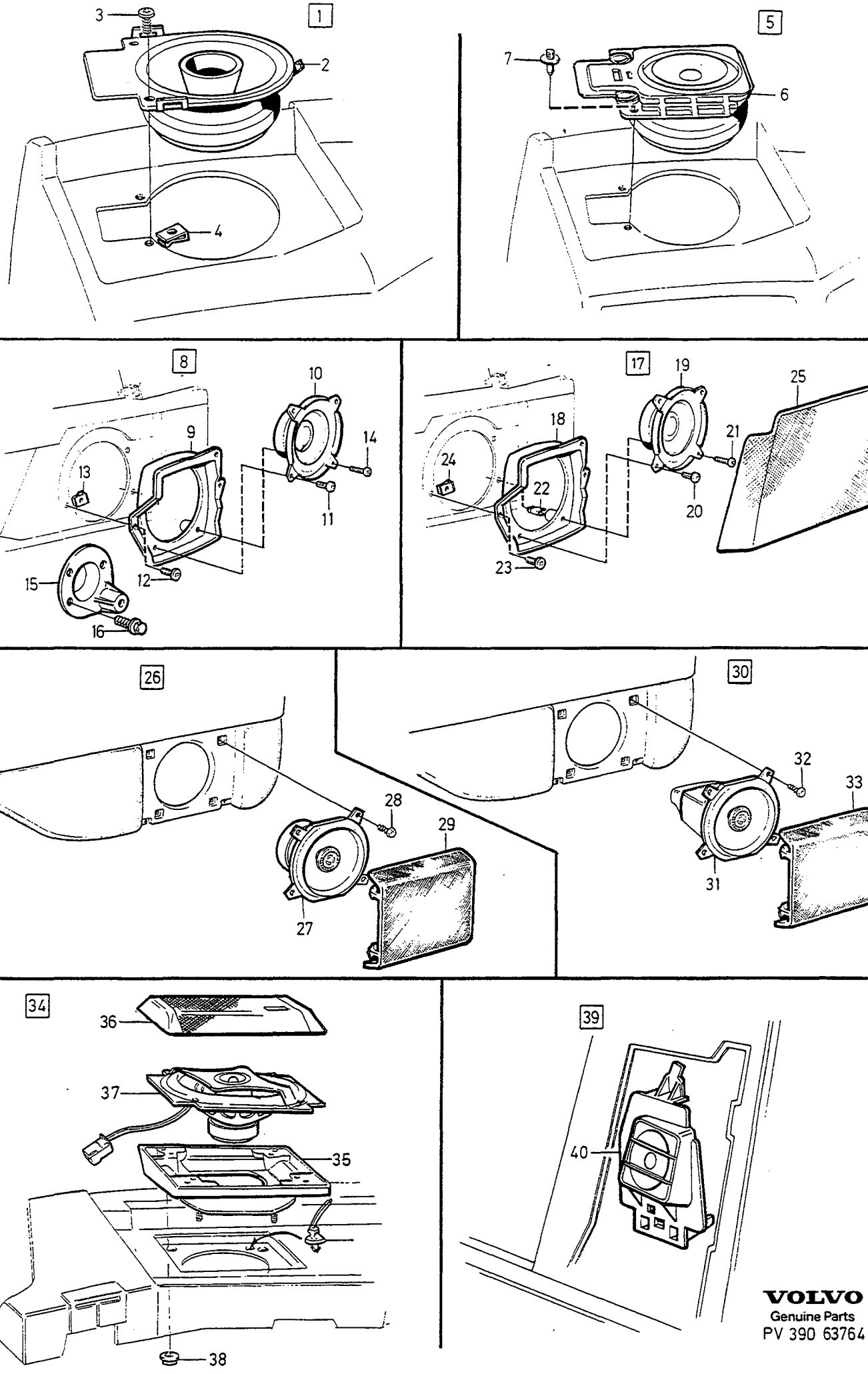

VOLVO
Genuine Parts
PV 390 63764

A	1)
B	2)
C	
D	
E	

LOUDSPEAKER — HÖGTALARE

Group / Grupp 39

Page / Sida 563

Fig	Part No. / Artikelnummer	Quantity / Antal A	B	C	D	E	PS	Description	Benämning	Notes / Anmärkning	SR
18		-	-	-	-	-		Loudspeaker Dashboard	Högtalare Instrumentbräda		
1	3545310-9	1	-	-	-	-		Loudspeaker kit	Högtalarsats	HT-221	3
	1384811	1	1	-	-	-	OP	Loudspeaker kit	Högtalarsats	HT-220	3
2	1384724-9	2	-	-	-	-		• Loudspeaker	• Högtalare	25W, HT-221	3
	1384810-6	2	2	-	-	-		• Loudspeaker	• Högtalare	20W, HT-220	3
3	969278-1	4	4	-	-	-		• Six point socket screw	• Sextandhålskruv		2
4	945626-0	4	4	-	-	-		• Spring nut	• Fjädermutter		2
5	9128127-9	1	1	-	-	-		Loudspeaker kit	Högtalarsats	HT-213	3
6	6849410-3	2	2	-	-	-		• Loudspeaker	• Högtalare	30W, HT-213	3
7	6849584-5	4	4	-	-	-		• Expansion plug	• Expansionsplugg		3
	3533394-7	4	4	-	-	-		• Expansion plug	• Expansionsplugg		6
		-	-	-	-	-		Loudspeaker front door	Högtalare framdörr		
8	*3545401*	1	-	-	-	-	OP	Loudspeaker kit	Högtalarsats	HT-248	3
	3545402-4	1	-	-	-	-		Loudspeaker kit	Högtalarsats	HT-249	3
9	3545351-3	1	-	-	-	-		• Bracket, l.h.	• Konsol, v		3
	3545352-1	1	-	-	-	-		• Bracket, r.h.	• Konsol, h		3
10	3533185-9	2	-	-	-	-		• Loudspeaker	• Högtalare	25W, HT-248	4
	1384674-6	2	-	-	-	-		• Loudspeaker	• Högtalare	30W, HT-249	3
11	979186-4	6	-	-	-	-		• Six point socket screw	• Sextandhålskruv		2
12	969278-1	4	-	-	-	-		• Six point socket screw	• Sextandhålskruv		2
13	945626-0	4	-	-	-	-		• Spring nut	• Fjädermutter		2
14	975384-9	2	-	-	-	-		• Six point socket screw	• Sextandhålskruv		2
15	6818208-8	1	-	-	-	-		• Sealing cover	• Tätningslock	L.H.	3
	6818209-6	1	-	-	-	-		• Sealing cover	• Tätningslock	R.H.	3
16	965175-3	6	-	-	-	-		• Flange screw	• Flänsskruv		2
17	9128126-1	-	1	-	-	-		Loudspeaker kit	Högtalarsats	HT-246	3
	9128140-2	-	1	-	-	-		Loudspeaker kit	Högtalarsats	HT-247	3
18	3545351-3	-	1	-	-	-		• Bracket, l.h.	• Konsol, v		3
	3545352-1	-	1	-	-	-		• Bracket, r.h.	• Konsol, h		3
19	3533549-6	-	2	-	-	-		• Loudspeaker	• Högtalare	30W, HT-246 (1384675)	3
	1384674-6	-	2	-	-	-		• Loudspeaker	• Högtalare	30W, HT-247	3
20	979186-4	-	6	-	-	-		• Six point socket screw	• Sextandhålskruv		2
21	977812-7	-	2	-	-	-		• Six point socket screw	• Sextandhålskruv		3
22	6849583-7	-	2	-	-	-		• Spacer nut	• Distansmutter		3
23	969278-1	-	4	-	-	-		• Six point socket screw	• Sextandhålskruv		2
24	945626-0	-	4	-	-	-		• Spring nut	• Fjädermutter		2
25	3511278-8	-	1	-	-	-		• Loudspeaker grille black	• Högtalargaller svart	L.H.	3
	3511279-6	-	1	-	-	-		• Loudspeaker grille black	• Högtalargaller svart	R.H.	3
		-	-	-	-	-		Loudspeaker rear door	Högtalare bakdörr		
26	*3545313*	1	-	-	-	-	OP	Loudspeaker kit	Högtalarsats	HT-250	3
	3545312-5	1	-	-	-	-		Loudspeaker kit	Högtalarsats	HT-251	3
27	1384924-5	2	-	-	-	-		• Loudspeaker	• Högtalare	25W, HT-250	3
	1384770-2	2	-	-	-	-		• Loudspeaker	• Högtalare	30W, HT-251	3
28	979186-4	6	-	-	-	-		• Six point socket screw	• Sextandhålskruv		2
29	3511280-4	2	-	-	-	-		• Loudspeaker grille black	• Högtalargaller svart		3
30	9128125-3	-	1	-	-	-		Loudspeaker kit	Högtalarsats	HT-253	3
31	9128077-6	-	2	-	-	-		• Loudspeaker	• Högtalare	30W, HT-253	3
32	979186-4	-	6	-	-	-		• Six point socket screw	• Sextandhålskruv		2
33	3511280-4	-	2	-	-	-		• Loudspeaker grille black	• Högtalargaller svart		3
		-	-	-	-	-		Loudspeaker Rear shelf	Högtalare Hatthylla		
34	9128124-6	1	1	-	-	-		Loudspeaker kit	Högtalarsats	HT-259	3
35	3545738-1	2	2	-	-	-		• Box	• Låda		3
36	3545733-2	2	2	-	-	-		• Grille	• Galler		3
37	9128133-7	2	2	-	-	-		• Loudspeaker	• Högtalare	40W, HT-259	3

1) 4DRS CH-30699.
2) 4DRS CH 30700-. 5DRS.

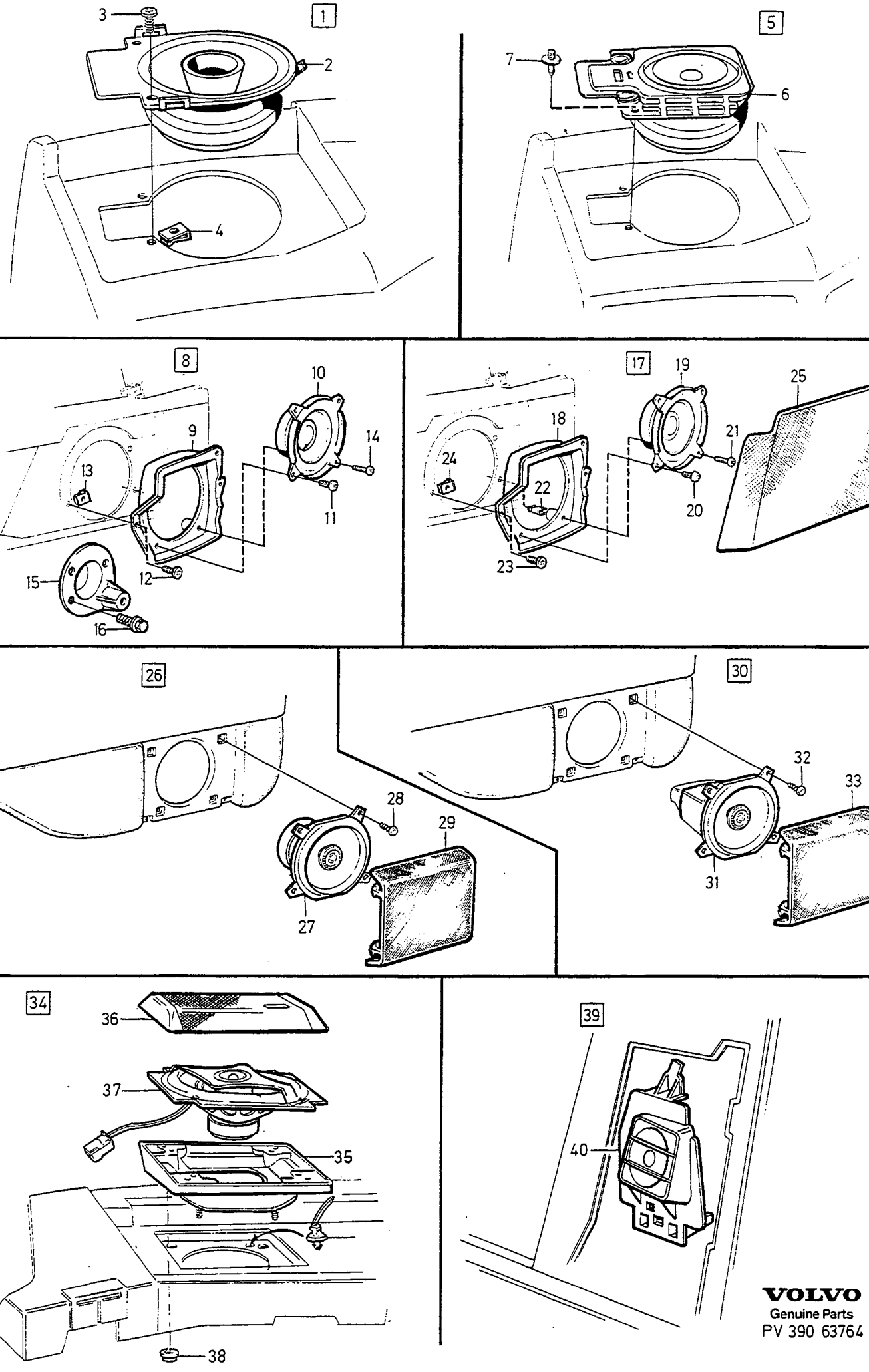

VOLVO
Genuine Parts
PV 390 63764

A	1)	LOUDSPEAKER HÖGTALARE	Group Grupp 39
B	2)		Page Sida 565
C			
D			
E			

Fig	Part No. Artikelnummer	Quantity / Antal A	B	C	D	E	PS	Description	Benämning	Notes Anmärkning	SR
38	942640-4	8	8	-	-	-		• Wing nut	• Vingmutter		2
		-	-	-	-	-		Loudspeaker	Högtalare	5DRS, 1994-	
39	3533440-8	-	1	-	-	-		Loudspeaker kit	Högtalarsats	HT-215	3
40	9128772-2	-	1	-	-	-		• Loudspeaker left	• Högtalare vänster	30W	3
	9128773-0	-	1	-	-	-		• Loudspeaker right	• Högtalare höger	30W	3

1) 4DRS CH-30699.
2) 4DRS CH 30700-. 5DRS.

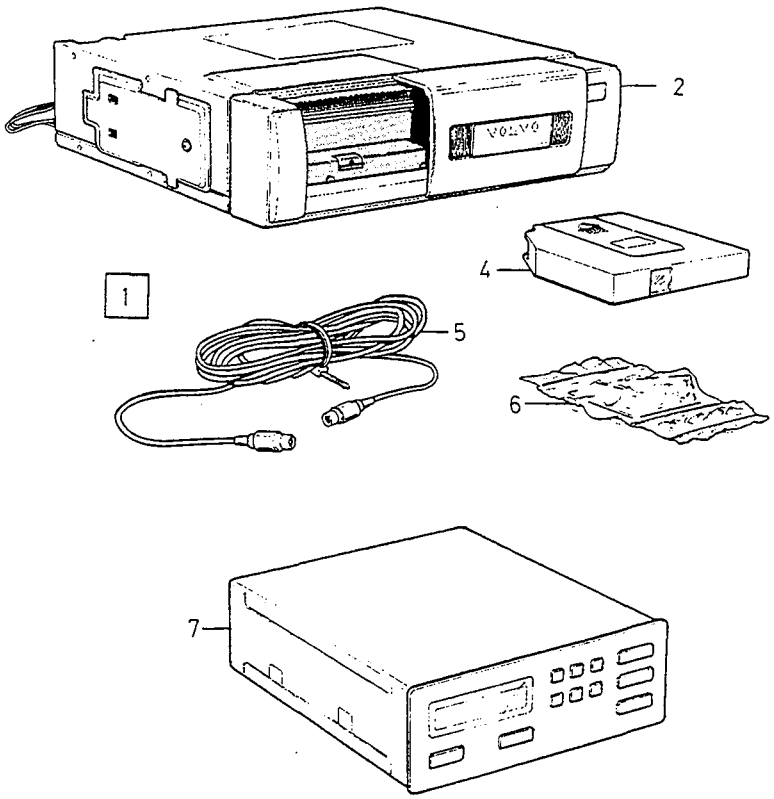

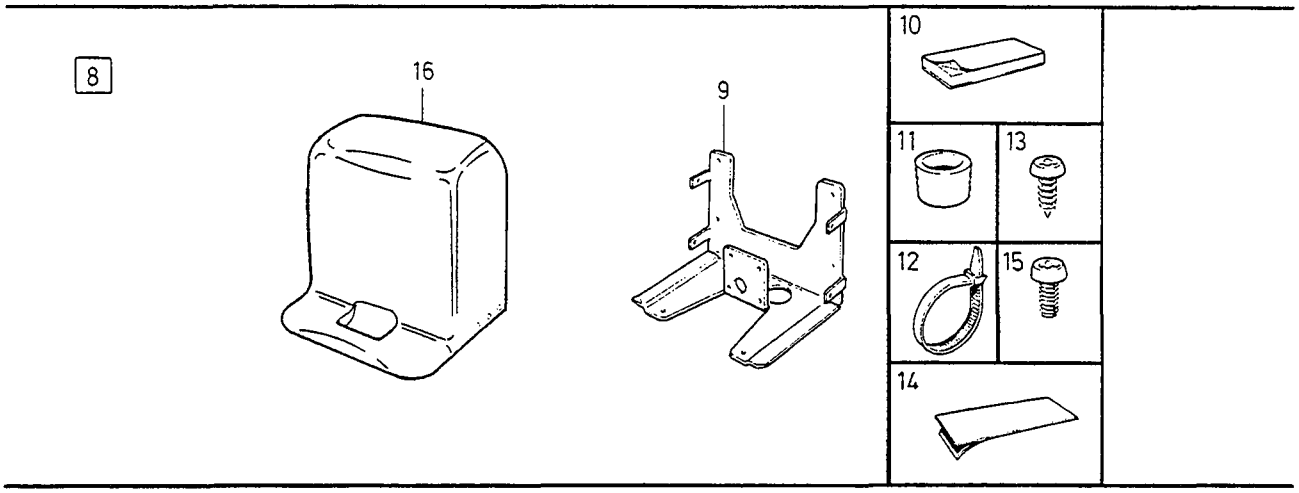

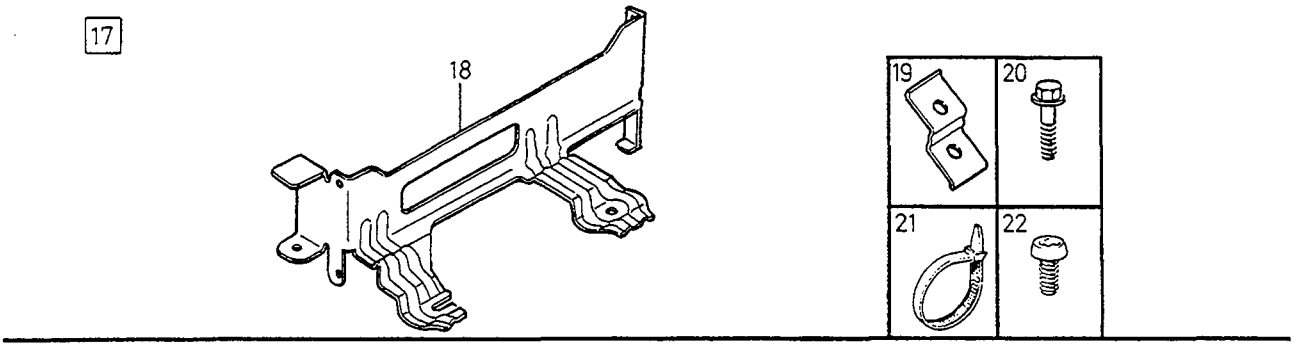

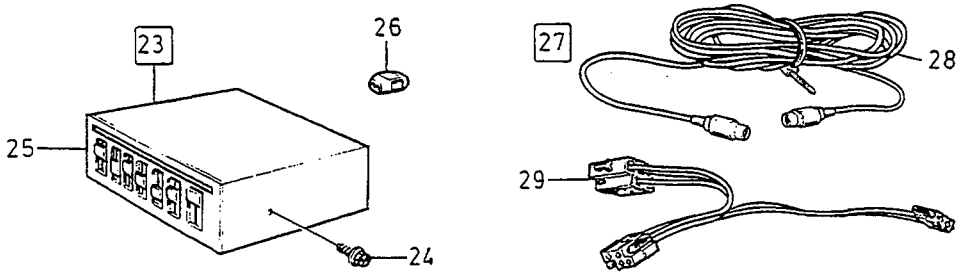

VOLVO
Genuine Parts
PV 390 67292

A	4DRS
B	5DRS
C	
D	
E	

CD CHANGER EQUALIZER — CD-VÄXLARE EQUALIZER

Group / Grupp 39

Page / Sida 567

Fig	Part No. / Artikelnummer	Quantity / Antal A	B	C	D	E	PS	Description	Benämning	Notes / Anmärkning	SR
1	*(3533580)*	1	1	-	-	-	SP	Cd-vx sales pack set	Cd-vx sales pack sats	REPL 1PCS 3533937-3. 1) 1PCS 9452032-7. (3533411)	3
		1	-	-	-	-		Replacement parts • SEE 39 • 569/A	Ersättande artiklar • SEE 39 • 569/A		
		-	1	-	-	-		Replacement parts • SEE 39 • 569/B	Ersättande artiklar • SEE 39 • 569/B		
	(3070062)	1	1	-	-	-	SP	Exchange unit cd-vx mkii	Bytesenhet cd-vx mkii	(S)	3
	8103075-1	1	1	-	-	-	EU	Cd-vx mkii exchange	Cd-vx mkii bytes	EXC (S)	3
2	*3533410*	1	1	-	-	-	OP	• Cd changer	• Cd-växlare	(3533022)	3
3	600135-8	1	1	-	-	-		• Fuse	• Säkring	3A. 6,3x30mm	6
	617360-3	1	1	-	-	-		• Fuse	• Säkring	3A. 5,0x20mm. ALTER	6
4	3533109-9	1	1	-	-	-		• Cd magazine	• Cd-magasin		3
5	3533014-1	1	1	-	-	-		• Cableharness cd	• Kabelmatta cd		3
6	616575-7	1	1	-	-	-		• Installation kit	• Installationssats		3
7	3533184-2	1	1	-	-	-		Cd-401 control unit	Cd-401 control unit		3
8	6849411-1	-	1	-	-	-		Mounting kit cd-vx	Monteringssats cd-vx	2) -1994	5
9		-	1	-	-	-	NS	• Bracket	• Konsol		
10		-	1	-	-	-	NS	• Tape	• Tejp	300x12x0,8mm	
11	1357345-6	-	2	-	-	-		• Spacer sleeve	• Distanshylsa		2
12	948211-8	-	6	-	-	-		• Strip clamp	• Bandklamma		2
13	972034-3	-	2	-	-	-		• Six point socket screw	• Sextandhålskruv		2
14	3537385-1	-	6	-	-	-		• Tape	• Tape		5
15	969403-5	-	4	-	-	-		• Screw	• Skruv		2
16	9124850-0	-	1	-	-	-		Cover cd-vx, blue	Kåpa cd-vx, blå	2) -1994	5
	9124859-1	-	1	-	-	-		Cover cd-vx, grey	Kåpa cd-vx, grå	2) -1994	5
	9124862-5	-	1	-	-	-		Cover cd-vx, beige	Kåpa cd-vx, beige	2) -1994	5
	9164229-8	-	1	-	-	-		Cover cd-vx, blue	Kåpa cd-vx, blå	1995-	5
	9164225-6	-	1	-	-	-		Cover cd-vx, grey	Kåpa cd-vx, grå	1995-	5
	9124862-5	-	1	-	-	-		Cover cd-vx, beige	Kåpa cd-vx, beige	1995-	5
17	3533737-7	1	-	-	-	-		Mounting kit cd-vx	Monteringssats cd-vx		5
	3533736-9	-	1	-	-	-		Mounting kit cd-vx	Monteringssats cd-vx	1995-	5
18	3533610-6	1	-	-	-	-		• Bracket	• Konsol		6
	3533611-4	-	1	-	-	-		• Bracket	• Konsol		6
19	9162843-8	1	-	-	-	-		• Bracket	• Konsol		6
20	945414-1	2	2	-	-	-		• Flange screw	• Flänsskruv		2
21	978349-9	1	1	-	-	-		• Cable tie	• Bandklämma		2
22	956059-0	5	4	-	-	-		• Screw	• Skruv		2
23	3533201-4	1	1	-	-	-		Equalizer eq-611 black	Equalizer eq-611 svart		3
24	600985-6	2	2	-	-	-		• Screw	• Skruv 616000		6
25	604518-1	7	7	-	-	-		• Button black	• Knapp svart		3
26	1586597-5	1	1	-	-	-		• Splice	• Skarvhylsa		4
27	9452032-7	1	1	-	-	-		Cable kit	Kabelsats	1)	3
28	3533014-1	1	1	-	-	-		• Cableharness cd	• Kabelmatta cd		3
29	9150797-0	1	1	-	-	-		• Cable harness	• Ledningsmatta		3

1) For cars without pre-routed wiring. / För vagnar utan fördraget kablage.
2) Cars with extra seat. / För bilar med extrasäte.

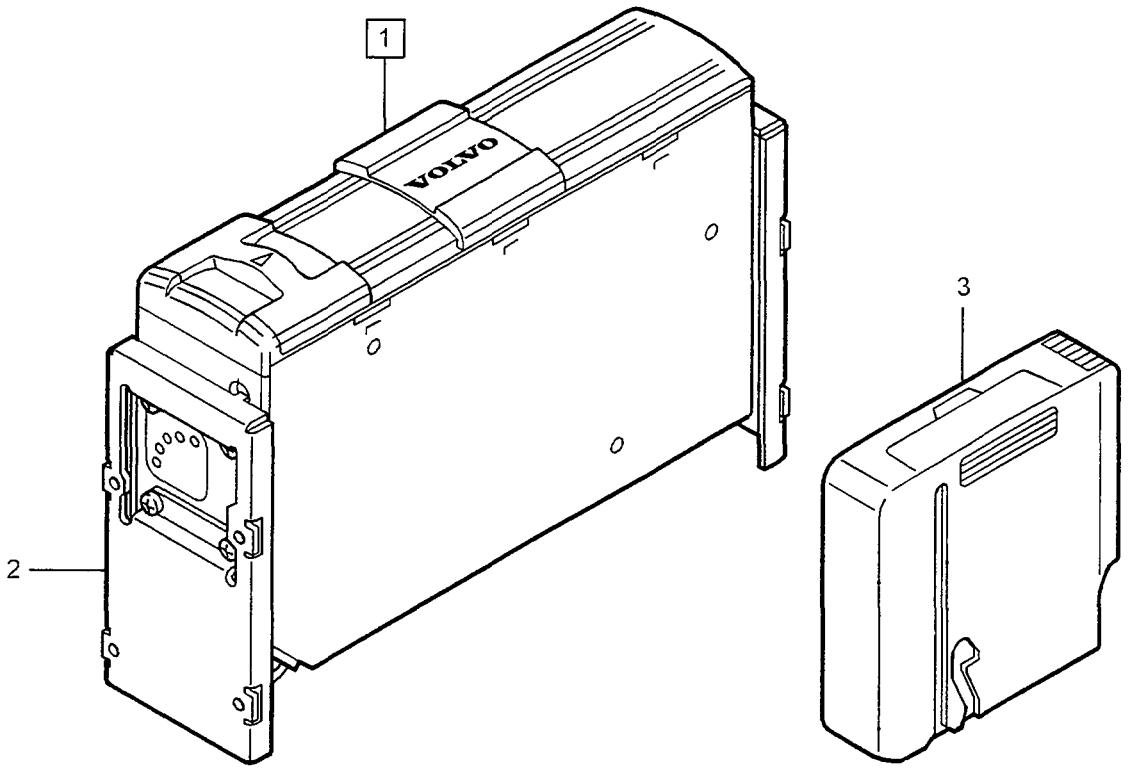

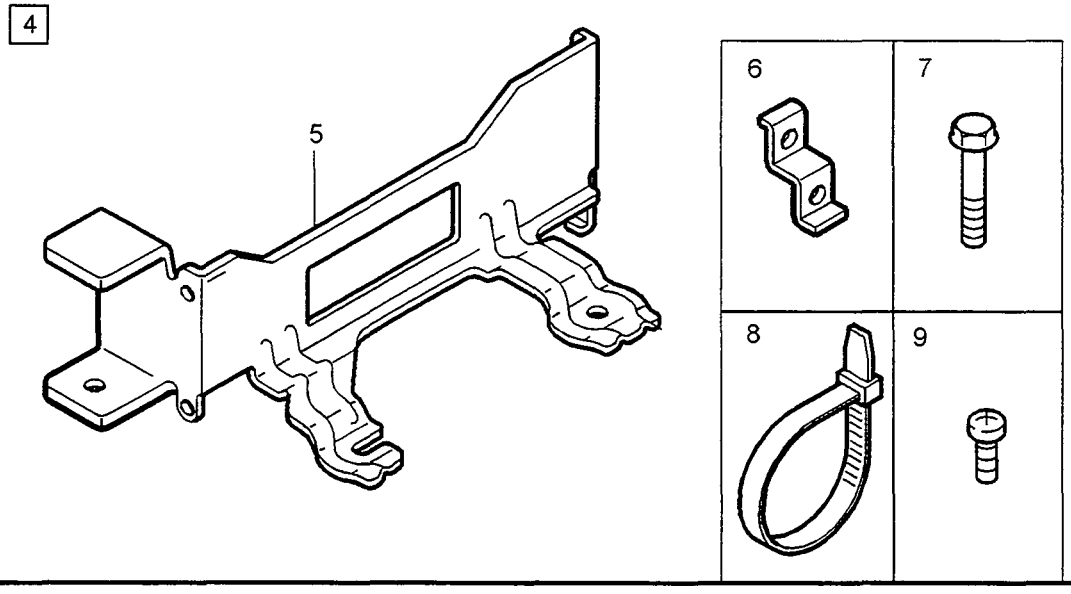

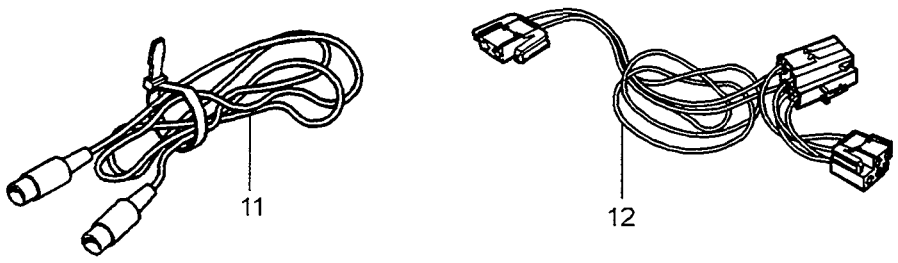

VOLVO
Genuine Parts
PV 390 68264

A	4 DRS	CD CHANGER — CD-VÄXLARE	Group / Grupp 39
B	5 DRS		Page / Sida 569
C			
D			
E			

	Fig	Part No. / Artikelnummer	Quantity / Antal A	B	C	D	E	PS	Description	Benämning	Notes / Anmärkning	SR
☆	1	3533937-3	1	1	-	-	-		Cd changer	Cd-växlare		3
	2		2	2	-	-	-	NS	• Adapter bracket	• Adapter konsol		
☆	3	3533851-6	1	1	-	-	-		• Cd magazine	• Cd-magasin		3
	4	3533737-7	1	-	-	-	-		Mounting kit cd-vx	Monteringssats cd-vx		5
		3533736-9	-	1	-	-	-		Mounting kit cd-vx	Monteringssats cd-vx		5
	5	3533610-6	1	-	-	-	-		• Bracket	• Konsol		6
		3533611-4	-	1	-	-	-		• Bracket	• Konsol		6
	6	9162843-8	1	-	-	-	-		• Bracket	• Konsol		6
	7	945414-1	2	2	-	-	-		• Flange screw	• Flänsskruv		2
	8	978349-9	1	1	-	-	-		• Cable tie	• Bandklämma		2
	9	956059-0	5	4	-	-	-		• Screw	• Skruv		2
	10	9452032-7	1	1	-	-	-		Cable kit	Kabelsats	1)	3
	11	3533014-1	1	1	-	-	-		• Cableharness cd	• Kabelmatta cd		3
	12	9150797-0	1	1	-	-	-		• Cable harness	• Ledningsmatta		3

1) For cars without pre-routed wiring. / För vagnar utan fördraget kablage.

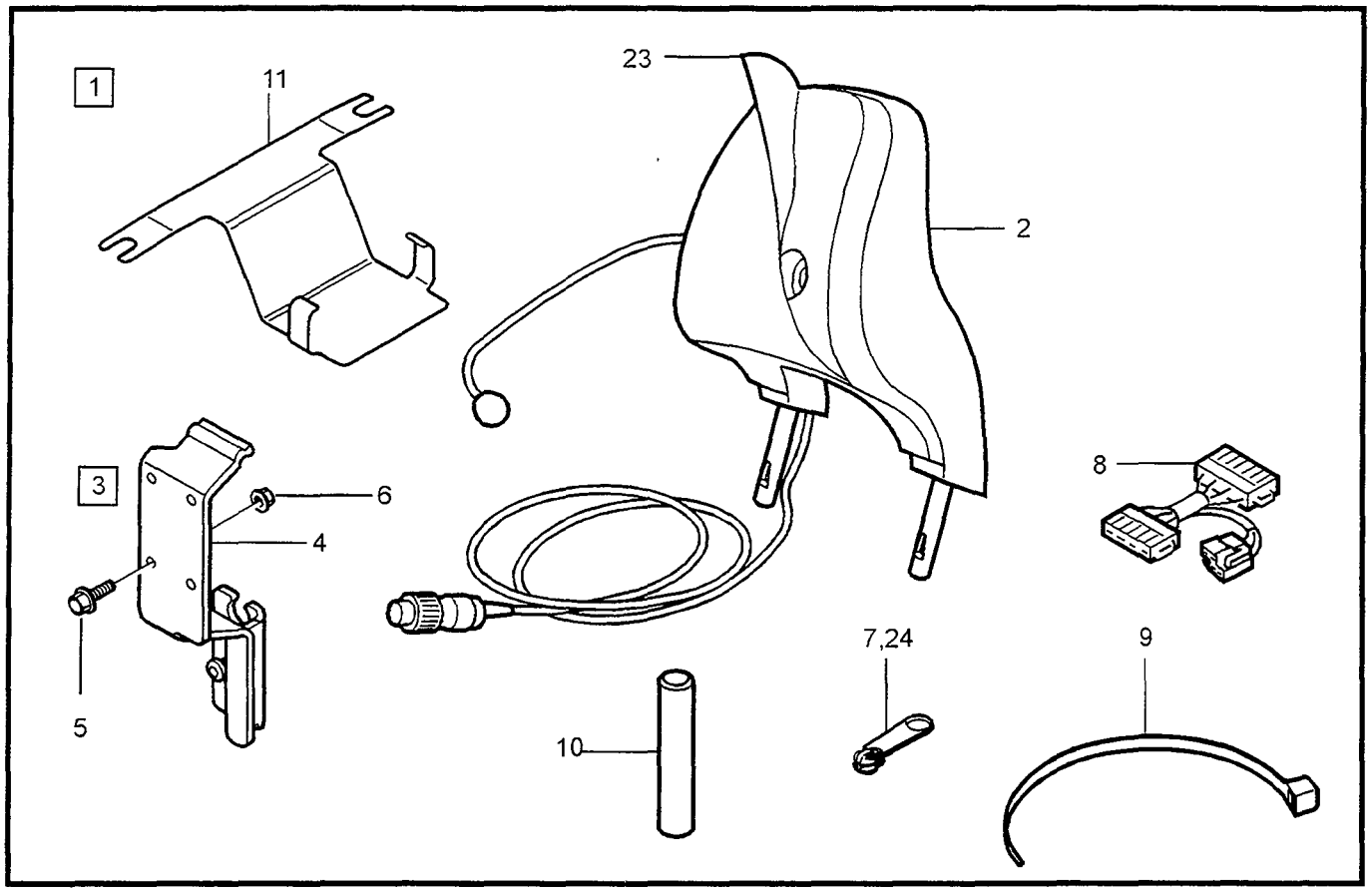

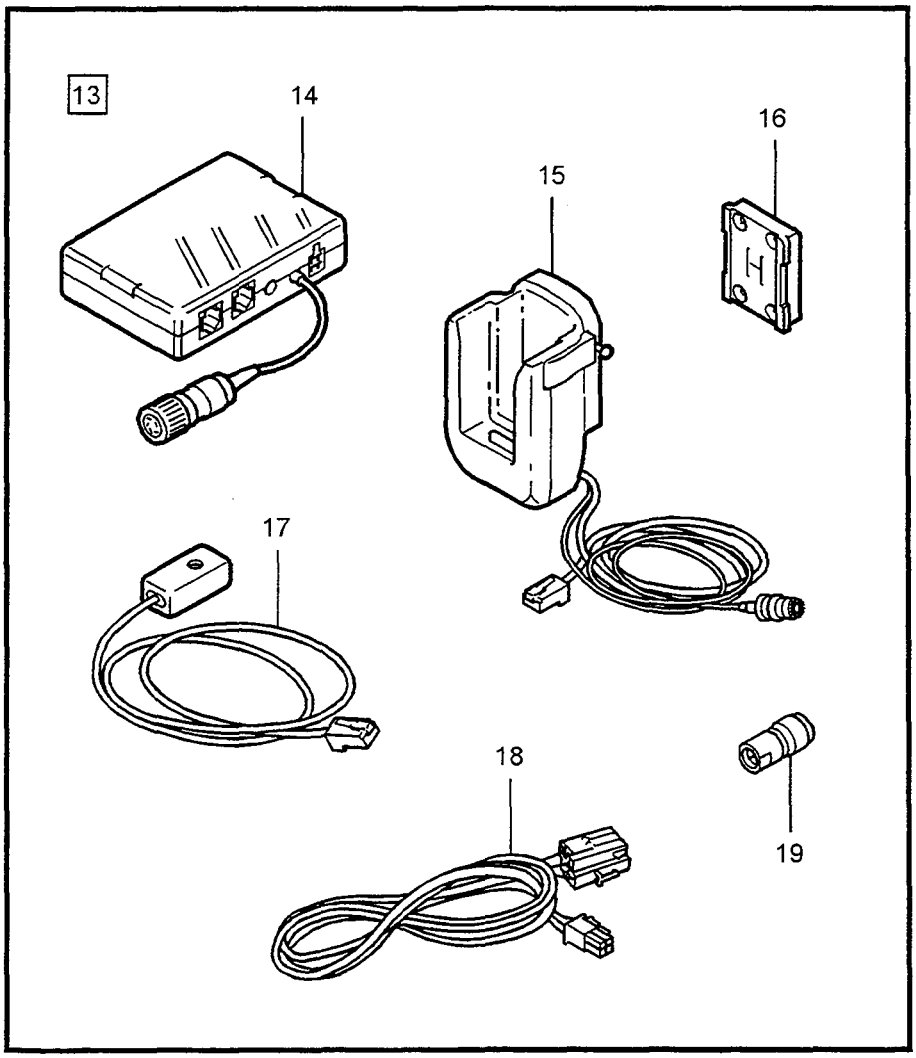

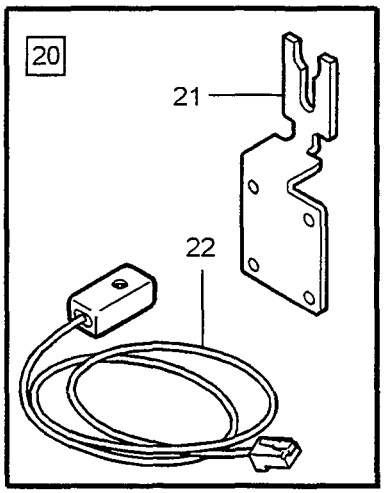

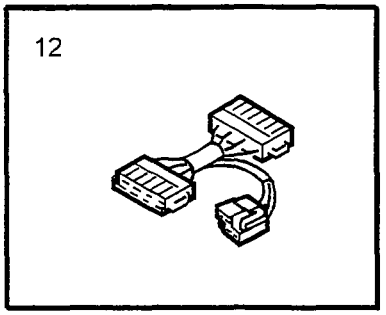

VOLVO
Genuine Parts
PV 390 69029

A
B
C
D
E

MOBILE TELEPHONE HANDSFREE INSTALLATION PARTS
MOBILTELEFON HANDSFREE MONTERINGSDETALJER

Group / Grupp 39
Page / Sida 571

	Fig	Part No. / Artikelnummer	Quantity / Antal A	B	C	D	E	PS	Description	Benämning	Notes / Anmärkning	SR
	1	3533888-8	1	-	-	-	-		Mounting kit hands-free	Monteringssats hands-free		3
	2	3533879-7	1	-	-	-	-		• Head restraint	• Nackskydd		3
☆	3	3533980-3	1	-	-	-	-		• Bracket	• Konsol		3
☆	4	*(3533892)*	1	-	-	-	-	SP	•• Bracket	•• Konsol	REPL 1PCS 3533980-3.	3
☆	5	969516-4	4	-	-	-	-		•• Screw	•• Skruv		2
☆	6	963103-7	4	-	-	-	-		•• Lock nut	•• Låsmutter		2
☆	7	3533977-9	1	-	-	-	-		• Slider	• Dragsko	FC 2	3
		3533976-1	1	-	-	-	-		• Slider	• Dragsko	FC 1	3
	8	3533458-0	1	-	-	-	-		• Cable harness	• Ledningsmatta		3
	9	948211-8	3	-	-	-	-		• Strip clamp	• Bandklamma		2
	10	3533903-5	1	-	-	-	-		• Hole tool	• Hålverktyg		3
	11	3533890-4	1	-	-	-	-		• Bracket	• Konsol		3
	12	3533457-2	1	-	-	-	-		Cable harness	Ledningsmatta		3
	13	3533878-9	1	-	-	-	-		Hands-free basic kit	Hands-free grundsats		3
	14	9162433-8	1	-	-	-	-		• Hands-free unit	• Hands-free box		3
	15	3533881-3	1	-	-	-	-		• Telephone holder	• Telefonhållare		3
	16	3533882-1	1	-	-	-	-		• Anchorage	• Fäste		3
	17	3533953-0	1	-	-	-	-		• Extension cable	• Förlängningskabel		3
	18	3533885-4	1	-	-	-	-		• Cable	• Kabel		3
	19	3533883-9	1	-	-	-	-		• Antenna adapter	• Antenn adapter		3
	20	3533894-6	1	-	-	-	-		Tfn reciever kit	Telefonlur sats		3
☆	21	3533880-5	1	-	-	-	-		• Bracket	• Konsol		3
	22	3533953-0	1	-	-	-	-		• Extension cable	• Förlängningskabel		3
☆	23	9452117-6	1	-	-	-	-		Head restraint cover	Nackskyddsklädsel	CODE 3865	3
☆		9452118-4	1	-	-	-	-		Head restraint cover	Nackskyddsklädsel	CODE 3875	3
		9166842-6	1	-	-	-	-		Head restraint cover	Nackskyddsklädsel	CODE 3930	3
		9166843-4	1	-	-	-	-		Head restraint cover	Nackskyddsklädsel	CODE 3950	3
		9166845-9	1	-	-	-	-		Head restraint cover	Nackskyddsklädsel	CODE 3960	3
		9166844-2	1	-	-	-	-		Head restraint cover	Nackskyddsklädsel	CODE 3970, 3971	3
		9166846-7	1	-	-	-	-		Head restraint cover	Nackskyddsklädsel	CODE 3980	3
	24		1	-	-	-	-	NS	• Slider attached	• Dragsko fastsydd		

POWER TRANSMISSION / KRAFTÖVERFÖRING

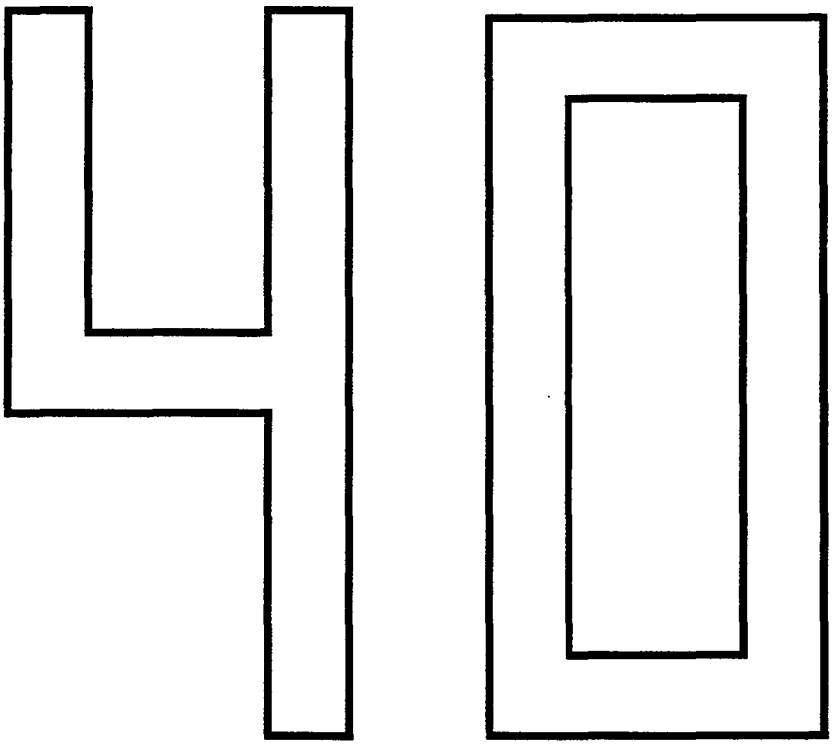

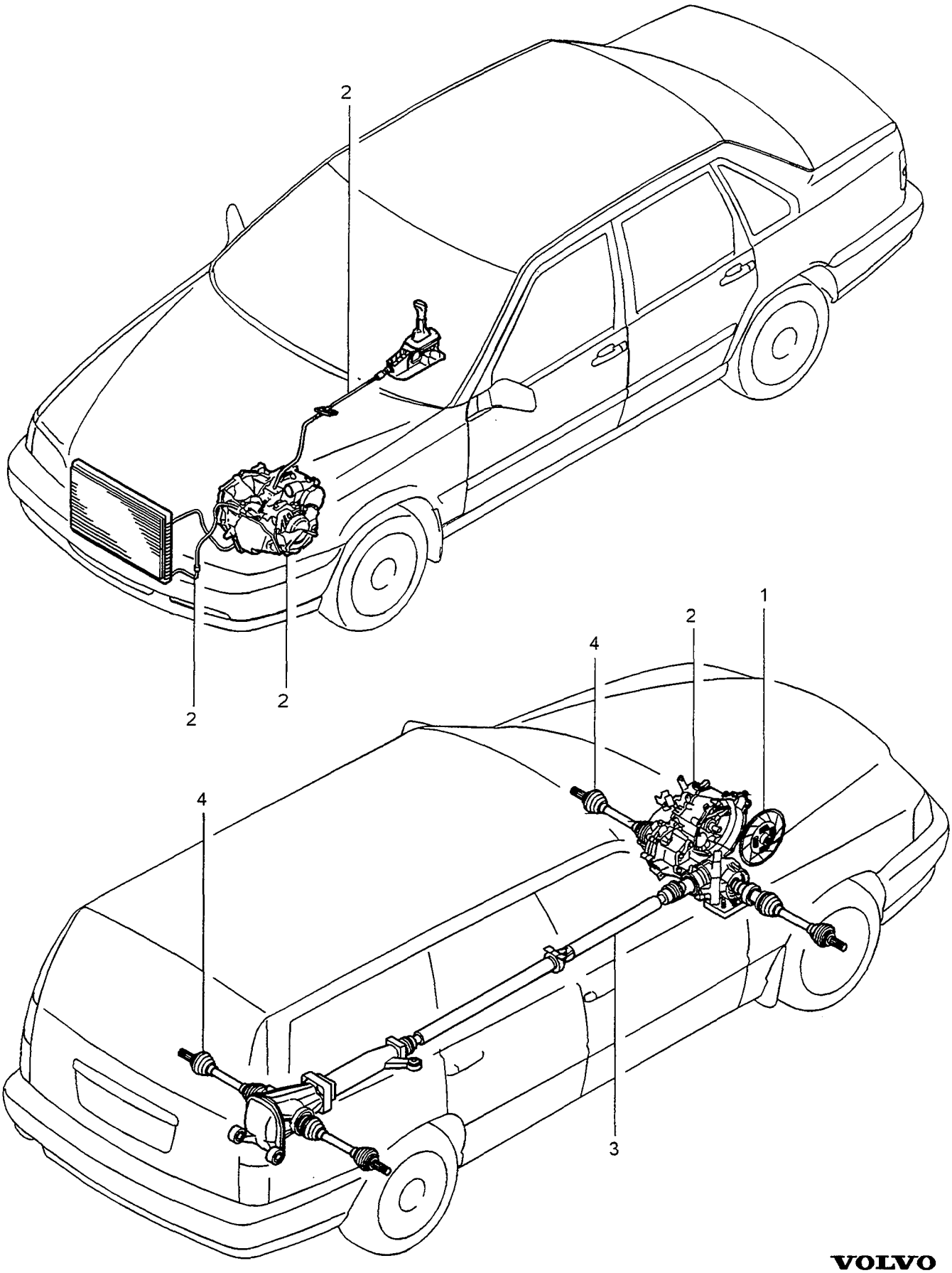

VOLVO
Genuine Parts
PV 400 68764

GROUP INDEX
POWER TRANSMISSION

GRUPP INDEX
KRAFTÖVERFÖRING

Group
Grupp
40

Page
Sida
575

Fig	Description	Benämning	Notes Anmärkning
	SUB GROUP 41	**UNDERGRUPP 41**	
1	Clutch	Koppling	SEE 41 • 577
	SUB GROUP 43	**UNDERGRUPP 43**	
2	Gearbox	Växellåda	SEE 43 • 587
	SUB GROUP 45	**UNDERGRUPP 45**	
3	Propeller shaft	Kardanaxel	SEE 45 • 631
	SUB GROUP 46	**UNDERGRUPP 46**	
4	Drive shafts	Drivaxlar	SEE 46 • 637

CLUTCH / KOPPLING

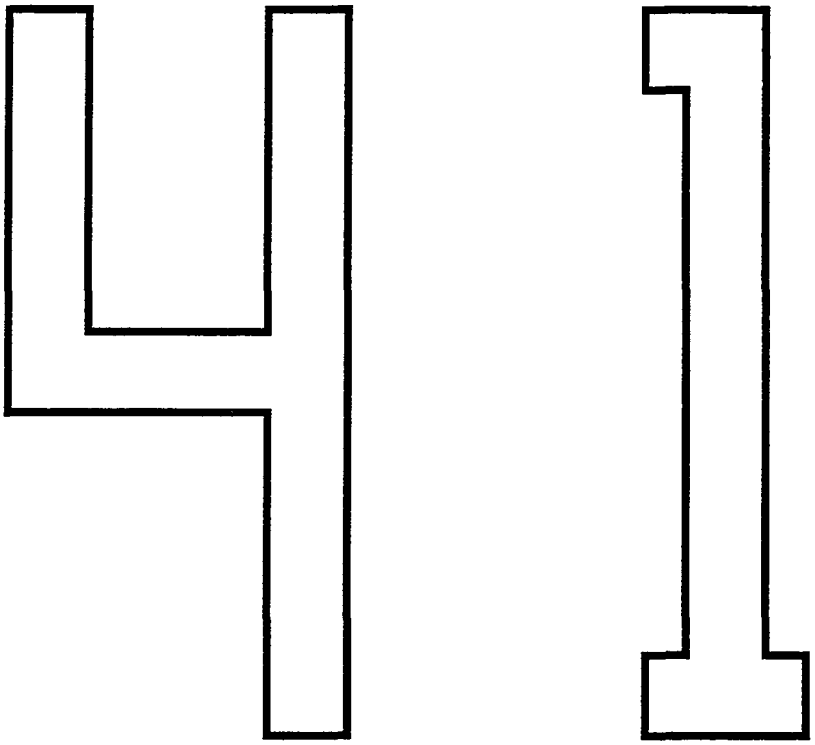

A		SUB GROUP CLUTCH	UNDERGRUPP KOPPLING	Group Grupp 41
B				
C				Page Sida 577
D				
E				

Fig	Part No. Artikelnummer	Quantity / Antal A	B	C	D	E	P S	Description	Benämning	Notes Anmärkning	S R
		-	-	-	-	-		Clutch clutch controls	Koppling kopplingsreglage		
		-	-	-	-	-		•L.H.D	•L.H.D	SEE 41•579	
		-	-	-	-	-		•R.H.D	•R.H.D	SEE 41•583	

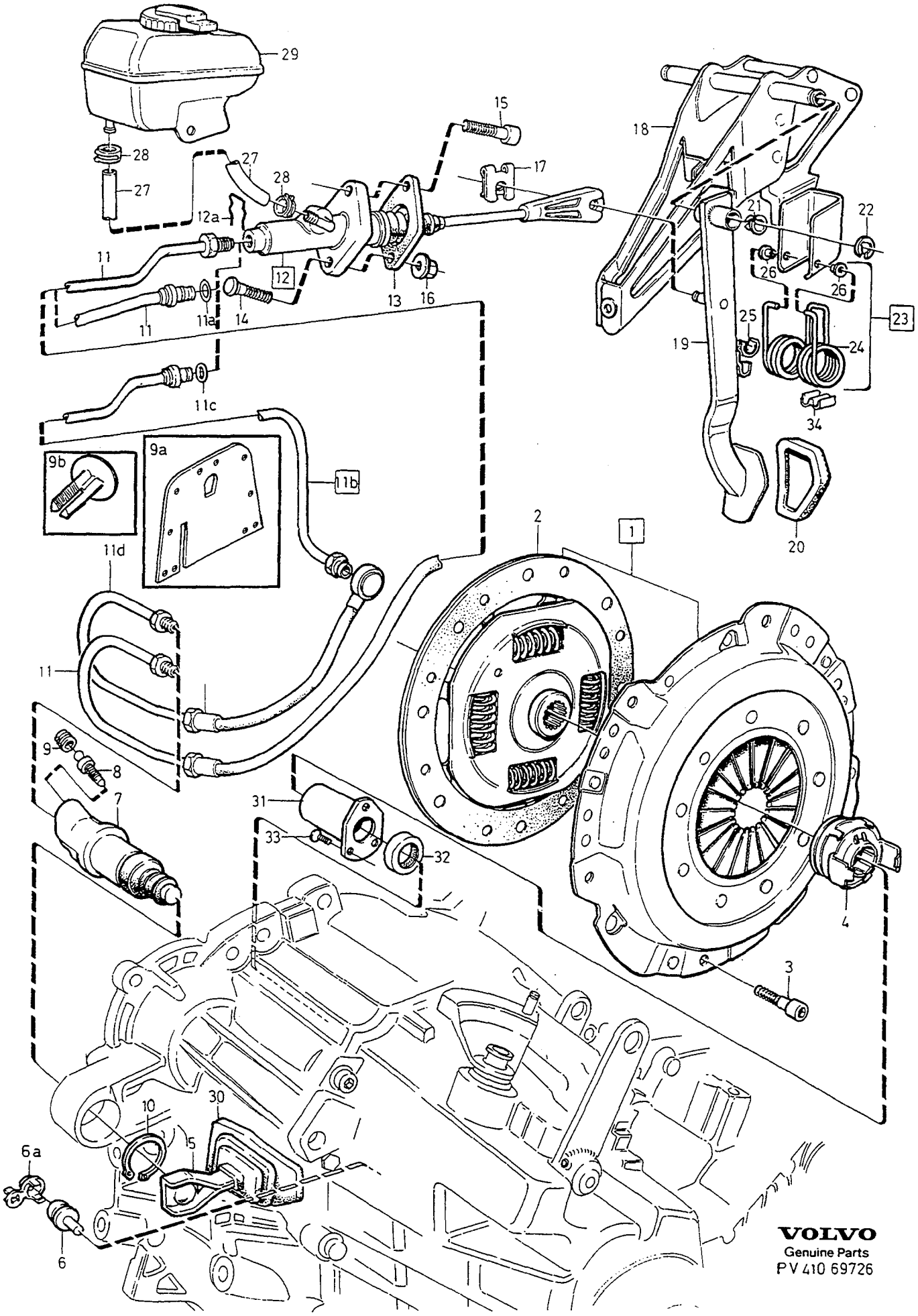

VOLVO
Genuine Parts
PV 410 69726

A	EXC TURBO
B	TURBO 2WD
C	DSL
D	AWD
E	

CLUTCH — KOPPLING
CLUTCH CONTROLS — KOPPLINGSREGLAGE

Group / Grupp 41

Page / Sida 579

L.H.D

Fig	Part No. Artikelnummer	Quantity / Antal A	B	C	D	E	PS	Description	Benämning	Notes Anmärkning	SR
1	271494-7	1	-	-	-	-		Clutch kit	Kopplingssats		2
	271494-7	-	1	-	-	-		Clutch kit	Kopplingssats	B5204T2	2
	271810-4	-	1	-	-	-		Clutch kit	Kopplingssats	-1996, EXC B5234T4/T5	2
	272237-9	-	1	-	-	-		Clutch kit	Kopplingssats	1997, EXC B5234T4/T5	2
	271956-5	-	1	-	-	-		Clutch kit	Kopplingssats	B5234T5	3
	272218-9	-	1	-	-	-		Clutch kit	Kopplingssats	B5234T4	4
	272229-6	-	-	1	-	-		Clutch kit	Kopplingssats		4
	272236-1	-	-	-	1	-		Clutch kit	Kopplingssats	REPL 1PCS 272331-0.	2
☆	272331-0	-	-	-	1	-		Clutch kit	Kopplingssats		2
2	9176002-5	1	-	-	-	-		•Driven plate	•Lamell	(9176260)	2
	9176002-5	-	1	-	-	-		•Driven plate	•Lamell	B5204T2 (9176260)	2
2	9143478-7	-	1	-	-	-		•Driven plate	•Lamell	-1996, EXC B5234T4/T5. (6843879)	2
2	9176001-7	-	1	-	-	-		•Driven plate	•Lamell	1997, EXC B5234T4/T5.	2
	9163500-3	-	1	-	-	-		•Driven plate	•Lamell	B5234T5	3
	9176268-2	-	1	-	-	-		•Driven plate	•Lamell	B5234T4	4
	9176188-2	-	-	1	-	-		•Driven plate	•Lamell		3
	9143750-9	-	-	-	1	-		•Driven plate	•Lamell		2
3	959219-7	6	6	6	6	-		Hex. socket screw	Insexskruv	M8x16mm	2
☆ 4	9181651-2	1	1	1	-	-		Release bearing	Urkopplingslager	(9163506)(9143472)	3
☆	9181780-9	-	-	-	1	-		Release bearing	Urkopplingslager		3
5	9143486-0	1	1	1	1	-		Release fork	Urkopplingsgaffel	(9143165)	3
6	*(3502145)*	1	1	1	1	-	SP	Pivot pin	Ledtapp	-1995. REPL 1PCS 9163598-7, 1PCS 9143962-0.	3
6	9163598-7	1	1	1	1	-		Pivot pin	Ledtapp	1996-	3
6a	9143962-0	1	1	1	1	-		Ball seat	Kulskål	1996-	3
7	9181017-6	1	1	1	1	-		Control cylinder	Manövercylinder	EXC B5234T4 (6843128)(3502600)	2
7	9181246-1	-	1	-	-	-		Control cylinder	Manövercylinder	B5234T4 (9163927)	2
8	1221940-8	1	1	1	1	-		•Bleeder nipple	•Avluftningsnippel		3
9	656456-1	1	1	1	1	-		•Rubber cap	•Gummihatt		2
9a	9181829-4	-	-	1	-	-		Heat insulation slave cylinder.	Värmeisolering manövercylinder	(S,N,SF)	3
☆ 9b	9181832-8	-	-	10	-	-		Clip	Clips	(S,N,SF)	3
10	914463-5	1	1	1	1	-		Retaining ring	Spårring		2
11	3520491-6	1	1	1	1	-		Clutch line	Kopplingsledning	1)	4
	9143414-2	1	1	1	1	-		Clutch line	Kopplingsledning	2)	4
11a	9143918-2	1	1	1	1	-		•O-ring	•O-ring	FOR 9143414-2	4
11b	9176473-8	-	-	1	-	-		Clutch pipe	Kopplingsrör		4
11c	9143918-2	-	-	1	-	-		O-ring	O-ring		4
11d	9181397-2	-	-	1	-	-		Clutch line	Kopplingsledning		4
12	*(3502522)*	1	1	1	1	-	SP	Master cylinder	Huvudcylinder	1) REPL 1PCS 3549550-6 1PCS 9143414-2.	6
12	*(3549550)*	1	1	1	1	-	SP	Master cylinder	Huvudcylinder	2) -1995. REPL 1 PCS 9163880-9	3
12	9163880-9	1	1	1	1	-		Master cylinder	Huvudcylinder	1996-	3
☆ 12a	9181827-8	1	1	1	1	-		•Lock brace	•Låsbygel	1996-	3
13	6814106-8	1	1	1	1	-		•Seal	•Tätning		2
14	965503-6	1	1	1	1	-		•Screw	•Skruv		2
15	973970-7	1	1	1	1	-		Six point socket screw	Sextandhålskruv		2
16	945408-3	1	1	1	1	-		Flange nut	Flänsmutter		2
17	942915-0	1	1	1	1	-		Safety brace	Säkringsbygel	-1996	2
	969159-3	1	1	1	1	-		Safety brace	Säkringsbygel	1997-	2
18	3546472-6	1	1	1	1	-		Bracket	Konsol		6
19	*(3546475)*	1	1	1	1	-	SP	Clutch pedal	Kopplingspedal	REPL 1 PCS 9173742-9,	5

1) 4DRS CH -71834. 5DRS CH -1162.
2) 4DRS CH 71835-. 5DRS CH 1163-.

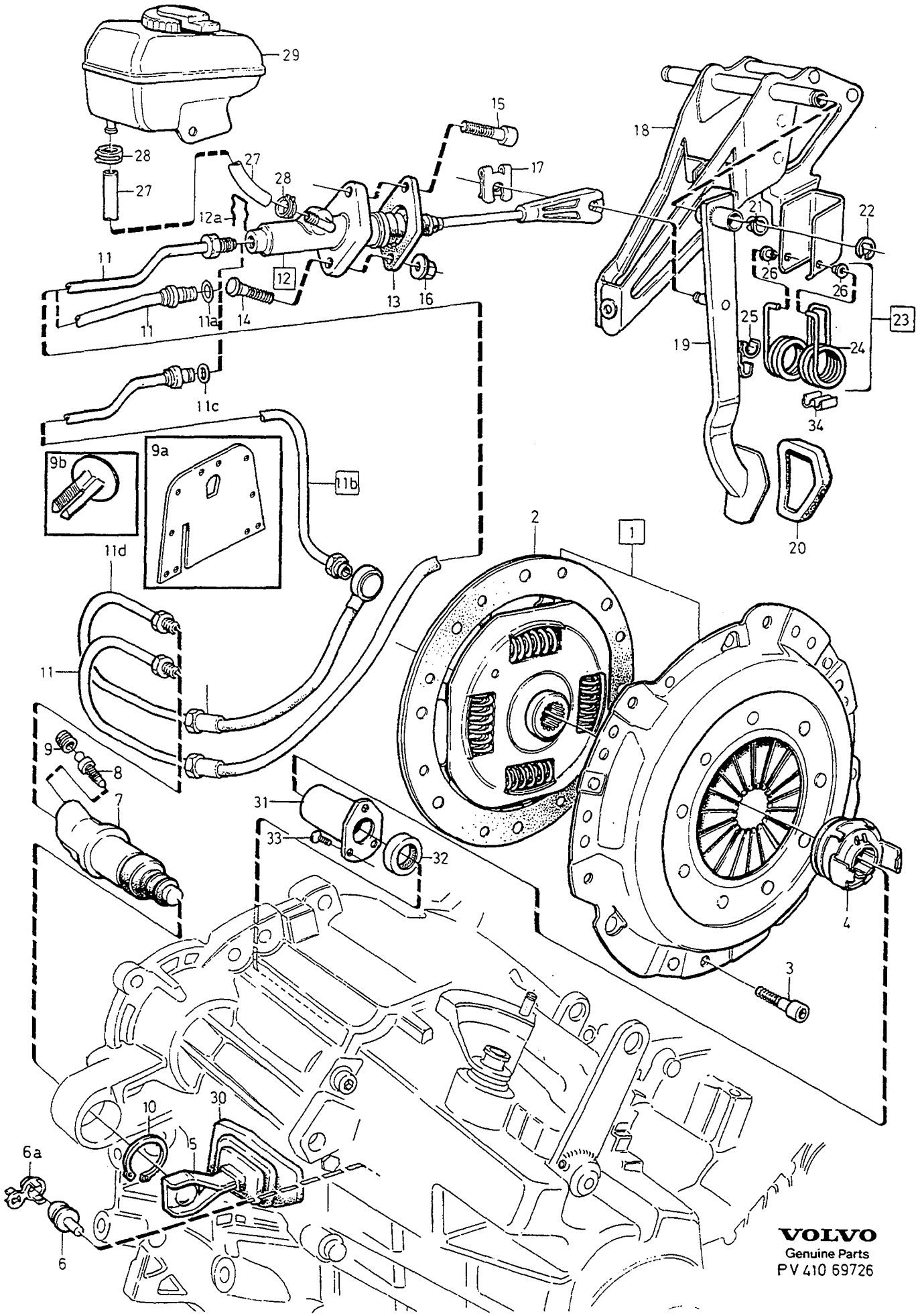

VOLVO
Genuine Parts
PV 410 69726

A	EXC TURBO
B	TURBO 2WD
C	DSL
D	AWD
E	

CLUTCH — KOPPLING
CLUTCH CONTROLS — KOPPLINGSREGLAGE

L.H.D

Group / Grupp 41

Page / Sida 581

Fig	Part No. / Artikelnummer	Quantity / Antal A	B	C	D	E	PS	Description	Benämning	Notes / Anmärkning	SR
										1 PCS 969159-3.	
19	9173742-9	1	1	1	1	-		Clutch pedal	Kopplingspedal	1997-	5
20	3546020-3	1	1	1	1	-		Pedal pad	Pedalskoning		3
21	6800152-8	4	4	4	4	-		Bushing	Bussning		4
22	977100-7	2	2	2	2	-		Retaining clip	Hållare		2
☆ 23	272287-4	1	1	1	1	-		Spring kit	Fjädersats	4DRS CH-82051 5DRS CH-5056 (271806)	3
23	271805-4	1	1	1	1	-		Spring kit	Fjädersats	4DRS CH 82052- 5DRS CH 5057-	3
24		1	1	1	1	-	KN	•Spring	•Fjäder		
25		1	1	1	1	-	KN	•Bushing	•Bussning		
26		2	2	2	2	-	KN	•Bushing	•Bussning		
27	944574-3	X	X	X	X	-		Rubber hose	Gummislang	-1995, LG 325mm	2
☆	9157190-1	X	X	X	X	-		Rubber hose	Gummislang	1996-, LG 335mm	3
28	976568-6	2	2	2	2	-		Hose clamp	Slangklamma		2
29		1	1	1	1	-		Reservoir •SEE 52/300	Behållare •SEE 52/300		
30	6843840-7	1	1	1	1	-		Bellows	Bälg	4DRS CH -APP 79123, 5DRS CH -APP 3766, (3520132)	3
30	6843840-7	1	1	1	1	-		Bellows	Bälg	4DRS CH APP 79124-. 5DRS CH APP 3767-.	3
31		1	1	1	1	-		Sleeve •SEE 43•589	Hylsa •SEE 43•589		
32		1	1	1	1	-		Sealing ring •SEE 43•589	Tätningsring •SEE 43•589		
33		3	3	3	3	-		Screw •SEE 43•589	Skruv •SEE 43•589		
34	3546671-3	2	2	2	2	-		Clamp	Klamma		4

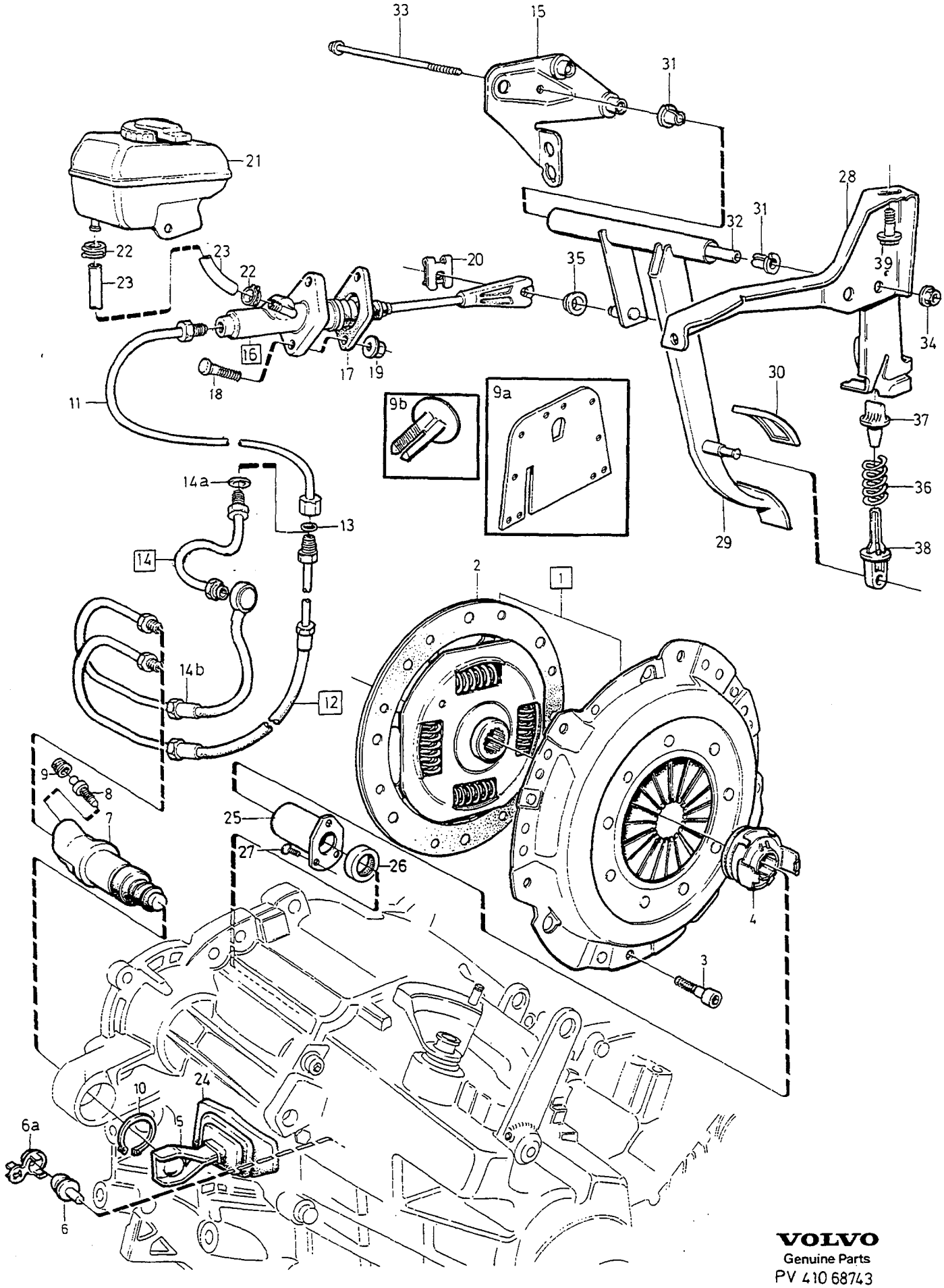

VOLVO
Genuine Parts
PV 410 68743

A	EXC TURBO
B	TURBO 2 WD
C	DSL
D	AWD
E	

CLUTCH — KOPPLING
CLUTCH CONTROLS — KOPPLINGSREGLAGE

R.H.D

Group / Grupp 41

Page / Sida 583

Fig	Part No. / Artikelnummer	Quantity / Antal A	B	C	D	E	PS	Description	Benämning	Notes / Anmärkning	SR
1	271494-7	1	-	-	-	-		Clutch kit	Kopplingssats		2
	271494-7	-	1	-	-	-		Clutch kit	Kopplingssats	B5204T2	2
	271810-4	-	1	-	-	-		Clutch kit	Kopplingssats	-1996, EXC B5234T4/T5	2
	272237-9	-	1	-	-	-		Clutch kit	Kopplingssats	1997, EXC B5234T4/T5	2
	271956-5	-	1	-	-	-		Clutch kit	Kopplingssats	B5234T5	3
	272218-9	-	1	-	-	-		Clutch kit	Kopplingssats	B5234T4	4
	272229-6	-	-	1	-	-		Clutch kit	Kopplingssats		4
	272236-1	-	-	-	1	-		Clutch kit	Kopplingssats	REPL 1PCS 272331-0.	2
☆	272331-0	-	-	-	1	-		Clutch kit	Kopplingssats		2
2	9176002-5	1	-	-	-	-		•Driven plate	•Lamell	(9176260)(6843207)	2
	9176002-5	-	1	-	-	-		•Driven plate	•Lamell	B5204T2	2
	9143478-7	-	1	-	-	-		•Driven plate	•Lamell	-1996, EXC B5234T4/T5 (6843879)	2
	9176001-7	-	1	-	-	-		•Driven plate	•Lamell	1997, EXC B5234T4/T5	2
	9163500-3	-	1	-	-	-		•Driven plate	•Lamell	B5234T5	3
	9176268-2	-	1	-	-	-		•Driven plate	•Lamell	B5234T4	4
	9176188-2	-	-	1	-	-		•Driven plate	•Lamell		3
	9143750-9	-	-	-	1	-		•Driven plate	•Lamell		2
3	959219-7	6	6	6	6	-		Hex. socket screw	Insexskruv	M8x16mm	2
☆ 4	9181651-2	1	1	1	-	-		Release bearing	Urkopplingslager	(9163506)(9143472)	3
☆	9181780-9	-	-	-	1	-		Release bearing	Urkopplingslager		3
5	9143486-0	1	1	1	1	-		Release fork	Urkopplingsgaffel	(3502595)(9143165)	3
6	*(3502145)*	1	1	1	-	-	SP	Pivot pin	Ledtapp	-1995 REPL 1PCS 9163598-7, 1PCS 9143962-0.	3
	9163598-7	1	1	1	1	-		Pivot pin	Ledtapp		3
6a	9143962-0	1	1	1	1	-		Ball seat	Kulskål		3
7	9181017-6	1	1	1	1	-		Control cylinder	Manövercylinder	EXC B5234T4 (6843128)	2
	9181246-1	-	1	-	-	-		Control cylinder	Manövercylinder	B5234T4	2
8	1221940-8	1	1	1	1	-		•Bleeder nipple	•Avluftningsnippel		3
9	656456-1	1	1	1	1	-		•Rubber cap	•Gummihatt		2
☆ 9a	9181829-4	1	1	1	1	-		Heat insulation	Värmeisolering	(S,N,SF)	3
☆ 9b	9181832-8	1	1	1	1	-		Clip	Clips	(S,N,SF)	3
10	914463-5	1	1	1	1	-		Retaining ring	Spårring		2
11	9143757-4	1	1	-	1	-		Clutch line	Kopplingsledning		4
12	9143414-2	1	1	-	1	-		Clutch line	Kopplingsledning		4
13	9143918-2	1	1	-	1	-		•O-ring	•O-ring		4
14	9176473-8	-	-	1	-	-		Clutch pipe	Kopplingsrör		4
14a	9143918-2	-	-	1	-	-		•O-ring	•O-ring		4
14b	9181397-2	-	-	1	-	-		Clutch line	Kopplingsledning		4
15		1	1	1	1	-		Bracket •SEE 52•675/B	Konsol •SEE 52•675/B		
16	9163882-5	1	1	1	1	-		Master cylinder	Huvudcylinder	(3502567)	3
17	3502854-7	1	1	1	1	-		•Seal	•Tätning		2
18	965503-6	2	2	2	2	-		•Screw	•Skruv		2
19	945408-3	2	2	2	2	-		Flange nut	Flänsmutter		2
20	942915-0	1	1	1	1	-		Safety brace	Säkringsbygel	-1996	2
	969159-3	1	1	1	1	-		Safety brace	Säkringsbygel	1997	2
21		1	1	1	1	-		Reservoir •SEE 52•673	Behållare •SEE 52•673		
22	1389647-7	2	2	2	2	-		Hose clamp	Slangklamma	-1995	2
	976568-6	2	2	2	2	-		Hose clamp	Slangklamma	1996-	2
23	944574-3	1	1	1	-	-		Rubber hose	Gummislang	-1995, LG 240 mm	2
☆	9157190-1	X	X	X	X	-		Rubber hose	Gummislang	1996-, LG 240 mm	3
24	6843840-7	1	1	1	1	-		Bellows	Bälg	4DRS CH -APP 79123, 5DRS CH -APP 3766, (3520132)	3
	6843840-7	1	1	1	1	-		Bellows	Bälg	4DRS CH APP 79124-. 5DRS CH APP 3767-.	3

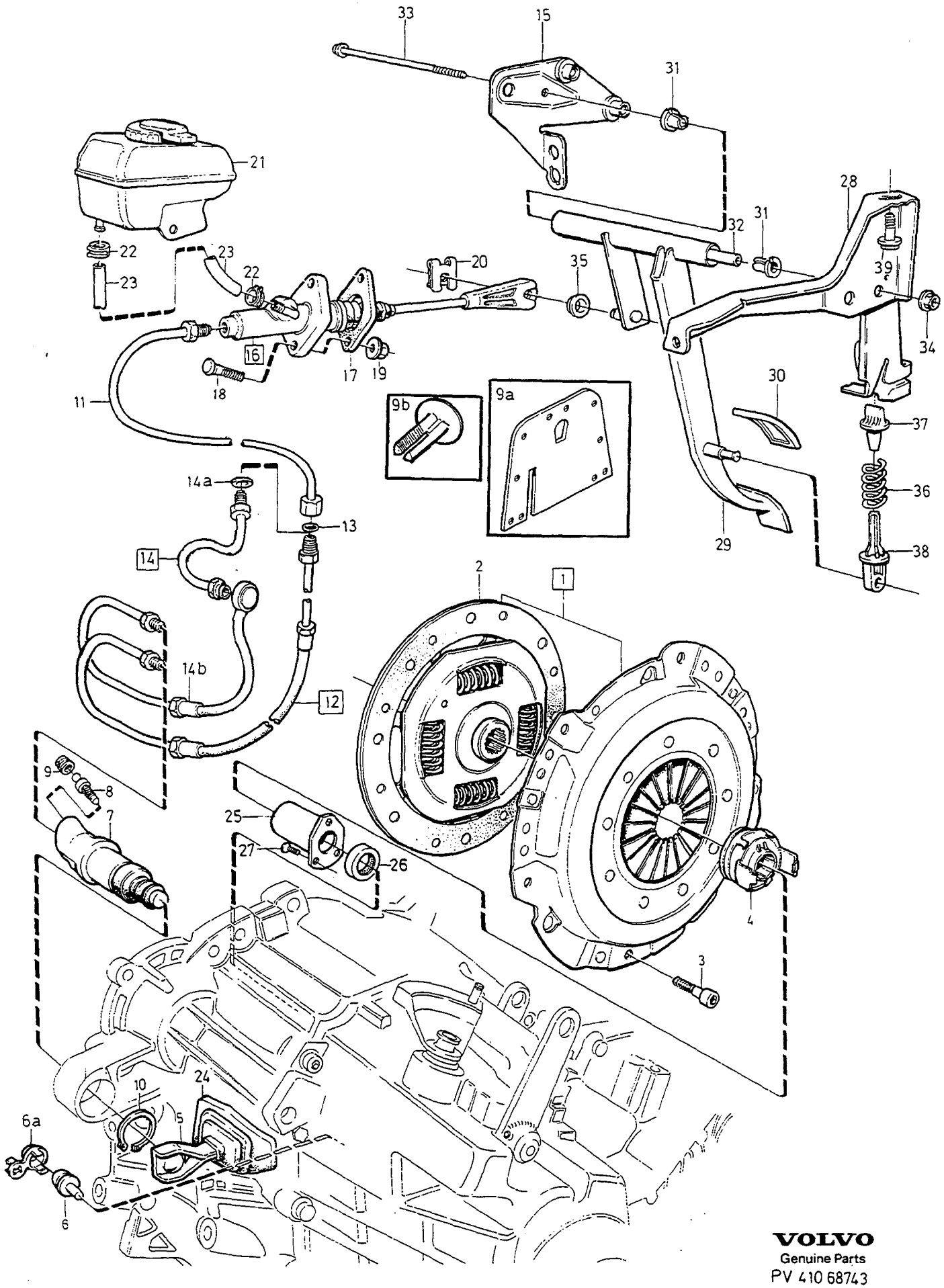

VOLVO
Genuine Parts
PV 410 68743

A	EXC TURBO
B	TURBO 2WD
C	DSL
D	AWD
E	

CLUTCH — KOPPLING
CLUTCH CONTROLS — KOPPLINGSREGLAGE

R.H.D

Group / Grupp 41

Page / Sida 585

Fig	Part No. / Artikelnummer	Quantity / Antal A	B	C	D	E	PS	Description	Benämning	Notes / Anmärkning	SR
25		1	1	1	1	-		Sleeve •SEE 43•589	Hylsa •SEE 43•589		
26		1	1	1	1	-		Sealing ring •SEE 43•589	Tätningsring •SEE 43•589		
27		3	3	3	3	-		Screw •SEE 43•589	Skruv •SEE 43•589		
28		1	1	1	1	-		Bracket •SEE 52•675/B	Konsol •SEE 52•675/B		
29	*(3546106)*	1	1	1	1	-	SP	Clutch pedal	Kopplingspedal	REPL 1PCS 9173744-5, 1PCS 969159-3.	5
	9173744-5	1	1	1	1	-		Clutch pedal	Kopplingspedal	1997-	5
30	3546020-3	1	1	1	1	-		Pedal pad	Pedalskoning		3
31	3516125-6	2	2	2	2	-		Bushing	Bussning		4
32	3546111-0	1	1	1	1	-		Shaft	Axel		6
33	976563-7	1	1	1	1	-		Hexagon screw	Sexkantsskruv		4
34	948645-7	1	1	1	1	-		Flange lock nut	Flänslåsmutter		2
35	3546427-0	1	1	1	1	-		Bushing	Bussning		4
36	9140179-4	1	-	-	-	-		Helper spring	Hjälpfjäder		3
	3546410-6	-	1	1	1	-		Helper spring	Hjälpfjäder		3
37	9140019-2	1	1	1	1	-		Spring seat	Fjädersäte		4
38	3546113-6	1	1	1	1	-		Spring seat	Fjädersäte		3
39	946329-0	1	1	1	1	-		Flange screw	Flänsskruv		2

GEARBOX / VÄXELLÅDA

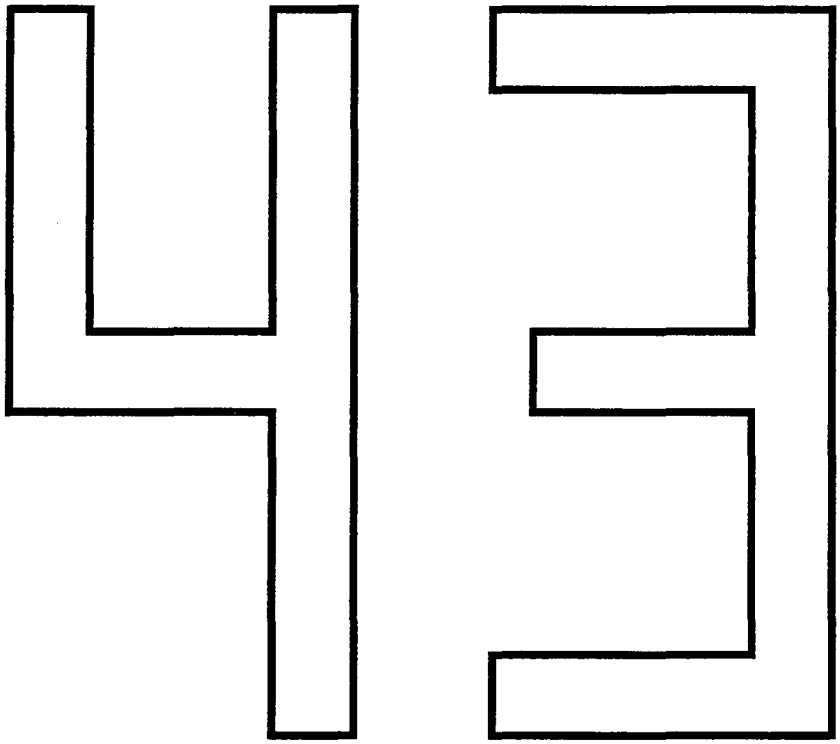

A
B
C
D
E

SUB GROUP
GEARBOX

UNDERGRUPP
VÄXELLÅDA

Group
Grupp
43

Page
Sida
587

Fig	Part No. Artikelnummer	Quantity / Antal A	B	C	D	E	PS	Description	Benämning	Notes Anmärkning	SR
		-	-	-	-	-		Gearbox, manual ..... M56,M58,M59.	Växellåda, manuell ..... M56,M58,M59.	SEE 43•589	
		-	-	-	-	-		Gearshift gearbox, manual ..... M56,M58,M59.	Växelreglage växellåda, manuell M56,M58,M59.	SEE 43•597	
		-	-	-	-	-		Angle gear ..... M58 AWD	Vinkelväxel ..... M58 AWD	SEE 43•599	
		-	-	-	-	-		Gearbox, automatic	Växellåda, automat		
		-	-	-	-	-		•AW50-42 LE, -1995.	•AW50-42 LE, -1995.	SEE 43•601	
		-	-	-	-	-		•AW50-42 LE, 1996-.	•AW50-42 LE, 1996-.	SEE 43•607	
		-	-	-	-	-		•AW50-42, DSL.	•AW50-42, DSL.	SEE 43•611	
		-	-	-	-	-		Control system	Kontrollsystem		
		-	-	-	-	-		•AW50-42 LE, -1995	•AW50-42 LE, -1995	SEE 43•615	
		-	-	-	-	-		•AW50-42 LE, 1996-	•AW50-42 LE, 1996-	SEE 43•619	
		-	-	-	-	-		Gearshift gearbox, automatic .	Växelreglage växellåda, automat		
		-	-	-	-	-		•AW50-42 LE , -1992	•AW50-42 LE , -1992	SEE 43•621	
		-	-	-	-	-		•AW50-42 LE , 1993-94 ...	•AW50-42 LE , 1993-94 ...	SEE 43•623	
		-	-	-	-	-		•AW50-42 LE , 1995-	•AW50-42 LE , 1995-	SEE 43•625	
		-	-	-	-	-		Gearbox cooling ..... AW50-42 LE	Växellådskylning ..... AW50-42 LE	SEE 43•629	

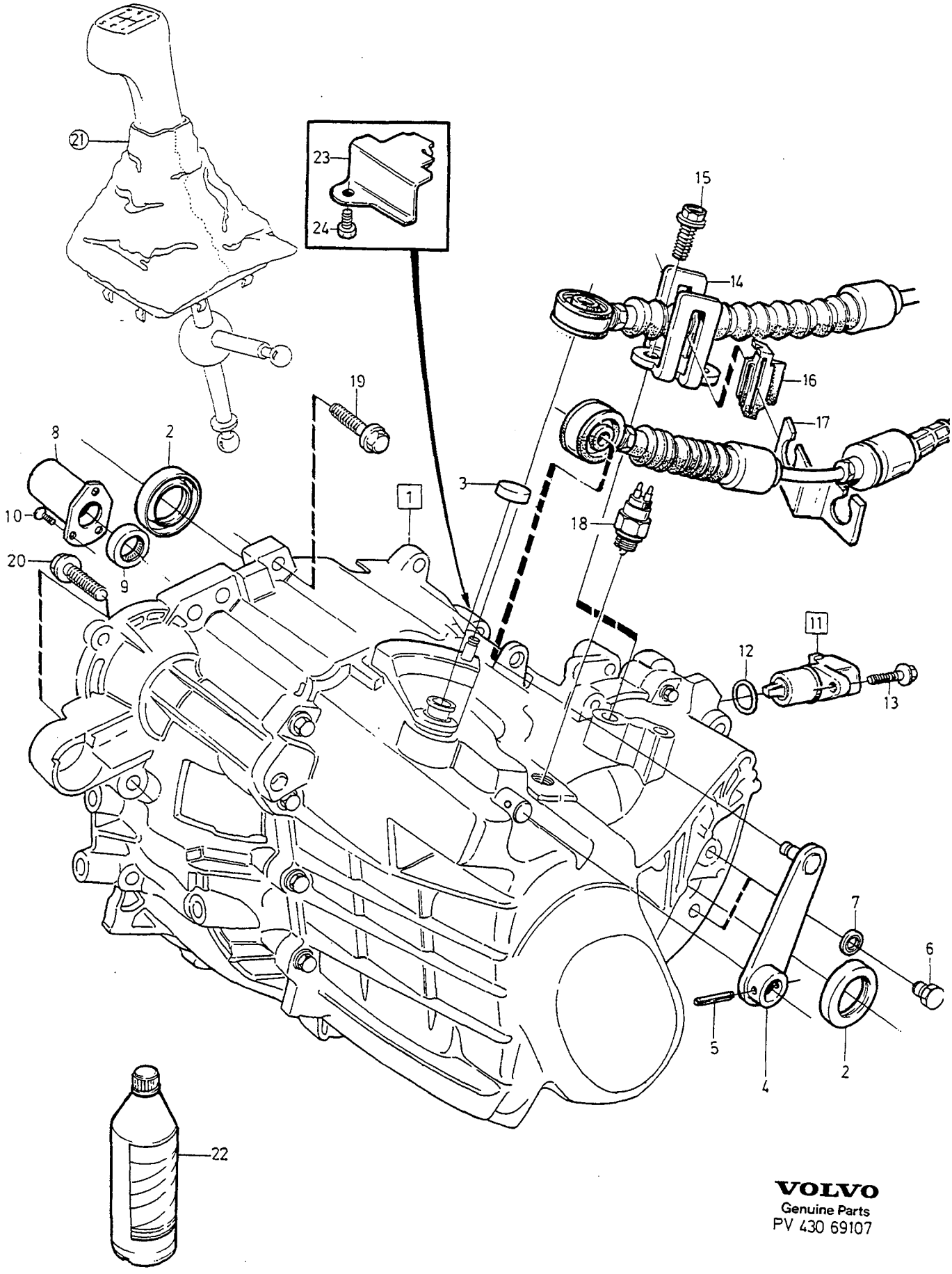

VOLVO
Genuine Parts
PV 430 69107

A	M56 -1994
B	M56 1995.
C	M56 1996-
D	M59
E	M58

GEARBOX, MANUAL — VÄXELLÅDA, MANUELL

Group / Grupp 43

Page / Sida 589

Fig	Part No. / Artikelnummer	Quantity / Antal A	B	C	D	E	PS	Description	Benämning	Notes / Anmärkning	SR
1	*(1208746)*	1	-	-	-	-	SP	Gearbox	Växellåda	B5254S RATIO 4.00:1. REPL 1PCS 1208655-9	5
	(1208747)	1	-	-	-	-	SP	Gearbox	Växellåda	B5204S RATIO 4.45:1 REPL 1PCS 1208780-1	5
	(1208780)	1	-	-	-	-	SP	Gearbox	Växellåda	RATIO 4.45:1 REPL 1 PCS 1208837-3	5
	(1208632)	1	-	-	-	-	SP	Gearbox	Växellåda	-1993, B5252S RATIO 3.77:1 REPL 1PCS 1208813-4	5
	1208813-4	1	-	-	-	-		Gearbox	Växellåda	RATIO 3.77:1	5
	(1208655)	1	-	-	-	-	SP	Gearbox	Växellåda	1994, B5204T,B5252S, B5234S,B5254S,B5234T. RATIO 4.00:1 REPL 1PCS 1208862-1	5
	(1208655)	-	1	-	-	-	SP	Gearbox	Växellåda	B5204T,B5252S,B5234S, B5254S,B5234T. RATIO 4.00:1 4DRS CH-232184, 5DRS CH-133629. REPL 1PCS 1208862-1	5
	(1208836)	-	1	-	-	-	SP	Gearbox	Växellåda	B5204T,B5252S,B5234S, B5254S,B5234T. RATIO 4.00:1 4DRS CH 232185-260392. 5DRS CH 133630-164782.	5
		-	-	-	-	-		.....	.....	REPL 1PCS 1208862-1	
1	1208862-1	-	1	-	-	-		Gearbox	Växellåda	RATIO 4.00:1 4DRS CH 260393- 5DRS CH 164783-	5
		-	-	-	-	-		.....	.....	EXC B5234T5	
1	*(1208780)*	-	1	-	-	-	SP	Gearbox	Växellåda	B5204S,B5202S RATIO 4.45:1 4DRS CH-232439, 5DRS CH-134054. REPL 1PCS 1208837-3	5
	(1208837)	-	1	-	-	-	SP	Gearbox	Växellåda	B5204S,B5202S RATIO 4.45:1 4DRS CH 232440-260135. 5DRS CH 134055-164326.	5
		-	-	-	-	-		.....	.....	REPL 1PCS 1208863-9.	
1	1208863-9	-	1	-	-	-		Gearbox	Växellåda	RATIO 4.45:1 4DRS CH 260136- 5DRS CH 164327-	5
	(1208807)	-	1	-	-	-	SP	Gearbox	Växellåda	B5234T5	5

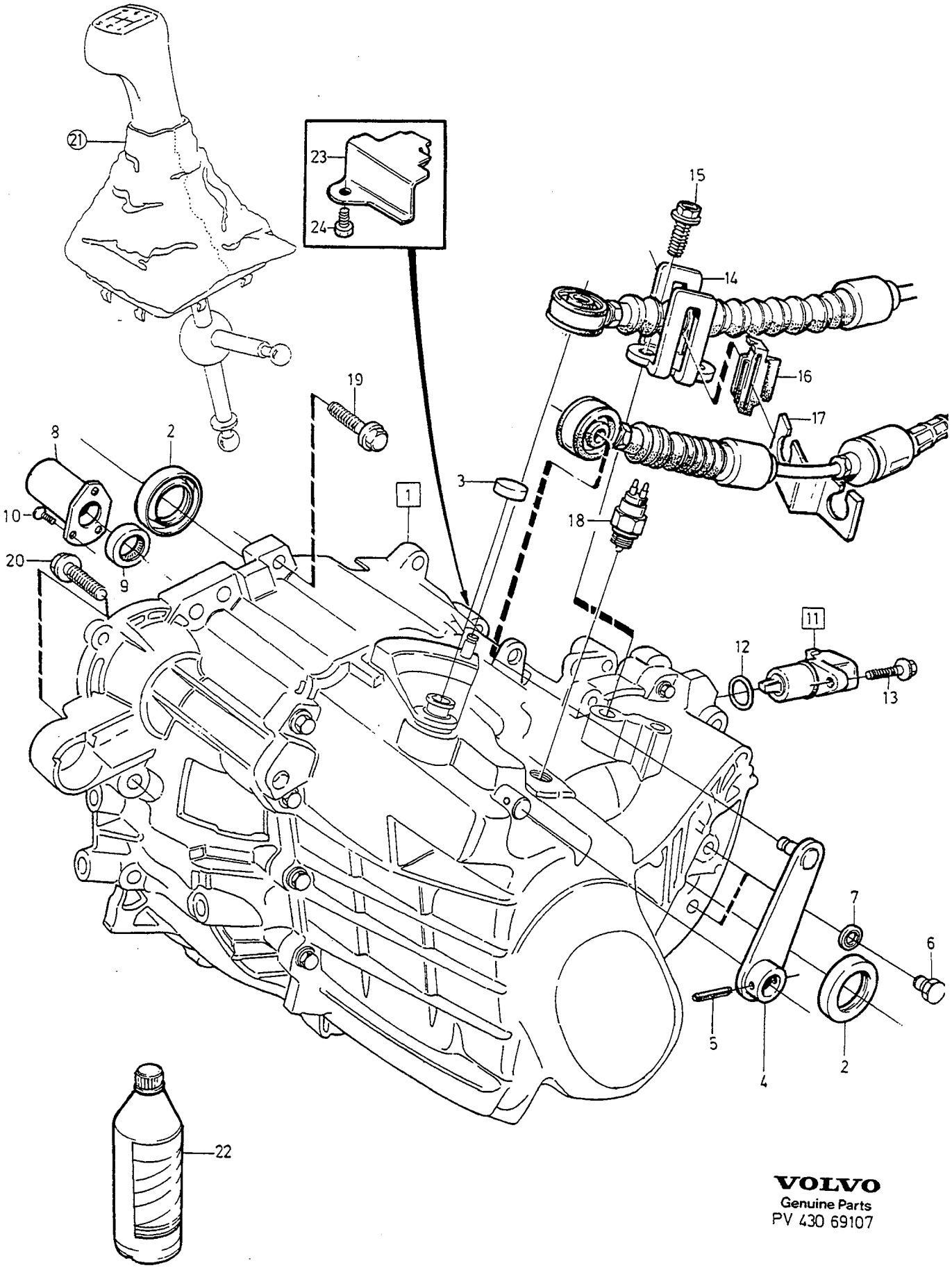

VOLVO
Genuine Parts
PV 430 69107

A	M56 -1994
B	M56 1995.
C	M56 1996-
D	M59
E	M58

GEARBOX, MANUAL — VÄXELLÅDA, MANUELL

Group / Grupp: 43

Page / Sida: 591

Fig	Part No. / Artikelnummer	Quantity / Antal A	B	C	D	E	PS	Description	Benämning	Notes / Anmärkning	SR
										RATIO 4.00:1 4DRS CH-232441, 5DRS CH-134058. REPL 1PCS 1208860-5	
	(1208860)	-	1	-	-	-	SP	Gearbox	Växellåda	B5234T5 RATIO 4.00:1 4DRS CH 232442-258479. 5DRS CH 134059-163022. REPL 1PCS 1208864-7	5
		-	-	-	-	-		.....	.....		
1	1208864-7	-	1	-	-	-		Gearbox	Växellåda	RATIO 4.00:1 FOR B5234T5 4DRS CH 258480- 5DRS CH 163023-	5
	1208815-9	-	-	1	-	-		Gearbox	Växellåda	B5202S,B5204S RATIO 4.45:1 4DRS CH -280034. 5 DRS CH -187636.	5
	(1208874)	-	-	1	-	-	SP	Gearbox	Växellåda	RATIO 4.45:1 4DRS CH 280035-370119 5DRS CH 187636-296915 REPL 1PCS 1208933-0.	5
☆	1208933-0	-	-	1	-	-		Gearbox	Växellåda	RATIO 4.45:1 4DRS CH 370120- 5DRS CH 296916-	4
	1208814-2	-	-	1	-	-		Gearbox	Växellåda	B5252S,B5234S,B5254S, B5204T,B5234T RATIO 4.00:1 4DRS CH-282762. 5DRS CH-189133.	5
	(1208873)	-	-	1	-	-	SP	Gearbox	Växellåda	RATIO 4.00:1 EXC B5234T5 4DRS CH 282763-369969 5DRS CH 189134-296948 REPL 1PCS 1208934-8.	5
	1208934-8	-	-	1	-	-		Gearbox	Växellåda	4DRS CH 369970- 5DRS CH 296949-	4
	(1208887)	-	-	1	-	-	SP	Gearbox	Växellåda	B5234T5 RATIO 4.00:1 4DRS CH-284529. 5DRS CH-191006. REPL 1PCS 1208888-6.	5
	1208888-6	-	-	1	-	-		Gearbox	Växellåda	B5234T5 RATIO 4.00:1 4DRS CH 284530-, 5DRS CH 191007-,	5
	(1208886)	-	-	1	-	-	SP	Gearbox	Växellåda	DSL,RATIO 3.57:1 FC 2, CH- 296062 REPL 1PCS 1208930-6.	5
☆	1208930-6	-	-	1	-	-		Gearbox	Växellåda	DSL, RATIO 3.57:1 FC 2, CH 296063-	4

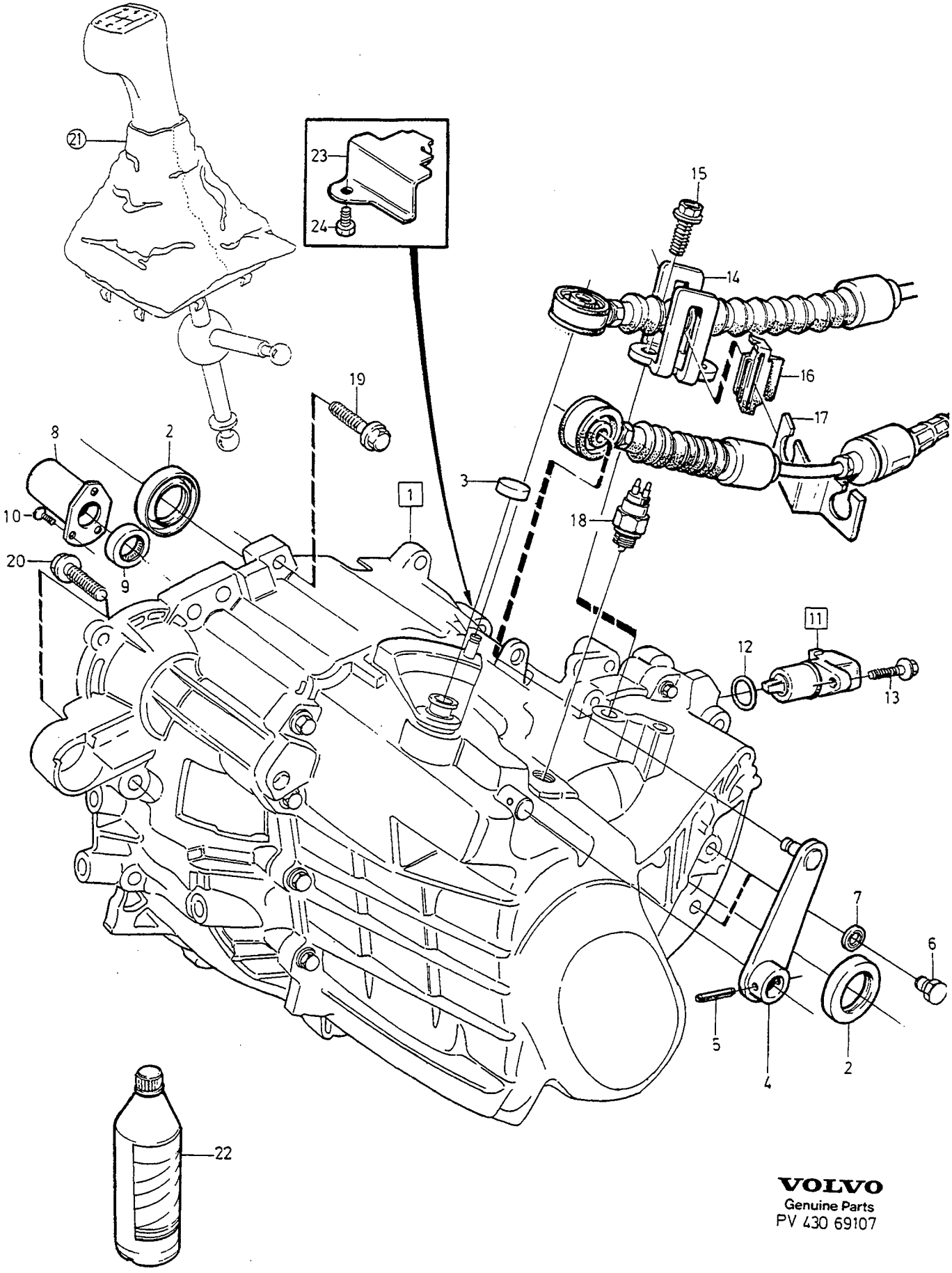

VOLVO
Genuine Parts
PV 430 69107

A	M56 -1994
B	M56 1995.
C	M56 1996-
D	M59
E	M58

GEARBOX, MANUAL — VÄXELLÅDA, MANUELL

Group / Grupp 43

Page / Sida 593

Fig	Part No. / Artikelnummer	Quantity / Antal A	B	C	D	E	P S	Description	Benämning	Notes / Anmärkning	S R
	(1208867)	-	-	-	1	-	SP	Gearbox	Växellåda	B5234T4 FC2, -1996 REPL 1PCS 1208932-2.	5
☆	1208932-2	-	-	-	1	-		Gearbox	Växellåda	B5234T4 1997-	4
	(1208832)	-	-	-	-	1	SP	Gearbox	Växellåda	CH-296062 REPL 1PCS 1208931-4	4
	(1208931)	-	-	-	-	1	SP	Gearbox	Växellåda	CH 296063- REPL 1PCS 1208914-0.	4
☆	1208914-0	-	-	-	-	1		Gearbox	Växellåda		4
	(5003890)	1	-	-	-	-	SP	Gearbox, exch	Växellåda, bytes	FOR 1208746-6 REPL 1PCS 5003992-4	5
	(5003891)	1	-	-	-	-	SP	Gearbox, exch	Växellåda, bytes	FOR 1208747-4 REPL 1PCS 5003993-2.	5
	(5003889)	1	-	-	-	-	SP	Gearbox, exch	Växellåda, bytes	FOR 1208632-8 REPL 1PCS 5003991-6.	5
	5003991-6	1	-	-	-	-	EU	Gearbox, exch	Växellåda, bytes	RATIO 3.77:1 FOR 1208813	5
	(5003924)	1	1	-	-	-	SP	Gearbox, exch	Växellåda, bytes	FOR 1208655-9 REPL 1PCS 5003978-3.	5
	(5003978)	1	1	-	-	-	SP	Gearbox, exch	Växellåda, bytes	RATIO 4.00:1 REPL 1PCS 5003992-4.	5
		-	-	-	-	-		.....	.....		
1	5003992-4	1	1	-	-	-	EU	Gearbox, exch	Växellåda, bytes	RATIO 4.00:1 EXC T-5R/850R FOR 1208862-1.	5
		-	-	-	-	-		.....	.....		
1	*(5003972)*	-	1	-	-	-	SP	Gearbox, exch	Växellåda, bytes	FOR 1208780-5 REPL 1PCS 5003977-5.	5
		-	-	-	-	-		.....	.....		
1	*(5003977)*	-	1	-	-	-	SP	Gearbox, exch	Växellåda, bytes	RATIO 4.45:1 REPL 1PCS 5003993-2	5
		-	-	-	-	-		.....	.....		
1	5003993-2	1	1	-	-	-	EU	Gearbox, exch	Växellåda, bytes	RATIO 4.45:1 FOR 1208863-9.	5
	5003988-2	-	-	1	-	-	EU	Gearbox, exch	Växellåda, bytes	FOR 1208815-9,1208874. 1996-	5
	5003993-2	-	-	1	-	-	EU	Gearbox, exch	Växellåda, bytes	RATIO 4.45:1 -1995	5
	5003989-0	-	-	1	-	-	EU	Gearbox, exch	Växellåda, bytes	FOR 1208814-2,1208873. 1996-	5
		-	-	-	-	-		.....	.....		
1	5003992-4	-	-	1	-	-	EU	Gearbox, exch	Växellåda, bytes	RATIO 4.00:1, -1995 EXC T-5R/850R	5
		-	-	-	-	-		.....	.....		
1	8111004-1	-	-	1	-	-	EU	Gearbox, exch	Växellåda, bytes	FOR 1208886-0	5
☆	8111111-4	-	1	-	-	-	EU	Gearbox, exch	Växellåda, bytes	FOR 1208864-7.	5

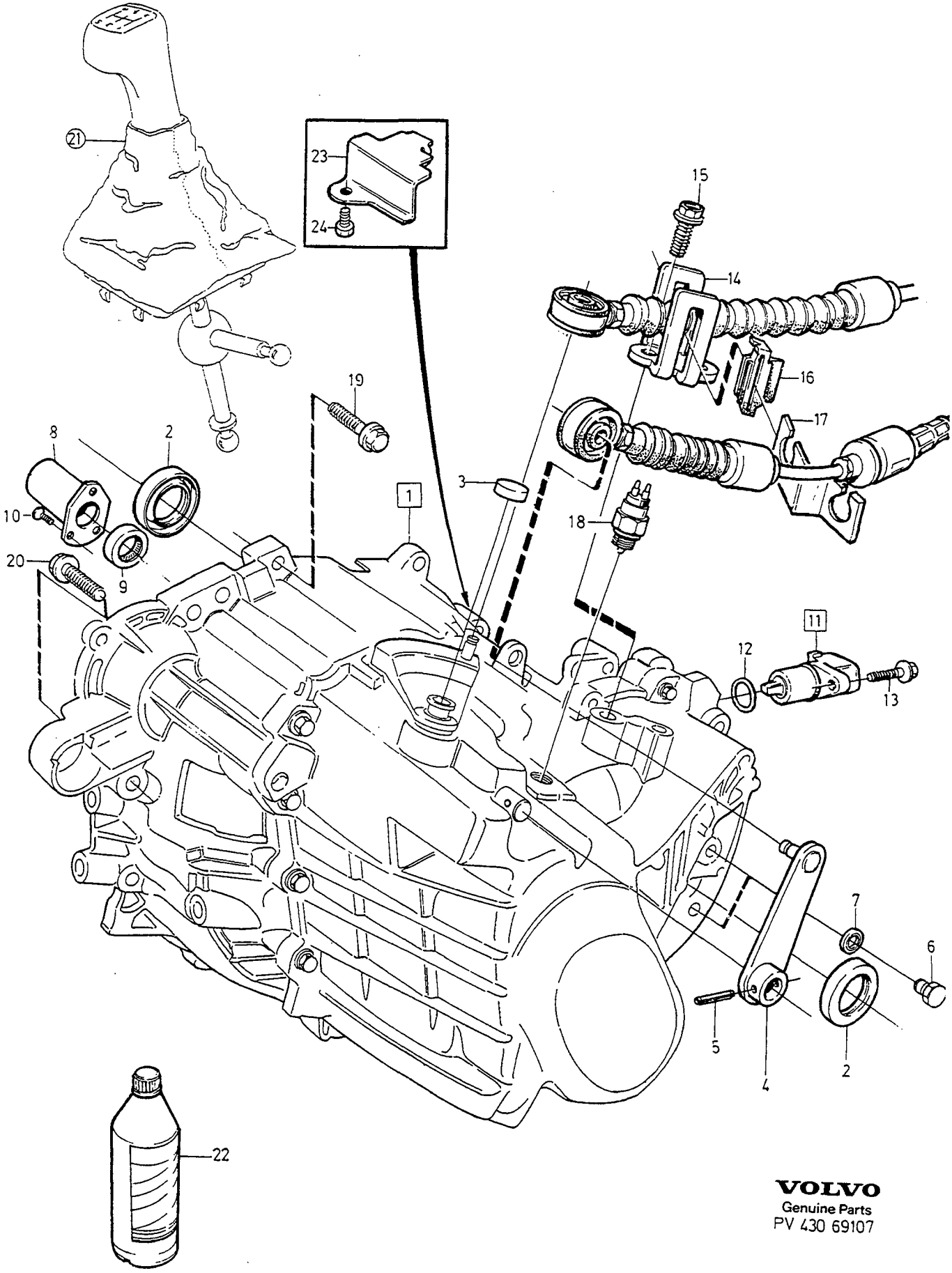

VOLVO
Genuine Parts
PV 430 69107

A	M56 -1994
B	M56 1995.
C	M56 1996-
D	M59
E	M58

GEARBOX, MANUAL — VÄXELLÅDA, MANUELL

Group / Grupp 43

Page / Sida 595

Fig	Part No. / Artikelnummer	Quantity / Antal A	B	C	D	E	P S	Description	Benämning	Notes / Anmärkning	S R
☆	8111113-0	-	-	1	-	-	EU	Gearbox, exch	Växellåda, bytes	FOR 1208888-6.	5
☆	8111114-8	-	-	-	1	-	EU	Gearbox, exch	Växellåda, bytes	FOR 1208932-2.	4
2	6843481-0	2	2	2	-	-		•Sealing ring	•Tätningsring	(3520472)	2
	6843481-0	-	-	-	1	1		•Sealing ring	•Tätningsring	L.H.	2
	9143911-7	-	-	-	1	1		•Sealing ring	•Tätningsring	R.H.	3
3	3520149-0	1	1	1	1	1		•Cover	•Huv		2
4	6814707-3	1	1	1	1	1		•Lever	•Hävarm		4
5	1232645-0	1	1	1	1	1		•Spring pin	•Rörpinne		2
6	960632-8	2	2	2	2	2		•Plug	•Plugg		2
7	11998-2	2	2	2	2	2		•Gasket	•Packning		1
8	1381799-4	1	1	1	1	1		•Sleeve	•Hylsa		3
9	1381798-6	1	1	1	1	1		•Sealing ring	•Tätningsring		2
10	3502870-3	3	3	3	3	3		•Screw	•Skruv		2
11	9148788-4	1	1	-	-	-		•Vehicle speed sensor	•Hastighetsmätargivare	(9148648)	2
12	949410-5	1	1	-	-	-		••O-ring	••O-ring		2
13	946544-4	1	1	-	-	-		•Flange screw	•Flänsskruv		2
14	3520134-2	1	1	1	1	1		•Bracket	•Konsol		6
15	945444-8	2	2	2	2	2		•Flange screw	•Flänsskruv		2
16	3520136-7	2	2	2	2	2		•Rubber damper	•Gummidämpare		3
17	3520135-9	1	1	1	1	1		•Retainer	•Hållare		6
18	1307086-7	1	1	1	1	1		Reverse light contact	Backljuskontakt		2
19	965185-2	5	5	5	5	5		Flange screw	Flänsskruv	M10x40 mm	2
20	965188-6	5	5	5	5	5		Flange screw	Flänsskruv	M10X70 mm	2
21		1	1	1	1	1		Gearshift	Växelreglage		
								•SEE 43•597	•SEE 43•597		
22	1161423-7	X	X	X	X	X		Transmission oil	Transmissionsolja	1L	2
		-	-	-	-	-		.....	.....		
23	9163724-9	-	-	1	1	1		Cover plate	Täckplåt		5
☆ 24	966807-0	-	-	1	1	1		Flange screw	Flänsskruv		3

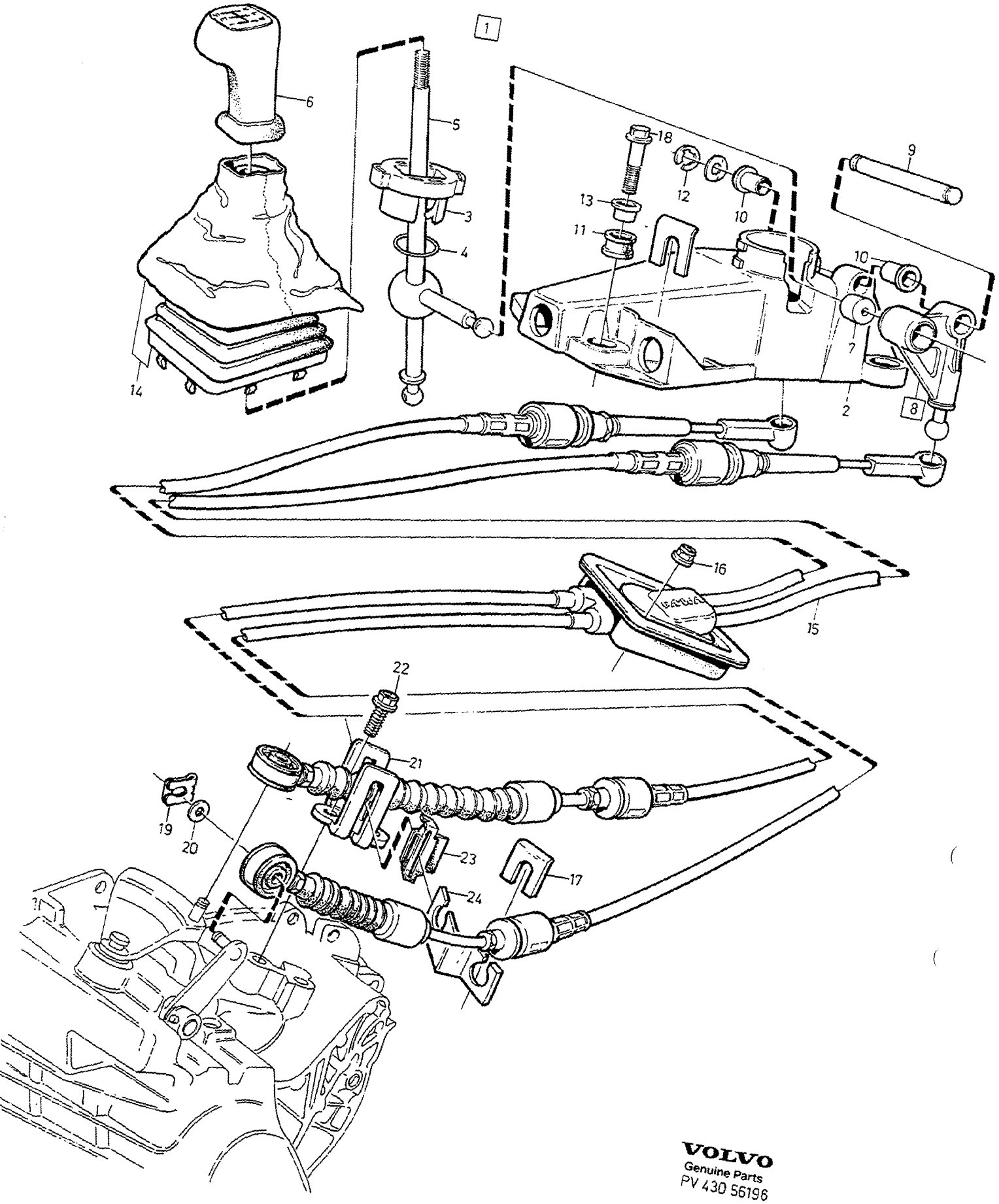

VOLVO
Genuine Parts
PV 430 56196

A
B
C
D
E

GEARSHIFT GEARBOX, MANUAL — VÄXELREGLAGE VÄXELLÅDA, MANUELL

Group / Grupp 43

Page / Sida 597

M56, M59,M58.

Fig	Part No. Artikelnummer	Quantity / Antal A	B	C	D	E	PS	Description	Benämning	Notes Anmärkning	SR
1		1	-	-	-	-	NS	Gear lever carrier	Spakställ		
2	1377393-2	1	-	-	-	-		• Housing	• Hus		5
3	3502504-8	1	-	-	-	-		• Ball seat	• Kulskål		3
4	977579-2	1	-	-	-	-		• O-ring	• O-ring		2
5	6814306-4	1	-	-	-	-		• Gear lever	• Växelspak		4
6	6814305-6	1	-	-	-	-		• Gear lever knob	• Växelspaksknopp	EXC T-5R,850R	2
	9163529-2	1	-	-	-	-		• Gear lever knob	• Växelspaksknopp	FOR T-5R	5
	6816286-6	1	-	-	-	-		• Gear lever knob light beige	• Växelspaksknopp ljusbeige	FOR 850R, CODE 3865.	5
	6816315-3	1	-	-	-	-		• Gear lever knob dark grey	• Växelspaksknopp mörkgrå	FOR 850R, CODE 3875.	5
7	1377370-0	1	-	-	-	-		• Ball seat	• Kulskål		3
8	3502812-5	1	-	-	-	-		• Gear lever	• Växelhävarm		4
9		1	-	-	-	-	NS	•• Axle	•• Axel		
10	1381423-1	2	-	-	-	-		• Bushing	• Bussning		3
11	6814983-0	4	-	-	-	-		• Rubber bushing	• Gummibussning		3
12	966237-0	1	-	-	-	-		• E-circlip	• Spårryttare		2
13	3549232-1	4	-	-	-	-		• Sleeve	• Hylsa		4
14	6801666-6	1	-	-	-	-		• Gaiter	• Damask	1) EXC B5234T5	3
	9163609-2	1	-	-	-	-		• Gaiter	• Damask	1) FOR B5234T5	5
15	9176272-4	1	-	-	-	-		Gear shift cable	Växelreglagewire	(6843404)	3
16	949278-6	2	-	-	-	-		Flange lock nut	Flänslåsmutter		2
17	3502507-1	4	-	-	-	-		Clip	Clips		3
18	965181-1	4	-	-	-	-		Flange screw	Flänsskruv		2
19	942915-0	2	-	-	-	-		Safety brace	Säkringsbygel		2
20	973968-1	2	-	-	-	-		Washer	Bricka		2
21		1	-	-	-	-		Bracket	Konsol		
								• SEE 43 • 589	• SEE 43 • 589		
22		2	-	-	-	-		Flange screw	Flänsskruv		
								• SEE 43 • 589	• SEE 43 • 589		
23		2	-	-	-	-		Rubber damper	Gummidämpare		
								• SEE 43 • 589	• SEE 43 • 589		
24		1	-	-	-	-		Retainer	Hållare		
								• SEE 43 • 589	• SEE 43 • 589		

1) When replacing gaiter, the gearlever knob must also be replaced. / Vid byte av damask skall även växelspaksknopp bytas.

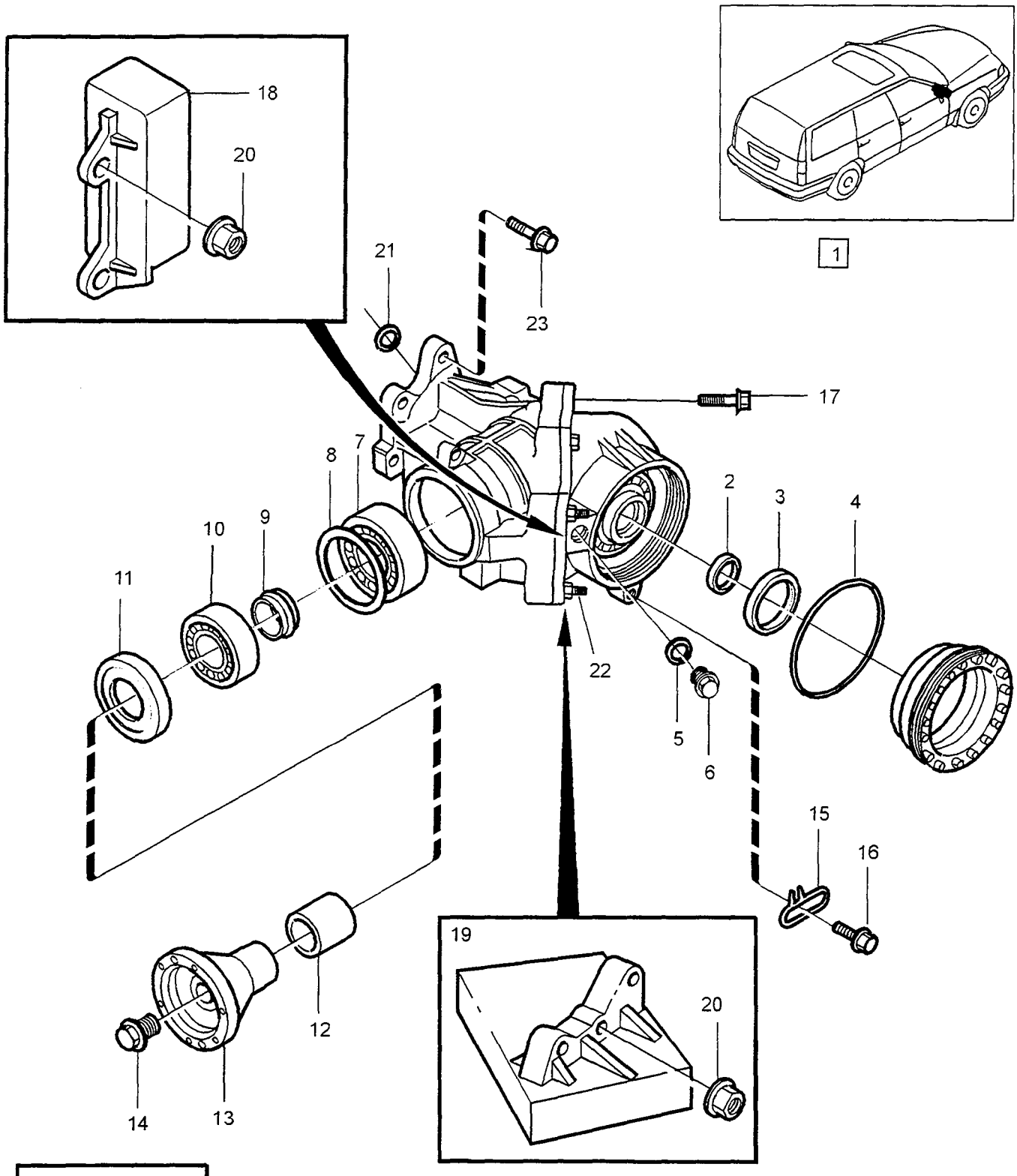

VOLVO
Genuine Parts
PV 430 69667

A	L.H.D
B	R.H.D
C	
D	
E	

ANGLE GEAR — VINKELVÄXEL

Group / Grupp: 43

Page / Sida: 599

AWD

Fig	Part No. Artikelnummer	Quantity / Antal A	B	C	D	E	PS	Description	Benämning	Notes Anmärkning	SR
1	*(9143875)*	1	-	-	-	-	SP	Angle gear	Vinkelväxel	REPL 1PCS 9181184-4.	5
	9181184-4	-	1	-	-	-		Angle gear	Vinkelväxel		5
2	9143885-3	1	1	-	-	-		•Sealing ring	•Tätningsring		4
3	9143879-6	1	1	-	-	-		•Sealing ring	•Tätningsring		4
4	925258-6	1	1	-	-	-		•O-ring	•O-ring		2
5	11998-2	1	1	-	-	-		•Gasket	•Packning		1
6	3549308-9	1	1	-	-	-		•Plug	•Plugg		2
7	183841-6	1	1	-	-	-		•Roller bearing	•Rullager		2
8	3502102-1	1	1	-	-	-		•Spacer washer	•Distansbricka	THK 1.65mm	2
	3502104-7	1	1	-	-	-		•Spacer washer	•Distansbricka	THK 1.67mm	2
	3502106-2	1	1	-	-	-		•Spacer washer	•Distansbricka	THK 1.69mm	2
	3502108-8	1	1	-	-	-		•Spacer washer	•Distansbricka	THK 1.71mm	2
	3502110-4	1	1	-	-	-		•Spacer washer	•Distansbricka	THK 1.73mm	2
9	1340791-1	1	1	-	-	-		•Pretensioning sleeve	•Förspänningshylsa		3
10	183839-0	1	1	-	-	-		•Roller bearing	•Rullager		2
☆ 11	9183891-2	1	1	-	-	-		•Seal	•Tätning		3
12	9143889-5	1	1	-	-	-		•Sleeve	•Hylsa		5
13	9143905-9	1	1	-	-	-		•Companion flange	•Medbringare		5
14	3549685-0	1	1	-	-	-		•Flange lock nut	•Flänslåsmutter		2
15	1377065-6	1	1	-	-	-		•Lock washer	•Låsbricka		4
16	946441-3	1	1	-	-	-		•Hexagon screw	•Sexkantsskruv		2
17	946671-5	10	10	-	-	-		•Flange screw	•Flänsskruv		2
18	9176230-2	1	-	-	-	-		•Vibration damper	•Svängningsdämpare		5
19	9181054-9	-	1	-	-	-		•Vibration damper	•Svängningsdämpare		5
20	948645-7	3	3	-	-	-		•Flange lock nut	•Flänslåsmutter		2
21	976041-4	1	1	-	-	-		•O-ring	•O-ring		4
22	980763-7	3	3	-	-	-		•Screw with pin	•Tappskruv		4
23	965185-2	5	5	-	-	-		Flange screw	Flänsskruv		2
☆ 24	1161513-5	X	X	-	-	-		Transmission oil	Transmissionsolja	0,75l	2

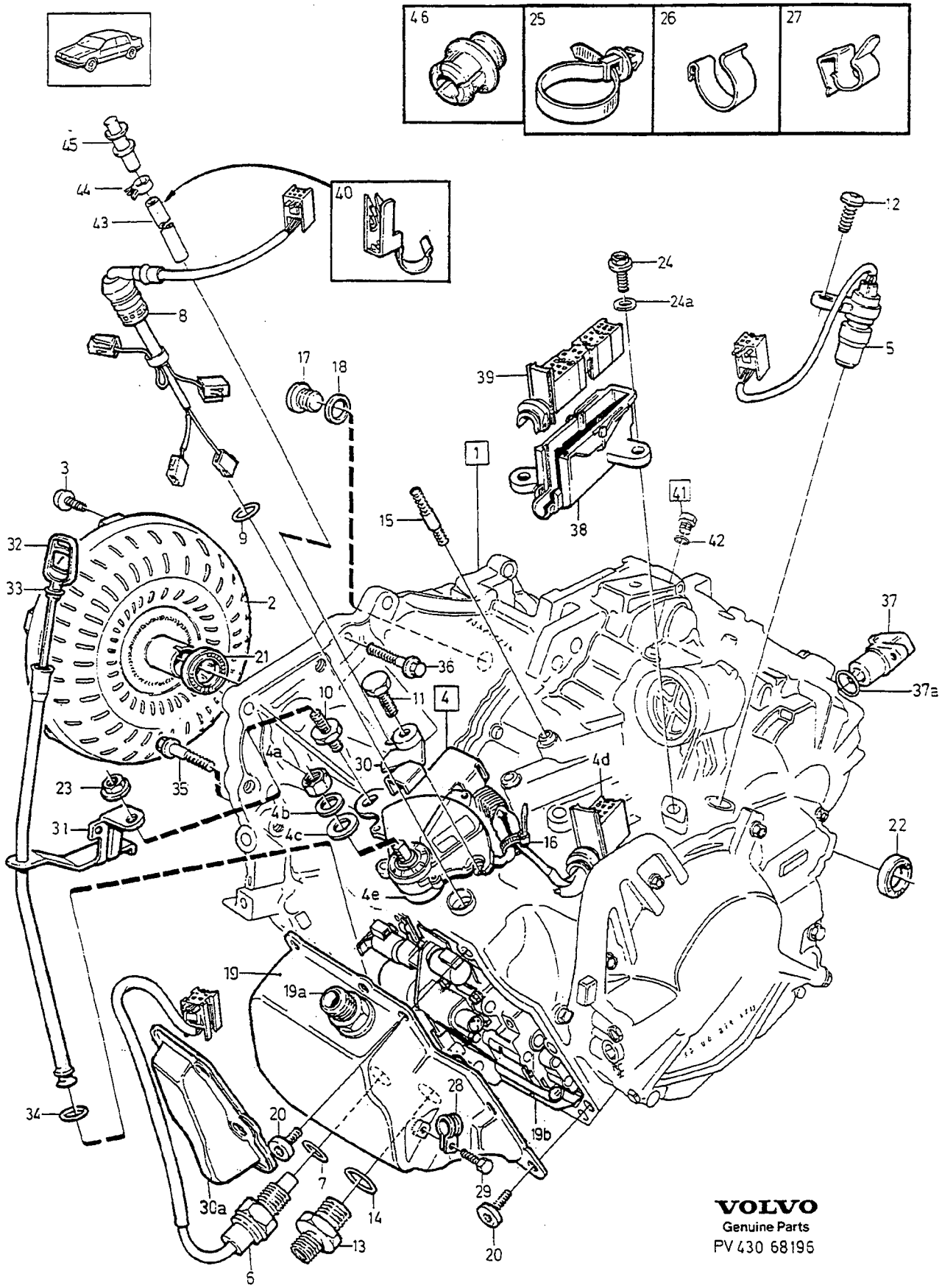
46
25
26
27
40
45
44
43
8
17
18
39
24
24a
12
5
3
9
15
1
41
42
38
32
33
2
21
36
10
11
4
4a
30
4d
37
37a
23
35
31
4b
4c
16
22
4e
19
19a
28
19b
34
20
7
29
30a
14
13
6
20
VOLVO
Genuine Parts
PV 430 68195

A	1) B5254FS 1992
B	2) B5254FS 1992-1995
C	B5204FS,-FT,B5202FS -1995
D	B5252FS,B5234FS -1995
E	B5234FT,B5234T5 -1995

GEARBOX, AUTOMATIC — VÄXELLÅDA, AUTOMAT

AW50-42 LE, -1995.

Group / Grupp 43

Page / Sida 601

Fig	Part No. / Artikelnummer	Quantity / Antal A	B	C	D	E	P S	Description	Benämning	Notes / Anmärkning	S R
1	*(1208561)*	1	-	-	-	-	SP	Automatic gearbox	Automatväxellåda	REPL 1PCS 5003825-6	
	(1208573)	-	1	-	-	-	SP	Automatic gearbox	Automatväxellåda	-1993.	5
										3) REPL 1PCS 1208799-5, 1PCS 9141204-9, 1PCS 968757-5, 1PCS 979764-8.	
		-	-	-	-	-		Replacement parts	Ersättande artiklar		
		-	-	-	-	-		•9141204-9	•9141204-9	SEE 43•629	
		-	-	-	-	-		•968757-5	•968757-5	SEE 43•629	
		-	-	-	-	-		•979764-8	•979764-8	SEE 43•629	
	1208799-5	-	1	-	-	-		Automatic gearbox	Automatväxellåda	-1993	5
	1208776-3	-	1	-	1	-		Automatic gearbox	Automatväxellåda	1994-	5
	1208646	-	-	1	-	-	NS	Automatic gearbox	Automatväxellåda	-1993.	8
										3) REPL 1PCS 1208774-8, 1PCS 9141204-9, 1PCS 968757-5, 1PCS 979764-8.	
	(1208774)	-	-	1	-	-	SP	Automatic gearbox	Automatväxellåda	FOR B5204FS 4DRS CH-218122, 5DRS CH-119772. REPL 1PCS 1208835-7.	5
	1208835-7	-	-	1	-	-		Automatic gearbox	Automatväxellåda	FOR B5204FS, B5202FS.	5
	1208560-1	-	-	1	-	-		Automatic gearbox	Automatväxellåda	FOR B5204FT	5
	(1208679)	-	-	-	1	-	SP	Automatic gearbox	Automatväxellåda	-1993.	6
										3) REPL 1PCS 1208801-9, 1PCS 9141204-9, 1PCS 968757-5, 1PCS 979764-8.	
	1208801-9	-	-	-	1	-		Automatic gearbox	Automatväxellåda	-1993	5
	1208560-1	-	-	-	-	1		Automatic gearbox	Automatväxellåda		5
	5003825-6	1	-	-	-	-	EU	Automatic gearbox, exch	Automatväxellåda, bytes	3) REPL 1PCS 5003864-5, 1PCS 3515053-1.	5
		-	-	-	-	-		Replacement parts	Ersättande artiklar		
1		-	-	-	-	-		•3515053-1	•3515053-1		
	5003864-5	1	1	-	-	-	EU	Automatic gearbox, exch	Automatväxellåda, bytes	FOR 1208561-9,1208573-4	5
	5003917-1	-	1	-	1	-	EU	Automatic gearbox, exch	Automatväxellåda, bytes	FOR 1208776-3	5
	5003858-7	-	-	1	-	-	EU	Automatic gearbox, exch	Automatväxellåda, bytes	FOR 1208646-8	5
	5003981-7	-	-	1	-	-	EU	Automatic gearbox, exch	Automatväxellåda, bytes	FOR 1208774-8 (5003916)	5
	5003981-7	-	-	1	-	-	EU	Automatic gearbox, exch	Automatväxellåda, bytes	FOR 1208835-7	5
	5003915-5	-	-	1	-	1	EU	Automatic gearbox, exch	Automatväxellåda, bytes	FOR 1208560-1	5
	5003865-2	-	-	-	1	-	EU	Automatic gearbox, exch	Automatväxellåda, bytes	FOR 1208679-9	5
	8111070-2	-	1	-	-	-	EU	Automatic gearbox, exch	Automatväxellåda, bytes	FOR 1208799-5.	5
☆	8111042-1	-	-	-	1	-	EU	Automatic gearbox, exch	Automatväxellåda, bytes	FOR 1208801-9.	5
2	6843110-5	1	1	-	1	-		•Torque converter	•Momentomvandlare		4
	6843797-9	-	-	1	-	-		•Torque converter	•Momentomvandlare	B5204FS,B5202FS	4
	6843635-1	-	-	1	-	-		•Torque converter	•Momentomvandlare	B5204FT	4
	6843635-1	-	-	-	-	1		•Torque converter	•Momentomvandlare		4
3	979671-5	6	6	6	6	6		•Six point socket screw	•Sextandhålskruv	(975514)	2
4	3515264-4	1	1	1	1	1		•Starter inhibitor switch	•Startspärrkontakt		2
4a	9130136-6	1	1	1	1	1		••Nut	••Mutter		6
4b	9130137-4	1	1	1	1	1		••Lock washer	••Låsbricka		6
4c	9130138-2	1	1	1	1	1		••Seal	••Tätning		6
4d	3523768-4	1	1	1	1	1		••Pin housing	••Stiftisolator		6
4e	3520746-3	1	1	1	1	1		•Sealing ring	•Tätningsring		3
5	3515266-9	1	1	1	1	1		•Tachometer sensor	•Varvtalsgivare		3
6	3515267-7	1	1	1	1	1		•Temperature sensor oil	•Temperaturgivare olja		3

1) 4DRS CH -11421.
2) 4DRS CH 11422-.
3) Replacement parts included part or whole in new design, referred to in another section of this catalogue. / Ersättande artiklar ingår helt eller delvis i nytt utförande, redovisat i annat avsnitt i denna katalog.

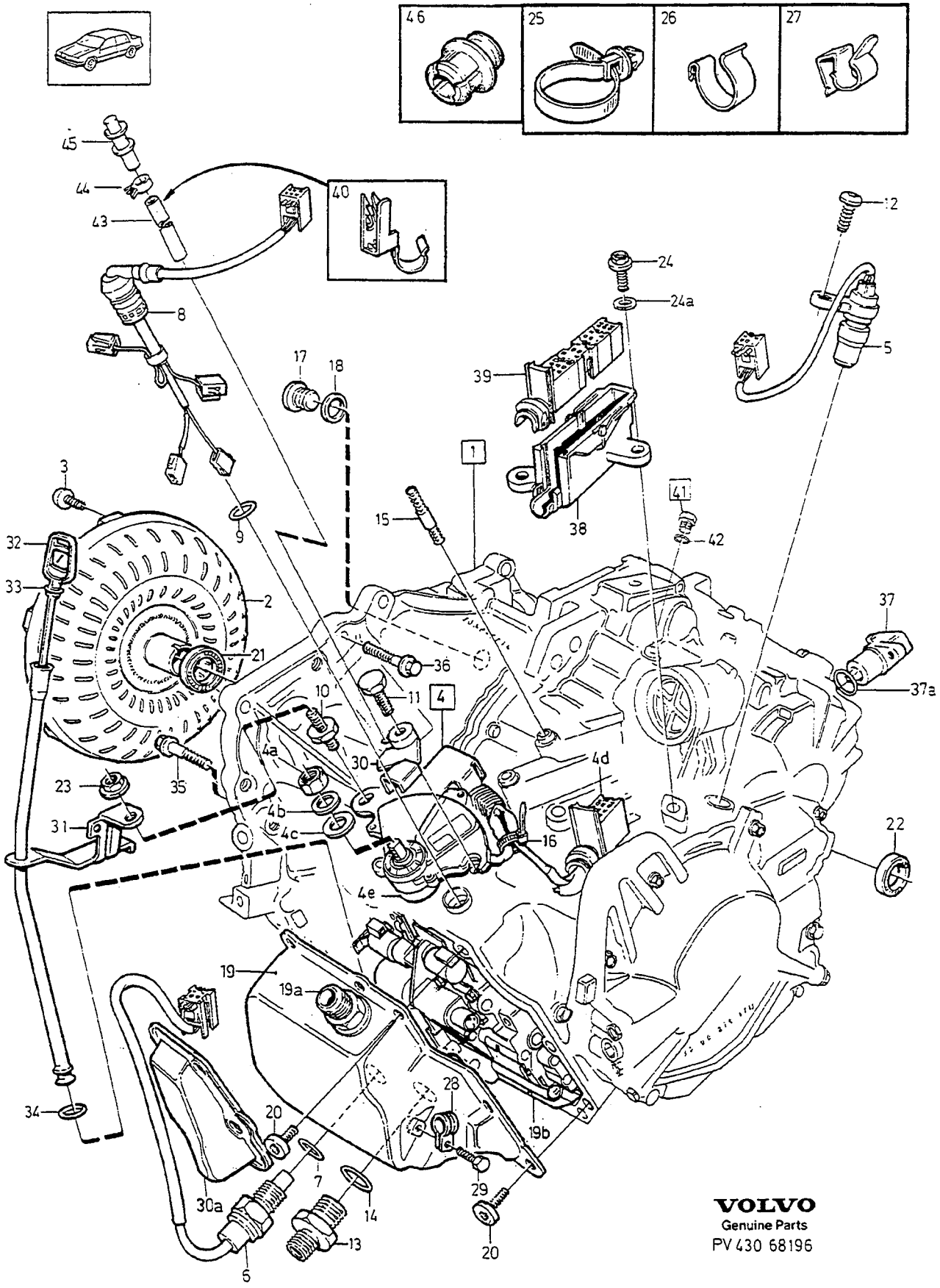

VOLVO
Genuine Parts
PV 430 68196

A	1) B5254FS 1992
B	2) B5254FS 1992-1995
C	B5204FS,-FT,B5202FS -1995
D	B5252FS,B5234FS -1995
E	B5234FT,B5234T5 -1995

GEARBOX, AUTOMATIC — VÄXELLÅDA, AUTOMAT

AW50-42 LE, -1995.

Group / Grupp 43

Fig	Part No. Artikelnummer	Quantity / Antal A	B	C	D	E	PS	Description	Benämning	Notes Anmärkning	SR
7	3520721-6	1	1	1	1	1		•O-ring	•O-ring		3
8	9148841-1	1	1	1	1	1		•Cable harness Solenoid	•Ledningsmatta Solenoid		4
9	3520718-2	1	1	1	1	1		•O-ring	•O-ring		3
10	6843116-2	1	1	1	1	1		•Stud	•Pinnskruv		2
11	6843117-0	1	1	1	1	1		•Screw	•Skruv		2
12	969421-7	1	1	1	1	1		•Screw	•Skruv		2
13	6843131-1	1	1	1	1	1		•Nipple	•Nippel		4
14	3520721-6	1	1	1	1	1		•O-ring	•O-ring		3
15	953043-7	2	2	2	2	2		•Stud	•Pinnskruv		2
16	966720-5	2	2	2	2	2		•Strip clamp	•Bandklamma		2
17	6843113-9	1	1	1	1	1		•Drain plug	•Avtappningspropp		2
18	6843114-7	1	1	1	1	1		•Sealing ring	•Tätningsring		2
19	6843115-4	1	1	1	1	1		•Sump	•Oljesump		4
	1161409-6	X	X	X	X	X		•Chemical gasket	•Flytande packning		6
19a		1	1	1	1	1	NS	•Nipple	•Nippel		
19b	*(9143934)*	1	-	-	-	-	SP	•Control system	•Kontrollsystem	3) REPL 1PCS 9143555-2, 1PCS 3515053-1.	6
	9143555-2	1	1	-	1	-		•Control system ••SEE 43•615	•Kontrollsystem ••SEE 43•615	-1993	5
	9143557-8	-	1	-	1	-		•Control system ••SEE 43•615	•Kontrollsystem ••SEE 43•615	1994-	5
	9163704-1	-	-	1	-	-		•Control system ••SEE 43•615	•Kontrollsystem ••SEE 43•615	FOR 1208774-8 (9143554-5)	5
	9163704-1	-	-	1	-	-		•Control system ••SEE 43•615	•Kontrollsystem ••SEE 43•615	FOR 1208835-7	5
	9143556-0	-	-	1	-	1		•Control system ••SEE 43•615	•Kontrollsystem ••SEE 43•615	FOR 1208560-1	5
20	969432-4	9	9	9	9	9		•Screw	•Skruv		2
21	6843111-3	1	1	1	1	1		•Sealing ring	•Tätningsring		2
22	6843112-1	2	2	2	2	2		•Sealing ring Drive axle	•Tätningsring Drivaxel		2
23	945408-3	1	1	1	1	1		•Flange nut	•Flänsmutter		2
24	945444-8	2	2	2	2	2		•Flange screw	•Flänsskruv	(968497)	2
24a	976944-9	2	2	2	2	2		•Washer	•Bricka	(960141)	2
25	3523512-6	1	1	1	1	1		•Strip clamp	•Bandklamma		3
26	942621-4	1	1	1	1	1		•Clamp	•Klamma		2
27	977514-9	1	1	1	1	1		•Retainer	•Hållare		2
28	952628-6	1	1	1	1	1		•Clamp	•Klamma		2
29	973519-2	1	1	1	1	1		•Flange screw	•Flänsskruv		2
30		1	1	1	1	1	NS	•Spacer	•Distans		
30a	6843815-9	1	1	1	1	1		•Protecting casing	•Skyddskåpa		4
31	9143013-2	1	1	1	1	1		Dipstick tube	Mätstickerör	(3520652)	3
32	3502973-5	1	1	1	1	1		Dipstick	Mätsticka		3
33	976033-1	1	1	1	1	1		O-ring	O-ring		3
34	1397983-6	1	1	1	1	1		Sealing ring	Tätningsring		3
35	965188-6	5	5	5	5	5		Flange screw	Flänsskruv		2
36	965185-2	5	5	5	5	5		Flange screw	Flänsskruv		2
37	9148788-4	1	1	1	1	1		Vehicle speed sensor	Hastighetsmätargivare	4DRS CH-209637, 5DRS CH-111213. (9148648-0)	2
	9148788-4	1	1	1	1	1		Vehicle speed sensor	Hastighetsmätargivare	4DRS CH 209638-, 5DRS CH 111214-.	2
37a	949410-5	1	1	1	1	1		•O-ring	•O-ring		2
38		1	1	1	1	1		Cover	Täckkåpa	SEE 37•489	
39		1	1	1	1	1		Tab housing	Stiftisolator	SEE 37•489	
40	9143267-4	1	1	1	1	1		Hose retainer	Slanghållare		4

1) 4DRS CH -11421.
2) 4DRS CH 11422-.
3) Replacement parts included part or whole in new design, referred to in another section of this catalogue. / Ersättande artiklar ingår helt eller delvis i nytt utförande, redovisat i annat avsnitt i denna katalog.

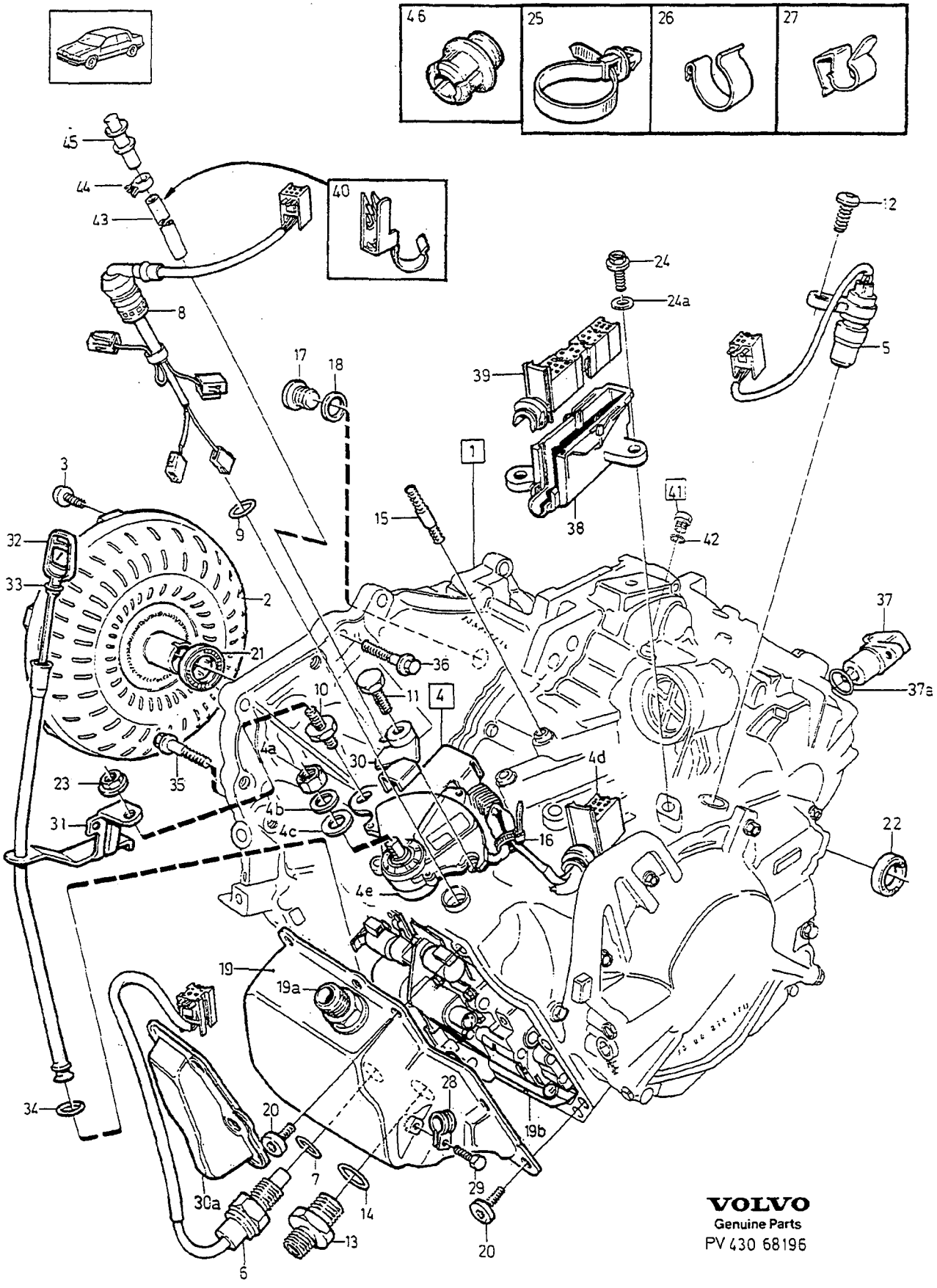

VOLVO
Genuine Parts
PV 430 68196

A	1) B5254FS 1992
B	2) B5254FS 1992-1995
C	B5204FS,-FT,B5202FS -1995
D	B5252FS,B5234FS -1995
E	B5234FT,B5234T5 -1995

GEARBOX, AUTOMATIC — VÄXELLÅDA, AUTOMAT

AW50-42 LE, -1995.

Group / Grupp 43

Page / Sida 605

Fig	Part No. / Artikelnummer	Quantity / Antal A	B	C	D	E	PS	Description	Benämning	Notes / Anmärkning	SR
41	1233066-8	1	1	1	1	1		Plug system pressure	Propp systemtryck		3
42	1233068-4	1	1	1	1	1		•O-ring	•O-ring		3
43	9143935-6	1	1	1	1	1		Hose	Slang		6
44	9143937-2	2	2	2	2	2		Clamp	Klamma		6
45	9143936-4	1	1	1	1	1		Air vent valve	Avluftningsventil		6
☆ 46	9181563-9	1	1	1	1	1		Rubber plug	Gummiplugg		3

1) 4DRS CH -11421.
2) 4DRS CH 11422-.

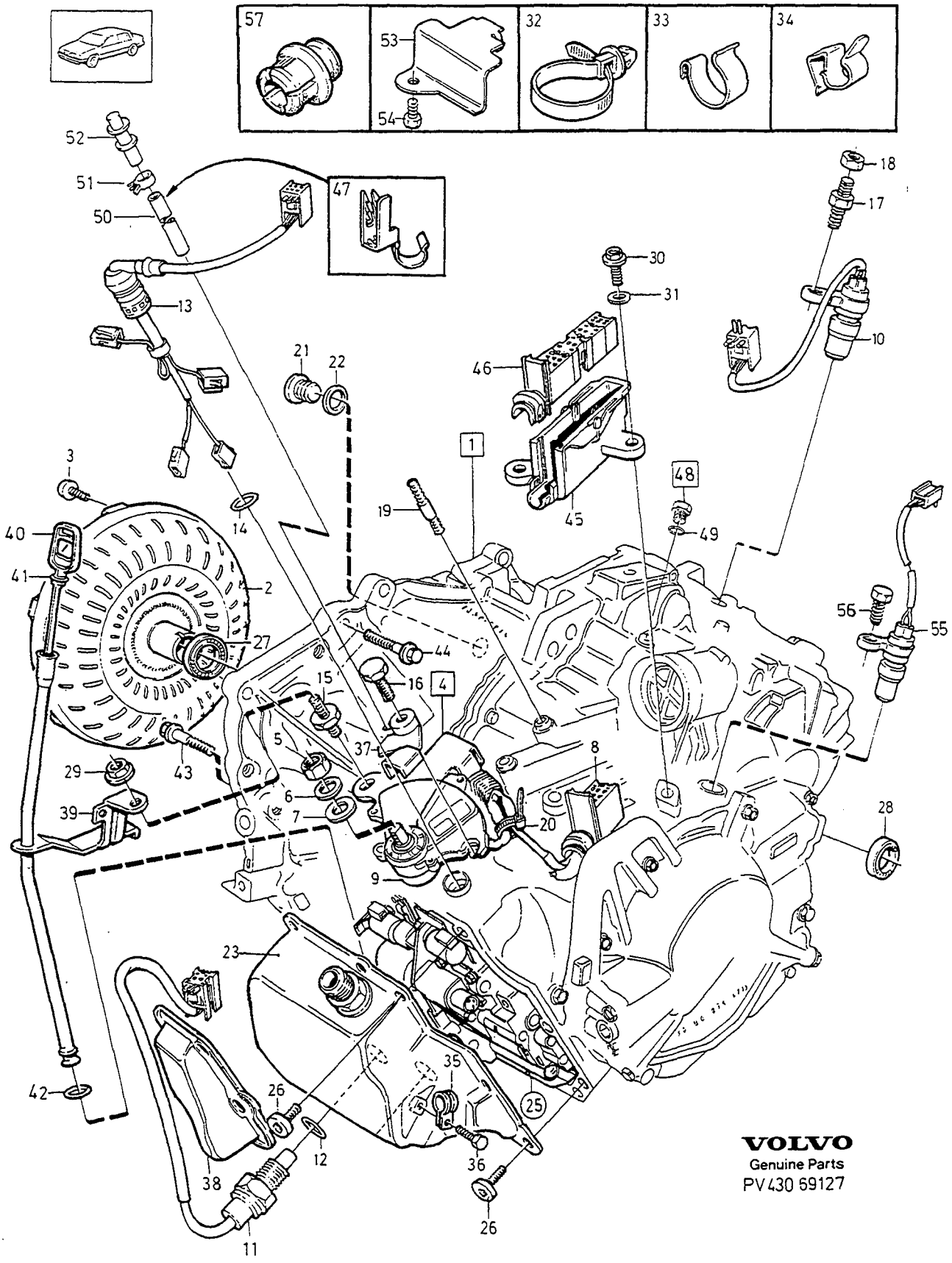

VOLVO
Genuine Parts
PV430 69127

A	B5254S,B5234S,B5252S
B	B5204S,B5202S
C	B5204T,B5234T,B5254T
D	
E	

GEARBOX, AUTOMATIC — VÄXELLÅDA, AUTOMAT

AW50-42 LE, 1996-.

Fig	Part No. Artikelnummer	Quantity / Antal A	B	C	D	E	P S	Description	Benämning	Notes Anmärkning	S R
1	*(1208818)*	1	-	-	-	-	SP	Automatic gearbox	Automatväxellåda	REPL 1 PCS 1208892-8, 1 PCS 9180542-4.	5
	(1208892)	1	-	-	-	-	SP	Automatic gearbox	Automatväxellåda	REPL 1PCS 1208898-5.	5
☆	1208898-5	1	-	-	-	-		Automatic gearbox	Automatväxellåda		5
	(1208841)	-	1	-	-	-	SP	Automatic gearbox	Automatväxellåda	REPL 1 PCS 1208891-0, 1 PCS 9180542-4.	5
	1208891-0	-	1	-	-	-		Automatic gearbox	Automatväxellåda		5
(	*(1208840)*	-	-	1	-	-	SP	Automatic gearbox	Automatväxellåda	REPL 1 PCS 1208890-2, 1 PCS 9180542-4.	5
	(1208890)	-	-	1	-	-	SP	Automatic gearbox	Automatväxellåda	REPL 1PCS 1208897-7	5
☆	1208897-7	-	-	1	-	-		Automatic gearbox	Automatväxellåda		5
(		-	-	-	-	-		Replacement parts ..... 9180542-4 SEE 43•629	Ersättande artiklar ..... 9180542-4 SEE 43•629		
	5003983-3	1	-	-	-	-	EU	Automatic gearbox, exch	Automatväxellåda, bytes	FOR 1208818-3	5
	5003984-1	-	1	-	-	-	EU	Automatic gearbox, exch	Automatväxellåda, bytes	FOR 1208841-5	5
	5003982-5	-	-	1	-	-	EU	Automatic gearbox, exch	Automatväxellåda, bytes	FOR 1208840-7	5
☆	8111031-4	-	-	1	-	-	EU	Automatic gearbox, exch	Automatväxellåda, bytes	FOR 1208890-2	5
☆	8111032-2	-	1	-	-	-	EU	Automatic gearbox, exch	Automatväxellåda, bytes	FOR 1208891-0	5
☆	8111033-0	1	-	-	-	-	EU	Automatic gearbox, exch	Automatväxellåda, bytes	FOR 1208892-8	5
2	6843110-5	1	-	-	-	-		•Torque converter	•Momentomvandlare		4
	6843797-9	-	1	-	-	-		•Torque converter	•Momentomvandlare		4
	6843635-1	-	-	1	-	-		•Torque converter	•Momentomvandlare		4
3	979671-5	6	6	6	-	-		•Six point socket screw	•Sextandhålskruv	(975514)	2
4	3515264-4	1	1	1	-	-		•Starter inhibitor switch	•Startspärrkontakt		2
5	9130136-6	1	1	1	-	-		••Nut	••Mutter		6
6	9130137-4	1	1	1	-	-		••Lock washer	••Låsbricka		6
7	9130138-2	1	1	1	-	-		••Seal	••Tätning		6
8	3523768-4	1	1	1	-	-		••Pin housing	••Stiftisolator		6
9	3520746-3	1	1	1	-	-		•Sealing ring	•Tätningsring		3
(10	9168039-7	1	1	1	-	-		•Sensor	•Givare		2
11	3515267-7	1	1	1	-	-		•Temperature sensor oil	•Temperaturgivare olja		3
12	3520721-6	1	1	1	-	-		•O-ring	•O-ring		3
13	9148841-1	1	1	1	-	-		•Cable harness ..... Solenoid	•Ledningsmatta ..... Solenoid		4
14	3520718-2	1	1	1	-	-		•O-ring	•O-ring		3
(15	6843116-2	1	1	1	-	-		•Stud	•Pinnskruv		2
16	6843117-0	1	1	1	-	-		•Screw	•Skruv		2
17	9163913-8	1	1	1	-	-		•Stud	•Pinnskruv		5
18	945407-5	1	1	1	-	-		•Flange nut	•Flänsmutter		2
19	953043-7	2	2	2	-	-		•Stud	•Pinnskruv		2
20	966720-5	2	2	2	-	-		•Strip clamp	•Bandklamma		2
21	6843113-9	1	1	1	-	-		•Drain plug	•Avtappningspropp		2
22	6843114-7	1	1	1	-	-		•Sealing ring	•Tätningsring		2
23	6843115-4	1	1	1	-	-		•Sump	•Oljesump		4
	1161409-6	X	X	X	-	-		•Chemical gasket	•Flytande packning		6
25		1	-	-	-	-		•Control system ••SEE 43•619/A	•Kontrollsystem ••SEE 43•619/A		
		-	1	-	-	-		•Control system ••SEE 43•619/B	•Kontrollsystem ••SEE 43•619/B		
		-	-	1	-	-		•Control system ••SEE 43•619/C	•Kontrollsystem ••SEE 43•619/C		
26	969432-4	9	9	9	-	-		•Screw	•Skruv		2
27	6843111-3	1	1	1	-	-		•Sealing ring	•Tätningsring		2
28	6843112-1	2	2	2	-	-		•Sealing ring Drive axle	•Tätningsring Drivaxel		2
29	945408-3	1	1	1	-	-		•Flange nut	•Flänsmutter		2

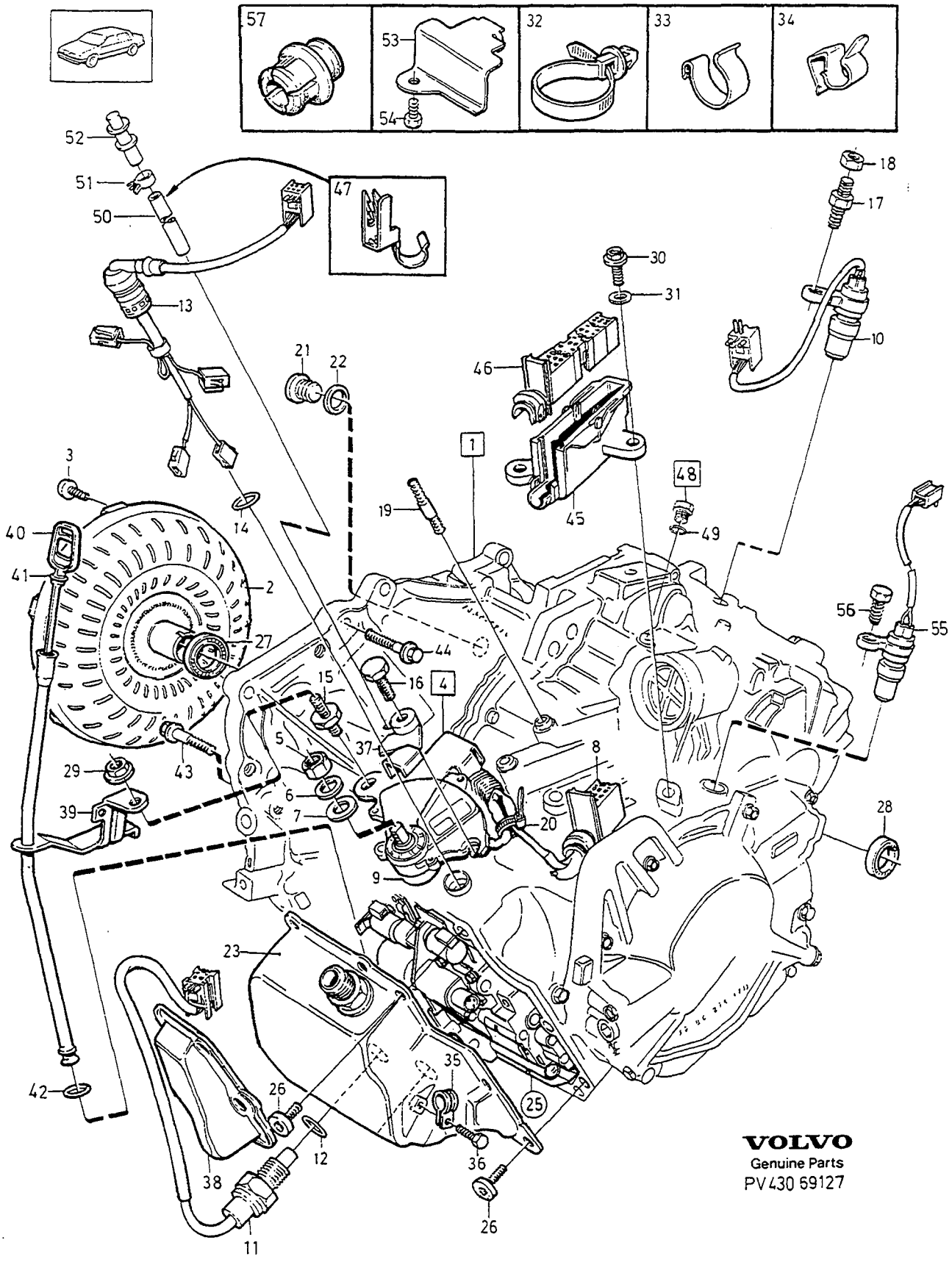

VOLVO
Genuine Parts
PV 430 69127

A	B5254S,B5234S,B5252S
B	B5204S,B5202S
C	B5204T,B5234T,B5254T
D	
E	

GEARBOX, AUTOMATIC — VÄXELLÅDA, AUTOMAT

AW50-42 LE, 1996-.

Group / Grupp 43

Page / Sida 609

Fig	Part No. / Artikelnummer	Quantity / Antal A	B	C	D	E	P S	Description	Benämning	Notes / Anmärkning	S R
30	946329-0	2	2	2	-	-		•Flange screw	•Flänsskruv	(968497)	2
31	960143-6	2	2	2	-	-		•Washer	•Bricka	(960141)	2
32	3523512-6	1	1	1	-	-		•Strip clamp	•Bandklamma		3
33	942621-4	1	1	1	-	-		•Clamp	•Klamma		2
34	977514-9	1	1	1	-	-		•Retainer	•Hållare		2
35	952628-6	1	1	1	-	-		•Clamp	•Klamma		2
36	973519-2	1	1	1	-	-		•Flange screw	•Flänsskruv		2
37		1	1	1	-	-	NS	•Spacer	•Distans		
38	6843815-9	1	1	1	-	-		•Protecting casing	•Skyddskåpa		4
39	9143013-2	1	1	1	-	-		Dipstick tube	Mätstickerör	(3520652)	3
40	3502973-5	1	1	1	-	-		Dipstick	Mätsticka		3
41	976033-1	1	1	1	-	-		O-ring	O-ring		3
42	1397983-6	1	1	1	-	-		Sealing ring	Tätningsring		3
43	965188-6	5	5	5	-	-		Flange screw	Flänsskruv		2
44	965185-2	5	5	5	-	-		Flange screw	Flänsskruv		2
45		1	1	1	-	-		Cover •SEE 37•489	Täckkåpa •SEE 37•489		
46		1	1	1	-	-		Tab housing •SEE 37•489	Stiftisolator •SEE 37•489		
47	9143267-4	1	1	1	-	-		Hose retainer	Slanghållare		4
48	1233066-8	1	1	1	-	-		Plug system pressure	Propp systemtryck		3
49	1233068-4	1	1	1	-	-		•O-ring	•O-ring		3
50	9143935-6	1	1	1	-	-		Hose	Slang		6
51	9143937-2	2	2	2	-	-		Clamp	Klamma		6
52	9143936-4	1	1	1	-	-		Air vent valve	Avluftningsventil		6
53	9163724-9	1	1	1	-	-		Cover plate	Täckplåt		5
54	946173-2	1	1	1	-	-		Flange screw	Flänsskruv		2
55	969421-7	1	1	1	-	-		Screw	Skruv		2
56	3515266-9	1	1	1	-	-		Tachometer sensor	Varvtalsgivare		3
☆ 57	9181563-9	1	1	1	-	-		Rubber plug	Gummiplugg		3

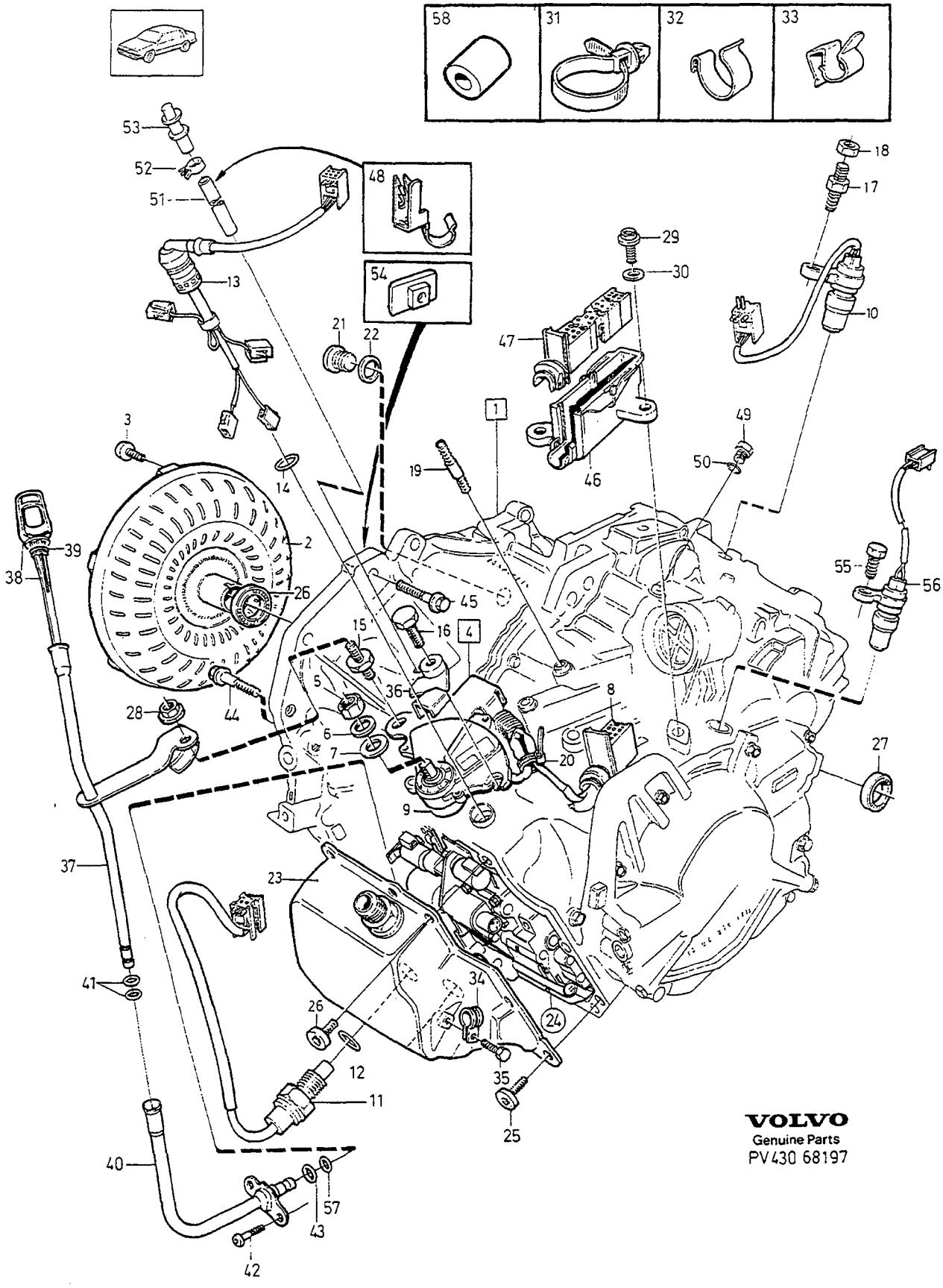

VOLVO
Genuine Parts
PV430 68197

A	D5252T	GEARBOX, AUTOMATIC — VÄXELLÅDA, AUTOMAT	Group / Grupp 43
B			
C			
D			Page / Sida 611
E		AW50-42 ,DSL	

Fig	Part No. / Artikelnummer	Quantity / Antal A	B	C	D	E	PS	Description	Benämning	Notes / Anmärkning	SR
1	1208859-7	1	-	-	-	-		Automatic gearbox	Automatväxellåda	REPL 1PCS 1208899-3	5
☆	1208899-3	1	-	-	-	-		Automatic gearbox	Automatväxellåda		5
	5003999-9	1	-	-	-	-	EU	Automatic gearbox, exch	Automatväxellåda, bytes		5
☆ 2	9181834-4	1	-	-	-	-		•Torque converter	•Momentomvandlare		4
3	979671-5	6	-	-	-	-		•Six point socket screw	•Sextandhålskruv	(975514)	2
4	3515264-4	1	-	-	-	-		•Starter inhibitor switch	•Startspärrkontakt		2
5	9130136-6	1	-	-	-	-		••Nut	••Mutter		6
6	9130137-4	1	-	-	-	-		••Lock washer	••Låsbricka		6
7	9130138-2	1	-	-	-	-		••Seal	••Tätning		6
8	3523768-4	1	-	-	-	-		••Pin housing	••Stiftisolator		6
9	3520746-3	1	-	-	-	-		•Sealing ring	•Tätningsring		3
10	9168039-7	1	-	-	-	-		•Sensor	•Givare		2
11	3515267-7	1	-	-	-	-		•Temperature sensor oil	•Temperaturgivare olja		3
12	3520721-6	1	-	-	-	-		•O-ring	•O-ring		3
13	9148841-1	1	-	-	-	-		•Cable harness	•Ledningsmatta		4
								Solenoid	Solenoid		
14	3520718-2	1	-	-	-	-		•O-ring	•O-ring		3
15	6843116-2	1	-	-	-	-		•Stud	•Pinnskruv		2
16	6843117-0	1	-	-	-	-		•Screw	•Skruv		2
17	9163913-8	1	-	-	-	-		•Stud	•Pinnskruv		5
18	945407-5	1	-	-	-	-		•Flange nut	•Flänsmutter		2
19	953043-7	2	-	-	-	-		•Stud	•Pinnskruv		2
20	966720-5	2	-	-	-	-		•Strip clamp	•Bandklamma		2
21	6843113-9	1	-	-	-	-		•Drain plug	•Avtappningspropp		2
22	6843114-7	1	-	-	-	-		•Sealing ring	•Tätningsring		2
23	6843115-4	1	-	-	-	-		•Sump	•Oljesump		4
	1161409-6	X	-	-	-	-		•Chemical gasket	•Flytande packning		6
24	9181203-2	1	-	-	-	-		Control system	Kontrollsystem		5
								•SEE 43•619	•SEE 43•619		
25	969432-4	9	-	-	-	-		•Screw	•Skruv		2
26	6843111-3	1	-	-	-	-		•Sealing ring	•Tätningsring		2
27	6843112-1	2	-	-	-	-		•Sealing ring Drive axle	•Tätningsring Drivaxel		2
28	945408-3	1	-	-	-	-		•Flange nut	•Flänsmutter		2
29	946329-0	2	-	-	-	-		•Flange screw	•Flänsskruv	(968497)	2
30	960143-6	2	-	-	-	-		•Washer	•Bricka	(960141)	2
31	3523512-6	1	-	-	-	-		•Strip clamp	•Bandklamma		3
32	942621-4	1	-	-	-	-		•Clamp	•Klamma		2
33	977514-9	1	-	-	-	-		•Retainer	•Hållare		2
34	952628-6	1	-	-	-	-		•Clamp	•Klamma		2
35	973519-2	1	-	-	-	-		•Flange screw	•Flänsskruv		2
36		1	-	-	-	-	NS	•Spacer	•Distans		
37	9181461-6	1	-	-	-	-		Oil filler pipe	Oljepåfyllningsrör		4
38	9181447-5	1	-	-	-	-		Dipstick	Mätsticka		4
39	976033-1	1	-	-	-	-		O-ring	O-ring		3
40	9181444-2	1	-	-	-	-		Oil filler pipe	Oljepåfyllningsrör		4
41	190187-5	2	-	-	-	-		O-ring	O-ring		4
42	945414-1	2	-	-	-	-		Flange screw	Flänsskruv		2
43	9181446-7	1	-	-	-	-		O-ring	O-ring		4
44	965193-6	5	-	-	-	-		Flange screw	Flänsskruv		2
45	965195-1	1	-	-	-	-		Flange screw upper	Flänsskruv övre		2
	980592-0	1	-	-	-	-		Screw lower	Skruv undre		3
46		1	-	-	-	-		Cover	Täckkåpa		
47		1	-	-	-	-		Tab housing	Stiftisolator		
48	9143267-4	1	-	-	-	-		Hose retainer	Slanghållare		4
49	1233066-8	1	-	-	-	-		Plug system pressure	Propp systemtryck		3
50	1233068-4	1	-	-	-	-		•O-ring	•O-ring		3
51	9143935-6	1	-	-	-	-		Hose	Slang		6
52	9143937-2	2	-	-	-	-		Clamp	Klamma		6
53	9143936-4	1	-	-	-	-		Air vent valve	Avluftningsventil		6
54	9176019-9	1	-	-	-	-		Nut plate	Mutterplatta		5
55	969421-7	1	-	-	-	-		Screw	Skruv		2
56	3515266-9	1	-	-	-	-		Tachometer sensor	Varvtalsgivare		3

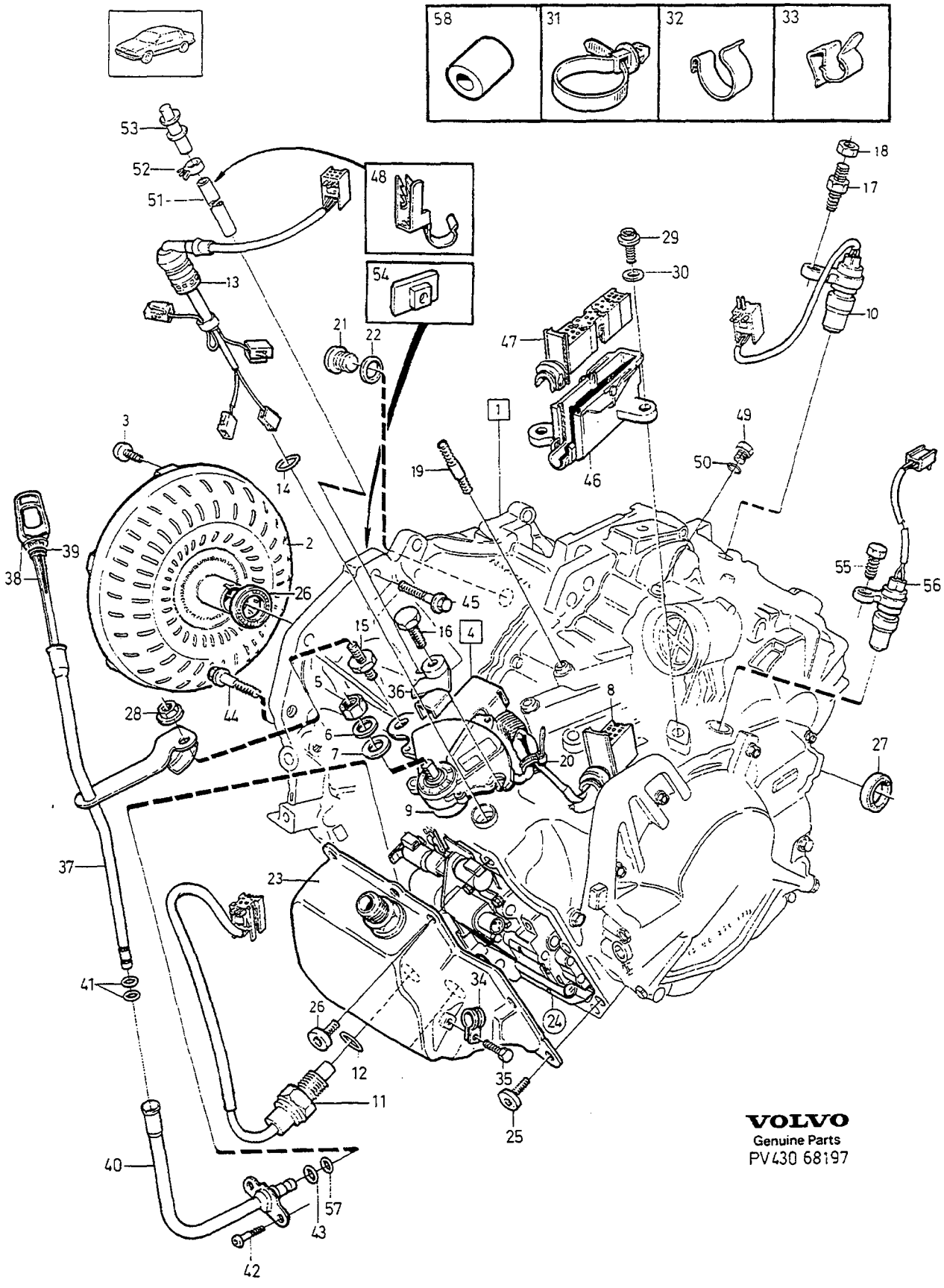
58
31
32
33
53
52
51
48
54
13
21
22
47
29
30
18
17
10
3
14
19
1
49
50
46
39
38
2
26
45
55
56
15
16
4
5
36
8
28
44
6
7
20
27
9
37
23
41
34
24
26
12
35
11
25
40
57
43
42
VOLVO
Genuine Parts
PV430 68197

A	D5252T	GEARBOX, AUTOMATIC VÄXELLÅDA, AUTOMAT	Group Grupp 43
B			
C			
D		AW50-42 ,DSL	Page Sida 613
E			

	Fig	Part No. Artikelnummer	Quantity / Antal A	B	C	D	E	P S	Description	Benämning	Notes Anmärkning	S R
☆	57	9181445-9	1	-	-	-	-		O-ring	O-ring		4
☆	58	1270610-7	2	-	-	-	-		Guide sleeve	Styrhylsa		5

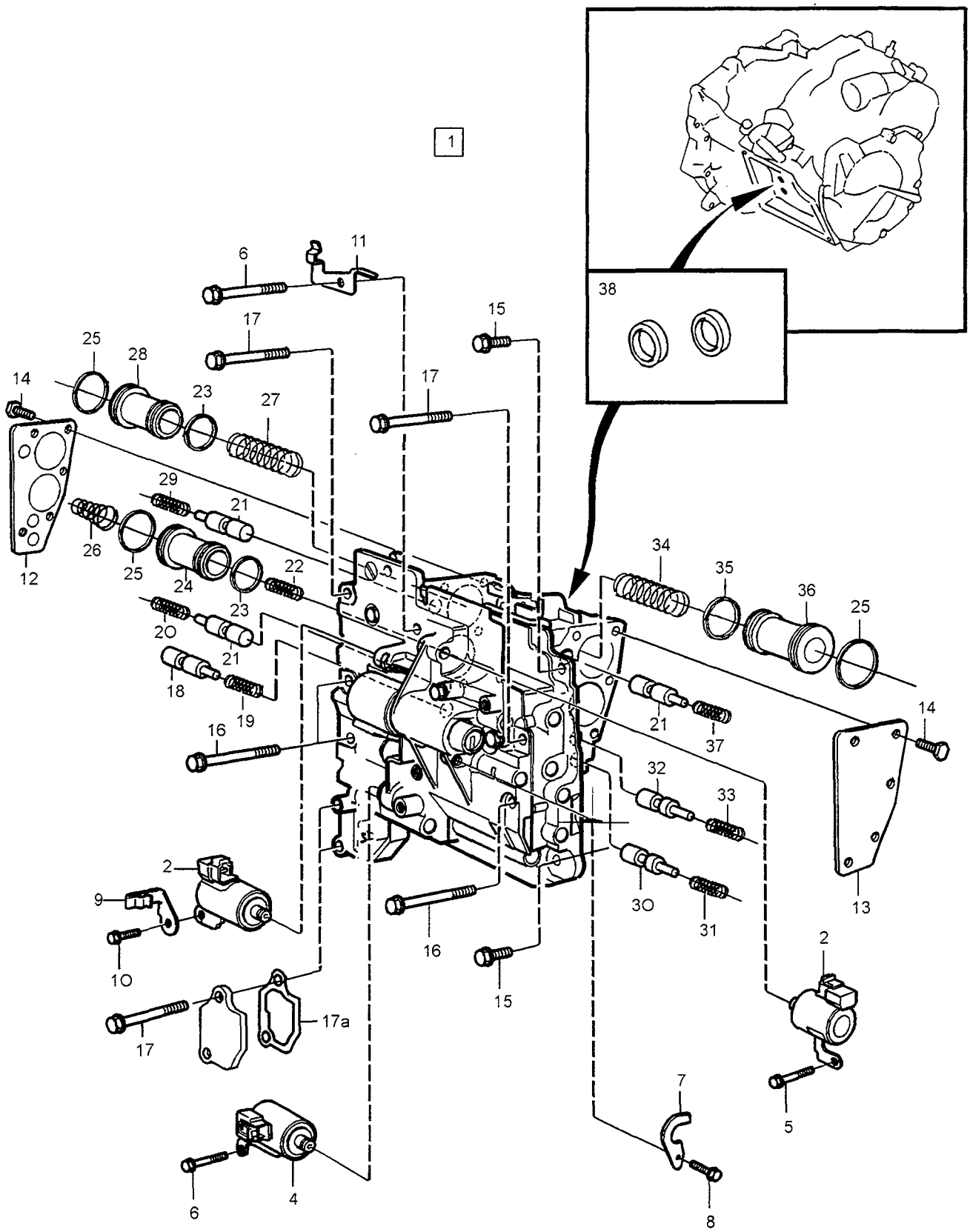

VOLVO
Genuine Parts
PV 430 68744

A	1208774,1208646
B	1208573,1208679
C	1208560
D	1208776
E	1208835,1208646,1208774

CONTROL SYSTEM — KONTROLLSYSTEM

AW50-42 LE. -1995

Group / Grupp 43

Page / Sida 615

Fig	Part No. Artikelnummer	Quantity / Antal A	B	C	D	E	PS	Description	Benämning	Notes Anmärkning	SR
1	9163704-1	1	-	-	-	-		Control system	Kontrollsystem	(9143554)	5
	9143555-2	-	1	-	-	-		Control system	Kontrollsystem		5
	9143556-0	-	-	1	-	-		Control system	Kontrollsystem		5
	9143557-8	-	-	-	1	-		Control system	Kontrollsystem		5
	9163704-1	-	-	-	-	1		Control system	Kontrollsystem		5
2	6843783-9	2	2	2	2	2		• Solenoid	• Solenoid	"S1/S2"	6
4	6843784-7	1	1	1	1	1		• Solenoid	• Solenoid	"SL"	6
5		1	1	1	1	1	NS	• Screw	• Skruv		
6		2	2	2	2	2	NS	• Screw	• Skruv		
7	9143494-4	1	1	1	1	1		• Clamp	• Klamma		6
8	9143493-6	1	1	1	1	1		• Flange screw	• Flänsskruv		6
9	9143496-9	1	1	1	1	1		• Clamp	• Klamma		6
10	9143493-6	1	1	1	1	1		• Flange screw	• Flänsskruv		6
11	9143495-1	1	1	1	1	1		• Clamp	• Klamma		6
12	9143586-7	1	1	1	1	1		• Cover	• Täcklock		6
13	9143587-5	1	1	1	1	1		• Cover	• Täcklock		6
14	9143585-9	12	12	12	12	12		• Hexagon screw	• Sexkantsskruv		6
15	9143535-4	2	2	2	2	2		• Flange screw	• Flänsskruv		6
16	9143536-2	3	3	3	3	3		• Flange screw	• Flänsskruv		6
17	9143537-0	4	4	4	4	4		• Flange screw	• Flänsskruv		6
17a	9181061-4	1	1	1	1	1		• Gasket	• Packning		3
18	9143510-7	1	1	1	1	1		• Valve	• Ventil		6
19	9143589-1	1	1	1	1	1		• Compression spring	• Tryckfjäder		6
20	9143591-7	1	1	1	1	-		• Compression spring	• Tryckfjäder		6
	9143588-3	-	-	-	-	1		• Compression spring	• Tryckfjäder		6
21	9143573-5	3	3	3	3	3		• Valve	• Ventil		6
22	9143597-4	1	-	-	-	1		• Compression spring	• Tryckfjäder		6
	9143601-4	-	1	1	1	-		• Compression spring	• Tryckfjäder		6
23	9143575-0	2	-	-	-	2		• Sealing ring	• Tätningsring		6
	9143576-8	-	-	2	-	-		• Sealing ring	• Tätningsring		6
	9143575-0	-	1	-	1	-		• Sealing ring	• Tätningsring	C2	6
	9143576-8	-	1	-	1	-		• Sealing ring	• Tätningsring	B2	6
24	9143580-0	1	-	-	-	1		• Piston	• Kolv		6
	9143579-2	-	1	1	1	-		• Piston	• Kolv		6
25	9143574-3	3	3	3	3	3		• Sealing ring	• Tätningsring		6
26	9143596-6	1	1	-	1	1		• Compression spring	• Tryckfjäder		6
	9143605-5	-	-	1	-	-		• Compression spring	• Tryckfjäder		6
27	9143594-1	1	1	-	-	1		• Compression spring	• Tryckfjäder		6
	9143595-8	1	1	-	-	1		• Compression spring	• Tryckfjäder		6
	9143606-3	-	-	-	1	-		• Compression spring	• Tryckfjäder		6
	9143607-1	-	-	-	1	-		• Compression spring	• Tryckfjäder		6
	9143604-8	-	-	1	-	-		• Compression spring	• Tryckfjäder		6
28	9143577-6	1	1	-	-	1		• Piston	• Kolv		6
	9143578-4	-	-	-	1	-		• Piston	• Kolv		6
	9143578-4	-	-	1	-	-		• Piston	• Kolv		6
29	9143588-3	1	1	-	1	1		• Compression spring	• Tryckfjäder		6
	9143599-0	-	-	1	-	-		• Compression spring	• Tryckfjäder		6
30	9143491-0	1	1	1	1	1		• Valve	• Ventil		6
31	9143590-9	1	1	-	1	1		• Compression spring	• Tryckfjäder		6
	9143602-2	-	-	1	-	-		• Compression spring	• Tryckfjäder		6
32	9143572-7	1	1	1	1	1		• Valve	• Ventil		6
33	9143592-5	1	-	-	-	1		• Compression spring	• Tryckfjäder		6
	9143598-2	-	1	1	1	-		• Compression spring	• Tryckfjäder		6
34	9143593-3	1	-	-	-	1		• Compression spring	• Tryckfjäder		6
	9143600-6	-	1	-	-	-		• Compression spring	• Tryckfjäder		6
	9143603-0	-	-	-	1	-		• Compression spring	• Tryckfjäder		6
	9143603-0	-	-	1	-	-		• Compression spring	• Tryckfjäder		6
35	9143581-8	1	1	-	-	1		• Sealing ring	• Tätningsring		6
	9143582-6	-	-	1	1	-		• Sealing ring	• Tätningsring		6

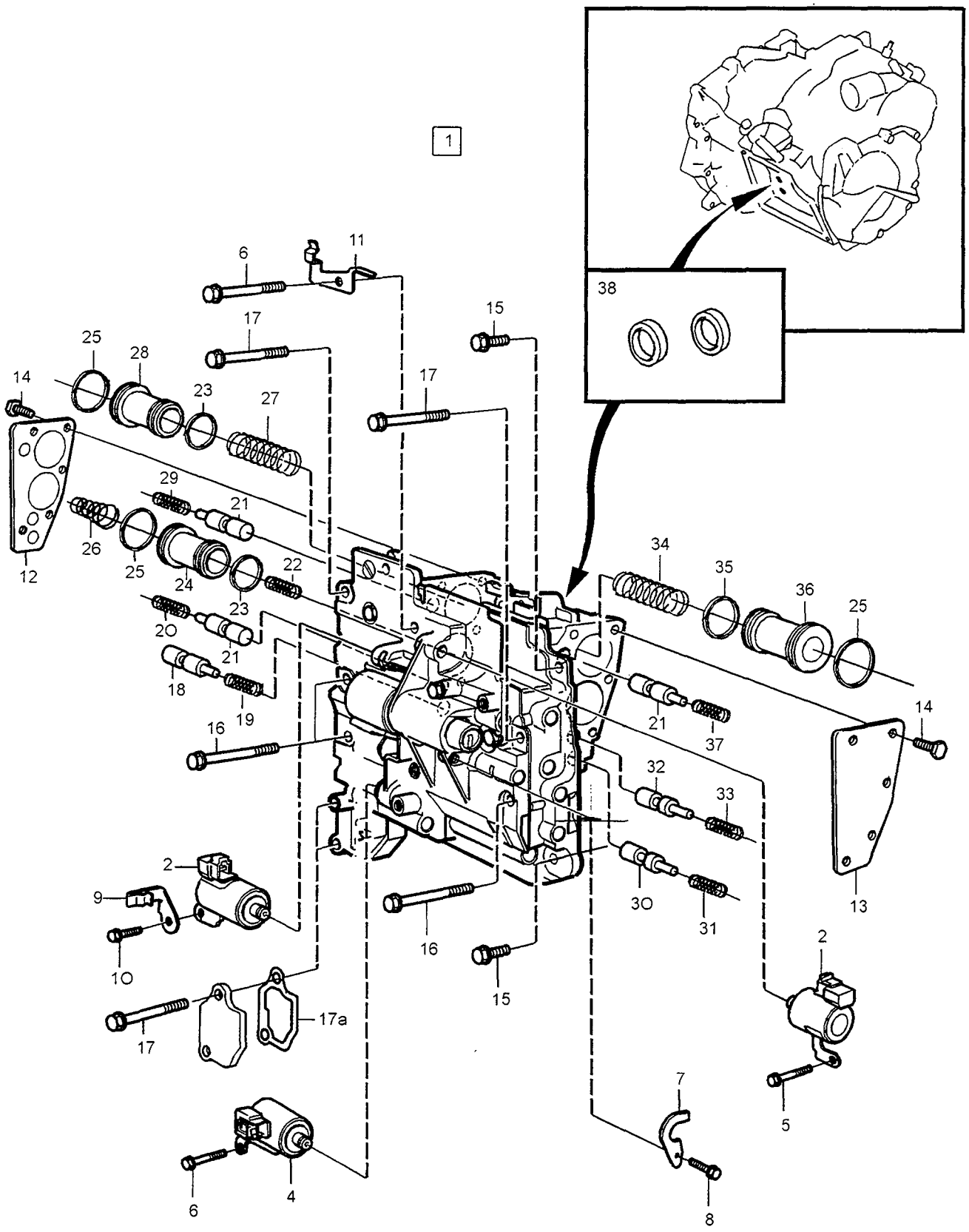

VOLVO
Genuine Parts
PV 430 68744

A	1208774,1208646
B	1208573,1208679
C	1208560
D	1208776
E	1208835,1208646,1208774

CONTROL SYSTEM — KONTROLLSYSTEM

AW50-42 LE. -1995

Group / Grupp 43

Page / Sida 617

Fig	Part No. Artikelnummer	Quantity / Antal A	B	C	D	E	PS	Description	Benämning	Notes Anmärkning	SR
36	9143583-4	1	1	-	-	1		•Piston	•Kolv		6
	9143584-2	-	-	1	1	-		•Piston	•Kolv		6
37	9143588-3	1	-	-	-	1		•Compression spring	•Tryckfjäder		6
	9143599-0	-	1	1	1	-		•Compression spring	•Tryckfjäder		6
38	9181060-6	2	2	2	2	2		Sealing ring	Tätningsring		3

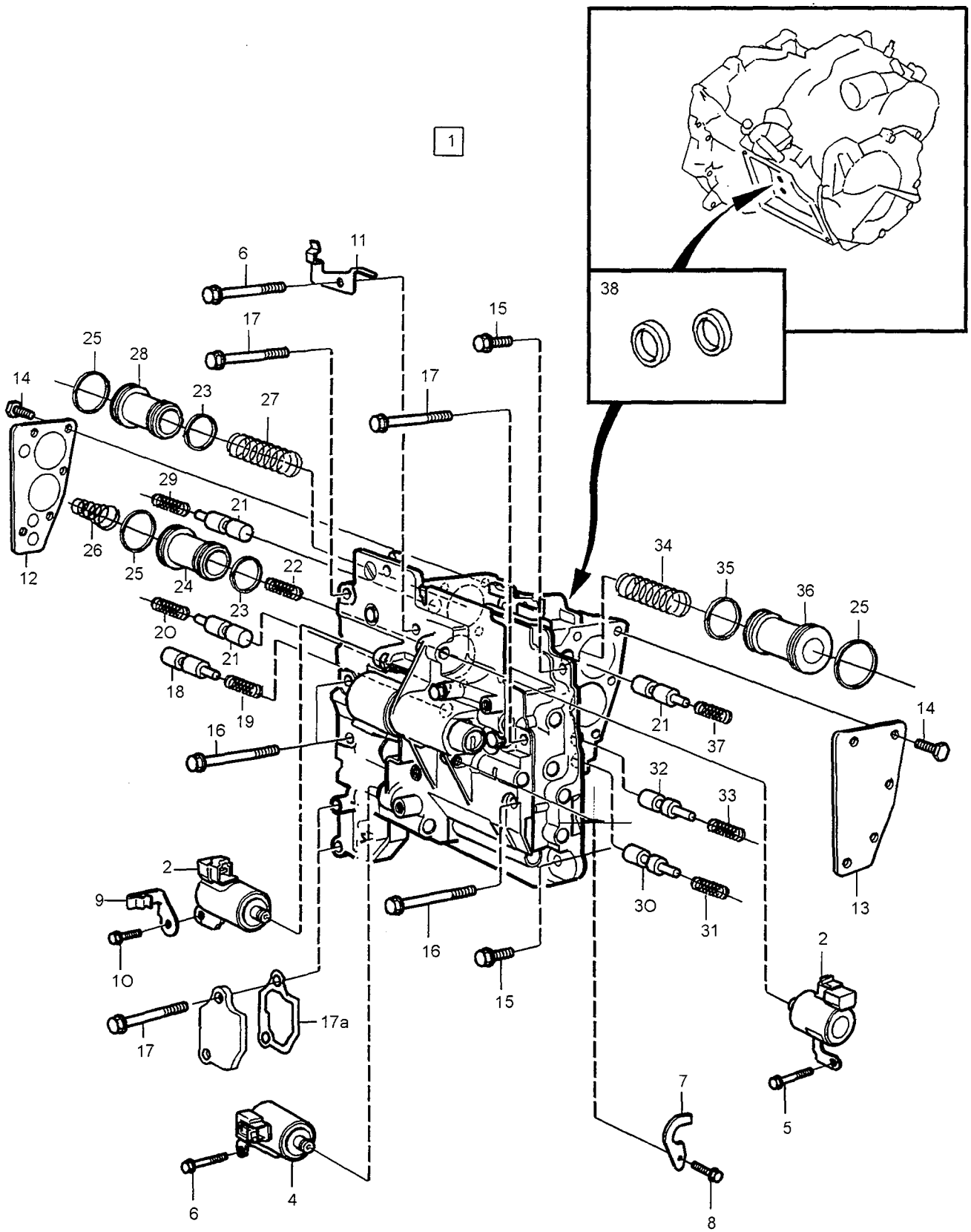

VOLVO
Genuine Parts
PV 430 68744

A	B5254S,B5234S,B5252S
B	B5204S,B5202S
C	B5204T,B5234T,5254T
D	
E	

CONTROL SYSTEM — KONTROLLSYSTEM

AW50-42 LE. 1996-

Group / Grupp 43

Page / Sida 619

Fig	Part No. Artikelnummer	Quantity / Antal A	B	C	D	E	PS	Description	Benämning	Notes Anmärkning	SR
1	*(9181190)*	1	-	-	-	-	SP	Control system	Kontrollsystem	REPL 1 PCS 9181202-4	5
	9181202-4	1	-	-	-	-		Control system	Kontrollsystem		5
	(9181191)	-	1	-	-	-	SP	Control system	Kontrollsystem	REPL 1 PCS 9181203-2	5
	9181203-2	-	1	-	-	-		Control system	Kontrollsystem		5
	(9181192)	-	-	1	-	-	SP	Control system	Kontrollsystem	REPL 1 PCS 9181204-0	5
	9181204-0	-	-	1	-	-		Control system	Kontrollsystem		5
2	6843783-9	2	2	2	-	-		• Solenoid	• Solenoid	"S1/S2"	6
4	6843784-7	1	1	1	-	-		• Solenoid	• Solenoid	"SL"	6
5		1	1	1	-	-	NS	• Screw	• Skruv		
6		1	1	1	-	-	NS	• Screw	• Skruv		
7	9143494-4	1	1	1	-	-		• Clamp	• Klamma		6
8	9143493-6	1	1	1	-	-		• Flange screw	• Flänsskruv		6
9	9143496-9	1	1	1	-	-		• Clamp	• Klamma		6
10	9143493-6	1	1	1	-	-		• Flange screw	• Flänsskruv		6
11	9143495-1	1	1	1	-	-		• Clamp	• Klamma		6
12	9143586-7	1	1	1	-	-		• Cover	• Täcklock		6
13	9143587-5	1	1	1	-	-		• Cover	• Täcklock		6
14	9143585-9	12	12	12	-	-		• Hexagon screw	• Sexkantsskruv		6
15	9143535-4	2	2	2	-	-		• Flange screw	• Flänsskruv		6
16	9143536-2	3	3	3	-	-		• Flange screw	• Flänsskruv		6
17	9143537-0	4	4	4	-	-		• Flange screw	• Flänsskruv		6
17a	9181061-4	1	1	1	-	-		• Gasket	• Packning		3
18	9143510-7	1	1	1	-	-		• Valve	• Ventil		6
19	9143589-1	1	1	1	-	-		• Compression spring	• Tryckfjäder		6
20	9143591-7	1	1	1	-	-		• Compression spring white	• Tryckfjäder vit		6
21	9143573-5	3	3	3	-	-		• Valve	• Ventil		6
22	9143601-4	1	1	1	-	-		• Compression spring light green	• Tryckfjäder ljusgrön		6
23	9143575-0	1	-	-	-	-		• Sealing ring	• Tätningsring		6
	9143576-8	2	2	2	-	-		• Sealing ring	• Tätningsring		6
24	9143579-2	1	1	1	-	-		• Piston	• Kolv	"B2"	6
25	9143574-3	3	3	3	-	-		• Sealing ring	• Tätningsring		6
26	9143605-5	1	-	-	-	-		• Compression spring	• Tryckfjäder		6
	9181193-5	-	1	-	-	-		• Compression spring	• Tryckfjäder		6
27	9143606-3	1	-	1	-	-		• Compression spring	• Tryckfjäder		6
	9143607-1	1	-	1	-	-		• Compression spring	• Tryckfjäder		6
	9143604-8	-	1	-	-	-		• Compression spring	• Tryckfjäder		6
28	9143577-6	1	-	-	-	-		• Piston	• Kolv	"C2"	6
	9143578-4	1	1	1	-	-		• Piston	• Kolv	"C2"	6
29	9143588-3	1	1	-	-	-		• Compression spring yellow	• Tryckfjäder gul		6
	9143591-7	-	-	1	-	-		• Compression spring	• Tryckfjäder		6
30	9143491-0	1	1	1	-	-		• Valve	• Ventil		6
31	9143590-9	1	1	1	-	-		• Compression spring	• Tryckfjäder		6
32	9143572-7	1	1	1	-	-		• Valve	• Ventil		6
33	9143598-2	1	1	-	-	-		• Compression spring lilac marking	• Tryckfjäder lila märkning		6
	9143592-5	-	-	1	-	-		• Compression spring pink marking	• Tryckfjäder rosa märkning		6
34	9143600-6	1	-	-	-	-		• Compression spring green marking	• Tryckfjäder grön märkning		6
	9143603-0	1	1	1	-	-		• Compression spring light-blue marking	• Tryckfjäder ljusblå märkning		6
35	9143582-6	1	1	1	-	-		• Sealing ring	• Tätningsring		6
36	9143584-2	1	1	1	-	-		• Piston	• Kolv	"C3"	6
37	9143599-0	1	1	-	-	-		• Compression spring blue marking	• Tryckfjäder blå märkning		6
	9143588-3	-	-	1	-	-		• Compression spring yellow marking	• Tryckfjäder gul märkning		6
38	9181060-6	2	2	2	-	-		• Sealing ring	• Tätningsring		3

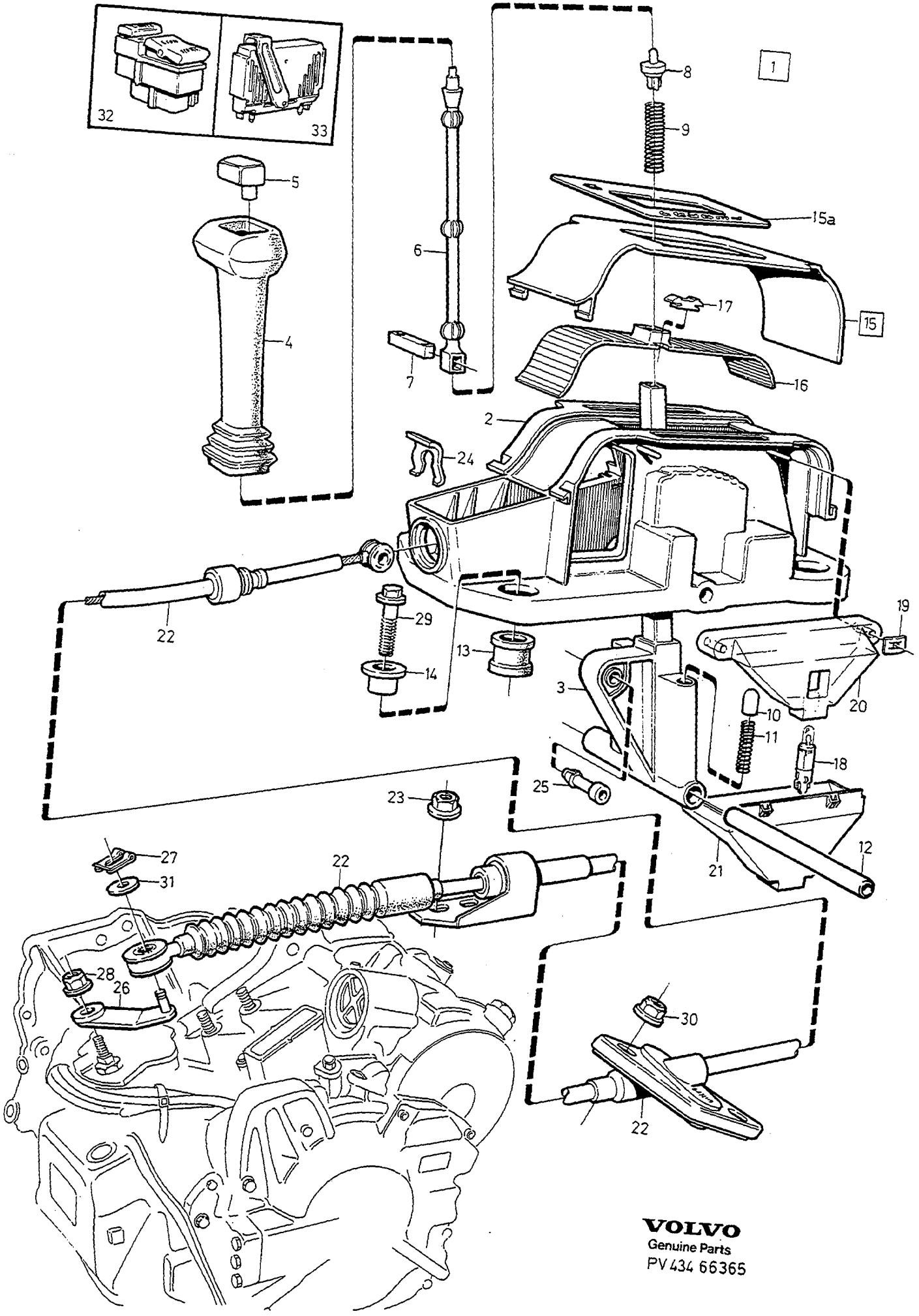

VOLVO
Genuine Parts
PV 434 66365

A	L.H.D
B	R.H.D
C	
D	
E	

GEARSHIFT GEARBOX, AUTOMATIC — VÄXELREGLAGE VÄXELLÅDA, AUTOMAT

Group / Grupp 43

Page / Sida 621

AW50-42 LE, -1992.

Fig	Part No. Artikelnummer	Quantity / Antal A	B	C	D	E	PS	Description	Benämning	Notes Anmärkning	SR
1		1	1	-	-	-	NS	Gear lever carrier	Spakställ		
2	6814589-5	1	1	-	-	-		•Housing	•Hus		4
3	3502475-1	1	1	-	-	-		•Lever	•Spak		4
4	6814109-2	1	1	-	-	-		•Gear lever knob	•Växelspaksknopp		2
5	6843210-3	1	1	-	-	-		•Push button	•Tryckknapp		3
6	3502479-3	1	1	-	-	-		•Push rod	•Tryckstång		3
7	3502480-1	1	1	-	-	-		•Detent	•Spärr		3
8	3502997-4	1	1	-	-	-		•Pin	•Tapp		3
9	3502481-9	1	1	-	-	-		•Compression spring	•Tryckfjäder		3
10	3549552-2	1	1	-	-	-		•Pin	•Tapp		3
11	3502483-5	1	1	-	-	-		•Spring	•Fjäder		3
12	3502484-3	1	1	-	-	-		•Shaft	•Axel		4
13	6814983-0	4	4	-	-	-		•Rubber bushing	•Gummibussning		3
14	6814112-6	4	4	-	-	-		•Sleeve	•Hylsa		4
15	9122551-6	1	-	-	-	-		•Frame	•Ram		3
	9122844-5	-	1	-	-	-		•Frame	•Ram		3
15a	6814544-0	1	-	-	-	-		••Film	••Folie		2
	6814470-8	-	1	-	-	-		••Film	••Folie		2
16	3502994-1	1	1	-	-	-		•Blind	•Jalusi		4
17	6814542-4	1	1	-	-	-		•Lens	•Lins		4
18	1363149-4	1	1	-	-	-		•Bulb socket with lamp	•Lamphållare med lampa		2
19	192339-0	2	2	-	-	-		•Nut	•Mutter		2
20	6843261-6	1	1	-	-	-		•Light moulding	•Ljuslist	(6814541)	4
21	6843001-6	1	-	-	-	-		•Protecting moulding	•Skyddslist		3
22	6843427-3	1	1	-	-	-		Gear shift cable	Växelreglagewire		3
23	945408-3	2	-	-	-	-		Flange nut	Flänsmutter	CH -3772. M8x8 mm	2
	948645-7	2	2	-	-	-		Flange lock nut	Flänslåsmutter	CH 3773-. M8x9,4 mm	2
24	3502507-1	1	1	-	-	-		Clip	Clips		3
25	6843442-2	1	1	-	-	-		Pin	Pinne	(3502571)	3
26	6843249-1	1	1	-	-	-		Lever	Hävarm	(3520198)	3
27	942915-0	1	1	-	-	-		Safety brace	Säkringsbygel		2
28	948645-7	1	1	-	-	-		Flange lock nut	Flänslåsmutter		2
29	965181-1	4	4	-	-	-		Flange screw	Flänsskruv		2
30	949278-6	2	2	-	-	-		Flange lock nut	Flänslåsmutter		2
31	973968-1	1	1	-	-	-		Washer	Bricka		2
32		1	1	-	-	-		Switch driving instructions	Strömställare körinstruktion	SEE 36•405	
33		1	1	-	-	-		Control unit •SEE 28•295	Styrenhet •SEE 28•295		

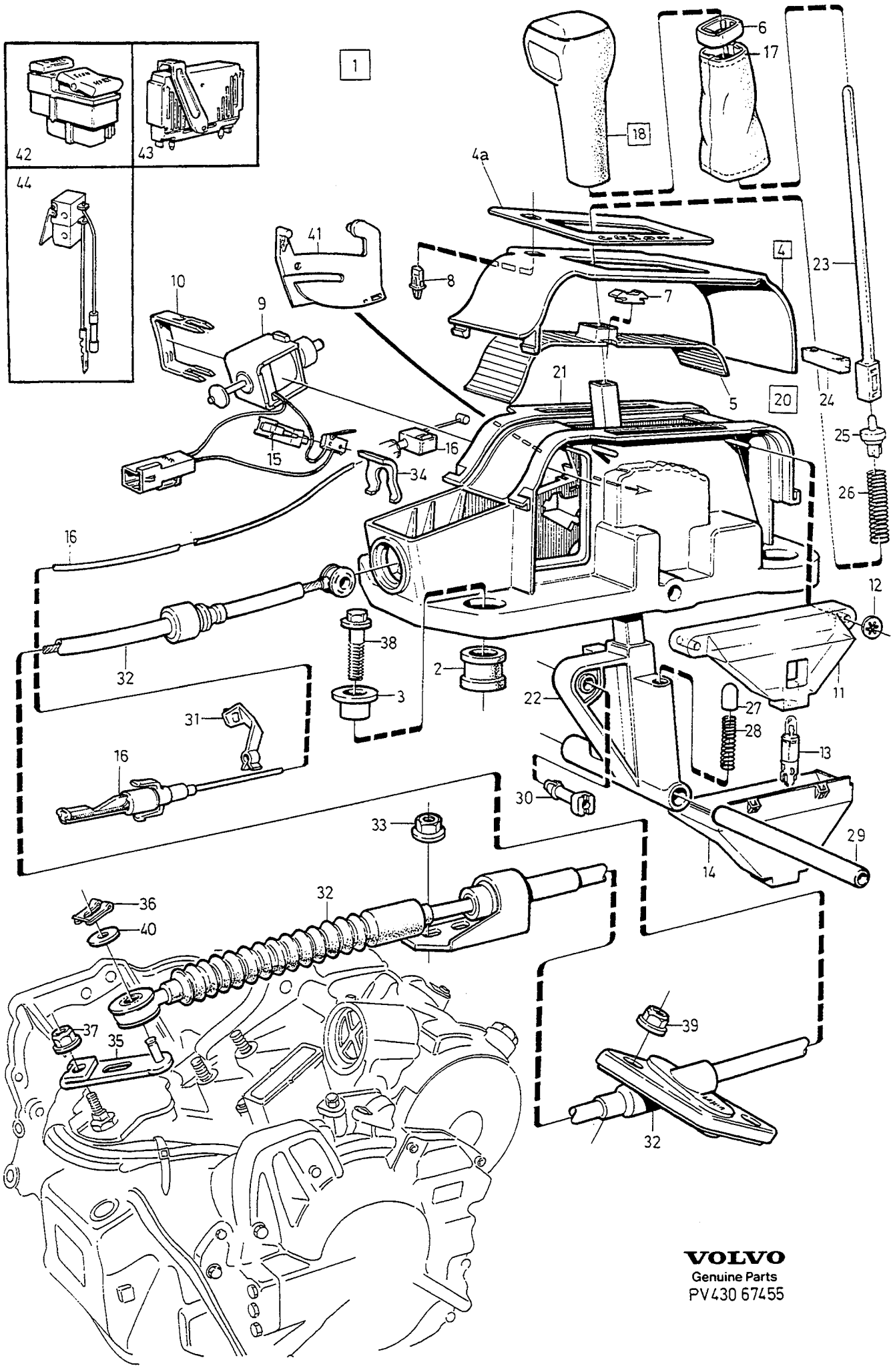

VOLVO
Genuine Parts
PV430 67455

A	L.H.D
B	R.H.D
C	
D	
E	

GEARSHIFT GEARBOX, AUTOMATIC — VÄXELREGLAGE VÄXELLÅDA, AUTOMAT

AW50-42 LE, 1993-94.

Group / Grupp 43

Page / Sida 623

Fig	Part No. / Artikelnummer	Quantity / Antal A	B	C	D	E	PS	Description	Benämning	Notes / Anmärkning	SR
1		1	1	-	-	-	NS	Gear lever carrier	Spakställ		
2	6814983-0	4	4	-	-	-		•Rubber bushing	•Gummibussning		3
3	6814112-6	4	4	-	-	-		•Sleeve	•Hylsa		4
4	9122551-6	1	-	-	-	-		•Frame without ignition inhib.	•Ram utan nyckelspärr		3
	9122913-8	1	-	-	-	-		•Frame with ignition inhibitor	•Ram med nyckelspärr		3
	9122914-6	-	1	-	-	-		•Frame with ignition inhibitor	•Ram med nyckelspärr		3
	9122844-5	-	1	-	-	-		•Frame without ignition inhib.	•Ram utan nyckelspärr		3
4a	6843068-5	1	-	-	-	-		••Film with ignition inhibitor	••Folie med nyckelspärr		2
	6814544-0	1	-	-	-	-		••Film without ignition inhib.	••Folie utan nyckelspärr		2
	6843069-3	-	1	-	-	-		••Film with ignition inhibitor	••Folie med nyckelspärr		2
	6814470-8	-	1	-	-	-		••Film without ignition inhib.	••Folie utan nyckelspärr		2
5	6843498-4	1	1	-	-	-		•Blind	•Jalusi		4
6	6843499-2	1	1	-	-	-		•Retainer	•Hållare		4
7	6814542-4	1	1	-	-	-		•Lens	•Lins		4
8	6843066-9	-	1	-	-	-		•Button with ignition inhibitor	•Knapp med nyckelspärr		4
9	9181157-0	-	1	-	-	-		•Solenoid with ignition inhibitor	•Solenoid med nyckelspärr		2
10	3520683-8	-	1	-	-	-		•Clip with ignition inhibitor	•Clips med nyckelspärr		4
11	6843261-6	1	1	-	-	-		•Light moulding	•Ljuslist		4
12	191695-6	2	2	-	-	-		•Retaining clip	•Hållare		2
13	1363149-4	1	1	-	-	-		•Bulb socket with lamp	•Lamphållare med lampa		2
14	6843001-6	1	1	-	-	-		•Protecting moulding	•Skyddslist		3
15	3549551-4	-	1	-	-	-		•Clip with ignition inhibitor	•Clips med nyckelspärr		4
16	3546484-1	-	1	-	-	-		•Cable with ignition inhibitor	•Wire med nyckelspärr		6
17	6843378-8	1	1	-	-	-		•Gaiter	•Damask		4
18	6843475-2	1	1	-	-	-		Gear lever knob complete	Växelspaksknopp komplett	1)	2
20	6843520-5	1	1	-	-	-		Gear lever carrier complete	Spakställ komplett	1)	5
21		1	1	-	-	-	NS	•Housing	•Hus		
22		1	1	-	-	-	NS	•Lever	•Spak		
23	6843053-7	1	1	-	-	-		•Push rod	•Tryckstång		3
24	3502480-1	1	1	-	-	-		•Detent	•Spärr		3
25	3502997-4	1	1	-	-	-		•Pin	•Tapp		3
26	3502481-9	1	1	-	-	-		•Compression spring	•Tryckfjäder		3
27	3549552-2	1	1	-	-	-		•Pin	•Tapp		3
28	3502483-5	1	1	-	-	-		•Spring	•Fjäder		3
29	3502484-3	1	1	-	-	-		•Shaft	•Axel		4
30	6843442-2	1	1	-	-	-		Pin	Pinne		3
31	6843416-6	-	1	-	-	-		Clip with ignition inhibitor	Clips med nyckelspärr		4
32	6843427-3	1	1	-	-	-		Gear shift cable	Växelreglagewire		3
33	948645-7	2	2	-	-	-		Flange lock nut	Flänslåsmutter		2
34	3502507-1	1	1	-	-	-		Clip	Clips		3
35	6843249-1	1	1	-	-	-		Lever	Hävarm		3
36	942915-0	1	1	-	-	-		Safety brace	Säkringsbygel		2
37	948645-7	1	1	-	-	-		Flange lock nut	Flänslåsmutter		2
38	965181-1	4	4	-	-	-		Flange screw	Flänsskruv		2
39	949278-6	2	2	-	-	-		Flange lock nut	Flänslåsmutter		2
40	973968-1	1	1	-	-	-		Washer	Bricka		2
41	6843051-1	1	1	-	-	-		Catch	Spärrskiva		5
42		1	1	-	-	-		Switch driving programme	Strömställare körprogram	SEE 36•405	
43		1	1	-	-	-		Control unit •SEE 28•295	Styrenhet •SEE 28•295		
44	9181347-7	1	1	-	-	-		Microswitch	Mikrobrytare	2)	1

1) Spare part version. / Reservdelsutförande.
2) Service alternative. / Service alternativ.

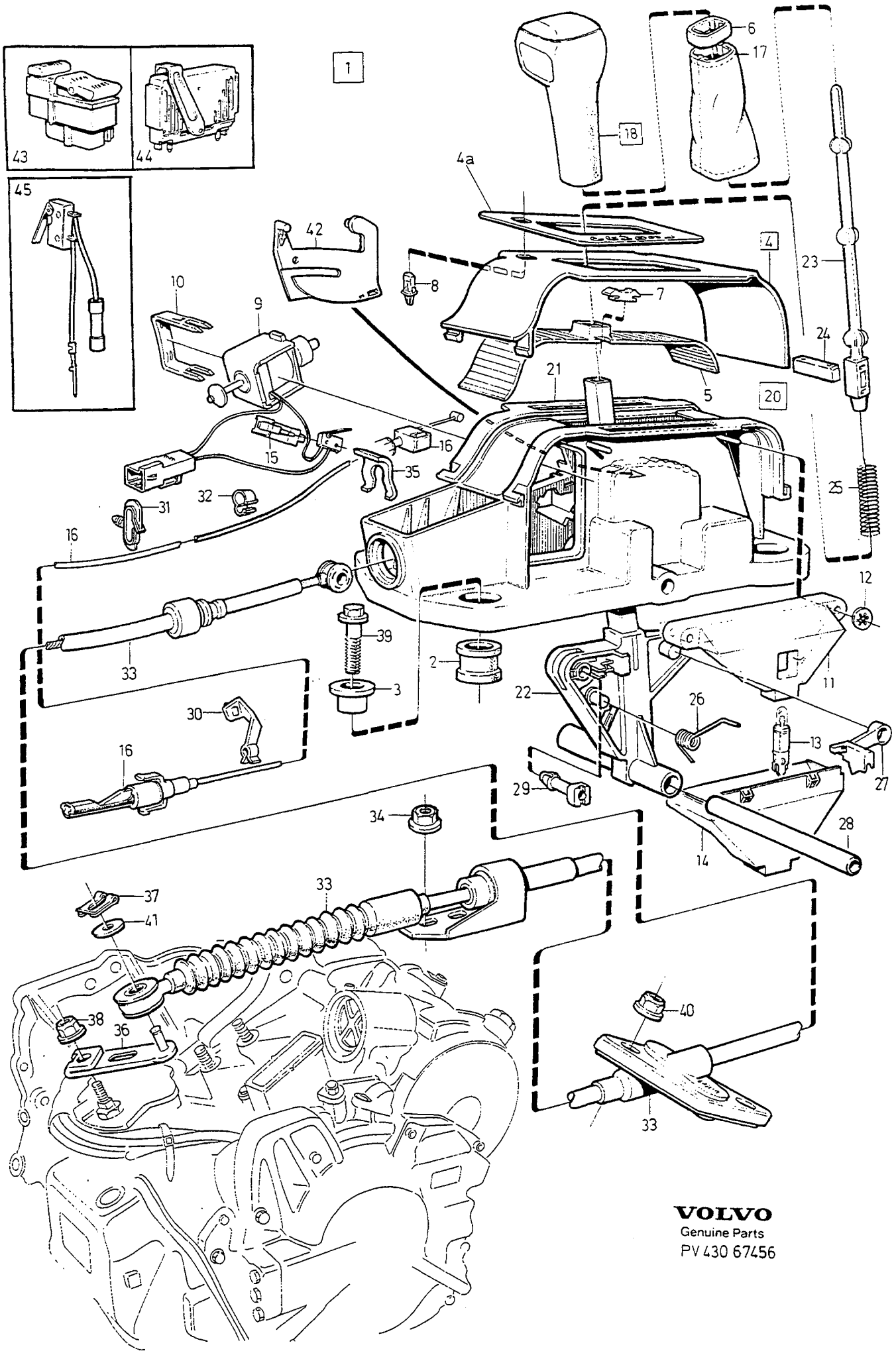

VOLVO
Genuine Parts
PV 430 67456

A	L.H.D
B	R.H.D
C	
D	
E	

GEARSHIFT GEARBOX, AUTOMATIC VÄXELREGLAGE VÄXELLÅDA, AUTOMAT

AW50-42, 1995-.

Group / Grupp 43

Page / Sida 625

Fig	Part No. Artikelnummer	Quantity / Antal A	B	C	D	E	PS	Description	Benämning	Notes Anmärkning	SR
1		1	1	-	-	-	NS	Gear lever carrier	Spakställ		
2	6814983-0	4	4	-	-	-		•Rubber bushing	•Gummibussning		3
3	6814112-6	4	4	-	-	-		•Sleeve	•Hylsa		4
4	9122913-8	1	-	-	-	-		•Frame with ignition inhibitor	•Ram med nyckelspärr		3
	9122551-6	1	-	-	-	-		•Frame without ignition inhib.	•Ram utan nyckelspärr		3
	9122914-6	-	1	-	-	-		•Frame with ignition inhibitor	•Ram med nyckelspärr		3
	9122844-5	-	1	-	-	-		•Frame without ignition inhib.	•Ram utan nyckelspärr		3
4a	6843068-5	1	-	-	-	-		••Film with ignition inhibitor	••Folie med nyckelspärr		2
	6814544-0	1	-	-	-	-		••Film without ignition inhib.	••Folie utan nyckelspärr		2
	6843069-3	-	1	-	-	-		••Film with ignition inhibitor	••Folie med nyckelspärr		2
	6814470-8	-	1	-	-	-		••Film without ignition inhib.	••Folie utan nyckelspärr		2
5	6843498-4	1	1	-	-	-		•Blind	•Jalusi		4
6	6843499-2	1	1	-	-	-		•Retainer	•Hållare	EXC B5234T5	4
	9143999-2	1	1	-	-	-		•Retainer	•Hållare	FOR B5234T5	5
7	6814542-4	1	1	-	-	-		•Lens	•Lins		4
8	6843066-9	1	1	-	-	-		•Button with ignition inhibitor	•Knapp med nyckelspärr		4
9	9181154-7	1	1	-	-	-		•Solenoid	•Solenoid		2
10	3520683-8	1	1	-	-	-		•Clip	•Clips		4
11	6843261-6	1	1	-	-	-		•Light moulding	•Ljuslist		4
12	191695-6	2	2	-	-	-		•Retaining clip	•Hållare		2
13	1363149-4	1	1	-	-	-		•Bulb socket with lamp	•Lamphållare med lampa		2
14	6843001-6	1	1	-	-	-		•Protecting moulding	•Skyddslist		3
15	3549551-4	1	1	-	-	-		•Clip	•Clips		4
16	3546483-3	1	-	-	-	-		•Cable with ignition inhibitor	•Wire med nyckelspärr		6
	3546484-1	-	1	-	-	-		•Cable with ignition inhibitor	•Wire med nyckelspärr		6
17	6843378-8	1	1	-	-	-		•Gaiter	•Damask	EXC.B5234T5	4
	9143824-2	1	1	-	-	-		•Gaiter	•Damask	FOR B5234T5	5
18	6843475-2	1	1	-	-	-		•Gear lever knob plastics complete	•Växelspaksknopp plast komplett		2
	9163537-5	1	1	-	-	-		•Gear lever knob wood complete	•Växelspaksknopp trä komplett	FOR B5234T5	5
☆	9166798-0	1	1	-	-	-		•Knob wood complete	•Knopp trä komplett	EXC B5234T5 (9176191)	6
	9142405-1	1	1	-	-	-		Gear lever knob light beige	Växelspaksknopp ljusbeige	FOR 850R	5
	9142406-9	1	1	-	-	-		Gear lever knob grey	Växelspaksknopp grå	FOR 850R	5
20	9143675-8	1	1	-	-	-		•Gear lever carrier complete	•Spakställ komplett	1)	5
21		1	1	-	-	-	NS	••Housing	••Hus		
22		1	1	-	-	-	NS	••Lever	••Spak		
23	9143458-9	1	1	-	-	-		••Push rod	••Tryckstång		3
24	9143460-5	1	1	-	-	-		••Detent	••Spärr		3
25	9143459-7	1	1	-	-	-		••Compression spring	••Tryckfjäder		3
26	9143462-1	1	1	-	-	-		••Torsion spring	••Vridfjäder		3
27	9143461-3	1	1	-	-	-		••Rocker arm	••Vipparm		3
28	3502484-3	1	1	-	-	-		••Shaft	••Axel		4
29	6843442-2	1	1	-	-	-		Pin	Pinne		3
30	6843416-6	1	1	-	-	-		Clip	Clips		4
31	6843417-4	1	-	-	-	-		Clip	Clips		4
32	6843467-9	1	-	-	-	-		Clamp	Klamma		4
33	6843427-3	1	1	-	-	-		Gear shift cable	Växelreglagewire		3
34	948645-7	2	2	-	-	-		Flange lock nut	Flänslåsmutter		2
35	3502507-1	1	1	-	-	-		Clip	Clips		3
36	6843249-1	1	1	-	-	-		Lever	Hävarm		3
37	942915-0	1	1	-	-	-		Safety brace	Säkringsbygel		2
38	948645-7	1	1	-	-	-		Flange lock nut	Flänslåsmutter		2
39	965181-1	4	4	-	-	-		Flange screw	Flänsskruv		2
40	949278-6	2	2	-	-	-		Flange lock nut	Flänslåsmutter		2
41	973968-1	1	1	-	-	-		Washer	Bricka		2
42	6843051-1	1	1	-	-	-		Catch	Spärrskiva		5
43		1	1	-	-	-		Switch driving programme	Strömställare körprogram	SEE 36•409	

1) Spare part version. / Reservdelsutförande.

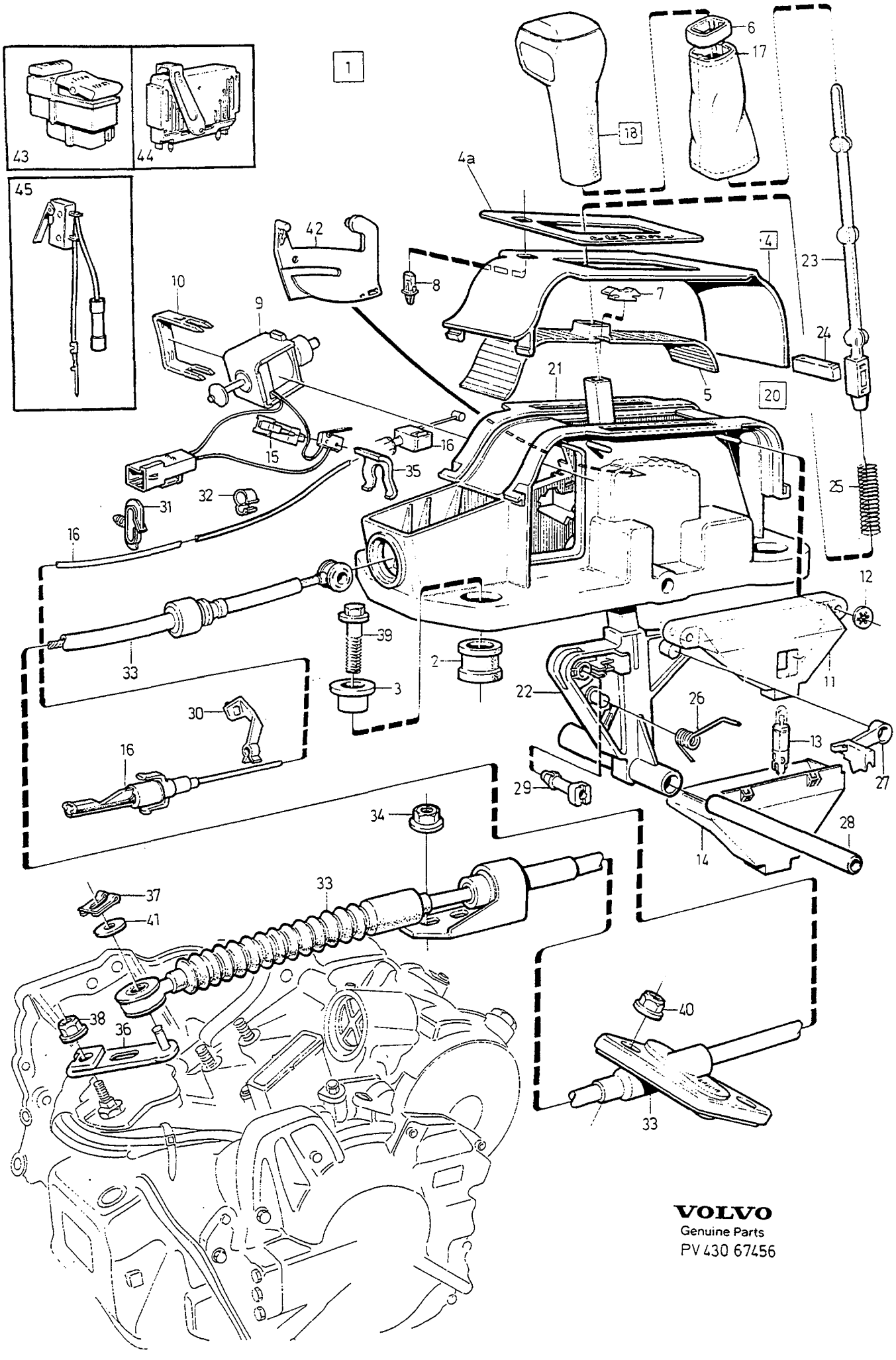

VOLVO
Genuine Parts
PV 430 67456

A	L.H.D	GEARSHIFT GEARBOX, AUTOMATIC VÄXELREGLAGE VÄXELLÅDA, AUTOMAT	Group Grupp 43
B	R.H.D		
C			Page Sida 627
D		AW50-42, 1995-.	
E			

Fig	Part No. Artikelnummer	Quantity / Antal A	B	C	D	E	PS	Description	Benämning	Notes Anmärkning	SR
44		1	1	-	-	-		Control unit •SEE 28•295	Styrenhet •SEE 28•295		
45	9181348-5	1	1	-	-	-		Microswitch	Mikrobrytare	2)	1

2) Service alternative. / Service alternativ.

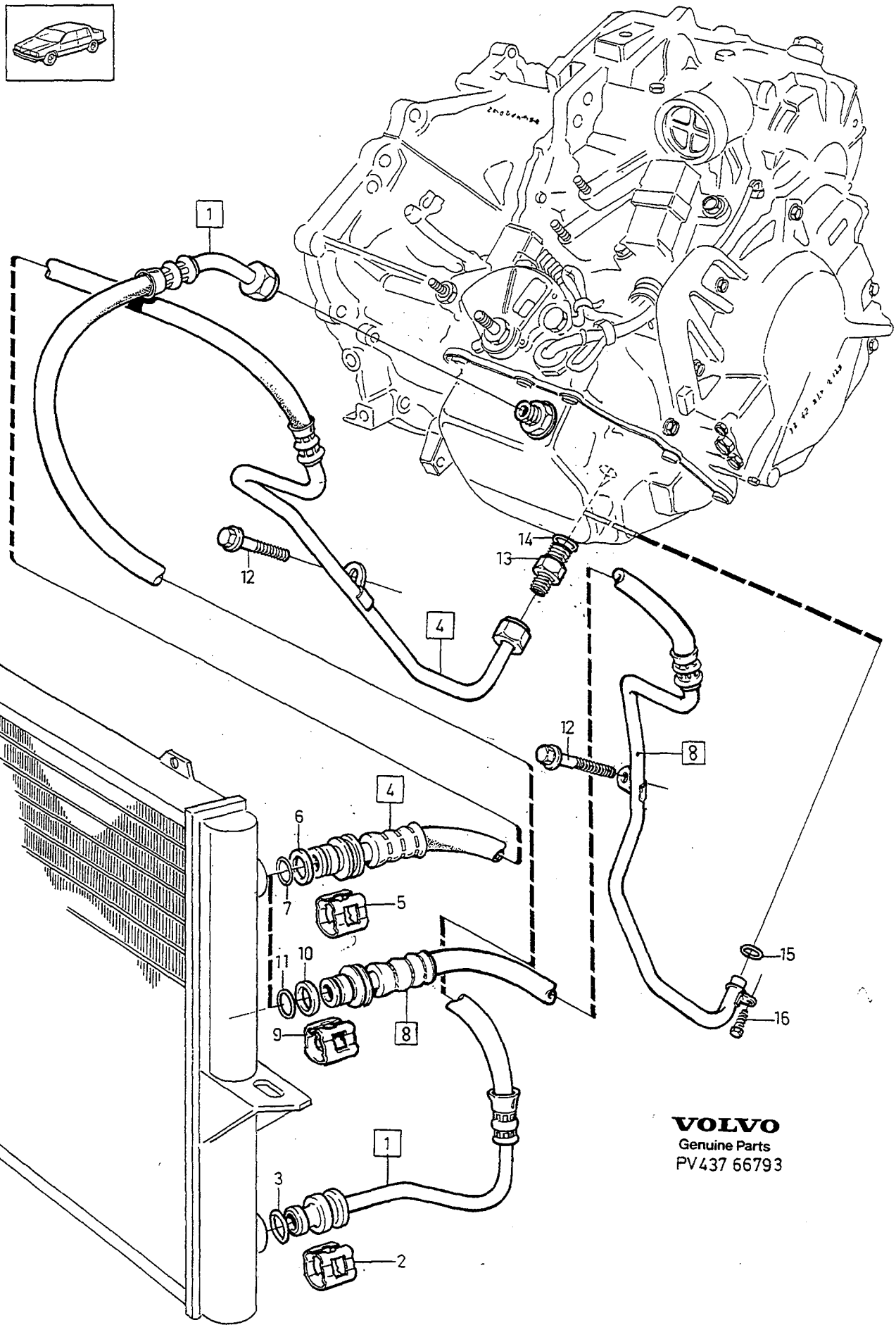

VOLVO
Genuine Parts
PV437 66793

A	-1993
B	1994-, B5202S, B5204S
C	1994-, EXC B5202S, B5204S
D	
E	

GEARBOX COOLING — VÄXELLÅDSKYLNING

AW50-42 LE

Group / Grupp 43

Page / Sida 629

Fig	Part No. / Artikelnummer	Quantity / Antal A	B	C	D	E	PS	Description	Benämning	Notes / Anmärkning	SR
1	3528271-4	1	-	-	-	-		Oil line oil outlet pipe	Oljeledning oljeutloppsrör		3
	3507931-8	-	1	-	-	-		Oil line oil outlet pipe	Oljeledning oljeutloppsrör		3
2	6842411-8	1	1	-	-	-		•Retainer	•Hållare		2
3	6842413-4	1	1	-	-	-		•O-ring	•O-ring		2
4	6842492-8	1	-	-	-	-		Oil line oil inlet pipe	Oljeledning oljeinloppsrör	(3528269)	3
5	6842411-8	1	-	-	-	-		•Retainer	•Hållare		2
6	6842414-2	1	-	-	-	-		•Sealing ring	•Tätningsring		2
7	6842413-4	1	-	-	-	-		•O-ring	•O-ring		2
8	9142789-8	-	1	-	-	-		Oil line oil inlet pipe	Oljeledning oljeinloppsrör	1)	3
	9180542-4	-	-	1	-	-		Oil line oil inlet pipe	Oljeledning oljeinloppsrör	1)	3
	9180542-4	-	1	1	-	-		Oil line oil inlet pipe	Oljeledning oljeinloppsrör	2)	3
9	6842411-8	1	1	-	-	-		•Retainer	•Hållare		2
10	6842414-2	1	1	-	-	-		•Sealing ring	•Tätningsring		2
11	6842413-4	1	1	-	-	-		•O-ring	•O-ring		2
12	947107-9	1	1	-	-	-		Flange screw	Flänsskruv		2
13	6843131-1	1	-	-	-	-		Nipple	Nippel		4
14	3520721-6	1	-	-	-	-		O-ring	O-ring		3
15	968757-5	-	1	-	-	-		O-ring	O-ring		1
16	979764-8	-	1	-	-	-		Flange screw	Flänsskruv		2

1) FC 1; 4DRS CH-379868, FC 2 4DRS CH-376426, 5DRS CH-3049 84.
2) FC 1; 4DRS CH 379869-, FC 2; 4DRS CH 376427-, 5DRS CH 3 04985.

PROPELLER SHAFT / KARDANAXEL

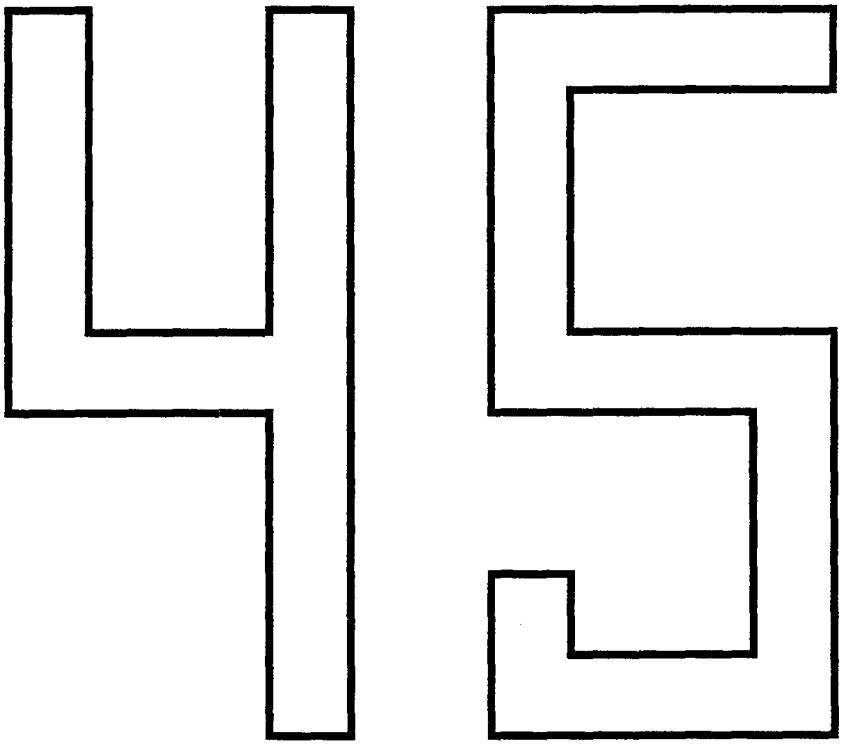

A		SUB GROUP PROPELLER SHAFT	UNDERGRUPP KARDANAXEL	Group Grupp 45
B				
C				
D				Page Sida 631
E				

Fig	Part No. Artikelnummer	Quantity / Antal A	B	C	D	E	P S	Description	Benämning	Notes Anmärkning	S R
		-	-	-	-	-		Propeller shaft M58	Kardanaxel M58	SEE 45 • 633	
		-	-	-	-	-		Torque tube M58	Momentrör M58	SEE 45 • 635	

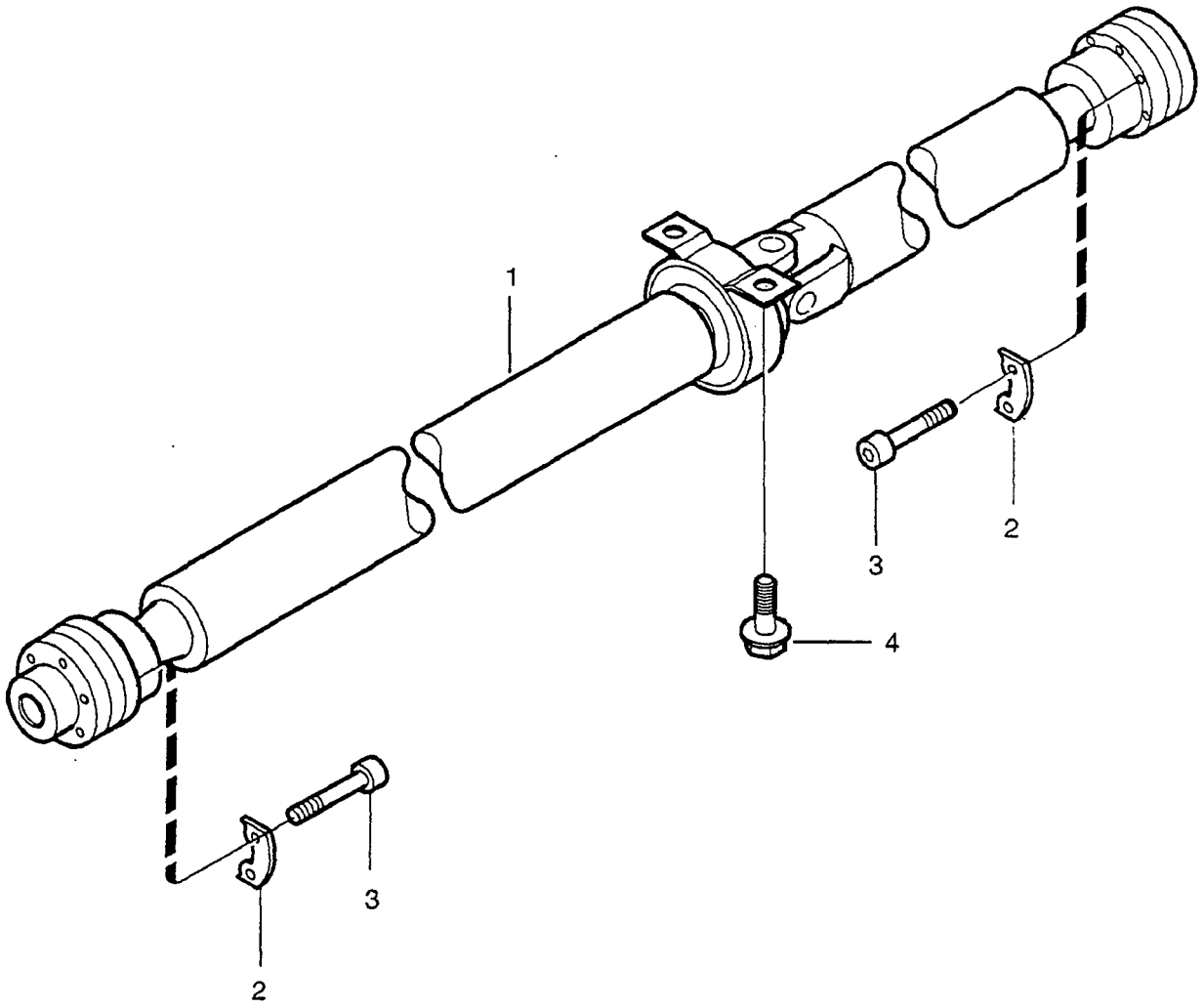

VOLVO
Genuine Parts
PV 450 67766

A
B
C
D
E

PROPELLER SHAFT CENTRE BEARING AND MOUNTING
KARDANAXEL MELLANLAGER OCH UPPHÄNGNING

Group / Grupp 45

Page / Sida 633

AWD

	Fig	Part No. Artikelnummer	Quantity / Antal A	B	C	D	E	P S	Description	Benämning	Notes Anmärkning	S R
☆	1	*9181768*	1	-	-	-	-	NS	Propeller shaft	Kardanaxel	(9176395)	4
	2	3520279-5	6	-	-	-	-		Washer	Bricka		3
	3	980324-8	12	-	-	-	-		Hex. socket screw	Insexskruv	M8x50	2
		980325-5	X	-	-	-	-		Hex. socket screw white marking	Insexskruv vit märkning	M8x52,5	2
		980326-3	X	-	-	-	-		Hex. socket screw blue marking	Insexskruv blå märkning	M8x55	2
		981006-0	-	-	-	-	-		Hex. socket screw black marking	Insexskruv svart märkning	M8x57,5	4
		980327-1	X	-	-	-	-		Hex. socket screw yellow marking	Insexskruv gul märkning	M8x60	2
		981007-8	X	-	-	-	-		Hex. socket screw grey marking	Insexskruv grå märkning	M62,5	4
		980328-9	X	-	-	-	-		Hex. socket screw green marking	Insexskruv grön märkning	M8x65	2
		981008-6	-	-	-	-	-		Hex. socket screw red marking	Insexskruv röd märkning	M8x70	4
	4	944926-5	2	-	-	-	-		Flange screw	Flänsskruv		2

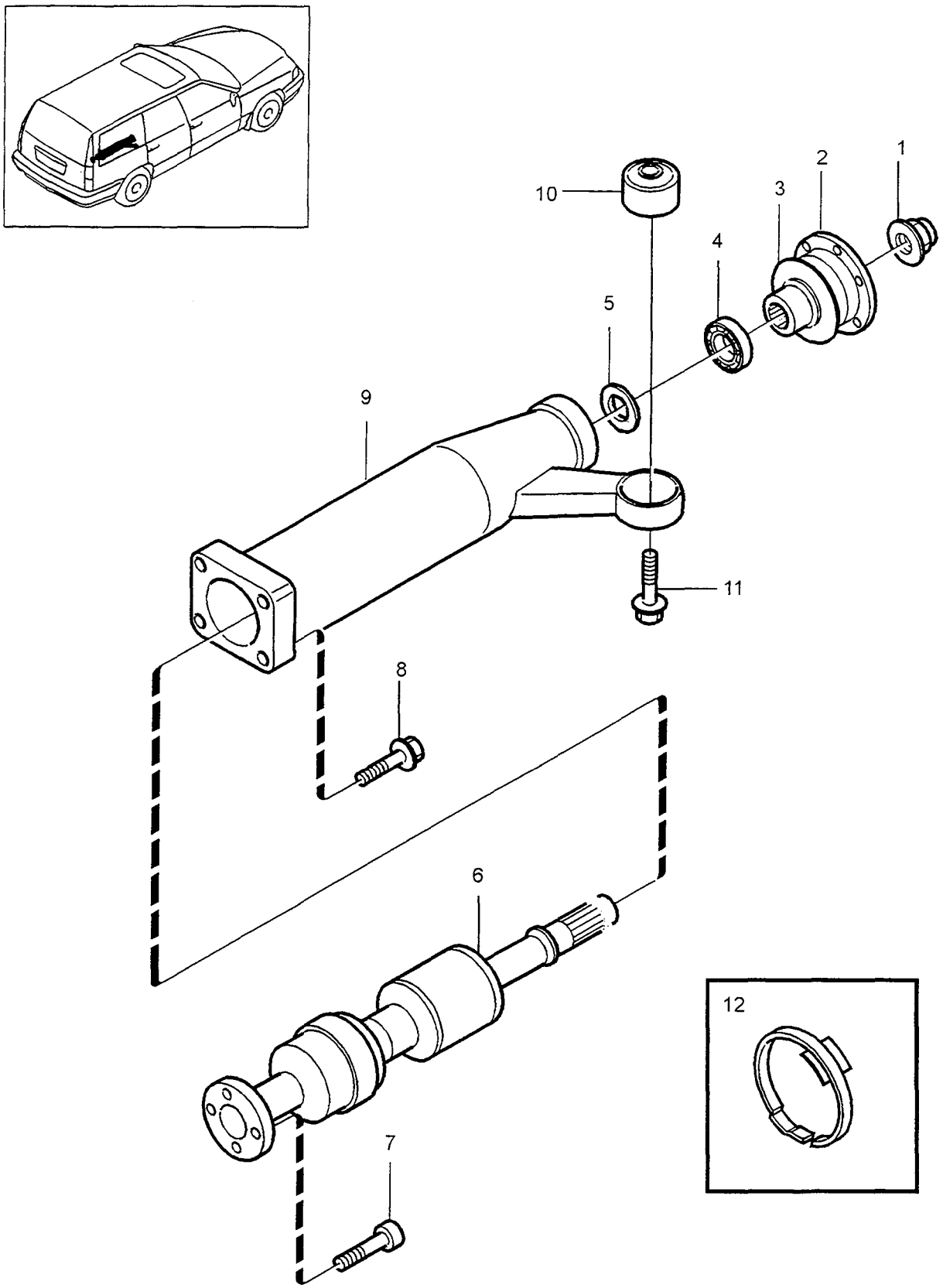
1
2
3
4
5
10
9
11
8
6
7
12

A
B
C
D
E

TORQUE TUBE MOMENTRÖR

AWD

Group Grupp 45

Page Sida 635

Fig	Part No. Artikelnummer	Quantity / Antal A	B	C	D	E	PS	Description	Benämning	Notes Anmärkning	SR
1	3549685-0	1	-	-	-	-		Flange lock nut	Flänslåsmutter		2
2	9143905-9	1	-	-	-	-		Companion flange	Medbringare		5
3	9143906-7	1	-	-	-	-		Dust cover	Dammskydd		4
4	9143903-4	1	-	-	-	-		Ball bearing	Spårkullager		4
5	955907-1	1	-	-	-	-		Washer	Bricka		4
6	9143907-5	1	-	-	-	-		Clutch	Koppling		5
7	980575-5	4	-	-	-	-		Hex. socket screw	Insexskruv		2
8	965186-0	4	-	-	-	-		Flange screw	Flänsskruv		2
9	9143899-4	1	-	-	-	-		Tubular body	Rörstomme		5
10	9143894-5	1	-	-	-	-		Bushing	Bussning		4
11	969380-5	1	-	-	-	-		Flange screw	Flänsskruv	1)	3
	973962-4	1	-	-	-	-		Screw	Skruv	2)	2
12	9181400-4	1	-	-	-	-		Clamp	Klamma	MARKED 5	4
	9181401-2	1	-	-	-	-		Clamp	Klamma	MARKED 6	4
	9181402-0	1	-	-	-	-		Clamp	Klamma	MARKED 7	4
	9181403-8	1	-	-	-	-		Clamp	Klamma	MARKED 8	4
	9181404-6	1	-	-	-	-		Clamp	Klamma	MARKED 9	4
	9181405-3	1	-	-	-	-		Clamp	Klamma	MARKED 10	4
	9181406-1	1	-	-	-	-		Clamp	Klamma	MARKED 11	4
	9181407-9	1	-	-	-	-		Clamp	Klamma	MARKED 12	4

1) 4DRS CH -376805, 5DRS CH -308113.
2) 4DRS CH 376806-, 5DRS CH 308114-.

DRIVE SHAFTS / DRIVAXLAR

46

A
B
C
D
E

SUB GROUP
DRIVE SHAFTS

UNDERGRUPP
DRIVAXLAR

Group
Grupp
46

Page
Sida
637

Fig	Part No. Artikelnummer	Quantity / Antal A	B	C	D	E	PS	Description	Benämning	Notes Anmärkning	SR
		-	-	-	-	-		Drive shaft ..... EXC AWD	Drivaxel ..... EXC AWD	SEE 46 • 639	
		-	-	-	-	-		Drive shaft ..... AWD	Drivaxel ..... AWD	SEE 46 • 643	
		-	-	-	-	-		Drive shaft repair kits	Drivaxel reparationssats	SEE 46 • 645	
		-	-	-	-	-		Split rear axle ..... AWD	Delad bakaxel ..... AWD	SEE 46 • 647	

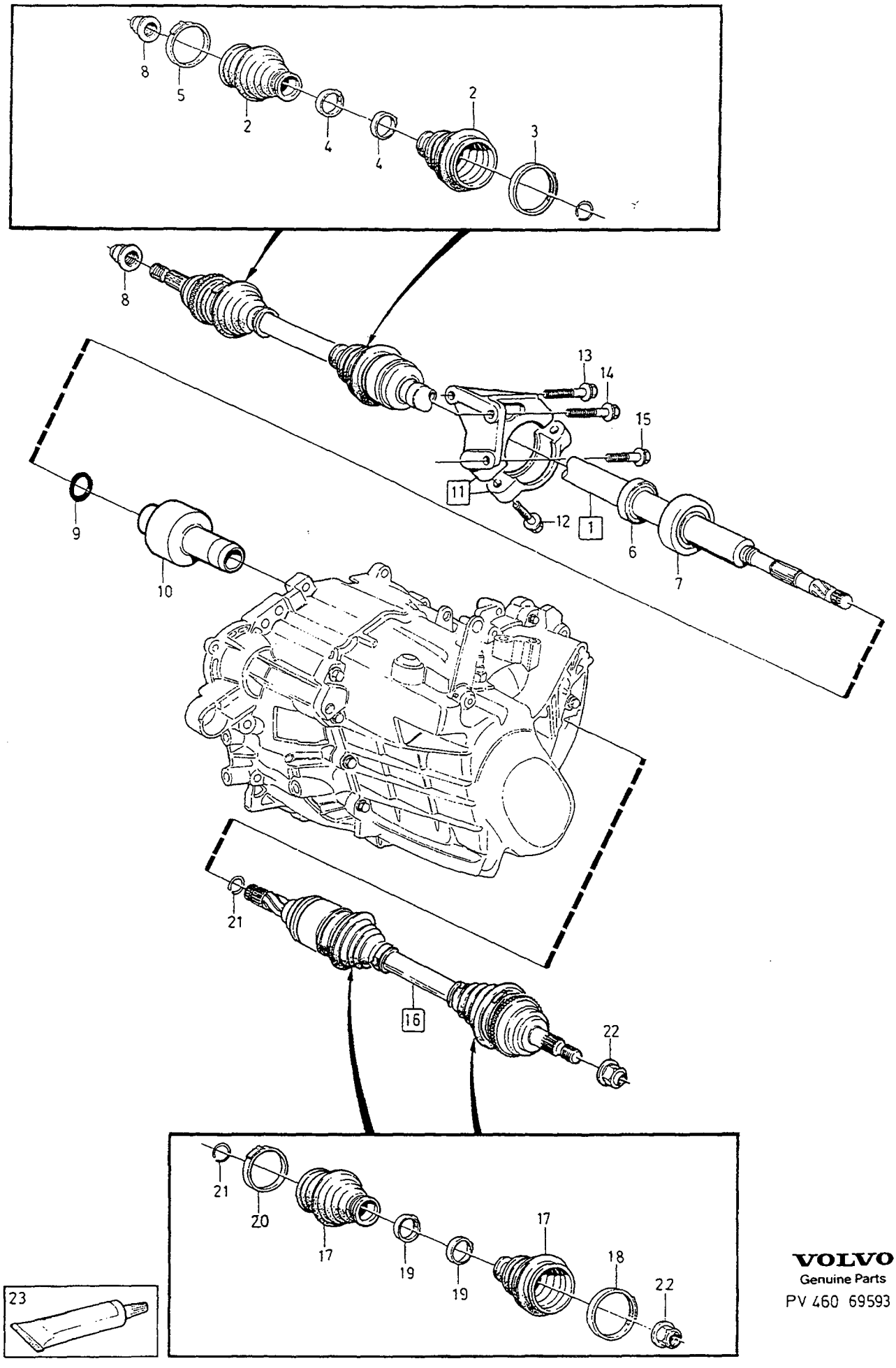

VOLVO
Genuine Parts
PV 460 69593

A	MAN.TRANS 5CYL
B	AUTO.TRANS
C	MAN.TRANS DSL
D	
E	

DRIVE SHAFT — DRIVAXEL

EXC AWD

Group / Grupp 46

Page / Sida 639

Fig	Part No. / Artikelnummer	Quantity / Antal A	B	C	D	E	PS	Description	Benämning	Notes / Anmärkning	SR
1	*(9122568)*	1	-	-	-	-	SP	Axle shaft, r.h.	Drivaxel, h	1) EXC TURBO REPL 1 PCS 8601101-2.	3
	(5003846)	1	-	-	-	-	SP	Axle shaft, exch	Drivaxel, bytes	1) EXC TURBO REPL 1 PCS 8601101-2.	3
	8601101-2	1	-	-	-	-	EU	Axle shaft, exch	Drivaxel, bytes	2) EXC TURBO	8
	(9122920)	1	-	-	-	-	SP	Axle shaft, r.h.	Drivaxel, h	1) TURBO REPL 1 PCS 8601103-8.	4
	(5003912)	1	-	-	-	-	SP	Axle shaft, exch	Drivaxel, bytes	1) TURBO REPL 1 PCS 8601103-8.	3
	8601103-8	1	-	-	-	-	EU	Axle shaft, exch	Drivaxel, bytes	2) TURBO	8
	8601103-8	-	-	1	-	-	EU	Axle shaft, exch	Drivaxel, bytes		8
	(9122570)	-	1	-	-	-	SP	Axle shaft, r.h.	Drivaxel, h	1) EXC TURBO REPL 1 PCS 8601097-2.	3
	(5003844)	-	1	-	-	-	SP	Axle shaft, exch	Drivaxel, bytes	1) EXC TURBO REPL 1 PCS 8601097-2	3
	8601097-2	-	1	-	-	-	EU	Axle shaft, exch	Drivaxel, bytes	2) EXC TURBO	8
	(9122922)	-	1	-	-	-	SP	Axle shaft, r.h.	Drivaxel, h	1) TURBO REPL 1 PCS 8601099-8.	4
	8601098-0	-	1	-	-	-	EU	Axle shaft, exch	Drivaxel, bytes	DSL L.H.	8
	8601099-8	-	1	-	-	-	EU	Axle shaft, exch	Drivaxel, bytes	DSL R.H.	8
	(5003914)	-	1	-	-	-	SP	Axle shaft, exch	Drivaxel, bytes	1) TURBO REPL 1 PCS 8601099-8.	3
	8601099-8	-	1	-	-	-	EU	Axle shaft, exch	Drivaxel, bytes	2) TURBO	8
	8601223-4	1	-	-	-	-	EU	Axle shaft, exch	Drivaxel, bytes	M59	5
2		1	1	1	-	-		• Bellows MAN.TRANS SEE 46 • 645 AUTO.TRANS SEE 46 • 645	• Bälg MAN.TRANS SEE 46 • 645 AUTO.TRANS SEE 46 • 645		
3	6814783-4	1	-	1	-	-		• Clamp	• Klamma		2
	3549404-6	-	1	1	-	-		• Clamp	• Klamma	EXC TURBO	2
	9143159-3	-	1	1	-	-		• Clamp	• Klamma	TURBO	2
4	6814784-2	2	-	2	-	-		• Clamp	• Klamma		2
	3549607-4	-	1	-	-	-		• Clamp inner	• Klamma inre	EXC TURBO	2
	6843106-3	-	1	-	-	-		• Clamp outer	• Klamma yttre	EXC TURBO	2
	9143158-5	-	1	1	-	-		• Clamp outer	• Klamma yttre	TURBO	2
	9143160-1	-	1	1	-	-		• Clamp inner	• Klamma inre	TURBO	2
5	6814782-6	1	1	-	-	-		• Clamp	• Klamma	EXC TURBO	2
	6814950-9	1	1	1	-	-		• Clamp	• Klamma	TURBO	2
6	3502019-7	1	1	1	-	-		• Drive shaft bearing	• Drivaxellager		2
7	3520570-7	1	1	1	-	-		• Retaining ring	• Spårring		4
8	3546510-3	1	1	-	-	-		• Flange lock nut	• Flänslåsmutter	1) M20	2
	9157371-7	1	1	-	-	-		• Flange lock nut	• Flänslåsmutter	2) M22	2
	9157371-7	-	-	1	-	-		• Flange lock nut	• Flänslåsmutter	M22	2
9	9176226-0	1	-	-	-	-		O-ring	O-ring	M59	4
10	9176152-8	1	-	-	-	-		Clutch	Koppling	M59	4
11	3520966-7	1	1	-	-	-		Bearing anchorage	Lagerfäste	ENG-131034	4
	9143465-4	1	1	-	-	-		Bearing anchorage	Lagerfäste	ENG 131035- (6843409)	4
	9186021-3	-	-	1	-	-		Bearing anchorage	Lagerfäste		4
12	946470-2	2	2	-	-	-		• Flange screw	• Flänsskruv		2

1) 4DRS CH-219645, 5DRS CH-121428.
2) 4DRS CH 219646-, 5DRS CH 121429-.

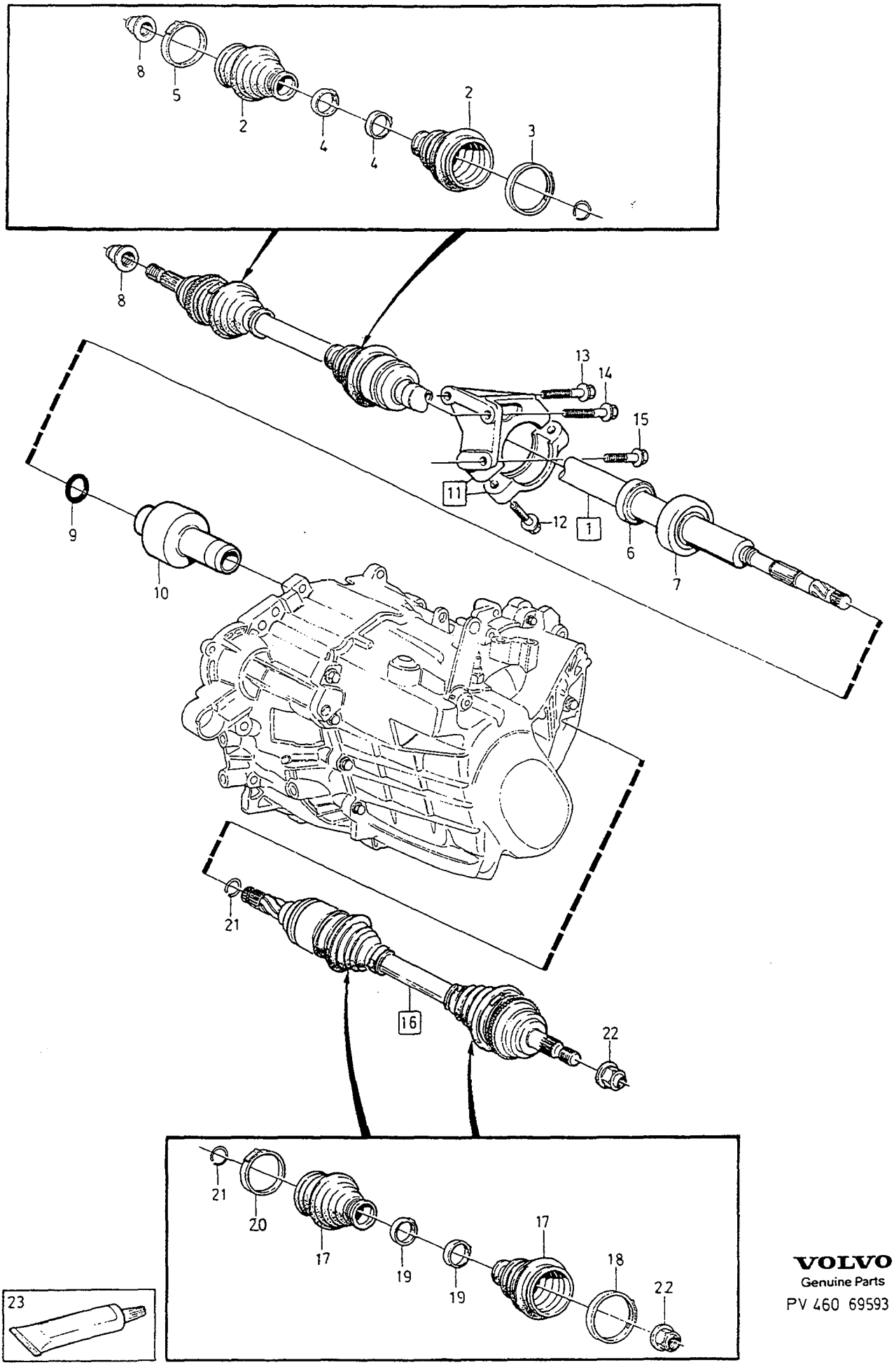

VOLVO
Genuine Parts
PV 460 69593

A	MAN.TRANS 5CYL	DRIVE SHAFT DRIVAXEL	Group Grupp 46
B	AUTO.TRANS		Page Sida 641
C	MAN.TRANS DSL		
D			
E		EXC AWD	

Fig	Part No. Artikelnummer	Quantity / Antal A	B	C	D	E	PS	Description	Benämning	Notes Anmärkning	SR
	947760-5	-	-	2	-	-		Flange screw	Flänsskruv		2
13	946472-8	-	-	1	-	-		Flange screw	Flänsskruv	M10x30	2
14	946470-2	2	2	-	-	-		Flange screw	Flänsskruv	M8X35	2
	946752-3	2	2	-	-	-		Flange screw	Flänsskruv	M10X35	2
☆	9186619-4	-	-	1	-	-		Flange screw	Flänsskruv	M10x40	3
15	945444-8	1	1	-	-	-		Flange screw	Flänsskruv	M8X25	2
	946470-2	1	1	-	-	-		Flange screw	Flänsskruv	M8X35	2
☆	9186619-4	-	-	1	-	-		Flange screw	Flänsskruv	M10x40	3
16	*(9122567)*	1	-	-	-	-	SP	Axle shaft, l.h.	Drivaxel, v	1) EXC TURBO REPL 1 PCS 8601100-4.	3
	(5003847)	1	-	-	-	-	SP	Axle shaft, exch	Drivaxel, bytes	1) EXC TURBO REPL 1 PCS 8601100-4.	3
	8601100-4	1	-	-	-	-	EU	Axle shaft, exch	Drivaxel, bytes	2) EXC TURBO	8
	(9122569)	-	1	-	-	-	SP	Axle shaft, l.h.	Drivaxel, v	1) EXC TURBO REPL 1 PCS 8601096-4.	3
	(5003845)	-	1	-	-	-	SP	Axle shaft, exch	Drivaxel, bytes	1) EXC TURBO REPL 1 PCS 8601096-4	3
	8601096-4	-	1	-	-	-	EU	Axle shaft, exch	Drivaxel, bytes	2) EXC TURBO	8
	(9122919)	1	-	-	-	-	SP	Axle shaft, l.h.	Drivaxel, v	1) REPL 1 PCS 8601102-0.	4
	(5003911)	1	-	-	-	-	SP	Axle shaft, exch	Drivaxel, bytes	1) REPL 1 PCS 8601102-0.	3
	8601102-0	1	-	-	-	-	EU	Axle shaft, exch	Drivaxel, bytes	2) TURBO	8
	8601102-0	-	-	1	-	-	EU	Axle shaft, exch	Drivaxel, bytes		8
	(9122921)	-	1	-	-	-	SP	Axle shaft, l.h.	Drivaxel, v	1) TURBO REPL 1 PCS 8601098-0.	4
	(5003913)	-	1	-	-	-	SP	Axle shaft, exch	Drivaxel, bytes	1) TURBO REPL 1 PCS 8601098-0.	3
	8601098-0	-	1	-	-	-	EU	Axle shaft, exch	Drivaxel, bytes	2) TURBO	8
17		1	1	1	-	-	KN	• Bellows MAN.TRANS SEE 46•645 AUTO.TRANS SEE 46•645	• Bälg MAN.TRANS SEE 46•645 AUTO.TRANS SEE 46•645		
18	6814782-6	1	1	-	-	-		• Clamp	• Klamma	EXC TURBO	2
	6814950-9	1	1	1	-	-		• Clamp	• Klamma	TURBO	2
19	6814784-2	2	-	2	-	-		• Clamp	• Klamma		2
	3549607-4	-	1	-	-	-		• Clamp inner	• Klamma inre	EXC TURBO	2
	6843106-3	-	1	-	-	-		• Clamp outer	• Klamma yttre	EXC TURBO	2
	9143158-5	-	1	1	-	-		• Clamp outer	• Klamma yttre	TURBO	2
	9143160-1	-	1	1	-	-		• Clamp inner	• Klamma inre	TURBO	2
20	6814783-4	1	-	1	-	-		• Clamp	• Klamma		2
	3549404-6	-	1	-	-	-		• Clamp	• Klamma	EXC TURBO	2
	9143159-3	-	1	-	-	-		• Clamp	• Klamma	TURBO	2
21	1377060-7	1	1	1	-	-		• Expanding ring	• Expanderring		3
22	3546510-3	1	1	-	-	-		• Flange lock nut	• Flänslåsmutter	1) M20	2
	9157371-7	1	1	-	-	-		• Flange lock nut	• Flänslåsmutter	2) M22	2
	9157371-7	-	-	1	-	-		Flange lock nut	Flänslåsmutter	M22	2
23	1161428-6	1	1	1	-	-		Grease outer	Fett yttre		6
	1161429-4	1	-	1	-	-		Grease inner	Fett inre		6
	1161430-2	-	1	-	-	-		Grease inner	Fett inre		6

1) 4DRS CH-219645, 5DRS CH-121428.
2) 4DRS CH 219646-, 5DRS CH 121429-.

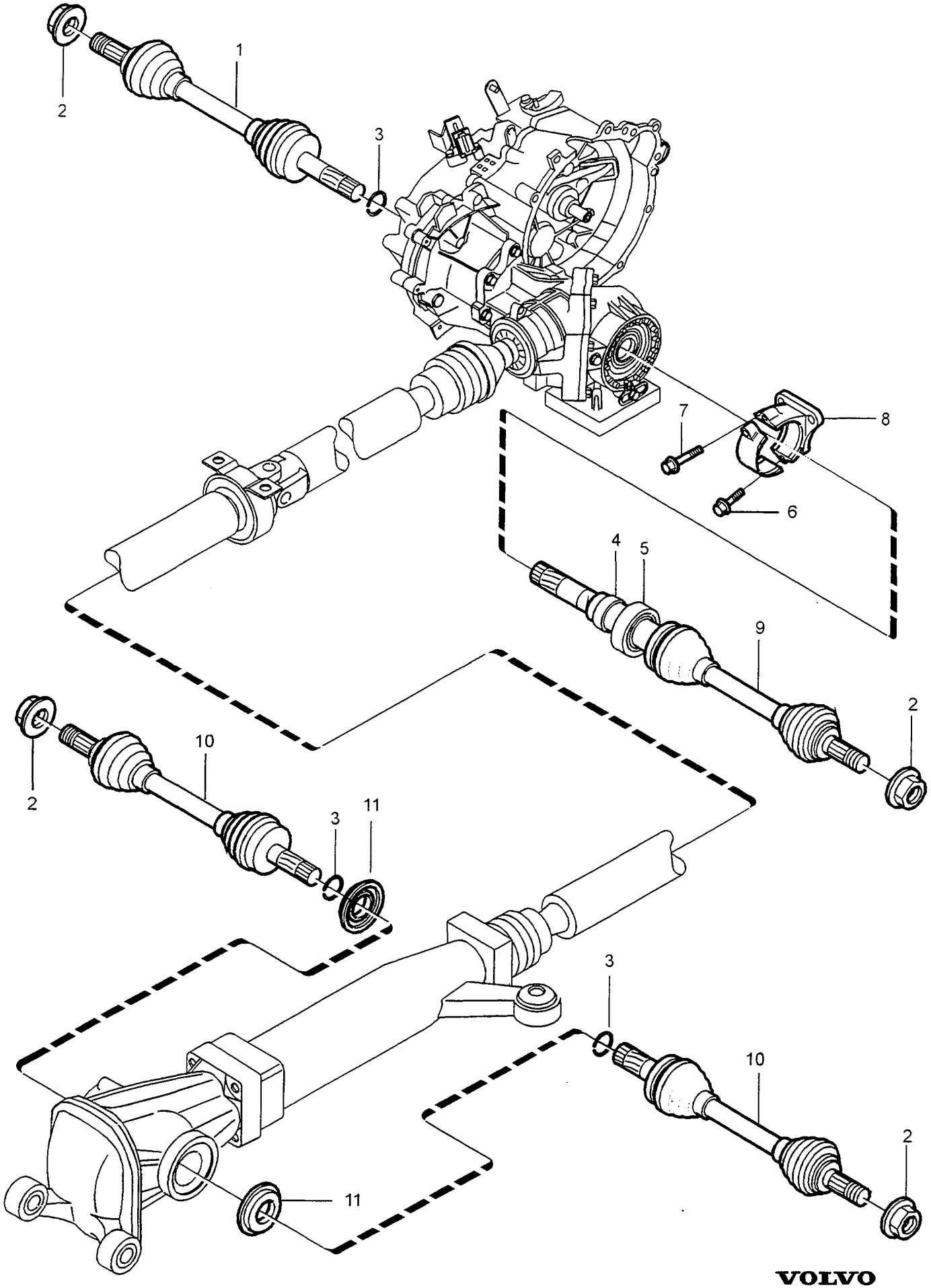

VOLVO
Genuine Parts
PV 460 68708

A		DRIVE SHAFT DRIVAXEL	Group Grupp 46
B			
C			
D			Page Sida 643
E		AWD	

Fig	Part No. Artikelnummer	Quantity / Antal					P S	Description	Benämning	Notes Anmärkning	S R
		A	B	C	D	E					
1	8601102-0	1	-	-	-	-	EU	Axle shaft, exch	Drivaxel, bytes		8
2	9157371-7	4	-	-	-	-		Flange lock nut	Flänslåsmutter		2
3	1377060-7	3	-	-	-	-		Expanding ring	Expanderring		3
4	3520570-7	1	-	-	-	-		Retaining ring	Spårring		4
5	3502019-7	1	-	-	-	-		Drive shaft bearing	Drivaxellager		2
6	946470-2	4	-	-	-	-		Flange screw	Flänsskruv		2
7	945444-8	1	-	-	-	-		Flange screw	Flänsskruv		2
8	9143465-4	1	-	-	-	-		Bearing anchorage	Lagerfäste		4
☆ 9	8601405-7	1	-	-	-	-	EU	Axle shaft, r.h.	Drivaxel, h	(8601228)	5
10	9143895-2	2	-	-	-	-		Drive shaft	Drivaxel		3
11	1377288-4	2	-	-	-	-		Deflector	Deflektor		4

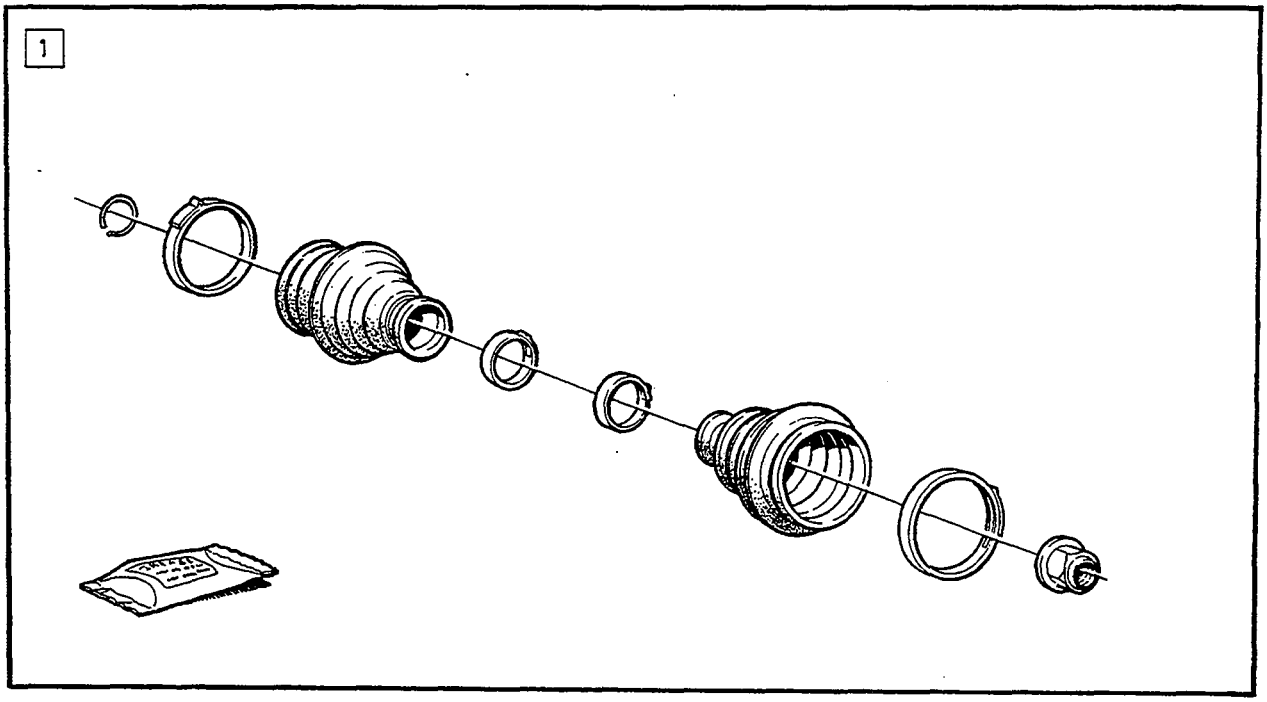

VOLVO
Genuine Parts
PV 461 56223

A	TURBO, DSL, MAN.TRANS
B	TURBO, DSL, AUTO.TRANS
C	EXC TURBO, MAN.TRANS
D	EXC TURBO, AUTO.TRANS
E	

DRIVE SHAFT REPAIR KITS — DRIVAXEL REPARATIONSSATS

Group / Grupp 46

Page / Sida 645

Fig	Part No. / Artikelnummer	Quantity / Antal A	B	C	D	E	PS	Description	Benämning	Notes / Anmärkning	SR
1	271827-8	1	-	-	-	-		Bellows kit	Bälgsats		2
	271826-0	-	1	-	-	-		Bellows kit	Bälgsats		2
	271649-6	-	-	1	-	-		Bellows kit	Bälgsats		2
	271648-8	-	-	-	1	-		Bellows kit	Bälgsats		2

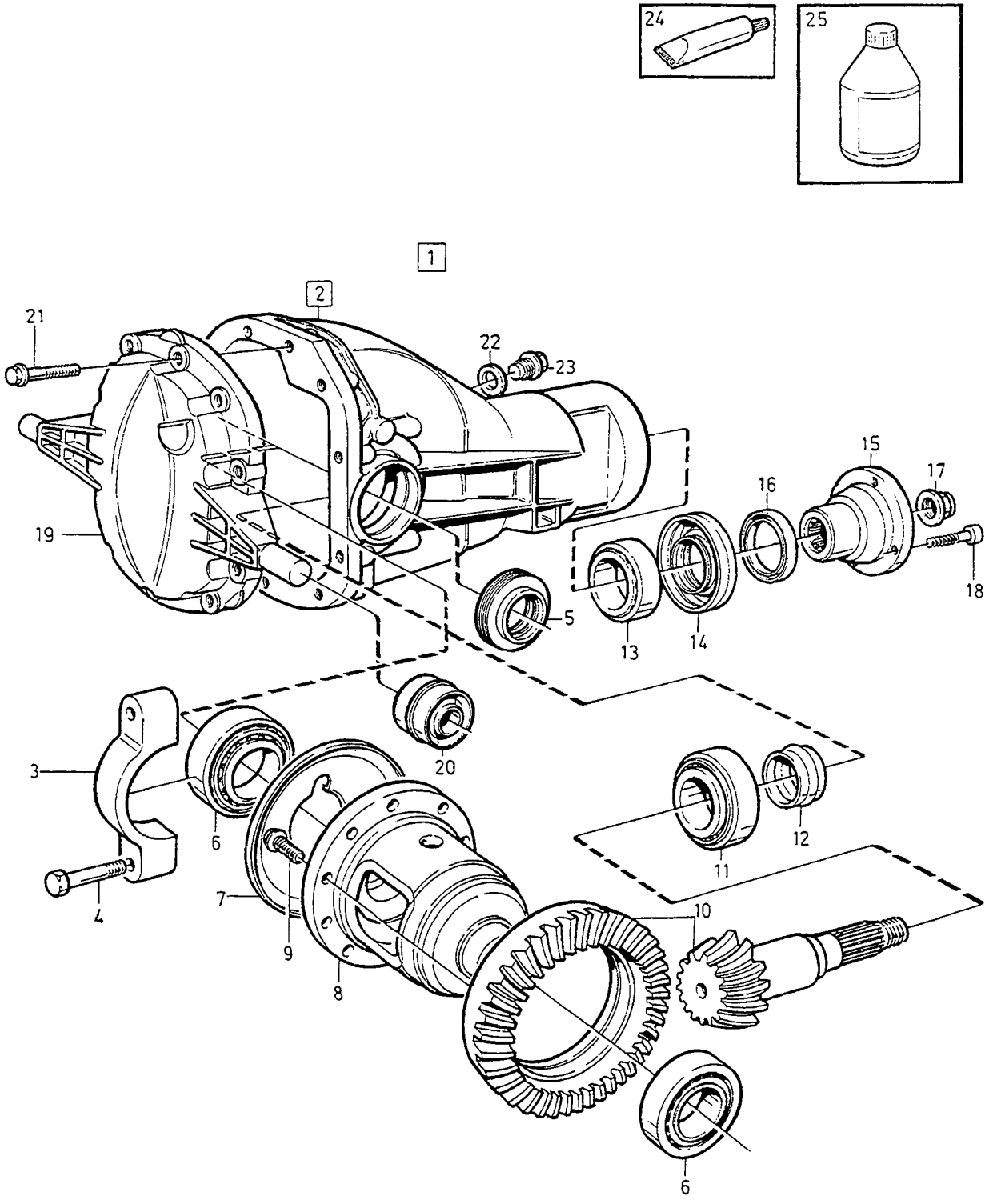

VOLVO
Genuine Parts
PV 460 69600

A
B
C
D
E

SPLIT REAR AXLE — DELAD BAKAXEL

AWD

Group / Grupp 46

Page / Sida 647

Fig	Part No. Artikelnummer	Quantity / Antal A	B	C	D	E	PS	Description	Benämning	Notes Anmärkning	SR
1	9143965-3	1	-	-	-	-		Final drive	Slutväxel		5
2	9143890-3	1	-	-	-	-		• Gear housing	• Växelhus		5
3		2	-	-	-	-	NS	•• Cap	•• Överfall		
☆ 4	970881-9	4	-	-	-	-		•• Hexagon screw	•• Sexkantsskruv		2
5	1377058-1	2	-	-	-	-		•• Seal	•• Tätning		2
6	183842-4	2	-	-	-	-		• Roller bearing	• Rullager		2
7	9143120-5	1	-	-	-	-		• Lock plate	• Låsplåt		3
8	9143044-7	1	-	-	-	-		• Differential lock	• Differentialspärr		4
9	979651-7	10	-	-	-	-		• Flange screw	• Flänsskruv		2
10	271650-4	1	-	-	-	-		• Drive gear set	• Drevsats		3
11	183841-6	1	-	-	-	-		• Roller bearing	• Rullager		2
12	1340791-1	1	-	-	-	-		• Pretensioning sleeve	• Förspänningshylsa		3
13	183839-0	1	-	-	-	-		• Roller bearing	• Rullager		2
14	9143287-2	1	-	-	-	-		• Sealing ring	• Tätningsring		2
15	9176228-6	1	-	-	-	-		• Companion flange	• Medbringare		4
16	81388-1	1	-	-	-	-		•• Dust cover	•• Dammskydd		2
17	3549685-0	1	-	-	-	-		• Flange lock nut	• Flänslåsmutter		2
18	980575-5	4	-	-	-	-		• Hex. socket screw	• Insexskruv		2
19	9143892-9	1	-	-	-	-		• Cover	• Lock		4
20	9181315-4	2	-	-	-	-		•• Bushing	•• Bussning		4
21	946472-8	10	-	-	-	-		• Flange screw	• Flänsskruv		2
22	11998-2	1	-	-	-	-		• Gasket	• Packning		1
23	3549308-9	1	-	-	-	-		• Plug	• Plugg		2
24	1161059-9	X	-	-	-	-		Chemical gasket	Flytande packning		6
25	1161329-6	X	-	-	-	-		Rear axle oil	Bakväxelolja		6

BRAKES / BROMS

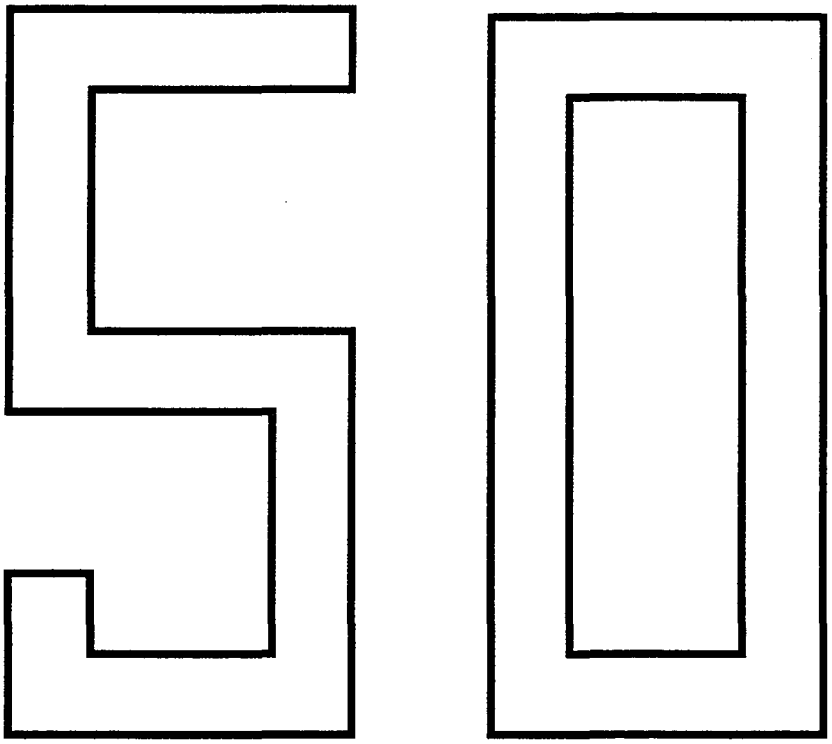

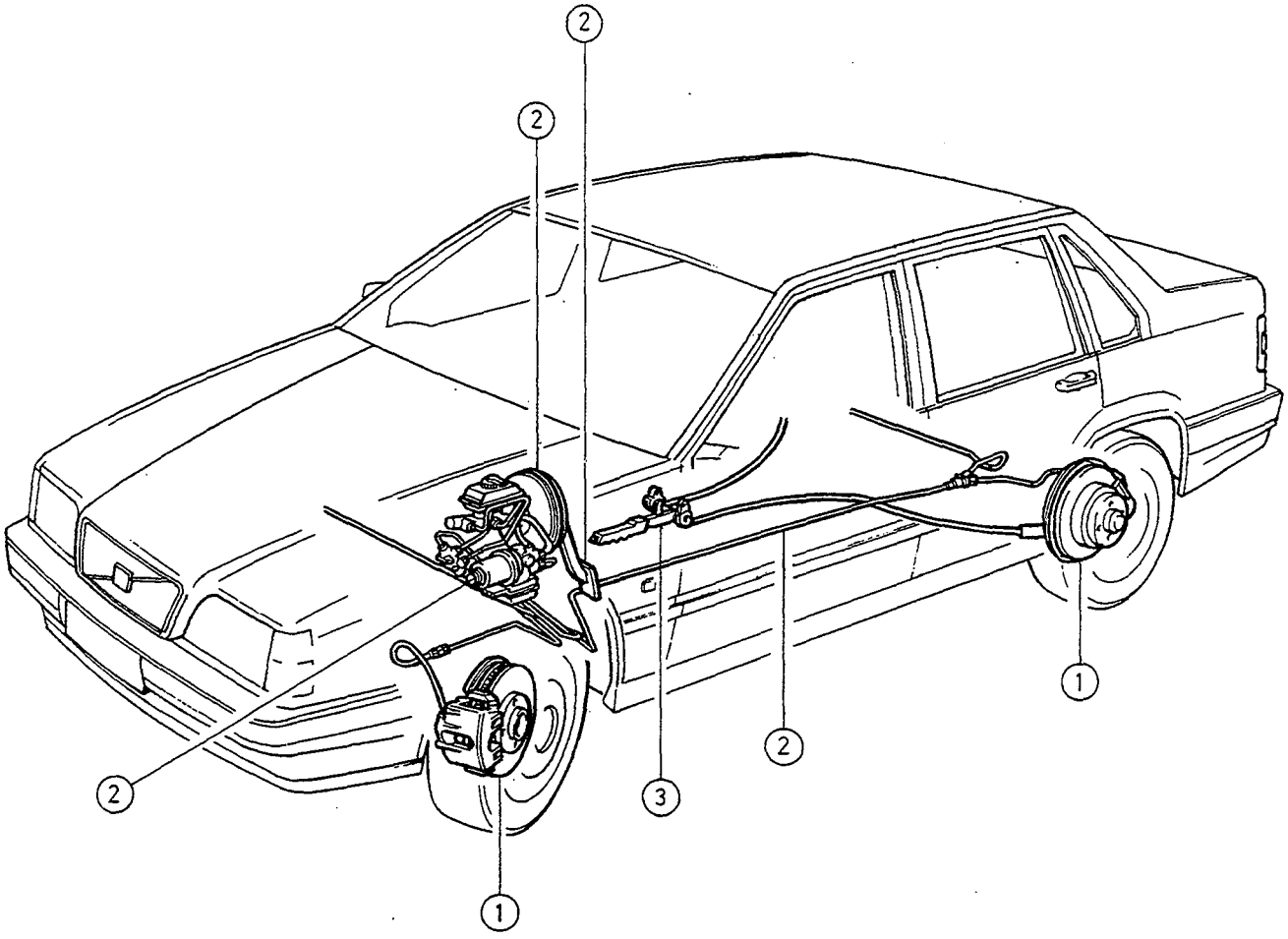

VOLVO
Genuine Parts
PV 500 55337

GROUP INDEX
BRAKES

GRUPP INDEX
BROMS

Group
Grupp
50

Page
Sida
651

Fig	Description	Benämning	Notes Anmärkning
	SUB GROUP 51	**UNDERGRUPP 51**	
1	Wheel brake	Hjulbroms	SEE 51•653
	SUB GROUP 52	**UNDERGRUPP 52**	
2	Vacuum-hydraulic brakes	Vakuumhydraliskt bromssystem	SEE 52•665
	SUB GROUP 55	**UNDERGRUPP 55**	
3	Parking brake	Handbroms	SEE 55•691

WHEEL BRAKE / HJULBROMS

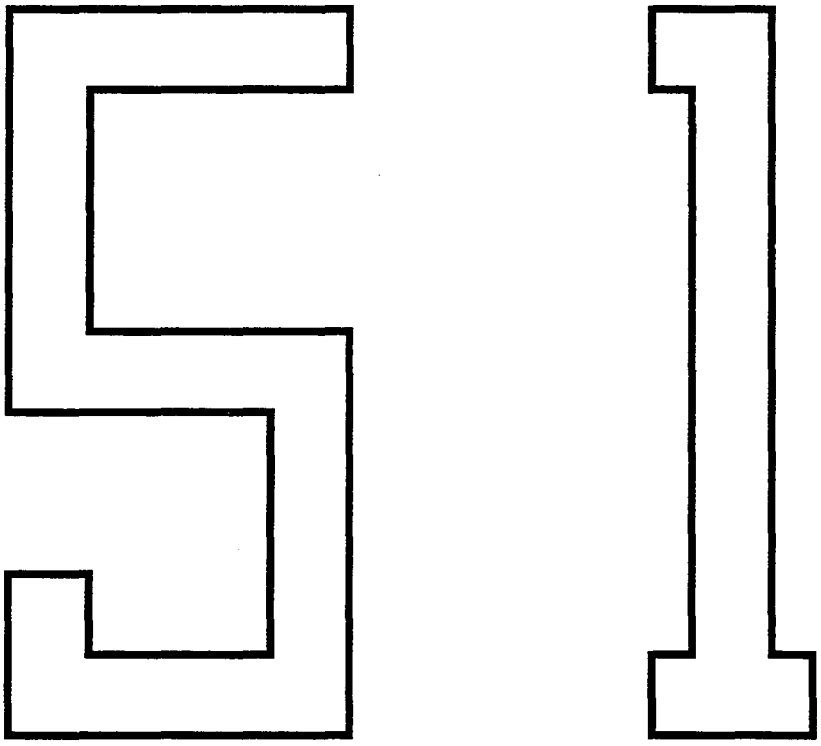

A		SUB GROUP WHEEL BRAKE	UNDERGRUPP HJULBROMS	Group Grupp 51
B				
C				Page Sida 653
D				
E				

Fig	Part No. Artikelnummer	Quantity / Antal A	B	C	D	E	P S	Description	Benämning	Notes Anmärkning	S R
		-	-	-	-	-		Front wheel brake	Framhjulsbroms	SEE 51 • 655	
		-	-	-	-	-		Rear wheel brake	Bakhjulsbroms		
		-	-	-	-	-		• W/O AWD	• W/O AWD	SEE 51 • 657	
		-	-	-	-	-		• AWD	• AWD	SEE 51 • 659	
		-	-	-	-	-		Service kits Front wheel brake	Servicesatser framhjulsbroms .	SEE 51 • 661	
		-	-	-	-	-		• Brake pad kit	• Bromsklotssats		
		-	-	-	-	-		• Brake disc kit	• Bromsskivesats		
		-	-	-	-	-		• Sealing kit	• Tätningssats		
		-	-	-	-	-		Service kits Rear wheel brake	Servicesatser bakhjulsbroms ..	SEE 51 • 663	
		-	-	-	-	-		• Brake pad kit	• Bromsklotssats		
		-	-	-	-	-		• Brake disc kit	• Bromsskivesats		
		-	-	-	-	-		• Repair kit	• Reparationssats		
		-	-	-	-	-		• Mounting kit	• Monteringssats		

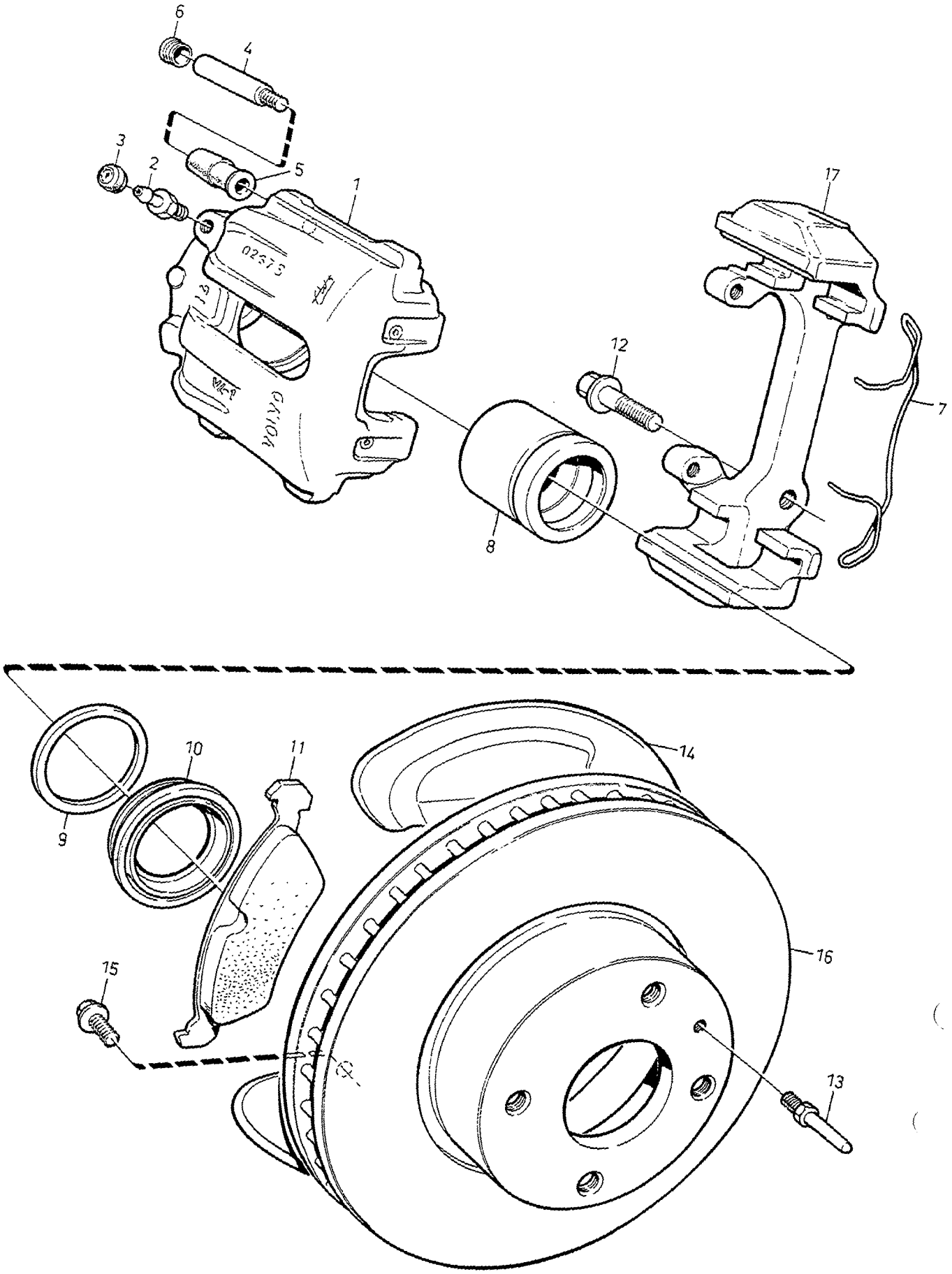
6
4
3
2
5
1
17
12
7
8
9
10
11
14
16
15
13

A	4DRS L.H.
B	4DRS R.H.
C	5DRS L.H.
D	5DRS R.H.
E	

FRONT WHEEL BRAKE — FRAMHJULSBROMS

Group / Grupp 51

Page / Sida 655

1)

Fig	Part No. Artikelnummer	Quantity / Antal A	B	C	D	E	PS	Description	Benämning	Notes Anmärkning	SR
1	3516840-0	1	-	1	-	-		Brake caliper, l.h.	Bromsok, v	EXC 850R,T5-R	3
	(5003812)	1	-	1	-	-	SP	Brake caliper, exch	Bromsok, bytes	FOR 3516840-0 REPL 1PCS 8111101-5	3
☆	8111101-5	1	-	1	-	-	EU	Brake caliper, exch	Bromsok, bytes		3
	9157434-3	1	-	1	-	-		Brake caliper, l.h. black	Bromsok, v svart	850R,T5-R	3
	3516841-8	-	1	-	1	-		Brake caliper, r.h.	Bromsok, h	EXC 850R,T5-R	3
	5003811-6	-	1	-	1	-	EU	Brake caliper, exch	Bromsok, bytes	FOR 3516841-8 REPL 1PCS 8111102-3	3
☆	8111102-3	-	1	-	1	-	EU	Brake caliper, exch	Bromsok, bytes		3
	9157435-0	-	1	-	1	-		Brake caliper, r.h. black	Bromsok, h svart	850R,T5-R	3
2	3546380-1	1	1	1	1	-		•Bleeder screw	•Avluftningsskruv		2
3	3342540-6	1	1	1	1	-		•Dust cap	•Dammskydd		2
4	3342541-4	2	2	2	2	-		•Bolt	•Bult		2
5		1	1	1	1	-	KN	•Seal	•Tätning		
								••SEE 51•661	••SEE 51•661		
6		1	1	1	1	-	KN	•Plug	•Plugg		
								••SEE 51•661	••SEE 51•661		
7	3546381-9	1	1	1	1	-		•Spring	•Fjäder		2
8		1	1	1	1	-	KN	•Piston	•Kolv		
								••SEE 51•661	••SEE 51•661		
9		1	1	1	1	-	KN	•Sealing ring	•Tätningsring		
								••SEE 51•661	••SEE 51•661		
10		1	1	1	1	-	KN	•Dust cover	•Dammskydd		
								••SEE 51•661	••SEE 51•661		
11		2	2	2	2	-	KN	•Brake pad	•Bromsklots		
								••SEE 51•661	••SEE 51•661		
12	976764-1	2	2	2	2	-		•Flange screw	•Flänsskruv		2
13	1330273-2	1	1	1	1	-		Guide pin	Styrtapp		2
14	3516844-2	1	-	-	-	-		Protecting plate, l.h.	Skyddsplåt, v	CH -131536	3
	3516844-2	-	-	1	-	-		Protecting plate, l.h.	Skyddsplåt, v	CH -37527	3
	9140388-1	1	-	-	-	-		Protecting plate, l.h.	Skyddsplåt, v	CH 131537-	4
	9140388-1	-	-	1	-	-		Protecting plate, l.h.	Skyddsplåt, v	CH 37528-	4
	3516845-9	-	1	-	-	-		Protecting plate, r.h.	Skyddsplåt, h	CH -131536	3
	3516845-9	-	-	-	1	-		Protecting plate, r.h.	Skyddsplåt, h	CH -37527	3
	9140389-9	-	1	-	-	-		Protecting plate, r.h.	Skyddsplåt, h	CH 131537-	4
	9140389-9	-	-	-	1	-		Protecting plate, r.h.	Skyddsplåt, h	CH 37528-	4
15	965175-3	3	3	3	3	-		Flange screw	Flänsskruv		2
16		1	1	1	1	-	KN	Brake disc	Bromsskiva		
								•SEE 51•661	•SEE 51•661		
☆ 17	8111121-3	1	1	1	1	-	EU	Brace	Bygel		3

1) For marking see product plate (model years 1994-). / För märkning se produktplåt, gäller årsmodell 1994-.

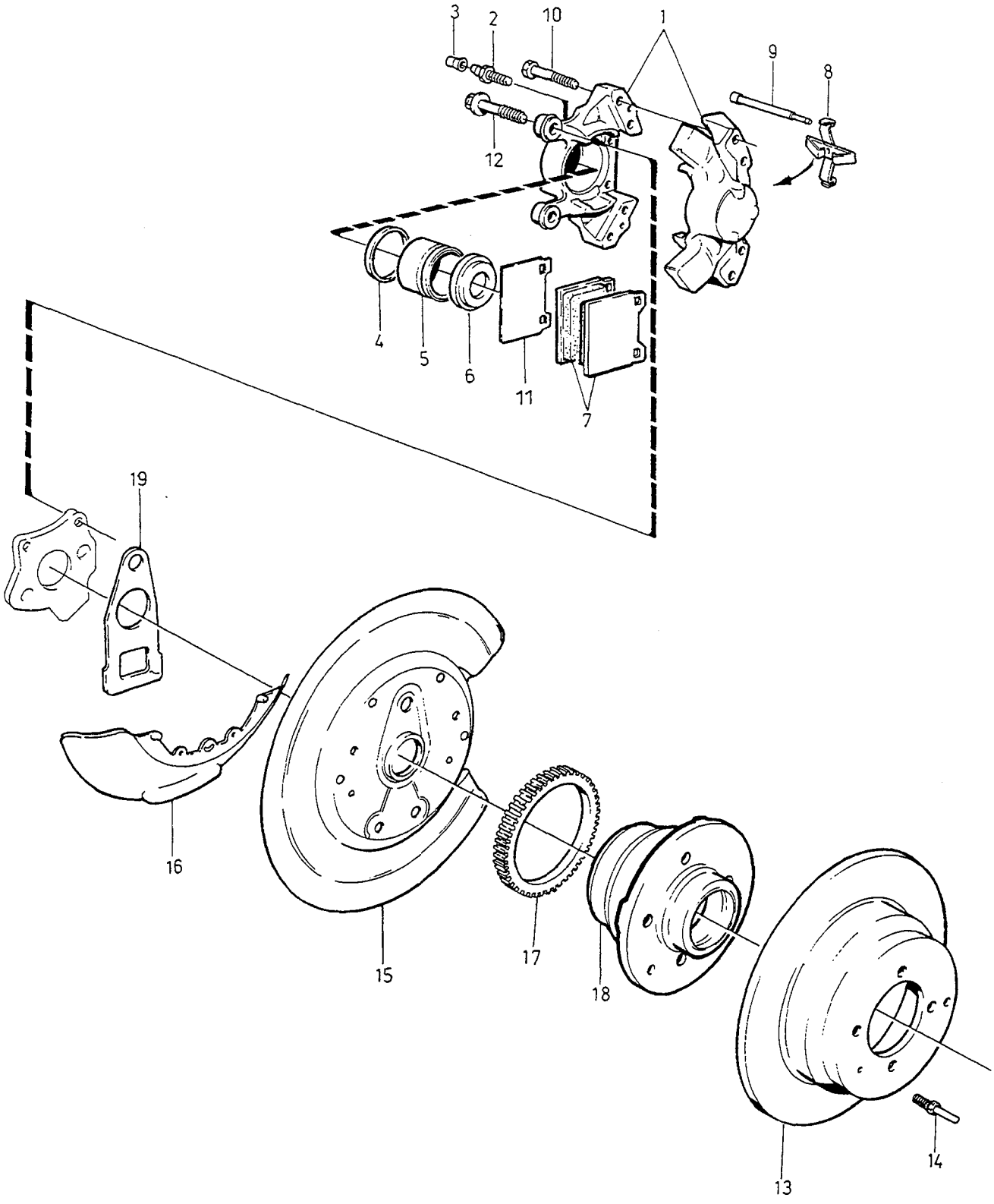
3
2
10
1
9
8
12
4
5
6
11
7
19
16
15
17
18
13
14

A	L.H.	REAR WHEEL BRAKE BAKHJULSBROMS	Group Grupp 51
B	R.H.		Page Sida 657
C			
D			
E		2WD	

Fig	Part No. Artikelnummer	Quantity / Antal A	B	C	D	E	PS	Description	Benämning	Notes Anmärkning	SR
1	3546491-6	1	-	-	-	-		Brake caliper, l.h.	Bromsok, v	EXC 850R,T-5R	3
	5003814-0	1	-	-	-	-	EU	Brake caliper, exch	Bromsok, bytes	FOR 3546491-6	3
	9157439-2	1	-	-	-	-		Brake caliper, l.h. black	Bromsok, v svart	850R,T-5R	3
	3546492-4	-	1	-	-	-		Brake caliper, r.h.	Bromsok, h	EXC 850R,T-5R	3
	5003813-2	-	1	-	-	-	EU	Brake caliper, exch	Bromsok, bytes	FOR 3546492-4	3
	9157440-0	-	1	-	-	-		Brake caliper, r.h. black	Bromsok, h svart	850R,T-5R	3
2	1359532-7	1	1	-	-	-		•Bleeder screw	•Avluftningsskruv		2
3	656456-1	1	1	-	-	-		•Rubber cap	•Gummihatt		2
4		2	2	-	-	-	KN	•Sealing ring	•Tätningsring		
								••SEE 51•663/A	••SEE 51•663/A		
5		2	2	-	-	-	KN	•Piston	•Kolv		
								••SEE 51•663/A	••SEE 51•663/A		
6		2	2	-	-	-	KN	•Dust cover	•Dammskydd		
								••SEE 51•663/A	••SEE 51•663/A		
7		2	2	-	-	-	KN	•Brake pad	•Bromsklots		
								••SEE 51•663/A	••SEE 51•663/A		
8		1	1	-	-	-	KN	•Spring	•Fjäder		
								••SEE 51•663/A	••SEE 51•663/A		
9	1228352-9	2	2	-	-	-	IK	•Pin	•Pinne		1
10		4	4	-	-	-	NS	•Screw	•Skruv		
11	1359772-9	2	2	-	-	-	IK	Spacer stainless	Mellanlägg rostfri	FOR 271962-3	2
12	975249-4	2	2	-	-	-	IK	Flange screw	Flänsskruv		2
13		1	1	-	-	-	KN	Brake disc	Bromsskiva		
								•SEE 51•663/A	•SEE 51•663/A		
14	1330273-2	1	1	-	-	-		Guide pin	Styrtapp		2
15	3516883-0	1	-	-	-	-		Protecting plate, l.h.	Skyddsplåt, v		3
	3516884-8	-	1	-	-	-		Protecting plate, r.h.	Skyddsplåt, h		3
16	3546170-6	1	1	-	-	-		Dirt deflector	Smutsavvisare		5
17	1387941-6	1	1	-	-	-		Sensor wheel	Tandhjul		4
18		1	1	-	-	-		Hub	Nav		
								•SEE 51•663/A	•SEE 51•663/A		
19	3546275-3	2	2	-	-	-		Gasket	Packning		3

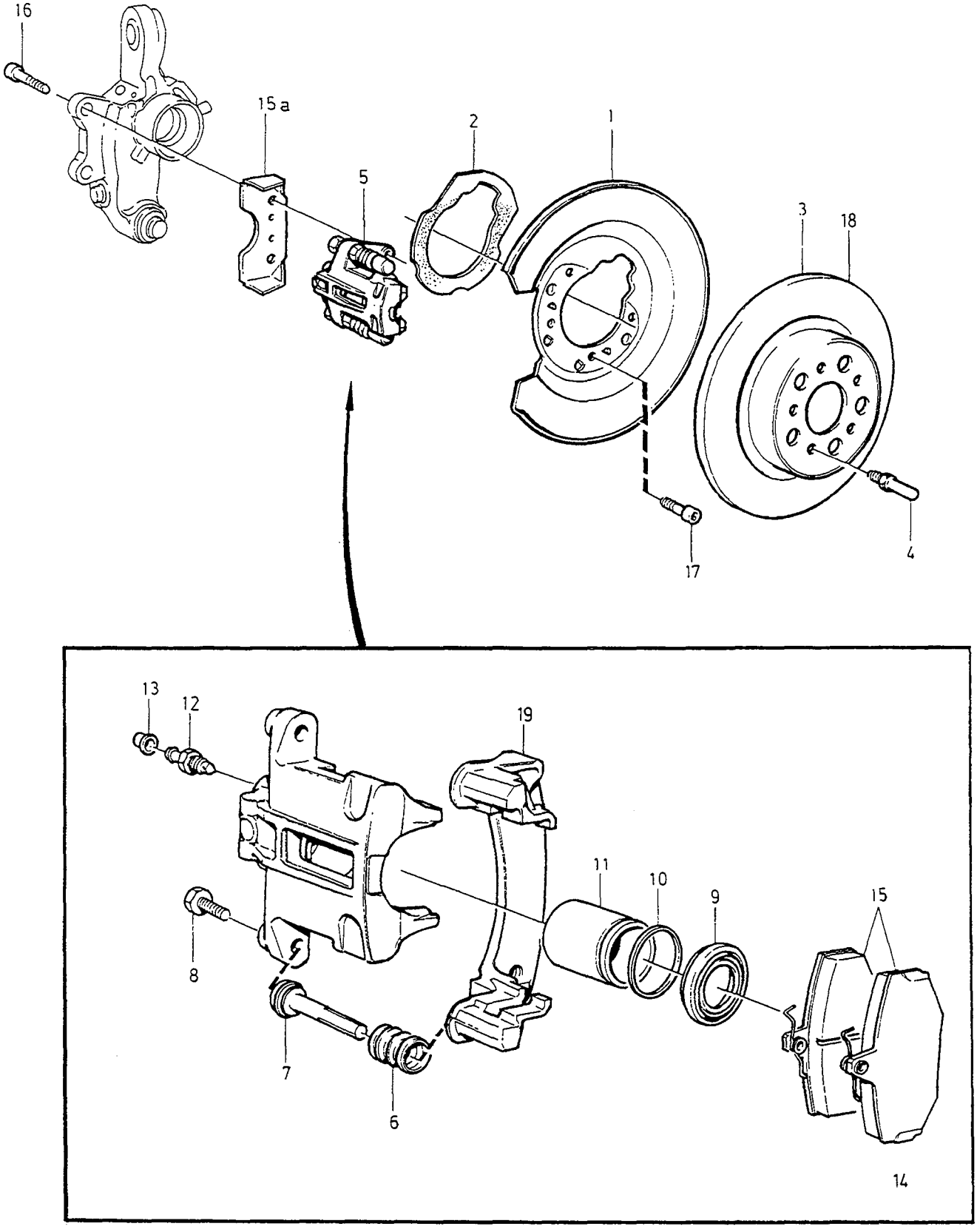
16
15 a
2
1
5
3
18
17
4
13
12
19
11
10
9
15
8
7
6
14

A
B
C
D
E

REAR WHEEL BRAKE — BAKHJULSBROMS

Group / Grupp 51

Page / Sida 659

AWD

Fig	Part No. Artikelnummer	Quantity / Antal A	B	C	D	E	P S	Description	Benämning	Notes Anmärkning	S R
1	9157666-0	1	-	-	-	-		Protecting plate l.h.	Skyddsplåt v		4
	9157667-8	1	-	-	-	-		Protecting plate r.h.	Skyddsplåt h		4
2	9140696-7	2	-	-	-	-		Gasket	Packning		3
3		2	-	-	-	-	KN	Brake disc	Bromsskiva		
4	1330273-2	2	-	-	-	-		Guide pin	Styrtapp		2
5	9140394-9	2	-	-	-	-		Brake caliper	Bromsok		3
	5003848-8	2	-	-	-	-	EU	Brake caliper, exch	Bromsok, bytes	REPL 1PCS 8111104-9	3
☆	8111104-9	2	-	-	-	-	EU	Brake caliper, exch	Bromsok, bytes		3
6		2	-	-	-	-	KN	• Dust cover	• Dammskydd		
								•• SEE 51 • 663/B	•• SEE 51 • 663/B		
7		2	-	-	-	-	KN	• Pin	• Pinne		
								•• SEE 51 • 663/B	•• SEE 51 • 663/B		
8	3277770-8	2	-	-	-	-	IK	• Screw	• Skruv		2
9		2	-	-	-	-	KN	• Dust cover	• Dammskydd		
								•• SEE 51 • 663/B	•• SEE 51 • 663/B		
10	664816-6	2	-	-	-	-	IK	• Sealing ring	• Tätningsring		2
11		2	-	-	-	-	KN	• Piston	• Kolv		
								•• SEE 51 • 663/B	•• SEE 51 • 663/B		
12	3266309-8	2	-	-	-	-		• Bleeder screw	• Avluftningsskruv		2
13	656456-1	2	-	-	-	-		• Rubber cap	• Gummihatt		2
14	271829-4	1	-	-	-	-		Brake pad kit	Bromsklotssats	DB8016	1
	271958-1	1	-	-	-	-		Brake pad kit	Bromsklotssats	1) DB8020	3
15		4	-	-	-	-	KN	• Brake pad	• Bromsklots		
☆ 15a	1387592-7	2	-	-	-	-		Protecting plate	Skyddsplåt		4
16	975249-4	4	-	-	-	-		Flange screw	Flänsskruv		2
17	968706-2	2	-	-	-	-		Screw	Skruv		2
18		1	-	-	-	-		Brake disc kit	Bromsskivesats		
								• SEE 51 • 663/B	• SEE 51 • 663/B		
☆ 19	8111124-7	2	-	-	-	-	EU	Brace	Bygel		3

1) Service version. / Serviceutförande.

1

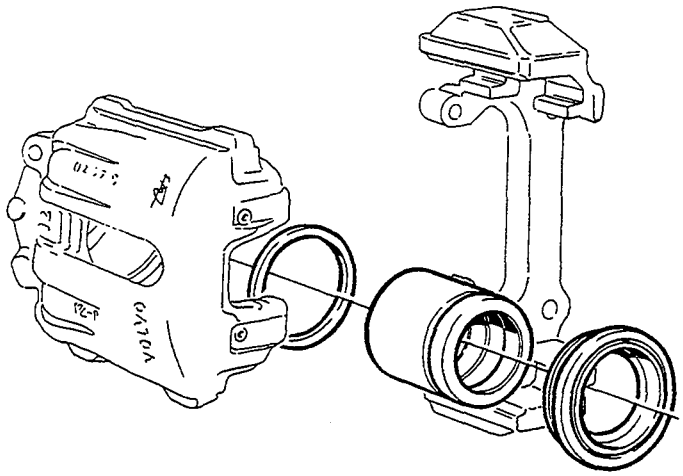

2

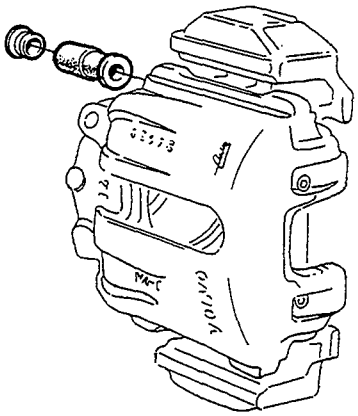

3

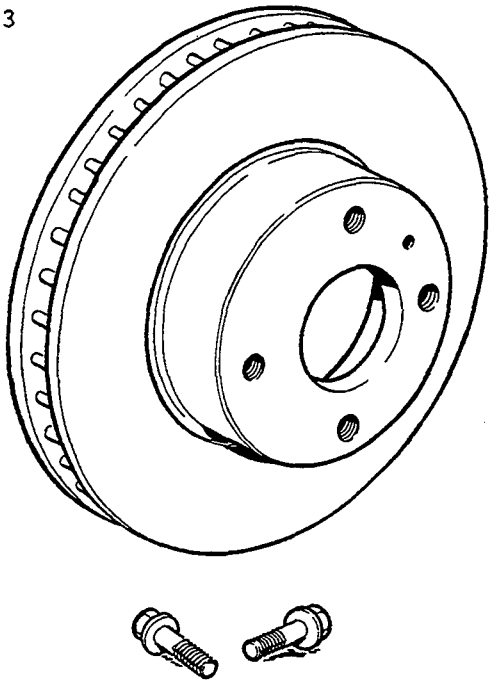

4

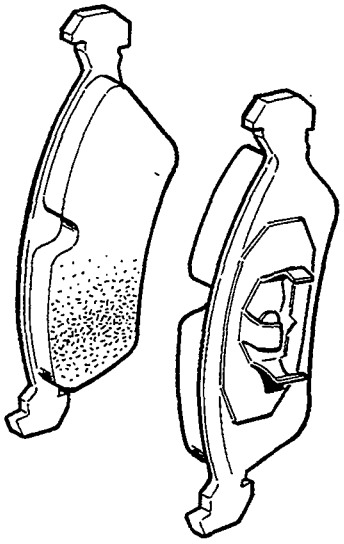

VOLVO
Genuine Parts
PV 510 55340

A	-1993	REPAIR KITS FRONT WHEEL BRAKE REPARATIONSSATS FRAMHJULSBROMS	Group Grupp 51
B	1994-		Page Sida 661
C			
D			
E			

Fig	Part No. Artikelnummer	Quantity / Antal A	B	C	D	E	PS	Description	Benämning	Notes Anmärkning	SR
1	271583-7	1	1	-	-	-		Sealing kit	Tätningssats		1
2	271584-5	1	1	-	-	-		Sealing kit	Tätningssats		1
3	271590-2	1	-	-	-	-		Brake disc kit 4 screw holes ..	Bromsskivesats 4-skruvhål		3
	271788-2	-	1	-	-	-		Brake disc kit 5 screw holes ..	Bromsskivesats 5-skruvhål		3
☆	272312-0	-	1	-	-	-		Brake disc kit	Bromsskivesats	850R	3
4	271587-8	1	1	-	-	-		Brake pad kit	Bromsklotssats		1

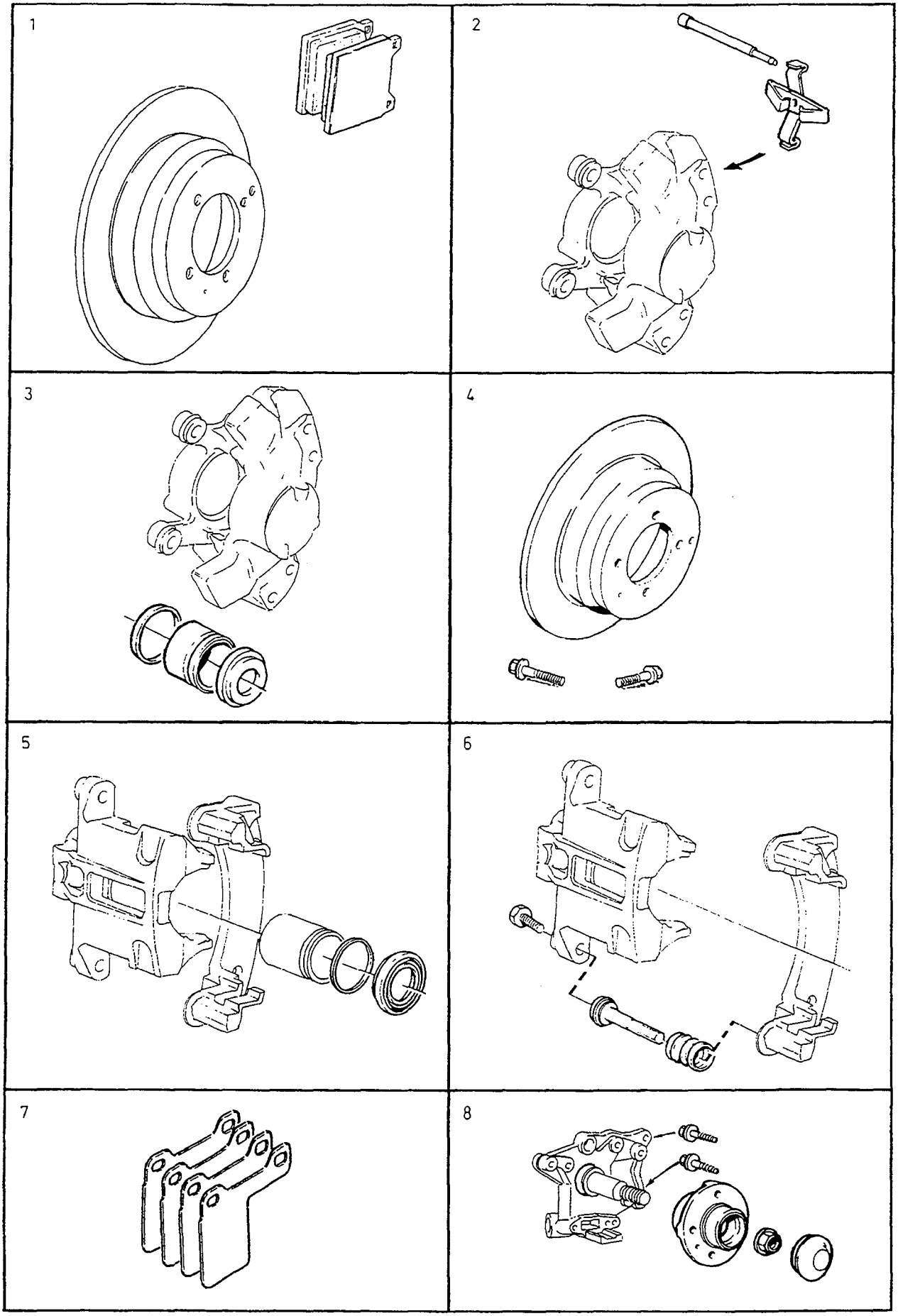
1
2
3
4
5
6
7
8

A	2WD
B	AWD
C	
D	
E	

REPAIR KITS — REPARATIONSSATS
REAR WHEEL BRAKE — BAKHJULSBROMS

Group / Grupp 51
Page / Sida 663

Fig	Part No. Artikelnummer	Quantity / Antal A	B	C	D	E	PS	Description	Benämning	Notes Anmärkning	SR
1	271758-5	1	-	-	-	-		Brake pad kit	Bromsklotssats	(271477)	1
	271962-3	1	-	-	-	-		Brake pad kit	Bromsklotssats	1)	3
2	217831-7	1	-	-	-	-		Mounting kit	Monteringssats		1
3	270902-0	1	-	-	-	-		Repair kit	Reparationssats		1
4	271497-0	1	-	-	-	-		Brake disc kit 4 screw holes ..	Bromsskivesats 4-skruvhål	-1993	3
	271794-0	1	-	-	-	-		Brake disc kit 5 screw holes ..	Bromsskivesats 5-skruvhål	1994-	3
	272248-6	-	1	-	-	-		Brake disc kit	Bromsskivesats		3
5	271572-0	-	1	-	-	-		Repair kit	Reparationssats		1
6	271108-3	-	1	-	-	-		Repair kit	Reparationssats		1
7	272272-6	1	1	-	-	-		Service kit	Servicesats	2)	3
8	271585-2	1	-	-	-	-		Hub kit 4 screw holes	Navsats 4-skruvhål	-1993	3
	271795-7	1	-	-	-	-		Hub kit 5 screw holes	Navsats 5-skruvhål	1994-	3

1) Service version. / Serviceutförande.
2) Service solution. Eliminates rear axle vibrations when braking. / Servicelösning. Eliminerar bakaxelvibrationer vid bromsning.

VACUUM-HYDRAULIC BRAKES / VAKUUMHYDRALISKT BROMSSYSTEM

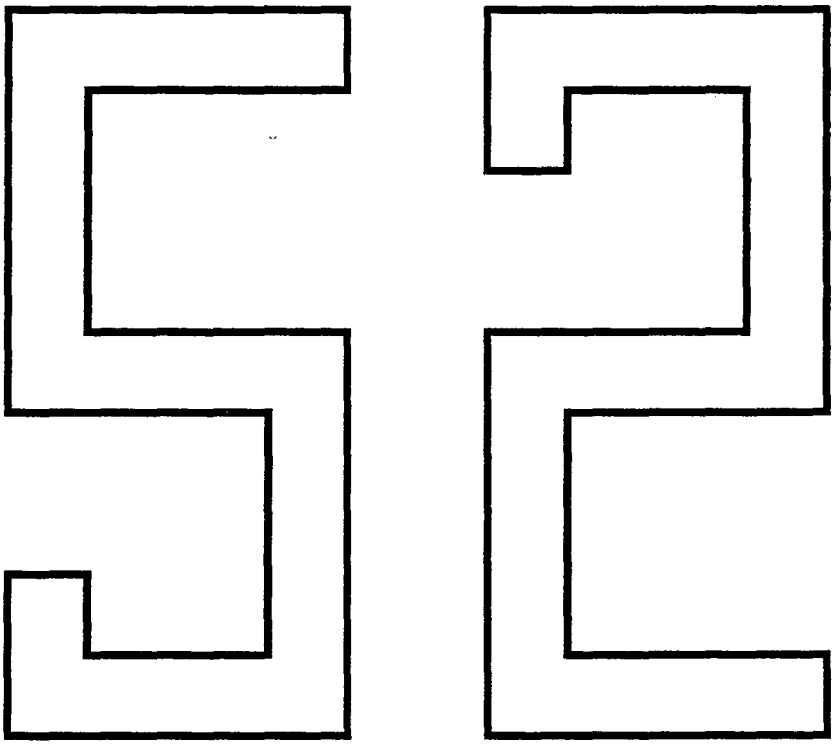

A
B
C
D
E

SUB GROUP
VACUUM-HYDRAULIC BRAKES

UNDERGRUPP
VAKUUMHYDRALISKT BROMSSYSTEM

Group
Grupp
52

Page
Sida
665

Fig	Part No. Artikelnummer	Quantity / Antal A	B	C	D	E	PS	Description	Benämning	Notes Anmärkning	SR
		-	-	-	-	-		Master cylinder servo cylinder	Huvudcylinder servocylinder ...		
		-	-	-	-	-		•L.H.D	•L.H.D	SEE 52•667	
		-	-	-	-	-		•R.H.D	•R.H.D	SEE 52•669	
		-	-	-	-	-		Master cylinder	Huvudcylinder	SEE 52•671	
		-	-	-	-	-		Servo cylinder	Servocylinder	SEE 52•673	
		-	-	-	-	-		Brake pedal with fittings	Bromspedal med monteringsdetaljer		
		-	-	-	-	-		•MAN.TRANS -1996 ..... AUTO.TRANS	•MAN.TRANS -1996 ..... AUTO.TRANS	SEE 52•675	
		-	-	-	-	-		•MAN.TRANS 1997 5CYL 2WD	•MAN.TRANS 1997 5CYL 2WD	SEE 52•677	
		-	-	-	-	-		•MAN.TRANS 1997 AWD. ... MAN.TRANS 1997 DSL	•MAN.TRANS 1997 AWD. ... MAN.TRANS 1997 DSL	SEE 52•679	
		-	-	-	-	-		Brake pipes with fittings	Bromsrör med monteringsdetaljer		
		-	-	-	-	-		•-1995	•-1995	SEE 52•681	
		-	-	-	-	-		•1996- W/O AWD	•1996- W/O AWD	SEE 52•683	
		-	-	-	-	-		•1997 AWD	•1997 AWD	SEE 52•685	
		-	-	-	-	-		Control unit	Styrenhet		
		-	-	-	-	-		•-1995	•-1995	SEE 52•687	
		-	-	-	-	-		•1996-	•1996-	SEE 52•689	

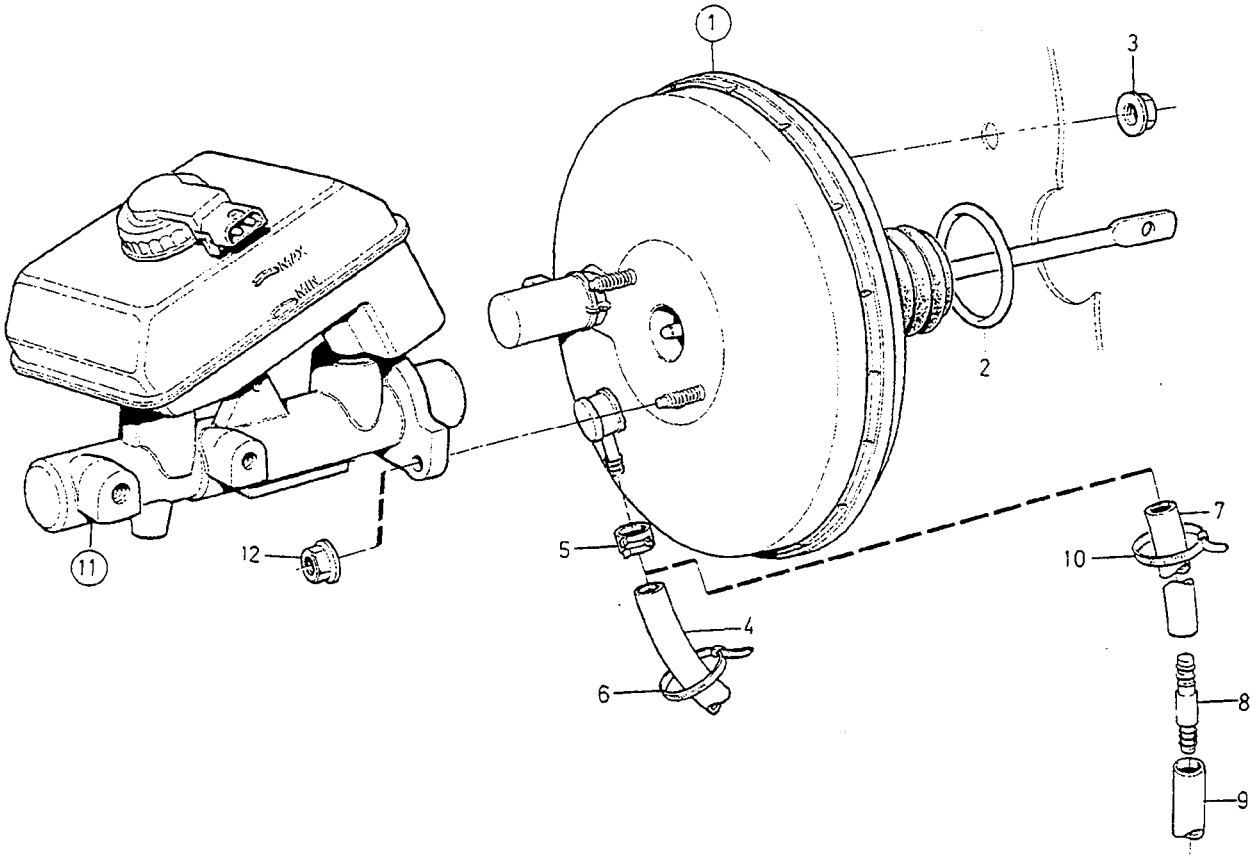

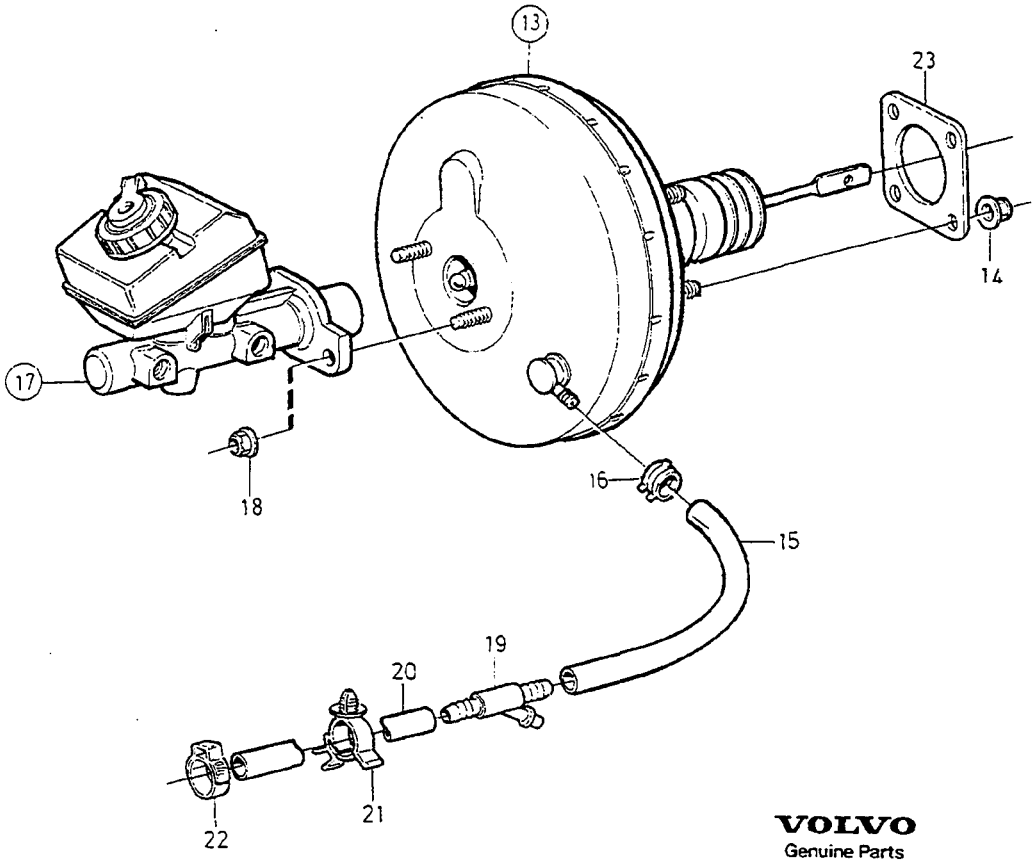

VOLVO
Genuine Parts
PV 410 67869

A	-1993
B	1994
C	1995
D	1996-
E	

MASTER CYLINDER SERVO CYLINDER HUVUDCYLINDER SERVOCYLINDER

L.H.D

Group / Grupp 52

Page / Sida 667

Fig	Part No. / Artikelnummer	Quantity / Antal A	B	C	D	E	PS	Description	Benämning	Notes / Anmärkning	SR
1	6800169-2	1	-	-	-	-		Servo cylinder •SEE 52•671/A	Servocylinder •SEE 52•671/A		3
	9140236-2	-	1	1	-	-		Servo cylinder •SEE 52•671/A	Servocylinder •SEE 52•671/A		3
2	1387903-6	1	1	1	-	-		Sealing ring	Tätningsring		3
3	974696-7	4	4	4	-	-		Flange lock nut	Flänslåsmutter		2
4	1272328-4	X	-	-	-	-		Hose	Slang	LG 1155 mm	2
5	1272121-3	1	1	1	-	-		Hose clamp	Slangklamma		2
6	948211-8	2	2	2	-	-		Strip clamp	Bandklamma		2
7	1272328-4	-	X	X	-	-		Hose	Slang	LG 580 mm	2
8	9140387-3	-	1	1	-	-		Junction pipe	Skarvrör		3
9	1272328-4	-	X	X	-	-		Hose	Slang	LG 560 mm	2
10	948211-8	1	1	1	-	-		Strip clamp	Bandklamma		2
11	*(3516312)*	1	-	-	-	-	SP	Master cylinder •SEE 52•673/A	Huvudcylinder •SEE 52•673/A	1) REPL 1 PCS 9140449-1	3
	9140449-1	-	1	1	-	-		Master cylinder •SEE 52•673/B	Huvudcylinder •SEE 52•673/B	2)	3
12	948645-7	2	2	2	-	-		Flange lock nut	Flänslåsmutter		2
13	9438036-7	-	-	-	1	-		Servo cylinder •SEE 52•671/A	Servocylinder •SEE 52•671/A		4
14	974696-7	-	-	-	4	-		Flange lock nut	Flänslåsmutter		2
15	1272328-4	-	-	-	X	-		Hose	Slang	LG 430 mm	2
16	1272121-3	-	-	-	1	-		Hose clamp	Slangklamma		2
17	9157737-9	-	-	-	1	-		Master cylinder •SEE 52•673/C	Huvudcylinder •SEE 52•673/C	W/O TRACS	3
	9157885-6	-	-	-	1	-		Master cylinder •SEE 52•673/D	Huvudcylinder •SEE 52•673/D	TRACS	3
18	948645-7	-	-	-	2	-		Flange lock nut	Flänslåsmutter		2
☆ 19	9125626-3	-	-	-	1	-		Pipe	Rör	DSL	3
20	1270541-4	-	-	-	1	-		Hose	Slang	DSL	3
21	9447187-7	-	-	-	2	-		Clip	Clips	DSL	3
22	978173-3	-	-	-	1	-		Hose clamp	Slangklamma	DSL	2
☆ 23	9173961-5	-	-	-	1	-		Seal	Tätning	5CYL 1997	3

1) 4DRS CH-30699.
2) 4DRS CH 30700-. 5DRS.

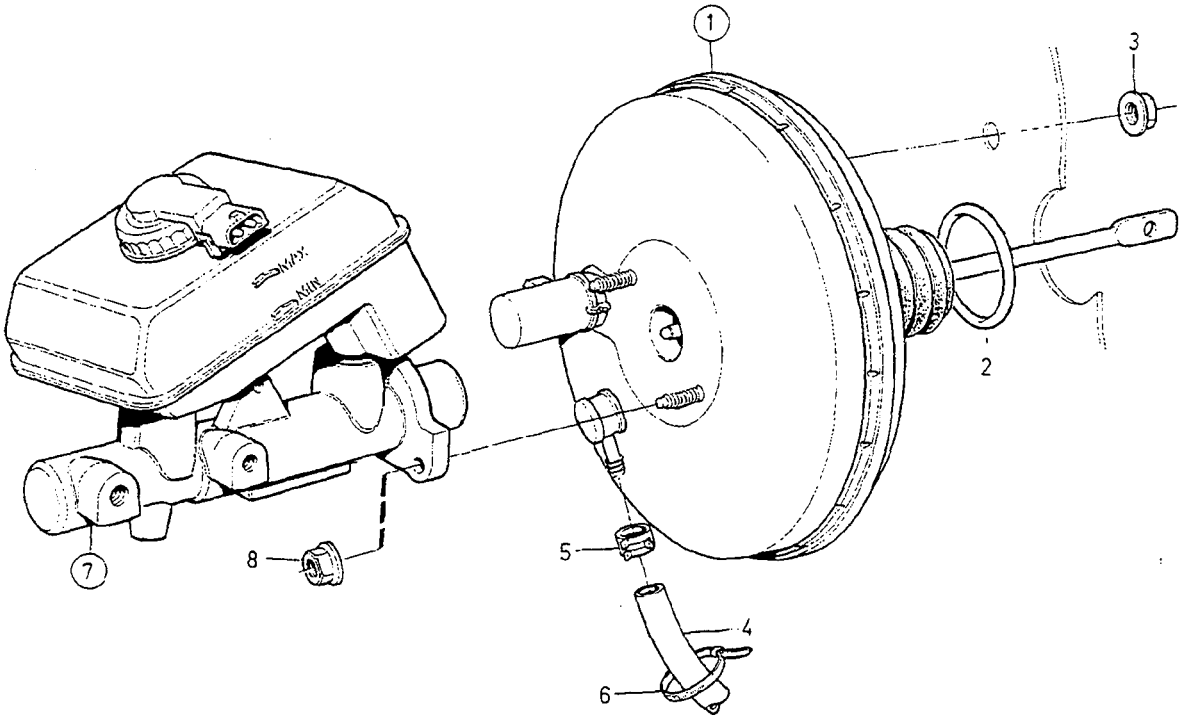

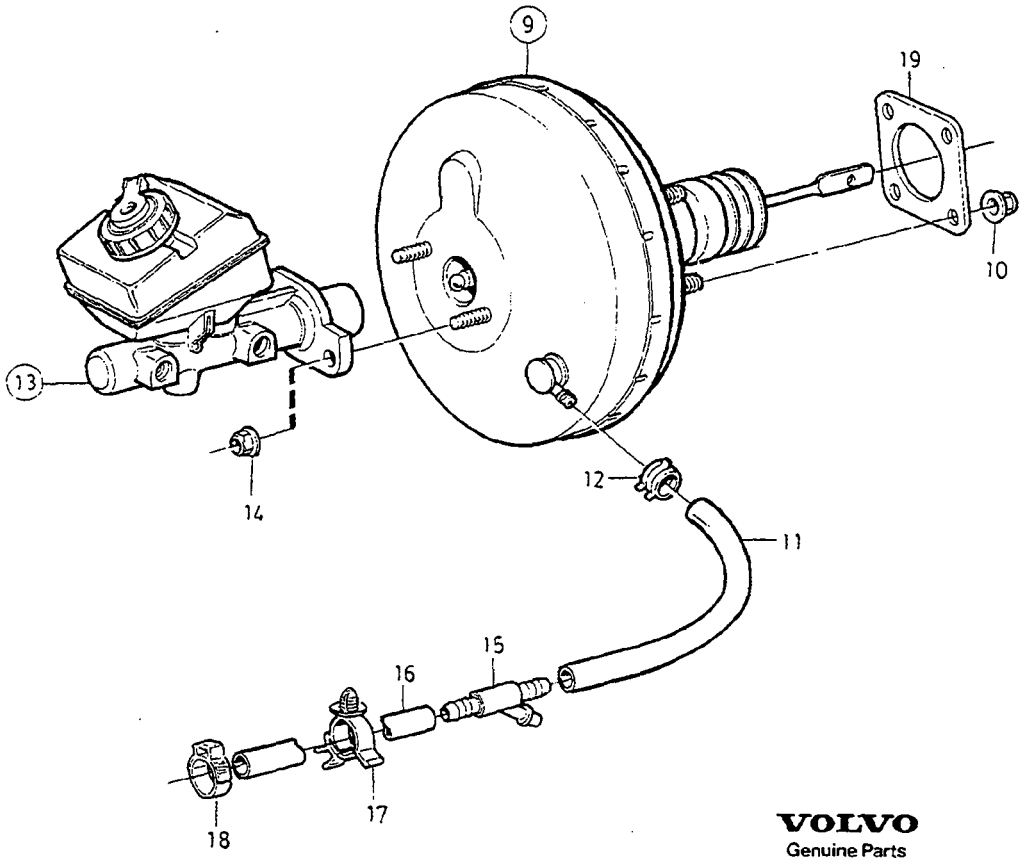

VOLVO
Genuine Parts
PV 410 67788

A	-1993
B	1994
C	1995
D	1996-
E	

MASTER CYLINDER SERVO CYLINDER HUVUDCYLINDER SERVOCYLINDER

R.H.D

Group / Grupp 52

Page / Sida 669

Fig	Part No. / Artikelnummer	Quantity / Antal A	B	C	D	E	PS	Description	Benämning	Notes / Anmärkning	SR
1	1390486-7	1	-	-	-	-		Servo cylinder •SEE 52•671/B	Servocylinder •SEE 52•671/B		3
	9140237-0	-	1	1	-	-		Servo cylinder •SEE 52•671/B	Servocylinder •SEE 52•671/B		3
2	1387903-6	1	1	1	-	-		Sealing ring	Tätningsring		3
3	974696-7	4	4	4	-	-		Flange lock nut	Flänslåsmutter		2
4	1272328-4	X	-	-	-	-		Hose	Slang	LG 1610 mm	2
	1272328-4	-	X	X	-	-		Hose	Slang	LG 1020 mm	2
5	1272121-3	1	1	1	-	-		Hose clamp	Slangklamma		2
6	948211-8	2	2	2	-	-		Strip clamp	Bandklamma		2
7	*(3516312)*	1	-	-	-	-	SP	Master cylinder •SEE 52•673/A	Huvudcylinder •SEE 52•673/A	1) REPL 1 PCS 9140449-1	3
	9140449-1	-	1	1	-	-		Master cylinder •SEE 52•673/B	Huvudcylinder •SEE 52•673/B	2)	3
8	948645-7	2	2	2	-	-		Flange lock nut	Flänslåsmutter		2
9	9438037-5	-	-	-	1	-		Servo cylinder •SEE 52•671/B	Servocylinder •SEE 52•671/B		4
10	974696-7	-	-	-	4	-		Flange lock nut	Flänslåsmutter		2
11	1272328-4	-	-	-	X	-		Hose	Slang	LG 990 mm	2
12	1272121-3	-	-	-	1	-		Hose clamp	Slangklamma		2
13	9157737-9	-	-	-	1	-		Master cylinder •SEE 52•673/C	Huvudcylinder •SEE 52•673/C	W/O TRACS	3
	9157885-6	-	-	-	1	-		Master cylinder •SEE 52•673/D	Huvudcylinder •SEE 52•673/D	TRACS	3
14	948645-7	-	-	-	2	-		Flange lock nut	Flänslåsmutter		2
☆ 15	9125626-3	-	-	-	1	-		Pipe	Rör	DSL	3
16	1270541-4	-	-	-	1	-		Hose	Slang	DSL	3
17	9447187-7	-	-	-	2	-		Clip	Clips	DSL	3
18	978173-3	-	-	-	1	-		Hose clamp	Slangklamma	DSL	2
☆ 19	9173961-5	-	-	-	1	-		Seal	Tätning	5cyl 1997	3

1) 4DRS CH-30699.
2) 4DRS CH 30700-. 5DRS.

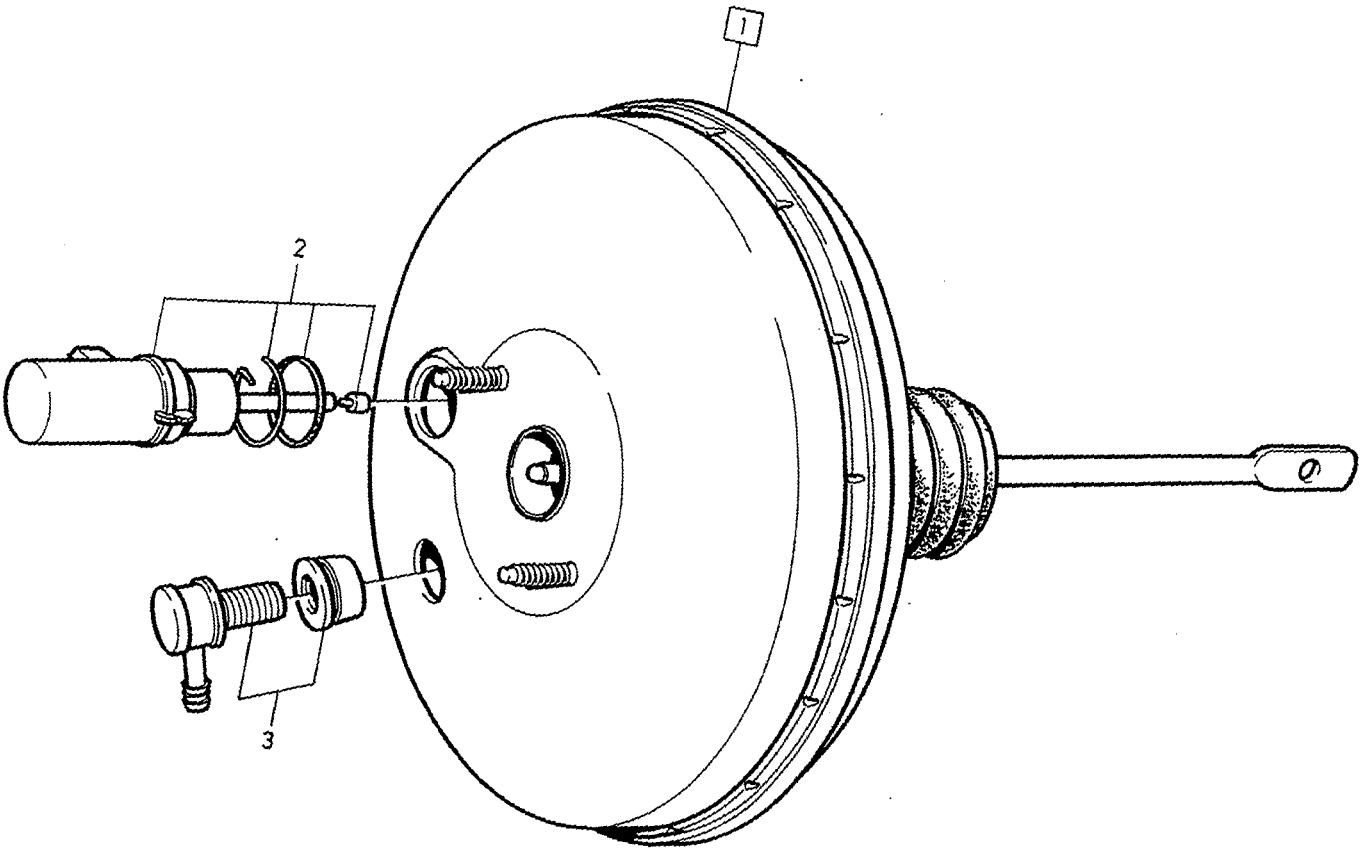

VOLVO
Genuine Parts
PV 520 55343

A	L.H.D	SERVO CYLINDER SERVOCYLINDER	Group Grupp 52
B	R.H.D		Page Sida 671
C			
D			
E			

Fig	Part No. Artikelnummer	Quantity / Antal A	B	C	D	E	PS	Description	Benämning	Notes Anmärkning	SR
1	6800169-2	1	-	-	-	-		Servo cylinder	Servocylinder	-1993	3
	9140236-2	1	-	-	-	-		Servo cylinder	Servocylinder	1994-1995	3
	9438036-7	1	-	-	-	-		Servo cylinder	Servocylinder	1996-	4
	1390486-7	-	1	-	-	-		Servo cylinder	Servocylinder	-1993	3
	9140237-0	-	1	-	-	-		Servo cylinder	Servocylinder	1994-1995	3
	9438037-5	-	1	-	-	-		Servo cylinder	Servocylinder	1996-	4
2	271633-0	1	1	-	-	-		•Sensor set	•Givare sats	-1993	2
	271892-2	1	1	-	-	-		•Sensor set	•Givare sats	1994-1995	2
3	271632-2	1	1	-	-	-		•Non-return valve kit	•Backventilsats		2

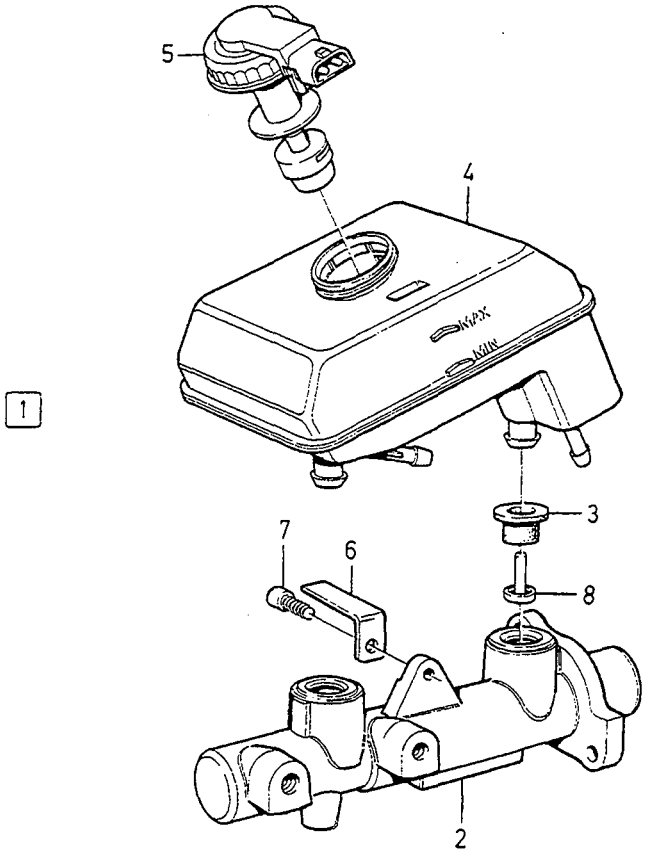
5
4
MAX
MIN
1
3
7
6
8
2

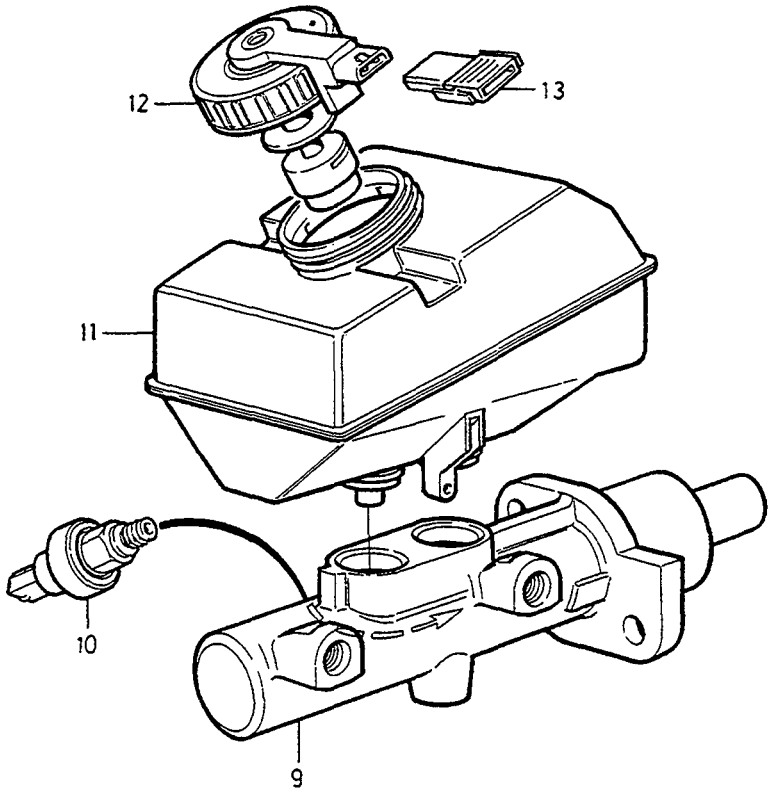
12
13
11
10
9

A	-1993
B	1994-1995
C	1996- W/O TRACS
D	1996- TRACS
E	

MASTER CYLINDER — HUVUDCYLINDER

Group / Grupp: 52

Page / Sida: 673

Fig	Part No. Artikelnummer	Quantity / Antal A	B	C	D	E	P S	Description	Benämning	Notes Anmärkning	S R
1	*(3516312)*	1	-	-	-	-	SP	Master cylinder	Huvudcylinder	REPL 1PCS 9140449-1	3
	9140449-1	-	1	-	-	-		Master cylinder	Huvudcylinder		3
2		1	1	-	-	-	NS	• Master cylinder	• Huvudcylinder		
3		2	2	-	-	-	KN	• Sleeve	• Muff		
4		1	1	-	-	-	KN	• Fluid reservoir	• Vätskebehållare		
5	9122562-3	1	1	-	-	-		• Cover	• Lock		3
6		1	1	-	-	-	KN	• Bracket	• Konsol		
7		1	1	-	-	-	KN	• Screw	• Skruv		
8		2	2	-	-	-	KN	• Pin	• Pinne		
9	9157737-9	-	-	1	-	-		Master cylinder	Huvudcylinder		3
	9157885-6	-	-	-	1	-		Master cylinder	Huvudcylinder		3
10	9173210-7	-	-	1	1	-		• Switch	• Brytare		4
11	9140252-9	-	-	1	1	-		Fluid reservoir	Vätskebehållare		3
12	9157091-1	-	-	1	1	-		Cap	Lock		3
13	9162107-8	-	-	1	1	-		Housing	Isolator	2-POLE	4
	271726-2	1	-	-	-	-		Fluid reservoir set	Vätskebehållare sats	(271634)	3

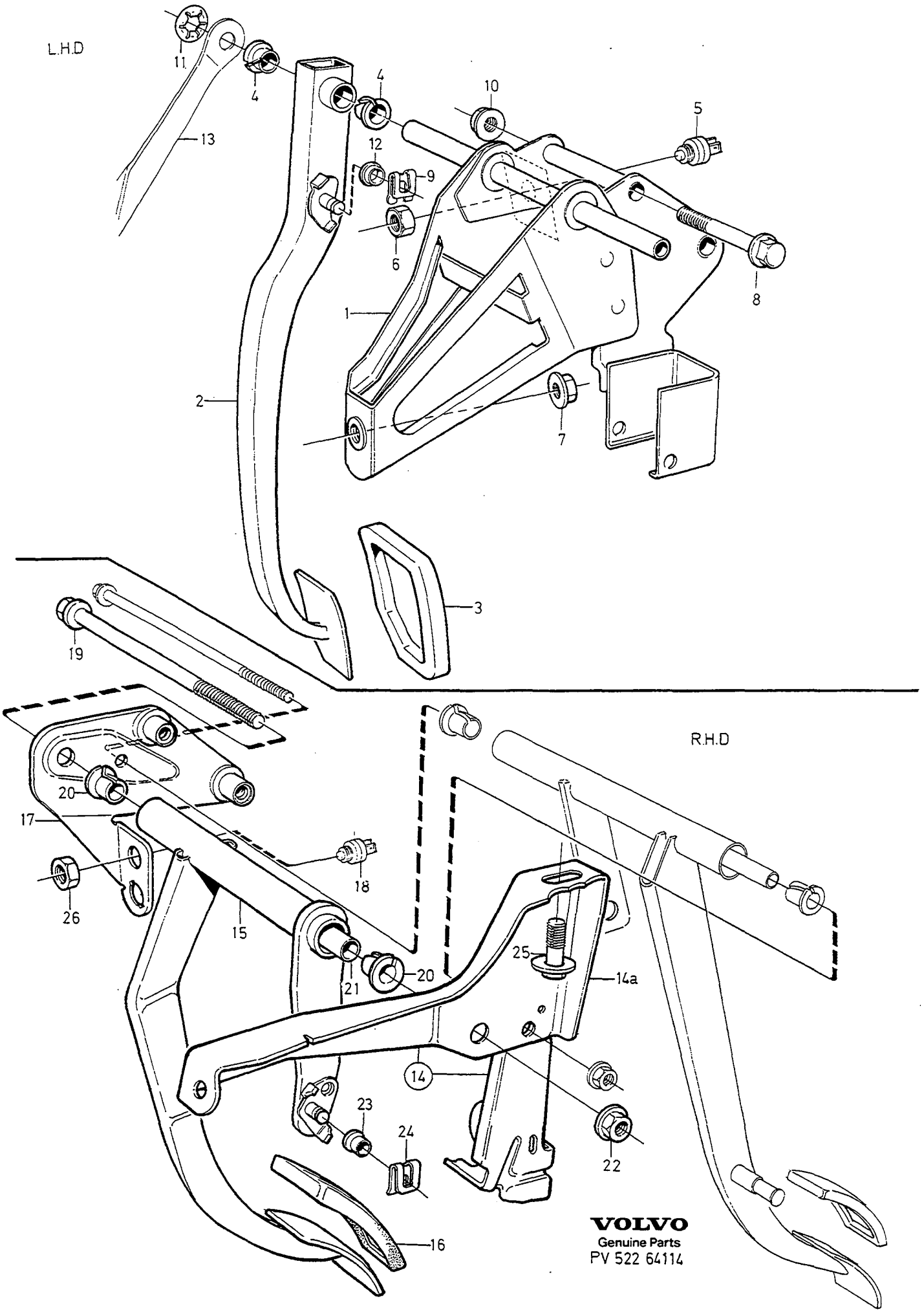

VOLVO
Genuine Parts
PV 522 64114

A	MAN.TRANS L.H.D -1996
B	MAN.TRANS R.H.D -1996
C	AUTO.TRANS L.H.D
D	AUTO.TRANS R.H.D
E	

BRAKE PEDAL WITH FITTINGS — BROMSPEDAL MED MONTERINGSDETALJER

Group / Grupp: 52

Page / Sida: 675

MAN.TRANS -1996. AUTO.TRANS

Fig	Part No. Artikelnummer	Quantity / Antal A	B	C	D	E	PS	Description	Benämning	Notes Anmärkning	SR
1	3546472-6	1	-	1	-	-		Bracket	Konsol	1)	6
	9140032-5	1	-	-	-	-		Bracket	Konsol	2)	6
	9140033-3	-	-	1	-	-		Bracket	Konsol	2)	6
2	3546477-5	1	-	-	-	-		Brake pedal	Bromspedal		5
	3546478-3	-	-	1	-	-		Brake pedal	Bromspedal		5
3	3546021-1	1	-	-	-	-		Pedal pad	Pedalskoning		3
	3516078-7	-	-	1	-	-		Pedal pad	Pedalskoning		3
4	6800152-8	4	-	-	-	-		Bushing	Bussning		4
	6800152-8	-	-	2	-	-		Bushing	Bussning		4
5		1	-	1	-	-		Brake light switch •SEE 38•525	Bromsljuskontakt •SEE 38•525		
6	942914-3	1	-	1	-	-		Nut	Mutter	M12	2
7	974696-7	1	-	1	-	-		Flange lock nut	Flänslåsmutter	M8x12	2
8	947790-2	2	-	2	-	-		Flange screw	Flänsskruv	M10x80	2
9	943926-6	1	-	1	-	-		Safety brace	Säkringsbygel		2
10	971098-9	2	-	2	-	-		Flange lock nut	Flänslåsmutter	M10	2
11	977100-7	2	-	-	-	-		Retaining clip	Hållare		2
	977100-7	-	-	1	-	-		Retaining clip	Hållare		2
12	3546427-0	1	-	1	-	-		Bushing	Bussning		4
13	3546414-8	1	-	1	-	-		Strip	Band		6
14	3546101-1	-	1	-	1	-		Bracket	Konsol	-1993	6
	9140453-3	-	1	-	-	-		Bracket	Konsol	1994-	6
14a	9140454-1	-	1	-	-	-		•Bracket	•Konsol	1994-	8
	9140454-1	-	-	-	1	-		Bracket	Konsol	1994-	8
15	3546115-1	-	1	-	-	-		Brake pedal	Bromspedal		5
	3546122-7	-	-	-	1	-		Brake pedal	Bromspedal		5
16	3546021-1	-	1	-	-	-		Pedal pad	Pedalskoning		3
	3516078-7	-	-	-	1	-		Pedal pad	Pedalskoning		3
17	3546379-3	-	1	-	1	-		Bracket	Konsol		6
18		-	1	-	1	-		Brake light switch •SEE 38•525	Bromsljuskontakt •SEE 38•525		
19	976564-5	-	1	-	1	-		Hexagon screw	Sexkantsskruv	M10x210	4
20	6800152-8	-	2	-	2	-		Bushing	Bussning		4
21	3546119-3	-	1	-	1	-		Shaft	Axel		6
22	971098-9	-	1	-	1	-		Flange lock nut	Flänslåsmutter	M10	2
23	3546427-0	-	1	-	1	-		Bushing	Bussning		4
24	943926-6	-	1	-	1	-		Safety brace	Säkringsbygel		2
25	946329-0	-	1	-	1	-		Flange screw	Flänsskruv	M10x25	2
26	942914-3	-	1	-	1	-		Nut	Mutter	M12	2

1) FC 1; 4DRS CH-172432. FC 2; 4DRS CH-169366, 5DRS CH-73164.
2) FC 1; 4DRS CH 172433-. FC 2; 4DRS CH 169367-, 5DRS CH 73165-.

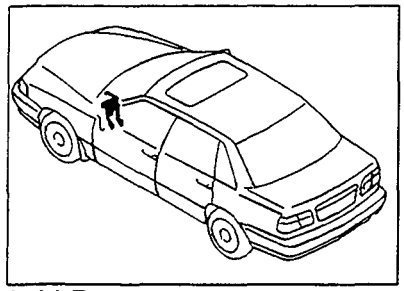

L.H.D

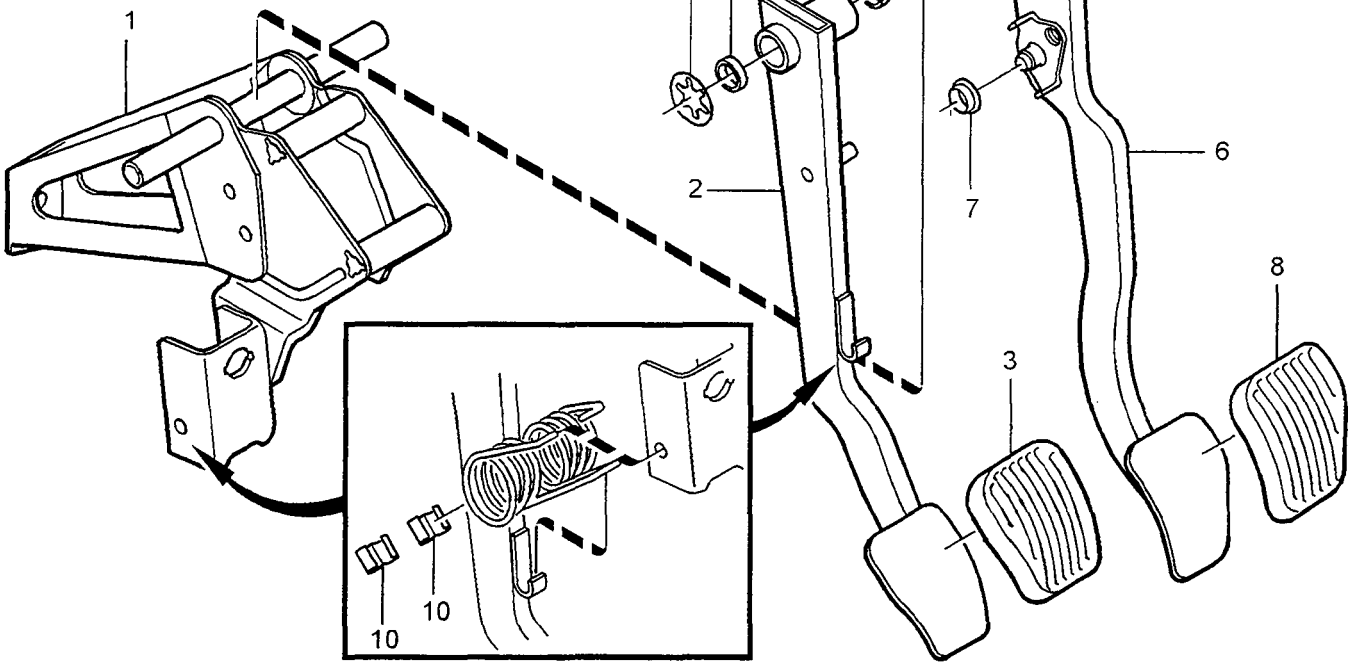

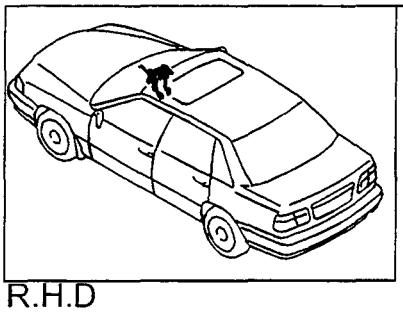

R.H.D

VOLVO
Genuine Parts
PV 520 67880

A	L.H.D	BRAKE PEDAL WITH FITTINGS / BROMSPEDAL MED MONTERINGSDETALJER	Group / Grupp 52
B	R.H.D		Page / Sida 677
C			
D			
E		MAN.TRANS 1997 5CYL 2WD	

Fig	Part No. Artikelnummer	Quantity / Antal A	B	C	D	E	PS	Description	Benämning	Notes Anmärkning	SR
1	9140032-5	1	-	-	-	-		Bracket	Konsol		6
2	9173742-9	1	-	-	-	-		Clutch pedal	Kopplingspedal		5
3	3546020-3	1	-	-	-	-		Pedal pad	Pedalskoning		3
4	6800152-8	4	-	-	-	-		Bushing	Bussning		4
5	977100-7	2	-	-	-	-		Retaining clip	Hållare		2
6	3546477-5	1	-	-	-	-		Brake pedal	Bromspedal		5
7	3546427-0	1	-	-	-	-		Bushing	Bussning		4
8	3546021-1	1	-	-	-	-		Pedal pad	Pedalskoning		3
9	3546414-8	1	-	-	-	-		Strip	Band		6
10	3546671-3	2	-	-	-	-		Clamp	Klamma		4
11	9140453-3	-	1	-	-	-		Bracket	Konsol		6
12	3546379-3	-	1	-	-	-		Bracket	Konsol		6
13	3546020-3	-	1	-	-	-		Pedal pad	Pedalskoning		3
14	9173744-5	-	1	-	-	-		Clutch pedal	Kopplingspedal		5
15	3516125-6	-	2	-	-	-		Bushing	Bussning		4
16	3546111-0	-	1	-	-	-		Shaft	Axel		6
17	976563-7	-	1	-	-	-		Hexagon screw	Sexkantsskruv		4
18	948645-7	-	1	-	-	-		Flange lock nut	Flänslåsmutter		2
19	9140179-4	-	1	-	-	-		Helper spring	Hjälpfjäder		3
20	3546113-6	-	1	-	-	-		Spring seat	Fjädersäte		3
21	9140019-2	-	1	-	-	-		Spring seat	Fjädersäte		4
22	3546115-1	-	1	-	-	-		Brake pedal	Bromspedal		5
23	3546427-0	-	1	-	-	-		Bushing	Bussning		4
24	3546021-1	-	1	-	-	-		Pedal pad	Pedalskoning		3
25	3546119-3	-	1	-	-	-		Shaft	Axel		6
26	6800152-8	-	2	-	-	-		Bushing	Bussning		4
27	976564-5	-	1	-	-	-		Hexagon screw	Sexkantsskruv		4
28	971098-9	-	1	-	-	-		Flange lock nut	Flänslåsmutter		2

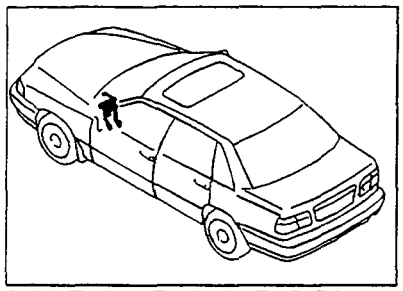

L.H.D AWD, L.H.D DSL

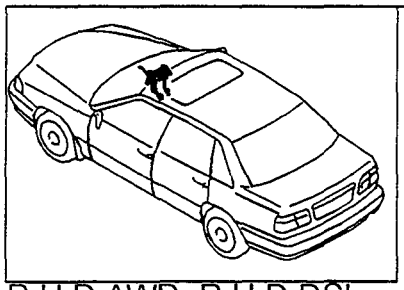

R.H.D AWD, R.H.D DSL

VOLVO
Genuine Parts
PV 520 67881

A	L.H.D AWD
B	L.H.D DSL
C	R.H.D AWD
D	R.H.D DSL
E	

BRAKE PEDAL WITH FITTINGS — BROMSPEDAL MED MONTERINGSDETALJER

MAN.TRANS 1997 AWD. MAN.TRANS 1997 DSL

Group / Grupp 52

Page / Sida 679

Fig	Part No. Artikelnummer	Quantity / Antal A	B	C	D	E	PS	Description	Benämning	Notes Anmärkning	SR
1	9140032-5	1	1	-	-	-		Bracket	Konsol		6
2	9173742-9	1	1	-	-	-		Clutch pedal	Kopplingspedal		5
3	3546020-3	1	1	-	-	-		Pedal pad	Pedalskoning		3
4	6800152-8	4	4	-	-	-		Bushing	Bussning		4
5	3546505-3	1	1	-	-	-		Spring	Fjäder		3
6	977100-7	2	2	-	-	-		Retaining clip	Hållare		2
7	3546477-5	1	1	-	-	-		Brake pedal	Bromspedal		5
8	3546427-0	1	1	-	-	-		Bushing	Bussning		4
9	3546021-1	1	1	-	-	-		Pedal pad	Pedalskoning		3
10	3546414-8	1	1	-	-	-		Strip	Band		6
11	3546671-3	1	1	-	-	-		Clamp	Klamma		4
12	9140453-3	-	-	1	1	-		Bracket	Konsol		6
13	3546379-3	-	-	1	1	-		Bracket	Konsol		6
14	9173744-5	-	-	1	1	-		Clutch pedal	Kopplingspedal		5
15	3546020-3	-	-	1	1	-		Pedal pad	Pedalskoning		3
16	3516125-6	-	-	2	2	-		Bushing	Bussning		4
17	3546111-0	-	-	1	1	-		Shaft	Axel		6
18	976563-7	-	-	1	1	-		Hexagon screw	Sexkantsskruv		4
19	948645-7	-	-	1	1	-		Flange lock nut	Flänslåsmutter		2
20	3546113-6	-	-	1	1	-		Spring seat	Fjädersäte		3
21	9140019-2	-	-	1	1	-		Spring seat	Fjädersäte		4
22	3546115-1	-	-	1	1	-		Brake pedal	Bromspedal		5
23	3546427-0	-	-	1	1	-		Bushing	Bussning		4
24	3546021-1	-	-	1	1	-		Pedal pad	Pedalskoning		3
25	3546119-3	-	-	1	1	-		Shaft	Axel		6
26	6800152-8	-	-	2	2	-		Bushing	Bussning		4
27	976564-5	-	-	1	1	-		Hexagon screw	Sexkantsskruv		4
28	971098-9	-	-	1	1	-		Flange lock nut	Flänslåsmutter		2

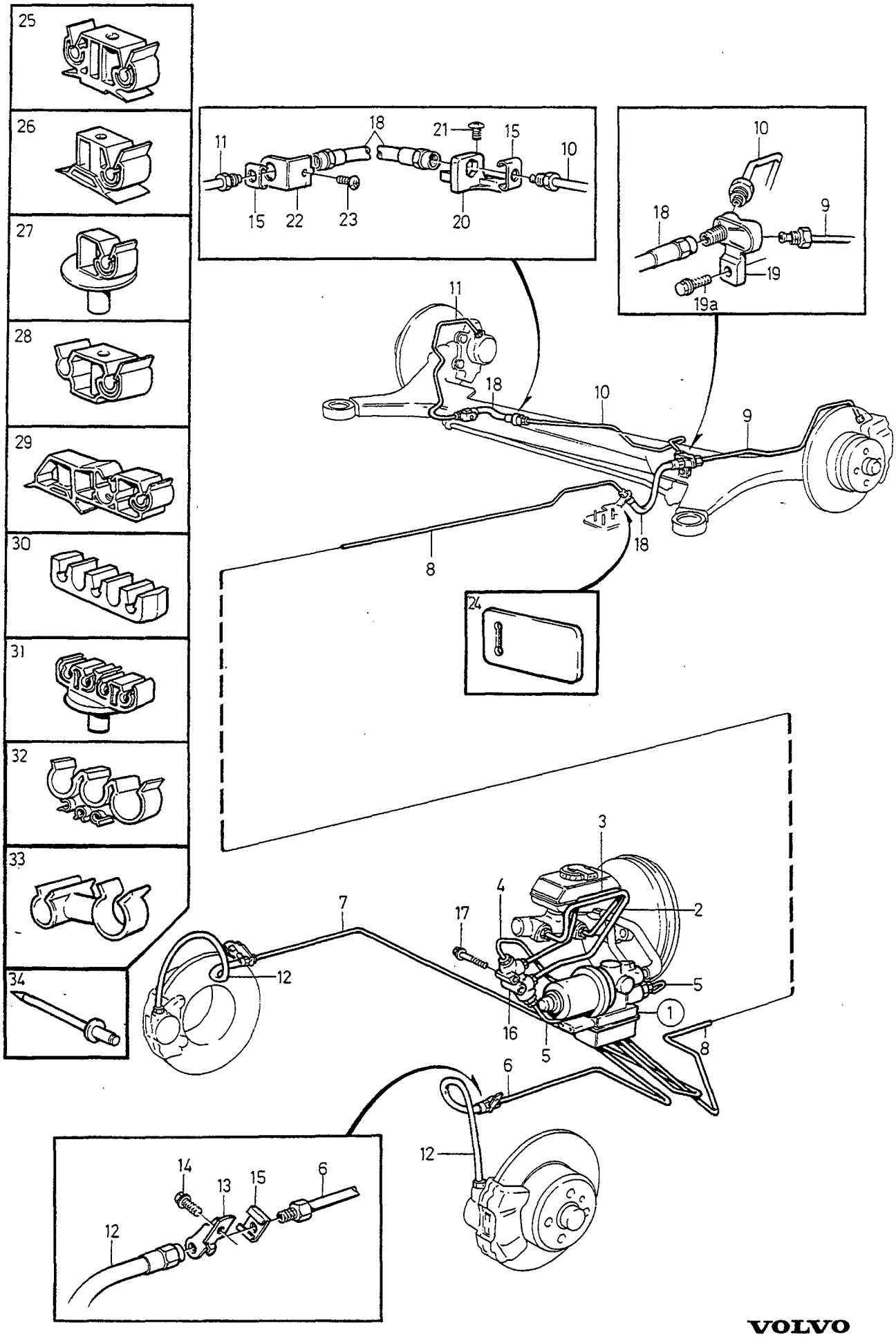

VOLVO
Genuine Parts
PV 521 63708

A	L.H.D
B	R.H.D
C	
D	
E	

BRAKE PIPES WITH FITTINGS
BROMSRÖR MED MONTERINGSDETALJER

-1995

Group / Grupp 52
Page / Sida 681

Fig	Part No. Artikelnummer	Quantity / Antal A	B	C	D	E	PS	Description	Benämning	Notes Anmärkning	SR
1		-	-	-	-	-		Hydraulic unit	Hydraulenhet		
		1	-	-	-	-		•SEE 52•687/A	•SEE 52•687/A		
		-	1	-	-	-		•SEE 52•687/B	•SEE 52•687/B		
2	3546367-8	1	-	-	-	-		Brake pipe	Bromsrör		2
	3546530-1	-	1	-	-	-		Brake pipe	Bromsrör		2
3	3546366-0	1	-	-	-	-		Brake pipe	Bromsrör		2
	3530114-2	-	1	-	-	-		Brake pipe	Bromsrör		2
4	3546364-5	1	1	-	-	-		Brake pipe	Bromsrör	W/O TRACS	2
	1277316-4	1	1	-	-	-		Brake pipe	Bromsrör	TRACS	2
5	3516294-0	1	1	-	-	-		Brake pipe	Bromsrör		2
6	3546361-1	1	1	-	-	-		Brake pipe	Bromsrör		2
7	3546362-9	1	-	-	-	-		Brake pipe	Bromsrör		2
	1277123-4	-	1	-	-	-		Brake pipe	Bromsrör		2
8	3546363-7	1	1	-	-	-		Brake pipe	Bromsrör		2
9	1277117-6	1	1	-	-	-		Brake pipe	Bromsrör		2
10	1277117-6	1	1	-	-	-		Brake pipe	Bromsrör		2
11	3546365-2	1	1	-	-	-		Brake pipe	Bromsrör		2
12	3546813-1	2	2	-	-	-		Brake hose	Bromsslang		2
13	3546814-9	1	1	-	-	-		Bracket, l.h.	Konsol, v		4
	3546815-6	1	1	-	-	-		Bracket, r.h.	Konsol, h		4
14	947107-9	2	2	-	-	-		Flange screw	Flänsskruv		2
15	1229350-2	5	5	-	-	-		Hose retainer	Slanghållare		2
16	3546634-1	1	1	-	-	-		Reducing valve	Reducerventil	4DRS	3
	3546635-8	1	1	-	-	-		Reduction valve	Reducerventil	5DRS	3
17	946544-4	2	2	-	-	-		Flange screw	Flänsskruv		2
18	3516568-7	2	2	-	-	-		Brake hose	Bromsslang		2
19	3516569-5	1	1	-	-	-		Manifold	Förgrening		2
19a	967949-9	1	1	-	-	-		Flange screw	Flänsskruv		2
20	3546309-0	1	1	-	-	-		Bracket	Konsol	4DRS CH -130386. 5DRS CH -36687	4
	3546279-5	1	1	-	-	-		Bracket	Konsol	4DRS CH 130387-. 5DRS CH 36688-	4
21	972409-7	1	1	-	-	-		Screw	Skruv		2
22	9434000-7	1	1	-	-	-		Anchorage	Fäste	(3530266)	4
23	966862-5	1	1	-	-	-		Flange screw	Flänsskruv	4DRS CH -52987.	2
	972409-7	1	1	-	-	-		Screw	Skruv	4DRS CH 52988-. 5DRS	2
24	3546625-9	1	1	-	-	-		Baffle	Stänkskydd		3
25	3516040-7	X	-	-	-	-		Clamp	Klamma		2
26	6802079-1	X	X	-	-	-		Clamp	Klamma		2
27	3546014-6	X	X	-	-	-		Clamp	Klamma		2
28	3546657-2	X	X	-	-	-		Clamp	Klamma	(3530267)	2
29	3546636-6	X	X	-	-	-		Clamp	Klamma		2
30	3516577-8	X	X	-	-	-		Clamp	Klamma		2
31	3546094-8	-	X	-	-	-		Clamp	Klamma		2
32	9140197-6	-	X	-	-	-		Clamp	Klamma	(3546095)	2
33	3515144-8	1	1	-	-	-		Clip	Clips		2
34	976476-2	X	X	-	-	-		Blind rivet	Blindnit	4DRS CH -52987	2

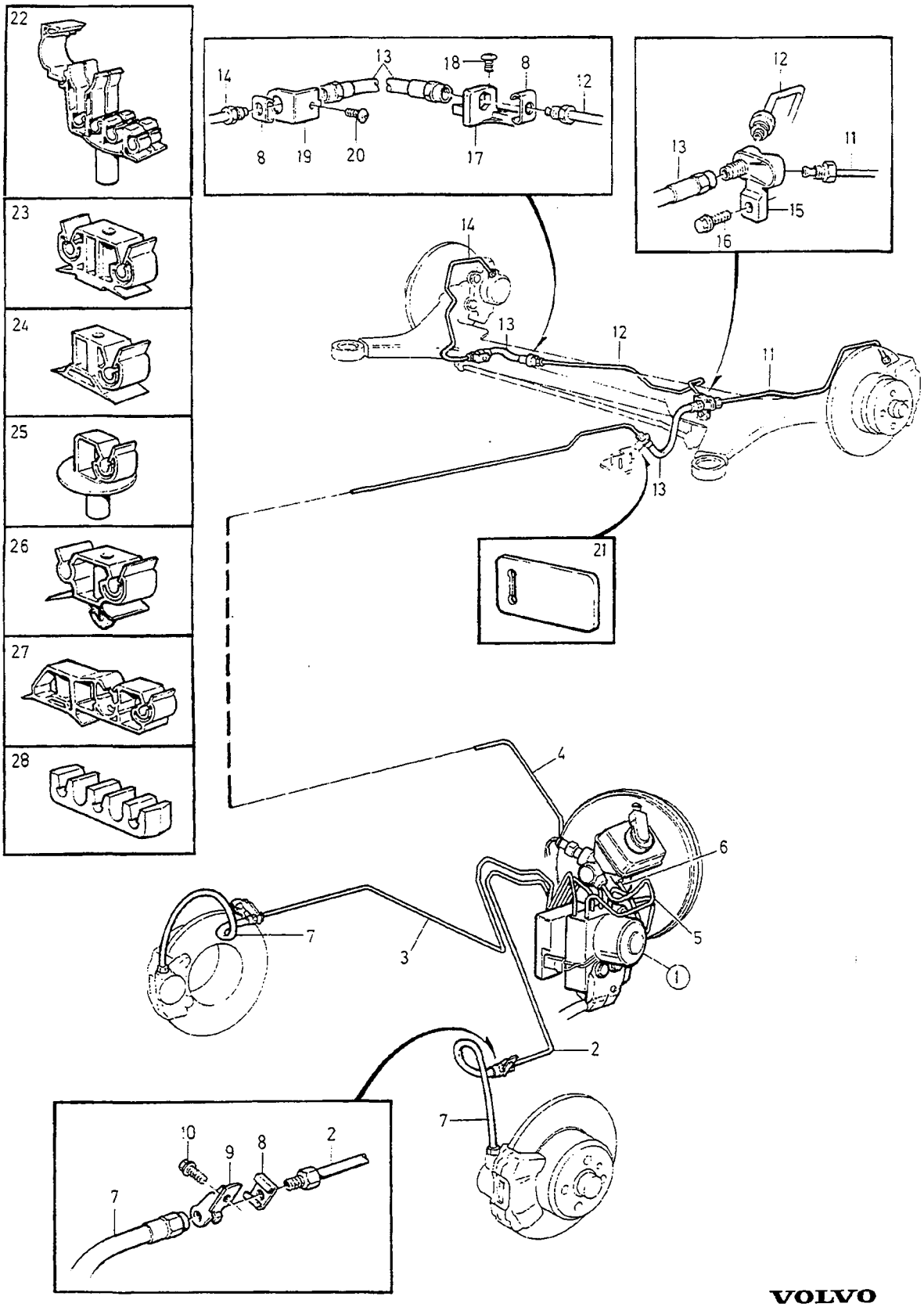

VOLVO
Genuine Parts
PV 520 68295

A	L.H.D
B	R.H.D
C	
D	
E	

BRAKE PIPES WITH FITTINGS
BROMSRÖR MED MONTERINGSDETALJER

Group / Grupp: 52
Page / Sida: 683

1996- 2WD

Fig	Part No. Artikelnummer	Quantity / Antal A	B	C	D	E	PS	Description	Benämning	Notes Anmärkning	SR
1		1	1	-	-	-		Hydraulic unit •SEE 52•689/A	Hydraulenhet •SEE 52•689/A		
2	6819040-4	1	1	-	-	-		Brake pipe	Bromsrör		2
3	6819413-3	1	-	-	-	-		Brake pipe	Bromsrör		2
	9157972-2	-	1	-	-	-		Brake pipe	Bromsrör		3
4	9157973-0	1	1	-	-	-		Brake pipe	Bromsrör		3
5	9140258-6	1	-	-	-	-		Brake pipe	Bromsrör	W/O TRACS	2
	3530005-2	-	1	-	-	-		Brake pipe	Bromsrör	W/O TRACS	2
	9140904-5	1	-	-	-	-		Brake pipe	Bromsrör	TRACS	3
	9157974-8	-	1	-	-	-		Brake pipe	Bromsrör	TRACS	3
6	9140259-4	1	-	-	-	-		Brake pipe	Bromsrör		2
	3530008-6	-	1	-	-	-		Brake pipe	Bromsrör		2
7	3546813-1	2	2	-	-	-		Brake hose	Bromsslang		2
8	1229350-2	5	5	-	-	-		Hose retainer	Slanghållare		2
9	3546814-9	1	1	-	-	-		Bracket, l.h.	Konsol, v		4
	3546815-6	1	1	-	-	-		Bracket, r.h.	Konsol, h		4
10	947107-9	2	2	-	-	-		Flange screw	Flänsskruv		2
11	1277117-6	1	1	-	-	-		Brake pipe	Bromsrör		2
12	1277117-6	1	1	-	-	-		Brake pipe	Bromsrör		2
13	3516568-7	2	2	-	-	-		Brake hose	Bromsslang		2
14	3546365-2	1	1	-	-	-		Brake pipe	Bromsrör		2
15	3516569-5	1	1	-	-	-		Manifold	Förgrening		2
16	967949-9	1	1	-	-	-		Flange screw	Flänsskruv		2
17	3546279-5	1	1	-	-	-		Bracket	Konsol		4
18	972409-7	1	1	-	-	-		Screw	Skruv		2
19	9434000-7	1	1	-	-	-		Anchorage	Fäste		4
20	972409-7	1	1	-	-	-		Screw	Skruv		2
21	3546625-9	1	1	-	-	-		Baffle	Stänkskydd		3
22	9157444-2	2	2	-	-	-		Clamp	Klamma		2
23	3516040-7	X	-	-	-	-		Clamp	Klamma		2
24	6802079-1	X	X	-	-	-		Clamp	Klamma		2
25	3546014-6	X	X	-	-	-		Clamp	Klamma		2
26	3546657-2	X	X	-	-	-		Clamp	Klamma		2
27	3546636-6	X	X	-	-	-		Clamp	Klamma		2
28	3516577-8	X	X	-	-	-		Clamp	Klamma		2

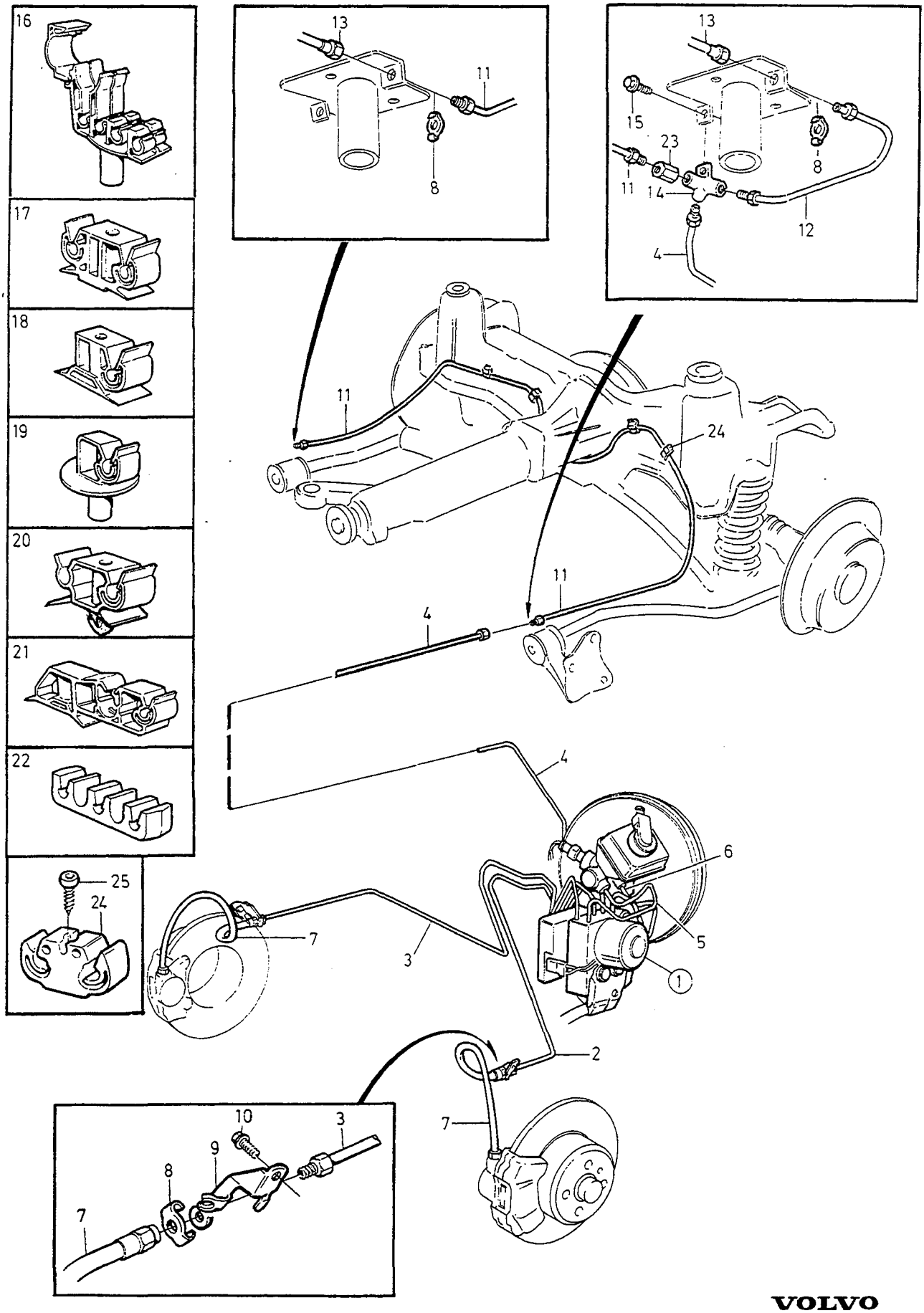

VOLVO
Genuine Parts
PV 520 68967

A	L.H.D
B	R.H.D
C	
D	
E	

BRAKE PIPES
WITH FITTINGS

BROMSRÖR
MED MONTERINGSDETALJER

1997 AWD

Group / Grupp 52

Page / Sida 685

Fig	Part No. Artikelnummer	Quantity / Antal A	B	C	D	E	PS	Description	Benämning	Notes Anmärkning	SR
1		1	1	-	-	-		Hydraulic unit •SEE 52•689/B	Hydraulenhet •SEE 52•689/B		
2	6819040-4	1	1	-	-	-		Brake pipe	Bromsrör		2
3	6819413-3	1	-	-	-	-		Brake pipe	Bromsrör		2
	9157972-2	-	1	-	-	-		Brake pipe	Bromsrör		3
4	9173494-7	1	1	-	-	-		Brake pipe	Bromsrör		3
5	9140904-5	1	-	-	-	-		Brake pipe	Bromsrör		3
	9157974-8	-	1	-	-	-		Brake pipe	Bromsrör		3
6	9140259-4	1	-	-	-	-		Brake pipe	Bromsrör		2
	3530008-6	-	1	-	-	-		Brake pipe	Bromsrör		2
7	3546813-1	2	2	-	-	-		Brake hose	Bromsslang		2
8	1229350-2	4	4	-	-	-		Hose retainer	Slanghållare		2
9	3546814-9	1	1	-	-	-		Bracket, l.h.	Konsol, v		4
	3546815-6	1	1	-	-	-		Bracket, r.h.	Konsol, h		4
10	947107-9	2	2	-	-	-		Flange screw	Flänsskruv		2
11	9157669-4	1	1	-	-	-		Brake pipe	Bromsrör		3
12	9157670-2	1	1	-	-	-		Brake pipe	Bromsrör		3
☆ 13	9173855-9	2	2	-	-	-		Brake hose	Bromsslang	(1359291)	2
14	3516569-5	1	1	-	-	-		Manifold	Förgrening		2
15	967949-9	1	1	-	-	-		Flange screw	Flänsskruv		2
16	9157444-2	-	2	-	-	-		Clamp	Klamma		2
17	3516040-7	2	-	-	-	-		Clamp	Klamma		2
18	6802079-1	X	X	-	-	-		Clamp	Klamma		2
19	3546014-6	X	X	-	-	-		Clamp	Klamma		2
20	3546657-2	X	X	-	-	-		Clamp	Klamma		2
21	3546636-6	X	X	-	-	-		Clamp	Klamma		2
22	3516577-8	X	X	-	-	-		Clamp	Klamma		2
23	1330128-8	1	1	-	-	-		Joint nipple	Skarvnippel		2
24	6819495-0	4	4	-	-	-		Clamp	Klamma		2
25	969478-7	4	4	-	-	-		Screw	Skruv		2

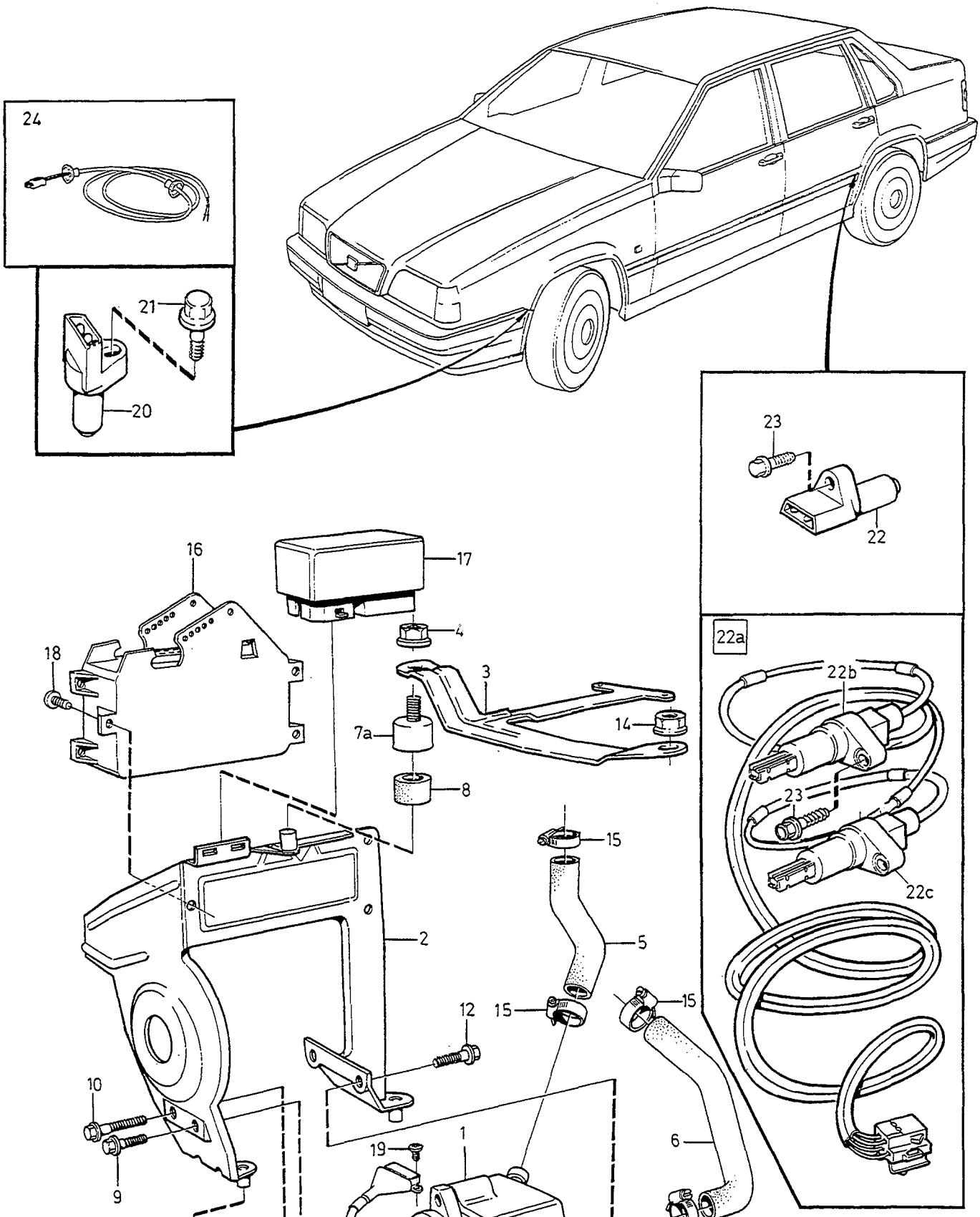

VOLVO
Genuine Parts
PV520 66613

A L.H.D
B R.H.D
C
D
E

CONTROL UNIT STYRENHET

Group Grupp 52

Page Sida 687

-1995

Fig	Part No. Artikelnummer	Quantity / Antal A	B	C	D	E	PS	Description	Benämning	Notes Anmärkning	SR
1	9140934-2	1	1	-	-	-		Hydraulic unit	Hydraulenhet	W/O TRACS	4
☆	9173973-0	1	1	-	-	-		Hydraulic unit	Hydraulenhet	TRACS	3
2	3516906-9	1	1	-	-	-		Bracket lower	Konsol nedre		4
3	3516907-7	1	1	-	-	-		Bracket upper	Konsol övre		4
4	949278-6	1	1	-	-	-		Flange lock nut	Flänslåsmutter		2
5	3546522-8	X	-	-	-	-		Suction hose	Sugslang	LG 100 mm (3516908)	4
	3530298-3	-	1	-	-	-		Suction hose	Sugslang		4
6	3546522-8	X	-	-	-	-		Suction hose	Sugslang	LG 215 mm (3516909)	4
(	3530299-1	-	1	-	-	-		Suction hose	Sugslang		4
7	3530510-1	2	2	-	-	-		Cup	Kopp		4
7a	*(3530607)*	1	1	-	-	-	SP	Cup	Kopp	REPL 1PCS 3530510-1, 1PCS 955269-6	6
8	1387505-9	3	3	-	-	-		Rubber damper	Gummidämpare		3
9	946544-4	1	1	-	-	-		Flange screw	Flänsskruv	1) M6x16	2
(	975389-8	1	1	-	-	-		Six point socket screw	Sextandhålskruv	2) (972577)	2
10	976756-7	1	1	-	-	-		Sems screw	Semsskruv	W/O TRACS M6x60	2
	948356-1	1	1	-	-	-		Flange screw	Flänsskruv	TRACS M6x60	2
11	*(3546045)*	1	1	-	-	-	SP	Spacer	Distans	1) REPL 1PCS 3546297-7, 1PCS 972577-1	
	3546297-7	1	1	-	-	-		Spacer	Distans	2) W/O TRACS	4
	3546298-5	1	1	-	-	-		Spacer	Distans	2) TRACS	4
12	945358-0	2	2	-	-	-		Flange screw	Flänsskruv		2
13	955271-2	3	3	-	-	-		Hexagon screw	Sexkantsskruv		2
14	948645-7	2	2	-	-	-		Flange lock nut	Flänslåsmutter		2
15	976568-6	4	4	-	-	-		Hose clamp	Slangklamma		2
16	9401541-9	1	1	-	-	-		Control unit W/O TRACS	Styrenhet W/O TRACS	MARKED: 6849538, 6849823,9401541	3
	9401542-7	1	1	-	-	-		Control unit TRACS	Styrenhet TRACS	MARKED: 9128081, 9128844,9401542	3
17	3515632-2	1	1	-	-	-		Relay	Relä		2
18	972411-3	3	3	-	-	-		Screw	Skruv		2
19	977521-4	2	2	-	-	-		Cross recessed screw	Krysskruv		2
(	20 6849311-3	2	2	-	-	-		Sensor front	Givare främre	4DRS CH -79052. 5DRS CH -3723. (6806786)	3
	6849311-3	2	2	-	-	-		Sensor front	Givare främre	4DRS CH 79053-. 5DRS CH 3724-.	3
21	946934-7	2	2	-	-	-		Flange screw	Flänsskruv		2
(	22 6806787-5	2	2	-	-	-		Sensor rear	Givare bakre	-1993	2
22a	9162612-7	1	1	-	-	-		Sensor rear	Givare bakre	1994- (9128422)	3
22b		1	1	-	-	-	NS	• Sensor l.h.	• Givare v		
22c		1	1	-	-	-	NS	• Sensor r.h.	• Givare h		
23	946934-7	2	2	-	-	-		Flange screw	Flänsskruv		2
☆	24 9442888-5	1	1	-	-	-		Cable harness set front	Ledningsmatta sats främre	(9441794)	5

1) 4DRS CH-30699.
2) 4DRS CH 30700-. 5DRS.

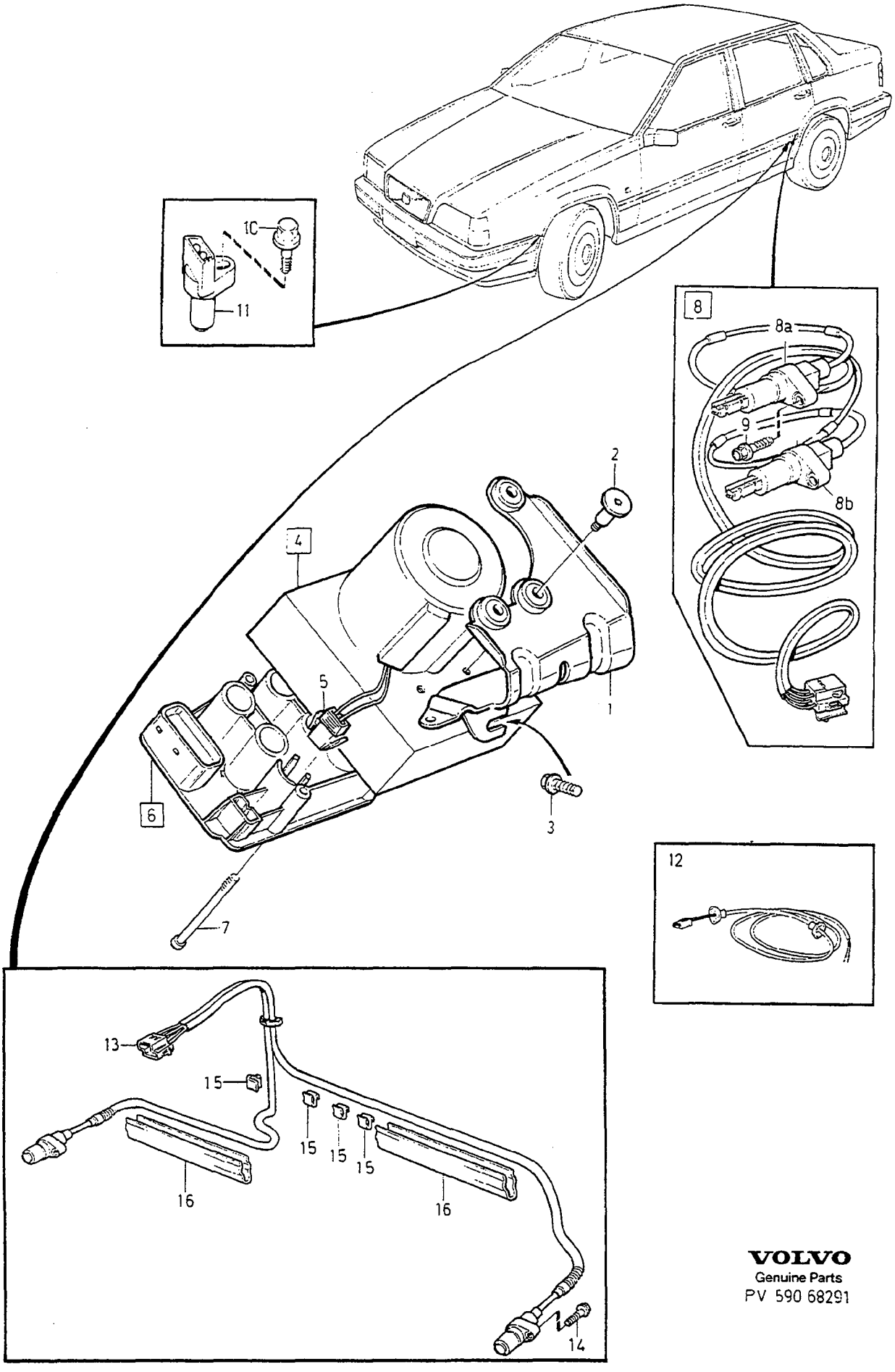

VOLVO
Genuine Parts
PV 590 68291

A	2WD
B	AWD
C	
D	
E	

CONTROL UNIT — STYRENHET

1996-

Group / Grupp 52

Page / Sida 689

Fig	Part No. Artikelnummer	Quantity / Antal A	B	C	D	E	PS	Description	Benämning	Notes Anmärkning	SR
1	9157390-7	1	1	-	-	-		Bracket	Konsol		4
2	9140899-7	3	3	-	-	-		Screw	Skruv		2
3	946544-4	3	3	-	-	-		Flange screw	Flänsskruv		2
4	9157092-9	1	-	-	-	-		Hydraulic unit	Hydraulenhet	W/O TRACS	4
	9157093-7	1	-	-	-	-		Hydraulic unit	Hydraulenhet	TRACS	4
	9173470-7	-	1	-	-	-		Hydraulic unit	Hydraulenhet		4
5	9162107-8	1	1	-	-	-		•Housing	•Isolator		4
6	271977-1	1	-	-	-	-		•Control unit	•Styrenhet	W/O TRACS	3
	272269-2	1	-	-	-	-		•Control unit	•Styrenhet	TRACS (271978)	3
	272269-2	-	1	-	-	-		•Control unit	•Styrenhet		3
7		4	4	-	-	-	NS	••Screw	••Skruv		
8	9162612-7	1	-	-	-	-		Sensor rear	Givare bakre		3
8a		1	-	-	-	-	NS	•Sensor l.h.	•Givare v		
8b		1	-	-	-	-	NS	•Sensor r.h.	•Givare h		
9	946934-7	2	-	-	-	-		Flange screw	Flänsskruv		2
10	946934-7	2	2	-	-	-		Flange screw	Flänsskruv		2
11	6849311-3	2	2	-	-	-		Sensor front	Givare främre		3
☆ 12	9442888-5	1	1	-	-	-		Cable harness set front	Ledningsmatta sats främre	(9441794)	5
13	9442043-7	-	1	-	-	-		Sensor	Givare		2
14	980829-6	-	2	-	-	-		Flange screw	Flänsskruv		2
15	9162255-5	-	4	-	-	-		Clip	Clips		3
16	9162256-3	-	2	-	-	-		Clip	Clips		3

PARKING BRAKE / HANDBROMS

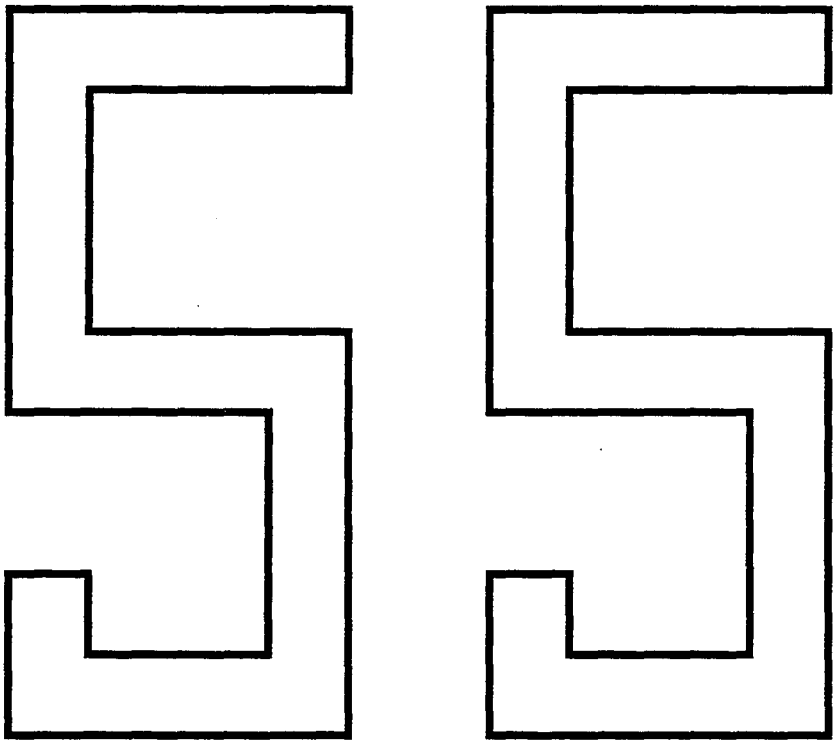

A B C D E		SUB GROUP PARKING BRAKE	UNDERGRUPP HANDBROMS	Group Grupp 55 Page Sida 691

Fig	Part No. Artikelnummer	Quantity / Antal A	 B	 C	 D	 E	P S	Description	Benämning	Notes Anmärkning	S R
		-	-	-	-	-		Parking brake	Handbroms		
		-	-	-	-	-		• W/O AWD	• W/O AWD	SEE 55 • 693	
		-	-	-	-	-		• AWD	• AWD	SEE 55 • 695	

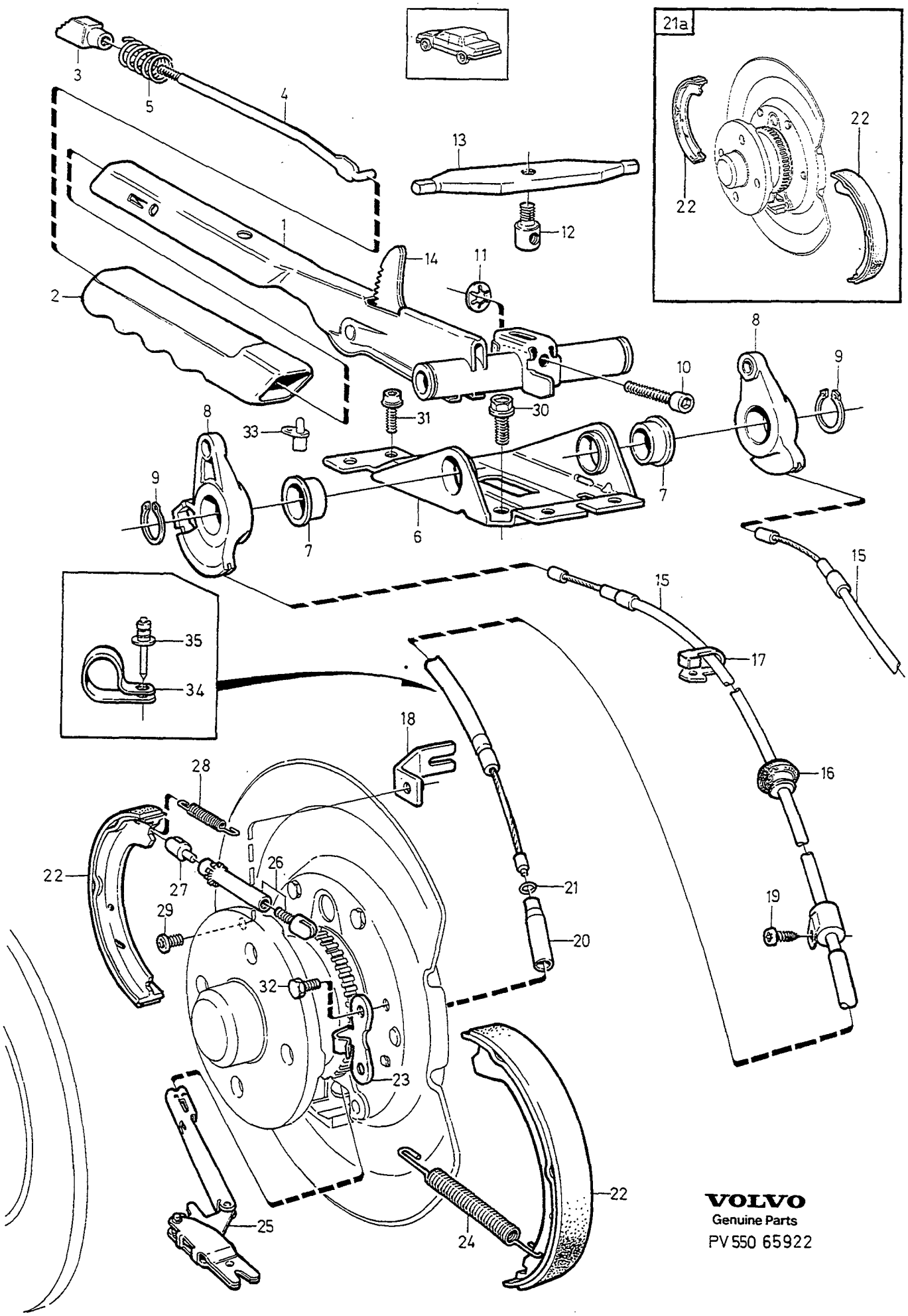

VOLVO
Genuine Parts
PV 550 65922

A	4DRS CH -47065
B	4DRS CH 47066-
C	5DRS
D	
E	

PARKING BRAKE — HANDBROMS

Group / Grupp 55

Page / Sida 693

2WD

Fig	Part No. Artikelnummer	Quantity / Antal A	B	C	D	E	P S	Description	Benämning	Notes Anmärkning	S R
1	3546328-0	1	1	1	-	-		Handbrake lever	Handbromsspak		4
2	6800206-2	1	1	1	-	-		Handle	Handtag		4
	6816233-8	-	-	1	-	-		Handle light beige	Handtag ljusbeige	CODE 3865	4
	6816307-0	-	-	1	-	-		Handle dark grey	Handtag mörkgrå	CODE 3875	4
3	6800178-3	1	1	1	-	-		Push button	Tryckknapp		4
4	6800208-8	1	1	1	-	-		Push rod	Tryckstång		3
5	3530165-4	1	1	1	-	-		Spring	Fjäder		3
6	6800213-8	1	1	1	-	-		Bracket	Konsol		4
7	6805838-7	2	2	2	-	-		Bushing	Bussning		3
8	3516098-5	1	1	1	-	-		Quadrant, l.h.	Kvadrant, v		4
(	3516100-9	1	1	1	-	-		Quadrant, r.h.	Kvadrant, h		4
9	914454-4	2	2	2	-	-		Retaining ring	Spårring		2
10	977200-5	1	1	1	-	-		Screw	Skruv		3
11	1387900-2	1	1	1	-	-		Lock washer	Låsbricka		3
12	1228984-9	1	1	1	-	-		Bolt	Bult		3
13	6802464-5	1	1	1	-	-		Yoke	Ok		3
(	14 6800214-6	1	1	1	-	-		Quadrant	Spärrsegment		4
15	3546664-8	2	-	-	-	-		Handbrake cable	Handbromswire		2
	3546590-5	-	2	-	-	-		Handbrake cable	Handbromswire		2
	3546590-5	-	-	2	-	-		Handbrake cable	Handbromswire		2
16	6806578-8	1	1	1	-	-		•Grommet	•Genomföring		3
17	3516965-5	X	X	X	-	-		Clamp	Klamma		3
18	3516891-3	2	-	-	-	-		Bracket	Konsol		4
19	972097-0	2	2	2	-	-		Screw	Skruv		2
20	3546300-9	1	-	-	-	-		Tube	Rör		4
21	955994-9	2	-	-	-	-		O-ring	O-ring		2
	947115-2	-	2	-	-	-		O-ring	O-ring		2
	947115-2	-	-	2	-	-		O-ring	O-ring		2
☆	21a 272288-2	1	1	1	-	-		Brake shoe kit	Bromsbacksats	(271998)	3
22		4	4	4	-	-	NS	•Brake shoe	•Bromsback		
23	9157979-7	4	4	4	-	-		Retaining spring	Fixeringsfjäder		3
24	1273836-5	2	2	2	-	-		Return spring	Returfjäder		3
25	3516885-5	2	-	-	-	-		Expander	Expander		3
	3546594-7	-	2	-	-	-		Expander	Expander		3
	3546594-7	-	-	2	-	-		Expander	Expander		3
26	3546001-3	2	2	2	-	-		Adjusting device	Justeranordning		3
(	27 9157213-1	2	2	2	-	-		Claw	Klo		3
28	3546028-6	2	2	2	-	-		Return spring	Returfjäder		3
29	972092-1	2	-	-	-	-		Screw	Skruv		3
30	947107-9	3	3	3	-	-		Flange screw	Flänsskruv		2
31	972258-8	1	1	1	-	-		Six point socket screw	Sextandhålskruv	(969473)	2
32	3516912-7	8	8	8	-	-		Hexagon screw	Sexkantsskruv		2
(	33 1258467-8	1	1	1	-	-		Switch	Strömställare		2
34	979246-6	-	2	-	-	-		Clamp	Klamma		2
	979246-6	-	-	2	-	-		Clamp	Klamma		2
35	975577-8	-	2	-	-	-		Blind rivet	Blindnit		2
	975577-8	-	-	2	-	-		Blind rivet	Blindnit		2

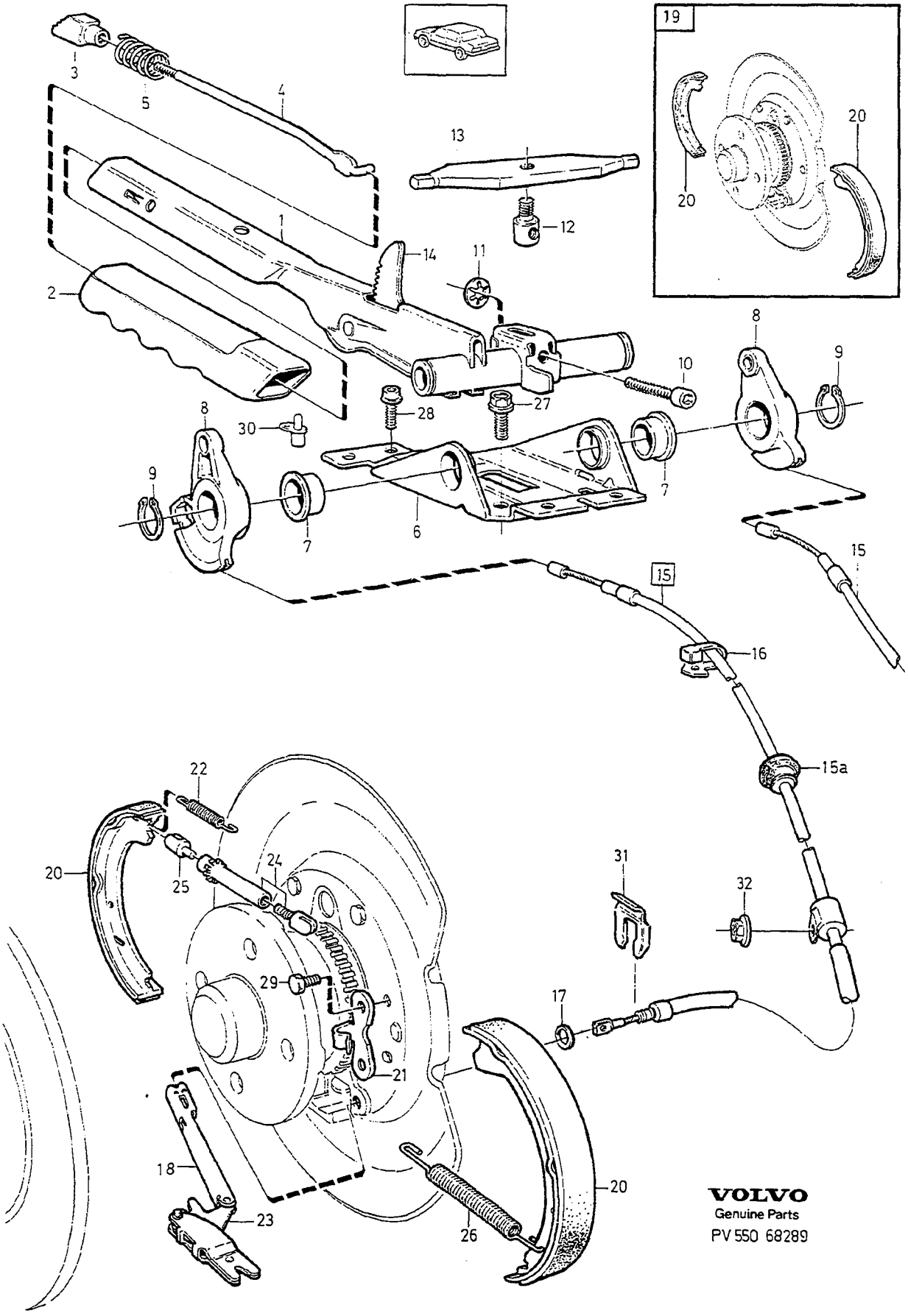
19
VOLVO
Genuine Parts
PV 550 68289

A
B
C
D
E

PARKING BRAKE HANDBROMS

AWD

Group Grupp 55

Page Sida 695

Fig	Part No. Artikelnummer	Quantity / Antal A	B	C	D	E	P S	Description	Benämning	Notes Anmärkning	S R
1	3546328-0	1	-	-	-	-		Handbrake lever	Handbromsspak		4
2	6800206-2	1	-	-	-	-		Handle	Handtag		4
3	6800178-3	1	-	-	-	-		Push button	Tryckknapp		4
4	6800208-8	1	-	-	-	-		Push rod	Tryckstång		3
5	3530165-4	1	-	-	-	-		Spring	Fjäder		3
6	6800213-8	1	-	-	-	-		Bracket	Konsol		4
7	6805838-7	2	-	-	-	-		Bushing	Bussning		3
8	3516098-5	1	-	-	-	-		Quadrant, l.h.	Kvadrant, v		4
	3516100-9	1	-	-	-	-		Quadrant, r.h.	Kvadrant, h		4
9	914454-4	2	-	-	-	-		Retaining ring	Spårring		2
10	977200-5	1	-	-	-	-		Screw	Skruv		3
11	1387900-2	1	-	-	-	-		Lock washer	Låsbricka		3
12	1228984-9	1	-	-	-	-		Bolt	Bult		3
13	6802464-5	1	-	-	-	-		Yoke	Ok		3
14	6800214-6	1	-	-	-	-		Quadrant	Spärrsegment		4
15	9157684-3	2	-	-	-	-		Handbrake cable	Handbromswire		2
15a	6806578-8	1	-	-	-	-		• Grommet	• Genomföring		3
16	3516965-5	X	-	-	-	-		Clamp	Klamma		3
17	947115-2	2	-	-	-	-		O-ring	O-ring		2
18	1206339-2	2	-	-	-	-		Shaft	Axel		4
19	272249-4	1	-	-	-	-		Brake shoe kit	Bromsbacksats		3
20		4	-	-	-	-	NS	• Brake shoe	• Bromsback		
21	9173602-5	4	-	-	-	-		Retaining spring	Fixeringsfjäder		3
22	9173601-7	2	-	-	-	-		Return spring	Returfjäder		3
23	1387253-6	2	-	-	-	-		Expander	Expander		3
24	3546001-3	2	-	-	-	-		Adjusting device	Justeranordning		3
25	9157213-1	2	-	-	-	-		Claw	Klo		3
26	3546028-6	2	-	-	-	-		Return spring	Returfjäder		3
27	947107-9	3	-	-	-	-		Flange screw	Flänsskruv		2
28	972258-8	1	-	-	-	-		Six point socket screw	Sextandhålskruv		2
29	3516912-7	8	-	-	-	-		Hexagon screw	Sexkantsskruv		2
30	1258467-8	1	-	-	-	-		Switch	Strömställare		2
31	1387247-8	2	-	-	-	-		Clip	Clips		2
32	949278-6	2	-	-	-	-		Flange lock nut	Flänslåsmutter		2

WHEEL SUSPENSION AND STEERING / HJULUPPHÄNGNING, STYRNING

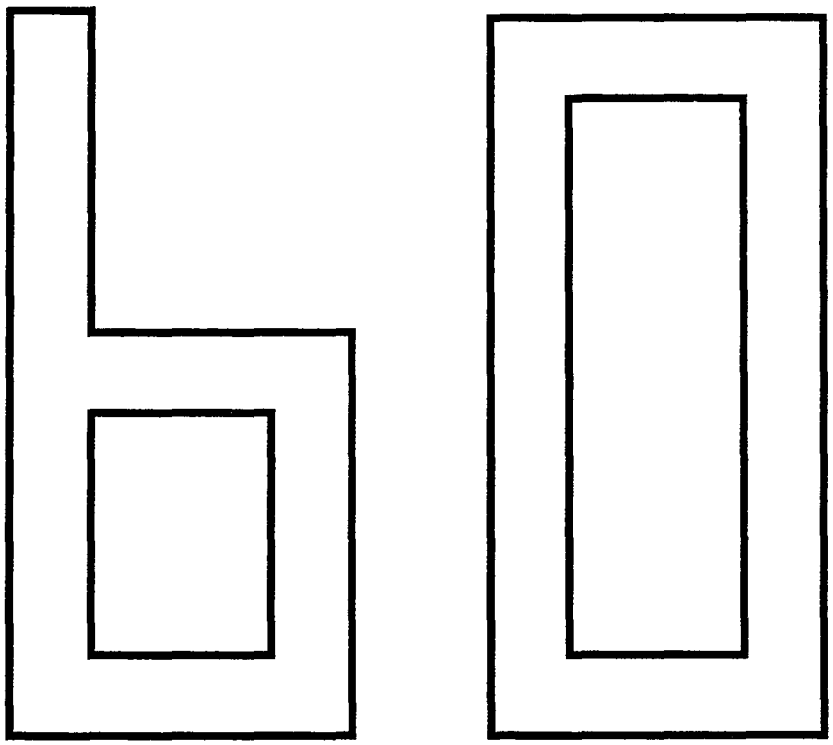

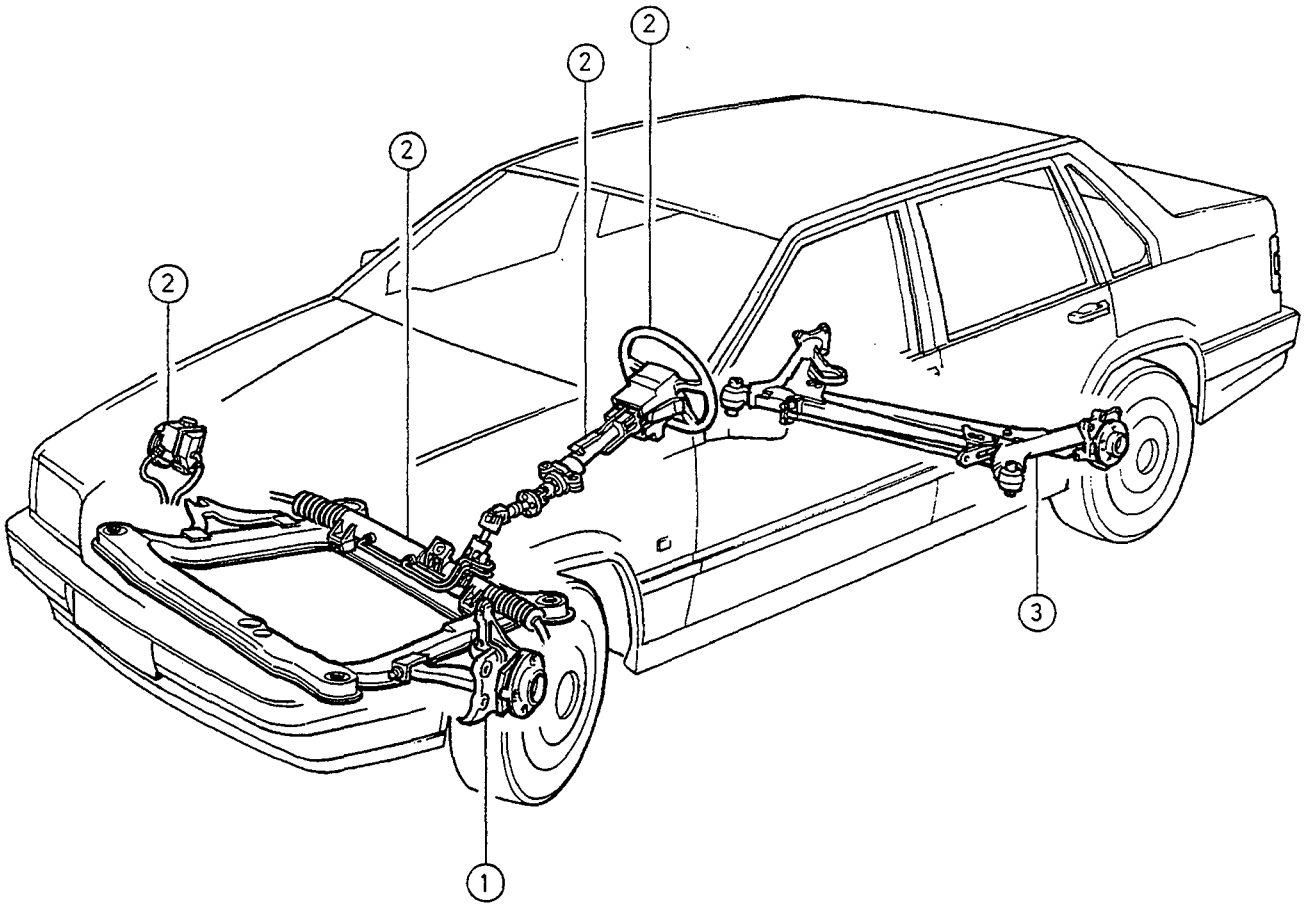
2
2
2
2
3
1

GROUP INDEX
WHEEL SUSPENSION AND STEERING

GRUPP INDEX
HJULUPPHÄNGNING, STYRNING

Group
Grupp
60

Page
Sida
699

Fig	Description	Benämning	Notes Anmärkning
	SUB GROUP 61	**UNDERGRUPP 61**	
1	Front axle	Framaxel	SEE 61-701
	SUB GROUP 64	**UNDERGRUPP 64**	
2	Steering	Styrning	SEE 64-711
	SUB GROUP 65	**UNDERGRUPP 65**	
3	Rear suspension	Bakhjulsupphängning	SEE 65-731

FRONT AXLE / FRAMAXEL

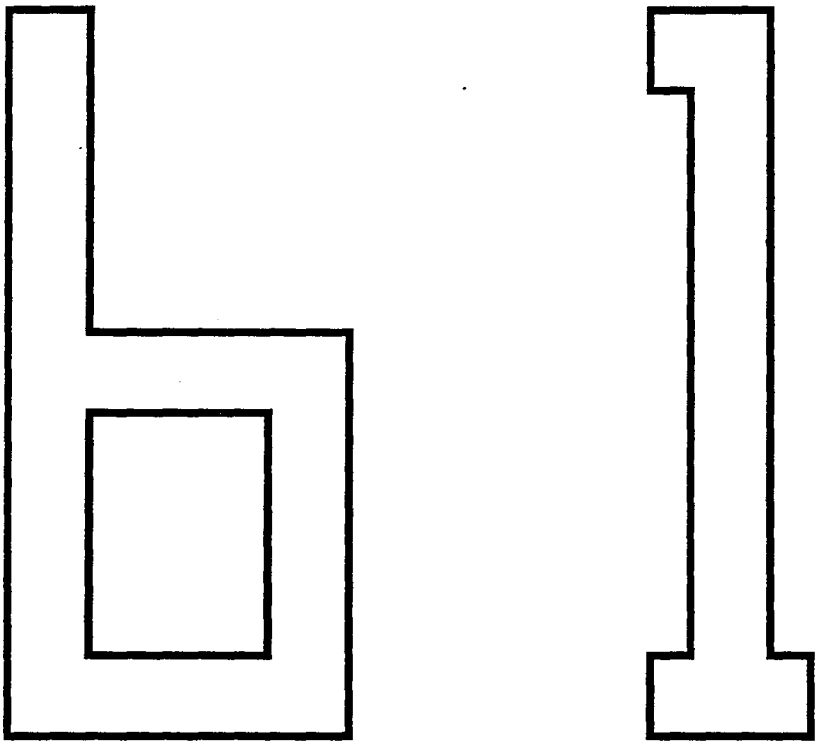

A B C D E	SUB GROUP FRONT AXLE	UNDERGRUPP FRAMAXEL	Group Grupp 61 Page Sida 701

Fig	Part No. Artikelnummer	Quantity / Antal A	 B	 C	 D	 E	P S	Description	Benämning	Notes Anmärkning	S R
		-	-	-	-	-		Front suspension	Framhjulsupphängning		
		-	-	-	-	-		•5CYL	•5CYL	SEE 61•703	
		-	-	-	-	-		•DSL	•DSL	SEE 61•707	
		-	-	-	-	-		Repair kits	Reparationssats	SEE 61•709	

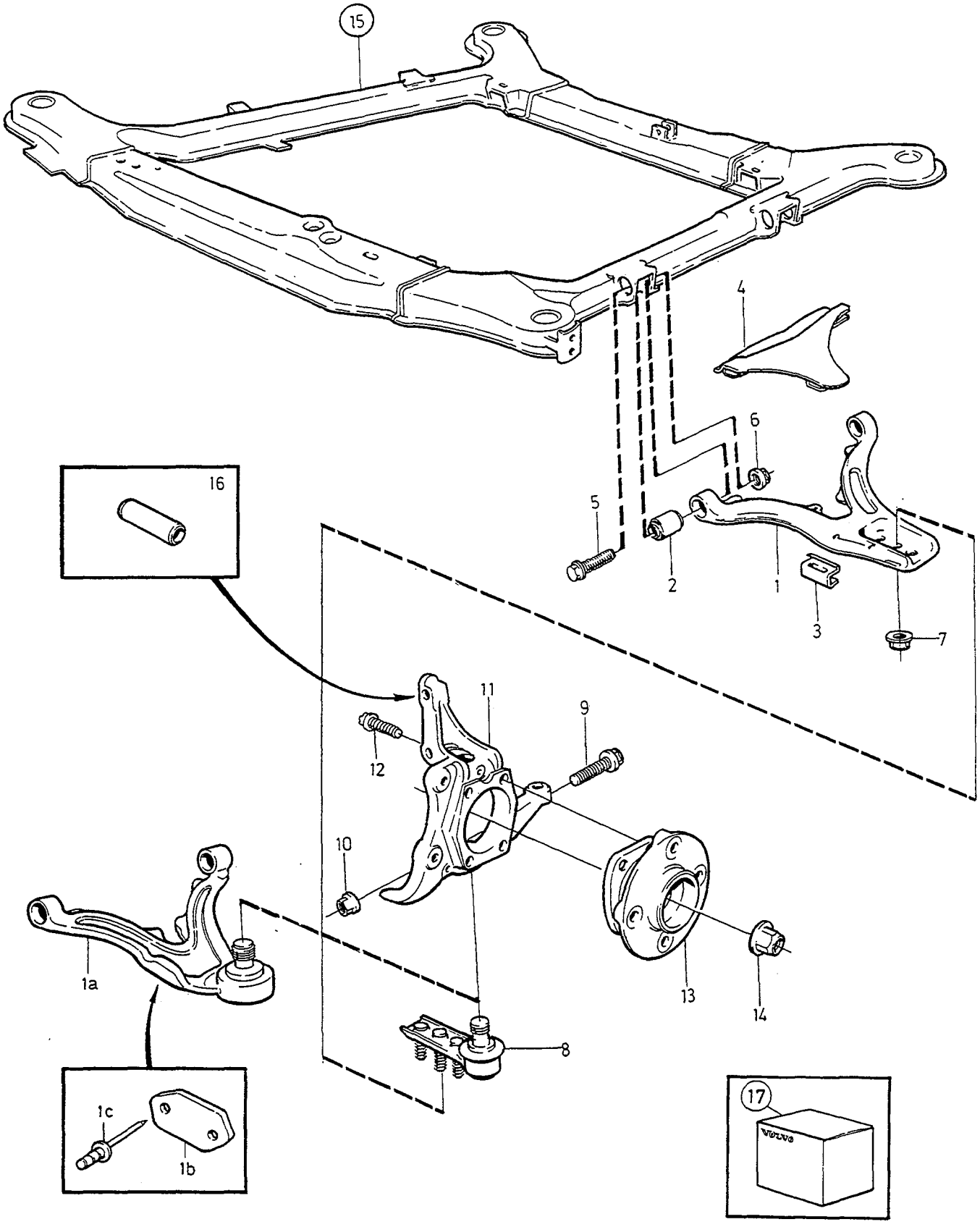
15
4
6
16
5
2
1
3
7
11
9
12
10
1a
13
14
8
1c
1b
17

A	1)	FRONT SUSPENSION FRAMHJULSUPPHÄNGNING	Group Grupp 61
B	2)		Page Sida 703
C			
D			
E		5CYL	

Fig	Part No. Artikelnummer	Quantity / Antal A	B	C	D	E	P S	Description	Benämning	Notes Anmärkning	S R
1		1	-	-	-	-	KN	Link arm, l.h.	Länkarm, v		
		1	-	-	-	-	KN	Link arm, r.h.	Länkarm, h		
1a		-	1	-	-	-	KN	Control arm, l.h.	Länkarm, v		
		-	1	-	-	-	KN	Control arm, r.h.	Länkarm, h		
1b	9140386-5	1	1	-	-	-		•Stop lug	•Stoppklack	IK POS: 1a	4
1c	973883-2	2	2	-	-	-		•Blind rivet	•Blindnit	IK POS: 1a	2
2		2	2	-	-	-	KN	•Bushing	•Bussning		
3	3516986-1	1	-	-	-	-		•Clamp	•Klamma		3
4	3530476-5	1	1	-	-	-		•Mudflap, l.h.	•Stänkskydd, v		2
	3530477-3	1	1	-	-	-		•Mudflap, r.h.	•Stänkskydd, h		2
5	965195-1	4	4	-	-	-	IK	Flange screw	Flänsskruv		2
6	971099-7	4	4	-	-	-	IK	Flange lock nut	Flänslåsmutter		2
7	948645-7	6	-	-	-	-	IK	Flange lock nut	Flänslåsmutter		2
8		1	-	-	-	-	KN	Ball joint	Kulled		
9	965186-0	1	1	-	-	-	IK	Flange screw	Flänsskruv		2
10	971098-9	1	1	-	-	-	IK	Flange lock nut	Flänslåsmutter		2
11	*(3546701)*	1	-	-	-	-	SP	Spindle, l.h.	Spindel, v	3) REPL 1PCS 9140341-1, 1PCS 9140388-1, 1PCS 271901-1	4
		-	-	-	-	-		Replacement parts	Ersättande artiklar		
		-	-	-	-	-		•9140388-1	•9140388-1		
								••SEE 51•655	••SEE 51•655		
		-	-	-	-	-		•271901-1	•271901-1		
								••SEE 61•709/A	••SEE 61•709/A		
	9140341-0	1	1	-	-	-		Spindle, l.h.	Spindel, v		4
	(3546702)	1	-	-	-	-	SP	Spindle, r.h.	Spindel, h	3) REPL 1PCS 9140342-8, 1PCS 9140389-9, 1PCS 271902-9	4
		-	-	-	-	-		Replacement parts	Ersättande artiklar		
		-	-	-	-	-		•9140389-9	•9140389-9		
								••SEE 51•655	••SEE 51•655		
		-	-	-	-	-		•271902-9	•271902-9		
								••SEE 61•709/A	••SEE 61•709/A		
	9140342-8	1	1	-	-	-		Spindle, r.h.	Spindel, h		4
12	1387892-1	4	4	-	-	-		Screw	Skruv		3
13		1	1	-	-	-	KN	Hub	Nav		
14		1	1	-	-	-		Flange lock nut	Flänslåsmutter		
		-	-	-	-	-		•MAN.TRANS	•MAN.TRANS		
								••SEE 46•639/A	••SEE 46•639/A		
		-	-	-	-	-		•AUTO.TRANS	•AUTO.TRANS		
								••SEE 46•639/B	••SEE 46•639/B		
15		1	1	-	-	-		Frame	Ram		
								•SEE 21•105	•SEE 21•105		
		-	-	-	-	-		•2WD	•2WD		
								••SEE 21•105	••SEE 21•105		
		-	-	-	-	-		•AWD	•AWD		
								••SEE 21•109	••SEE 21•109		
16	9153007-1	4	4	-	-	-		Sleeve	Hylsa	4)	2
17		1	-	-	-	-		Ball joint kit	Kulledssats		
								•SEE 61•709/A	•SEE 61•709/A		
		-	-	-	-	-		Hub kit	Navsats		
		1	-	-	-	-		•SEE 61•709/A	•SEE 61•709/A		
		-	1	-	-	-		•SEE 61•709/B	•SEE 61•709/B		

1) 4DRS CH -131536. 5DRS CH -37527.
2) 4DRS CH 131537-. 5DRS CH 37528-.
3) Replacement parts included part or whole in new design, referred to in another section of this catalogue. / Ersättande artiklar ingår helt eller delvis i nytt utförande, redovisat i annat avsnitt i denna katalog.
4) Service version. / Serviceutförande.

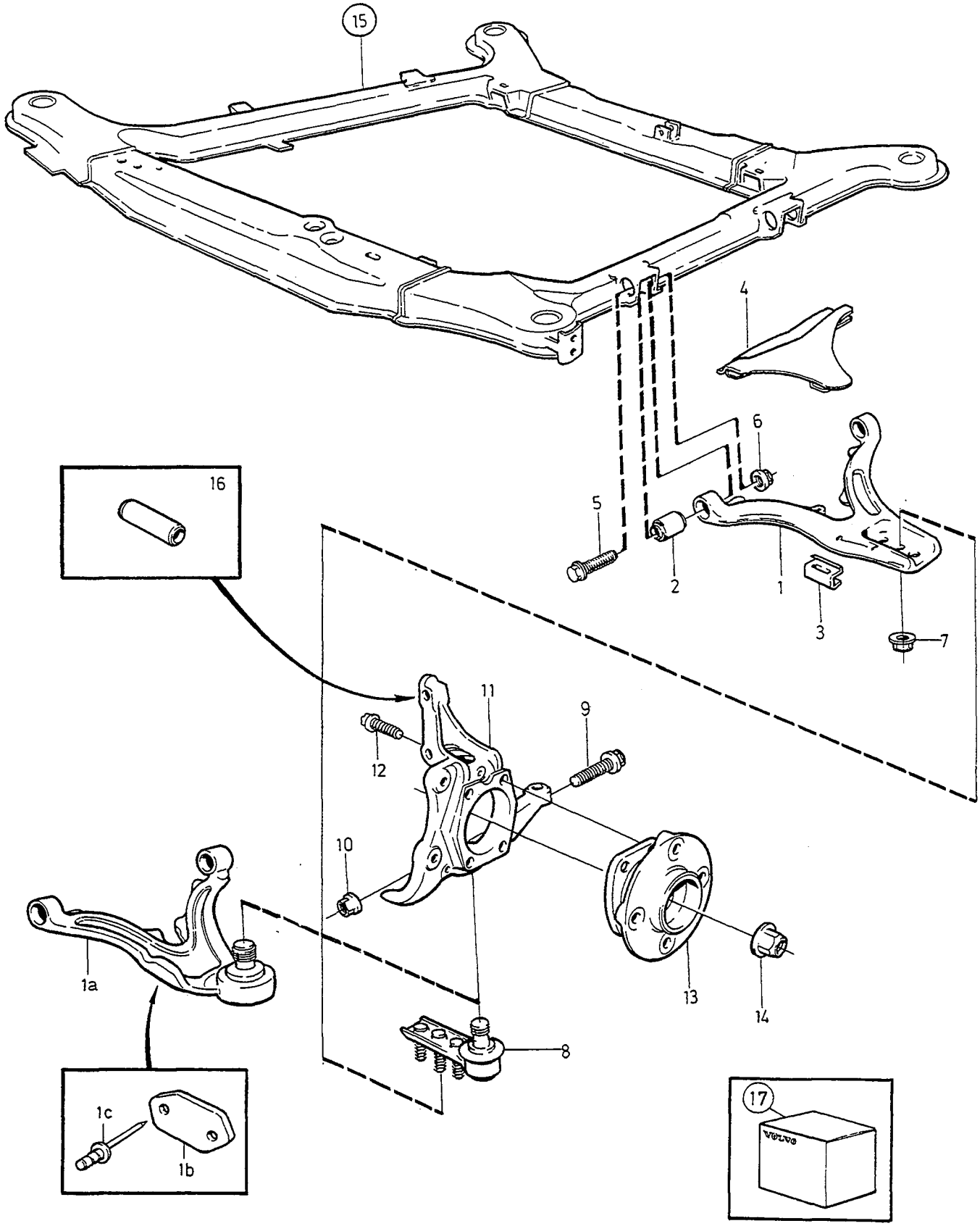
15
4
6
16
5
2
1
3
7
11
9
12
10
1a
13
14
8
1c
1b
17
VOLVO

A	1)	FRONT SUSPENSION FRAMHJULSUPPHÄNGNING	Group Grupp 61
B	2)		
C			Page Sida 705
D			
E		5CYL	

Fig	Part No. Artikelnummer	Quantity / Antal A	B	C	D	E	P S	Description	Benämning	Notes Anmärkning	S R
		-	-	-	-	-		Control arm kit	Länkarmsats		
		1	-	-	-	-		•SEE 61•709/A	•SEE 61•709/A		
		-	1	-	-	-		•SEE 61•709/B	•SEE 61•709/B		
		-	-	-	-	-		Bushing kit	Bussningssats		
		1	-	-	-	-		•SEE 61•709/A	•SEE 61•709/A		
		-	1	-	-	-		•SEE 61•709/B	•SEE 61•709/B		

1) 4DRS CH -131536. 5DRS CH -37527.
2) 4DRS CH 131537-. 5DRS CH 37528-.

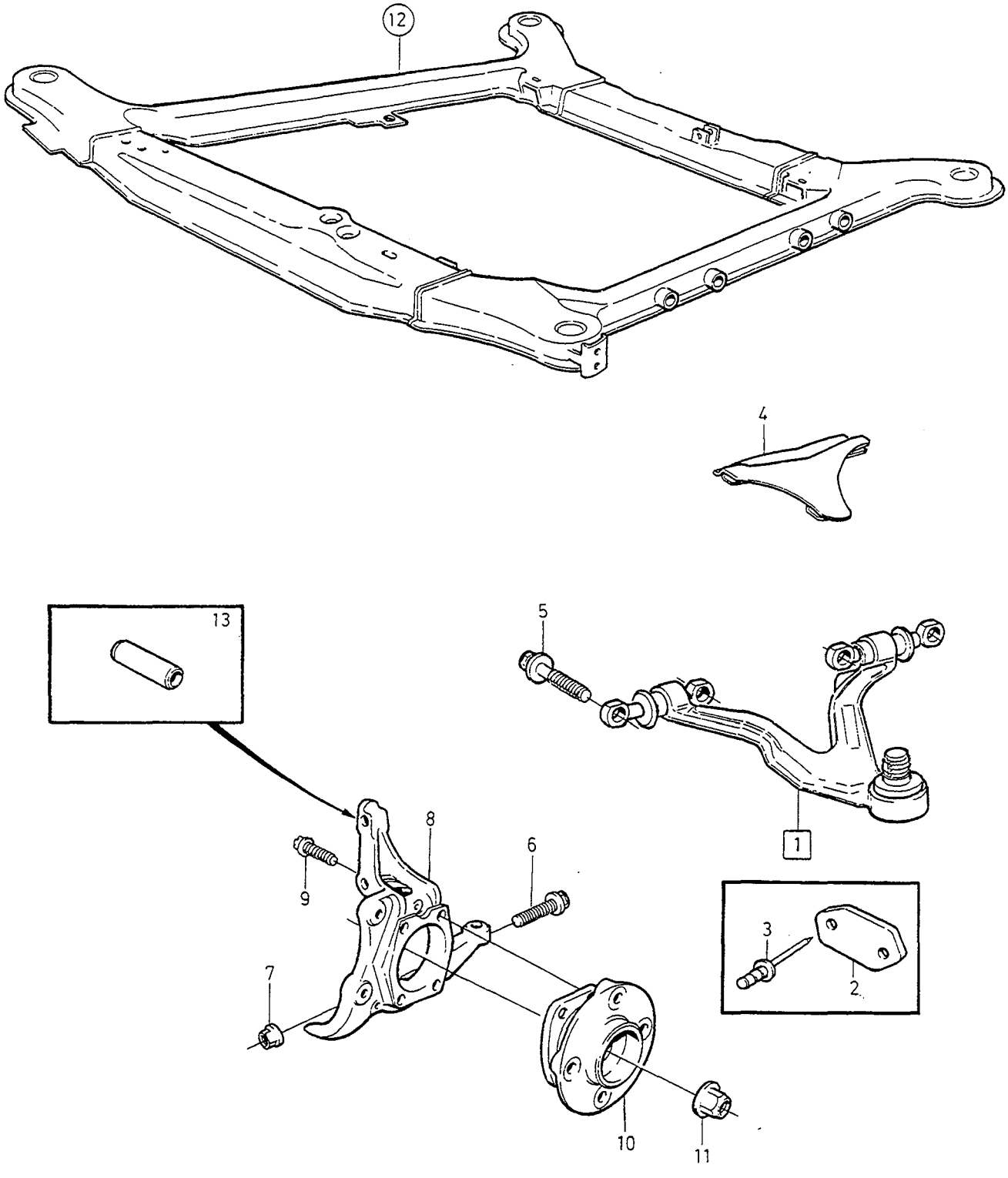
12
4
13
5
8
6
9
1
3
2
7
10
11
14

A
B
C
D
E

FRONT SUSPENSION — FRAMHJULSUPPHÄNGNING

Group / Grupp 61

Page / Sida 707

DSL

Fig	Part No. Artikelnummer	Quantity / Antal A	B	C	D	E	PS	Description	Benämning	Notes Anmärkning	SR
1		1	-	-	-	-	KN	Link arm l.h.	Länkarm v		
		1	-	-	-	-	KN	Link arm r.h.	Länkarm h		
2	9140386-5	1	-	-	-	-		•Stop lug	•Stoppklack		4
3	973883-2	2	-	-	-	-		•Blind rivet	•Blindnit		2
4	9169537-9	1	-	-	-	-		•Baffle, l.h.	•Stänkskydd, v		4
	9169538-7	1	-	-	-	-		•Baffle, r.h.	•Stänkskydd, h		4
5	980205-9	4	-	-	-	-	IK	Sems screw	Semsskruv		3
6	965186-0	1	-	-	-	-	IK	Flange screw	Flänsskruv		2
7	971098-9	1	-	-	-	-	IK	Flange lock nut	Flänslåsmutter		2
8	9140341-0	1	-	-	-	-		Spindle, l.h.	Spindel, v		4
	9140342-8	1	-	-	-	-		Spindle, r.h.	Spindel, h		4
9	1387892-1	4	-	-	-	-		Screw	Skruv		3
10		1	-	-	-	-	KN	Hub	Nav		
11		1	-	-	-	-		Flange lock nut	Flänslåsmutter		
		-	-	-	-	-		•MAN.TRANS	•MAN.TRANS		
								••SEE 46•639/C	••SEE 46•639/C		
		-	-	-	-	-		•AUTO.TRANS	•AUTO.TRANS		
								••SEE 46•639/B	••SEE 46•639/B		
12		1	-	-	-	-		Frame	Ram		
								•SEE 21•111	•SEE 21•111		
13	9153007-1	4	-	-	-	-		Sleeve	Hylsa	1)	2
14		1	-	-	-	-		Hub kit	Navsats		
								•SEE 61•709	•SEE 61•709		
		1	-	-	-	-		Control arm kit	Länkarmsats		
								•SEE 61•709	•SEE 61•709		
		1	-	-	-	-		Bushing kit	Bussningssats		
								•SEE 61•709	•SEE 61•709		

1) Service version. / Serviceutförande.

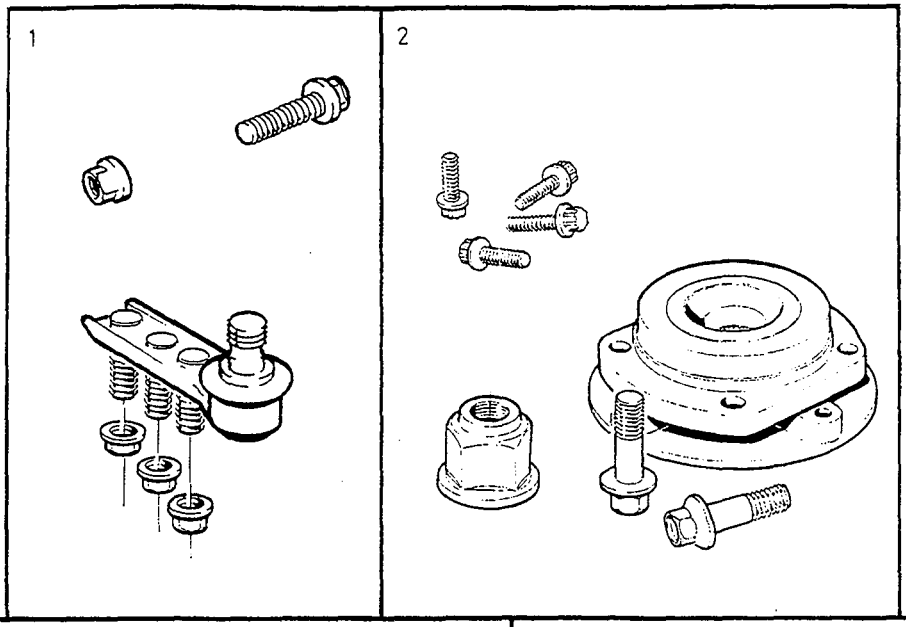
1
2

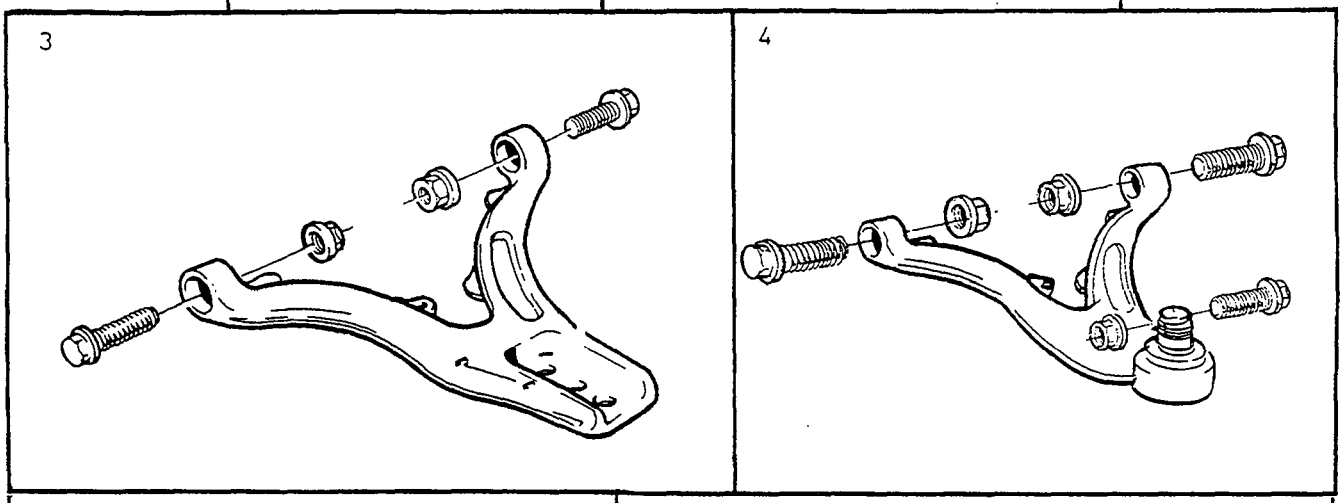
3
4

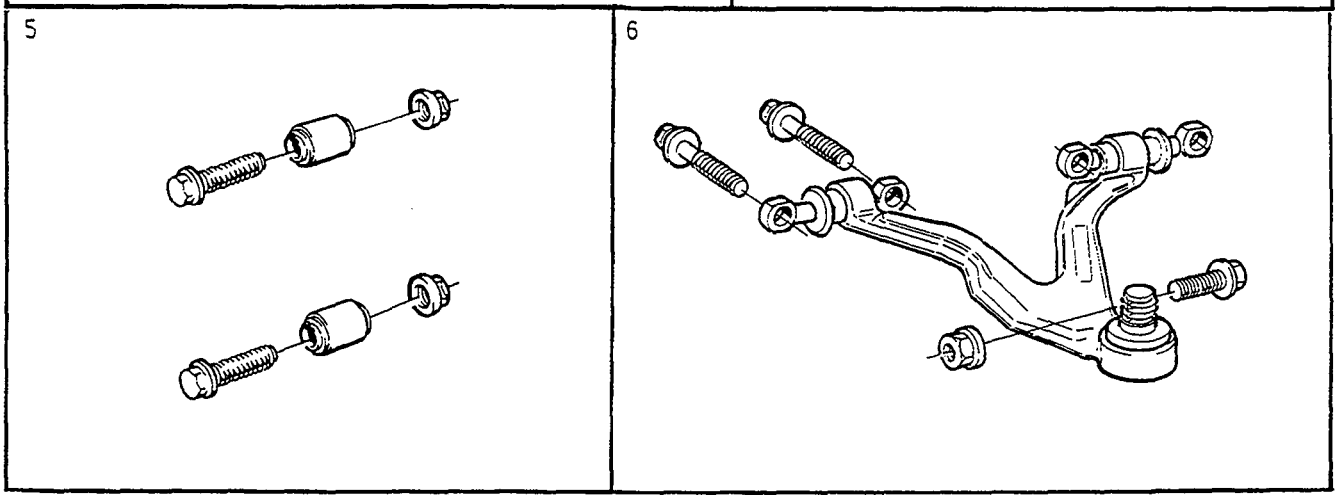
5
6

A	1)
B	2)
C	
D	
E	

CONTROL ARM — LÄNKARM
BALL JOINT — KULLED
HUB — NAV

Group / Grupp 61
Page / Sida 709

Fig	Part No. / Artikelnummer	Quantity / Antal A	B	C	D	E	PS	Description	Benämning	Notes / Anmärkning	SR
1	271591-0	1	-	-	-	-		Ball joint kit	Kulledsats		2
2	271589-4	1	-	-	-	-		Hub kit 4 screw holes	Navsats 4-skruvhål	-1993	3
	271786-6	1	1	-	-	-		Hub kit 5 screw holes	Navsats 5-skruvhål	1994-	3
3	*(271628)*	1	-	-	-	-	SP	Control arm kit l.h.	Länkarmsats v	3) REPL 1PCS 271901-1, 1PCS 9140341-0, 1PCS 9140388-1	2
		-	-	-	-	-		Replacement parts	Ersättande artiklar		
		-	-	-	-	-		•9140341-0	•9140341-0		
								••SEE 61•703/A	••SEE 61•703/A		
		-	-	-	-	-		•9140388-1	•9140388-1		
								••SEE 51•655	••SEE 51•655		
	271629-8	1	-	-	-	-		Control arm kit r.h.	Länkarmsats h	3) REPL 1PCS 271902-9, 1PCS 9140342-8, 1PCS 9140389-9	2
		-	-	-	-	-		Replacement parts	Ersättande artiklar		
		-	-	-	-	-		•9140342-8	•9140342-8		
								••SEE 61•703/A	••SEE 61•703/A		
		-	-	-	-	-		•9140389-9	•9140389-9		
								••SEE 51•655	••SEE 51•655		
4	271901-1	1	1	-	-	-		Control arm kit l.h.	Länkarmsats v		2
	271902-9	1	1	-	-	-		Control arm kit r.h.	Länkarmsats h		2
5	271631-4	1	1	-	-	-		Bushing kit	Bussningsats		2
6	272273-4	-	1	-	-	-		Control arm kit l.h.	Länkarmsats v	DSL	2
	272274-2	-	1	-	-	-		Control arm kit r.h.	Länkarmsats h	DSL	2

1) 4DRS CH -131536. 5DRS CH -37527.
2) 4DRS CH 131537-. 5DRS CH 37528-.
3) Replacement parts included part or whole in new design, referred to in another section of this catalogue. / Ersättande artiklar ingår helt eller delvis i nytt utförande, redovisat i annat avsnitt i denna katalog.

STEERING / STYRNING

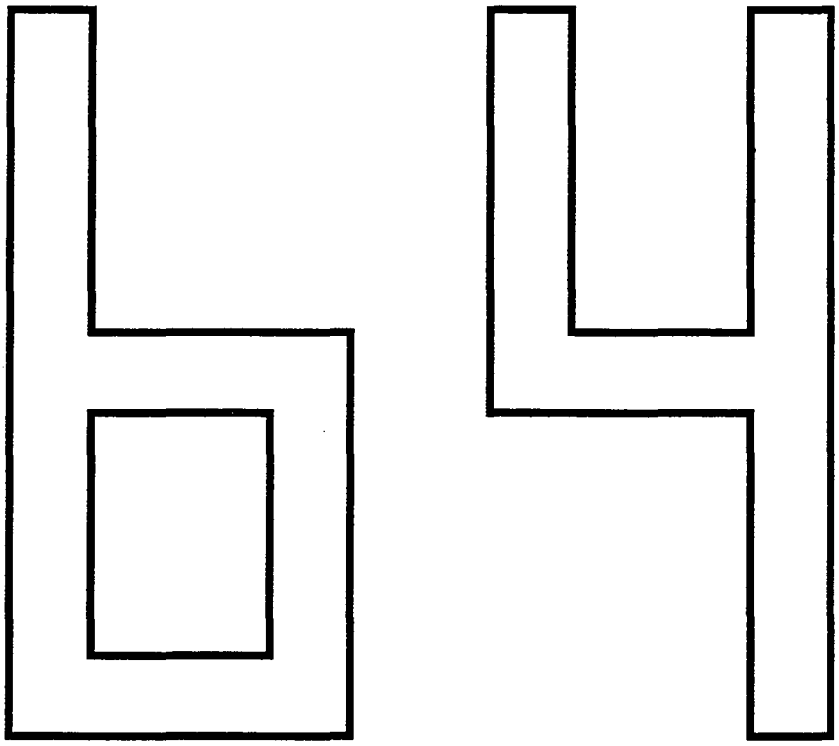

A		SUB GROUP STEERING	UNDERGRUPP STYRNING	Group Grupp 64
B				
C				Page Sida 711
D				
E				

Fig	Part No. Artikelnummer	Quantity / Antal A	B	C	D	E	PS	Description	Benämning	Notes Anmärkning	SR
		-	-	-	-	-		Steering steering gear Steering shaft	Styrning styrväxel rattaxel	SEE 64•713	
		-	-	-	-	-		Pump power steering	Pump servostyrning		
		-	-	-	-	-		•5CYL	•5CYL	SEE 64•719	
		-	-	-	-	-		•DSL	•DSL	SEE 64•721	
		-	-	-	-	-		Servo pump	Servopump	SEE 64•723	
		-	-	-	-	-		Steering gear	Styrväxel		
		-	-	-	-	-		•2WD	•2WD	SEE 64•725	
		-	-	-	-	-		•AWD	•AWD	SEE 64•727	
		-	-	-	-	-		Steering wheel	Ratt	SEE 64•729	

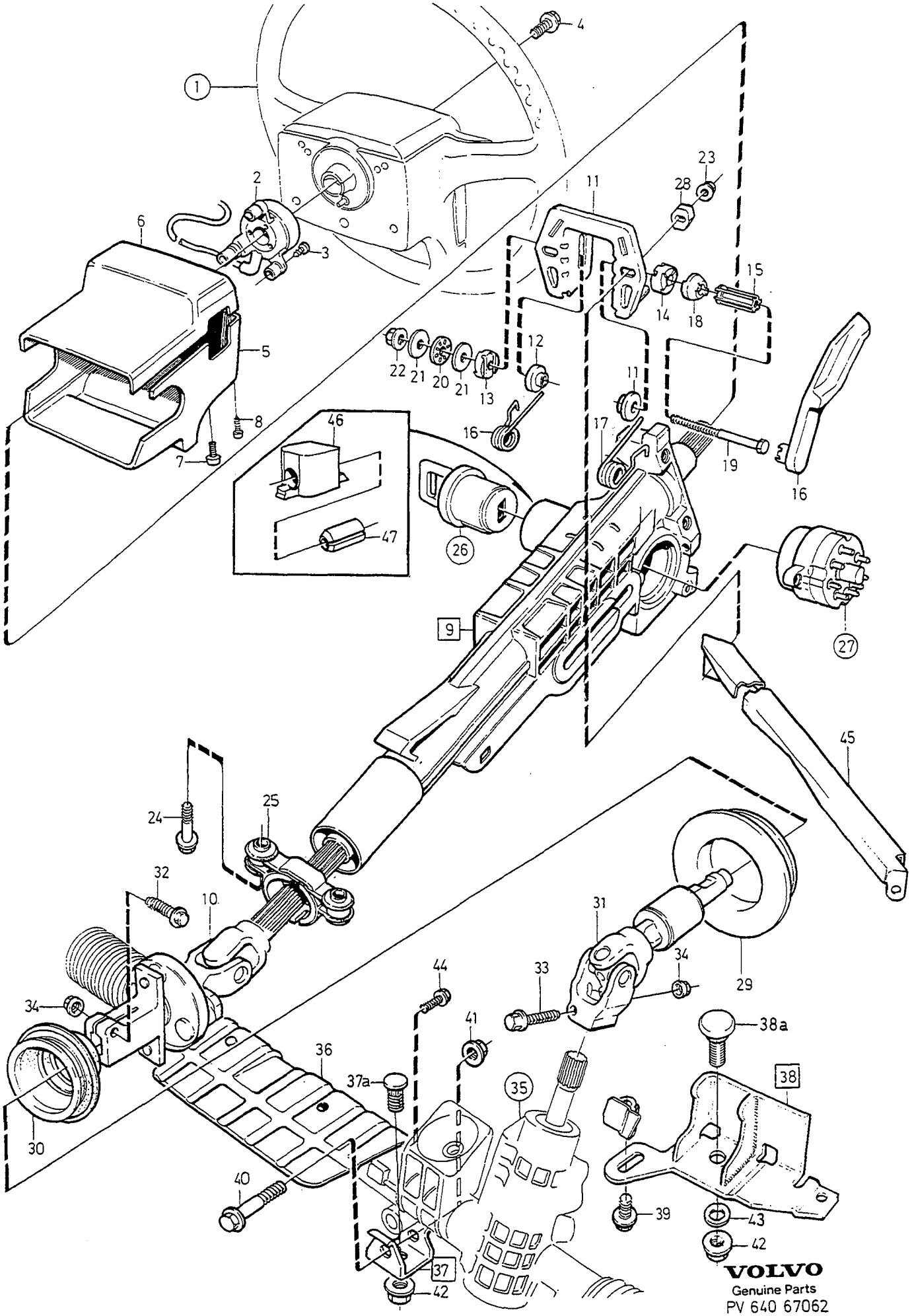

VOLVO
Genuine Parts
PV 640 67062

A	1)
B	2)
C	
D	
E	

STEERING STEERING GEAR STEERING SHAFT — STYRNING STYRVÄXEL RATTAXEL

Group / Grupp 64

Page / Sida 713

Fig	Part No. / Artikelnummer	Quantity / Antal A	B	C	D	E	PS	Description	Benämning	Notes / Anmärkning	SR
1		1	1	-	-	-		Steering wheel •SEE 64•729	Ratt •SEE 64•729		
2	1387060-5	1	1	-	-	-		Slip ring	Släpring	W/O AIRBAG	3
	6819560-1	1	-	-	-	-		Contact unit	Kontaktenhet	AIRBAG (3546278)	3
	6819560-1	-	1	-	-	-		Contact unit	Kontaktenhet	AIRBAG -1993	3
☆	9191452-3	-	1	-	-	-		Contact reel	Kontaktrulle	AIRBAG 1994-	3
3	969407-6	3	3	-	-	-		Six point socket screw	Sextandhålskruv		2
4	979924-8	1	1	-	-	-		Flange screw	Flänsskruv	(976137)	2
5	3546666-3	1	-	-	-	-		Cover bottom section	Kåpa underdel	(6800261)	4
	3546666-3	-	1	-	-	-		Cover bottom section	Kåpa underdel		4
6	3546778-6	1	-	-	-	-		Cover top section	Kåpa överdel	(3546514)	4
	3546778-6	-	1	-	-	-		Cover top section	Kåpa överdel		4
7	969403-5	2	2	-	-	-		Screw	Skruv	M5x8 "TORX" (969500)	2
8	975367-4	2	2	-	-	-		Screw	Skruv	(972322)	3
9	9140779-1	-	1	-	-	-		Steering column	Styrkolonn	AIRBAG (9140339)	4
	9140781-7	-	1	-	-	-		Steering column	Styrkolonn	W/O AIRBAG (9140340)	4
10	3546205-0	1	-	-	-	-		•Steering column lower part	•Styrkolonn nedre del		4
	3546684-6	-	1	-	-	-		•Steering column lower part	•Styrkolonn nedre del		4
11	*(3530379)*	1	-	-	-	-	SP	•Bracket	•Konsol	REPL 1PCS 3546487-4, 1PCS 3546686-1, 1PCS 3546685-3	
	3546487-4	-	1	-	-	-		•Bracket	•Konsol	W/O AIRBAG	4
	3546737-2	-	1	-	-	-		•Bracket	•Konsol	AIRBAG	4
12		2	2	-	-	-	KN	•Spacer washer	•Distansbricka		
13		1	-	-	-	-	KN	•Washer	•Bricka		
14		1	1	-	-	-	KN	•Washer	•Bricka		
15		1	1	-	-	-	KN	•Adapter	•Adapter		
16	3546687-9	1	-	-	-	-		•Lever	•Spak	(3530376)	4
	3546687-9	-	1	-	-	-		•Lever	•Spak		4
17	*(3530377)*	1	-	-	-	-	SP	•Torsion spring left	•Vridfjäder vänster	REPL 1PCS 3546487-4, 1PCS 3546686-1, 1PCS 3546685-3	
	3546685-3	-	1	-	-	-		•Coil spring left	•Spiralfjäder vänster		4
	(3530378)	1	-	-	-	-	SP	•Torsion spring right	•Vridfjäder höger	REPL 1PCS 3546487-4, 1PCS 3546686-1, 1PCS 3546685-3	
	3546686-1	-	1	-	-	-		•Torsion spring right	•Vridfjäder höger		4
18		1	1	-	-	-	KN	•Bushing	•Bussning		
19		1	1	-	-	-	KN	•Screw	•Skruv		
20		1	1	-	-	-	KN	•Bearing	•Lager		
21		2	2	-	-	-	KN	•Washer	•Bricka		
22	949278-6	1	1	-	-	-		•Flange lock nut	•Flänslåsmutter		2
23	945408-3	2	2	-	-	-		Flange nut	Flänsmutter		2
24	973281-9	2	-	-	-	-		Sems screw	Semsskruv		2
	973281-9	-	2	-	-	-		Sems screw	Semsskruv	EXC (J)	2
	973281-9	-	2	-	-	-		Sems screw	Semsskruv	(J) 4DRS CH -69618	2
	979629-3	-	2	-	-	-		Sems screw	Semsskruv	(J) 4DRS CH 69619-. 5DRS	2
25	3546679-6	1	-	-	-	-		Anchorage	Fäste	MAN.TRANS (3546373)	4
	(9140209)	1	-	-	-	-	SP	Anchorage	Fäste	AUTO.TRANS AIRBAG (3546321)	4
	9140459-0	1	-	-	-	-		Anchorage	Fäste	AUTO.TRANS W/O AIRBAG (9140210)	4

1) 4DRS CH-30699.
2) 4DRS CH 30700-. 5DRS.

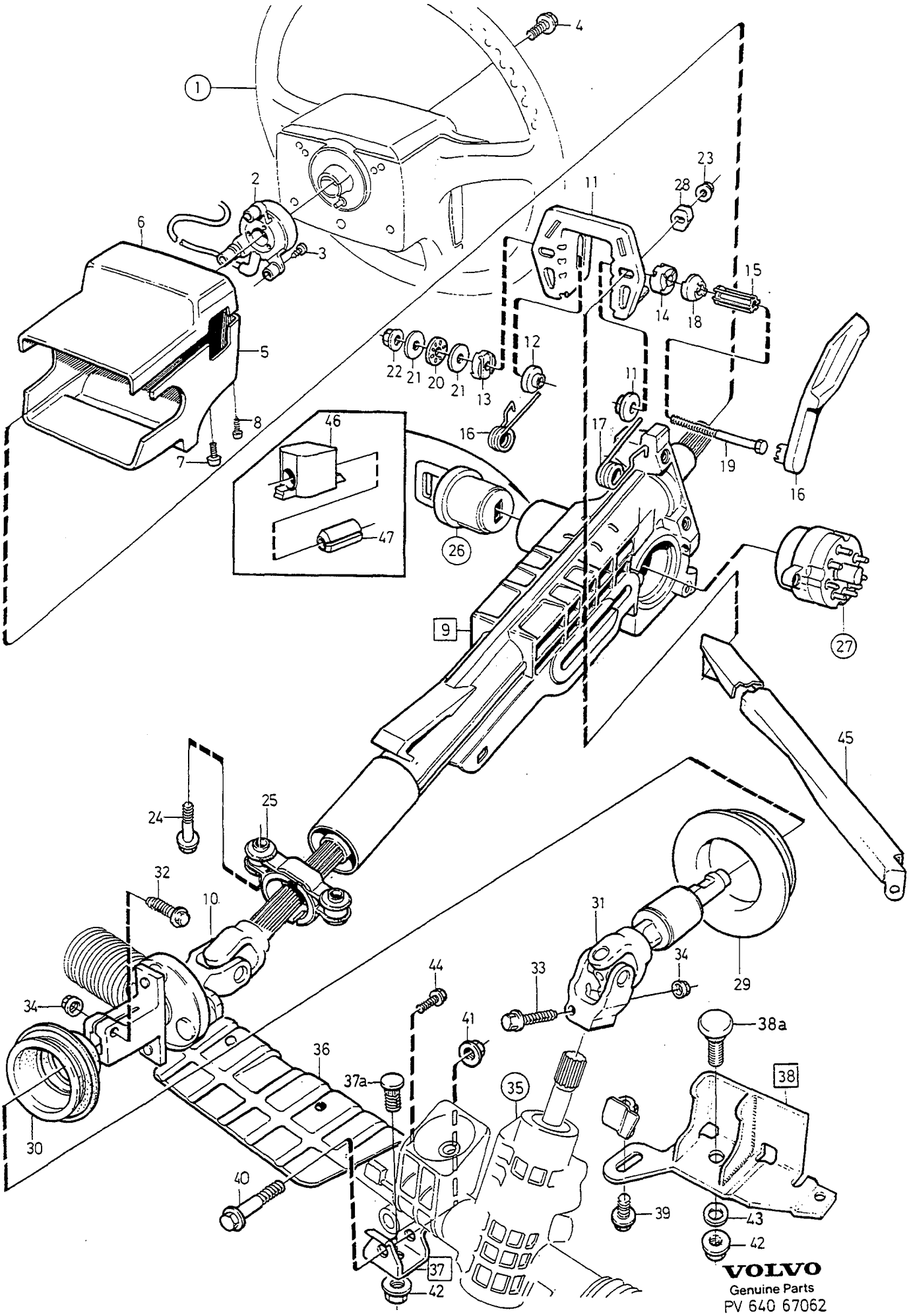

VOLVO
Genuine Parts
PV 640 67062

A	1)
B	2)
C	
D	
E	

STEERING STEERING GEAR STEERING SHAFT — STYRNING STYRVÄXEL RATTAXEL

Group / Grupp 64

Page / Sida 715

Fig	Part No. / Artikelnummer	Quantity / Antal A	B	C	D	E	PS	Description	Benämning	Notes / Anmärkning	SR
	3546679-6	-	1	-	-	-		Anchorage	Fäste	EXC (J) MAN.TRANS AIRBAG	4
	(9140209)	-	1	-	-	-	SP	Anchorage	Fäste	-1993 EXC (J) MAN.TRANS W/O AIRBAG, AUTO.TRANS AIRBAG	4
	9140460-8	-	1	-	-	-		Anchorage	Fäste	1994- EXC (J) MAN.TRANS W/O AIRBAG. AUTO.TRANS AIR BAG	4
	9140459-0	-	1	-	-	-		Anchorage	Fäste	EXC (J) AUTO.TRANS W/O AIRBAG (9140210)	4
	9140459-0	-	1	-	-	-		Anchorage	Fäste	(J) AIR BAG (9140210)	4
26		1	1	-	-	-		Column lock •SEE 83•841	Rattlås •SEE 83•841		
27		1	1	-	-	-		Starter switch •SEE 36•397	Startkontakt •SEE 36•397		
28	3546031-0	2	-	-	-	-		Spacer	Mellanlägg		4
	3546898-2	-	2	-	-	-		Spacer	Mellanlägg		4
29	9140164-6	1	1	-	-	-		Collar	Krage	3) (3516158)	3
	9140164-6	1	1	-	-	-		Collar	Krage	4)	3
30	3546329-8	1	1	-	-	-		Gaiter	Damask	3)	3
	9140199-2	1	1	-	-	-		Gaiter	Damask	4)	4
31	9140998-7	1	1	-	-	-		Universal joint	Universalknut	L.H.D (3546137)	4
	9140999-5	1	1	-	-	-		Universal joint	Universalknut	R.H.D (9140014)	4
32	946470-2	1	1	-	-	-		Flange screw	Flänsskruv		2
33	977107-2	1	1	-	-	-		Flange screw	Flänsskruv	4DRS CH -76234. 5DRS CH -2687 (1272992)	3
	949887-4	-	1	-	-	-		Screw	Skruv	4DRS CH 76235-. 5DRS CH 2688-	2
34	948645-7	2	2	-	-	-		Flange lock nut	Flänslåsmutter		2
35	*(6800275)*	1	1	-	-	-	SP	Steering gear •SEE 64•725/A	Styrväxel •SEE 64•725/A	5) L.H.D W/O AWD	5
		-	-	-	-	-				REPL 1PCS 9140421-0	
35	5003815-7	1	1	-	-	-	EU	Steering gear, exch	Styrväxel, bytes	L.H.D W/O AWD	5
	(3516507)	1	1	-	-	-	SP	Steering gear •SEE 64•725/B	Styrväxel •SEE 64•725/B	6) R.H.D W/O AWD	5
	5003859-5	1	1	-	-	-	EU	Steering gear, exch	Styrväxel, bytes	REPL 1PCS 9140422-8 R.H.D W/O AWD	5
	9140421-0	-	1	-	-	-		Steering gear •SEE 64•725/C	Styrväxel •SEE 64•725/C	7) L.H.D W/O AWD	5
	5003968-4	-	1	-	-	-	EU	Steering gear, exch	Styrväxel, bytes	L.H.D W/O AWD	5
	9140422-8	-	1	-	-	-		Steering gear •SEE 64•725/D	Styrväxel •SEE 64•725/D	8) R.H.D	5
	5003969-2	-	1	-	-	-	EU	Steering gear, exch	Styrväxel, bytes	R.H.D W/O AWD	5
	9157019-2	-	1	-	-	-		Steering gear •SEE 64•727/A	Styrväxel •SEE 64•727/A	L.H.D AWD	3
	9157020-0	-	1	-	-	-		Steering gear •SEE 64•727/B	Styrväxel •SEE 64•727/B	R.H.D AWD	3
36	9140002-8	1	1	-	-	-		Protecting plate	Skyddsplåt	L.H.D	5

1) 4DRS CH-30699.
2) 4DRS CH 30700-. 5DRS.
3) FC 1; 850 4DRS -288521.FC 2; 850 4DRS -288841,850 5DRS -197291.
4) FC 1;850 4DRS 288522-. FC 2;850 4DRS 288842-, 850 5DRS 197292-.
5) 4DRS CH -220743, 5DRS CH -120548.
6) 4DRS CH -220996, 5DRS CH -121042.
7) 4DRS CH 220744-, 5DRS CH 120549-.
8) 4DRS CH 220997-, 5DRS CH 121043-.

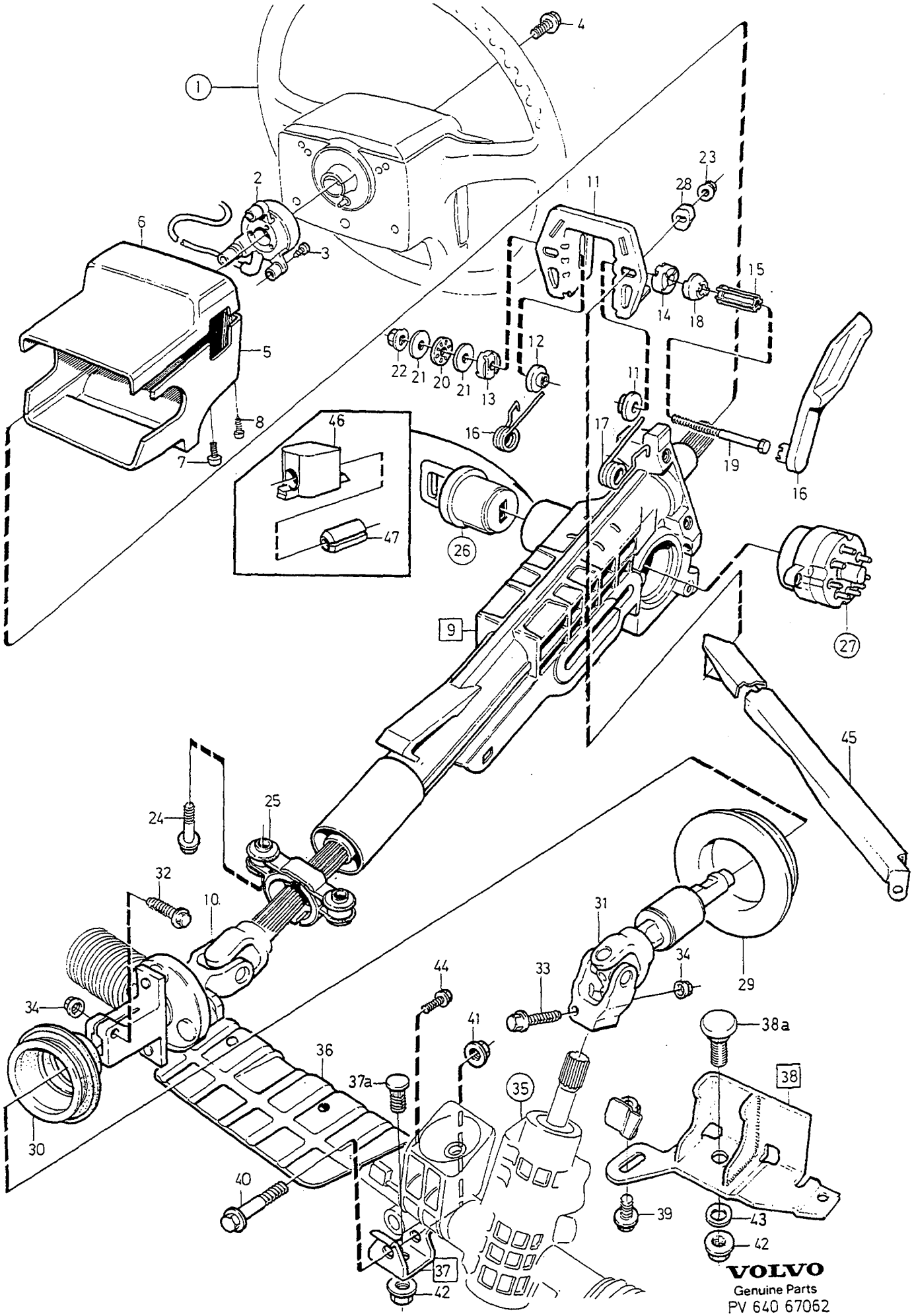

VOLVO
Genuine Parts
PV 640 67062

A	1)
B	2)
C	
D	
E	

STEERING STEERING GEAR STEERING SHAFT — STYRNING STYRVÄXEL RATTAXEL

Group / Grupp: 64

Page / Sida: 717

Fig	Part No. / Artikelnummer	Quantity / Antal A	B	C	D	E	PS	Description	Benämning	Notes / Anmärkning	SR
										(3530086)	
	9140005-1	1	1	-	-	-		Protecting plate	Skyddsplåt	R.H.D (3530217)	5
37	9169122-0	1	1	-	-	-		Anchorage centre	Fäste mittre		3
37a	963101-1	1	1	-	-	-		•Press screw	•Presskruv		2
38	3546269-6	1	1	-	-	-		Stop	Anslag		6
38a	963101-1	1	1	-	-	-		•Press screw	•Presskruv		2
39	946440-5	1	1	-	-	-		Flange screw	Flänsskruv		2
40	968441-6	1	1	-	-	-		Flange screw	Flänsskruv		2
41	971099-7	1	1	-	-	-		Flange lock nut	Flänslåsmutter		2
42	971098-9	5	5	-	-	-		Flange lock nut	Flänslåsmutter		2
43	120240-7	1	1	-	-	-		Washer	Bricka		2
44	972409-7	1	1	-	-	-		Screw	Skruv		2
45	3546426-2	1	-	-	-	-		Stay	Stag	L.H.D 4DRS CH -14472	6
	3546587-1	1	-	-	-	-		Stay	Stag	L.H.D 4DRS CH 14473-	6
	3546587-1	-	1	-	-	-		Stay	Stag	-1993 L.H.D	6
	9140450-9	-	1	-	-	-		Stay	Stag	1994- L.H.D	4
	3546588-9	1	1	-	-	-		Stay	Stag	R.H.D	6
46	6819378-8	-	1	-	-	-		Plug	Propp	9)	4
47	951978-6	-	1	-	-	-		Spring pin	Rörpinne		2
	271711-4	1	1	-	-	-		Repair kit Tilting lever	Reparationssats Tiltspak	(271623)	4

1) 4DRS CH-30699.
2) 4DRS CH 30700-. 5DRS.
9) For vehicles without start inhibitor. / För vagnar utan nyckelspärr

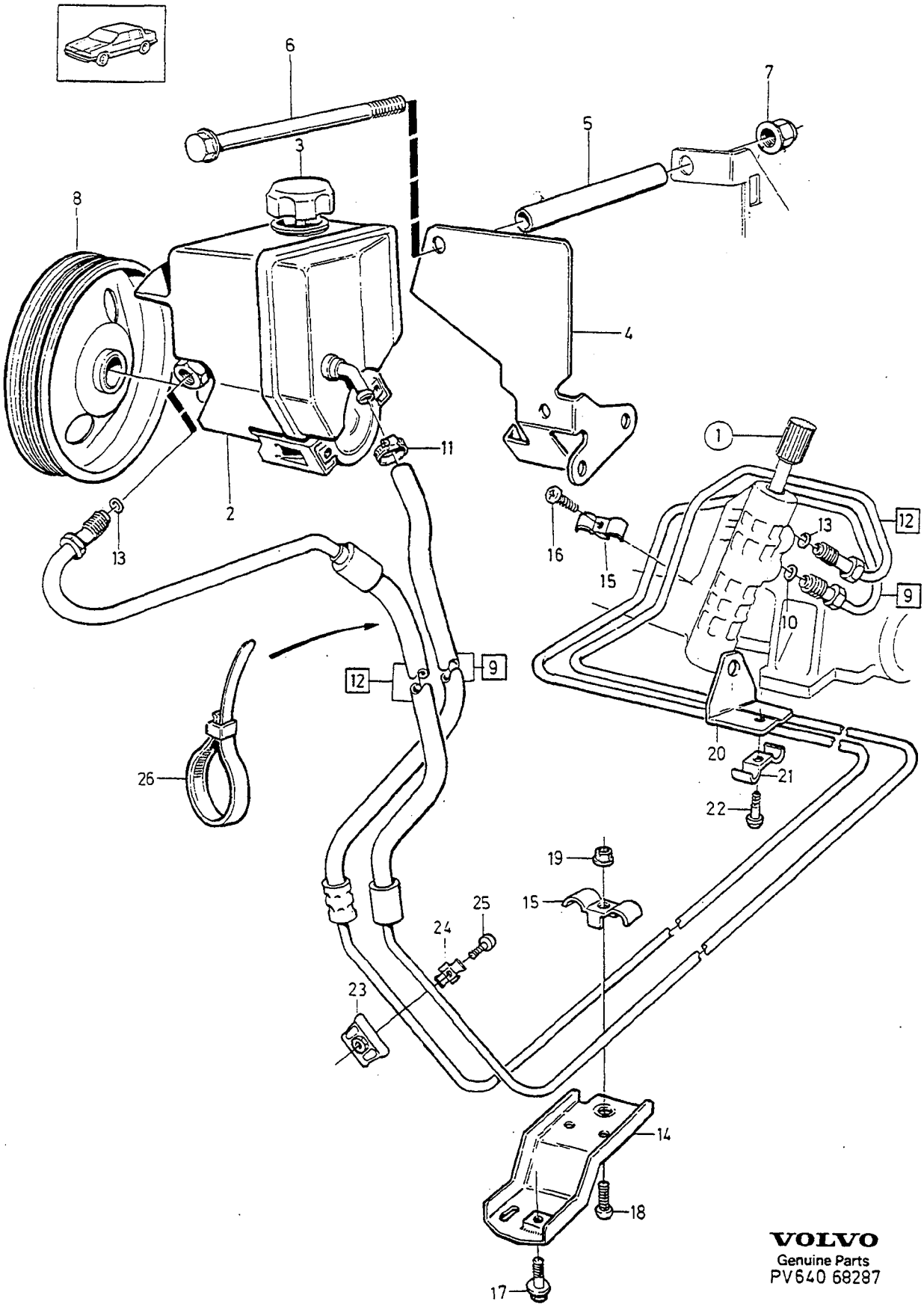

VOLVO
Genuine Parts
PV640 68287

A	L.H.D
B	R.H.D
C	
D	
E	

PUMP POWER STEERING — PUMP SERVOSTYRNING

Group / Grupp 64

Page / Sida 719

5CYL

Fig	Part No. Artikelnummer	Quantity / Antal A	B	C	D	E	PS	Description	Benämning	Notes Anmärkning	SR
1		1	1	-	-	-		Steering gear •SEE 64•713	Styrväxel •SEE 64•713		
2	*(3546383)*	1	1	-	-	-	SP	Servo pump •SEE 64•723/A	Servopump •SEE 64•723/A	REPL 1PCS 3546907-1	
	3546907-1	1	1	-	-	-		Servo pump •SEE 64•723/B	Servopump •SEE 64•723/B		5
3	3546097-1	1	1	-	-	-		•Cover	•Lock		3
4	9157332-9	1	1	-	-	-		Bracket	Konsol		4
5	9140801-3	1	1	-	-	-		Spacer sleeve	Distanshylsa		6
6	968893-8	1	1	-	-	-		Flange screw	Flänsskruv		2
7	945408-3	1	1	-	-	-		Flange nut	Flänsmutter		2
8	1397645-1	1	1	-	-	-		Pulley	Remskiva		4
9	9140001-0	1	-	-	-	-		Return connection	Returanslutning	(3546526)	3
	9140004-4	-	1	-	-	-		Return connection	Returanslutning	(1390764)	3
10	969093-4	1	1	-	-	-		•O-ring	•O-ring		2
11	943470-5	1	1	-	-	-		Hose clamp	Slangklamma		2
12	*(3546525)*	1	-	-	-	-	SP	Pressure hose	Tryckslang	4DRS CH -19541 REPL 1PCS 3546832-1, 1PCS 3546802-4, 1PCS 3546527-7, 1PCS 969408-4	
☆	9191271-7	1	-	-	-	-		Pressure hose	Tryckslang	(3546832)	3
☆	9191272-5	-	1	-	-	-		Pressure hose	Tryckslang	(1390763)	3
13	969092-6	2	2	-	-	-		•O-ring	•O-ring		2
14	3546516-0	1	1	-	-	-		Bracket	Konsol		4
15	3546527-7	2	1	-	-	-		Clamp	Klamma		2
16	969476-1	1	-	-	-	-		Six point socket screw	Sextandhålskruv		2
17	969345-8	1	1	-	-	-		Screw	Skruv		2
18	969408-4	1	1	-	-	-		Screw	Skruv		2
19	965483-1	1	1	-	-	-		Flange nut	Flänsmutter		2
20	3546446-0	-	1	-	-	-		Bracket	Konsol		6
21	3546527-7	-	1	-	-	-		Clamp	Klamma		2
22	969476-1	-	1	-	-	-		Six point socket screw	Sextandhålskruv		2
23	3546802-4	1	1	-	-	-		Cap	Överfall	4DRS CH 19542-.5DRS	4
24	3546527-7	1	1	-	-	-		Clamp	Klamma	4DRS CH 19542-.5DRS	2
25	969408-4	1	1	-	-	-		Screw	Skruv	4DRS CH 19542-.5DRS	2
26	948211-8	1	1	-	-	-		Strip clamp	Bandklamma		2

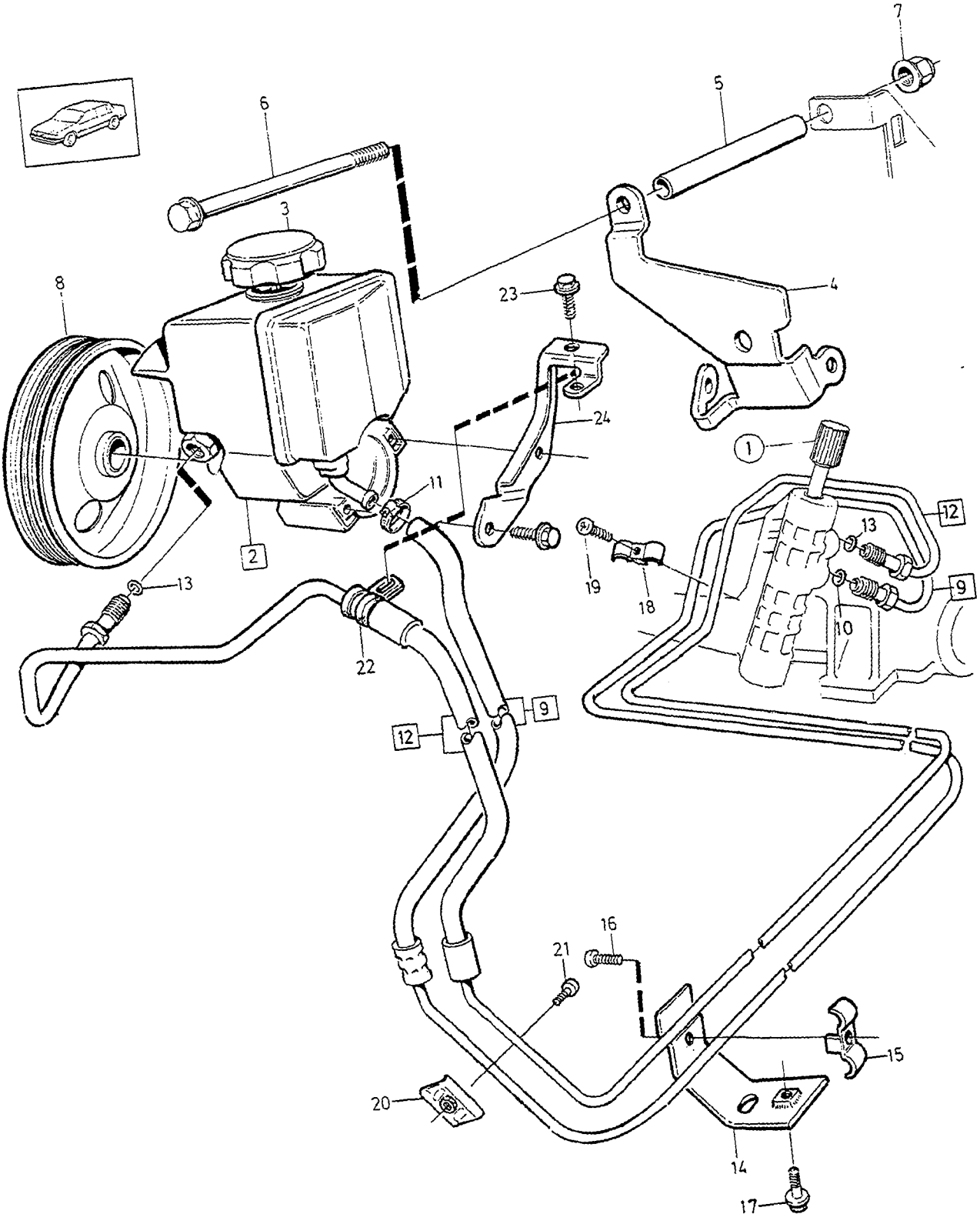

VOLVO
Genuine Parts
PV640 68286

A	L.H.D
B	R.H.D
C	
D	
E	

PUMP POWER STEERING — PUMP SERVOSTYRNING

DSL

Group / Grupp 64

Page / Sida 721

Fig	Part No. / Artikelnummer	Quantity / Antal A	B	C	D	E	PS	Description	Benämning	Notes / Anmärkning	SR
1		1	1	-	-	-		Steering gear •SEE 64•713/B	Styrväxel •SEE 64•713/B		
2	9157904-5	1	1	-	-	-		Servo pump	Servopump	-1996	3
	9140195-0	1	1	-	-	-		Servo pump	Servopump	1997	3
3	3546097-1	1	1	-	-	-		•Cover	•Lock		3
4	9169229-3	1	1	-	-	-		Bracket	Konsol		4
5	9434375-3	1	1	-	-	-		Spacer sleeve	Distanshylsa		4
6	969225-2	1	1	-	-	-		Flange screw	Flänsskruv	M8x120	2
7	945408-3	1	1	-	-	-		Flange nut	Flänsmutter		2
8	1275727-4	1	1	-	-	-		Pulley	Remskiva		4
9	9157742-9	1	-	-	-	-		Return hose	Returslang		3
	9157744-5	-	1	-	-	-		Return hose	Returslang		3
10	969093-4	1	1	-	-	-		•O-ring	•O-ring		2
11	943470-5	1	1	-	-	-		Hose clamp	Slangklamma		2
12	9157741-1	1	-	-	-	-		Pressure hose	Tryckslang		3
	9157743-7	-	1	-	-	-		Pressure hose	Tryckslang		3
13	969092-6	2	2	-	-	-		•O-ring	•O-ring		2
14	9157902-9	1	1	-	-	-		Bracket	Konsol		4
15	3546527-7	1	1	-	-	-		Clamp	Klamma		2
16	969476-1	1	1	-	-	-		Six point socket screw	Sextandhålskruv		2
17	969345-8	1	1	-	-	-		Screw	Skruv		2
18	3546527-7	1	1	-	-	-		Clamp	Klamma		2
19	969476-1	1	1	-	-	-		Six point socket screw	Sextandhålskruv		2
20	3546527-7	1	1	-	-	-		Clamp	Klamma		2
21	969408-4	1	1	-	-	-		Screw	Skruv		2
22	952625-2	1	1	-	-	-		Clamp	Klamma		2
23	946544-4	1	1	-	-	-		Flange screw	Flänsskruv		2
24	1275664-9	1	1	-	-	-		Bracket	Konsol		3

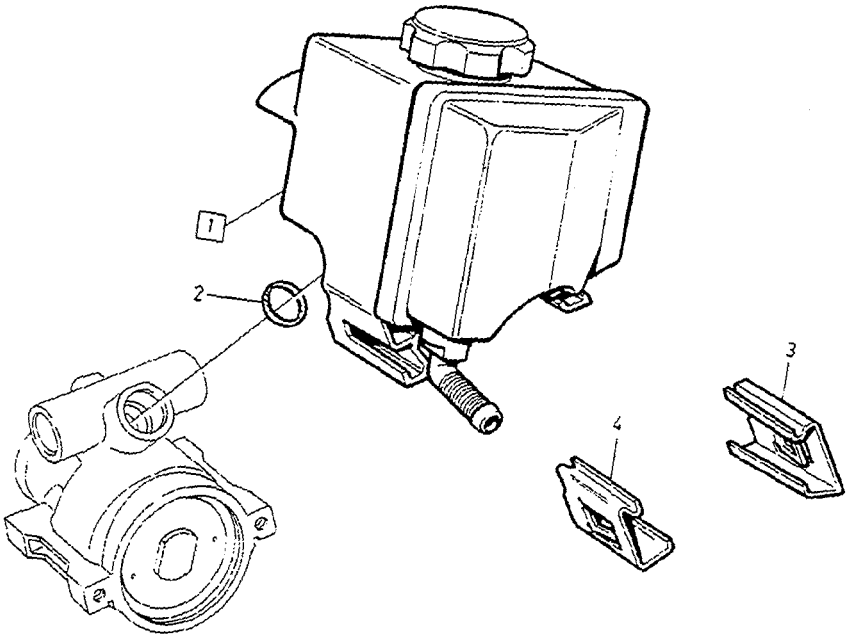

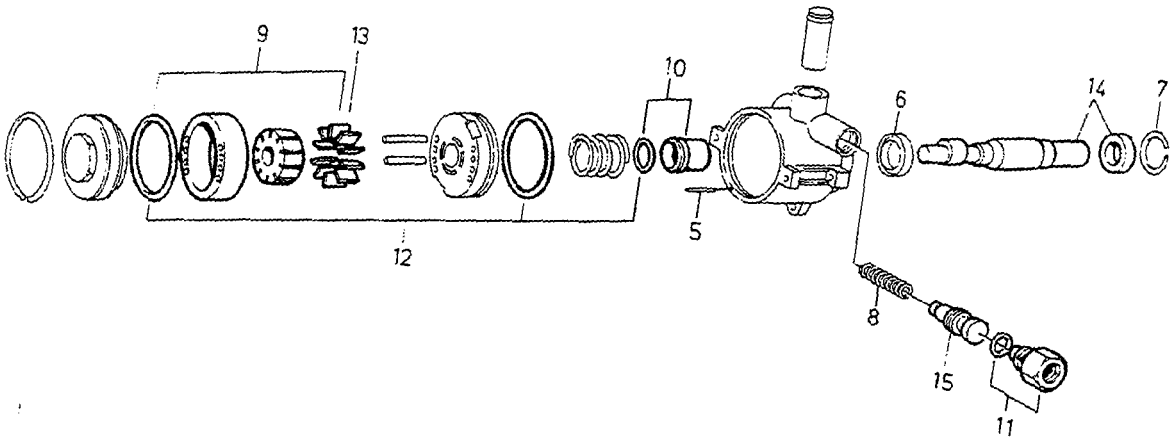

VOLVO
Genuine Parts
PV640 67800

A	3546383
B	3546907
C	9157904
D	9140195
E	

SERVO PUMP — SERVOPUMP

Group / Grupp: 64

Page / Sida: 723

Fig	Part No. Artikelnummer	Quantity / Antal A	B	C	D	E	PS	Description	Benämning	Notes Anmärkning	SR
1	271732-0	1	1	1	1	-		Repair kit	Reparationssats	(271386)	4
2	271490-5	1	1	1	1	-		•O-ring	•O-ring		2
3	271419-4	1	1	1	1	-		Clip, l.h.	Clips, v		3
4	271420-2	1	1	1	1	-		Clip, r.h.	Clips, h		3
5	271311-3	1	1	1	1	-		Locating pin	Styrpinne		4
6	271312-1	1	1	1	1	-		Sealing ring	Tätningsring		2
7	271314-7	1	1	1	1	-		Retaining ring	Spårring		3
8	3342655-2	1	1	1	1	-		Spring	Fjäder		3
9	271302-2	1	1	1	1	-		Rotor kit	Rotorsats		3
10	271304-8	1	1	1	1	-		Repair kit	Reparationssats		3
11	271662-9	1	1	1	1	-		Repair kit	Reparationssats		2
12	3342651-1	1	1	1	1	-		Sealing kit	Tätningssats		2
13	3342658-6	1	1	1	1	-		Repair kit	Reparationssats		3
14	271313-9	1	1	1	1	-		Repair kit	Reparationssats		3
15	271663-7	1	1	1	1	-		Valve kit	Ventilsats		3

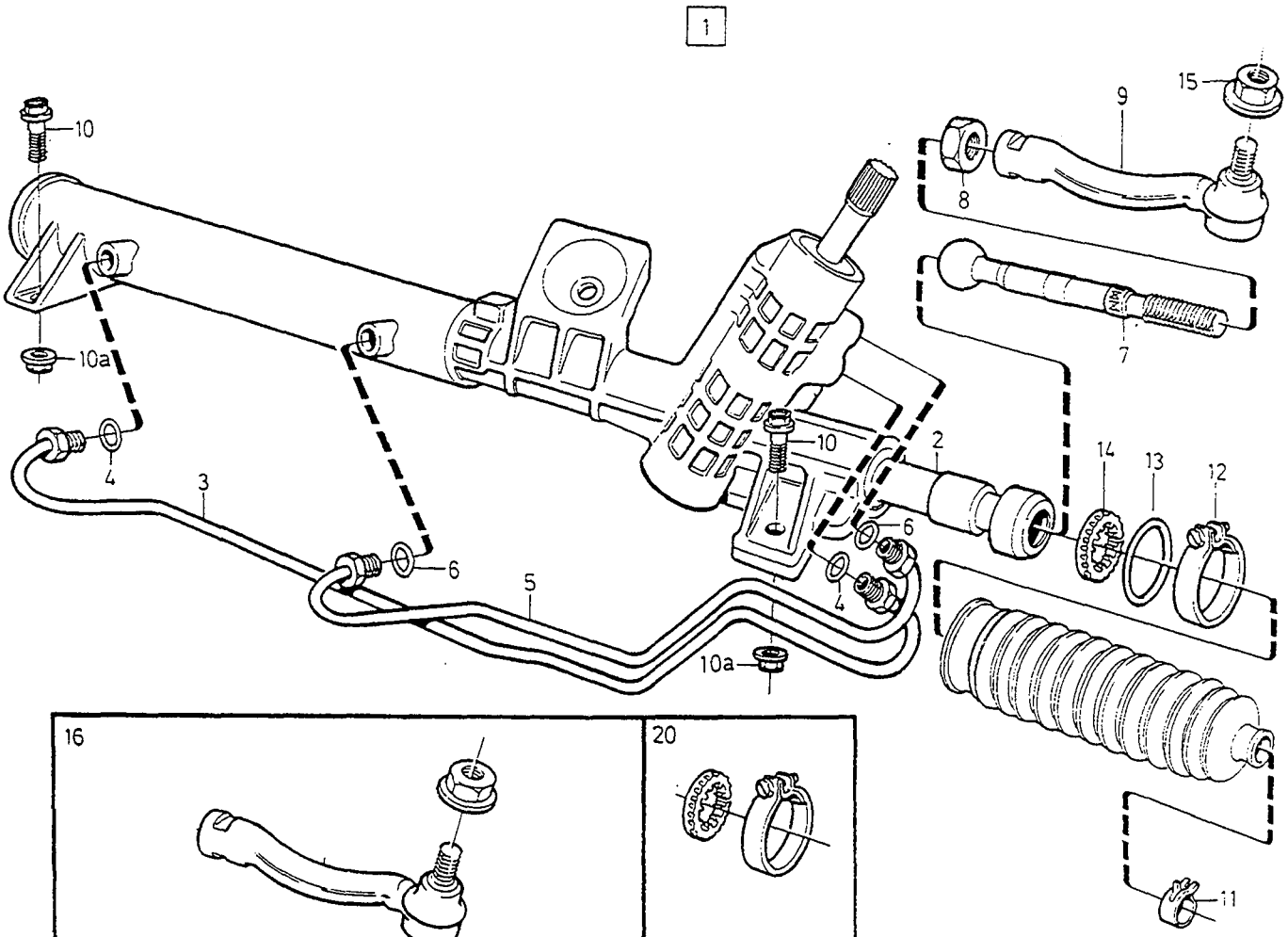

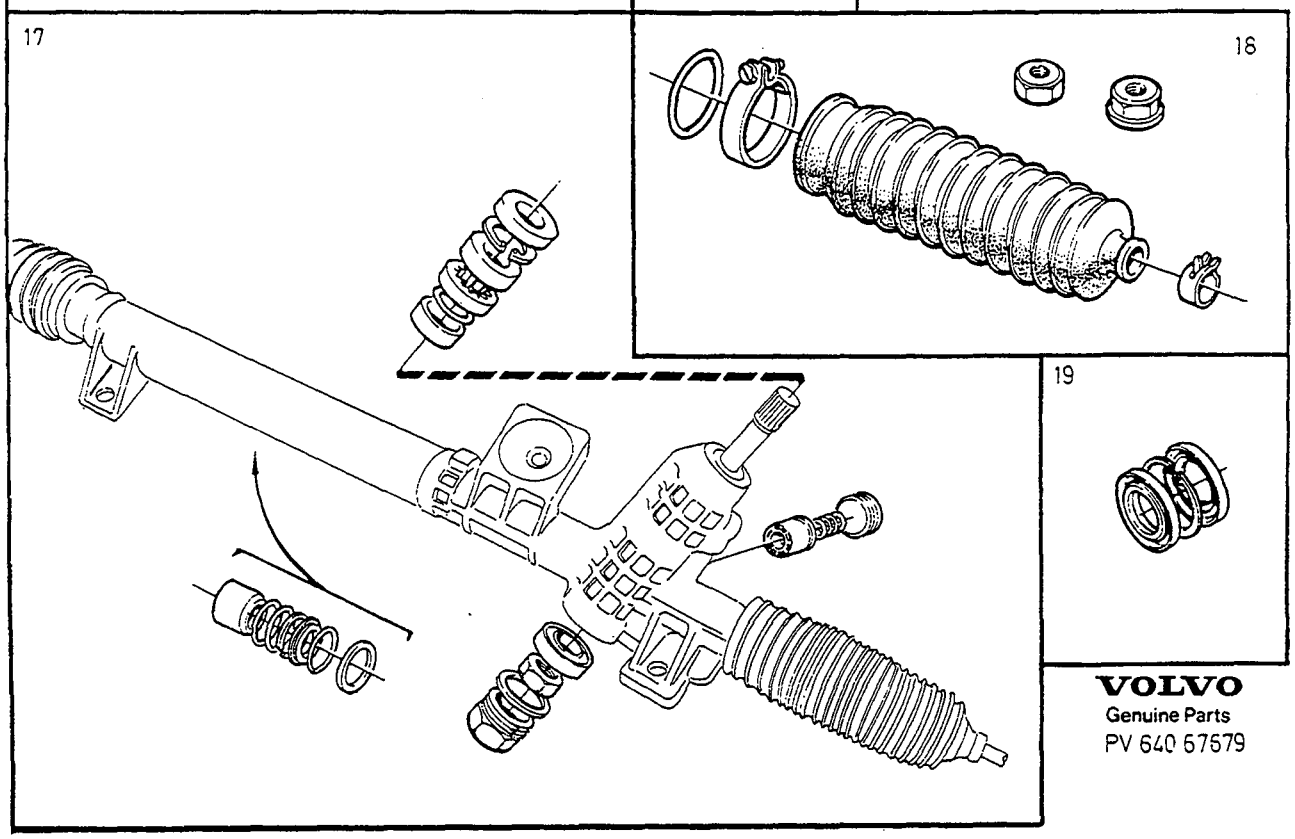

VOLVO
Genuine Parts
PV 640 67579

A	1) L.H.D
B	2) R.H.D
C	3) L.H.D
D	4) R.H.D
E	

STEERING GEAR — STYRVÄXEL

Group / Grupp 64

Page / Sida 725

2 WD

Fig	Part No. / Artikelnummer	Quantity / Antal A	B	C	D	E	P S	Description	Benämning	Notes / Anmärkning	S R
1	*(6800275)*	1	-	-	-	-	SP	Steering gear	Styrväxel		5
	5003815-7	1	-	-	-	-	EU	Steering gear, exch	Styrväxel, bytes		5
	(3516507)	-	1	-	-	-	SP	Steering gear	Styrväxel		5
	5003859-5	-	1	-	-	-	EU	Steering gear, exch	Styrväxel, bytes		5
	9140421-0	-	-	1	-	-		Steering gear	Styrväxel		5
	5003968-4	-	-	1	-	-	EU	Steering gear, exch	Styrväxel, bytes		5
	9140422-8	-	-	-	1	-		Steering gear	Styrväxel		5
	5003969-2	-	-	-	1	-	EU	Steering gear, exch	Styrväxel, bytes		5
2	*(3546062)*	1	1	-	-	-	SP	•Rack complete	•Kuggstång komplett	L.H.D REPL 1PCS 6800275-7 R.H.D REPL 1PCS 3516507-5	6
		-	-	1	1	-	NS	•Rack complete	•Kuggstång komplett		
3	3546064-1	1	-	-	-	-		•Oil pipe long	•Oljerör långt		4
	3546903-0	-	1	-	-	-		•Oil pipe long	•Oljerör långt		4
	9140432-7	-	-	1	-	-		•Oil pipe long	•Oljerör långt		4
	9140440-0	-	-	-	1	-		•Oil pipe long	•Oljerör långt		4
4	1387453-2	2	2	2	2	-		••O-ring	••O-ring		3
5	3546065-8	1	-	-	-	-		•Oil pipe short	•Oljerör kort		4
	3546904-8	-	1	-	-	-		•Oil pipe short	•Oljerör kort		4
	9140433-5	-	-	1	-	-		•Oil pipe short	•Oljerör kort		4
	9140441-8	-	-	-	1	-		•Oil pipe short	•Oljerör kort		4
6	1387453-2	2	2	2	2	-		••O-ring	••O-ring		3
7	3546266-2	2	2	2	2	-		•Steering rod with interios ball coupli	•Styrstag med inre kulled		3
8	971073-2	2	2	2	2	-	IK	•Nut	•Mutter		2
9		1	1	1	1	-	KN	•Ball joint, l.h.	•Kulled, v		
		1	1	1	1	-	KN	•Ball joint, r.h.	•Kulled, h		
10	946472-8	4	4	4	4	-		•Flange screw	•Flänsskruv		2
10a	971098-9	5	5	5	5	-		•Flange lock nut	•Flänslåsmutter		2
11	3546074-0	2	2	2	2	-	IK	•Hose clamp	•Slangklämma		3
12	1387840-0	2	2	2	2	-	IK	•Clamp	•Klamma		3
13	1387866-5	2	2	2	2	-	IK	•O-ring	•O-ring		4
14		2	2	2	2	-	KN	•Spacer ring	•Distansring	TURBO	
15	971099-7	2	2	2	2	-		•Flange lock nut	•Flänslåsmutter		2
16	271598-5	1	1	1	1	-		Ball joint kit left	Kulledsats vänster		1
	271599-3	1	1	1	1	-		Ball joint kit right	Kulledsats höger		1
17	271600-9	1	1	1	1	-		Repair kit	Reparationssats		2
18	271601-7	2	2	2	2	-		Bellows kit	Bälgsats		2
19	271558-9	1	1	1	1	-		Repair kit dust cover, seals	Reparationssats dammskydd, tätningar		2
20	271800-5	1	1	1	1	-		Spacer washer set	Distansbricka sats	TURBO	3

1) 4DRS CH -220743, 5DRS CH -120548.
2) 4DRS CH -220996, 5DRS CH -121042.
3) 4DRS CH 220744-, 5DRS CH 120549-.
4) 4DRS CH 220997-, 5DRS CH 121043-.

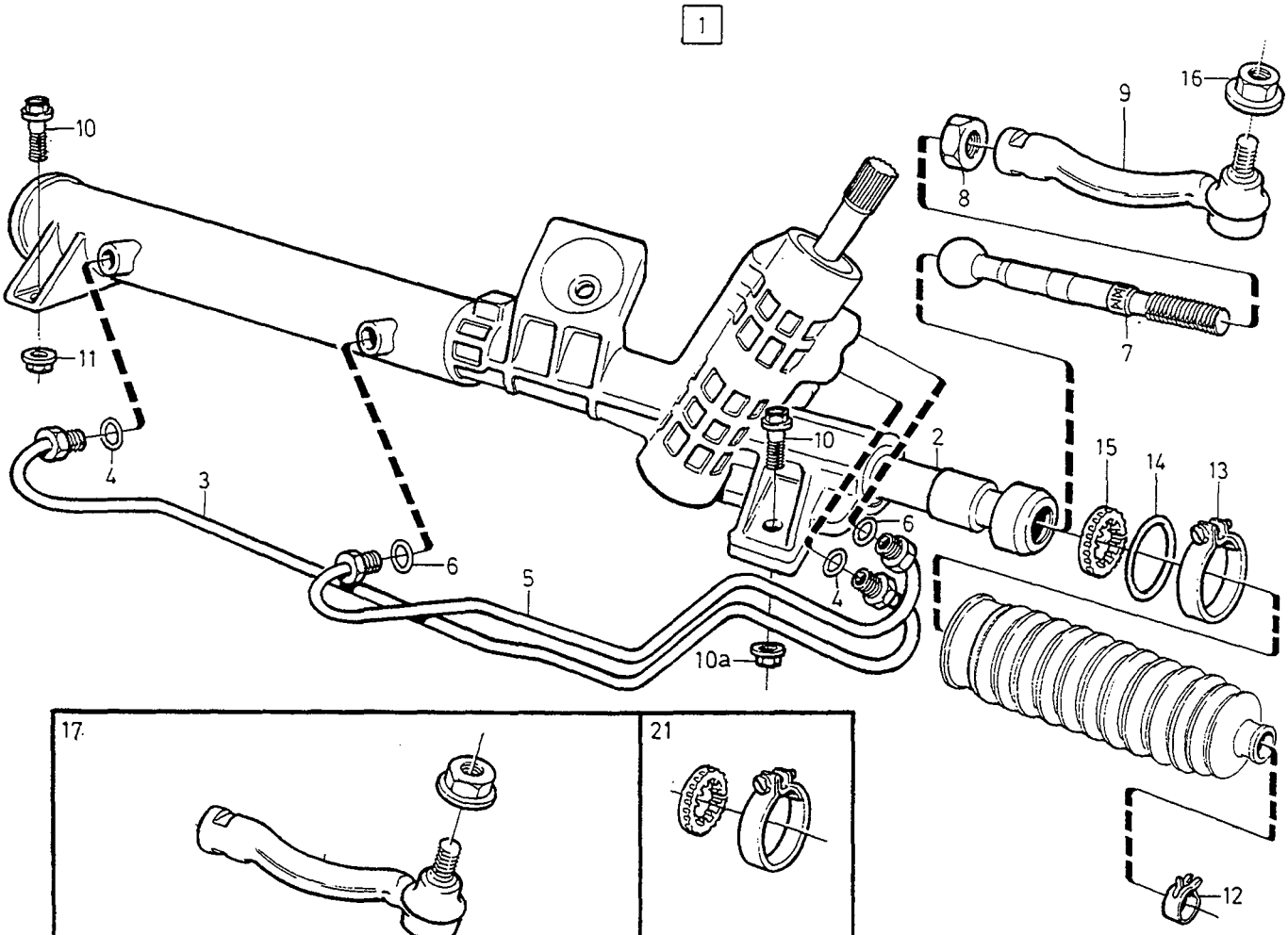

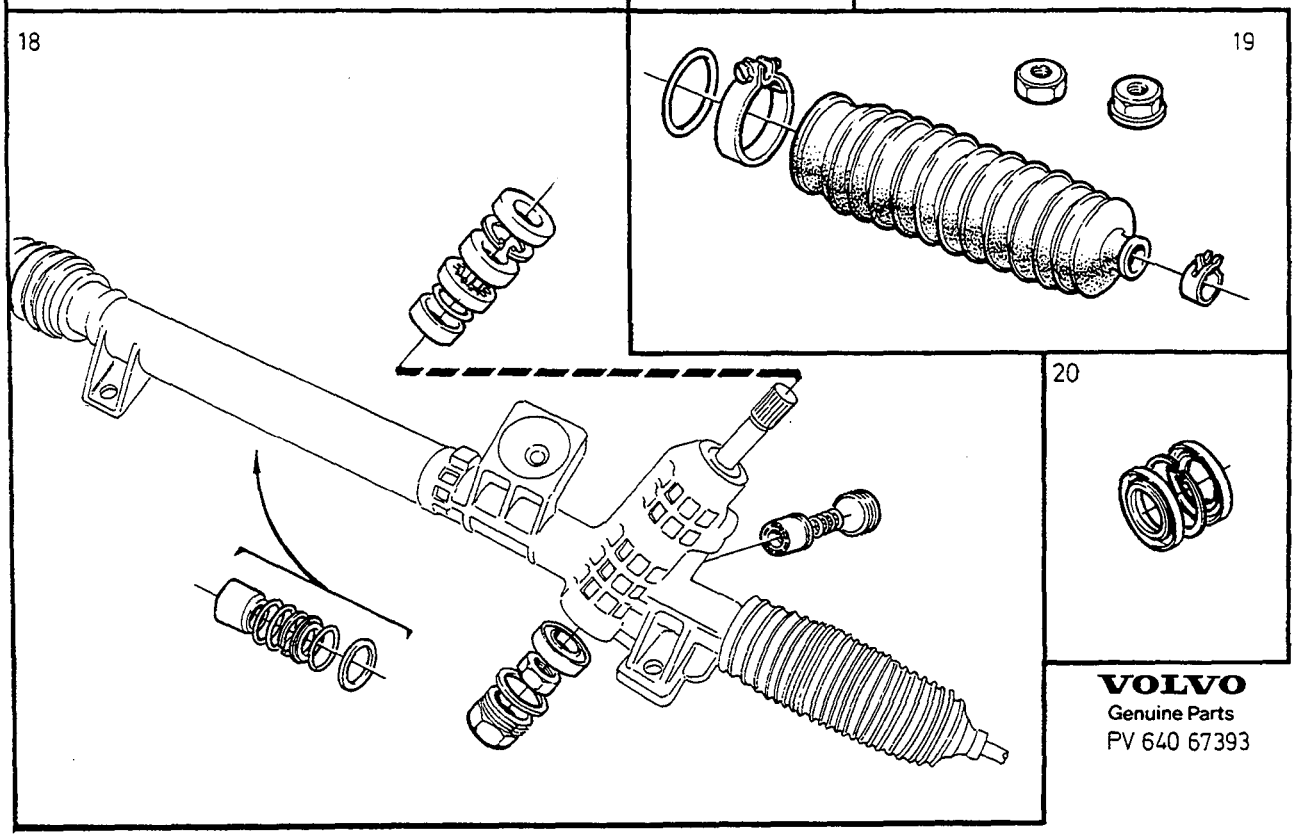

VOLVO
Genuine Parts
PV 640 67393

A	L.H.D	STEERING GEAR STYRVÄXEL	Group Grupp 64
B	R.H.D		
C			Page Sida 727
D		AWD	
E			

Fig	Part No. Artikelnummer	Quantity / Antal A	B	C	D	E	PS	Description	Benämning	Notes Anmärkning	SR
1	9157019-2	1	-	-	-	-		Steering gear	Styrväxel		3
	9157020-0	-	1	-	-	-		Steering gear	Styrväxel		3
2		1	1	-	-	-	NS	• Rack complete	• Kuggstång komplett		
3	9169149-3	1	-	-	-	-		• Pressure pipe long	• Tryckrör långt		3
	9169148-5	-	1	-	-	-		Pressure pipe long	Tryckrör långt		3
4	1387453-2	2	2	-	-	-		•• O-ring	•• O-ring		3
5	9169150-1	1	-	-	-	-		• Pressure pipe short	• Tryckrör kort		3
	9140441-8	-	1	-	-	-		Oil pipe short	Oljerör kort		4
6	1387453-2	2	2	-	-	-		•• O-ring	•• O-ring		3
7	3546266-2	2	2	-	-	-		• Steering rod with interios ball coupli	• Styrstag med inre kulled		3
8	971073-2	2	2	-	-	-	IK	• Nut	• Mutter		2
9		1	1	-	-	-	KN	• Ball joint, l.h.	• Kulled, v		
		1	1	-	-	-	KN	• Ball joint, r.h.	• Kulled, h		
10	946472-8	4	4	-	-	-		• Flange screw	• Flänsskruv		2
11	971098-9	5	5	-	-	-		• Flange lock nut	• Flänslåsmutter		2
12	3546074-0	2	2	-	-	-	IK	• Hose clamp	• Slangklämma		3
13	1387840-0	2	2	-	-	-	IK	• Clamp	• Klamma		3
14	1387866-5	2	2	-	-	-	IK	• O-ring	• O-ring		4
15		2	2	-	-	-	KN	Spacer ring	Distansring	TURBO	
16	971099-7	2	2	-	-	-		• Flange lock nut	• Flänslåsmutter		2
17	271598-5	1	1	-	-	-		Ball joint kit left	Kulledsats vänster		1
	271599-3	1	1	-	-	-		Ball joint kit right	Kulledsats höger		1
18	271600-9	1	1	-	-	-		Repair kit	Reparationssats		2
19	271601-7	2	2	-	-	-		Bellows kit	Bälgsats		2
20	271558-9	1	1	-	-	-		Repair kit dust cover, seals	Reparationssats dammskydd, tätningar		2
21	271800-5	1	1	-	-	-		Spacer washer set	Distansbricka sats	TURBO	3

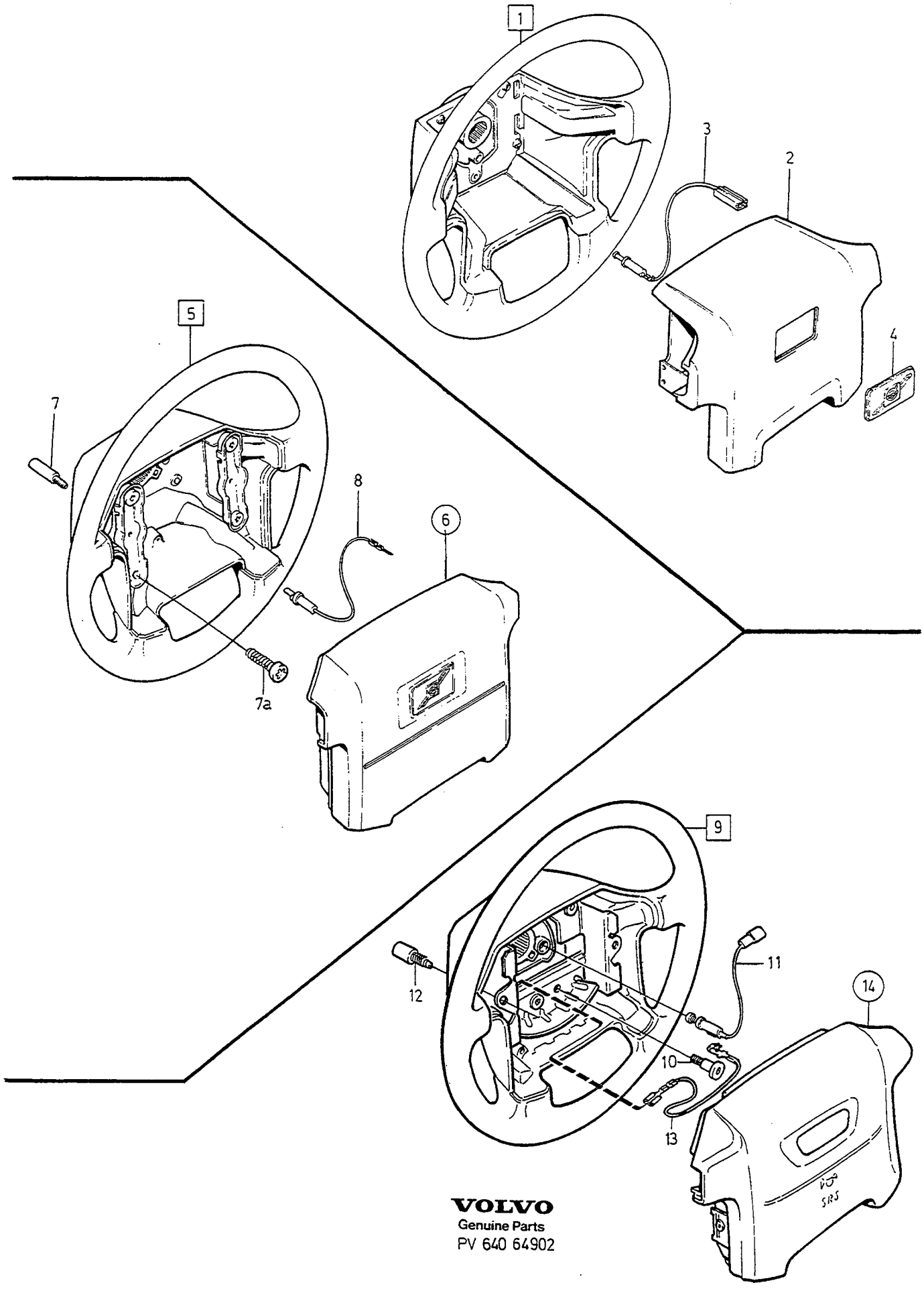

VOLVO
Genuine Parts
PV 640 64902

A	1)
B	2)
C	
D	
E	

STEERING WHEEL RATT

Group / Grupp 64

Page / Sida 729

Fig	Part No. Artikelnummer	Quantity / Antal A	B	C	D	E	PS	Description	Benämning	Notes Anmärkning	SR
1	3516838-4	1	-	-	-	-		Steering wheel plastics	Ratt plast	W/O AIR BAG	4
	3530524-2	-	1	-	-	-		Steering wheel leather covered	Ratt läderklädd	W/O AIR BAG	3
2	3530507-7	1	1	-	-	-		•Crash pad	•Stötskydd		4
3	1387739-4	1	1	-	-	-		•Slip contact	•Släpkontakt		3
4	3546493-2	1	1	-	-	-		Emblem	Emblem		3
5	3546739-8	1	-	-	-	-		Steering wheel plastics	Ratt plast	AIR BAG -1993	4
	3546740-6	-	1	-	-	-		Steering wheel leather covered	Ratt läderklädd	3) AIRBAG -1993 (3530570)	4
6		1	1	-	-	-		Airbag module	Krockkuddemodul		
		-	-	-	-	-		•4DRS CH -30699	•4DRS CH -30699		
								••SEE 88•1215	••SEE 88•1215		
		-	-	-	-	-		•4DRS CH 30700-.5DRS	•4DRS CH 30700-.5DRS		
								••SEE 88•1217	••SEE 88•1217		
7	3546010-4	2	2	-	-	-		•Screw	•Skruv		4
7a	9157407-9	-	4	-	-	-		•Screw	•Skruv		3
8	3546693-7	1	1	-	-	-		•Slip contact	•Släpkontakt		3
9	9140026-7	1	-	-	-	-		Steering wheel plastics	Ratt plast	AIR BAG 1994-	4
	9140039-0	-	1	-	-	-		Steering wheel leather covered	Ratt läderklädd	AIR BAG 1994-	4
	9157484-8	-	1	-	-	-		Steering wheel	Ratt	AIR BAG T-5R	4
	6816238-7	-	1	-	-	-		Steering wheel black/pale beige leather	Ratt svart/ljusbeige läder	AIR BAG 850R	4
	6816308-8	-	1	-	-	-		Steering wheel black/dark grey leather	Ratt svart/mörkgrå läder	AIR BAG 850R	4
10	9140154-7	1	1	-	-	-		•Screw	•Skruv		4
11	9140155-4	1	1	-	-	-		•Slip contact	•Släpkontakt		4
12	9140156-2	1	1	-	-	-		•Screw	•Skruv		4
13	9140162-0	1	1	-	-	-		•Cable harness	•Ledningsmatta		4
14		1	1	-	-	-		Airbag module	Krockkuddemodul		
								•SEE 88•1217	•SEE 88•1217		

1) For cars without leather steering wheel. / För vagnar utan läderratt.
2) For vehicles with leather steering wheel / För vagnar med läderratt.
3) 4DRS CH 30700-. 5DRS.

REAR SUSPENSION / BAKHJULSUPPHÄNGNING

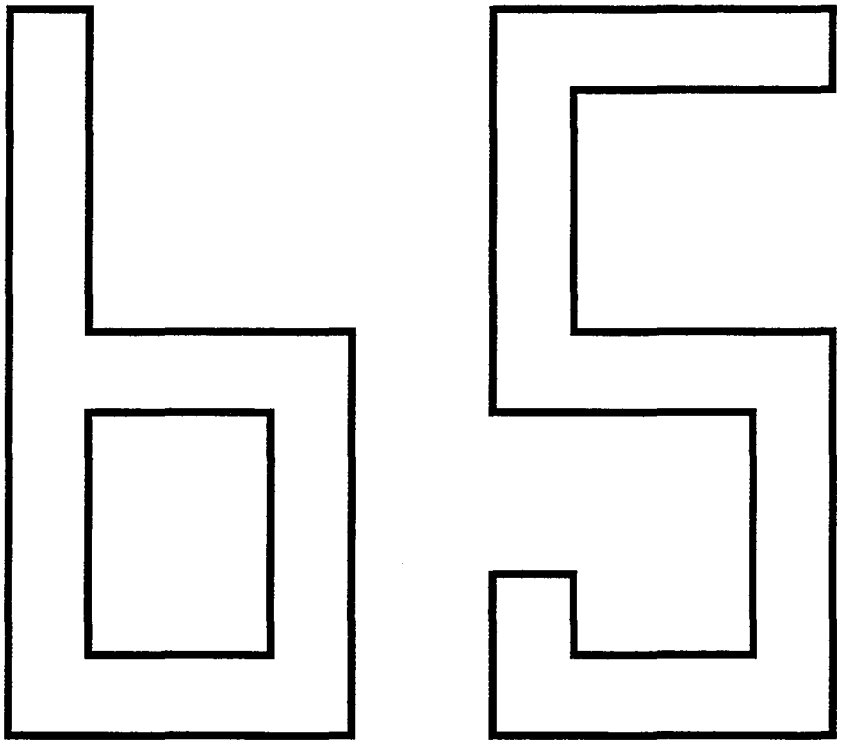

A B C D E		SUB GROUP REAR SUSPENSION	UNDERGRUPP BAKHJULSUPPHÄNGNING	Group Grupp 65 Page Sida 731

Fig	Part No. Artikelnummer	Quantity / Antal					P S	Description	Benämning	Notes Anmärkning	S R
		A	B	C	D	E					
		-	-	-	-	-		Rear suspension	Bakaxelupphängning		
		-	-	-	-	-		•2WD	•2WD	SEE 65•733	
		-	-	-	-	-		•AWD	•AWD	SEE 65•737	

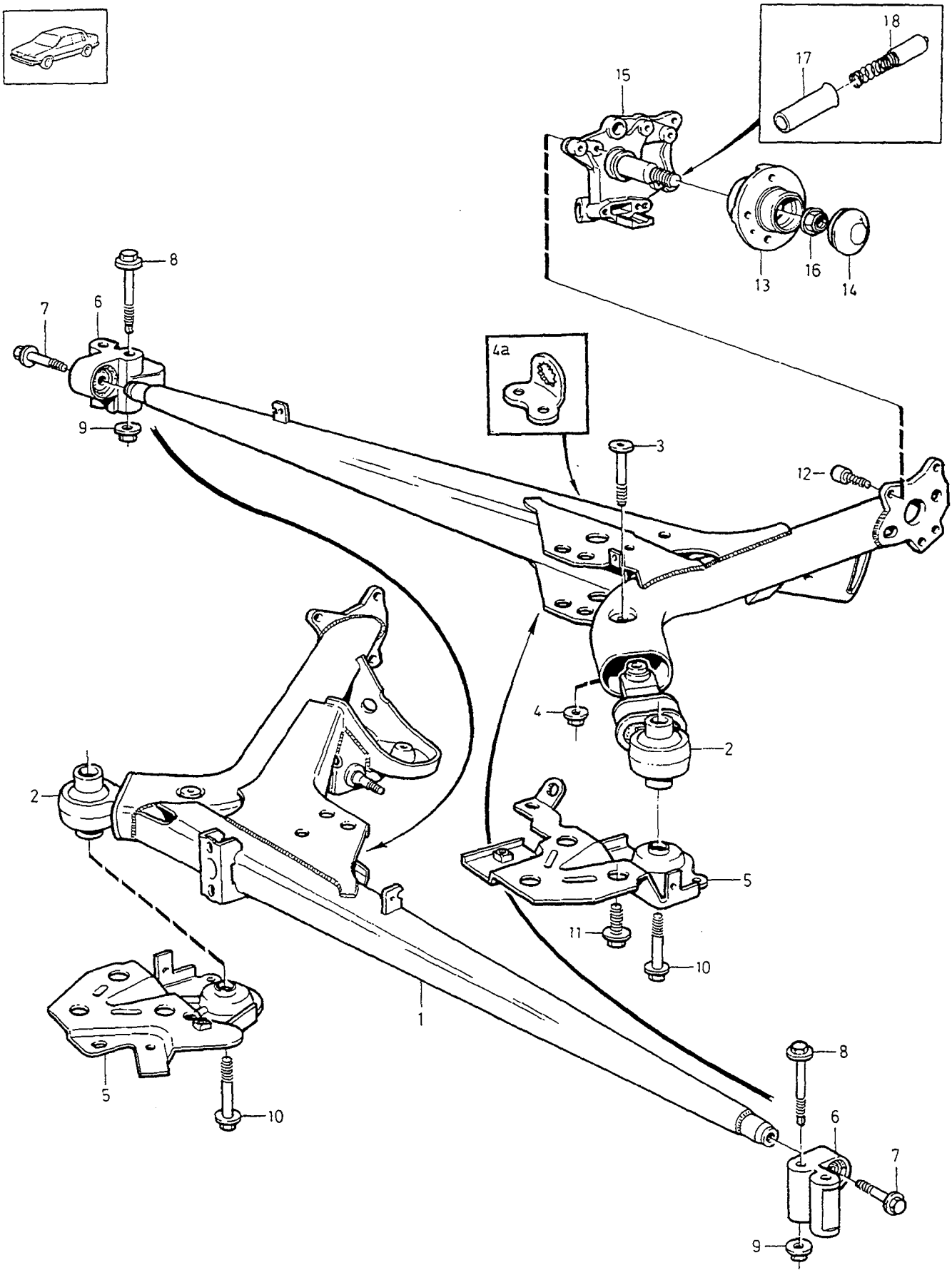
18
17
15
13
16
14
8
7
6
4a
9
3
12
4
2
2
5
11
10
1
5
10
8
6
7
9

A	L.H. 4DRS
B	R.H. 4DRS
C	L.H. 5DRS
D	R.H 5DRS
E	

REAR SUSPENSION — BAKHJULSUPPHÄNGNING

Group / Grupp 65

Page / Sida 733

2WD

Fig	Part No. / Artikelnummer	Quantity / Antal A	B	C	D	E	PS	Description	Benämning	Notes / Anmärkning	SR
1	*(3546620)*	1	-	-	-	-	SP	Support arm, l.h.	Bärarm, v	CH -52987 REPL 1PCS 9140089-5, 1PCS 9434000-7 (3546418)	6
	(9140089)	1	-	-	-	-	SP	Support arm, l.h.	Bärarm, v	CH 52988-266999 REPL 1PCS 9169158-4	4
	(9140089)	-	-	1	-	-	SP	Support arm, l.h.	Bärarm, v	CH 50-170999 REPL 1PCS 9169158-4	4
	9169158-4	1	-	1	-	-		Support arm, l.h.	Bärarm, v	1996-	4
	(3546621)	-	1	-	-	-	SP	Support arm, r.h.	Bärarm, h	CH -52987 REPL 1PCS 9140090-3, 1PCS 9434000-7 (3546419)	6
	9140090-3	-	1	-	-	-		Support arm, r.h.	Bärarm, h	CH 52988-266999	4
	9140090-3	-	-	-	1	-		Support arm, r.h.	Bärarm, h	CH 50-170999	4
	9169159-2	-	1	-	1	-		Support arm, r.h.	Bärarm, h	1996-	4
2	3516122-3	1	1	1	1	-		•Link	•Länk		3
3	3546009-6	1	1	1	1	-		•Press screw	•Presskruv		3
4	971099-7	1	1	1	1	-		•Flange lock nut	•Flänslåsmutter		2
4a	9434000-7	1	1	-	-	-		Anchorage	Fäste	CH 52688-	4
	9434000-7	-	-	1	1	-		Anchorage	Fäste	CH 50-	4
5	9140484-8	1	-	1	-	-		Bracket, l.h.	Konsol, v	(3546518)	4
	9140486-3	-	1	-	1	-		Bracket, r.h.	Konsol, h	(3546519)	4
6	3530202-5	1	-	1	-	-		Anchorage, l.h.	Fäste, v		3
	3516496-1	-	1	-	1	-		Anchorage, r.h.	Fäste, h		3
7	976765-8	1	1	1	1	-		Hexagon screw	Sexkantsskruv		2
☆ 8	980926-0	2	2	2	2	-	IK	Sems screw	Semsskruv		2
9	3546077-3	2	2	2	2	-	IK	Flange nut	Flänsmutter		2
10	977509-9	1	1	1	1	-		Sems screw	Semsskruv		2
11	976755-9	3	3	3	3	-		Sems screw	Semsskruv		2
12	976753-4	4	4	4	4	-		Hex. socket screw	Insexskruv		2
14	3516594-3	1	1	1	1	-	IK	Grease cup	Fettkapsel		3
15	*(3516959)*	1	-	-	-	-	SP	Wheel axle	Hjulaxel	1) CH -47065 REPL 1PCS 9157713-0, 1PCS 3546590-5, 1PCS 3546594-7, 1PCS 9157371-7	
		-	-	-	-	-		Replacement parts	Ersättande artiklar		
		-	-	-	-	-		•3546590-5	•3546590-5		
								••SEE 55•693/B	••SEE 55•693/B		
		-	-	-	-	-		•3546594-7	•3546594-7		
								••SEE 55•693/B	••SEE 55•693/B		
	(3546615)	1	-	-	-	-	SP	Wheel axle	Hjulaxel	CH 47066-219645 REPL 1PCS 9157713-0, 1PCS 9157371-7	4
	(3546615)	-	-	1	-	-	SP	Wheel axle	Hjulaxel	CH -121428 REPL 1PCS 9157713-0, 1PCS 9157371-7	4
	9157713-0	1	-	-	-	-		Wheel axle	Hjulaxel	CH 219646-	4
	9157713-0	-	-	1	-	-		Wheel axle	Hjulaxel	CH 121429-	4
	(3516960)	-	1	-	-	-	SP	Wheel axle	Hjulaxel	1) CH -47065 REPL 1PCS 9157714-8, 1PCS 3546590-5, 1PCS 3546594-7, 1PCS 9157371-7	6
		-	-	-	-	-		Replacement parts	Ersättande artiklar		
		-	-	-	-	-		•3546590-5	•3546590-5		
								••SEE 55•693/B	••SEE 55•693/B		

1) Replacement parts included part or whole in new design, referred to in another section of this catalogue. / Ersättande artiklar ingår helt eller delvis i nytt utförande, redovisat i annat avsnitt i denna katalog.

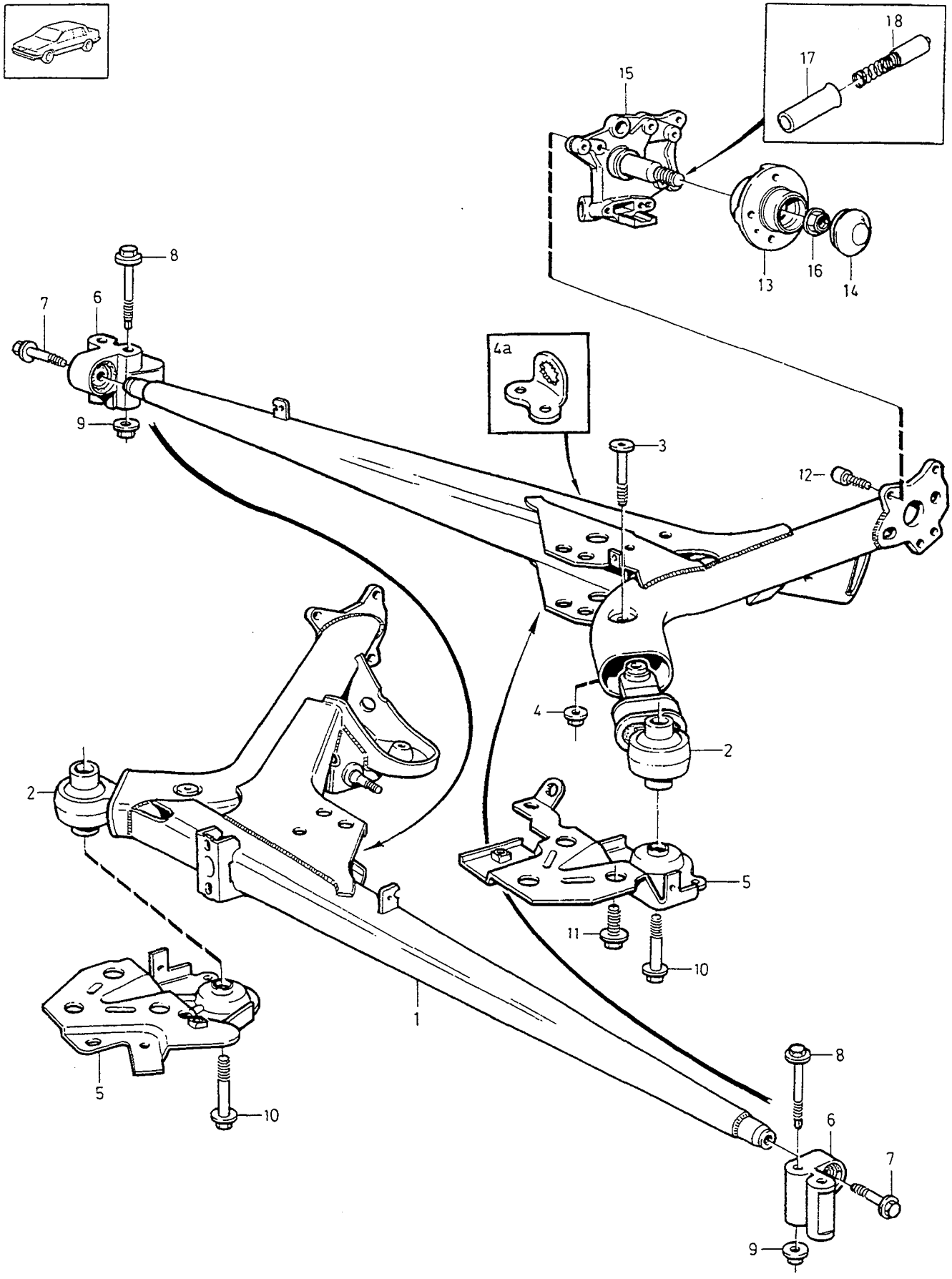

VOLVO
Genuine Parts
PV 650 68892

A	L.H. 4DRS	REAR SUSPENSION BAKHJULSUPPHÄNGNING	Group Grupp 65
B	R.H. 4DRS		Page Sida 735
C	L.H. 5DRS	2WD	
D	R.H 5DRS		
E			

Fig	Part No. Artikelnummer	Quantity / Antal A	B	C	D	E	PS	Description	Benämning	Notes Anmärkning	SR
		-	-	-	-	-		•3546594-7	•3546594-7		
								••SEE 55•693/B	••SEE 55•693/B		
	(3546616)	-	1	-	-	-	SP	Wheel axle	Hjulaxel	CH 47066-219645 REPL 1PCS 9157714-8, 1PCS 9157371-7	4
	(3546616)	-	-	-	1	-	SP	Wheel axle	Hjulaxel	CH -121428 REPL 1PCS 9157714-8, 1PCS 9157371-7	4
	9157714-8	-	1	-	-	-		Wheel axle	Hjulaxel	CH 219646-	4
	9157714-8	-	-	-	1	-		Wheel axle	Hjulaxel	CH 121429-	4
16	3546661-4	1	1	-	-	-	IK	Flange lock nut	Flänslåsmutter	CH -219645 (1387882)	2
	3546661-4	-	-	1	1	-		Flange lock nut	Flänslåsmutter	CH -121428 (1387882)	2
	9157371-7	1	1	-	-	-	IK	Flange lock nut	Flänslåsmutter	CH 219646-	2
	9157371-7	-	-	1	1	-	IK	Flange lock nut	Flänslåsmutter	CH 121429-	2
		-	-	-	-	-		Service solution	Servicelösning	1997	
☆ 17	9191388-9	1	1	1	1	-		•Support sleeve	•Stödhylsa		3
☆ 18	9191387-1	1	1	1	1	-		•Switch actuator	•Kontaktbleck		3

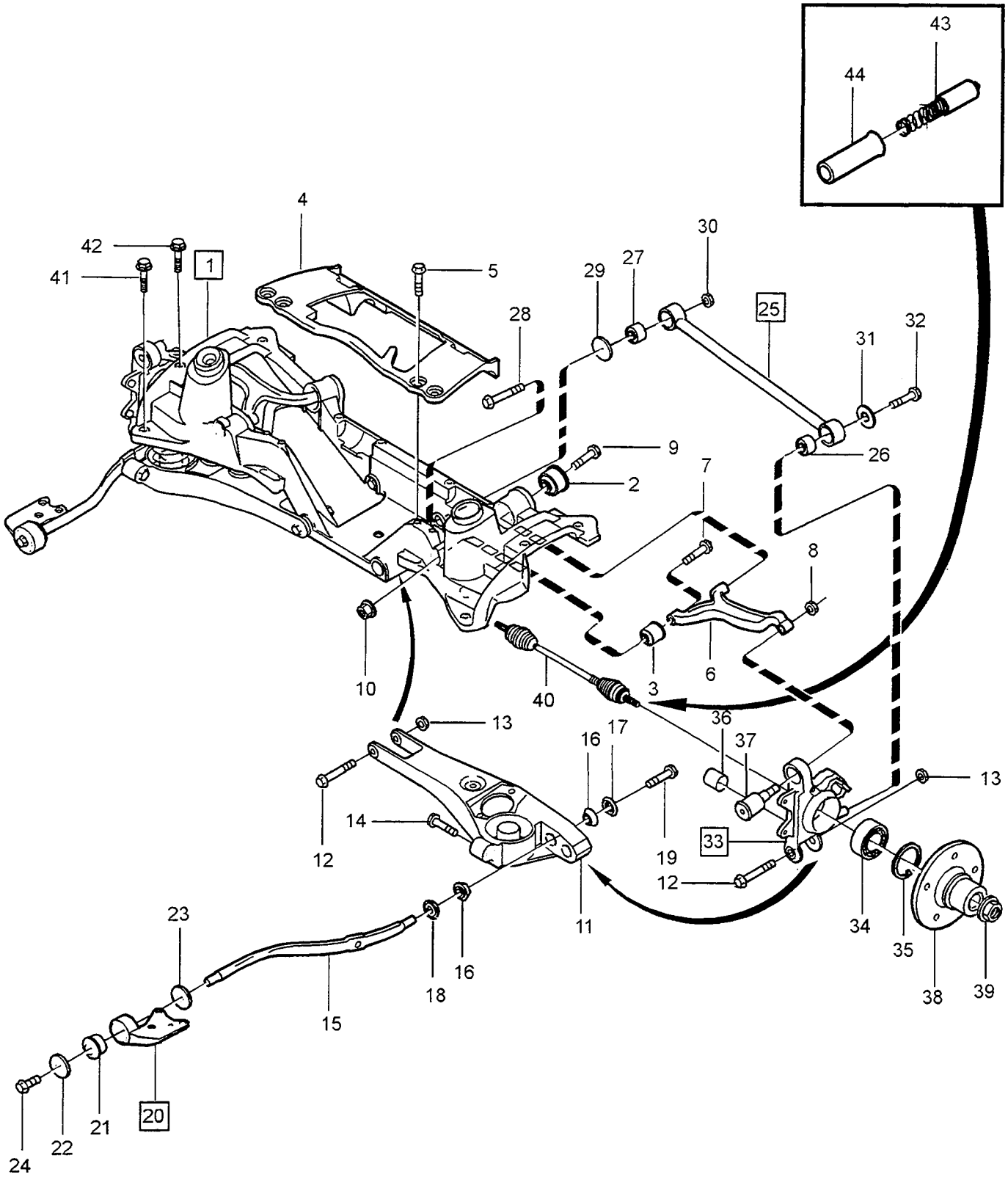

VOLVO
Genuine Parts
PV 720 69577

A
B
C
D
E

REAR SUSPENSION — BAKHJULSUPPHÄNGNING

AWD

Group / Grupp 65

Page / Sida 737

Fig	Part No. Artikelnummer	Quantity / Antal A	B	C	D	E	PS	Description	Benämning	Notes Anmärkning	SR
1	9157322-0	1	-	-	-	-		Member	Balk		4
2	9140469-9	2	-	-	-	-		•Bushing	•Bussning		4
3	1387226-2	2	-	-	-	-		•Bushing	•Bussning		2
4	9157291-7	1	-	-	-	-		Cap	Lock		4
5	968234-5	8	-	-	-	-		Screw	Skruv		2
6	9157292-5	1	-	-	-	-		Control arm, l.h.	Länkarm, v		4
	9157293-3	1	-	-	-	-		Control arm, r.h.	Länkarm, h		4
7	965197-7	2	-	-	-	-		Flange screw	Flänsskruv		2
8	971099-7	2	-	-	-	-		Flange lock nut	Flänslåsmutter		2
9	968234-5	2	-	-	-	-		Screw	Skruv		2
10	971100-3	2	-	-	-	-		Flange lock nut	Flänslåsmutter		2
11	9157324-6	1	-	-	-	-		Control arm, l.h.	Länkarm, v		4
	9157325-3	1	-	-	-	-		Control arm, r.h.	Länkarm, h		4
12	9157317-0	4	-	-	-	-		Flange screw	Flänsskruv		2
13	971099-7	4	-	-	-	-		Flange lock nut	Flänslåsmutter		2
14	973962-4	2	-	-	-	-		Screw	Skruv		2
15	9157302-2	2	-	-	-	-		Stay	Stag		5
16	6819057-8	4	-	-	-	-		Bushing	Bussning		2
17	9157309-7	2	-	-	-	-		Washer	Bricka		4
18	9157310-5	2	-	-	-	-		Washer	Bricka		4
19	949773-6	2	-	-	-	-		Screw	Skruv		2
20	9157326-1	1	-	-	-	-		Bracket l.h.	Konsol v		4
	9157327-9	1	-	-	-	-		Bracket r.h.	Konsol h		4
21	1273778-9	1	-	-	-	-		•Bushing, r.h.	•Bussning, h		2
22	980625-8	2	-	-	-	-		Washer	Bricka		4
23	980624-1	2	-	-	-	-		Washer	Bricka		4
24	949773-6	2	-	-	-	-		Screw	Skruv		2
25	9157297-4	2	-	-	-	-		Stay	Stag		5
26	1359237-3	1	-	-	-	-		•Bushing	•Bussning		2
27	9157599-3	1	-	-	-	-		•Bushing	•Bussning		3
28	9169298-8	2	-	-	-	-		Screw	Skruv		3
29	9178264-9	4	-	-	-	-		Eccentric washer	Excenterbricka		3
30	971099-7	2	-	-	-	-		Flange lock nut	Flänslåsmutter		2
31	120804-0	2	-	-	-	-		Washer	Bricka		2
32	949708-2	2	-	-	-	-		Screw	Skruv		2
33	9157298-2	1	-	-	-	-		Bearing housing, l.h.	Lagerhus, v		4
	9157299-0	1	-	-	-	-		Bearing housing, r.h.	Lagerhus, h		4
34	9140844-3	1	-	-	-	-		•Wheel bearing	•Hjullager		3
35	914542-6	1	-	-	-	-		•Retaining ring	•Spårring		2
36	3516653-7	1	-	-	-	-		•Retainer	•Hållare		4
37	9157316-2	1	-	-	-	-		•Bushing	•Bussning		2
38	9157304-8	2	-	-	-	-		Hub	Nav		3
39	1387218-9	2	-	-	-	-		Flange lock nut	Flänslåsmutter		2
40		2	-	-	-	-		SEE 46•643	SEE 46•643		
☆ 41	949793-4	4	-	-	-	-		Screw	Skruv		2
☆ 42	966637-1	2	-	-	-	-		Screw	Skruv		2
		-	-	-	-	-		Service solution	Servicelösning	1997	
☆ 43	9191387-1	1	-	-	-	-		Switch actuator	Kontaktbleck		3
☆ 44	9191388-9	1	-	-	-	-		Support sleeve	Stödhylsa		3

SPRINGS AND WHEELS / FJÄDRING OCH HJUL

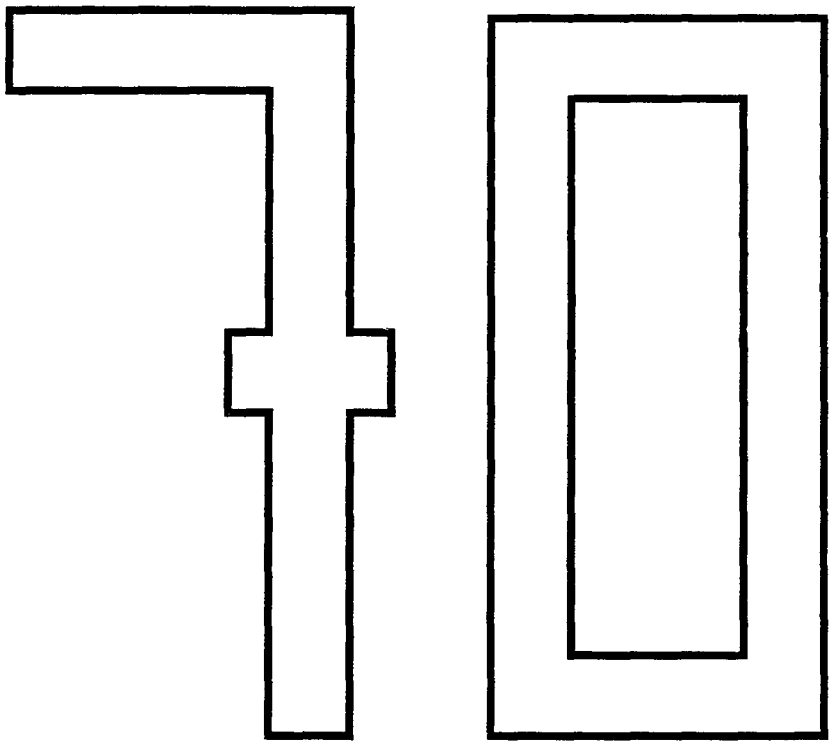

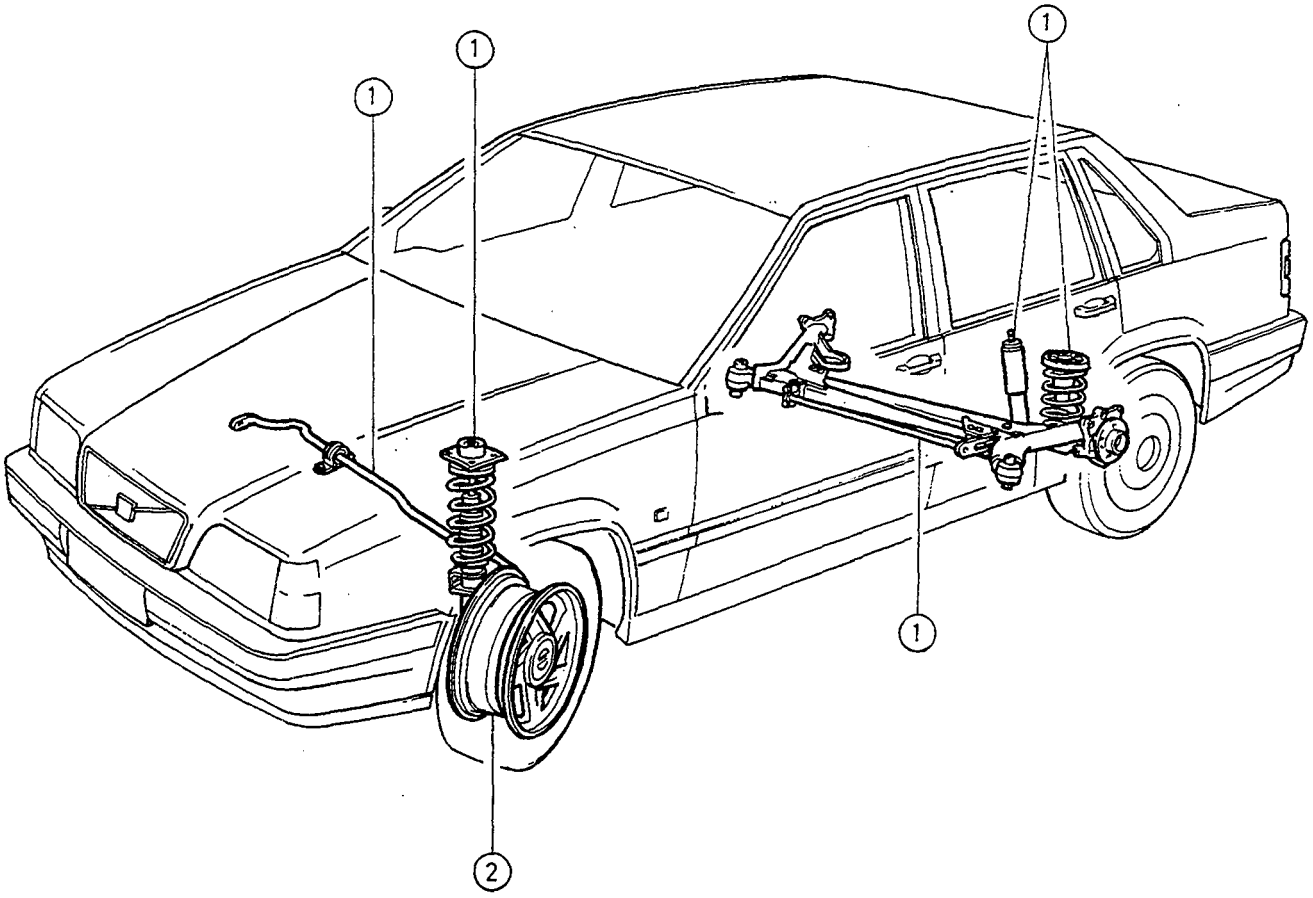

VOLVO
Genuine Parts
PV 700 55361

GROUP INDEX
SPRINGS AND WHEELS

GRUPP INDEX
FJÄDRING OCH HJUL

Group
Grupp
70

Page
Sida
741

Fig	Description	Benämning	Notes Anmärkning
	SUB GROUP 72	**UNDERGRUPP 72**	
1	Suspension	Fjädring	SEE 72-743
	SUB GROUP 77	**UNDERGRUPP 77**	
2	Wheel	Hjul	SEE 77-763

SUSPENSION / FJÄDRING

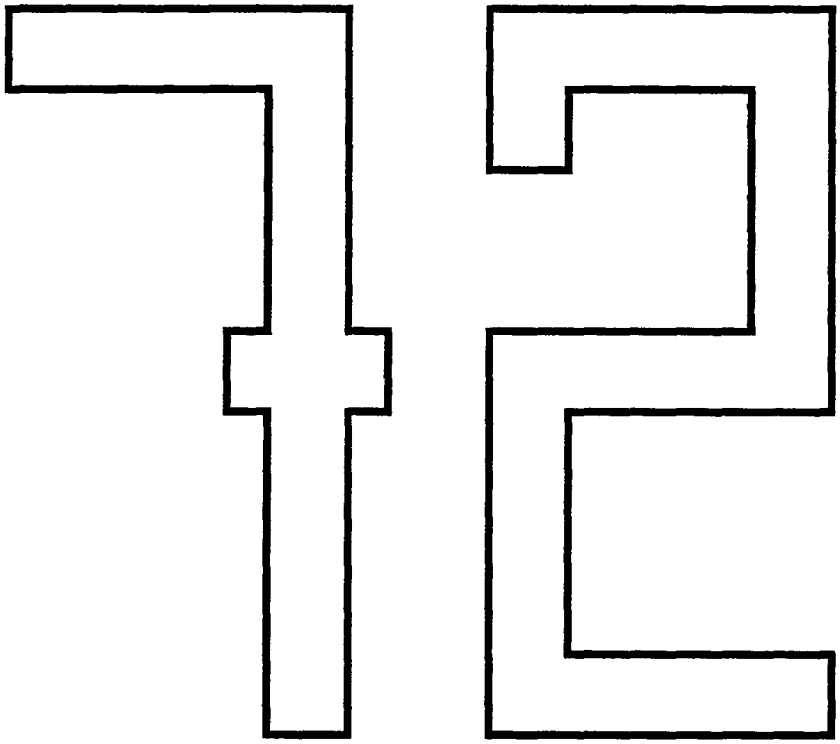

A		SUB GROUP SUSPENSION	UNDERGRUPP FJÄDRING	Group Grupp 72
B				
C				Page Sida 743
D				
E				

Fig	Part No. Artikelnummer	Quantity / Antal A	B	C	D	E	P S	Description	Benämning	Notes Anmärkning	S R
		-	-	-	-	-		Front suspension	Framfjädring	SEE 72•745	
		-	-	-	-	-		Rear suspension	Bakfjädring		
		-	-	-	-	-		•2WD	•2WD	SEE 72•751	
		-	-	-	-	-		•AWD	•AWD	SEE 72•755	
		-	-	-	-	-		Shock absorber kits rear shock absorbers	Stötdämparsatser bakre Stötdämpare		
		-	-	-	-	-		•2WD	•2WD	SEE 72•757	
		-	-	-	-	-		•AWD	•AWD	SEE 72•759	
		-	-	-	-	-		Suspension levelling set	Nivåreglering sats		
		-	-	-	-	-		•2WD	•2WD	SEE 72•759	
		-	-	-	-	-		Height reduction kit	Sänkningssats		
		-	-	-	-	-		•4DRS	•4DRS	SEE 72•761	

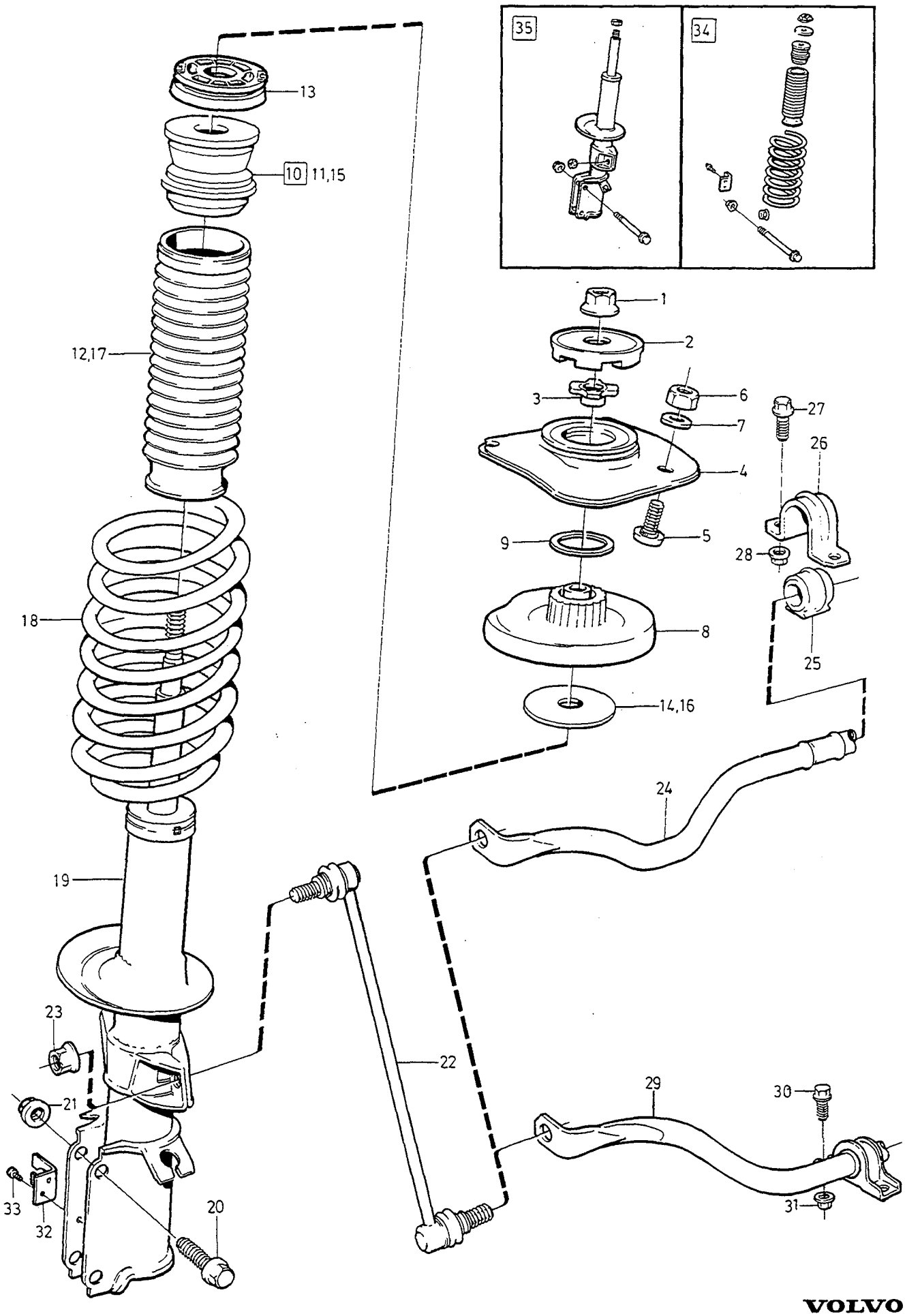

VOLVO
Genuine Parts
PV720 67402

A
B
C
D
E

FRONT SUSPENSION FRAMFJÄDRING

Group
Grupp
72

Page
Sida
745

1)

Fig	Part No. Artikelnummer	Quantity / Antal A	B	C	D	E	PS	Description	Benämning	Notes Anmärkning	SR
1	971100-3	2	-	-	-	-	IK	Flange lock nut	Flänslåsmutter		2
2	3546243-1	2	-	-	-	-		Washer	Bricka		2
3	3546245-6	2	-	-	-	-		Fitting	Förskruvning		3
4	3546189-6	2	-	-	-	-		Support plate	Lagring		3
5	963100-3	6	-	-	-	-		• Press screw	• Presskruv		2
6	948645-7	6	-	-	-	-		Flange lock nut	Flänslåsmutter		2
7	976944-9	4	-	-	-	-		Washer	Bricka	(960141)	2
8	3546238-1	2	-	-	-	-		Spring seat	Fjädersäte		3
9	9157705-6	2	-	-	-	-		Spacer	Mellanlägg	2)	3
10	9169026-3	2	-	-	-	-		Helper spring	Hjälpfjäder	AWD	3
11	9140067-1	2	-	-	-	-		• Helper spring	• Hjälpfjäder	AWD	2
12	9140068-9	2	-	-	-	-		• Protecting bellows	• Skyddsbälg	AWD	3
13	9151607-0	2	-	-	-	-		• Stop washer	• Anslagsbricka	AWD	3
14	3546520-2	2	-	-	-	-		• Stop washer	• Anslagsbricka	AWD	2
15	3546499-9	2	-	-	-	-		Helper spring	Hjälpfjäder	-1993	2
	3546707-5	2	-	-	-	-		Helper spring	Hjälpfjäder	3) -1993	5
	9140067-1	2	-	-	-	-		Helper spring	Hjälpfjäder	MARKED S,H	2
	9140129-9	2	-	-	-	-		Helper spring	Hjälpfjäder	MARKED L	3
16	3546512-9	2	-	-	-	-		Stop washer	Anslagsbricka	-1993	2
	3546520-2	2	-	-	-	-		Stop washer	Anslagsbricka	1994-	2
17	9140068-9	2	-	-	-	-		Protecting bellows	Skyddsbälg	(6800221)	3
18	3546640-8	2	-	-	-	-		Spring	Fjäder	-1993 AUTO.TRANS W/O A.C MARKED 11,15,1L,AA,CC, S2	3
	3546641-6	2	-	-	-	-		Spring	Fjäder	-1993 AUTO.TRANS A.C. MAN.TRANS W/O A.C MARKED 21,25,2L,EE,FF, 1X,2X,S3	3
	3546642-4	2	-	-	-	-		Spring	Fjäder	-1993 MAN.TRANS A.C MARKED 31,35,GG,HH, S1,3L	3
	3546284-5	2	-	-	-	-		Front spring	Framfjäder	3) -1993	4
	3546643-2	2	-	-	-	-		Spring	Fjäder	MARKED 45,JJ,S4	3
	3546833-9	2	-	-	-	-		Spring	Fjäder	MARKED 7L,7X	3
	3546644-0	2	-	-	-	-		Spring	Fjäder	MARKED 55	3
	9169021-4	2	-	-	-	-		Spring	Fjäder	AWD	3
19	*(271709)*	1	-	-	-	-	SP	Shock absorber kit left	Stötdämparsats vänster	-1993 GLE REPL 1PCS 271831-0, 1PCS 3546520-2, 1PCS 9140102-6, 2PCS 972408-9	1
	(271710)	1	-	-	-	-	SP	Shock absorber kit right	Stötdämparsats höger	-1993 GLE REPL 1PCS 271831-0, 1PCS 3546520-2, 1PCS 9140102-6, 2PCS 972408-9	1
	(3546900)	1	-	-	-	-	SP	Shock absorber left	Stötdämpare vänster	-1993 GLT REPL 1PCS 271833-6, 1PCS 3546520-2, 1PCS 9140102-6, 2PCS 972408-9	1
	3546835-4	1	-	-	-	-		Shock absorber right	Stötdämpare höger	-1993 GLT REPL 1PCS 271833-6, 1PCS 3546520-2, 1PCS 9140102-6, 2PCS 972408-9	1

1) For marking see product plate (model years 1994-). / För märkning se produktplåt, gäller årsmodell 1994-.
2) Service version. / Serviceutförande.
3) For vehicles with lower chassi. / För vagnar med sänkt chassi.

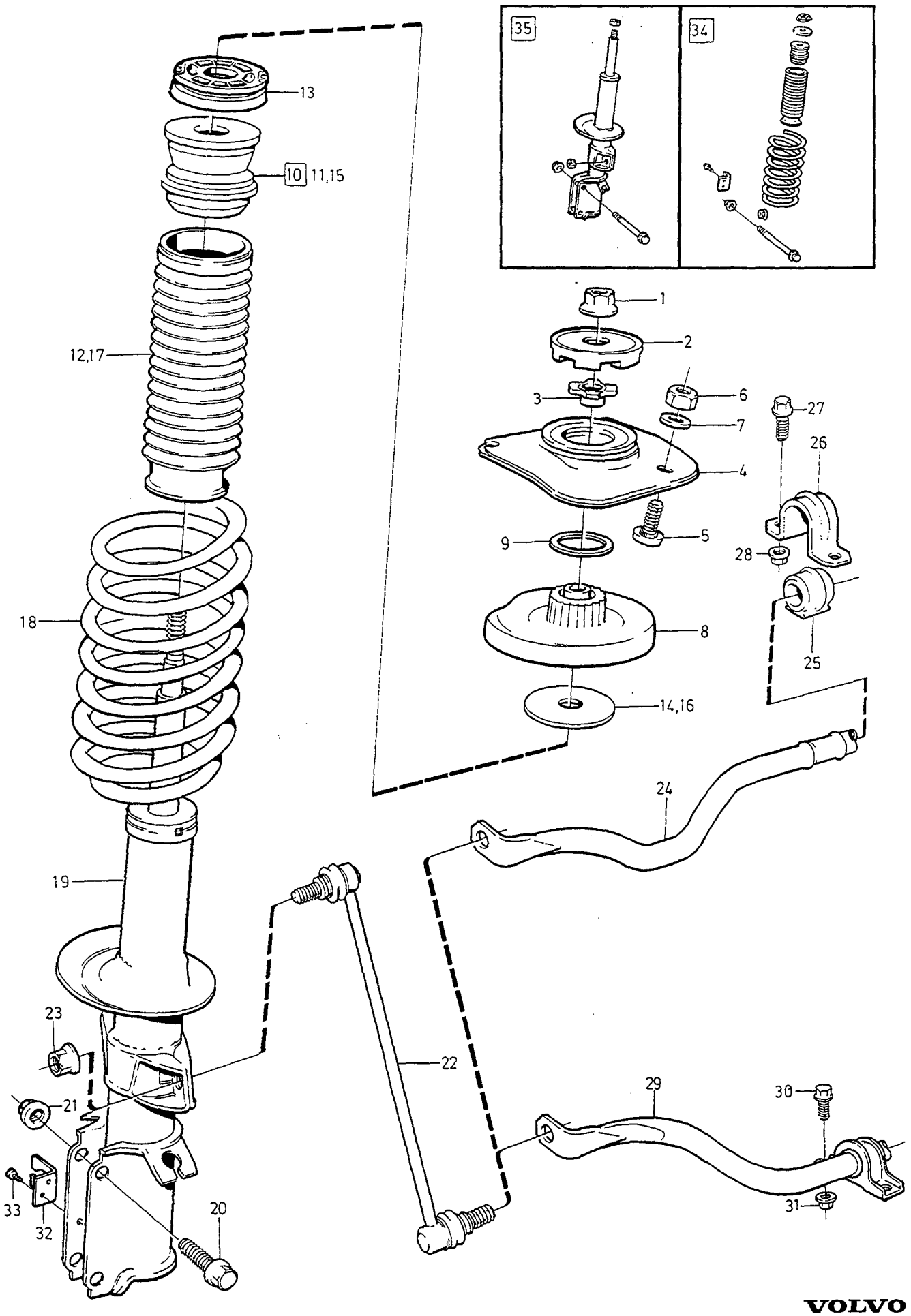

VOLVO
Genuine Parts
PV720 67402

A B C D E

FRONT SUSPENSION FRAMFJÄDRING

Group Grupp 72

Page Sida 747

1)

Fig	Part No. Artikelnummer	Quantity / Antal A	B	C	D	E	PS	Description	Benämning	Notes Anmärkning	SR
	3546901-4	1	-	-	-	-		Shock absorber left	Stötdämpare vänster	3) -1993	6
	3546834-7	1	-	-	-	-		Shock absorber right	Stötdämpare höger	3) -1993	6
	(271831)	1	-	-	-	-	SP	Shock absorber kit	Stötdämparsats	MARKED 11,21,31,AA,EE, GG,KK,CA	1
	(271833)	1	-	-	-	-	SP	Shock absorber kit	Stötdämparsats	MARKED 15,25,35,45,1L, 2L,7L,2X,7X,CC,FF,HH, JJ,S2,S3,S4,1X,2C,S1, 55,3L,2V,6X,F2 REPL 1PCS 9140072-1, 1PCS 272283-3	1
	6816319-5	2	-	-	-	-		Shock absorber	Stötdämpare	850R	1
✕	9140072-1	2	-	-	-	-		Shock absorber	Stötdämpare	FOR 272283-3	1
20	965194-4	4	-	-	-	-	IK	Flange screw	Flänsskruv		2
21	971099-7	4	-	-	-	-	IK	Flange lock nut	Flänslåsmutter		2
22	1387860-8	2	-	-	-	-		Link	Länk		3
23	971098-9	4	-	-	-	-		Flange lock nut	Flänslåsmutter		2
24		1	-	-	-	-	NS	Anti-roll bar	Krängningshämmare	O.DIA 20 mm -1993 REPL 1PCS 3546860-2	
25	3546730-7	2	-	-	-	-		Bushing	Bussning	-1993	2
26	6800334-2	2	-	-	-	-		Clamp	Klamma	-1993	3
27	946329-0	4	-	-	-	-		Flange screw	Flänsskruv	-1993	2
28	971098-9	4	-	-	-	-		Flange lock nut	Flänslåsmutter	-1993	2
29	3546860-2	1	-	-	-	-		Anti-roll bar	Krängningshämmare	-1996 MARKED X O.DIA 20 mm	4
☆	9173982-1	1	-	-	-	-		Anti-roll bar	Krängningshämmare	1997 MARKED 1 O.DIA 20 mm	4
☆	9173983-9	1	-	-	-	-		Anti-roll bar	Krängningshämmare	-1996 MARKED Y O.DIA 21 mm (3546861)	4
☆	9173983-9	1	-	-	-	-		Anti-roll bar	Krängningshämmare	1997 MARKED 2 O.DIA 21 mm	4
	9173471-5	1	-	-	-	-		Anti-roll bar	Krängningshämmare	MARKED A O.DIA 21,5 mm	4
	9151441-4	1	-	-	-	-		Anti-roll bar	Krängningshämmare	MARKED Z O.DIA 21,5 mm	4
30	946329-0	4	-	-	-	-		Flange screw	Flänsskruv	M10x25 1994-	2
31	971098-9	4	-	-	-	-		Flange lock nut	Flänslåsmutter	1994-	2
32	9140102-6	1	-	-	-	-		Bracket	Konsol	1994-	2
33	972408-9	4	-	-	-	-		Screw	Skruv		1
34	9134618-9	1	-	-	-	-		Spring kit accessories	Fjädersats tillbehör	W/O TURBO AUTO.TRANS	4
	3546833-9	2	-	-	-	-		•Spring	•Fjäder	SEE FIG. 18	3
	9140129-9	2	-	-	-	-		•Helper spring	•Hjälpfjäder	SEE FIG. 15	3
	9140068-9	2	-	-	-	-		•Protecting bellows	•Skyddsbälg	SEE FIG. 17	3
	3546520-2	2	-	-	-	-		•Stop washer	•Anslagsbricka	SEE FIG. 16	2
	965194-4	4	-	-	-	-		•Flange screw	•Flänsskruv	SEE FIG. 20	2
	971099-7	4	-	-	-	-		•Flange lock nut	•Flänslåsmutter	SEE FIG. 21	2
	971098-9	2	-	-	-	-		•Flange lock nut	•Flänslåsmutter	SEE FIG. 23	2
	971100-3	2	-	-	-	-		•Flange lock nut	•Flänslåsmutter	SEE FIG. 1	2
	9140102-6	2	-	-	-	-		•Bracket	•Konsol	SEE FIG. 32	2
	972408-9	4	-	-	-	-		•Screw	•Skruv	SEE FIG. 33	1
	9134619-7	1	-	-	-	-		Spring kit accessories	Fjädersats tillbehör	TURBO AUTO.TRANS	4
	3546640-8	2	-	-	-	-		•Spring	•Fjäder	SEE FIG. 18	3
	9140129-9	2	-	-	-	-		•Helper spring	•Hjälpfjäder	SEE FIG. 15	3
	9140068-9	2	-	-	-	-		•Protecting bellows	•Skyddsbälg	SEE FIG. 17	3
	3546520-2	2	-	-	-	-		•Stop washer	•Anslagsbricka	SEE FIG. 16	2
	965194-4	4	-	-	-	-		•Flange screw	•Flänsskruv	SEE FIG. 20	2
	971099-7	4	-	-	-	-		•Flange lock nut	•Flänslåsmutter	SEE FIG. 21	2
	971098-9	2	-	-	-	-		•Flange lock nut	•Flänslåsmutter	SEE FIG. 23	2
	971100-3	2	-	-	-	-		•Flange lock nut	•Flänslåsmutter	SEE FIG. 1	2

1) For marking see product plate (model years 1994-). / För märkning se produktplåt, gäller årsmodell 1994-.
3) For vehicles with lower chassi. / För vagnar med sänkt chassi.

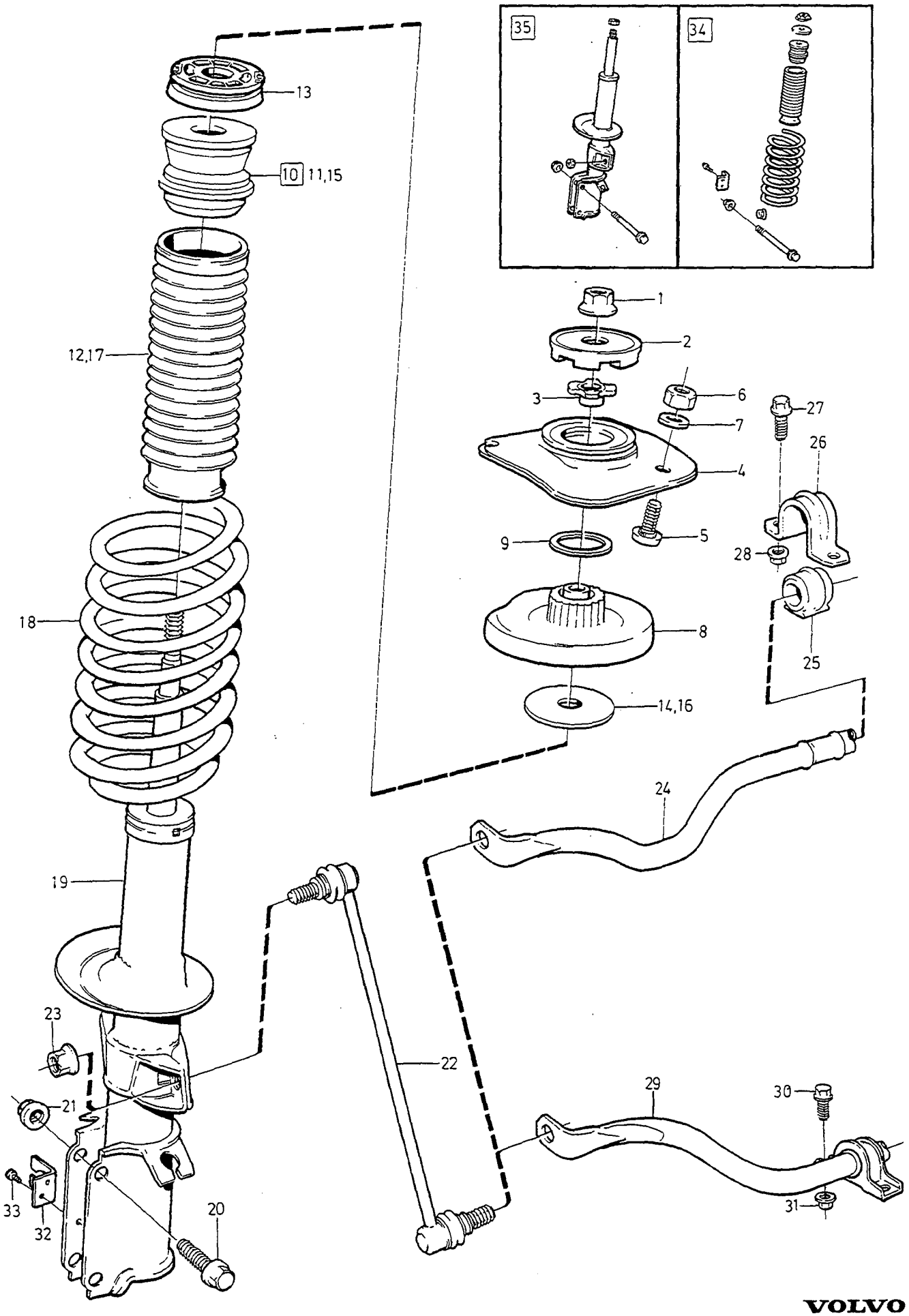

VOLVO
Genuine Parts
PV720 67402

A		FRONT SUSPENSION FRAMFJÄDRING	Group Grupp 72
B			
C			
D			Page Sida 749
E		1)	

Fig	Part No. Artikelnummer	Quantity / Antal A	B	C	D	E	PS	Description	Benämning	Notes Anmärkning	SR
	9140102-6	2	-	-	-	-		• Bracket	• Konsol	SEE FIG. 32	2
	972408-9	4	-	-	-	-		• Screw	• Skruv	SEE FIG. 33	1
35	9134620-5	1	-	-	-	-		Shock absorber kit accessories	Stötdämparsats tillbehör	W/O GLT TURBO (271833)	4
☆	9140072-1	2	-	-	-	-		• Shock absorber	• Stötdämpare	SEE FIG. 19	1
☆	272283-3	2	-	-	-	-		• Mounting kit	• Monteringssats		3
	971099-7	2	-	-	-	-		•• Flange lock nut	•• Flänslåsmutter	SEE FIG. 21	2
	971098-9	1	-	-	-	-		•• Flange lock nut	•• Flänslåsmutter	SEE FIG. 23	2
	971100-3	1	-	-	-	-		•• Flange lock nut	•• Flänslåsmutter	SEE FIG. 1	2
	965194-4	2	-	-	-	-		•• Flange screw	•• Flänsskruv	SEE FIG. 20	2

1) For marking see product plate (model years 1994-). / För märkning se produktplåt, gäller årsmodell 1994-.

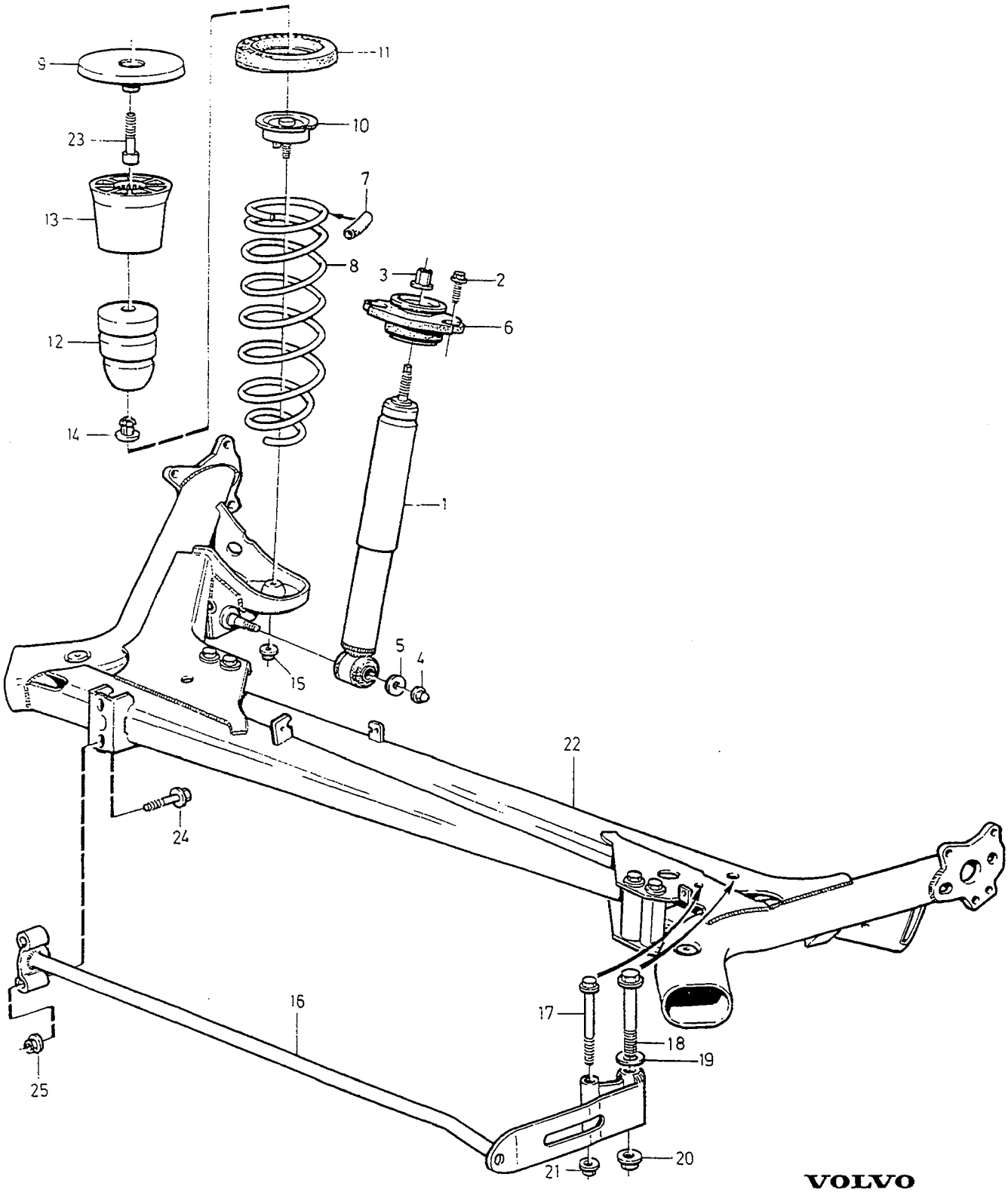

VOLVO
Genuine Parts
PV 730 69588

A
B
C
D
E

REAR SUSPENSION — BAKFJÄDRING

Group / Grupp 72

Page / Sida 751

1) 2WD

Fig	Part No. Artikelnummer	Quantity / Antal A	B	C	D	E	PS	Description	Benämning	Notes Anmärkning	SR
1	3546282-9	2	-	-	-	-		Shock absorber	Stötdämpare	2) -1993	6
	6816248-6	2	-	-	-	-		Shock absorber	Stötdämpare	850R 4DRS	1
	6816327-8	2	-	-	-	-		Shock absorber	Stötdämpare	850R 5DRS NIVOMAT	1
		-	-	-	-	-		Shock absorber kit •SEE 72•757	Stötdämparsats •SEE 72•757		
2	945444-8	4	-	-	-	-		Flange screw	Flänsskruv	3)	2
	946671-5	4	-	-	-	-		Flange screw	Flänsskruv	4)	2
3	969322-7	1	-	-	-	-	IK	Flange nut	Flänsmutter		2
	969494-4	1	-	-	-	-	IK	Flange lock nut	Flänslåsmutter		2
4	974180-2	1	-	-	-	-	IK	Flange cap nut	Flänshattmutter		2
5	960145-1	1	-	-	-	-	IK	Washer	Bricka		2
6	3516151-2	2	-	-	-	-		Support plate	Lagring	4DRS CH -52900	3
	3516151-2	2	-	-	-	-		Support plate	Lagring	W/O NIVOMAT 4DRS CH 52901-. 5DRS	3
	(9140337)	2	-	-	-	-	SP	Support plate	Lagring	NIVOMAT 4DRS CH 52901-114946. 5DRS CH -23009. REPL 1PCS 9140847-6	3
	9140847-6	2	-	-	-	-		Support plate	Lagring	NIVOMAT 4DRS CH 114947-. 5DRS CH 23010-.	3
7	9157609-0	2	-	-	-	-		Hose	Slang	1995- NIVOMAT	4
8	3546893-3	2	-	-	-	-		Rear spring	Bakfjäder	STD 4DRS CH -100399. MARKED A (3546333)	3
	3546335-5	2	-	-	-	-		Rear spring	Bakfjäder	STD 5DRS -1993. MARKED E	3
	3546334-8	2	-	-	-	-		Rear spring	Bakfjäder	NIVOMAT 4DRS CH -52900	3
	3546549-1	2	-	-	-	-		Rear spring	Bakfjäder	NIVOMAT 4DRS CH 52901-100399	3
	9140100-0	2	-	-	-	-		Rear spring	Bakfjäder	NIVOMAT 5DRS. MARKED F	3
	3546285-2	2	-	-	-	-		Rear spring	Bakfjäder	2) 4DRS -1993. MARKED G	4
	9140099-4	2	-	-	-	-		Rear spring	Bakfjäder	MARKED C	3
	9140132-3	2	-	-	-	-		Rear spring	Bakfjäder	MARKED J	3
	9140133-1	2	-	-	-	-		Rear spring	Bakfjäder	MARKED K	3
	9140807-0	2	-	-	-	-		Rear spring	Bakfjäder	MARKED L	3
9	1387906-9	2	-	-	-	-		Washer	Bricka		2
10	3546435-3	2	-	-	-	-		Spring anchorage	Fjäderfäste	4DRS CH -82637. 5DRS CH -5202	4
	3546435-3	2	-	-	-	-		Spring anchorage	Fjäderfäste	W/O NIVOMAT 4DRS CH 82638-. 5DRS CH 5203-	4
	9140723-9	2	-	-	-	-		Spring anchorage	Fjäderfäste	NIVOMAT 4DRS CH 82638-. 5DRS CH 50-	4
11	1387907-7	2	-	-	-	-		Spacer upper	Mellanlägg övre		4
12	3516327-8	2	-	-	-	-		Helper spring	Hjälpfjäder	-1993 W/O NIVOMAT. MARKED S	3
	9140723-9	2	-	-	-	-		Spring anchorage	Fjäderfäste	-1993 NIVOMAT (9140390)	4
	3546705-9	2	-	-	-	-		Helper spring	Hjälpfjäder	2) -1993. MARKED L,H	5
13	3530446-8	1	-	-	-	-		Anchorage	Fäste	-1994	4
	9140177-8	1	-	-	-	-		Anchorage	Fäste	1995-	4

1) See product sign for marking. / För märkning se produktskylt.
2) For vehicles with lower chassi. / För vagnar med sänkt chassi.
3) FC 1; 854 CH-177509. FC 2; 854 CH-209065, 855 CH-110042 .
4) FC 1; 854 CH 177510-. FC 2; 854 CH 209066-, 855 CH 110043-.

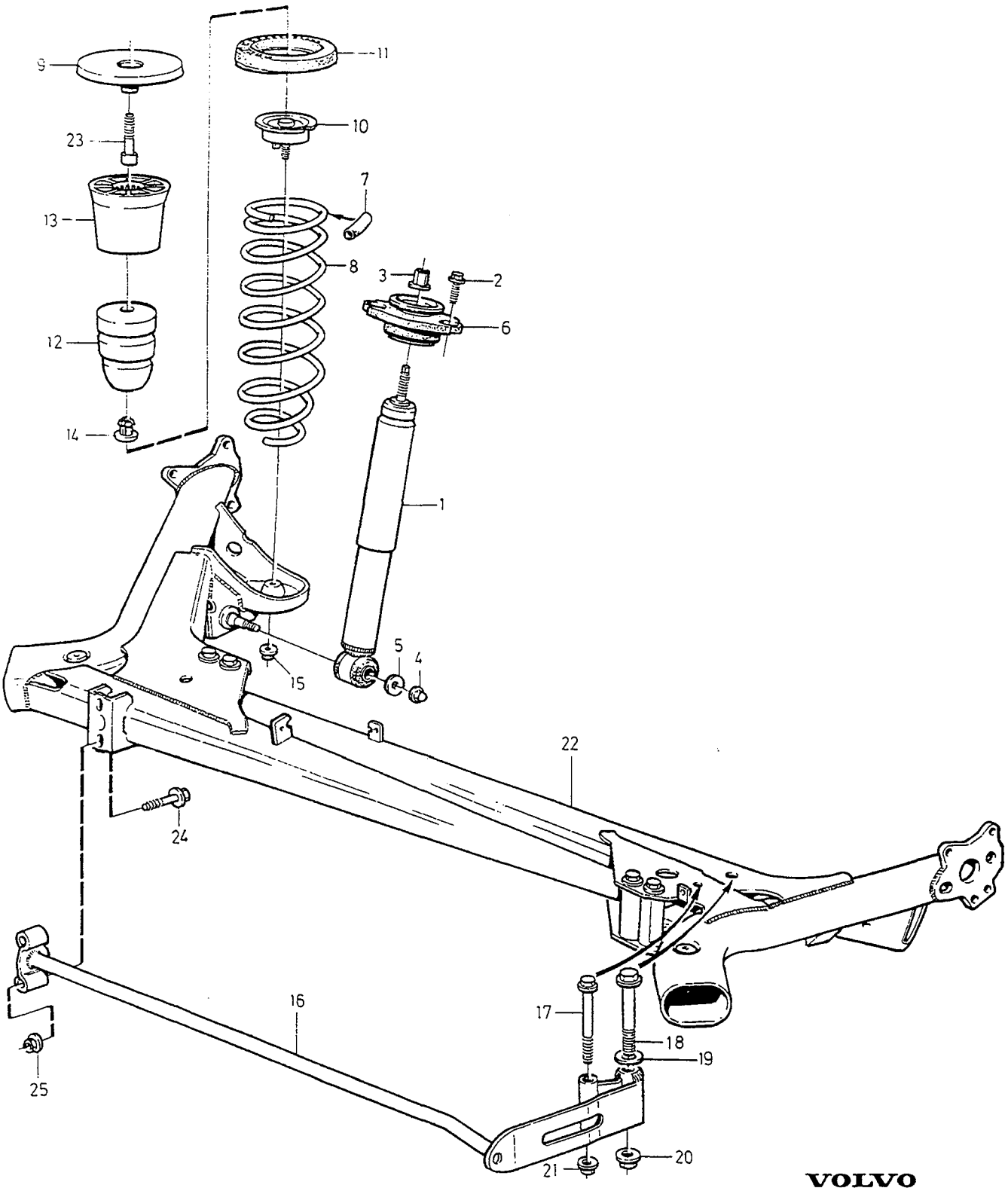

VOLVO
Genuine Parts
PV 730 69588

A
B
C
D
E

REAR SUSPENSION BAKFJÄDRING

Group Grupp 72

Page Sida 753

1) 2WD

Fig	Part No. Artikelnummer	Quantity / Antal A	B	C	D	E	PS	Description	Benämning	Notes Anmärkning	SR
14	*(6800324)*	1	-	-	-	-	SP	Locating pin	Styrpinne	-1994 REPL 1PCS 9157631-4	4
	9157631-4	1	-	-	-	-		Locating pin	Styrpinne	1995-	4
15	971098-9	2	-	-	-	-		Flange lock nut	Flänslåsmutter		2
16	3546386-8	1	-	-	-	-		Anti-roll bar	Krängningshämmare	-1993 W/O NIVOMAT. MARKED M O.DIA 19.5 mm	4
☆	9191461-4	1	-	-	-	-		Anti-roll bar	Krängningshämmare	2) -1993 O.DIA 20.8 mm NIVOMAT. MARKED P	4
☆	9191462-2	1	-	-	-	-		Anti-roll bar	Krängningshämmare	MARKED N	4
	9140203-2	1	-	-	-	-		Anti-roll bar	Krängningshämmare	MARKED V	4
17	965189-4	1	-	-	-	-		Flange screw	Flänsskruv		2
18	946473-6	1	-	-	-	-		Flange screw	Flänsskruv		2
19	955897-4	1	-	-	-	-		Washer	Bricka		2
20	971096-3	1	-	-	-	-		Flange nut	Flänsmutter		2
21	971095-5	1	-	-	-	-		Flange nut	Flänsmutter		3
22		2	-	-	-	-		Support arm •SEE 65•733	Bärarm •SEE 65•733		
23	959245-2	2	-	-	-	-		Screw	Skruv	4DRS CH -64376. 5DRS CH -263	2
	979656-6	2	-	-	-	-		Hex. socket screw	Insexskruv	4DRS CH 64377-. 5DRS CH 264-	2
24	965220-7	2	-	-	-	-		Flange screw	Flänsskruv		2
25	971098-9	2	-	-	-	-		Flange lock nut	Flänslåsmutter		2

1) See product sign for marking. / För märkning se produktskylt.
2) For vehicles with lower chassi. / För vagnar med sänkt chassi.

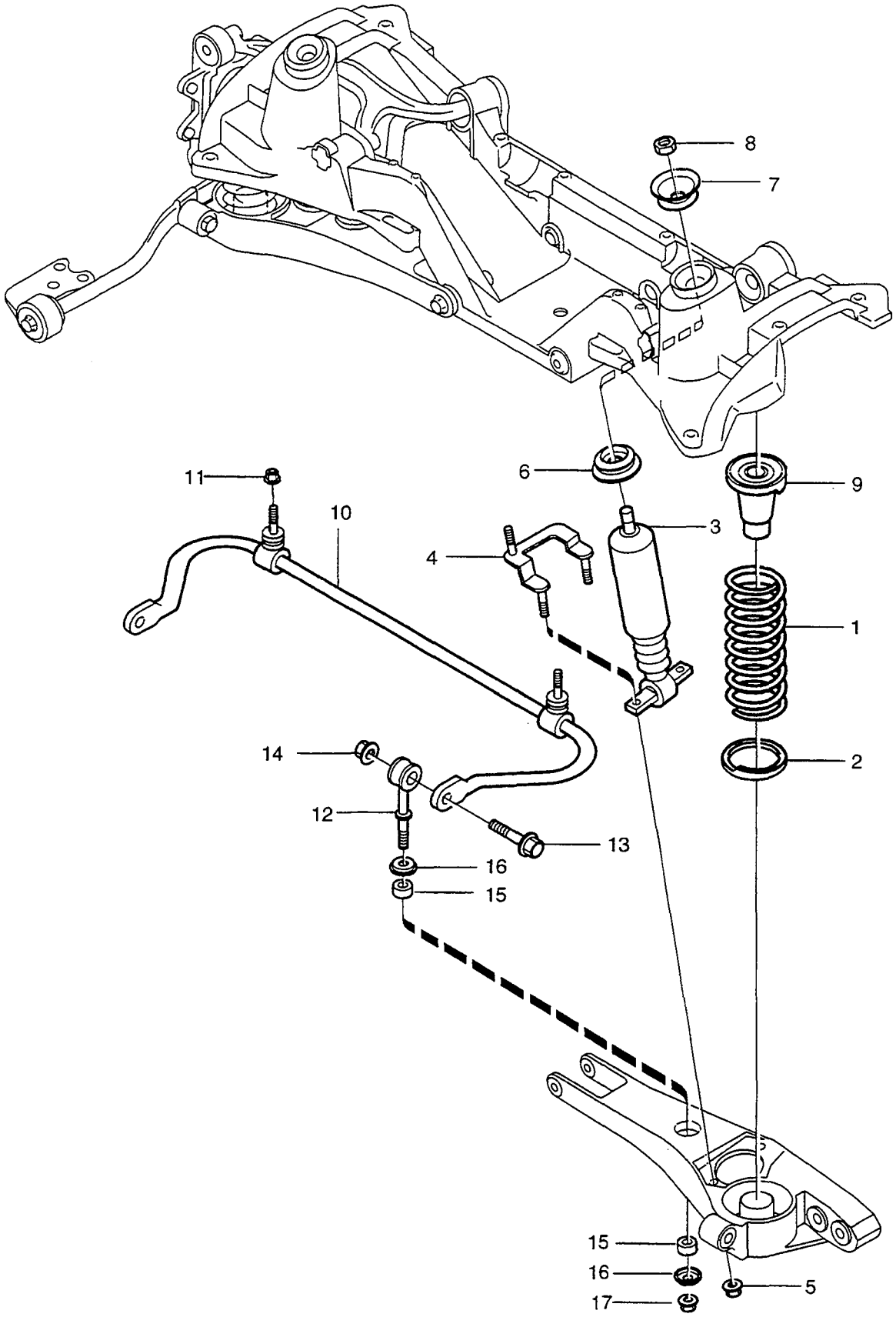

VOLVO
Genuine Parts
PV 730 67242

A
B
C
D
E

REAR SUSPENSION BAKFJÄDRING

Group / Grupp 72

Page / Sida 755

1) AWD

Fig	Part No. Artikelnummer	Quantity / Antal A	B	C	D	E	PS	Description	Benämning	Notes Anmärkning	SR
1	9173775-9	2	-	-	-	-		Rear spring	Bakfjäder	NIVOMAT MARKED M	3
2	9169378-8	2	-	-	-	-		Spring seat	Fjädersäte		4
3	9157306-3	2	-	-	-	-		Shock absorber	Stötdämpare	NIVOMAT MARKED M	1
4	9169376-2	1	-	-	-	-		Bracket, l.h.	Konsol, v	NIVOMAT	4
	9169377-0	1	-	-	-	-		Bracket, r.h.	Konsol, h	NIVOMAT	4
5	971098-9	4	-	-	-	-		Flange lock nut	Flänslåsmutter		2
6	9157321-2	2	-	-	-	-		Support plate	Lagring		4
7	9157320-4	2	-	-	-	-		Bearing bushing	Lagerbussning		4
8	969494-4	2	-	-	-	-		Flange lock nut	Flänslåsmutter		2
9	9157311-3	2	-	-	-	-		Buffer	Buffert	MARKED F	2
10	9157312-1	1	-	-	-	-		Anti-roll bar	Krängningshämmare	MARKED W	4
11	971099-7	2	-	-	-	-		Flange lock nut	Flänslåsmutter		2
12	9157313-9	2	-	-	-	-		Link	Länk		3
13		2	-	-	-	-	NS	Flange screw	Flänsskruv		
14	971099-7	2	-	-	-	-		Flange lock nut	Flänslåsmutter		2
15	1205991-1	4	-	-	-	-		Bushing	Bussning		2
16	1229303-1	4	-	-	-	-		Washer	Bricka		2
17	971098-9	2	-	-	-	-		Flange lock nut	Flänslåsmutter		2

1) See product sign for marking. / För märkning se produktskylt.

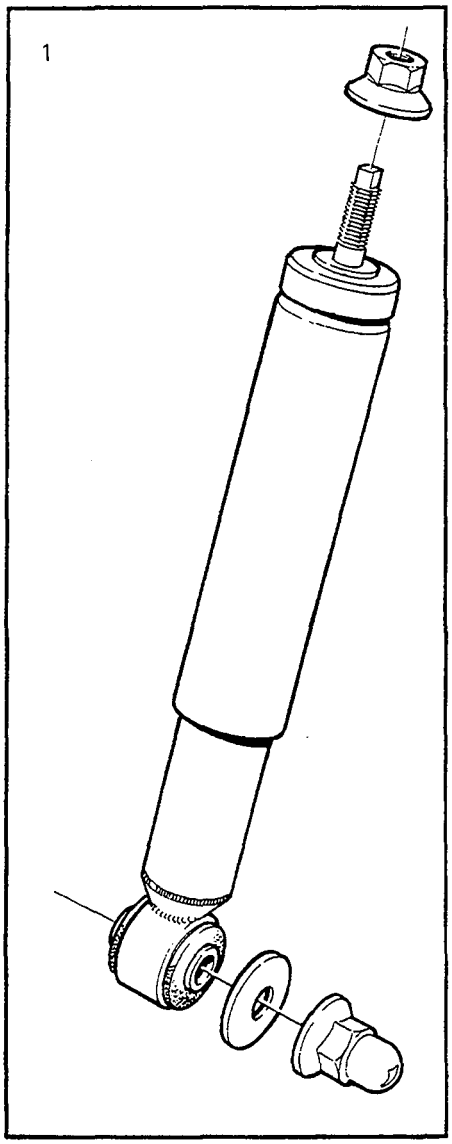
1

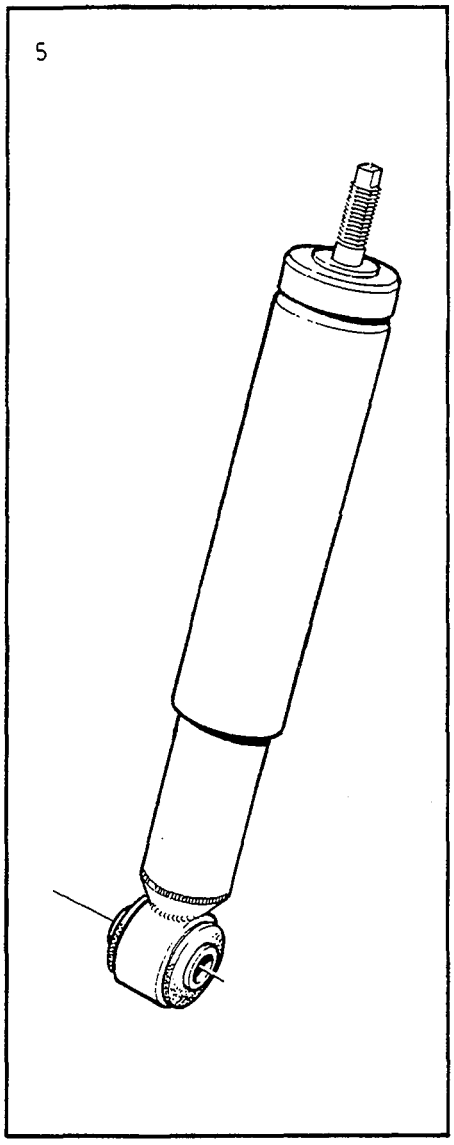
5

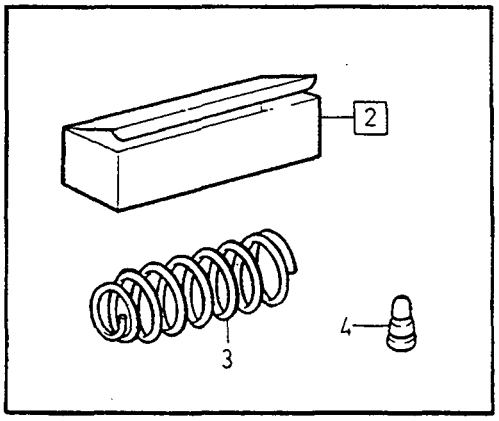
2
3
4

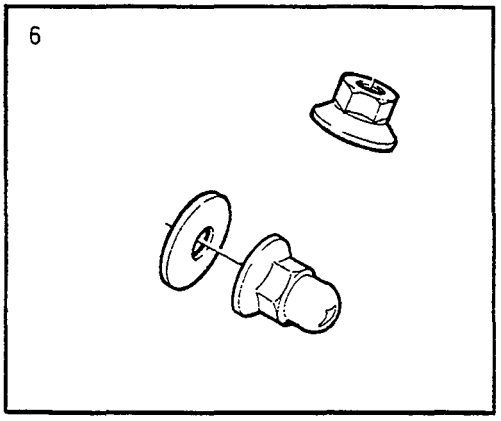
6

A
B
C
D
E

SHOCK ABSORBER KITS — STÖTDÄMPARSATSER
REAR — BAKRE
SHOCK ABSORBERS — STÖTDÄMPARE

Group / Grupp 72
Page / Sida 757

1) 2WD

Fig	Part No. Artikelnummer	Quantity / Antal A	B	C	D	E	PS	Description	Benämning	Notes Anmärkning	SR
1	*(271492)*	1	-	-	-	-	SP	Shock absorber kit	Stötdämparsats	2) STD GLT REPL 1PCS 6800327-6, 1PCS 272284-1	1
	(271492)	1	-	-	-	-	SP	Shock absorber kit	Stötdämparsats	STD GLE 4DRS CH 30700-100399 REPL 1PCS 6800327-6, 1PCS 272284-1	1
	(271492)	1	-	-	-	-	SP	Shock absorber kit	Stötdämparsats	MARKED A REPL 1PCS 6800327-6, 1PCS 272284-1	1
	271904-5	1	-	-	-	-		Shock absorber kit	Stötdämparsats	GLT 4DRS CH 30700-100399 (271687)	1
	271904-5	1	-	-	-	-		Shock absorber kit	Stötdämparsats	MARKED C (271687)	1
	271493-9	1	-	-	-	-		Shock absorber kit	Stötdämparsats	NIVOMAT 4DRS CH -52900	1
	(271716)	1	-	-	-	-	SP	Shock absorber kit	Stötdämparsats	3) NIVOMAT 4DRS CH 52901-82637. 5DRS CH -5202 REPL 1PCS 271809-6, 1PCS 9140847-6, 1PCS 969494-4, 1PCS 9140723-9	1
		-	-	-	-	-		Replacement parts	Ersättande artiklar		
1		-	-	-	-	-		•9140847-9	•9140847-9		
								••SEE 72•759	••SEE 72•759		
		-	-	-	-	-		•969494-4	•969494-4		
								••SEE 72•759	••SEE 72•759		
		-	-	-	-	-		•9140723-9	•9140723-9		
								••SEE 72•759	••SEE 72•759		
	(271809)	1	-	-	-	-	SP	Shock absorber kit	Stötdämparsats	NIVOMAT 4DRS CH 82638-100399. 5DRS CH 5203-11799	1
	(271809)	1	-	-	-	-	SP	Shock absorber kit	Stötdämparsats	MARKED F	1
	271832-8	1	-	-	-	-		Shock absorber kit	Stötdämparsats	MARKED E	1
	271904-5	1	-	-	-	-		Shock absorber kit	Stötdämparsats	MARKED H	1
	271870-8	1	-	-	-	-		Shock absorber kit	Stötdämparsats	MARKED J	1
	271832-8	2	-	-	-	-		Shock absorber kit	Stötdämparsats		1
	271493-9	1	-	-	-	-		Shock absorber kit	Stötdämparsats	4)	1
	9134623-9	1	-	-	-	-		Shock absorber kit accessories	Stötdämparsats tillbehör	TURBO EXC GLT W/O NIVOMAT	4
	271904-5	1	-	-	-	-		•Shock absorber kit	•Stötdämparsats	(271687)	1
2	9134622-1	1	-	-	-	-		Spring kit accessories	Fjädersats tillbehör	W/O NIVOMAT	4
3	3546285-2	2	-	-	-	-		•Rear spring	•Bakfjäder		4
4	3546705-9	2	-	-	-	-		•Helper spring	•Hjälpfjäder		5
☆ 5	6800327-6	1	-	-	-	-		Shock absorber	Stötdämpare		8
☆ 6	272284-1	1	-	-	-	-		Mounting kit	Monteringssats		3

1) For marking see product plate (model years 1994-). / För märkning se produktplåt, gäller årsmodell 1994-.
2) 4DRS CH 30700-. 5DRS.
3) Replacement parts included part or whole in new design, referred to in another section of this catalogue. / Ersättande artiklar ingår helt eller delvis i nytt utförande, redovisat i annat avsnitt i denna katalog.
4) For vehicles with levelling. / För vagnar med nivåreglering.

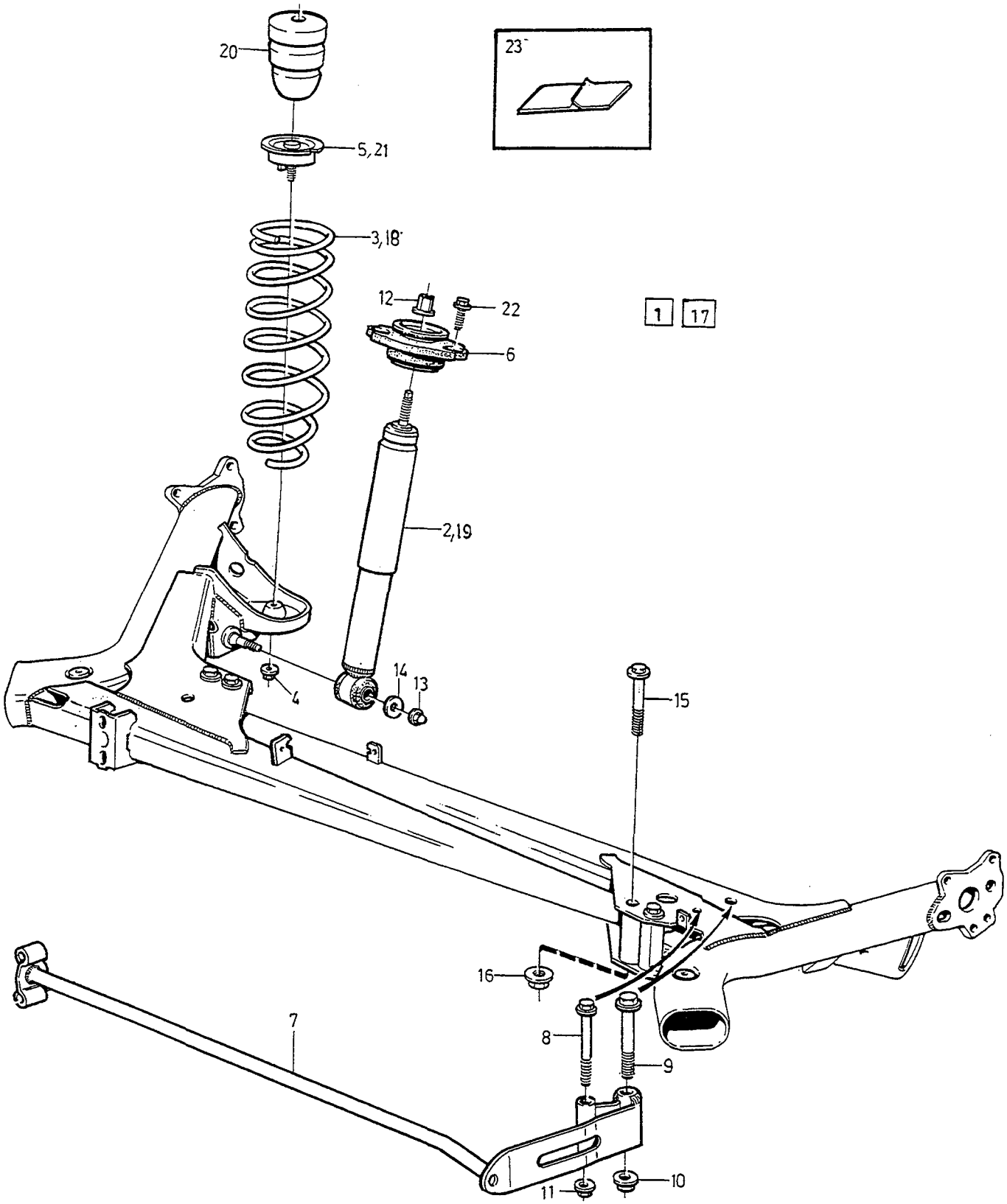
20
23
5, 21
3, 18
12
22
1
17
6
2, 19
14
13
4
15
16
7
8
9
11
10

A	4DRS CH-16499
B	4DRS CH 16500-
C	5DRS
D	
E	

SUSPENSION LEVELLING NIVÅREGLERING

Group / Grupp 72

Page / Sida 759

2WD

Fig	Part No. / Artikelnummer	Quantity / Antal A	B	C	D	E	PS	Description	Benämning	Notes / Anmärkning	SR
1	3542283-1	1	-	-	-	-		Levelling kit	Nivåregleringssats	1)	3
	9124837-7	-	1	-	-	-		Levelling kit	Nivåregleringssats	1)	3
	9124841-9	-	-	1	-	-		Levelling kit	Nivåregleringssats	1)	3
2	271493-9	1	-	-	-	-		• Shock absorber kit	• Stötdämparsats		1
	(271716)	-	1	-	-	-	SP	• Shock absorber kit	• Stötdämparsats	REPL 1PCS 271809-6, 1PCS 9140847-6, 1PCS 969494-4, 1PCS 9140723-9	1
		-	-	-	-	-		.....	.....		
2		-	-	-	-	-		• • Replacement parts • • • SEE 72•759/C	• • Ersättande artiklar • • • SEE 72•759/C		
	(271809)	-	-	1	-	-	SP	• Shock absorber kit	• Stötdämparsats		1
3	3546334-8	2	-	-	-	-		• Rear spring	• Bakfjäder		3
	3546549-1	-	2	-	-	-		• Rear spring	• Bakfjäder		3
	9140100-0	-	-	2	-	-		• Rear spring	• Bakfjäder		3
4	971098-9	2	2	2	-	-		• Flange lock nut	• Flänslåsmutter		2
5	3546435-3	2	2	-	-	-		• Spring anchorage	• Fjäderfäste		4
	9140723-9	-	-	2	-	-		• Spring anchorage	• Fjäderfäste		4
6	9140847-6	-	2	2	-	-		• Support plate	• Lagring	(9140337)	3
☆ 7	9191461-4	1	1	-	-	-		• Anti-roll bar	• Krängningshämmare		4
☆	9191462-2	-	-	1	-	-		• Anti-roll bar	• Krängningshämmare		4
8	965189-4	-	1	1	-	-		• Flange screw	• Flänsskruv		2
9	946473-6	-	1	1	-	-		• Flange screw	• Flänsskruv		2
10	971096-3	-	1	1	-	-		• Flange nut	• Flänsmutter		2
11	971095-5	-	1	1	-	-		• Flange nut	• Flänsmutter		3
12	969494-4	-	-	2	-	-		• Flange lock nut	• Flänslåsmutter		2
13	974180-2	-	-	2	-	-		• Flange cap nut	• Flänshattmutter		2
14	960145-1	-	-	2	-	-		• Washer	• Bricka		2
☆ 15	980926-0	-	-	2	-	-		• Sems screw	• Semsskruv		2
16	3546077-3	-	-	2	-	-		• Flange nut	• Flänsmutter		2
17	9134624-7	1	1	-	-	-		Levelling kit	Nivåregleringssats	2)	4
	(9134625)	-	-	1	-	-	SP	Levelling kit	Nivåregleringssats	2)	4
18	9140132-3	2	2	-	-	-		• Rear spring	• Bakfjäder		3
	9140133-1	-	-	2	-	-		• Rear spring	• Bakfjäder		3
19	271832-8	2	2	2	-	-		• Shock absorber kit	• Stötdämparsats		1
20	3546705-9	2	2	2	-	-		• Helper spring	• Hjälpfjäder		5
21	3546435-3	2	2	-	-	-		• Spring anchorage	• Fjäderfäste		4
22	945444-8	4	4	4	-	-		• Flange screw	• Flänsskruv		2
23	1379782-4	-	-	2	-	-		• Plastic foam	• Skumplast		6

1) For cars with standard chassi / För vagnar med standard chassi
2) For vehicles with lower chassi. / För vagnar med sänkt chassi.

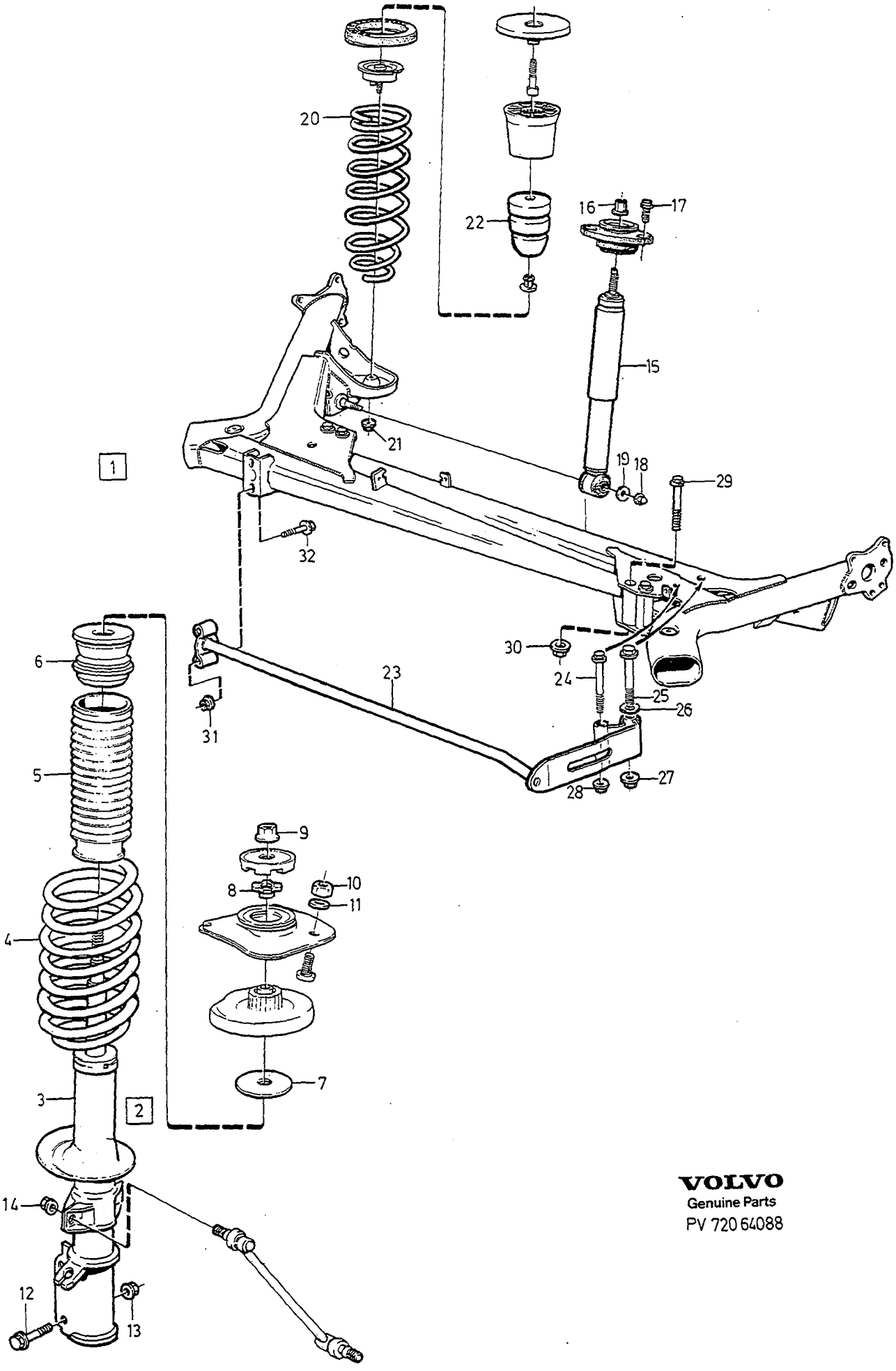

VOLVO
Genuine Parts
PV 720 64088

A
B
C
D
E

HEIGHT REDUCTION KIT — SÄNKNINGSSATS

4DRS

Group / Grupp 72

Page / Sida 761

Fig	Part No. Artikelnummer	Quantity / Antal A	B	C	D	E	P S	Description	Benämning	Notes Anmärkning	S R
1	*9124806*	1	-	-	-	-	OP	Chassis kit	Sänkningssats		4
2	3546523-6	1	-	-	-	-		•Spring strut, l.h.	•Fjäderben, v		3
	3546826	1	-	-	-	-	OP	•Spring strut, r.h.	•Fjäderben, h		3
3	3546901-4	1	-	-	-	-		••Shock absorber l.h.	••Stötdämpare v		6
	3546834-7	1	-	-	-	-		••Shock absorber r.h.	••Stötdämpare h		6
4	3546284-5	1	-	-	-	-		••Front spring	••Framfjäder		4
5	9140068-9	1	-	-	-	-		••Protecting bellows	••Skyddsbälg	(6800221)	3
6	3546707-5	1	-	-	-	-		••Helper spring	••Hjälpfjäder		5
7	3546520-2	1	-	-	-	-		••Stop washer	••Anslagsbricka		2
8	3546245-6	1	-	-	-	-		••Fitting	••Förskruvning		3
9	971100-3	2	-	-	-	-		•Flange lock nut	•Flänslåsmutter		2
10	948645-7	6	-	-	-	-		•Flange lock nut	•Flänslåsmutter		2
11	976944-9	6	-	-	-	-		•Washer	•Bricka		2
12	965194-4	4	-	-	-	-		•Flange screw	•Flänsskruv		2
13	971099-7	4	-	-	-	-		•Flange lock nut	•Flänslåsmutter		2
14	971098-9	2	-	-	-	-		•Flange lock nut	•Flänslåsmutter		2
15	3546282-9	2	-	-	-	-		•Shock absorber	•Stötdämpare		6
16	969322-7	2	-	-	-	-		•Flange nut	•Flänsmutter		2
17	945444-8	4	-	-	-	-		•Flange screw	•Flänsskruv		2
18	974180-2	2	-	-	-	-		•Flange cap nut	•Flänshattmutter		2
19	960145-1	2	-	-	-	-		•Washer	•Bricka		2
20	3546285-2	2	-	-	-	-		•Rear spring	•Bakfjäder		4
21	971098-9	2	-	-	-	-		•Flange lock nut	•Flänslåsmutter		2
22	3546705-9	2	-	-	-	-		•Helper spring	•Hjälpfjäder		5
☆ 23	9191461-4	1	-	-	-	-		•Anti-roll bar	•Krängningshämmare		4
24	965189-4	1	-	-	-	-		•Flange screw	•Flänsskruv		2
25	946473-6	1	-	-	-	-		•Flange screw	•Flänsskruv		2
26	955897-4	1	-	-	-	-		•Washer	•Bricka		2
27	971096-3	1	-	-	-	-		•Flange nut	•Flänsmutter		2
28	971095-5	1	-	-	-	-		•Flange nut	•Flänsmutter		3
☆ 29	980926-0	2	-	-	-	-		•Sems screw	•Semsskruv		2
30	3546077-3	2	-	-	-	-		•Flange nut	•Flänsmutter		2
31	971098-9	2	-	-	-	-		•Flange lock nut	•Flänslåsmutter		2
32	965220-7	2	-	-	-	-		•Flange screw	•Flänsskruv		2

WHEEL / HJUL

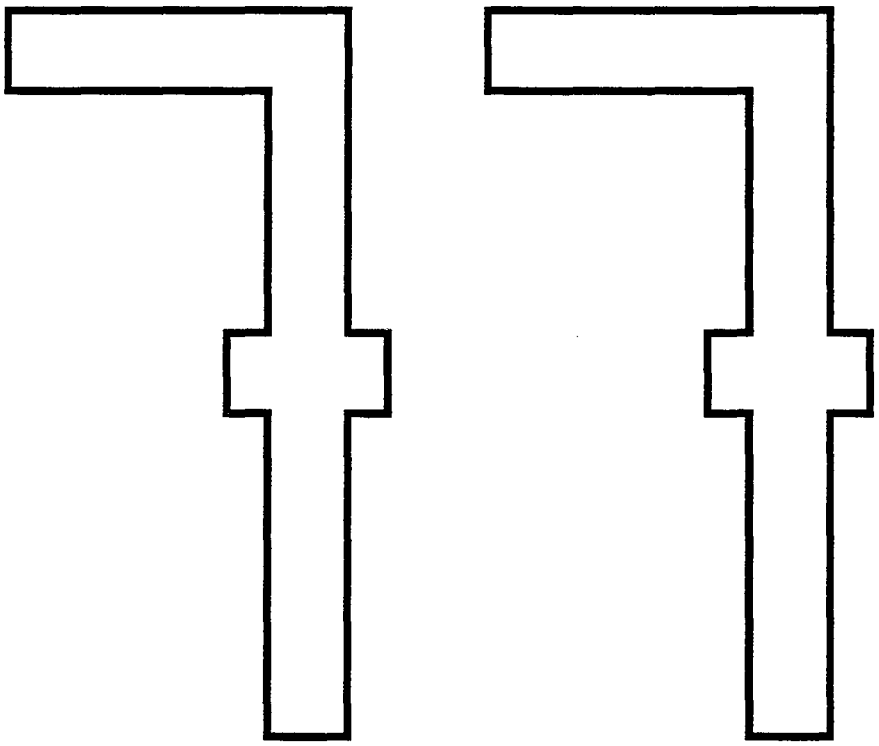

A B C D E		SUB GROUP WHEEL	UNDERGRUPP HJUL	Group Grupp 77 Page Sida 763

Fig	Part No. Artikelnummer	Quantity / Antal A	 B	 C	 D	 E	P S	Description	Benämning	Notes Anmärkning	S R
		-	-	-	-	-		Wheel equipment	Hjulutrustning	SEE 77 • 765	

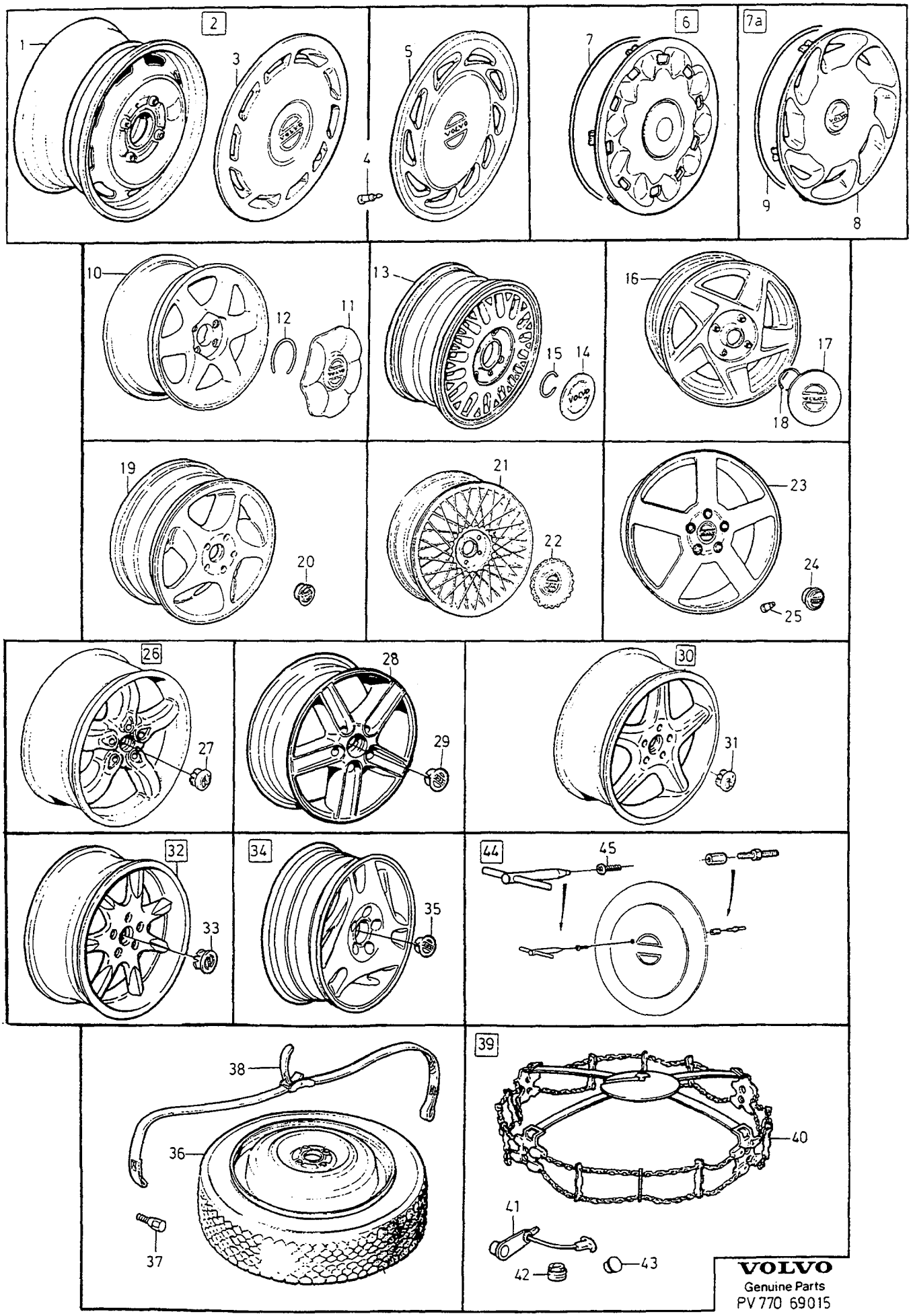

VOLVO
Genuine Parts
PV 770 69015

A
B
C
D
E

WHEEL EQUIPMENT HJULUTRUSTNING

Group / Grupp 77

Page / Sida 765

Fig	Part No. Artikelnummer	Quantity / Antal A	B	C	D	E	PS	Description	Benämning	Notes Anmärkning	SR
1	6802098-1	4	-	-	-	-		Wheel 4 screw holes	Hjul 4-skruvhål	6x15"	2
	6819704-5	4	-	-	-	-		Wheel 5 screw holes	Hjul 5-skruvhål	6x15"	2
☆	9173247-9	4	-	-	-	-		Wheel 5 screw holes	Hjul 5-skruvhål	6,5x15"	2
2	9140548-0	1	-	-	-	-		Wheel cap kit	Hjulkapselsats	GLT (3512452)	2
3	9127311-0	4	-	-	-	-		• Wheel cap	• Hjulkapsel	(6802102)	2
4	1359216-7	4	-	-	-	-		Valve extension	Ventilförlängare		1
5	3546089-8	4	-	-	-	-		Wheel cap	Hjulkapsel	-1995	2
6	9157418-6	4	-	-	-	-		Wheel cap	Hjulkapsel	1996-	2
7	9140700-7	1	-	-	-	-		• Spring	• Fjäder		3
7a	271995-3	1	-	-	-	-		Wheel cap kit	Hjulkapselsats	1995-	2
8	6819707-8	4	-	-	-	-		• Wheel cap	• Hjulkapsel	1995-	2
9	9140700-7	1	-	-	-	-		•• Spring	•• Fjäder		3
10	3546581-4	4	-	-	-	-		Wheel 4 screw holes "CETUS"	Hjul 4-skruvhål "CETUS"	6,5x15" (3546552)	2
	9140545-6	4	-	-	-	-		Aluminium wheel 5 screw holes "CETUS"	Aluminiumhjul 5-skruvhål "CETUS"	6,5x15"	2
11	9140405-3	4	-	-	-	-		Wheel cap	Hjulkapsel	(3546354)	3
12	1325483-4	4	-	-	-	-		Spring	Fjäder		3
13	3542867-1	4	-	-	-	-		Aluminium wheel 4 screw holes "ARGO"	Aluminiumhjul 4-skruvhål "ARGO"	6,5x15"	3
	9134053-9	4	-	-	-	-		Aluminium wheel 5 screw holes "ARGO"	Aluminiumhjul 5-skruvhål "ARGO"	6,5x15"	3
14	1343663-9	4	-	-	-	-		Wheel cap	Hjulkapsel		3
15	1325483-4	1	-	-	-	-		• Spring	• Fjäder		3
16	6802100-5	4	-	-	-	-		Aluminium wheel 4 screw holes "ALPHARD"	Aluminiumhjul 4-skruvhål "ALPHARD"	6x15"	2
17	1343663-9	4	-	-	-	-		Wheel cap	Hjulkapsel		3
18	1325483-4	1	-	-	-	-		• Spring	• Fjäder		3
19	9134402-8	2	-	-	-	-		Aluminium wheel 5 screw holes light grey "COLUMBA"	Aluminiumhjul 5-skruvhål ljusgrå "COLUMBA"	TURBO EXC T-5R L.H. 6,5x16"	2
	9166116-5	2	-	-	-	-		Aluminium wheel 5 screw holes dark grey accessories "COLUMBA"	Aluminiumhjul 5-skruvhål mörkgrå tillbehör "COLUMBA"	T-5R L.H. 6,5x16"	2
	9166314-6	2	-	-	-	-		Aluminium wheel 5 screw holes dark grey accessories "COLUMBA"	Aluminiumhjul 5-skruvhål mörkgrå tillbehör "COLUMBA"	TURBO EXC T-5R R.H. 6,5x16"	2
	9166315-3	2	-	-	-	-		Aluminium wheel 5 screw holes light grey accessories "COLUMBA"	Aluminiumhjul 5-skruvhål ljusgrå tillbehör "COLUMBA"	T-5R R.H. 6,5x16"	2
20	3546923-8	1	-	-	-	-		• Wheel cap	• Hjulkapsel		2
21	9134009-1	4	-	-	-	-		Aluminium wheel 5 screw holes "FORNAX"	Aluminiumhjul 5-skruvhål "FORNAX"	6,5x15" (9434005)	3
22	9134011-7	4	-	-	-	-		Hub cap	Navkapsel		3
23	3529650-8	4	-	-	-	-		Aluminium wheel 5 screw holes "TITAN"	Aluminiumhjul 5-skruvhål "TITAN"	7x17"	2
24	3546923-8	1	-	-	-	-		• Wheel cap	• Hjulkapsel		2
☆ 25	3529872-8	4	-	-	-	-		Valve	Ventil	(3529045)	6
26	9166378-1	4	-	-	-	-		Aluminium wheel "PERSUS" 5 screw holes accessories	Aluminiumhjul "PERSUS" 5-skruvhål tillbehör	1996- 6,5x16"	2
27	3546923-8	1	-	-	-	-		• Wheel cap	• Hjulkapsel		2

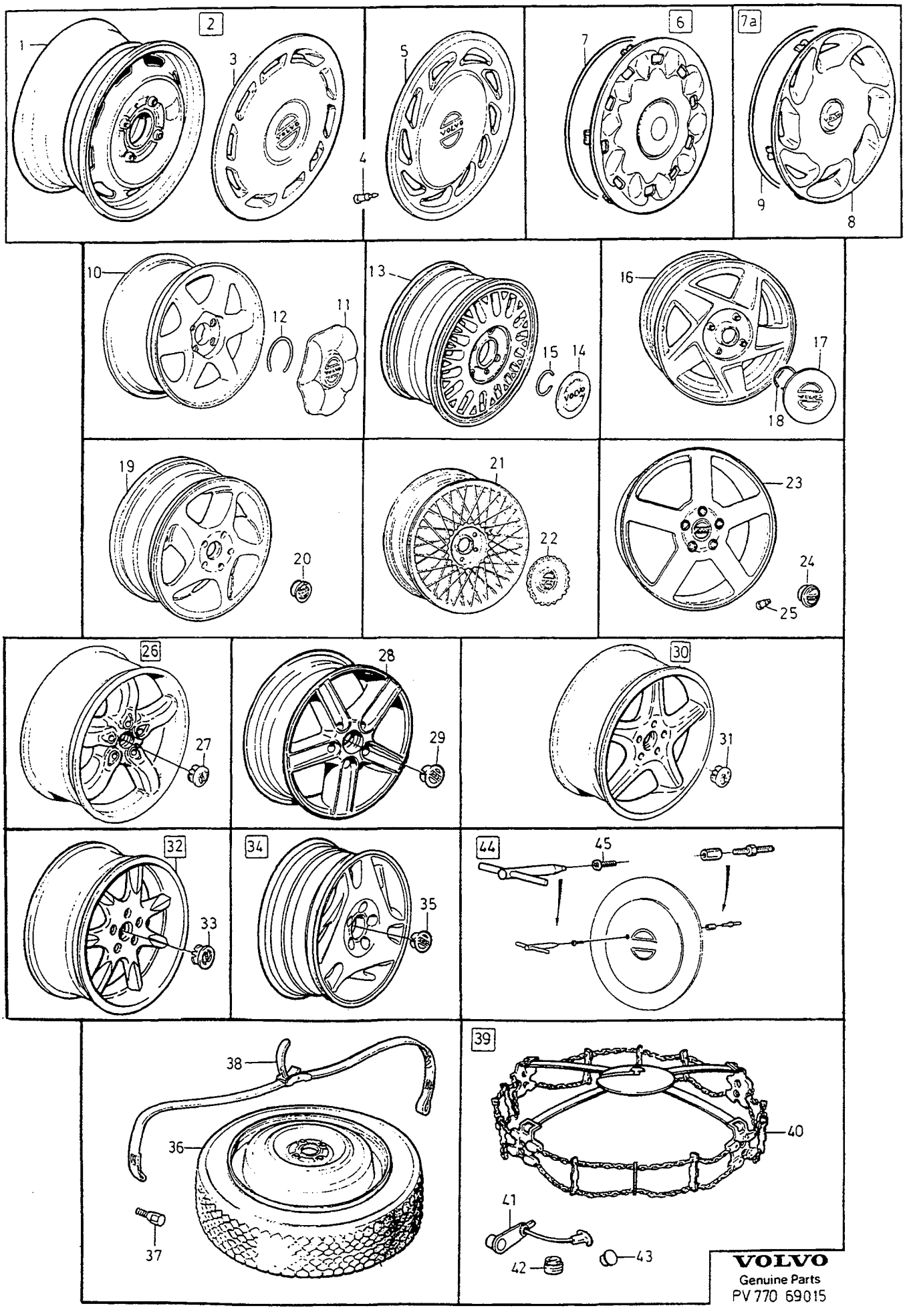

VOLVO
Genuine Parts
PV 770 69015

A
B
C
D
E

WHEEL EQUIPMENT HJULUTRUSTNING

Group / Grupp 77

Page / Sida 767

Fig	Part No. / Artikelnummer	Quantity / Antal A	B	C	D	E	PS	Description	Benämning	Notes / Anmärkning	SR
28	1394935-9	4	-	-	-	-		Aluminium wheel 5 screw holes light grey accessories "SPICA"	Aluminiumhjul 5-skruvhål ljusgrå tillbehör "SPICA"	1996- 6,5x15"	2
29	3546923-8	1	-	-	-	-		• Wheel cap	• Hjulkapsel		2
30	9166450-8	4	-	-	-	-		Aluminium wheel 5 screw holes "AQUILA" accessories	Aluminiumhjul 5-skruvhål "AQUILA" tillbehör	1996- 7x17"	2
31	3546923-8	1	-	-	-	-		• Wheel cap	• Hjulkapsel		2
32	6816265-0	4	-	-	-	-		Aluminium wheel silver 5 screw holes "VOLANS"	Aluminiumhjul silver 5-skruvhål "VOLANS"	850R 7x17"	2
	6816264-3	4	-	-	-	-		Aluminium wheel dark grey	Aluminiumhjul mörkgrå	850R 7x17"	2
		-	-	-	-	-		5 screw holes "VOLANS"	5-skruvhål "VOLANS"		
33	3546923-8	1	-	-	-	-		Wheel cap	Hjulkapsel		2
34	9184864-8	4	-	-	-	-		Aluminium wheel 5 screw holes accessories "CHIRON"	Aluminiumhjul 5-skruvhål tillbehör "CHIRON"	1997 6,5x15"	3
35	3546923-8	1	-	-	-	-		• Wheel cap	• Hjulkapsel		2
36	3546786-9	1	-	-	-	-		Spare wheel 4 screw holes	Reservhjul 4-skruvhål	4x15" (3546299)	6
	9140215	1	-	-	-	-	OP	Spare wheel 4 screw holes	Reservhjul 4-skruvhål	1) (UK)	6
	9173466-5	1	-	-	-	-		Spare wheel 5 screw holes	Reservhjul 5-skruvhål	-1995 (6819763)	6
	9173466-5	1	-	-	-	-		Spare wheel 5 screw holes	Reservhjul 5-skruvhål	1996-	6
37	3546651-5	16	-	-	-	-		Screw	Skruv	-1993	1
	3546651-5	20	-	-	-	-		Screw	Skruv	1994-	1
	3546899-0	20	-	-	-	-		Screw chrome	Skruv krom	1994-	1
	9157582	20	-	-	-	-	OP	Screw black	Skruv svart	1994-	1
38	6846560-8	1	-	-	-	-		Spare wheel strap	Reservhjulsrem	-1996 (6817929)	4
☆	9444465-0	1	-	-	-	-		Belt	Rem	1997	4
39	9134299-8	1	-	-	-	-		Snow chain complete	Snökedja komplett		2
40		2	-	-	-	-	NS	• Snow chain	• Snökedja		
41	3529438-8	2	-	-	-	-		• Handle	• Handtag		2
42	3529442-0	2	-	-	-	-		• Adapter	• Adapter		2
43	3529448-7	2	-	-	-	-		• Protecting casing	• Skyddskåpa		2
44	9173723-9	1	-	-	-	-		Lock kit	Låssats		3
45	971321-5	4	-	-	-	-		• Screw	• Skruv		3

1) For vehicles with extra seat. / För vagnar med extrasäte.

BODY AND INTERIOR / KAROSS OCH INREDNING

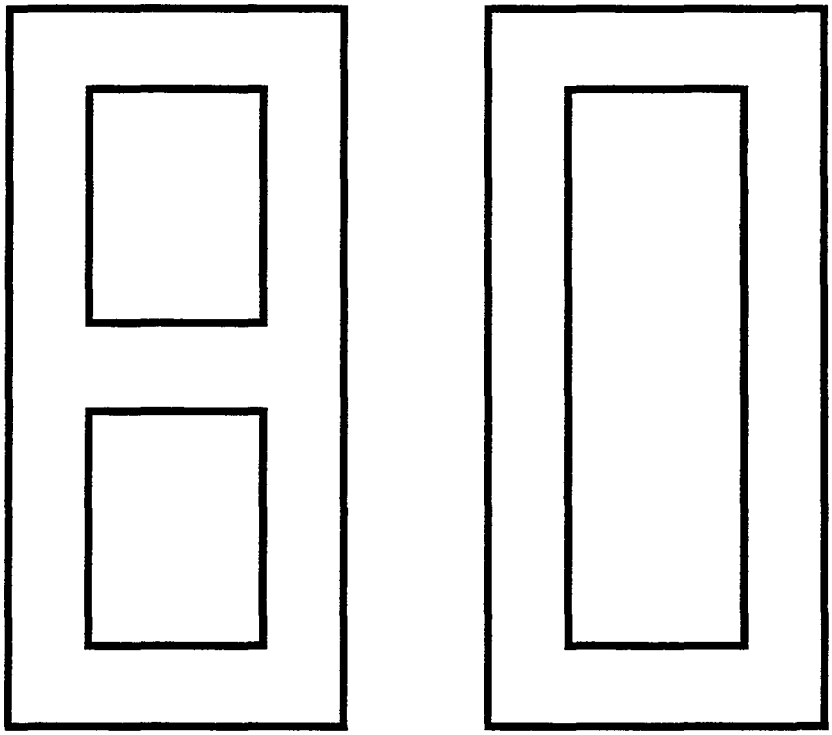

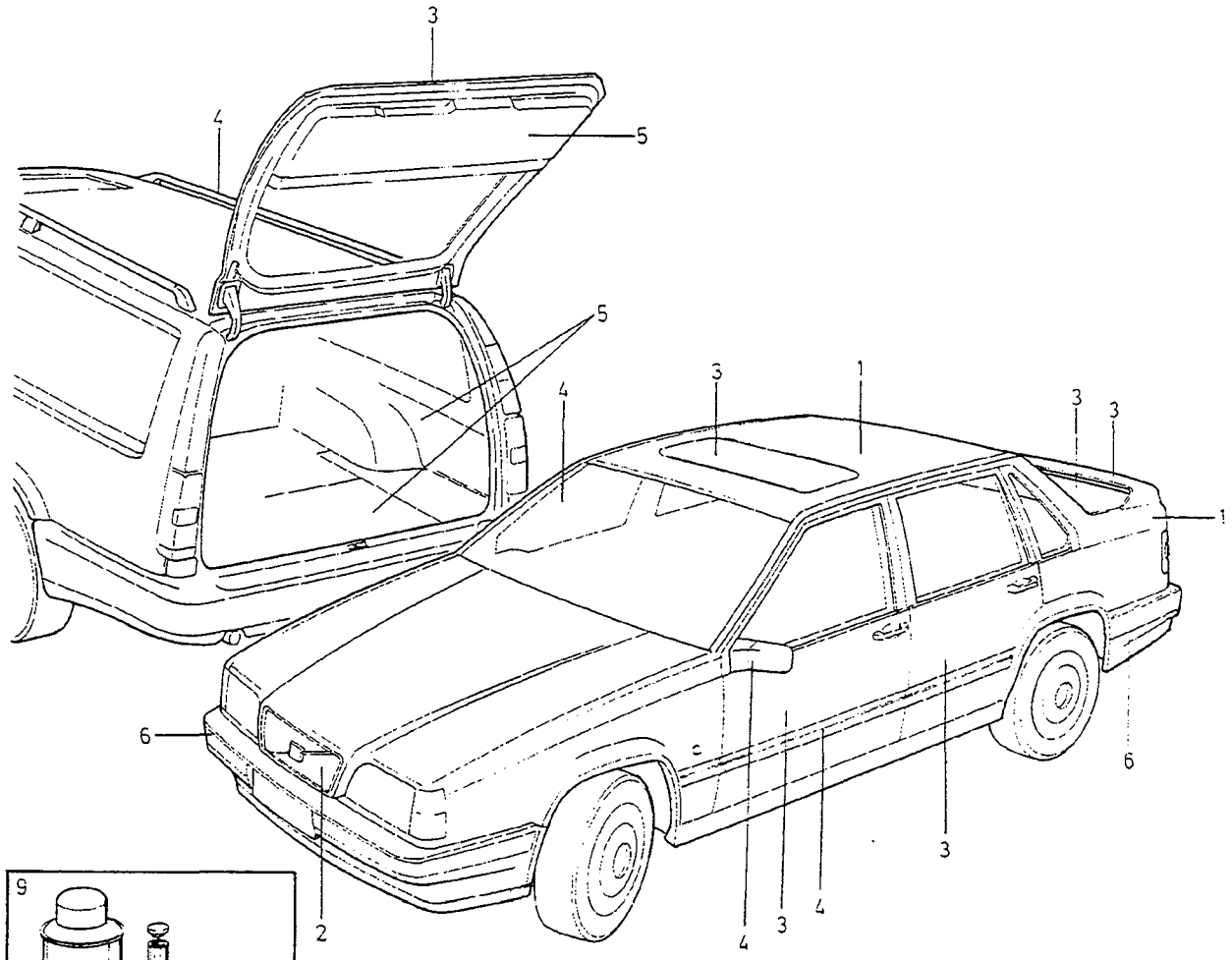

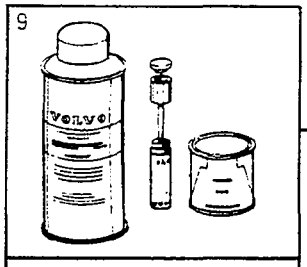

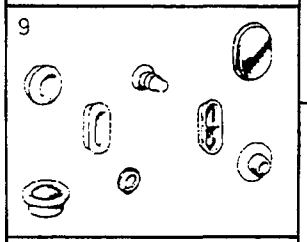



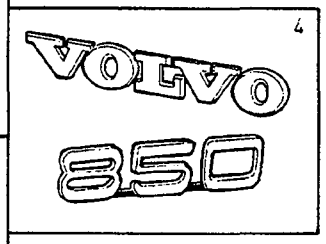

VOLVO
Genuine Parts
PV 800 68273

GROUP INDEX
BODY AND INTERIOR

GRUPP INDEX
KAROSS OCH INREDNING

Group
Grupp
80

Page
Sida
771

Fig	Description	Benämning	Notes Anmärkning
	SUB GROUP 81	**UNDERGRUPP 81**	
1	Body frame	Karosseristomme	SEE 81•773
	SUB GROUP 82	**UNDERGRUPP 82**	
2	Front section	Framparti	SEE 82•799
	SUB GROUP 83	**UNDERGRUPP 83**	
3	Doors and hatches	Dörrar och luckor	SEE 83•807
	SUB GROUP 84	**UNDERGRUPP 84**	
4	Exterior trim, Door mirrors, glass	Yttre prydnadsdetaljer, Backspegel, glas	SEE 84•847
	SUB GROUP 85	**UNDERGRUPP 85**	
5	Interior trim	Inredning	SEE 85•875
	SUB GROUP 86	**UNDERGRUPP 86**	
6	Bumpers Guard plates, air guides	Stötfångare Skyddsplåtar, luftstyrningar	SEE 86•1073
	SUB GROUP 87	**UNDERGRUPP 87**	
7	Heating and ventilation	Klimatanläggning	SEE 87•1089
	SUB GROUP 88	**UNDERGRUPP 88**	
8	Interior equipment	Invändig utrustning	SEE 88•1141
	SUB GROUP 89	**UNDERGRUPP 89**	
9	Other equipment	Övrig utrustning	SEE 89•1223

BODY FRAME / KAROSSERISTOMME

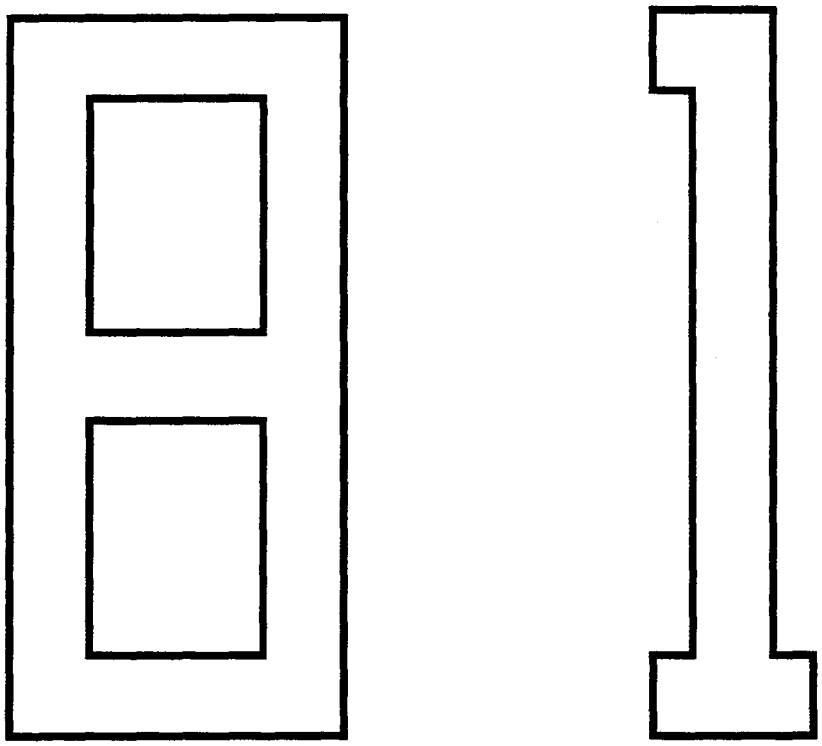

A
B
C
D
E

SUB GROUP
BODY FRAME

UNDERGRUPP
KAROSSERISTOMME

Group
Grupp
81

Page
Sida
773

Fig	Part No. Artikelnummer	Quantity / Antal A	B	C	D	E	PS	Description	Benämning	Notes Anmärkning	SR
		-	-	-	-	-		Body complete	Kaross komplett	SEE 81•775	
		-	-	-	-	-		Front floor section	Främre golvparti	SEE 81•777	
								Rear floor section	Bakre golvparti		
		-	-	-	-	-		•4DRS	•4DRS	SEE 81•779	
		-	-	-	-	-		•5DRS	•5DRS	SEE 81•781	
		-	-	-	-	-		Front section	Framparti	SEE 81•785	
								Roof section	Takparti		
		-	-	-	-	-		•4DRS	•4DRS	SEE 81•787	
		-	-	-	-	-		•5DRS	•5DRS	SEE 81•789	
		-	-	-	-	-		Body side outer	Karossida yttre		
		-	-	-	-	-		•4DRS	•4DRS	SEE 81•791	
		-	-	-	-	-		•5DRS	•5DRS	SEE 81•793	
		-	-	-	-	-		Body side inner	Karossida inre		
		-	-	-	-	-		•4DRS	•4DRS	SEE 81•795	
		-	-	-	-	-		•5DRS	•5DRS	SEE 81•797	

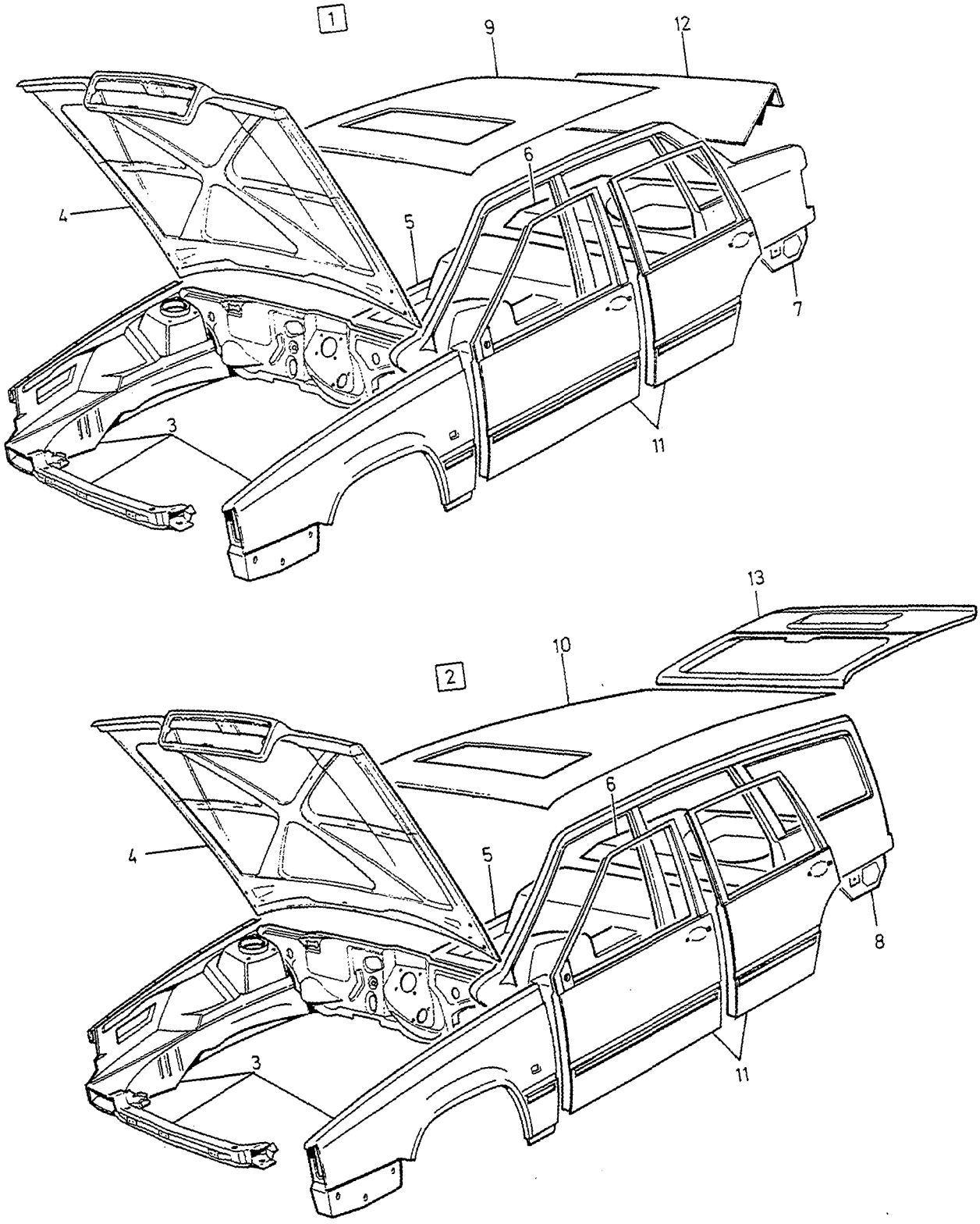

VOLVO
Genuine Parts
PV 810 63983

A	L.H.D, W/O S.R
B	L.H.D, S.R
C	R.H.D, W/O S.R
D	R.H.D, S.R
E	

BODY KAROSS

Group / Grupp 81

Page / Sida 775

Fig	Part No. Artikelnummer	Quantity / Antal A	B	C	D	E	PS	Description	Benämning	Notes Anmärkning	SR
1		1	1	1	1	-	NS	Body	Kaross	1)	
2		1	1	1	1	-	NS	Body	Kaross	1)	
3		1	1	1	1	-		• Front section	• Framparti	SEE 81 • 785	
4		1	1	1	1	-		• Bonnet Bonnet lock	• Motorhuv Huvlås	SEE 82 • 801	
5		1	1	1	1	-		• Front floor section	• Främre golvparti	SEE 81 • 777	
								• Rear floor section	• Bakre golvparti		
6		1	1	1	1	-		• • 4 DRS	• • 4 DRS	2) SEE 81 • 779	
		1	1	1	1	-		• • 4 DRS	• • 4 DRS	3) SEE 81 • 779	
		1	1	1	1	-		• • 5 DRS	• • 5 DRS	SEE 81 • 781	
7		1	1	1	1	-		• Body side outer	• Karossida yttre	SEE 81 • 791	
		1	1	1	1	-		• Body side inner	• Karossida inre	SEE 81 • 795	
8		1	1	1	1	-		• Body side outer	• Karossida yttre	SEE 81 • 793	
		1	1	1	1	-		• Body side inner	• Karossida inre	SEE 81 • 797	
9		1	1	1	1	-		• Roof section	• Takparti	SEE 81 • 787	
10		1	1	1	1	-		• Roof section	• Takparti	SEE 81 • 789	
11		1	1	1	1	-		• Door	• Dörr	SEE 83 • 809	
12		1	1	1	1	-		• Boot lid	• Bagagelucka	SEE 83 • 815	
13		1	1	1	1	-		• Tailgate	• Baklucka	SEE 83 • 819	

1) Only latest production model stocked. / Lagerföres endast i senaste produktionsutförandet.
2) 4DRS CH-30699.
3) 4DRS CH 30700-. 5DRS.

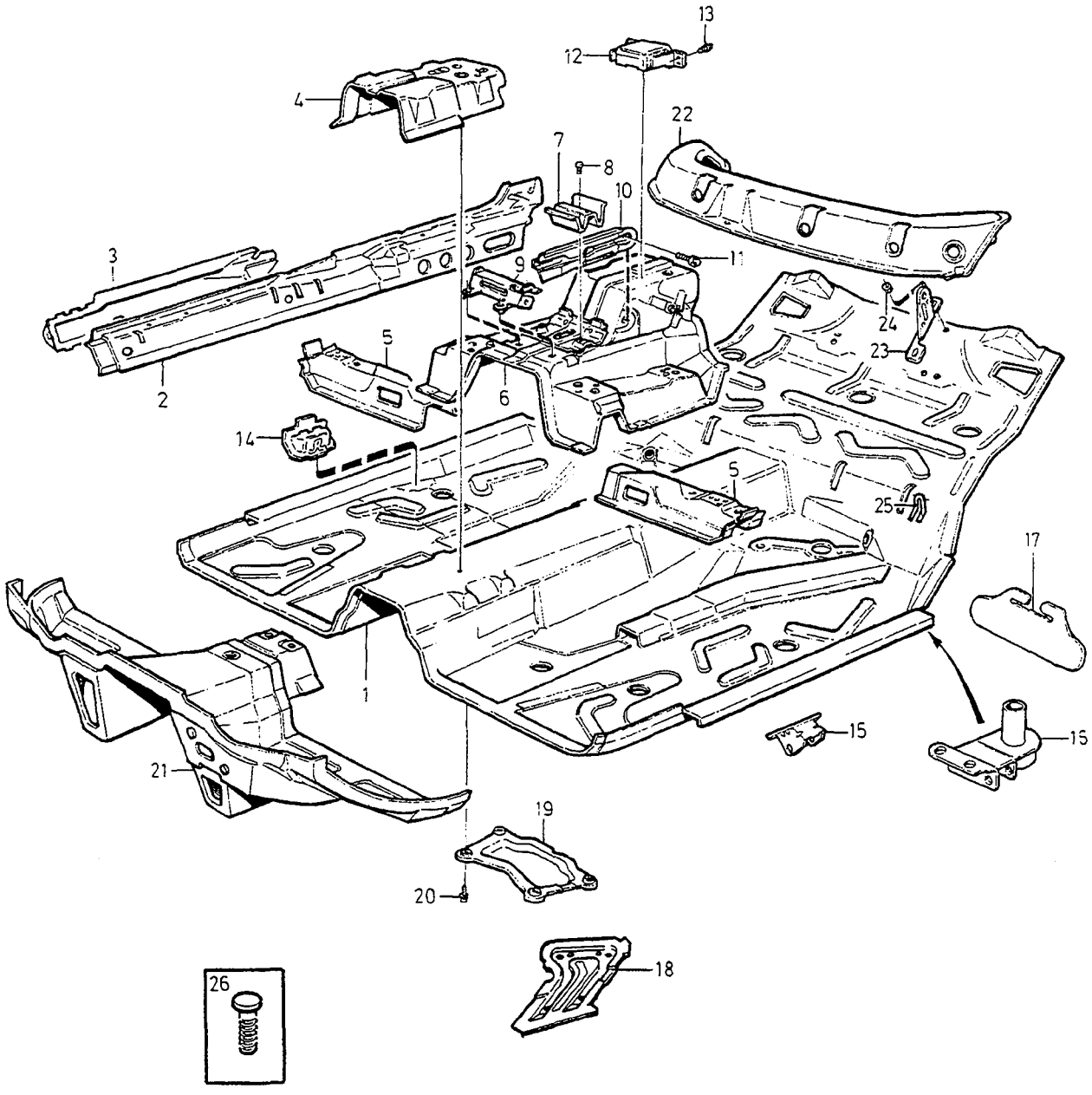

VOLVO
Genuine Parts
PV 810 68433

A	2WD
B	AWD
C	
D	
E	

FRONT FLOOR SECTION — FRÄMRE GOLVPARTI

Group / Grupp 81

Page / Sida 777

Fig	Part No. / Artikelnummer	Quantity / Antal A	B	C	D	E	PS	Description	Benämning	Notes / Anmärkning	SR
1	6800429-0	1	1	-	-	-		Floor panel	Golvplåt		5
2	6800605-5	1	1	-	-	-		Bottom rail, l.h.	Bottensvällare, v		3
	6800606-3	1	1	-	-	-		Bottom rail, r.h.	Bottensvällare, h		3
3	6817319-4	1	1	-	-	-		Reinforcement, l.h.	Förstärkning, v		5
	6817320-2	1	1	-	-	-		Reinforcement, r.h.	Förstärkning, h		5
4	6800413-4	1	1	-	-	-		Reinforcement	Förstärkning		5
5	6800381-3	1	1	-	-	-		Crossmember, l.h.	Tvärbalk, v		5
	6800382-1	1	1	-	-	-		Crossmember, r.h.	Tvärbalk, h		5
6	6800447-2	1	-	-	-	-		Sips box	Sipsbox	1)	5
	9133571-1	1	-	-	-	-		Sips box	Sipsbox	-1995	5
	9152390-2	1	1	-	-	-		Sips box	Sipsbox	1996-	5
7	6818155-1	1	1	-	-	-		Sips box	Sipsbox	W/O AIR BAG	5
8	977633-7	2	2	-	-	-		Screw	Skruv		2
9	1372538-7	1	1	-	-	-		Bracket	Konsol	2)	5
10	1372539-5	1	1	-	-	-		Bracket, l.h.	Konsol, v	2)	5
	1372540-3	1	1	-	-	-		Bracket, r.h.	Konsol, h	2)	5
11	947107-9	4	4	-	-	-		Flange screw	Flänsskruv	2)	2
12	6846469-2	1	-	-	-	-		Vibration damper	Svängningsdämpare	AUTO.TRANS (9133545)	5
13	965175-3	2	2	-	-	-		Flange screw	Flänsskruv		2
14	3512766-1	1	1	-	-	-		Bracket, l.h.	Konsol, v		5
	3512767-9	1	1	-	-	-		Bracket, r.h.	Konsol, h		5
15	6800357-3	2	-	-	-	-		Jacking pad	Domkraftfäste		4
16	9175805-2	-	1	-	-	-		Jacking pad l.h.	Domkraftfäste v		4
	9175806-0	-	1	-	-	-		Jacking pad r.h.	Domkraftfäste h		4
☆ 17	9444400-7	-	2	-	-	-		Mudflap	Stänkskydd		4
18	9133846-7	1	1	-	-	-		Member, l.h.	Balk, v	(6817441)	5
	6817442-4	1	1	-	-	-		Member, r.h.	Balk, h		5
19	9133420-1	1	-	-	-	-		Crossmember	Tvärbalk	(6817405)	4
	9152563-4	-	1	-	-	-		Crossmember	Tvärbalk		4
20	946173-2	4	4	-	-	-		Flange screw	Flänsskruv		2
21	6806622-4	1	1	-	-	-		Firewall lower	Mellanbräda nedre		5
22	9152281-3	1	1	-	-	-		Crossmember	Tvärbalk	(1372581)	5
23	9152280-5	1	1	-	-	-		Bracket	Konsol		5
24	945408-3	1	1	-	-	-		Flange nut	Flänsmutter		2
25	9133673-5	2	2	-	-	-		Attaching lug	Fästögla	(1390759)	6
26	980443-6	X	X	-	-	-		Screw for welding	Skruv för svetsning		3

1) 4DRS CH-30699.
2) 4DRS CH 30700-. 5DRS.

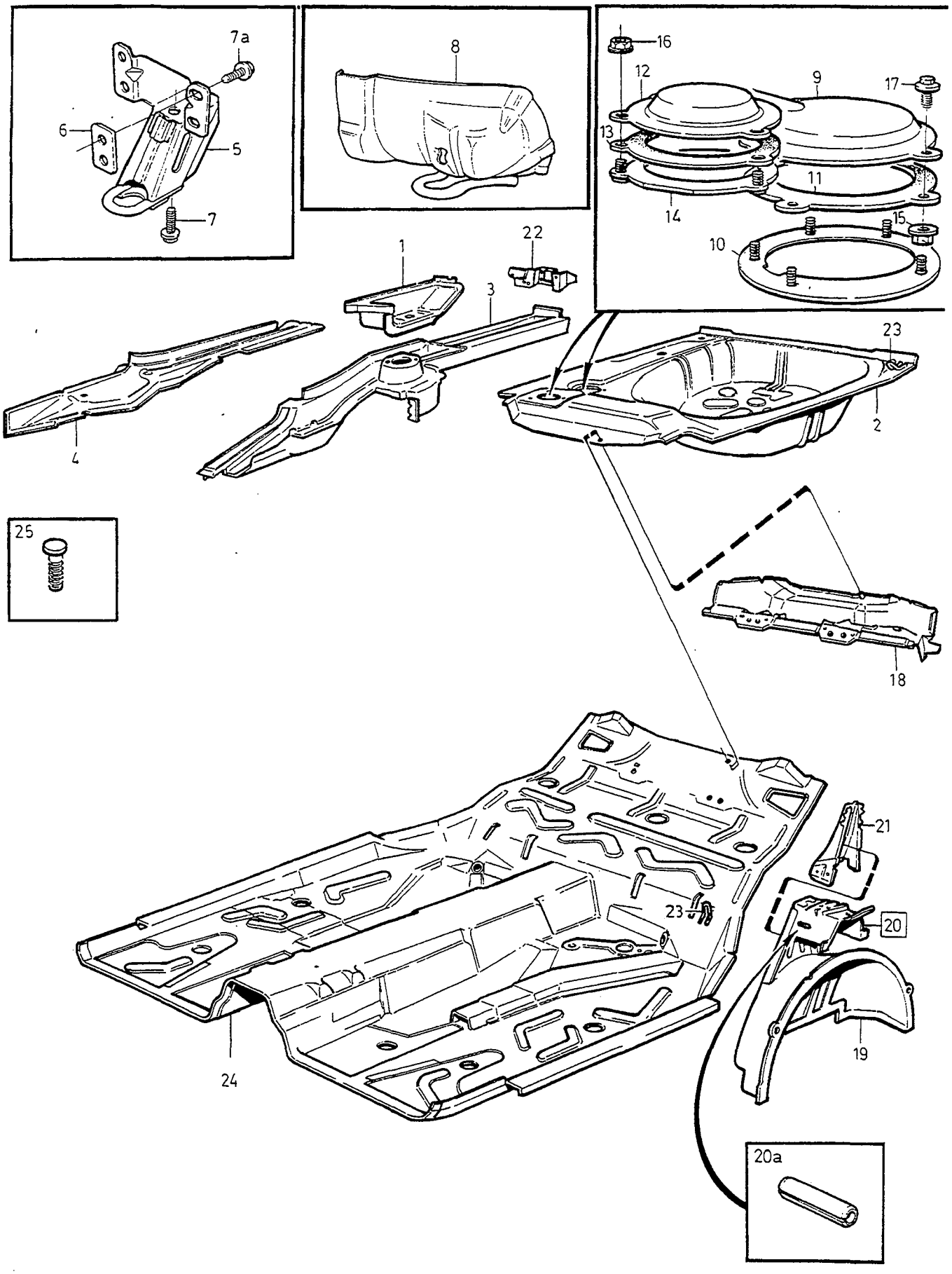

VOLVO
Genuine Parts
PV 810 68723

A	CH-30699
B	CH 30700-
C	
D	
E	

REAR FLOOR SECTION — BAKRE GOLVPARTI

Group / Grupp 81

Page / Sida 779

4 DRS

Fig	Part No. Artikelnummer	Quantity / Antal A	B	C	D	E	PS	Description	Benämning	Notes Anmärkning	SR
1	1372515-5	1	1	-	-	-		Side panel, l.h.	Sidoplåt, v	(6800489)	4
	6800490-2	1	1	-	-	-		Side panel, r.h.	Sidoplåt, h		4
2	6800512-3	1	1	-	-	-		Spare wheel well	Reservhjulsbalja		4
3	9444050-0	1	-	-	-	-		Side member, r.h.	Sidobalk, h	(9133056)(6800468)	4
	9159488-7	1	1	-	-	-		Side member, l.h.	Sidobalk, v	(9133055)(1372518)	4
	9444050-0	-	1	-	-	-		Side member, r.h.	Sidobalk, h	(9133056) CH-286767	4
	9444050-0	-	1	-	-	-		Side member, r.h.	Sidobalk, h	CH 286768-	4
4	1372579-1	1	1	-	-	-		Cover plate, l.h.	Täckplåt, v	(1372520)(6800441)	5
	1372580-9	1	1	-	-	-		Cover plate, r.h.	Täckplåt, h	(1372521)(6800442)	5
5	*(6800486)*	1	-	-	-	-	SP	Towing eye	Bogserögla	REPL 1PCS 6817499-4	
6	*6817381*	2	-	-	-	-	OP	Nut plate	Mutterplatta		4
7	965225-6	2	-	-	-	-		Flange screw	Flänsskruv		4
7a	946471-0	4	-	-	-	-		Flange screw	Flänsskruv		2
8	6817499-4	-	1	-	-	-		Towing eye	Bogserögla		4
9	9133800-4	1	-	-	-	-		Cover plate	Täckplåt	(9133371)	5
	9133800-4	-	1	-	-	-		Cover plate	Täckplåt		5
10	9444425-4	-	1	-	-	-		Reinforcement	Förstärkning	(9133349)	5
11	9133376-5	1	-	-	-	-		Gasket	Packning	(6801714)	5
	9133376-5	-	1	-	-	-		Gasket	Packning		5
12	9133374-0	1	1	-	-	-		Cover plate	Lucka	-1995	5
	9152626-9	-	1	-	-	-		Cover plate	Lucka	1996-	5
13	9133375-7	1	-	-	-	-		Gasket	Packning	(3512690)	5
	9133375-7	-	1	-	-	-		Gasket	Packning		5
14	9133347-6	-	1	-	-	-		Reinforcement	Förstärkning		5
15	1267760-5	7	-	-	-	-		Nut	Mutter		3
16	945407-5	-	9	-	-	-		Flange nut	Flänsmutter		2
17	946485-0	7	-	-	-	-		Sems screw	Semsskruv		2
18	9126220-4	1	1	-	-	-		Crossmember	Tvärbalk	CH-310505, EXC T-5R,850R. (9133250)	5
	9444261-3	-	1	-	-	-		Crossmember	Tvärbalk	CH 310506-	5
19	6800513-1	1	1	-	-	-		Wheel housing, l.h.	Hjulhus, v		5
	6800514-9	1	1	-	-	-		Wheel housing, r.h.	Hjulhus, h		5
20	1372601-3	1	1	-	-	-		Plate l.h.	Plåt v		5
	1372602-1	1	1	-	-	-		Plate r.h.	Plåt h		5
20a	951965-3	1	1	-	-	-		•Spring pin	•Rörpinne		2
21	9152282-1	1	1	-	-	-		Reinforcement, l.h.	Förstärkning, v	(3509989)	5
	3509990-2	1	1	-	-	-		Reinforcement, r.h.	Förstärkning, h	-1995	5
	9152623-6	-	1	-	-	-		Reinforcement, r.h.	Förstärkning, h	1996-	5
22	6817331-9	1	1	-	-	-		Spacer l.h.	Distans v		3
	6817332-7	1	1	-	-	-		Spacer r.h.	Distans h		3
23	9133673-5	4	4	-	-	-		Attaching lug	Fästögla	(1390759)	6
24		-	-	-	-	-		Floor panel •SEE 81 •777	Golvplåt •SEE 81 •777		
25	980443-6	X	X	-	-	-		Screw for welding	Skruv för svetsning		3

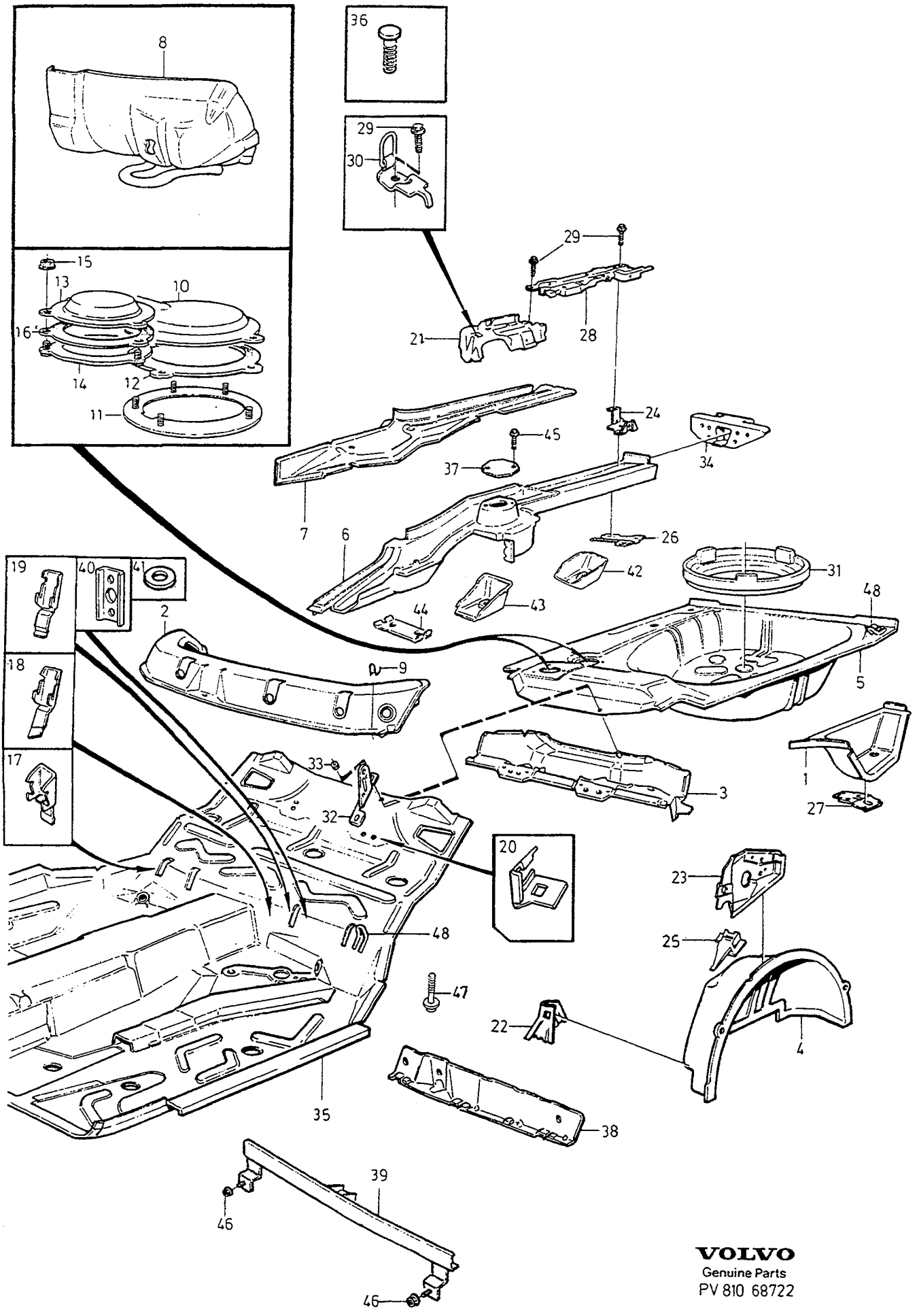

VOLVO
Genuine Parts
PV 810 68722

A	2WD	REAR FLOOR SECTION BAKRE GOLVPARTI	Group Grupp 81
B	AWD		
C			Page Sida 781
D			
E		5DRS	

Fig	Part No. Artikelnummer	Quantity / Antal A	B	C	D	E	PS	Description	Benämning	Notes Anmärkning	SR
1	1372515-5	1	1	-	-	-		Side panel, l.h.	Sidoplåt, v	(6800489)	4
	6800490-2	1	1	-	-	-		Side panel, r.h.	Sidoplåt, h		4
2	9152281-3	1	1	-	-	-		Crossmember	Tvärbalk	(1372581)	5
3	9126220-4	1	-	-	-	-		Crossmember	Tvärbalk	CH-222805, EXC T-5R,850R. (3512838)	5
	9444261-3	1	1	-	-	-		Crossmember	Tvärbalk	CH 222806-	5
4	6800513-1	1	1	-	-	-		Wheel housing, l.h.	Hjulhus, v		5
	6800514-9	1	1	-	-	-		Wheel housing, r.h.	Hjulhus, h		5
5	6800512-3	1	1	-	-	-		Spare wheel well	Reservhjulsbalja		4
6	9159488-7	1	1	-	-	-		Side member, l.h.	Sidobalk, v	(9133055)	4
	9444050-0	1	-	-	-	-		Side member, r.h.	Sidobalk, h	(9133056) CH-194413	4
	9444050-0	1	1	-	-	-		Side member, r.h.	Sidobalk, h	CH 194414-	4
7	1372579-1	1	1	-	-	-		Cover plate, l.h.	Täckplåt, v		5
	1372580-9	1	1	-	-	-		Cover plate, r.h.	Täckplåt, h		5
8	6817499-4	1	1	-	-	-		Towing eye	Bogserögla		4
9	1372906-6	2	2	-	-	-		Attaching lug	Fästögla		4
10	9133800-4	1	1	-	-	-		Cover plate	Täckplåt		5
☆ 11	9444425-4	1	1	-	-	-		Reinforcement	Förstärkning	(9133349)	5
12	9133376-5	1	1	-	-	-		Gasket	Packning		5
13	9133374-0	1	-	-	-	-		Cover plate	Lucka	-1995	5
	9152626-9	1	1	-	-	-		Cover plate	Lucka	1996-	5
14	9133347-6	1	1	-	-	-		Reinforcement	Förstärkning		5
15	945407-5	9	9	-	-	-		Flange nut	Flänsmutter		2
16	9133375-7	1	1	-	-	-		Gasket	Packning		5
17	1372686-4	2	2	-	-	-		Hinge	Gångjärn		6
18	1372945-4	1	1	-	-	-		Hinge	Gångjärn		6
19	1372946-2	1	1	-	-	-		Hinge	Gångjärn		6
20	6846596-2	1	1	-	-	-		Bracket, l.h.	Konsol, v	(9133705)	6
	6846597-0	1	1	-	-	-		Bracket, r.h.	Konsol, h	(9133706)	6
21	6817780-7	1	1	-	-	-		Reinforcement, l.h.	Förstärkning, v		5
	6817781-5	1	1	-	-	-		Reinforcement, r.h.	Förstärkning, h		5
22	6817263-4	1	1	-	-	-		Reinforcement, l.h.	Förstärkning, v		5
	6817264-2	1	1	-	-	-		Reinforcement, r.h.	Förstärkning, h		5
23	6817643-7	1	1	-	-	-		Rear wall	Ryggplåt		5
	6846550-9	1	1	-	-	-		Rear wall	Ryggplåt		5
24	6817778-1	2	-	-	-	-		Bracket	Konsol	-1994	5
	9152608-7	2	2	-	-	-		Bracket	Konsol	1995-	5
25	6817129-7	1	1	-	-	-		Bracket, l.h.	Konsol, v		5
	6817130-5	1	1	-	-	-		Bracket, r.h.	Konsol, h		5
26	6846580-6	1	1	-	-	-		Tie plate r.h.	Knutplåt h	(9133222)	6
27	6846459-3	1	1	-	-	-		Tie plate l.h.	Knutplåt v		6
28	9444041-9	1	1	-	-	-		Frame, l.h.	Ram, v	(3512727)(9152611)	5
	3512728-1	1	1	-	-	-		Frame, r.h.	Ram, h		5
29	969336-7	10	10	-	-	-		Screw	Skruv		3
30	1372858-9	2	2	-	-	-		Attaching lug	Fästögla		5
31	1372991-8	1	1	-	-	-		Spacer ring	Distansring		5
32	9152280-5	1	1	-	-	-		Bracket	Konsol		5
33	945408-3	1	1	-	-	-		Flange nut	Flänsmutter		2
34	6817825-0	1	1	-	-	-		Rear section, l.h.	Bakstycke, v		3
	6817826-8	1	1	-	-	-		Rear section, r.h.	Bakstycke, h		3
35		-	-	-	-	-		Floor panel •SEE 81•777	Golvplåt •SEE 81•777		
36	980443-6	X	X	-	-	-		Screw for welding	Skruv för svetsning		3
37	9170178-9	-	2	-	-	-		Cap	Lock		4
38	9152568-3	-	1	-	-	-		Reinforcement	Förstärkning		4
☆ 39	9444464-3	-	1	-	-	-		Member	Balk		4
40	9170153-2	-	2	-	-	-		Nut plate	Mutterplatta	REPL 1PCS 948880-0	4
☆ 41	948880-0	-	2	-	-	-		Washer	Bricka		2
42	9152587-3	-	2	-	-	-		Bracket	Konsol		4
43	9152573-3	-	1	-	-	-		Bracket, l.h.	Konsol, v		4

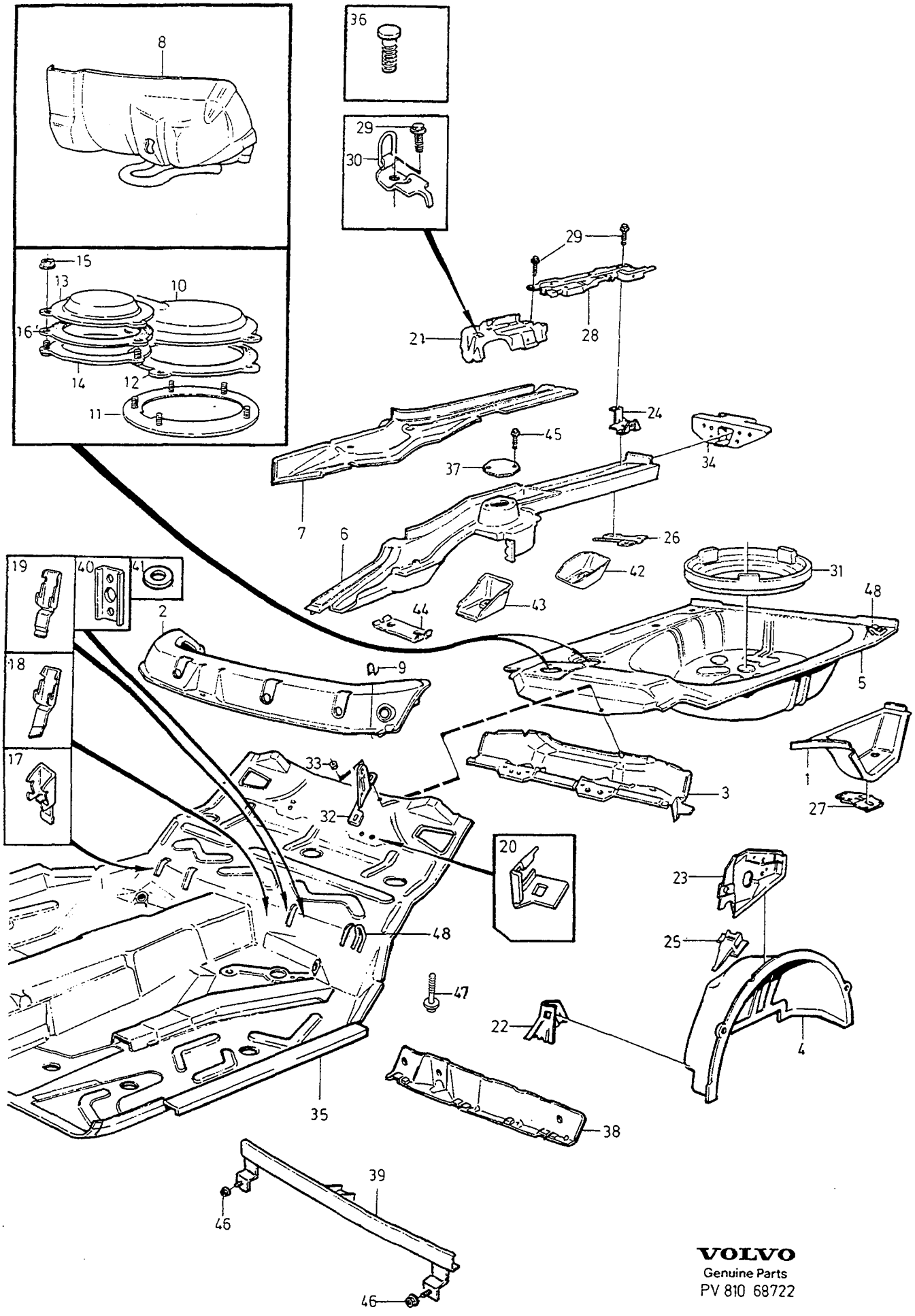

VOLVO
Genuine Parts
PV 810 68722

A	2WD	REAR FLOOR SECTION BAKRE GOLVPARTI	Group Grupp 81
B	AWD		Page Sida 783
C			
D			
E		5DRS	

Fig	Part No. Artikelnummer	Quantity / Antal A	B	C	D	E	PS	Description	Benämning	Notes Anmärkning	SR
	9152574-1	-	1	-	-	-		Bracket, r.h.	Konsol, h		4
44	9152571-7	-	1	-	-	-		Reinforcement, l.h.	Förstärkning, v		4
	9152572-5	-	1	-	-	-		Reinforcement, r.h.	Förstärkning, h		4
45	946671-5	4	4	-	-	-		Flange screw	Flänsskruv		2
46	945408-3	2	2	-	-	-		Flange nut	Flänsmutter		2
47	946173-2	5	5	-	-	-		Flange screw	Flänsskruv		2
48	9133673-5	4	4	-	-	-		Attaching lug	Fästögla		6

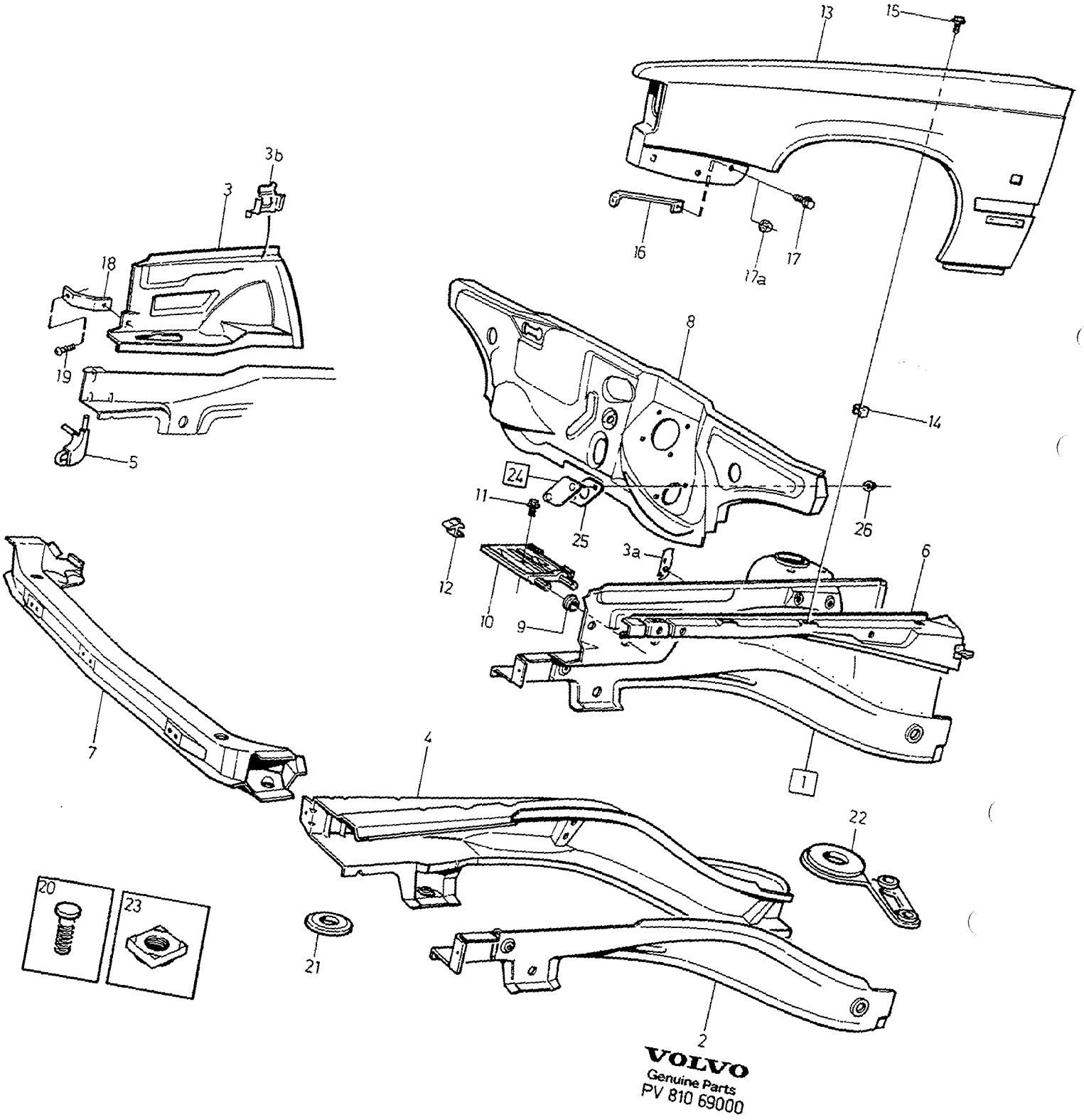

VOLVO
Genuine Parts
PV 810 69000

A	2WD
B	AWD
C	
D	
E	

BODY FRAME — KAROSSERISTOMME
FRONT SECTION — FRAMPARTI

Group / Grupp 81
Page / Sida 785

Fig	Part No. Artikelnummer	Quantity / Antal A	B	C	D	E	PS	Description	Benämning	Notes Anmärkning	SR
1	9152559-2	1	1	-	-	-		Wheel housing, l.h.	Hjulhus, v		3
	(9152558)	1	-	-	-	-	SP	Wheel housing, r.h.	Hjulhus, h	REPL 1PCS 9444076-5, 4DRS CH-286767, 5DRS CH-194413. (6817888)	3
	9444076-5	1	1	-	-	-		Wheel housing, r.h.	Hjulhus, h	4DRS CH 286768-, 5DRS CH 194414-.	3
2	3509735-1	1	1	-	-	-		•Cover plate, l.h.	•Täckplåt, v		3
	3509736-9	1	1	-	-	-		•Cover plate, r.h.	•Täckplåt, h		3
3	3509164-4	1	1	-	-	-		•Wheel housing, l.h.	•Hjulhus, v		3
	9444075-7	1	-	-	-	-		•Wheel housing, r.h.	•Hjulhus, h	(3509506) FOR 9152558	3
	9444075-7	1	1	-	-	-		•Wheel housing, r.h.	•Hjulhus, h	FOR 9444076	3
3a	3509074-5	1	1	-	-	-		•Bracket	•Konsol		4
3b	3509147-9	1	1	-	-	-		•Bracket	•Konsol		4
4	9152232-6	1	1	-	-	-		Side member, l.h.	Sidobalk, v	(9133403)(6817885)	3
	(9133625)	1	-	-	-	-	SP	Side member, r.h.	Sidobalk, h	REPL 1PCS 9444274-6 4DRS CH-310785, 5DRS CH-223451. (6817886)	3
	9444274-6	1	1	-	-	-		Side member, r.h.	Sidobalk, h	4DRS CH 310786-, 5DRS CH 223452-.	3
5	3512856-0	1	1	-	-	-		•Towing eye r.h.	•Bogserögla h		4
6	6800379-7	1	1	-	-	-		Side member, l.h.	Sidobalk, v		3
	6800380-5	1	1	-	-	-		Side member, r.h.	Sidobalk, h		3
7	9133475-5	1	1	-	-	-		Crossmember	Tvärbalk	(6800415)	3
8	9133439-1	1	1	-	-	-		Firewall L.H.D	Mellanbräda L.H.D	(6800530)	5
	9133440-9	1	1	-	-	-		Firewall R.H.D	Mellanbräda R.H.D	(6806533)	5
9	1355423-3	2	2	-	-	-		Grommet	Genomföring		3
☆ 10	9444453-6	1	-	-	-	-		Battery shelf	Batterihylla	-1996, EXC DSL (9133441)(6800401)	4
☆	9444453-6	1	1	-	-	-		Battery shelf	Batterihylla	1997-	4
11	946440-5	2	2	-	-	-		Flange screw	Flänsskruv		2
12	9444282-9	1	1	-	-	-		Battery clamp	Batterifäste		4
13	9152601-2	1	1	-	-	-		Front mudguard, l.h.	Framskärm, v	(9133680)	2
	9152602-0	1	1	-	-	-		Front mudguard, r.h.	Framskärm, h	(9133681)	2
14	3503133-5	12	12	-	-	-		Spring nut	Fjädermutter		2
15	946485-0	12	12	-	-	-		Sems screw	Semsskruv		2
16	3509916-7	1	1	-	-	-		Stay, l.h.	Stag, v		2
	9133078-7	1	-	-	-	-		Stay, r.h.	Stag, h	1) (3509917)	2
	9133078-7	1	1	-	-	-		Stay, r.h.	Stag, h	2)	2
17	946485-0	4	-	-	-	-		Sems screw	Semsskruv	1)	2
	946485-0	3	3	-	-	-		Sems screw	Semsskruv	2)	2
17a	968761-7	1	1	-	-	-		Nut	Mutter	2)	2
18	*(1372543)*	2	-	-	-	-	SP	Bracket	Konsol	1) REPL 1PCS 9133123-1, 1PCS 9133124-9.	
	9133123-1	1	1	-	-	-		Stay, l.h.	Stag, v	2)	3
	9133124-9	1	1	-	-	-		Stay, r.h.	Stag, h	2)	3
19	946485-0	4	-	-	-	-		Sems screw	Semsskruv	1)	2
	946485-0	2	2	-	-	-		Sems screw	Semsskruv	2)	2
20	980443-6	X	X	-	-	-		Screw for welding	Skruv för svetsning		3
☆ 21	9444118-5	-	2	-	-	-		Spacer	Distans		4
☆ 22	9444119-3	-	2	-	-	-		Spacer	Distans		4
☆ 23	961614-5	2	2	-	-	-		Nut for welding	Mutter för svetsning		3
24	6814107-6	1	1	-	-	-		Cover washer L.H.D	Täckbricka L.H.D	AUTO.TRANS	4
	3502943-8	1	1	-	-	-		Cover washer R.H.D	Täckbricka R.H.D	AUTO.TRANS	3
25	6814106-8	1	1	-	-	-		•Seal L.H.D	•Tätning L.H.D		2
	3502854-7	1	1	-	-	-		•Seal R.H.D	•Tätning R.H.D		2
26	945408-3	2	2	-	-	-		Flange nut	Flänsmutter		2

1) 4DRS CH-30699.
2) 4DRS CH 30700-. 5DRS.

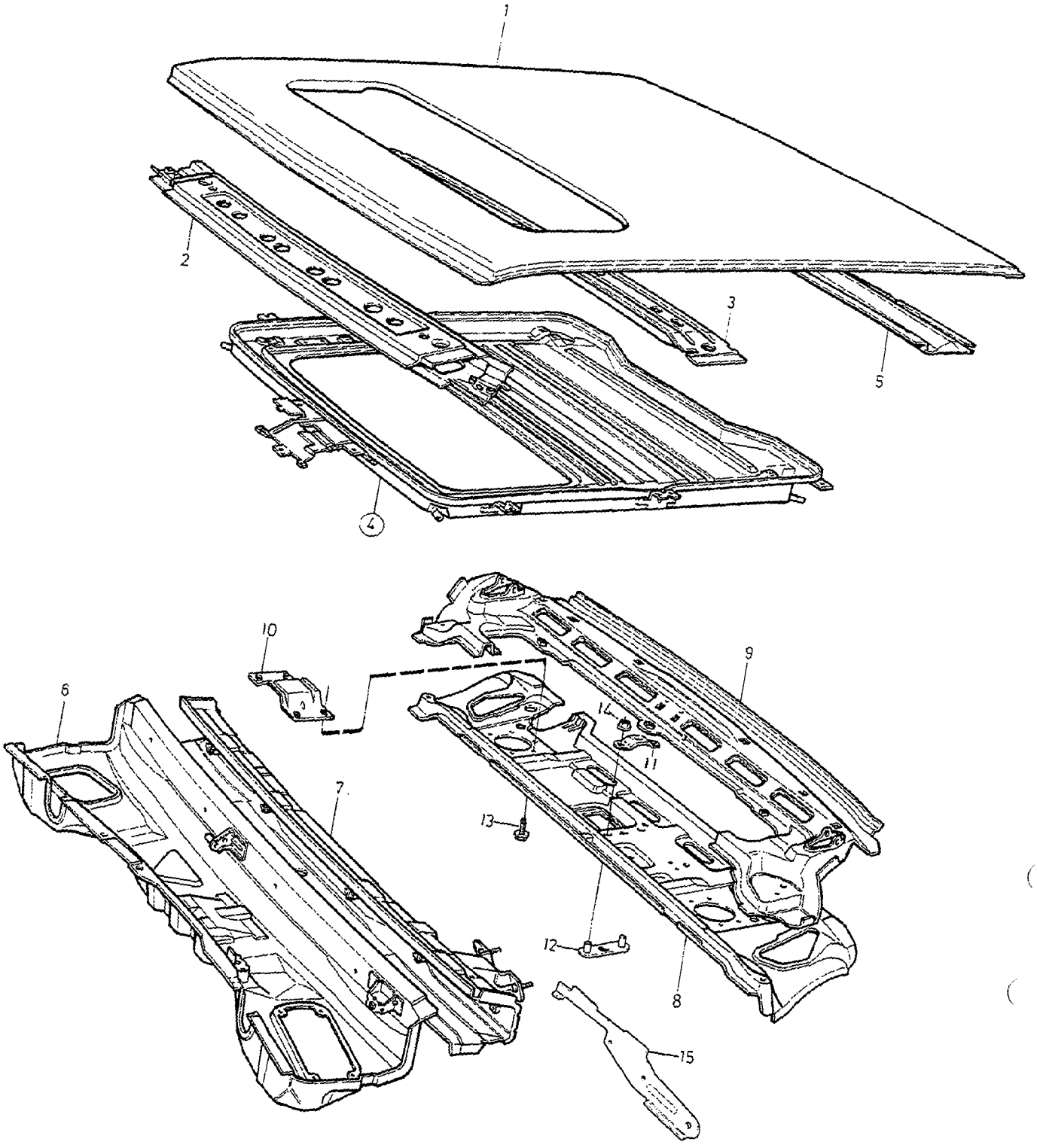

VOLVO
Genuine Parts
PV 810 68371

A	S.R
B	W/O S.R
C	
D	
E	

ROOF SECTION — TAKPARTI

Group / Grupp: 81

Page / Sida: 787

4DRS

Fig	Part No. / Artikelnummer	Quantity / Antal A	B	C	D	E	PS	Description	Benämning	Notes / Anmärkning	SR
1	1390195-4	-	1	-	-	-		Roof plate	Takplåt	(6817114)	6
	9133641-2	1	-	-	-	-		Roof plate	Takplåt	(6817122)	6
2	6801724-3	1	1	-	-	-		Windscreen member	Vindrutebalk		4
3	9133006-8	-	1	-	-	-		Roof arch	Takbåge		4
4		1	-	-	-	-		Draining container	Dräneringsbalja		
		-	-	-	-	-		•Roof hatch, lens	•Taklucka, glas		
								••SEE 83•837	••SEE 83•837		
		-	-	-	-	-		•Roof hatch plate	•Taklucka plåt		
								••SEE 83•837	••SEE 83•837		
5	1390196-2	1	1	-	-	-		Rear window member	Bakrutebalk		4
6	6800376-3	1	1	-	-	-		Firewall L.H.D	Mellanbräda L.H.D		5
	6806520-0	1	1	-	-	-		Firewall R.H.D	Mellanbräda R.H.D		5
7	6800366-4	1	1	-	-	-		Crossmember L.H.D	Tvärbalk L.H.D		5
	6806528-3	1	1	-	-	-		Crossmember R.H.D	Tvärbalk R.H.D		5
8	9152584-0	1	1	-	-	-		Rear shelf	Hatthylla	(9152584)	5
9	1390223-4	1	1	-	-	-		•Crossmember	•Tvärbalk		5
10	9133321-1	2	2	-	-	-		Bracket	Konsol	1) 2)	2
11	9133323-7	1	1	-	-	-		Bracket	Konsol	1) 2)	2
12	9133344-3	1	1	-	-	-		Reinforcement	Förstärkning	1) 2)	2
13	965175-3	8	8	-	-	-		Flange screw	Flänsskruv	1) 2)	2
14	945408-3	2	2	-	-	-		Flange nut	Flänsmutter	1) 2)	2
☆ 15	9170217-5	1	1	-	-	-		Connecting plate L.H.D	Kopplingsplåt L.H.D		4
☆	6817581-9	1	1	-	-	-		Connecting plate R.H.D	Kopplingsplåt R.H.D		4

1) For children's seat belt. / För barnbälte.
2) 4DRS CH 30700-. 5DRS.

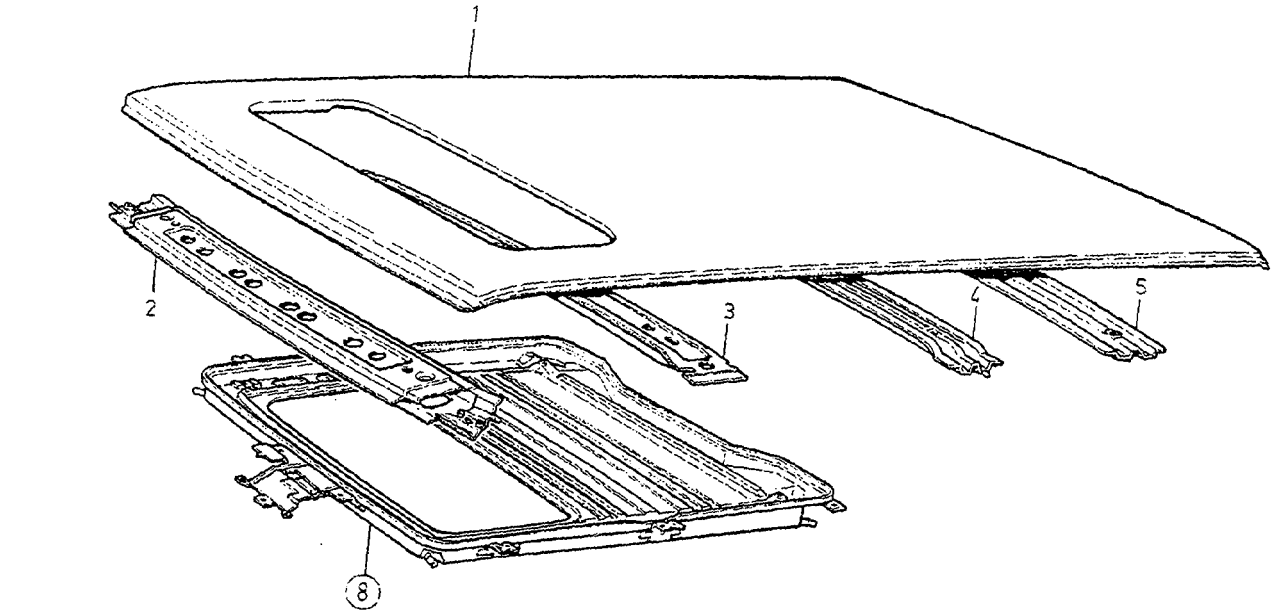

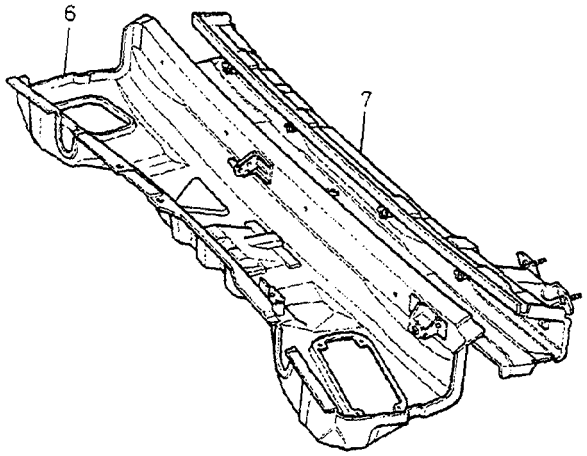

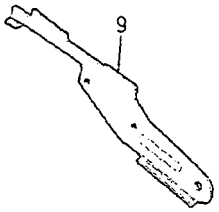

VOLVO
Genuine Parts
PV 810 68372

A	S.R	ROOF SECTION TAKPARTI	Group Grupp 81
B	W/O S.R		
C			Page Sida 789
D			
E		5DRS	

Fig	Part No. Artikelnummer	Quantity / Antal A	B	C	D	E	PS	Description	Benämning	Notes Anmärkning	SR
1	6811227-5	-	1	-	-	-		Roof plate	Takplåt		6
	3509551-2	1	-	-	-	-		Roof plate	Takplåt		6
2	6801724-3	1	1	-	-	-		Windscreen member	Vindrutebalk		4
3	6811230-9	-	1	-	-	-		Roof arch	Takbåge		6
4	6811231-7	1	1	-	-	-		Roof arch	Takbåge		6
5	6811232-5	1	1	-	-	-		Roof arch centre	Takbåge mittre		6
6	6800376-3	1	1	-	-	-		Firewall L.H.D	Mellanbräda L.H.D		5
	6806520-0	1	1	-	-	-		Firewall R.H.D	Mellanbräda R.H.D		5
7	6800366-4	1	1	-	-	-		Crossmember L.H.D	Tvärbalk L.H.D		5
	6806528-3	1	1	-	-	-		Crossmember R.H.D	Tvärbalk R.H.D		5
8		1	-	-	-	-		Draining container	Dräneringsbalja		
		-	-	-	-	-		•Roof hatch, lens	•Taklucka, glas		
								••SEE 83•837	••SEE 83•837		
		-	-	-	-	-		•Roof hatch plate	•Taklucka plåt		
								••SEE 83•837	••SEE 83•837		
☆ 9	9170217-5	1	1	-	-	-		Connecting plate L.H.D	Kopplingsplåt L.H.D		4
	6817581-9	1	1	-	-	-		Connecting plate R.H.D	Kopplingsplåt R.H.D		4

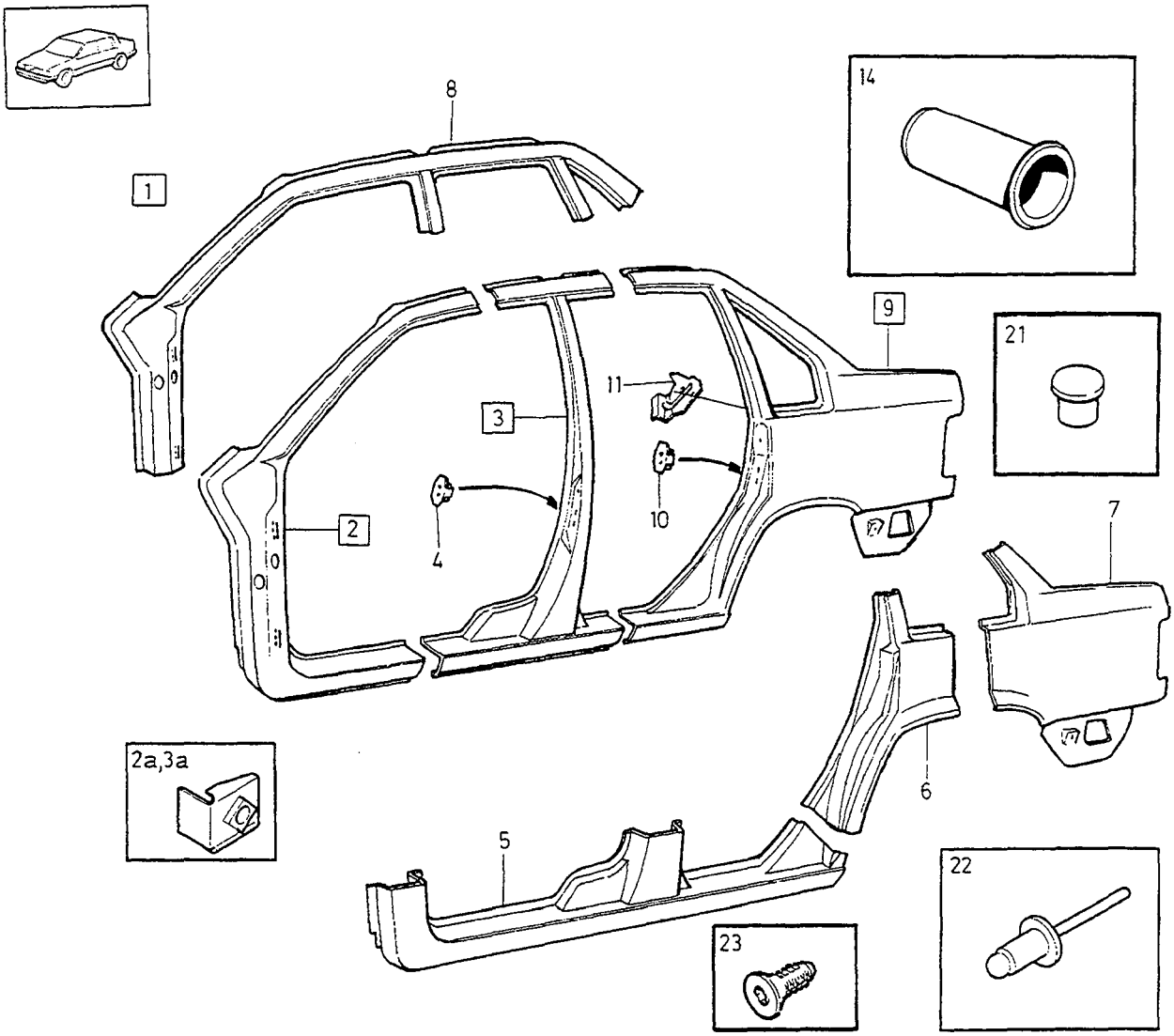

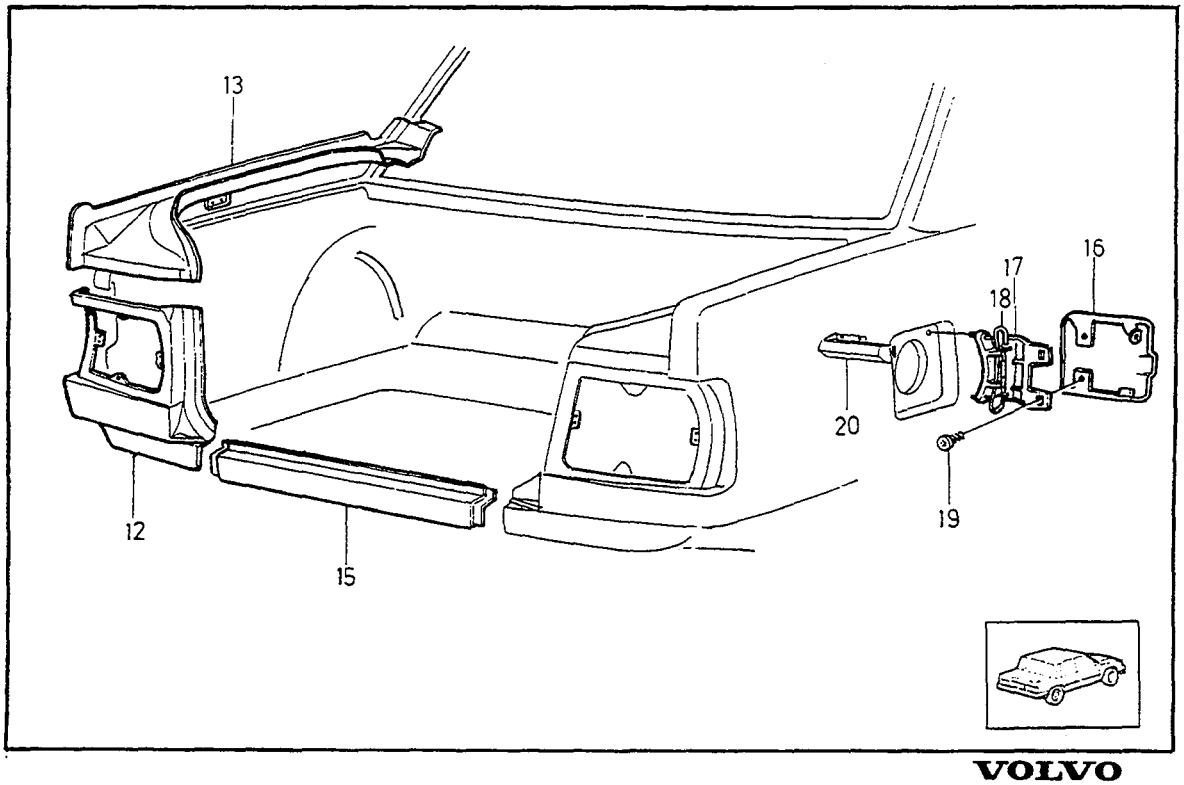

VOLVO
Genuine Parts
PV 810 69627

A
B
C
D
E

BODY SIDE OUTER — KAROSSIDA YTTRE

4 DRS

Group / Grupp 81

Page / Sida 791

Fig	Part No. / Artikelnummer	Quantity / Antal A	B	C	D	E	PS	Description	Benämning	Notes / Anmärkning	SR
1	6800554-5	1	-	-	-	-		Body side, l.h.	Karossida, v		5
	(6800555)	1	-	-	-	-	SP	Body side, r.h.	Karossida, h	REPL 1PCS 9444498-1, 2PCS 980498-0.	5
☆	9444498-1	1	-	-	-	-		Body side, r.h.	Karossida, h		5
2	6817684-1	1	-	-	-	-		•Cowl side, l.h.	•Torpedsida, v	1) 2)	5
	6817685-8	1	-	-	-	-		•Cowl side, r.h.	•Torpedsida, h	1) 2)	5
☆ 2a	6817408-5	1	-	-	-	-		••Anchorage	••Fästöra		3
3	6817686-6	1	-	-	-	-		•B-pillar, l.h.	•B-stolpe, v	1) 2)	5
	6817687-4	1	-	-	-	-		•B-pillar, r.h.	•B-stolpe, h	1) 2)	5
☆ 3a	6817409-3	1	-	-	-	-		••Anchorage	••Fästöra		3
4	3509245-1	1	-	-	-	-		••Nut plate	••Mutterplatta		4
5	6817676-7	1	-	-	-	-		•Bottom rail, l.h.	•Bottensvällare, v	1) 3)	3
	6817677-5	1	-	-	-	-		•Bottom rail, r.h.	•Bottensvällare, h	1) 3)	3
6	6817678-3	1	-	-	-	-		•Mudguard repair part, l.h	•Skärmdel, v	1) 3)	4
	6817679-1	1	-	-	-	-		•Mudguard repair part, r.h	•Skärmdel, h	1) 3)	4
7	9133865-7	1	-	-	-	-		•Rear mudguard, l.h.	•Bakskärm, v	1) 3) (6817680)	3
	9133866-5	1	-	-	-	-		•Rear mudguard, r.h.	•Bakskärm, h	1) 3) (6817681)	3
8	6817682-5	1	-	-	-	-		•Cant rail, l.h.	•Taksvällare, v	1) 3)	5
	6817683-3	1	-	-	-	-		•Cant rail, r.h.	•Taksvällare, h	1) 3)	5
9	9133867-3	1	-	-	-	-		•Rear mudguard, l.h.	•Bakskärm, v	1) 2) (6817688)	4
	9133868-1	1	-	-	-	-		•Rear mudguard, r.h.	•Bakskärm, h	1) 2) (6817689)	4
10	3509245-1	1	-	-	-	-		••Nut plate	••Mutterplatta		4
11	6817094-3	1	-	-	-	-		••Reinforcement, l.h.	••Förstärkning, v		5
	6817095-0	1	-	-	-	-		••Reinforcement, r.h.	••Förstärkning, h		5
12	3509918-3	1	-	-	-	-		••Rear section, l.h.	••Bakstycke, v		3
	3509919-1	1	-	-	-	-		••Rear section, r.h.	••Bakstycke, h		3
13	1390217-6	1	-	-	-	-		••Draining channel, l.h.	••Dräneringsränna, v		4
	1390218-4	1	-	-	-	-		••Draining channel, r.h.	••Dräneringsränna, h		4
14	6817358-2	4	-	-	-	-		Rivet nut Roof rack	Nitmutter Takräcke	M5 CH-984	4
	3509601-5	4	-	-	-	-		Rivet nut Roof rack	Nitmutter Takräcke	M6 CH 985-	4
15	6800616-2	1	-	-	-	-		Rear section	Bakstycke		2
16	3509740-1	1	-	-	-	-		Lid	Lucka		3
17	9152613-7	1	-	-	-	-		Hinge	Gångjärn	(6846624)	3
18	3509330-1	1	-	-	-	-		Spring	Fjäder		3
19	971303-3	2	-	-	-	-		Screw	Skruv	(977517)	2
20		-	-	-	-	-		Lock •SEE 83•829	Lås •SEE 83•829		
☆ 21	948933-7	X	-	-	-	-		Rivet for welding	Nit för svetsning		2
☆ 22	949017-8	X	-	-	-	-		Blind rivet for riveting	Blindnit för nitning		2
☆ 23	980498-0	2	-	-	-	-		Six point socket screw	Sextandhålskruv		2

1) Service version. / Serviceutförande.
2) Cut part. Complete with all constituent parts. / Kapad detalj. Komplett med alla ingående detaljer.
3) Cut part without contituent parts. / Kapad detalj. Utan ingående delar.

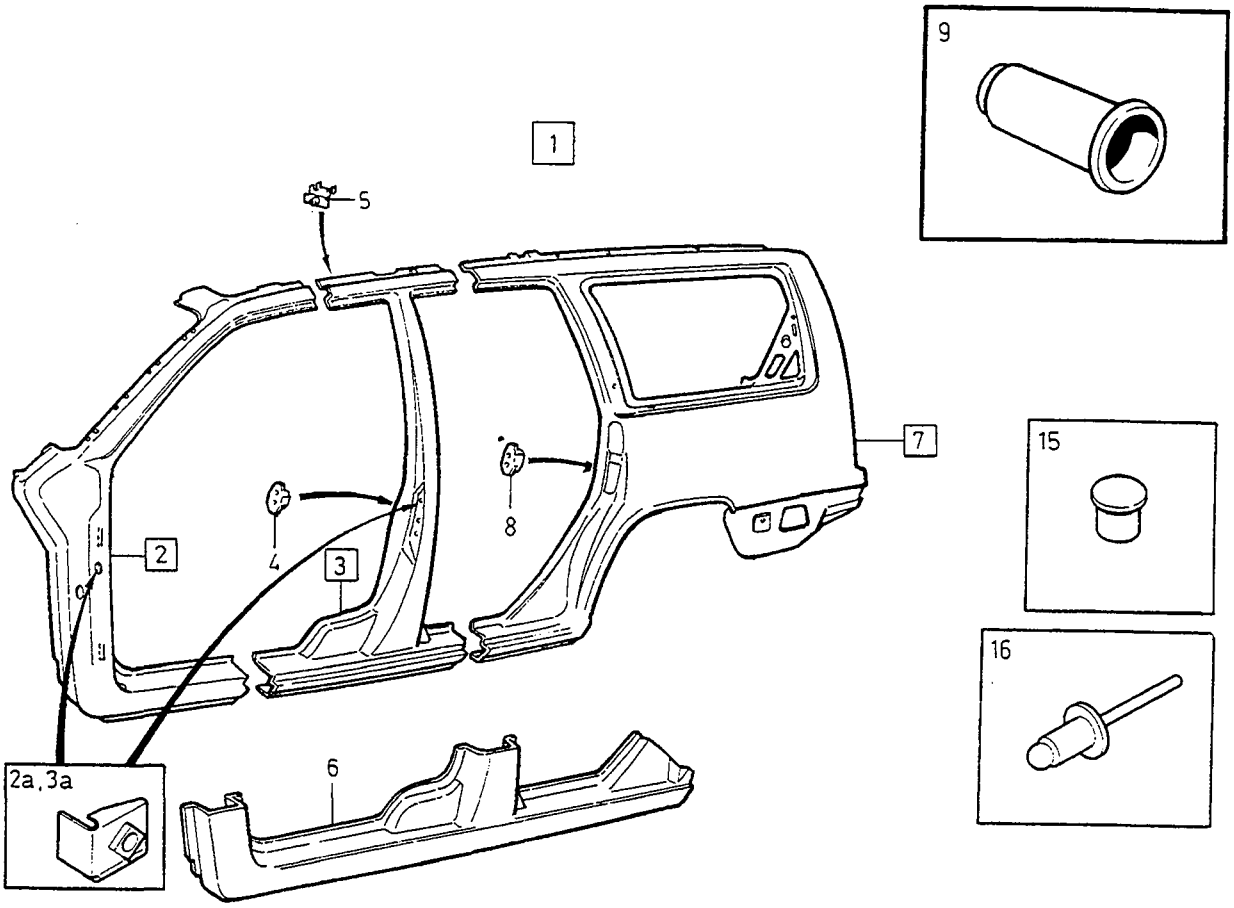

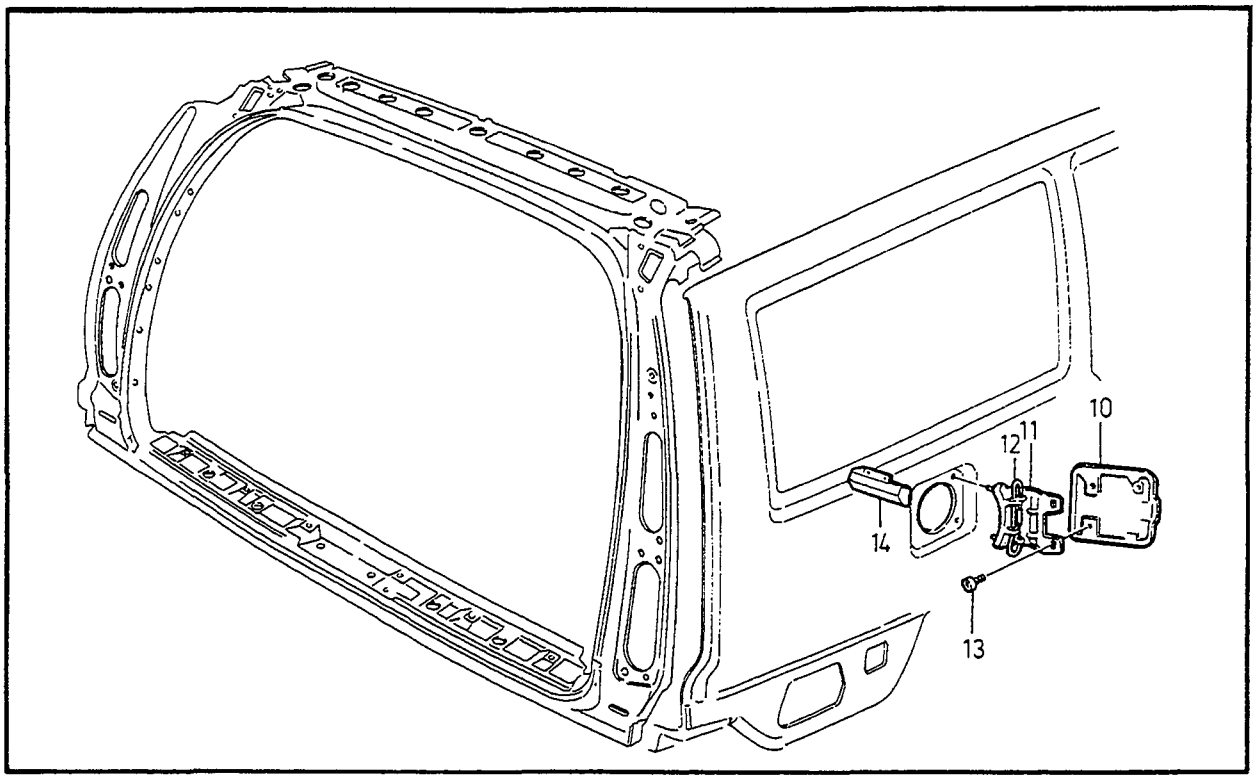

VOLVO
Genuine Parts
PV 810 68780

A
B
C
D
E

BODY SIDE
OUTER

KAROSSIDA
YTTRE

Group
Grupp
81

Page
Sida
793

5DRS

Fig	Part No. Artikelnummer	Quantity / Antal A	B	C	D	E	P S	Description	Benämning	Notes Anmärkning	S R
1	3509554-6	1	-	-	-	-		Body side, l.h.	Karossida, v		5
	(3509555)	1	-	-	-	-	SP	Body side, r.h.	Karossida, h		5
2	9133522-4	1	-	-	-	-		•Cowl side, l.h.	•Torpedsida, v	1) 2)	5
	9133523-2	1	-	-	-	-		•Cowl side, r.h.	•Torpedsida, h	1) 2)	5
☆ 2a	6817408-5	1	-	-	-	-		••Anchorage	••Fästöra		3
3	9133524-0	1	-	-	-	-		•B-pillar, l.h.	•B-stolpe, v	1) 2)	5
	9133525-7	1	-	-	-	-		•B-pillar, r.h.	•B-stolpe, h	1) 2)	5
☆ 3a	6817409-3	1	-	-	-	-		••Anchorage	••Fästöra		3
4	3509245-1	2	-	-	-	-		••Nut plate	••Mutterplatta		4
5	9152385-2	6	-	-	-	-		••Nut plate	••Mutterplatta	(1372897)	6
6	6817676-7	1	-	-	-	-		•Bottom rail, l.h.	•Bottensvällare, v	1) 3)	3
	6817677-5	1	-	-	-	-		•Bottom rail, r.h.	•Bottensvällare, h	1) 3)	3
7	9133526-5	1	-	-	-	-		•Rear mudguard, l.h.	•Bakskärm, v	1) 2)	3
	9133527-3	1	-	-	-	-		•Rear mudguard, r.h.	•Bakskärm, h	1) 2)	3
8	3509245-1	2	-	-	-	-		•Nut plate	•Mutterplatta		4
9	6817358-2	4	-	-	-	-		Rivet nut Roof rack	Nitmutter Takräcke	M5 CH-1500	4
	3509601-5	4	-	-	-	-		Rivet nut Roof rack	Nitmutter Takräcke	M6 CH 1501-	4
10	3509740-1	1	-	-	-	-		Lid	Lucka		3
11	9152613-7	1	-	-	-	-		Hinge	Gångjärn	(6846624)	3
12	3509330-1	1	-	-	-	-		Spring	Fjäder		3
13	971303-3	2	-	-	-	-		Screw	Skruv	(977517)	2
14		-	-	-	-	-		Lock •SEE 83•831	Lås •SEE 83•831		
☆ 15	948933-7	X	-	-	-	-		Rivet for welding	Nit för svetsning		2
☆ 16	949017-8	X	-	-	-	-		Blind rivet for riveting	Blindnit för nitning		2

1) Service version. / Serviceutförande.
2) Cut part. Complete with all constituent parts. / Kapad detalj. Komplett med alla ingående detaljer.
3) Cut part without contituent parts. / Kapad detalj. Utan ingående delar.

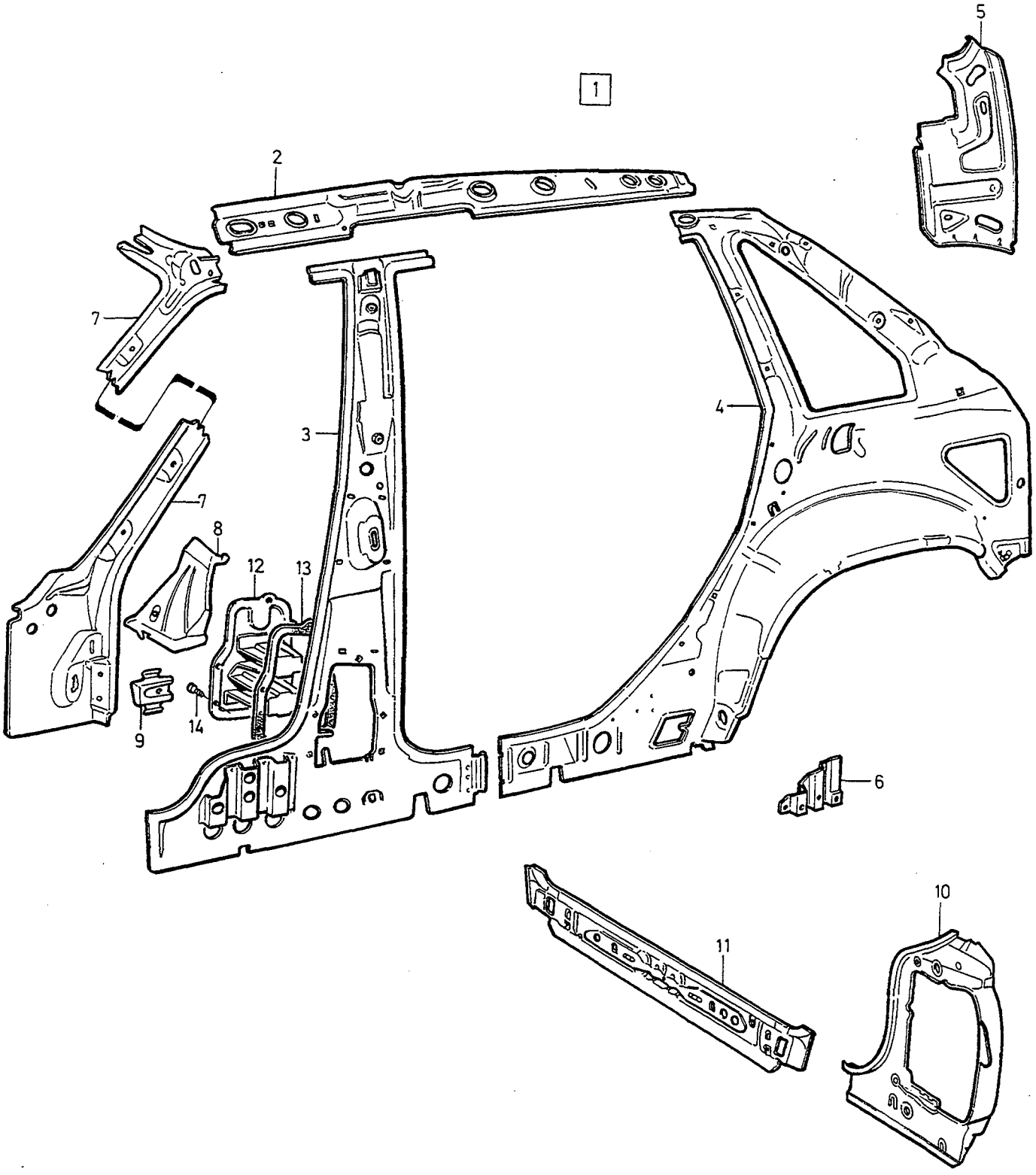

VOLVO
Genuine Parts
PV 810 56523

A
B
C
D
E

BODY SIDE INNER — KAROSSIDA INRE

Group / Grupp 81

Page / Sida 795

4DRS

Fig	Part No. Artikelnummer	Quantity / Antal A	B	C	D	E	PS	Description	Benämning	Notes Anmärkning	SR
1	6800592-5	1	-	-	-	-		Body side, l.h.	Karossida, v		4
	6800593-3	1	-	-	-	-		Body side, r.h.	Karossida, h		4
2	9133384-9	1	-	-	-	-		•Cant rail, l.h.	•Taksvällare, v	1) (6801790)	5
	9133385-6	1	-	-	-	-		•Cant rail, r.h.	•Taksvällare, h	1) (6801791)	5
3	*(9133607)*	1	-	-	-	-	SP	•B-pillar, l.h.	•B-stolpe, v	2) REPL 1PCS 9152473-6, 1PCS 9182145-4, 1PCS 9182146-2. (6817627)	4
	(9133608)	1	-	-	-	-	SP	•B-pillar, r.h.	•B-stolpe, h	2) REPL 1PCS 9152474-4, 1PCS 9182145-4, 1PCS 9182146-2. (6817628)	4
		-	-	-	-	-		Replacement parts	Ersättande artiklar		
		-	-	-	-	-		•9182145-4	•9182145-4		
								••SEE 85•1041	••SEE 85•1041		
		-	-	-	-	-		•9182146-2	•9182146-2		
								••SEE 85•1041	••SEE 85•1041		
☆	9152473-6	1	-	-	-	-		•B-pillar, l.h.	•B-stolpe, v		4
☆	9152474-4	1	-	-	-	-		•B-pillar, r.h.	•B-stolpe, h		4
4	9152284-7	1	-	-	-	-		•Rear section, l.h.	•Bakstycke, v	(6846591)	5
	6846592-1	1	-	-	-	-		•Rear section, r.h.	•Bakstycke, h	1994-	5
5	6811514-6	1	-	-	-	-		•Reinforcement, l.h.	•Förstärkning, v		5
	6811515-3	1	-	-	-	-		•Reinforcement, r.h.	•Förstärkning, h		5
6	3509204-8	1	-	-	-	-		•Reinforcement, l.h.	•Förstärkning, v		5
	3509205-5	1	-	-	-	-		•Reinforcement, r.h.	•Förstärkning, h		5
7	9152675-6	1	-	-	-	-		A-pillar, l.h.	A-stolpe, v	(6817096)(3509007)	5
	6817097-6	1	-	-	-	-		A-pillar, r.h.	A-stolpe, h	(1372553)	5
8	6817578-5	1	-	-	-	-		Reinforcement, l.h.	Förstärkning, v	(6817287)	4
	6817579-3	1	-	-	-	-		Reinforcement, r.h.	Förstärkning, h	(6817288)	4
9	6817399-6	1	-	-	-	-		Spacer	Distans	3)	4
	6817400-2	1	-	-	-	-		Spacer	Distans	3)	4
10	9133717-0	1	-	-	-	-		Rear section, l.h.	Bakstycke, v	(1390541)	2
	9133718-8	1	-	-	-	-		Rear section, r.h.	Bakstycke, h	(1390542)	2
11	3509860-7	1	-	-	-	-		Rear section	Bakstycke		2
12	3538020-3	1	-	-	-	-		Cover, l.h.	Lock, v	3)	4
	3538021-1	1	-	-	-	-		Cover, r.h.	Lock, h	3)	4
13	3538039-3	1	-	-	-	-		•Seal, l.h.	•Tätning, v		4
	3538040-1	1	-	-	-	-		•Seal, r.h.	•Tätning, h		4
14	969336-7	10	-	-	-	-		Screw	Skruv	3)	3

1) 4DRS CH 30700-. 5DRS.
2) Replacement parts included part or whole in new design, referred to in another section of this catalogue. / Ersättande artiklar ingår helt eller delvis i nytt utförande, redovisat i annat avsnitt i denna katalog.
3) 4DRS CH-30699.

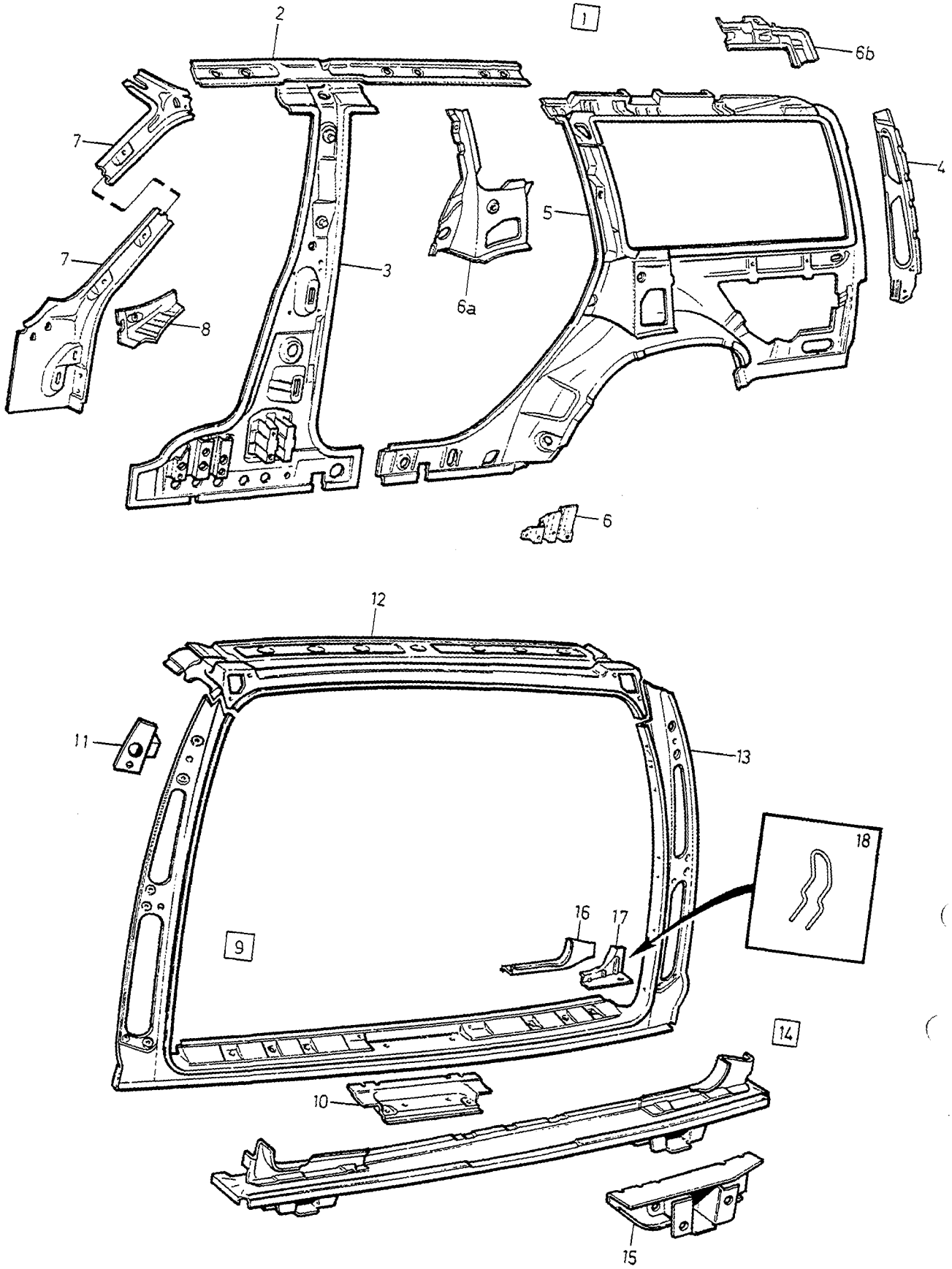

VOLVO
Genuine Parts
PV 810 68781

A
B
C
D
E

BODY SIDE INNER — KAROSSIDA INRE

Group / Grupp 81

Page / Sida 797

5DRS

Fig	Part No. / Artikelnummer	Quantity / Antal A	B	C	D	E	PS	Description	Benämning	Notes / Anmärkning	SR
1	3509556-1	1	-	-	-	-		Body side, l.h.	Karossida, v		4
	(3509557)	1	-	-	-	-	SP	Body side, r.h.	Karossida, h	1) REPL 1PCS 9152839-8, 1PCS 9182145-4, 1PCS 9182146-2.	4
☆	9152839-8	-	-	-	-	-		Body side, r.h.	Karossida, h		4
		-	-	-	-	-		Replacement parts	Ersättande artiklar		
		-	-	-	-	-		•9182145-4	•9182145-4		
								••SEE 85•1041	••SEE 85•1041		
		-	-	-	-	-		•9182146-2	•9182146-2		
								••SEE 85•1041	••SEE 85•1041		
2	9133384-9	1	-	-	-	-		•Cant rail, l.h.	•Taksvällare, v		5
	9133385-6	1	-	-	-	-		•Cant rail, r.h.	•Taksvällare, h		5
3	*(9133607)*	1	-	-	-	-	SP	•B-pillar, l.h.	•B-stolpe, v	1) REPL 1PCS 9152473-6, 1PCS 9182145-4, 1PCS 9182146-2.	4
	(9133608)	1	-	-	-	-	SP	•B-pillar, r.h.	•B-stolpe, h	1) REPL 1PCS 9152474-4, 1PCS 9182145-4, 1PCS 9182146-2.	4
		-	-	-	-	-		Replacement parts	Ersättande artiklar		
		-	-	-	-	-		•9182145-4	•9182145-4		
								••SEE 85•1041	••SEE 85•1041		
		-	-	-	-	-		•9182146-2	•9182146-2		
								••SEE 85•1041	••SEE 85•1041		
☆	9152473-6	1	-	-	-	-		•B-pillar, l.h.	•B-stolpe, v		4
☆	9152474-4	1	-	-	-	-		•B-pillar, r.h.	•B-stolpe, h		4
4	6817727-8	1	-	-	-	-		•D-pillar, l.h.	•D-stolpe, v		4
	6817728-6	1	-	-	-	-		•D-pillar, r.h.	•D-stolpe, h		4
5	6811239-0	1	-	-	-	-		•Rear section, l.h.	•Bakstycke, v		2
	6811240-8	1	-	-	-	-		•Rear section, r.h.	•Bakstycke, h		2
6	3509204-8	1	-	-	-	-		•Reinforcement, l.h.	•Förstärkning, v		5
	3509205-5	1	-	-	-	-		•Reinforcement, r.h.	•Förstärkning, h		5
6a	6811237-4	1	-	-	-	-		Reinforcement, l.h.	Förstärkning, v		6
	6811238-2	1	-	-	-	-		Reinforcement, r.h.	Förstärkning, h		6
6b	6811235-8	1	-	-	-	-		Reinforcement, l.h.	Förstärkning, v		6
	6811236-6	1	-	-	-	-		Reinforcement, r.h.	Förstärkning, h		6
7	9152675-6	1	-	-	-	-		A-pillar, l.h.	A-stolpe, v	(6817096)	5
	6817097-6	1	-	-	-	-		A-pillar, r.h.	A-stolpe, h		5
8	6817578-5	1	-	-	-	-		Reinforcement, l.h.	Förstärkning, v		4
	6817579-3	1	-	-	-	-		Reinforcement, r.h.	Förstärkning, h		4
9	3509523-1	1	-	-	-	-		Frame	Ram		2
10	3509589-2	1	-	-	-	-		•Reinforcement	•Förstärkning		6
11	3512776-0	1	-	-	-	-		•Reinforcement, l.h.	•Förstärkning, v		6
	3512777-8	1	-	-	-	-		•Reinforcement, r.h.	•Förstärkning, h		6
12	9133528-1	1	-	-	-	-		Frame upper	Ram övre		2
13	9133529-9	1	-	-	-	-		Frame lower	Ram nedre		2
14	3512650-7	1	-	-	-	-		Rear section	Bakstycke		3
15	6817825-0	1	-	-	-	-		•Rear section, l.h.	•Bakstycke, v		3
	6817826-8	1	-	-	-	-		•Rear section, r.h.	•Bakstycke, h		3
16	6817719-5	1	-	-	-	-		•Reinforcement, l.h.	•Förstärkning, v		5
	6817720-3	1	-	-	-	-		•Reinforcement, r.h.	•Förstärkning, h		5
17	6817721-1	1	-	-	-	-		Tie plate	Knutplåt		6
	6817722-9	1	-	-	-	-		Tie plate	Knutplåt		6
18	3512952-7	2	-	-	-	-		Attaching lug	Fästögla		4

1) Replacement parts included part or whole in new design, referred to in another section of this catalogue. / Ersättande artiklar ingår helt eller delvis i nytt utförande, redovisat i annat avsnitt i denna katalog.

FRONT SECTION / FRAMPARTI

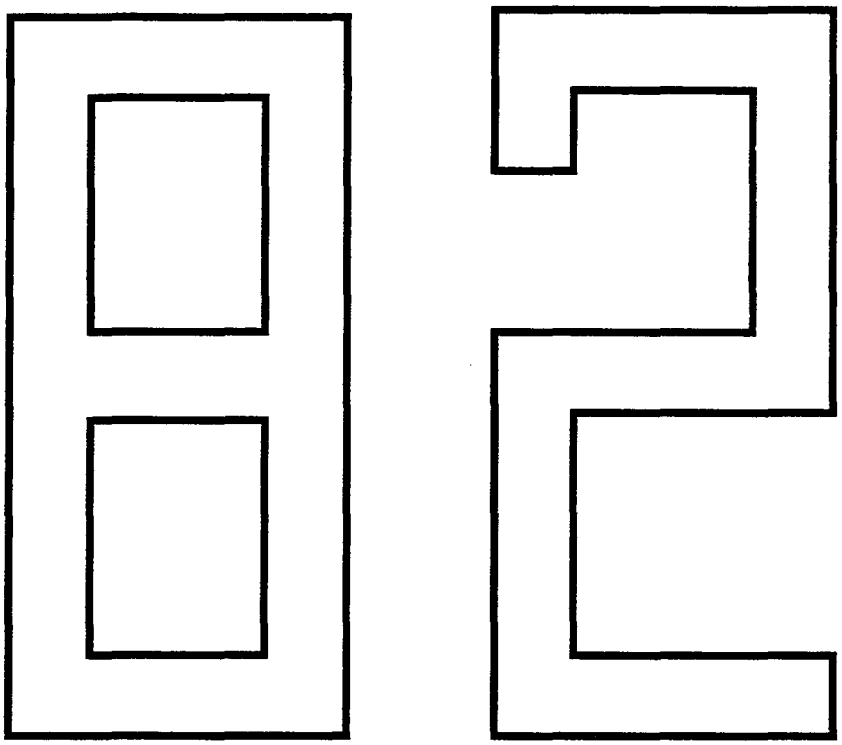

A B C D E		SUB GROUP FRONT SECTION	UNDERGRUPP FRAMPARTI	Group Grupp 82 Page Sida 799

Fig	Part No. Artikelnummer	Quantity / Antal A	B	C	D	E	P S	Description	Benämning	Notes Anmärkning	S R
		-	-	-	-	-		Bonnet	Motorhuv	SEE 82 • 801	
		-	-	-	-	-		Front section Bonnet lock	Framparti Huvlås	SEE 82 • 803	

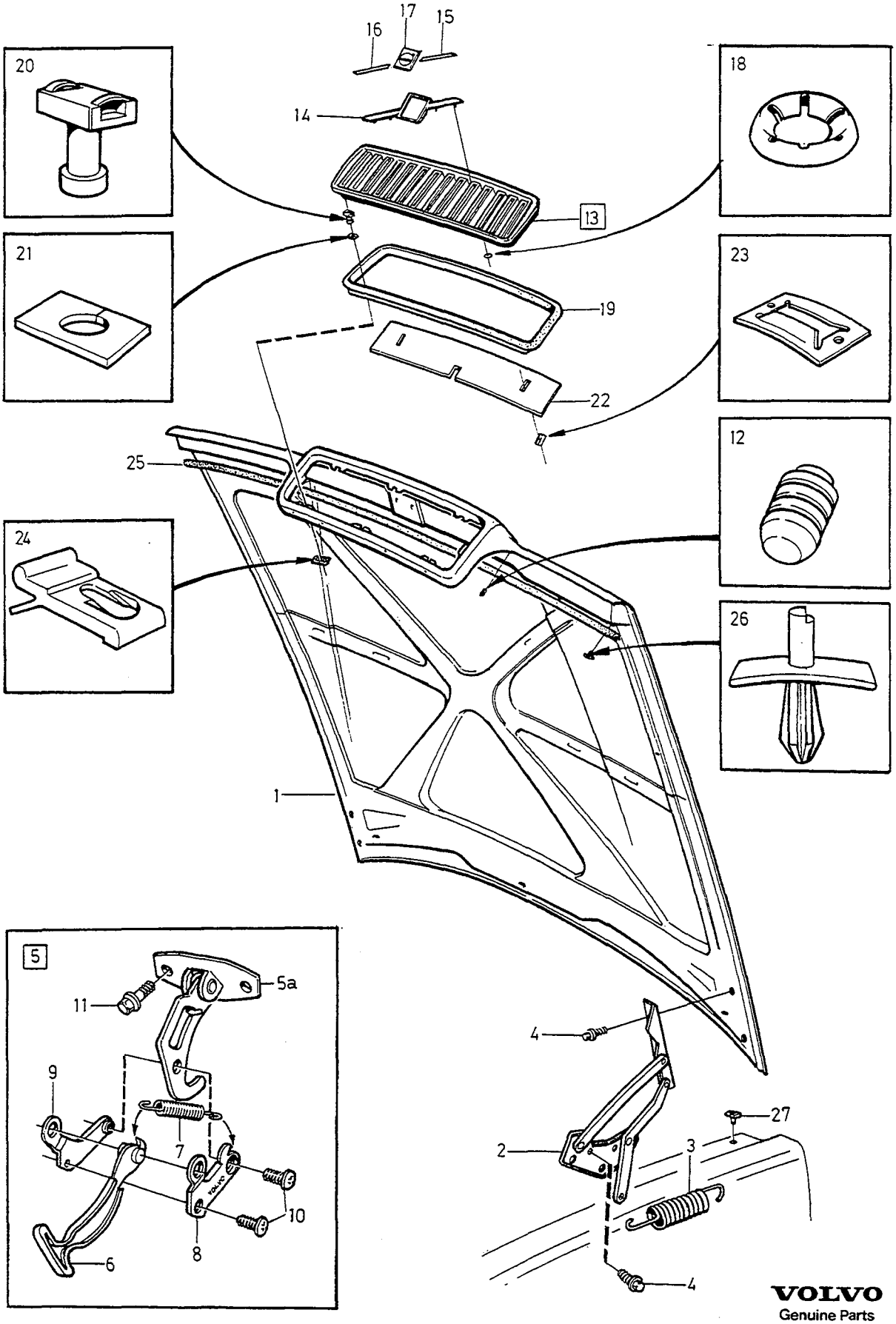

VOLVO
Genuine Parts
PV 820 64778

A
B
C
D
E

BONNET MOTORHUV

Group / Grupp 82

Page / Sida 801

Fig	Part No. Artikelnummer	Quantity / Antal A	B	C	D	E	PS	Description	Benämning	Notes Anmärkning	SR
1	1372917-3	1	-	-	-	-		Bonnet	Motorhuv	(6811108)	2
2	9133745-1	1	-	-	-	-		Bonnet hinge, l.h.	Huvgångjärn, v	(6800645)	3
	9133746-9	1	-	-	-	-		Bonnet hinge, r.h.	Huvgångjärn, h	(6800646)	3
3	6801740-9	2	-	-	-	-		Spring	Fjäder	-1996	3
☆	9152716-8	2	-	-	-	-		Spring	Fjäder	1997-	3
4	967411-0	10	-	-	-	-		Flange screw	Flänsskruv		2
5	9133345-0	1	-	-	-	-		Safety catch	Säkerhetsspärr	(1372671)	3
5a	3512752-1	1	-	-	-	-		• Safety catch	• Säkerhetsspärr		3
6	3509251-9	1	-	-	-	-		• Safety catch	• Säkerhetsspärr		3
7	3509252-7	1	-	-	-	-		• Spring	• Fjäder		4
8	3509258-4	1	-	-	-	-		• Link arm, l.h.	• Länkarm, v		4
9	6817417-6	1	-	-	-	-		• Link arm, r.h.	• Länkarm, h		4
10	975168-6	2	-	-	-	-		• Six point socket screw	• Sextandhålskruv	(972315)	2
11	965175-3	2	-	-	-	-		Flange screw	Flänsskruv		2
12	1382135-0	2	-	-	-	-		Buffer	Buffert		3
13	6811281-2	1	-	-	-	-		Radiator grille	Kylargaller		2
14	1390501-3	1	-	-	-	-		• Trim moulding	• Prydnadslist		2
15	3512201-9	1	-	-	-	-		• Trim moulding, upper	• Prydnadslist, övre		2
16	3512202-7	1	-	-	-	-		• Trim moulding, lower	• Prydnadslist, undre		2
17	3512652-3	1	-	-	-	-		• Emblem	• Emblem		2
18	968039-8	4	-	-	-	-		• Retainer	• Hållare		2
19	3512231-6	1	-	-	-	-		• Sealing strip	• Tätningslist		2
20	3512976-6	6	-	-	-	-		• Pin	• Pinne		2
21	3512655-6	6	-	-	-	-		• Spacer	• Mellanlägg		2
22	3512625-9	1	-	-	-	-		Cover plate	Täckplåt	W/O A.C. W/O TURBO	3
23	1304557-0	3	-	-	-	-		Anchorage	Fäste	W/O A.C. W/O TURBO	2
24	1372920-7	6	-	-	-	-		Clip	Clips		3
25	6808558-8	1	-	-	-	-		Sealing strip	Tätningslist		2
26	9133073-8	15	-	-	-	-		Clip	Clips		2
27	9133669-3	2	-	-	-	-		Stop	Stopp		3

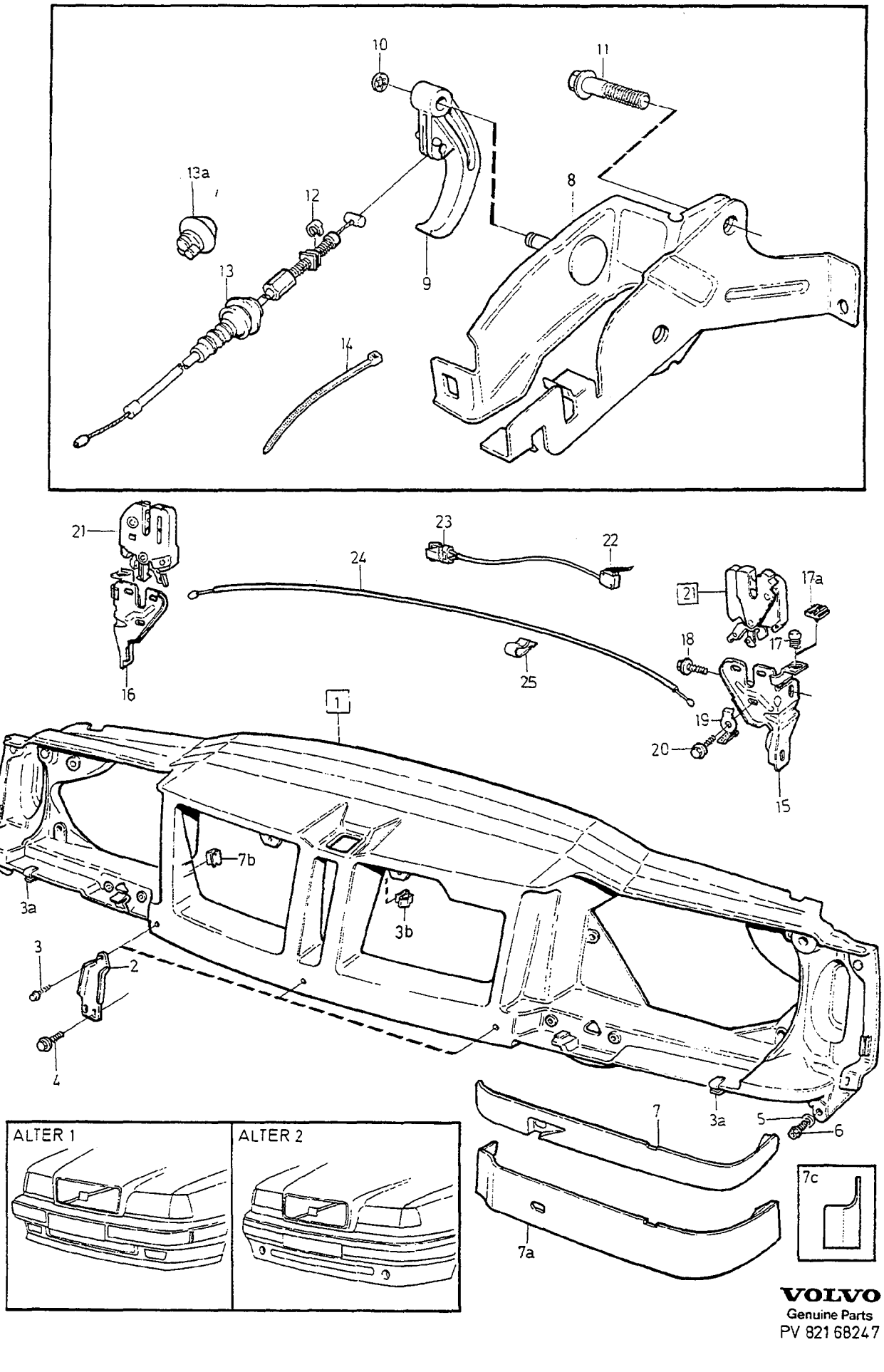

VOLVO
Genuine Parts
PV 821 68247

A
B
C
D
E

FRONT SECTION — FRAMPARTI
BONNET LOCK — HUVLÅS

Group / Grupp 82
Page / Sida 803

Fig	Part No. Artikelnummer	Quantity / Antal A	B	C	D	E	PS	Description	Benämning	Notes Anmärkning	SR
1	*(9151585)*	1	-	-	-	-	SP	Front section	Framstycke	1) REPL 1PCS 9178469-4, 2PCS 976172-7.	3
		-	-	-	-	-		Replacement parts	Ersättande artiklar		
		-	-	-	-	-		•976172-7	•976172-7		
								••SEE 26•271	••SEE 26•271		
☆	9178469-4	1	-	-	-	-		Front section	Framstycke		3
2	3512387-6	3	-	-	-	-		•Bracket	•Konsol	-1993	3
	9133018-3	3	-	-	-	-		•Bracket	•Konsol	1994-	3
3	968915-9	3	-	-	-	-		•Screw	•Skruv		2
3a	6808702-2	4	-	-	-	-		•Clip	•Clips		2
3b	682388-4	4	-	-	-	-		•Clamp	•Klamma		2
4	945358-0	6	-	-	-	-		Flange screw	Flänsskruv		2
5	960140-2	3	-	-	-	-		Washer	Bricka		2
6	965212-4	4	-	-	-	-		Flange screw	Flänsskruv		2
7		1	-	-	-	-	NS	Strip, l.h.	List, v	2) 3) ALTER 1 REPL 1PCS 6817849-0, 1PCS 6817850-8.	
		1	-	-	-	-	NS	Strip, r.h.	List, h	2) 3) ALTER 1 REPL 1PCS 6817850-8, 1PCS 6817849-0.	
	6817849-0	1	-	-	-	-		Strip, l.h.	List, v	2) 4) ALTER 1	2
	6817850-8	1	-	-	-	-		Strip, r.h.	List, h	2) 4) ALTER 1	2
	9133549-7	1	-	-	-	-		Strip, l.h.	List, v	5) ALTER 1	2
	9133550-5	1	-	-	-	-		Strip, r.h.	List, h	5) ALTER 1	2
7a	9151236-8	1	-	-	-	-		Strip, l.h.	List, v	2) ALTER 2	2
	9151237-6	1	-	-	-	-		Strip, r.h.	List, h	2) ALTER 2	2
	9151238-4	1	-	-	-	-		Strip, l.h.	List, v	5) ALTER 2	2
	9151239-2	1	-	-	-	-		Strip, r.h.	List, h	5) ALTER 2	2
7b	9133490-4	2	-	-	-	-		Retainer	Hållare	ALTER 2	2
7c	1372838-1	1	-	-	-	-		Deflector, l.h.	Stenskydd, v	6) ALTER 2	2
	1372839-9	1	-	-	-	-		Deflector, r.h.	Stenskydd, h	6) ALTER 2	2
8	9133387-2	1	-	-	-	-		Bracket, l.h.	Konsol, v	(9133196) L.H.D	5
	9133388-0	1	-	-	-	-		Bracket, r.h.	Konsol, h	(9133195) R.H.D	5
9	9133172-8	1	-	-	-	-		•Handle	•Handtag	(1268911)	3
10	945718-5	1	-	-	-	-		•Retaining clip	•Hållare		2
11	965175-3	2	-	-	-	-		Flange screw	Flänsskruv		2
12	1316093-2	1	-	-	-	-		E-circlip	Spårryttare		2
13	9152533-7	1	-	-	-	-		Push pull control	Dragreglage	-1995	3
	9152456-1	1	-	-	-	-		Push pull control	Dragreglage	1996-	3
13a	3509183-4	1	-	-	-	-		Rubber plug	Gummipropp		5
14	948211-8	1	-	-	-	-		Strip clamp	Bandklamma		2
15	*(6817818)*	1	-	-	-	-	SP	Bracket, l.h.	Konsol, v	4DRS CH-24272. REPL 1PCS 9133299-9, 1PCS 9152022-1.	
	9133299-9	1	-	-	-	-		Bracket, l.h.	Konsol, v	4DRS CH 24273-, 5DRS.	2
16	*(6817819)*	1	-	-	-	-	SP	Bracket, r.h.	Konsol, h	4DRS CH-24272. REPL 1PCS 9133300-5, 1PCS 9152022-1.	
	9444101-1	1	-	-	-	-		Bracket, r.h.	Konsol, h	7) (9133300)	2
	9444101-1	1	-	-	-	-		Bracket, r.h.	Konsol, h	1997-	2

1) Replacement parts included part or whole in new design, referred to in another section of this catalogue. / Ersättande artiklar ingår helt eller delvis i nytt utförande, redovisat i annat avsnitt i denna katalog.
2) With hole for head lamp wiper / Med hål för strålkastarrengörare.
3) The part number is discontinued gradually from CH 10275-11546. / Artikelnumret utgår successivt fr.o.m CH 10275-11546.
4) The part number is introduced gradually from CH 10276-11547. / Artikelnumret införes successivt fr.o.m CH 10276-11547.
5) Without hole for head lamp wiper / Utan hål för strålkastarrengörare.
6) The component is used in several places and its shape is not made for this location. Cut to required size. / Detaljen används på flera ställen och har därför inte form som är anpassad till detta monteringsställe. Klipp eller skär till önskad storlek.
7) 4DRS CH 24273-354999. 5DRS CH -274999.

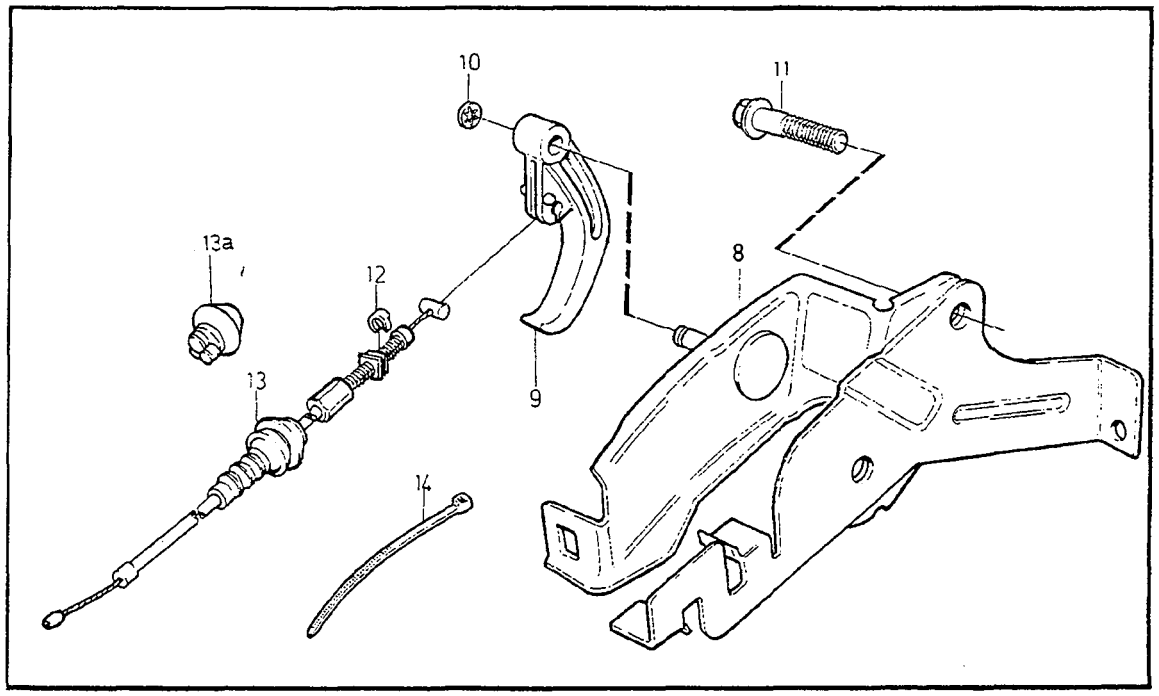

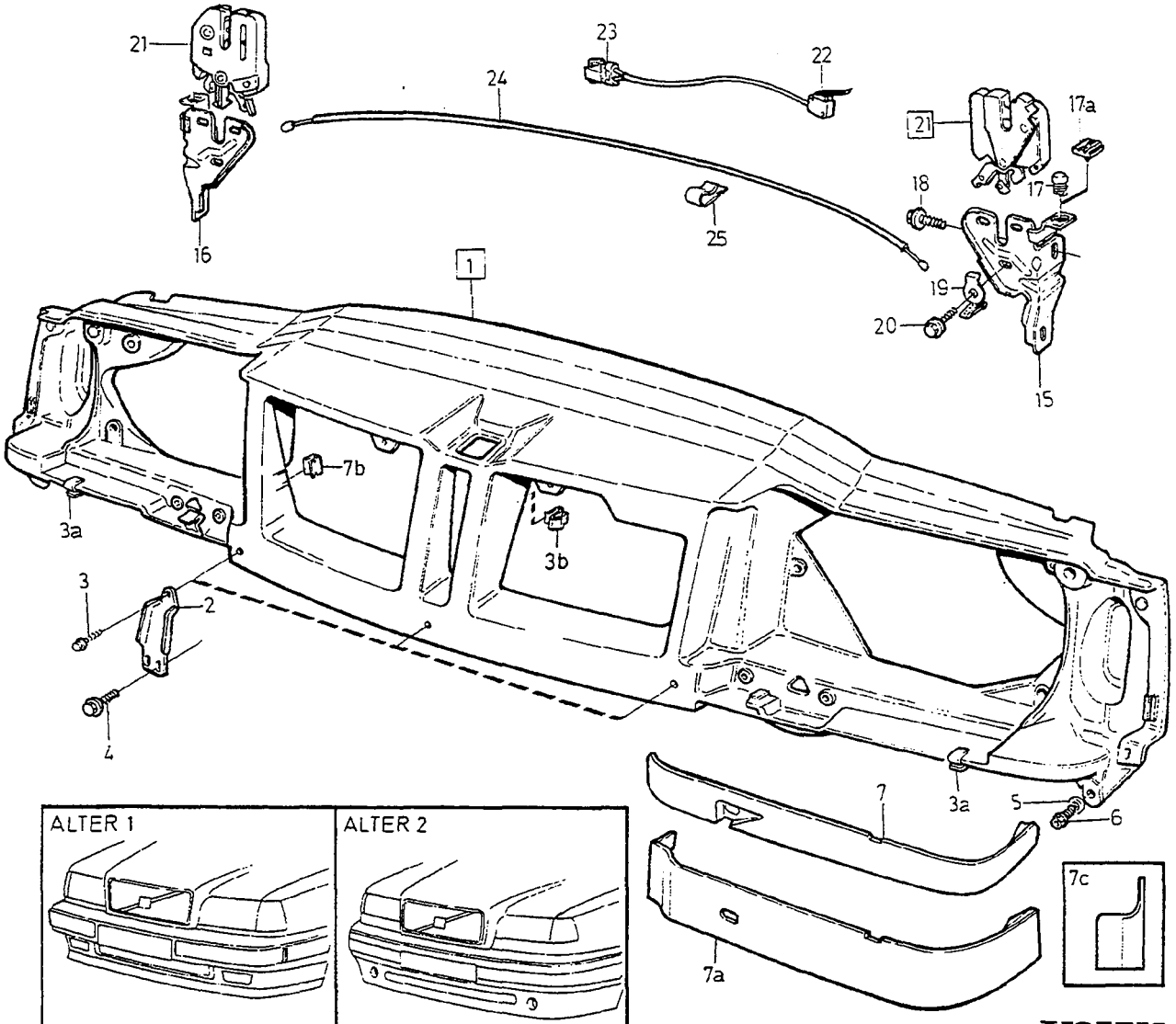

VOLVO
Genuine Parts
PV 821 68247

A
B
C
D
E

FRONT SECTION — FRAMPARTI
BONNET LOCK — HUVLÅS

Group / Grupp 82
Page / Sida 805

Fig	Part No. Artikelnummer	Quantity / Antal A	B	C	D	E	PS	Description	Benämning	Notes Anmärkning	SR
17	678446-6	2	-	-	-	-		Buffer	Buffert	FOR 6817818,6817819.	2
17a	9152022-1	2	-	-	-	-		Buffer	Buffert	FOR 9133299,9133300.	2
18	947107-9	4	-	-	-	-		Flange screw	Flänsskruv		2
19	3544091-6	1	-	-	-	-		Retainer	Hållare		2
20	946934-7	4	-	-	-	-		Flange screw	Flänsskruv		2
21	9152530-3	1	-	-	-	-		Bonnet lock with microswitch	Huvlås med mikrobrytare	8) (9133588)	2
	9152529-5	1	-	-	-	-		Bonnet lock without micro switch	Huvlås utan mikrobrytare	8) (9133587)	2
	9152529-5	2	-	-	-	-		Bonnet lock without micro switch	Huvlås utan mikrobrytare	9) 10) (9133587)	2
22		1	-	-	-	-	NS	• Microswitch	• Mikrobrytare	FOR 9152530	
23	970756-3	1	-	-	-	-		• Pin housing	• Stiftisolator		2
24	9152048-6	1	-	-	-	-		Push pull control	Dragreglage	(6811535)	3
25	1372748-2	2	-	-	-	-		Clip	Clips		3

8) For vehicles with alarm. / För vagnar med larm
9) For vehicles without alarm. / För vagnar utan larm
10) This bonnet lock is used on both sides on cars not equipped with an alarm / För bilar utan larm används detta huvlås på båda sidor.

DOORS AND HATCHES / DÖRRAR OCH LUCKOR

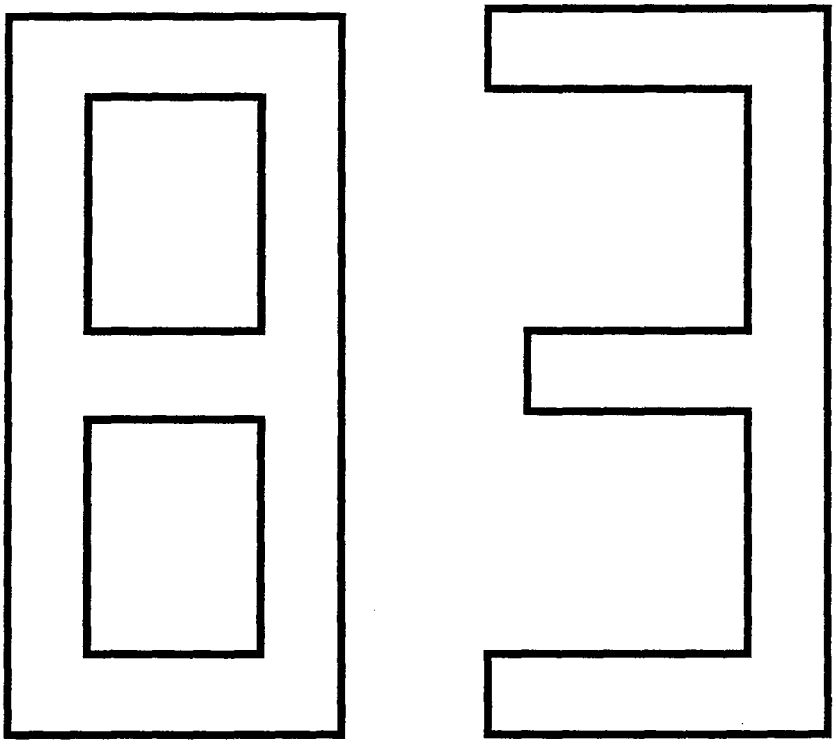

A
B
C
D
E

SUB GROUP
DOORS AND HATCHES

UNDERGRUPP
DÖRRAR OCH LUCKOR

Group / Grupp 83

Fig	Part No. Artikelnummer	Quantity / Antal A	B	C	D	E	PS	Description	Benämning	Notes Anmärkning	SR
		-	-	-	-	-		Body frame	Karosseristomme		
								Door	Dörr		
		-	-	-	-	-		•-1996	•-1996	SEE 83•809	
		-	-	-	-	-		•1997-	•1997-	SEE 83•813	
		-	-	-	-	-		Boot lid 4DRS	Bagagelucka 4DRS	SEE 83•815	
		-	-	-	-	-		Spoiler 4DRS	Spoiler 4DRS	SEE 83•817	
		-	-	-	-	-		Boot lid, tailgate 5DRS	Baklucka 5DRS	SEE 83•819	
		-	-	-	-	-		Locking system	Låssystem		
		-	-	-	-	-		•front door	•framdörr	SEE 83•821	
		-	-	-	-	-		•rear door	•bakdörr	SEE 83•825	
		-	-	-	-	-		•Boot lid 4DRS	•Bagagelucka 4DRS	SEE 83•829	
		-	-	-	-	-		•Boot lid, tailgate 5DRS	•Baklucka 5DRS	SEE 83•831	
		-	-	-	-	-		Winder mechanism	Hissmekanism	SEE 83•833	
		-	-	-	-	-		roof hatch	taklucka	SEE 83•837	
		-	-	-	-	-		Lock units	Låssatser	SEE 83•841	

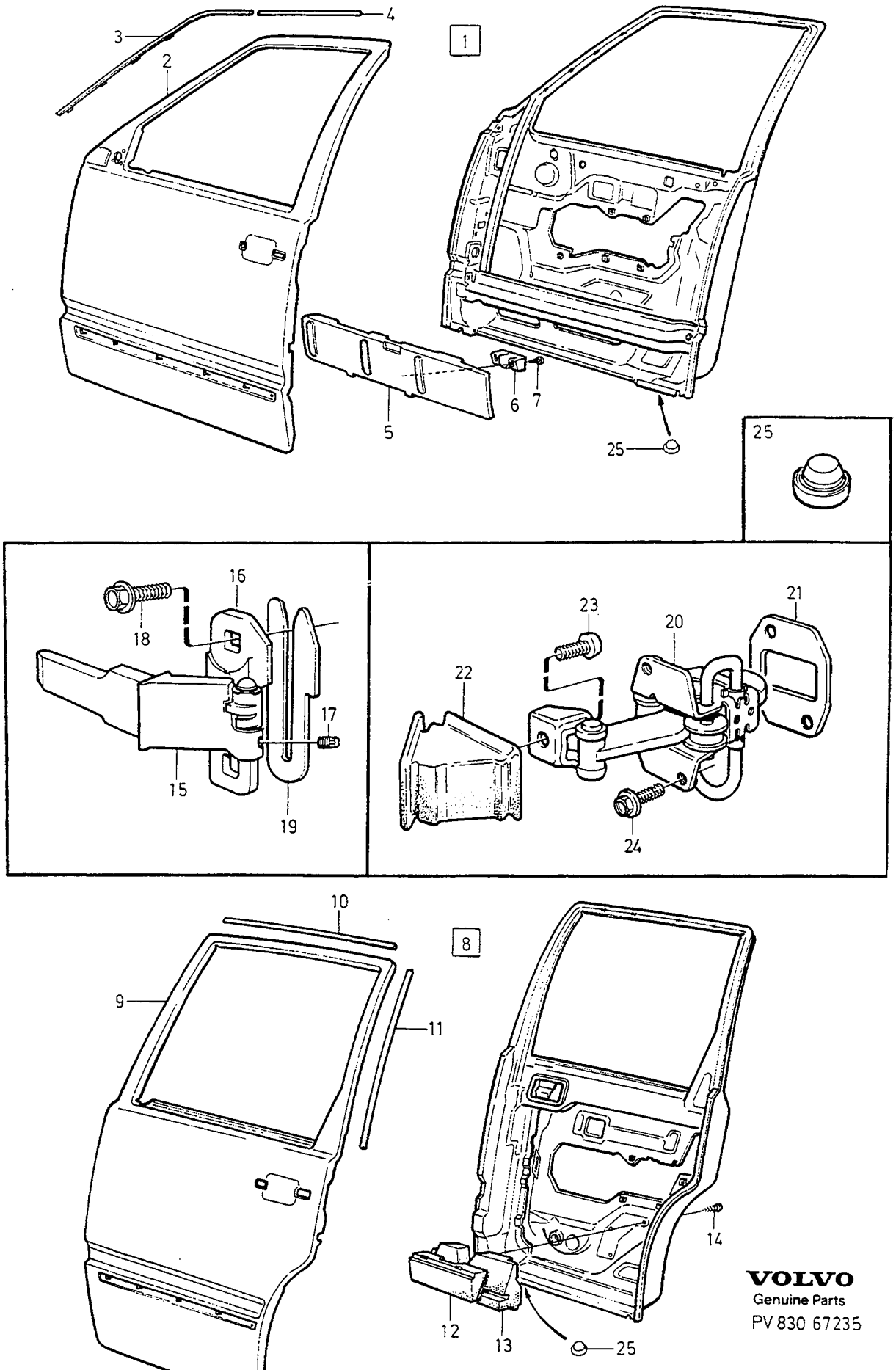

VOLVO
Genuine Parts
PV 830 67235

A
B
C
D
E

BODY FRAME — KAROSSERISTOMME
DOOR — DÖRR

Group / Grupp 83

Page / Sida 809

-1996

Fig	Part No. Artikelnummer	Quantity / Antal A	B	C	D	E	PS	Description	Benämning	Notes Anmärkning	SR
1	*(6800672)*	1	-	-	-	-	SP	Front door, l.h.	Framdörr, v	REPL 1PCS 9133133-0	6
	9133133-0	1	-	-	-	-		Front door, l.h.	Framdörr, v		2
	(6800673)	1	-	-	-	-	SP	Front door, r.h.	Framdörr, h	REPL 1PCS 9133134-8	6
	9133134-8	1	-	-	-	-		Front door, r.h.	Framdörr, h		2
2	6800674-1	1	-	-	-	-		•Outer panel, l.h.	•Ytterplåt, v		2
	6800675-8	1	-	-	-	-		•Outer panel, r.h.	•Ytterplåt, h		2
3	3509617-1	1	-	-	-	-		•Strip retainer left	•Listhållare vänster		2
	3509618-9	1	-	-	-	-		•Strip retainer right	•Listhållare höger		2
4	3509794-8	1	-	-	-	-		•Strip retainer left	•Listhållare vänster		2
	3509795-5	1	-	-	-	-		•Strip retainer right	•Listhållare höger		2
5	6817827-6	1	-	-	-	-		Sips block, l.h.	Sipsblock, v	(3512919)	5
	6817828-4	1	-	-	-	-		Sips block, r.h.	Sipsblock, h	(3512920)	5
6	9133057-1	2	-	-	-	-		Spacer	Distans	(6817282)	5
7	972332-1	2	-	-	-	-		Screw	Skruv		4
8	*(9152419)*	1	-	-	-	-	SP	Rear door, l.h.	Bakdörr, v	4DRS CH-317708 5DRS CH-231968 REPL 1PCS 9444125-0, 1PCS 1255988-6.	2
	9444125-0	1	-	-	-	-		Rear door, l.h.	Bakdörr, v	1) 4DRS CH 317709- 5DRS CH 231969- REPL 1PCS 9187318-2	2
	(9152420)	1	-	-	-	-	SP	Rear door, r.h.	Bakdörr, h	4DRS CH-317708 5DRS CH-231968 REPL 1PCS 9444126-8, 1PCS 1255988-6.	2
	9444126-8	1	-	-	-	-		Rear door, r.h.	Bakdörr, h	1) 4DRS CH 317709- 5DRS CH 231969- REPL 1PCS 9187319-0	2
		-	-	-	-	-		Replacement parts	Ersättande artiklar		
		-	-	-	-	-		•1255988-6	•1255988-6		
								••SEE 83•821	••SEE 83•821		
		-	-	-	-	-		•9187318-2	•9187318-2		
								••SEE 83•813	••SEE 83•813		
		-	-	-	-	-		•9187319-0	•9187319-0		
								••SEE 83•813	••SEE 83•813		
9	6800710-3	1	-	-	-	-		•Outer panel, l.h.	•Ytterplåt, v		2
	6800711-1	1	-	-	-	-		•Outer panel, r.h.	•Ytterplåt, h		2
10	3509621-3	1	-	-	-	-		•Strip retainer top section	•Listhållare överdel		2
11	3509623-9	1	-	-	-	-		•Strip retainer C pillar	•Listhållare C-stolpe		2
12	*(6817542)*	1	-	-	-	-	SP	Sips block, l.h.	Sipsblock, v	1) REPL 1PCS 9152509-7, 2PCS 9170420-5. (6817697)	5
	6817543-9	1	-	-	-	-		Sips block, r.h.	Sipsblock, h	1) REPL 1PCS 9152510-5, 2PCS 9170420-5. (6817698)	5
		-	-	-	-	-		Replacement parts	Ersättande artiklar		
		-	-	-	-	-		•9152509-7	•9152509-7		
								••SEE 83•813	••SEE 83•813		
		-	-	-	-	-		•9152510-5	•9152510-5		
								••SEE 83•813	••SEE 83•813		
		-	-	-	-	-		•9170420-5	•9170420-5		
								••SEE 83•813	••SEE 83•813		
13	*(6817544)*	1	-	-	-	-	SP	Sips block, l.h.	Sipsblock, v	1) REPL 1PCS 9152509-7, 2PCS 9170420-5. (6806495)	5
	6817545-4	1	-	-	-	-		Sips block, r.h.	Sipsblock, h	1) REPL 1PCS 9152510-5, 2PCS 9170420-5. (6806496)	5
		-	-	-	-	-		Replacement parts	Ersättande artiklar		

1) Replacement parts included part or whole in new design, referred to in another section of this catalogue. / Ersättande artiklar ingår helt eller delvis i nytt utförande, redovisat i annat avsnitt i denna katalog.

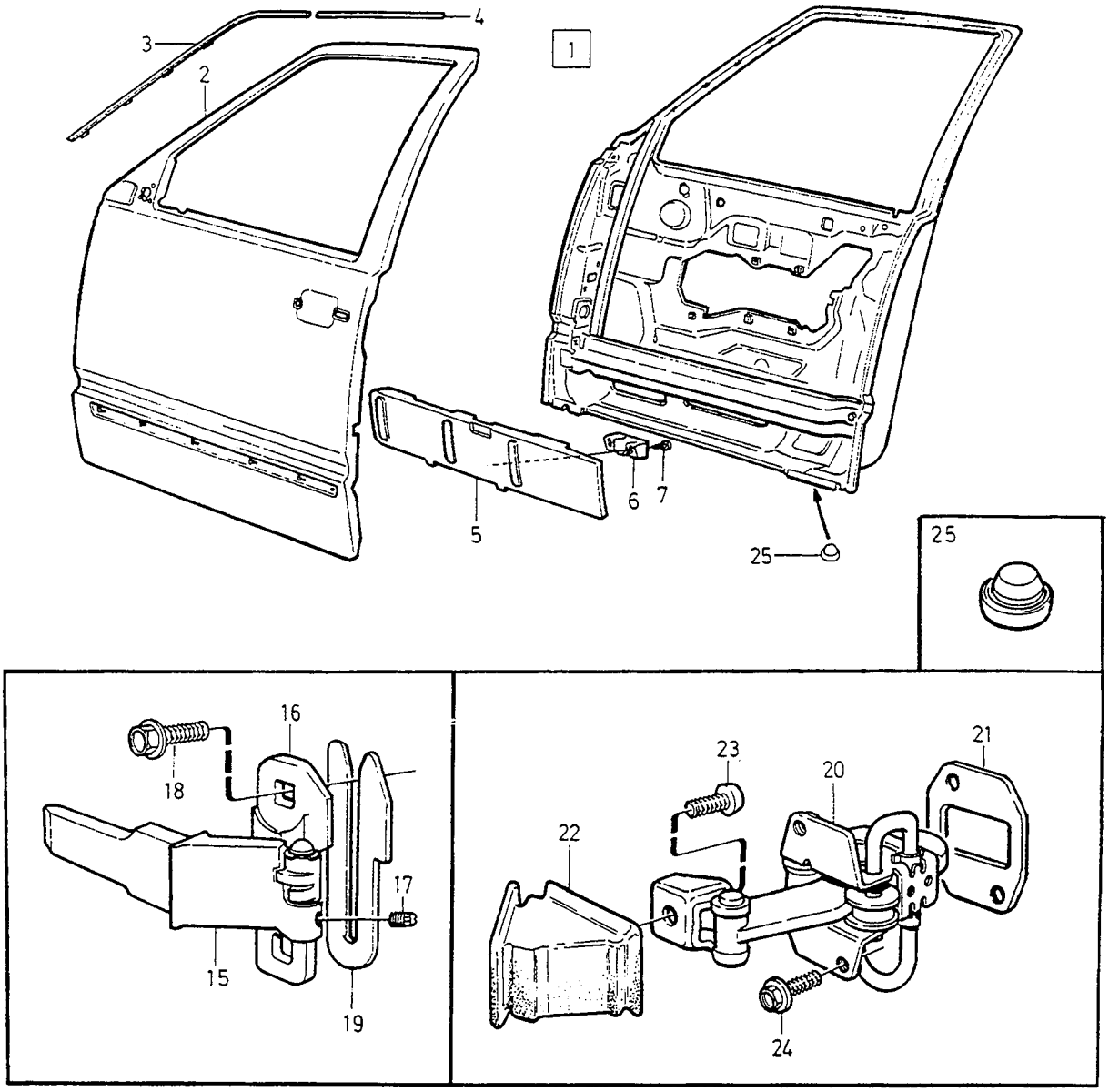

VOLVO
Genuine Parts
PV 830 67235

A
B
C
D
E

BODY FRAME — KAROSSERISTOMME
DOOR — DÖRR

Group / Grupp 83

Page / Sida 811

-1996

Fig	Part No. / Artikelnummer	Quantity / Antal A	B	C	D	E	PS	Description	Benämning	Notes / Anmärkning	SR
		-	-	-	-	-		•9152509-7	•9152509-7		
								••SEE 83•813	••SEE 83•813		
		-	-	-	-	-		•9152510-5	•9152510-5		
								••SEE 83•813	••SEE 83•813		
		-	-	-	-	-		•9170420-5	•9170420-5		
								••SEE 83•813	••SEE 83•813		
14	975395-5	4	-	-	-	-		Six point socket screw	Sextandhålskruv	(975356)	2
15	6817775-7	1	-	-	-	-		Hinge, l.h.	Gångjärn, v		3
								Front door upper	Framdörr övre		
	1372544-5	1	-	-	-	-		Hinge, l.h.	Gångjärn, v	(6806491)	3
								Front door lower	Framdörr nedre		
	1372544-5	1	-	-	-	-		Hinge, l.h.	Gångjärn, v	(6806491)	3
								Rear door lower	Bakdörr nedre		
	1372546-0	1	-	-	-	-		Hinge, l.h.	Gångjärn, v	(6800686)	3
								Rear door upper	Bakdörr övre		
	6817776-5	1	-	-	-	-		Hinge, r.h.	Gångjärn, h		3
								Front door upper	Framdörr övre		
	1372545-2	1	-	-	-	-		Hinge, r.h.	Gångjärn, h	(6806492)	3
								Front door lower	Framdörr nedre		
	1372545-2	1	-	-	-	-		Hinge, r.h.	Gångjärn, h	(6806492)	3
								Rear door lower	Bakdörr nedre		
	1372547-8	1	-	-	-	-		Hinge, r.h.	Gångjärn, h	(6800687)	3
								Rear door upper	Bakdörr övre		
16	6817798-9	1	-	-	-	-		•Hinge flange, l.h.	•Gångjärnshalva, v		4
	6817799-7	1	-	-	-	-		•Hinge flange, r.h.	•Gångjärnshalva, h		4
17	6817800-3	8	-	-	-	-		Set screw	Stoppskruv		3
18	967555-4	16	-	-	-	-		Flange screw	Flänsskruv		3
19	6817359-0	X	-	-	-	-		Shim	Justerbleck	THK 0,5mm	3
	6817360-8	X	-	-	-	-		Shim	Justerbleck	THK 0,3mm	3
20	*(9133340)*	2	-	-	-	-	SP	Door stop front	Dörrstopp främre	1) REPL 1PCS 9187091-5, 2PCS 980870-0. (9133139)	3
	(9133341)	2	-	-	-	-	SP	Door stop rear	Dörrstopp bakre	1) REPL 1PCS 9187092-3, 2PCS 980870-0. (9133140)	3
		-	-	-	-	-		Replacement parts	Ersättande artiklar		
		-	-	-	-	-		•9187091-5	•9187091-5		
								••SEE 83•813	••SEE 83•813		
		-	-	-	-	-		•9187092-3	•9187092-3		
								••SEE 83•813	••SEE 83•813		
		-	-	-	-	-		•980870-0	•980870-0		
								••SEE 83•813	••SEE 83•813		
21	9133069-6	1	-	-	-	-		Shim	Justerbleck		3
22	3509708-8	2	-	-	-	-		Protection front	Skydd främre		3
	3509709-6	2	-	-	-	-		Protection rear	Skydd bakre		3
23	978876-1	4	-	-	-	-		Screw	Skruv	(977989)(977666)	3
24	965175-3	8	-	-	-	-		Flange screw	Flänsskruv		2
25	980838-7	4	-	-	-	-		Plug	Plugg		3

1) Replacement parts included part or whole in new design, referred to in another section of this catalogue. / Ersättande artiklar ingår helt eller delvis i nytt utförande, redovisat i annat avsnitt i denna katalog.

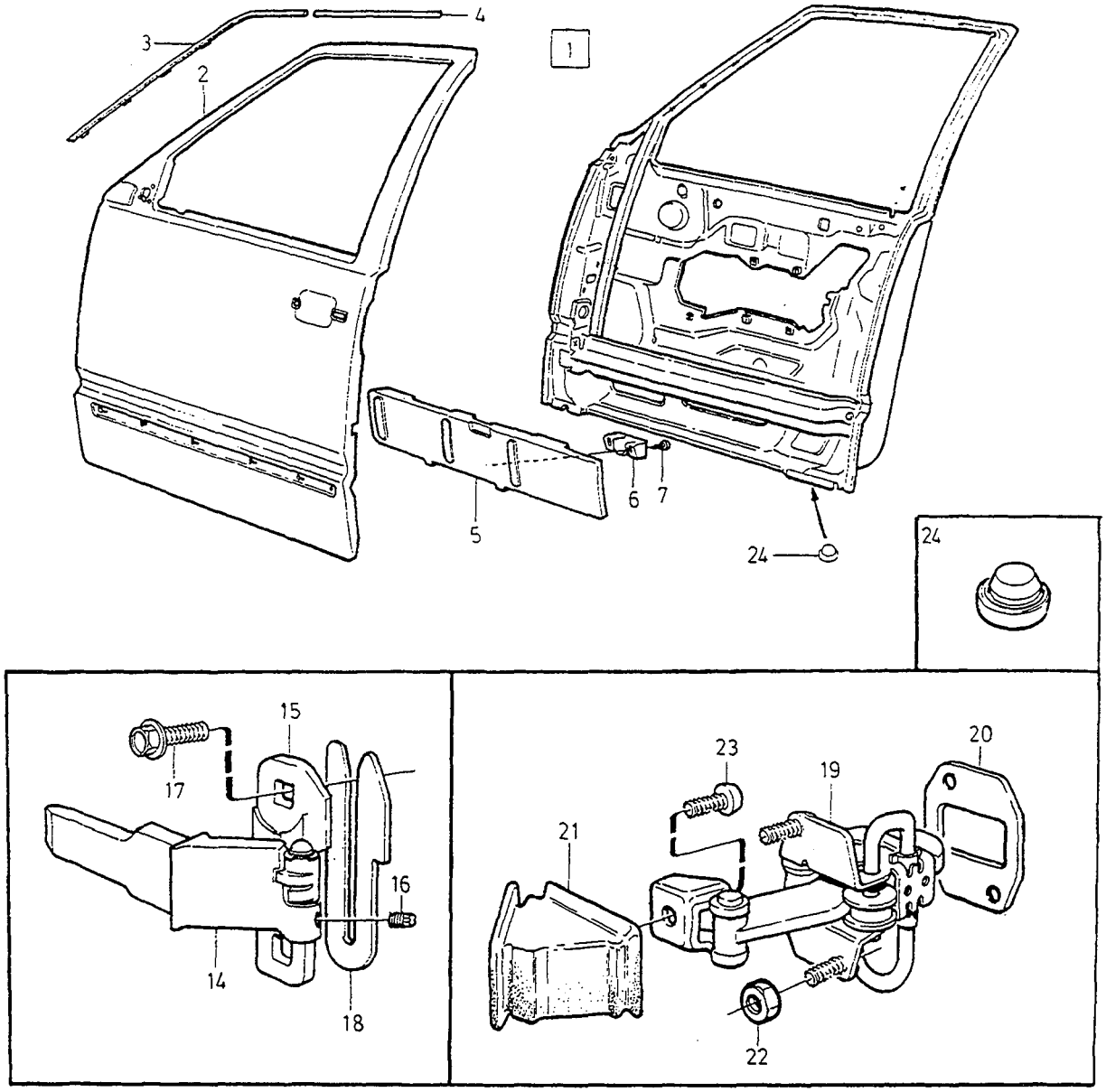

VOLVO
Genuine Parts
PV 830 67407

A
B
C
D
E

BODY FRAME — KAROSSERISTOMME
DOOR — DÖRR
1997-

Group / Grupp 83
Page / Sida 813

Fig	Part No. Artikelnummer	Quantity / Antal A	B	C	D	E	PS	Description	Benämning	Notes Anmärkning	SR
1	9133133-0	1	-	-	-	-		Front door, l.h.	Framdörr, v		2
	9133134-8	1	-	-	-	-		Front door, r.h.	Framdörr, h		2
2	6800674-1	1	-	-	-	-		•Outer panel, l.h.	•Ytterplåt, v		2
	6800675-8	1	-	-	-	-		•Outer panel, r.h.	•Ytterplåt, h		2
3	3509617-1	1	-	-	-	-		•Strip retainer left	•Listhållare vänster		2
	3509618-9	1	-	-	-	-		•Strip retainer right	•Listhållare höger		2
4	3509794-8	1	-	-	-	-		•Strip retainer left	•Listhållare vänster		2
	3509795-5	1	-	-	-	-		•Strip retainer right	•Listhållare höger		2
5	6817827-6	1	-	-	-	-		Sips block, l.h.	Sipsblock, v		5
	6817828-4	1	-	-	-	-		Sips block, r.h.	Sipsblock, h		5
6	9133057-1	2	-	-	-	-		Spacer	Distans		5
7	972332-1	2	-	-	-	-		Screw	Skruv		4
8	9444125-0	1	-	-	-	-		Rear door, l.h.	Bakdörr, v	REPL 1PCS 9187318-2	2
☆	9187318-2	1	-	-	-	-		Rear door, l.h.	Bakdörr, v		2
	9444126-8	1	-	-	-	-		Rear door, r.h.	Bakdörr, h	REPL 1PCS 9187319-0	2
☆	9187319-0	1	-	-	-	-		Rear door, r.h.	Bakdörr, h		2
9	6800710-3	1	-	-	-	-		•Outer panel, l.h.	•Ytterplåt, v		2
	6800711-1	1	-	-	-	-		•Outer panel, r.h.	•Ytterplåt, h		2
10	3509621-3	1	-	-	-	-		•Strip retainer top section	•Listhållare överdel		2
11	3509623-9	1	-	-	-	-		•Strip retainer C pillar	•Listhållare C-stolpe		2
12	9152509-7	1	-	-	-	-		Sips block, l.h.	Sipsblock, v		5
	9152510-5	1	-	-	-	-		Sips block, r.h.	Sipsblock, h		5
13	9170420-5	6	-	-	-	-		Clip	Clips		3
14	6817775-7	1	-	-	-	-		Hinge, l.h. Front door upper	Gångjärn, v Framdörr övre		3
	1372544-5	1	-	-	-	-		Hinge, l.h. Front door lower	Gångjärn, v Framdörr nedre		3
	1372544-5	1	-	-	-	-		Hinge, l.h. Rear door lower	Gångjärn, v Bakdörr nedre		3
	1372546-0	1	-	-	-	-		Hinge, l.h. Rear door upper	Gångjärn, v Bakdörr övre		3
	6817776-5	1	-	-	-	-		Hinge, r.h. Front door upper	Gångjärn, h Framdörr övre		3
	1372545-2	1	-	-	-	-		Hinge, r.h. Front door lower	Gångjärn, h Framdörr nedre		3
	1372545-2	1	-	-	-	-		Hinge, r.h. Rear door lower	Gångjärn, h Bakdörr nedre		3
	1372547-8	1	-	-	-	-		Hinge, r.h. Rear door upper	Gångjärn, h Bakdörr övre		3
15	6817798-9	1	-	-	-	-		•Hinge flange, l.h.	•Gångjärnshalva, v		4
	6817799-7	1	-	-	-	-		•Hinge flange, r.h.	•Gångjärnshalva, h		4
16	6817800-3	8	-	-	-	-		Set screw	Stoppskruv		3
17	967555-4	16	-	-	-	-		Flange screw	Flänsskruv		3
18	6817359-0	X	-	-	-	-		Shim	Justerbleck	THK 0,5mm	3
	6817360-8	X	-	-	-	-		Shim	Justerbleck	THK 0,3mm	3
19	9187091-5	2	-	-	-	-		Door stop front	Dörrstopp främre		3
	9187092-3	2	-	-	-	-		Door stop rear	Dörrstopp bakre		3
20	9133069-6	1	-	-	-	-		Shim	Justerbleck		3
21	3509708-8	2	-	-	-	-		Protection front	Skydd främre		3
	3509709-6	2	-	-	-	-		Protection rear	Skydd bakre		3
22	980870-0	8	-	-	-	-		Nut	Mutter		4
23	978876-1	4	-	-	-	-		Screw	Skruv		3
24	980838-7	4	-	-	-	-		Plug	Plugg		3

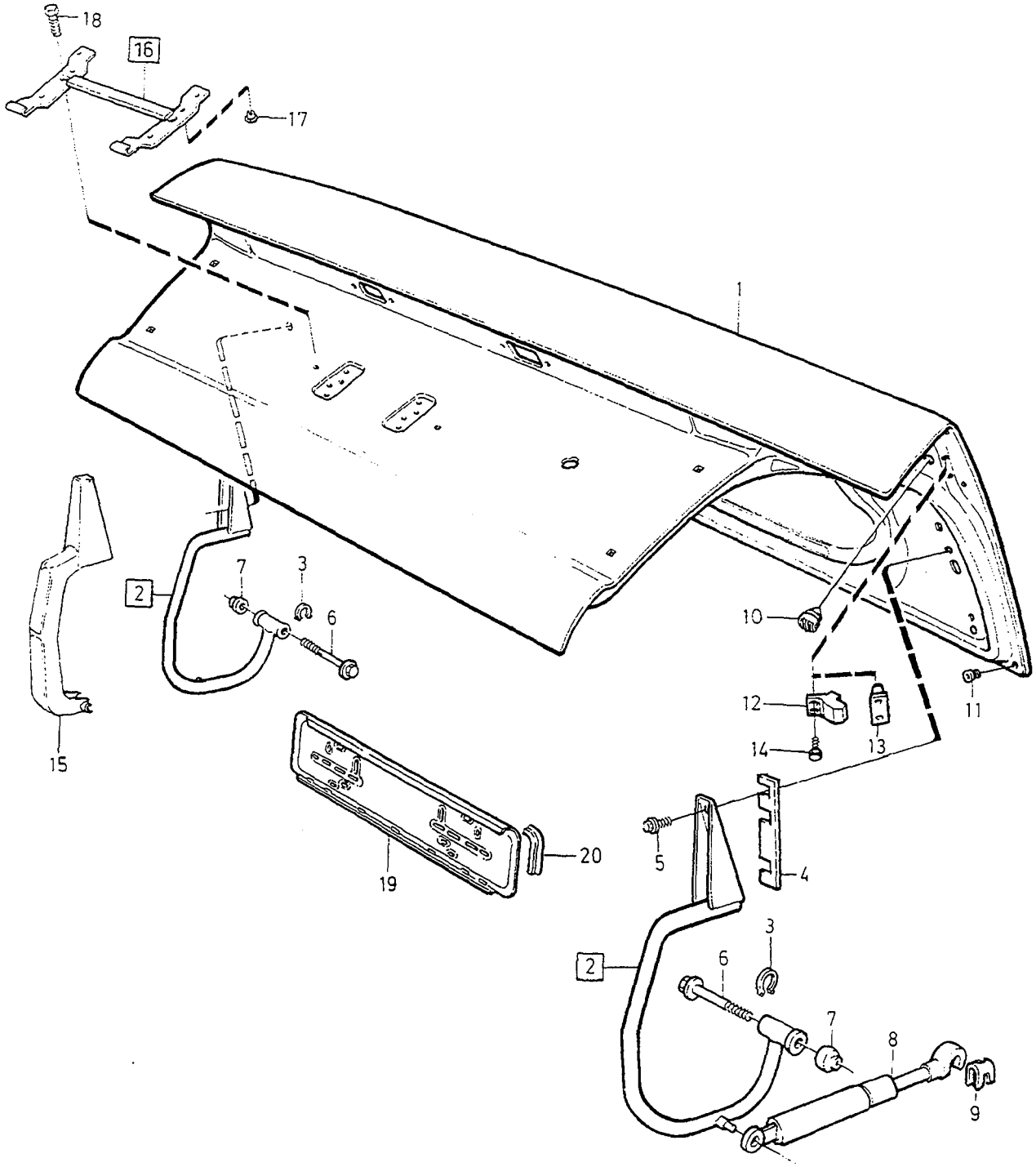
18
16
17
1
2
7
3
6
15
10
12
14
13
11
19
20
5
4
2
3
6
7
8
9

A
B
C
D
E

BODY FRAME — KAROSSERISTOMME
BOOT LID — BAGAGELUCKA

4 DRS

Group / Grupp 83

Page / Sida 815

Fig	Part No. / Artikelnummer	Quantity / Antal A	B	C	D	E	PS	Description	Benämning	Notes / Anmärkning	SR
1	9152416-5	1	-	-	-	-		Boot lid	Baklucka	(6846577)	2
2	1372949-6	1	-	-	-	-		Hinge, l.h.	Gångjärn, v	CH-7623 (1390517)	3
	1372949-6	1	-	-	-	-		Hinge, l.h.	Gångjärn, v	CH 7624-	3
	1372950-4	1	-	-	-	-		Hinge, r.h.	Gångjärn, h	CH-7623 (1390518)	3
	1372950-4	1	-	-	-	-		Hinge, r.h.	Gångjärn, h	CH 7624-	3
3	914451-0	1	-	-	-	-		•Retaining ring	•Spårring		2
4	1372716-9	2	-	-	-	-		Adjusting washer	Justerbricka		6
5	947107-9	4	-	-	-	-		Flange screw	Flänsskruv		2
6	965217-3	2	-	-	-	-		Flange screw	Flänsskruv		2
7	1372605-4	2	-	-	-	-		Nut	Mutter		4
8	3509350-9	2	-	-	-	-		Gas spring	Gasfjäder	1)	3
	3512998-0	2	-	-	-	-	IK	Gas spring	Gasfjäder	2)	3
9	94641-8	2	-	-	-	-		Lock washer	Låsbricka		2
10	271799-9	1	-	-	-	-		Kit	Sats	3)	3
	(1372585)	2	-	-	-	-	SP	Support	Stöd	CH-1404, 8mm. REPL 1PCS 271799-9	3
	(1372587)	2	-	-	-	-	SP	Support	Stöd	CH-1404, 10mm. REPL 1PCS 271799-9	3
	(1372744)	2	-	-	-	-	SP	Stop	Stopp	CH 1405-, 8mm. REPL 1PCS 271799-9	3
11	974682-7	X	-	-	-	-		Plug	Plugg		3
12	1372615-3	2	-	-	-	-		Stop	Stopp	-1993 (1372510)	3
13	9134368-1	2	-	-	-	-		Plug	Plugg	1) 1994-	4
	9134368-1	1	-	-	-	-		Plug	Plugg	2) 1994-	4
14	972079-8	4	-	-	-	-		Six point socket screw	Sextandhålskruv	-1993 (972108)	2
15		1	-	-	-	-		Cable conduit •SEE 37•477	Ledningskanal •SEE 37•477		
16	*(3536631)*	1	-	-	-	-	SP	Number plate retainer	Nummerplåthållare	(J), -1994 REPL 1PCS 9151219-4	2
	9151219-4	1	-	-	-	-		Number plate retainer	Nummerplåthållare	(J), 1995-	2
17	1247291-6	5	-	-	-	-		•Sealing plug	•Tätningsplugg		2
18	955269-6	2	-	-	-	-		Screw	Skruv	-1994	2
	969420-9	2	-	-	-	-		Six point socket screw	Sextandhålskruv	1995-	2
19	9447288-3	1	-	-	-	-		Number plate retainer	Nummerplåthållare	(S)	2
20	9447290-9	1	-	-	-	-		Strip	List		2

1) Cars without spoiler. / Bilar utan spoiler
2) Cars with spoiler. / Bilar med spoiler
3) Stopper kit containing two stoppers of each size from 6 to 11 mm. / Stopp-sats innehållande två Stopp av varje storlek från 6 till 11 mm.

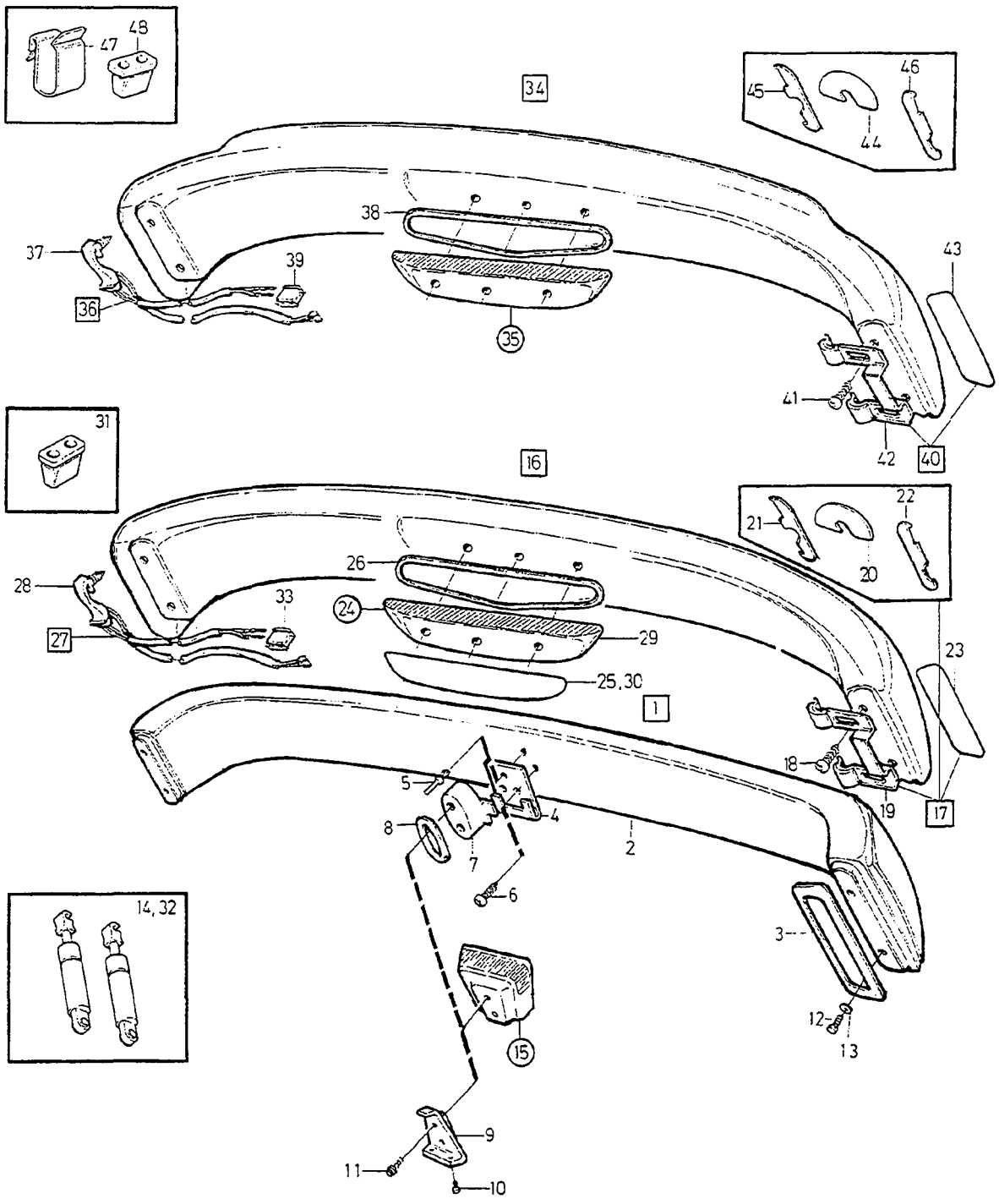

VOLVO
Genuine Parts
PV 830 67865

A	-1993
B	1994- EXC 850R
C	850R
D	
E	

SPOILER — SPOILER

4 DRS

Group / Grupp 83

Page / Sida 817

Fig	Part No. / Artikelnummer	Quantity / Antal A	B	C	D	E	PS	Description	Benämning	Notes / Anmärkning	SR
1	3542260-9	1	-	-	-	-		Spoiler	Luftriktare	1)	4
2		1	-	-	-	-	NS	•Spoiler	•Spoiler		
3	6817923-3	2	-	-	-	-		•Seal	•Tätning		3
4		1	-	-	-	-	NS	•Insert	•Insats		
5	6817876-3	5	-	-	-	-		•Plastic rivet	•Plastnit		3
6	975370-8	2	-	-	-	-		•Screw	•Skruv		2
7		1	-	-	-	-	NS	•Support	•Stöd	2)	
8	3512445-2	1	-	-	-	-		•Seal	•Tätning		3
9	1372700-3	1	-	-	-	-		•Bracket	•Konsol		4
10	971303-3	3	-	-	-	-		•Screw	•Skruv		2
11	969411-8	2	-	-	-	-		•Screw	•Skruv		1
12	969407-6	4	-	-	-	-		•Six point socket screw	•Sextandhålskruv		2
13	960138-6	4	-	-	-	-		•Washer	•Bricka		2
14	3512998-0	2	-	-	-	-		•Gas spring	•Gasfjäder		3
15	9124534-0	1	-	-	-	-		Brake lamp •SEE 35•363	Bromslykta •SEE 35•363	3)	3
16	9124921-9	-	1	-	-	-		Spoiler with extra stop lamp	Luftriktare med extra bromsljus	EXC 850R	4
☆	9134595-9	-	1	-	-	-		Spoiler without extra stop lamp	Luftriktare utan extra bromsljus	EXC 850R	4
17	1399234-2	-	1	-	-	-		•Mounting kit	•Monteringssats		3
18	969403-5	-	4	-	-	-		••Screw	••Skruv		2
19		-	2	-	-	-	KN	••Anchorage	••Fäste		
20		-	1	-	-	-	KN	••Seal centre	••Tätning mittre		
21		-	1	-	-	-	KN	••Seal l.h.	••Tätning v		
22		-	1	-	-	-	KN	••Seal r.h.	••Tätning h		
23		-	2	-	-	-	KN	••Tape	••Tejp		
24	9124936-7	-	1	-	-	-		•Brake lamp ••SEE 35•363	•Bromslykta ••SEE 35•363	FOR 9124921	4
25	9124927-6	-	1	-	-	-		••Seal	••Tätning		2
26	9151155-0	-	1	-	-	-		•Seal	•Tätning		4
27	9124938-3	-	1	-	-	-		•Cable harness	•Ledningsmatta	FOR 9124921	4
28	9134263-4	-	1	-	-	-		••Cable protection	••Kabelskydd		4
29		-	1	-	-	-	NS	•Lens	•Lins	FOR 9134595	
30	9124927-6	-	1	-	-	-		•Seal	•Tätning	EXC 9124921	2
31	9134368-1	-	2	-	-	-		•Plug	•Plugg		4
32	3512998-0	-	2	-	-	-		•Gas spring	•Gasfjäder		3
33	968383-0	-	1	-	-	-		•Tab housing	•Stiftisolator	FOR 9124921	3
34	6816326-0	-	-	1	-	-		Spoiler	Luftriktare	850R	4
35	9124936-7	-	-	1	-	-		•Brake lamp ••SEE 35•363	•Bromslykta ••SEE 35•363		4
36	9124938-3	-	-	1	-	-		•Cable harness	•Ledningsmatta		4
37	9134263-4	-	-	1	-	-		••Cable protection	••Kabelskydd		4
38	9151155-0	-	-	1	-	-		•Seal	•Tätning		4
39	968383-0	-	-	1	-	-		Tab housing	Stiftisolator		3
40	1399234-2	-	-	1	-	-		Mounting kit	Monteringssats		3
41	969403-5	-	-	4	-	-		•Screw	•Skruv		2
42		-	-	2	-	-	KN	•Anchorage	•Fäste		
43		-	-	2	-	-	KN	•Tape	•Tejp		
44	6816222-1	-	-	1	-	-		Seal centre	Tätning mittre		4
45	6816293-2	-	-	1	-	-		Seal, l.h.	Tätning, v		4
46	6816292-4	-	-	1	-	-		Seal, r.h.	Tätning, h		4
47	943220-4	-	-	1	-	-		Clip	Clips		3
48	9134368-1	-	-	1	-	-		Plug	Plugg		4

1) Standard installation kit for cars with or without extra brake lights / Grundsats för bilar både med och utan extra bromsljus.
2) For cars where extra brake lights will not be mounted / Används på bilar där inte extra bromsljus skall monteras
3) Cars with extra brake light. / Bilar med extra bromsljus.

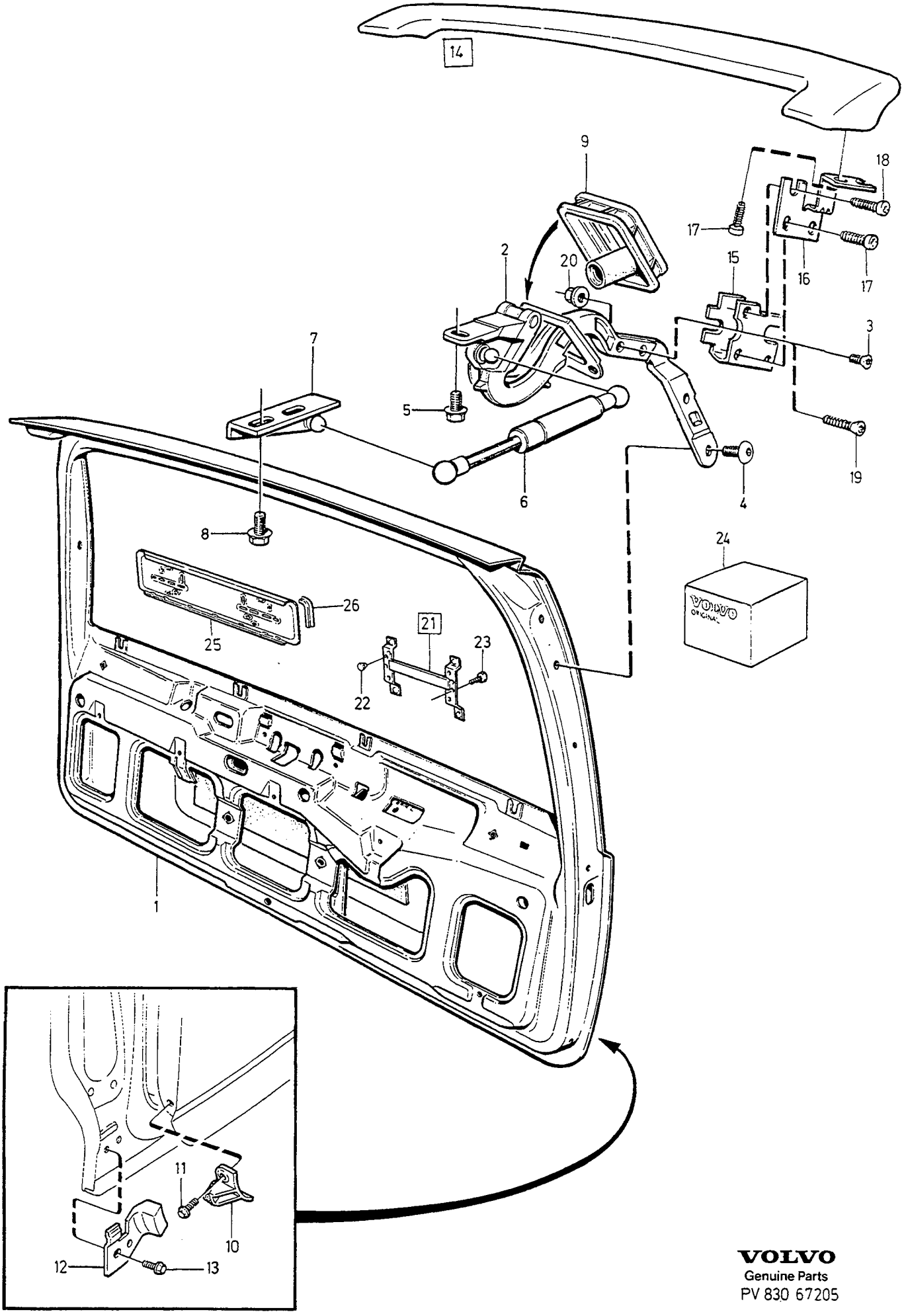

VOLVO
Genuine Parts
PV 830 67205

A
B
C
D
E

BODY FRAME — KAROSSERISTOMME
TAILGATE — BAKLUCKA

Group / Grupp 83

Page / Sida 819

5 DRS

Fig	Part No. Artikelnummer	Quantity / Antal A	B	C	D	E	P S	Description	Benämning	Notes Anmärkning	S R
1	6846642-4	1	-	-	-	-		Tailgate	Baklucka		2
2	6846668-9	1	-	-	-	-		Hinge, l.h.	Gångjärn, v		3
	6846669-7	1	-	-	-	-		Hinge, r.h.	Gångjärn, h		3
3	969216-1	2	-	-	-	-		• Six point socket screw	• Sextandhålskruv	1) (969815)	2
4	973984-8	4	-	-	-	-		Screw	Skruv		2
5	947107-9	6	-	-	-	-		Flange screw	Flänsskruv		2
6	3509482-0	2	-	-	-	-		Gas spring	Gasfjäder		3
☆	9187315-8	2	-	-	-	-		Gas spring	Gasfjäder	2)	3
7	9133118-1	1	-	-	-	-		Bracket, l.h.	Konsol, v		2
	9133120-7	1	-	-	-	-		Bracket, r.h.	Konsol, h		2
8	946440-5	4	-	-	-	-		Flange screw	Flänsskruv		2
9	6846467-6	1	-	-	-	-		Seal, l.h.	Tätning, v		3
	6846466-8	1	-	-	-	-		Seal right	Tätning höger	CH-57045	3
	9152386-0	1	-	-	-	-		Seal right	Tätning höger	CH 57046-	3
10	6846613-5	1	-	-	-	-		Stop, l.h.	Stopp, v		6
	6846614-3	1	-	-	-	-		Stop, r.h.	Stopp, h		6
11	946934-7	4	-	-	-	-		Flange screw	Flänsskruv		2
12	9152207-8	1	-	-	-	-		Stop, l.h.	Stopp, v		2
	9152208-6	1	-	-	-	-		Stop, r.h.	Stopp, h		2
13	946544-4	2	-	-	-	-		Flange screw	Flänsskruv		2
14	9134941-5	1	-	-	-	-		Spoiler	Luftriktare		3
15	*9124988*	1	-	-	-	-	OP	• Nut plate l.h.	• Mutterplatta v		6
	9124989	1	-	-	-	-	OP	• Nut plate r.h.	• Mutterplatta h		6
16	*9124503*	1	-	-	-	-	OP	• Bracket l.h.	• Konsol v		6
	9124504	1	-	-	-	-	OP	• Bracket r.h.	• Konsol h		6
17	969403-5	8	-	-	-	-		• Screw	• Skruv		2
18	969408-4	2	-	-	-	-		• Screw	• Skruv		2
19	969817-6	4	-	-	-	-		• Screw	• Skruv		2
20	945407-5	2	-	-	-	-		• Flange nut	• Flänsmutter		2
21	*(3536631)*	1	-	-	-	-	SP	Number plate retainer	Nummerplåthållare	(J), -1994 REPL 1PCS 9151219-4	2
	9151219-4	1	-	-	-	-		Number plate retainer	Nummerplåthållare	(J), 1995-	2
22	1247291-6	5	-	-	-	-		• Sealing plug	• Tätningsplugg		2
23	955269-6	2	-	-	-	-		Screw	Skruv	-1994	2
	969420-9	2	-	-	-	-		Six point socket screw	Sextandhålskruv	1995-	2
24	1399270-6	1	-	-	-	-		Mounting kit Spoiler	Monteringssats Spoiler		2
25	9447288-3	1	-	-	-	-		Number plate retainer	Nummerplåthållare	(S)	2
26	9447290-9	1	-	-	-	-		Strip	List		2

1) Cars without spoiler. / Bilar utan spoiler
2) Service alternative. / Service alternativ.

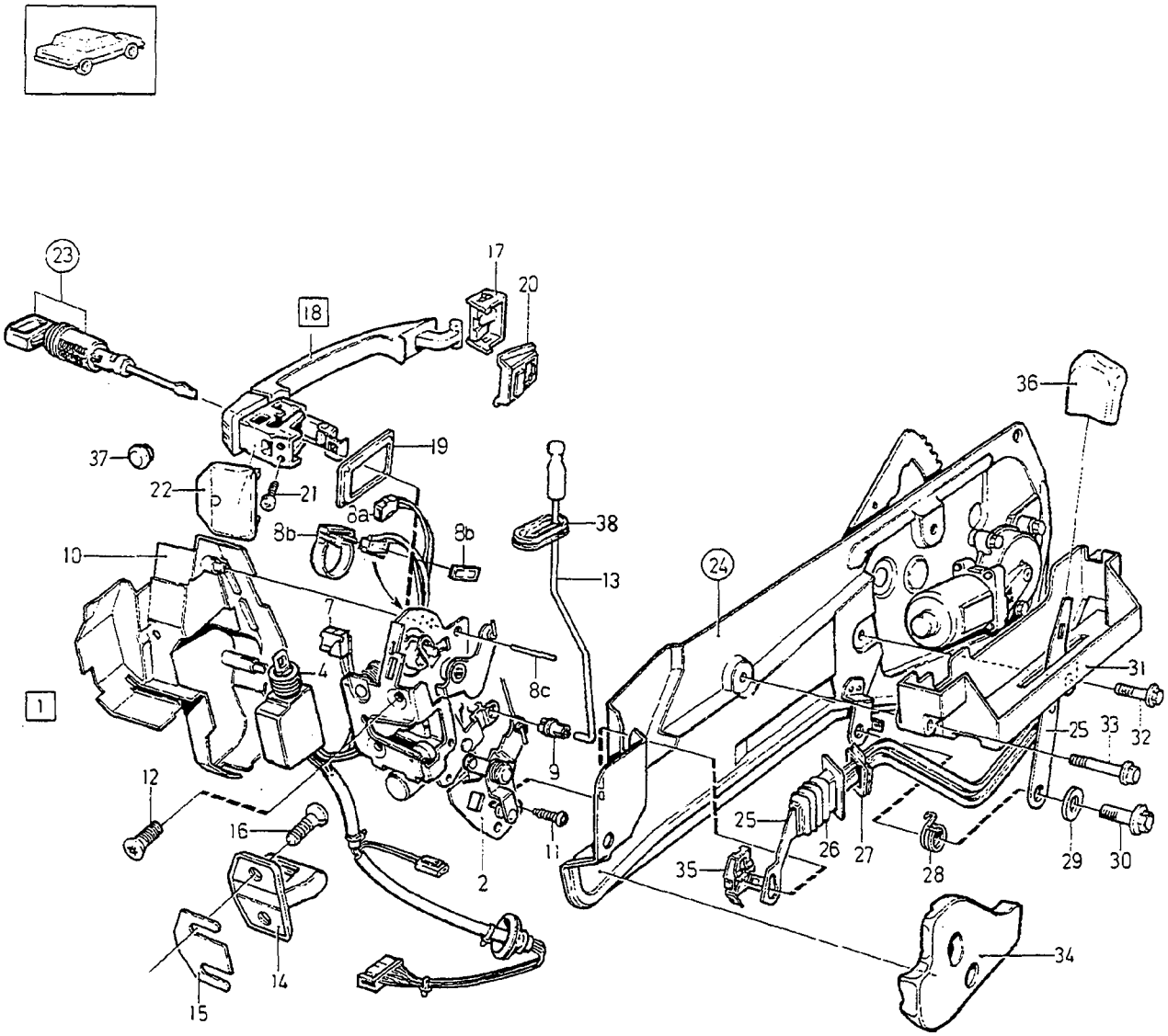

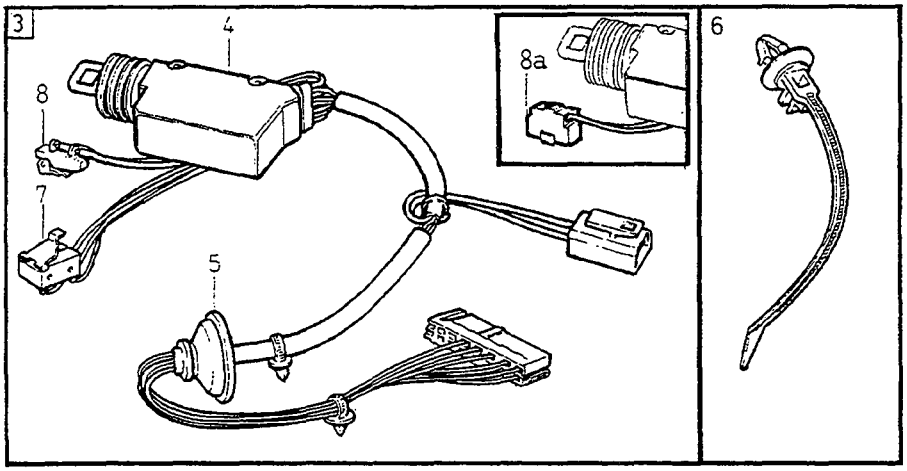

VOLVO
Genuine Parts
PV831 67779

A	1)
B	2) 3)
C	2) 4)
D	
E	

FRONT DOOR — FRAMDÖRR
LOCKING SYSTEM — LÅSSYSTEM

Group / Grupp 83

Page / Sida 821

Fig	Part No. Artikelnummer	Quantity / Antal A	B	C	D	E	PS	Description	Benämning	Notes Anmärkning	SR
1	*1372927*	1	-	-	-	-	OP	Lock, l.h.	Lås, v		3
	1372928	1	-	-	-	-	OP	Lock, r.h.	Lås, h		3
	9152535-2	-	1	-	-	-		Lock, l.h.	Lås, v		3
	9152536-0	-	1	-	-	-		Lock, r.h.	Lås, h		3
	9152541-0	-	-	1	-	-		Lock, l.h. drivers door	Lås, v förardörr		3
	9152546-9	-	-	1	-	-		Lock, r.h. drivers door	Lås, h förardörr		3
	9152542-8	-	-	1	-	-		Lock, r.h. passangers door	Lås, h passagerardörr		3
	9152545-1	-	-	1	-	-		Lock, l.h. passangers door	Lås, v passagerardörr		3
2	9154164-9	-	1	-	-	-		• Lock, l.h.	• Lås, v		3
	9154165-6	-	1	-	-	-		• Lock, r.h.	• Lås, h		3
		-	-	1	-	-	NS	• Lock	• Lås		
3	9152315-9	-	1	-	-	-		• Motor, l.h.	• Motor, v		3
	9152316-7	-	1	-	-	-		• Motor, r.h.	• Motor, h		3
	9152319-1	-	-	1	-	-		• Motor, l.h.	• Motor, v		3
	9152320-9	-	-	1	-	-		• Motor, r.h.	• Motor, h		3
		1	-	-	-	-	NS	• • Motor	• • Motor		
4		-	1	1	-	-	NS	• • Motor	• • Motor		
5	1259852-0	1	1	1	-	-		• • Grommet	• • Genomföring		3
6	3523512-6	3	3	3	-	-		• • Strip clamp	• • Bandklamma		3
7	9152439-7	1	1	1	-	-		• • Switch, l.h. interior light	• • Elkopplare, v innerbelysning	(3545713)	3
	9152440-5	1	1	1	-	-		• • Switch, r.h. interior light	• • Elkopplare, h innerbelysning	(3545713)	3
8	3545714-2	1	1	-	-	-		• • Switch	• • Elkopplare		3
8a		-	-	1	-	-	NS	• • Switch Burglar alarm	• • Elkopplare Tjuvlarm		
8b	9133645-3	-	1	-	-	-		• Retaining clip, l.h.	• Hållare, v		3
	9133646-1	-	1	-	-	-		• Retaining clip, r.h.	• Hållare, h		3
☆ 8c	3293250-1	2	-	4	-	-		• Rivet	• Nit		1
9	3509299-8	1	1	1	-	-		• Clip	• Clips		3
10	3509781-5	1	1	1	-	-		• Protecting casing, l.h.	• Skyddskåpa, v		3
	3509782-3	1	1	1	-	-		• Protecting casing, r.h.	• Skyddskåpa, h		3
11	972323-0	2	2	1	-	-		• Screw	• Skruv		2
12	9133306-2	4	4	4	-	-		Screw	Skruv	(977530)	2
13	9413640-5	2	-	-	-	-		Lock button, grey	Låsknapp, grå		2
	9413641-3	2	-	-	-	-		Lock button, blue	Låsknapp, blå		2
	9413642-1	2	-	-	-	-		Lock button, beige	Låsknapp, beige		2
	9415203-0	2	-	-	-	-		Lock button, dark grey	Låsknapp, mörkgrå	5)	2
	9413637-1	-	2	2	-	-		Lock button, grey	Låsknapp, grå		2
	9413638-9	-	2	2	-	-		Lock button, blue	Låsknapp, blå		2
	9413639-7	-	2	2	-	-		Lock button, beige	Låsknapp, beige		2
	9415205-5	-	2	2	-	-		Lock button, dark grey	Låsknapp, mörkgrå	5)	2
14	1372931-4	2	2	2	-	-		Lock brace	Låsbygel		3
15	6817942-3	X	X	X	-	-		Shim	Justerbleck	THK 1,0 mm	3
16	980498-0	4	4	4	-	-		Six point socket screw	Sextandhålskruv		2
17	3509328-5	2	2	2	-	-		Bearing	Lager		2
18	1372889-4	1	1	1	-	-		Handle, l.h.	Handtag, v	(1372638)	2
	1372890-2	1	1	1	-	-		Handle, r.h.	Handtag, h	(1372638)	2
19	6805936-9	1	1	1	-	-		• Gasket, rear	• Packning, bakre		2
20	9152341-5	2	2	2	-	-		Gasket, front	Packning, främre		2
21	969419-1	4	4	4	-	-		Six point socket screw	Sextandhålskruv	(969581)	2
22	6806030-0	2	2	2	-	-		Plug	Plugg		2
23		-	-	-	-	-		Lock	Lås		
		-	-	-	-	-		• 4 DRS	• 4 DRS		
								• • SEE 83 • 841	• • SEE 83 • 841		
		-	-	-	-	-		• 5 DRS	• 5 DRS		
								• • SEE 83 • 841	• • SEE 83 • 841		

1) Cars without central locking system. / Bilar utan centrallåsning.
2) Cars with central locking system. / Bilar med centrallåsning.
3) Door lock without deadlock position. / Dörrlås utan blockerat låsläge.
4) With deadlock. / Dörrlås med blockerat låsläge.
5) Dark grey parts for cars with interior codes; CODE 3471, 3571, 3671, 3771, 3871, 3875, 3971. / Mörkgrå detaljer gäller för bilar med inredningskoder; CODE 3471, 3571, 3671, 3771, 3871, 3875, 3971.

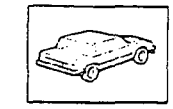

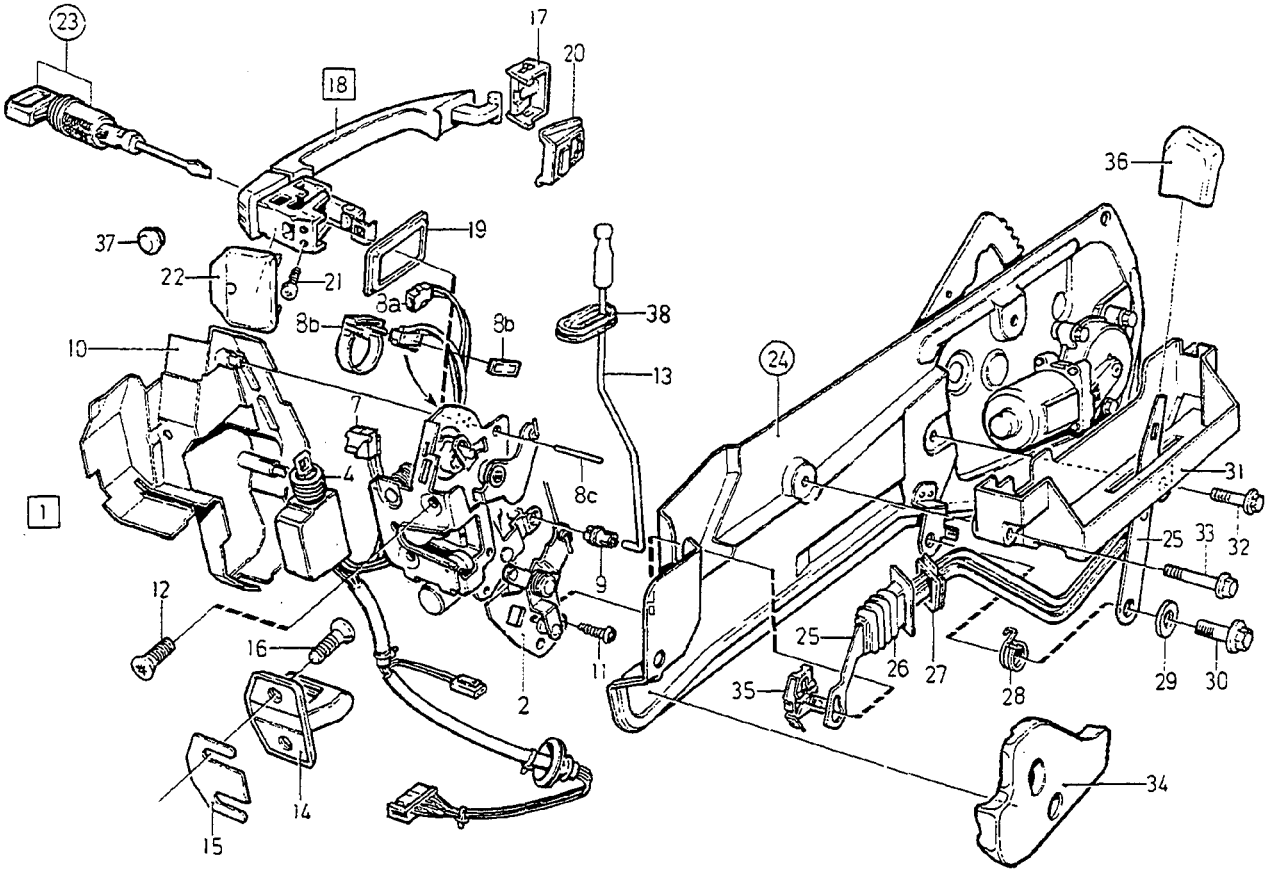

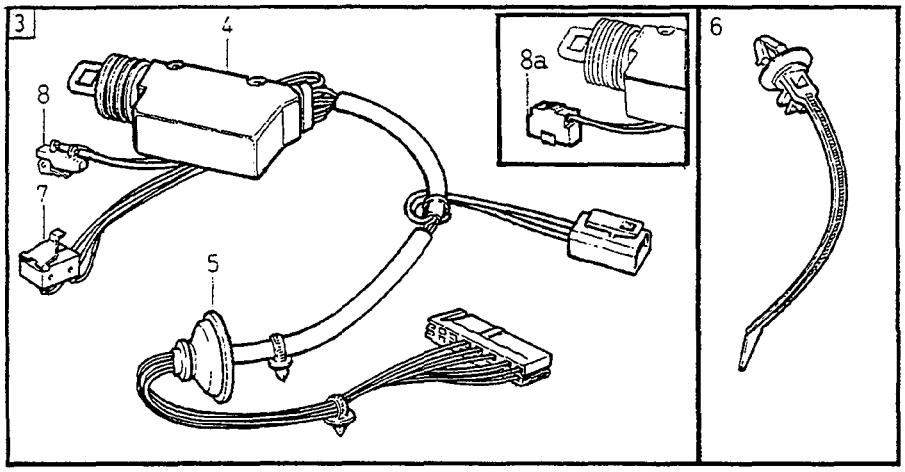

VOLVO
Genuine Parts
PV831 67779

A	1)
B	2) 3)
C	2) 4)
D	
E	

FRONT DOOR / FRAMDÖRR
LOCKING SYSTEM / LÅSSYSTEM

Group / Grupp 83
Page / Sida 823

Fig	Part No. / Artikelnummer	Quantity / Antal A	B	C	D	E	PS	Description	Benämning	Notes / Anmärkning	SR
24		-	-	-	-	-		Window lift	Fönsterhiss		
		-	-	-	-	-		•M.W	•M.W		
								••SEE 83•833	••SEE 83•833		
		-	-	-	-	-		•P.W	•P.W		
								••SEE 83•833	••SEE 83•833		
25	9133226-2	1	1	1	-	-		Door opener, l.h.	Dörröppnare, v	(3509843)	3
	9133227-0	-	1	1	-	-		Door opener, r.h.	Dörröppnare, h	(3509844)	3
26	3509857-3	2	2	2	-	-		Seal	Tätning		3
27	3509855-7	2	2	2	-	-		Grommet	Genomföring		3
28	6808765-9	1	1	1	-	-		Return spring, l.h.	Returfjäder, v		2
	1390165-7	1	1	1	-	-		Return spring, r.h.	Returfjäder, h		2
29	960140-2	2	2	2	-	-		Washer	Bricka		2
30	945358-0	2	2	2	-	-		Flange screw	Flänsskruv		2
	946544-4	2	2	2	-	-		Flange screw	Flänsskruv		2
31	1390376-0	1	1	-	-	-		Bracket, l.h.	Konsol, v	6)	4
	9133514-1	-	1	1	-	-		Bracket, l.h.	Konsol, v	7)	4
	9133515-8	1	1	-	-	-		Bracket, r.h.	Konsol, h	6) (1390377)	4
	9133515-8	-	1	1	-	-		Bracket, r.h.	Konsol, h	7)	4
32	946544-4	4	4	4	-	-		Flange screw	Flänsskruv		2
33	965176-1	2	2	2	-	-		Flange screw	Flänsskruv		2
	946544-4	2	2	2	-	-		Flange screw	Flänsskruv		2
34	6818266-6	1	1	1	-	-		Absorbent	Absorbent		4
	6818267-4	1	1	1	-	-		Absorbent	Absorbent		4
35	3538081-5	2	2	2	-	-		Clip	Clips		2
36	6817535-5	1	1	1	-	-		Handle, l.h.	Handtag, v		3
	6817536-3	1	1	1	-	-		Handle, r.h.	Handtag, h		3
37	1255988-6	2	2	2	-	-		Plug	Plugg		3
38	3509858-1	2	2	2	-	-		Seal	Tätning		2

1) Cars without central locking system. / Bilar utan centrallåsning.
2) Cars with central locking system. / Bilar med centrallåsning.
3) Door lock without deadlock position. / Dörrlås utan blockerat låsläge.
4) With deadlock. / Dörrlås med blockerat låsläge.
6) 4DRS CH-30699.
7) 4DRS CH 30700-. 5DRS.

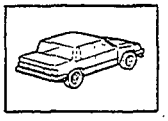

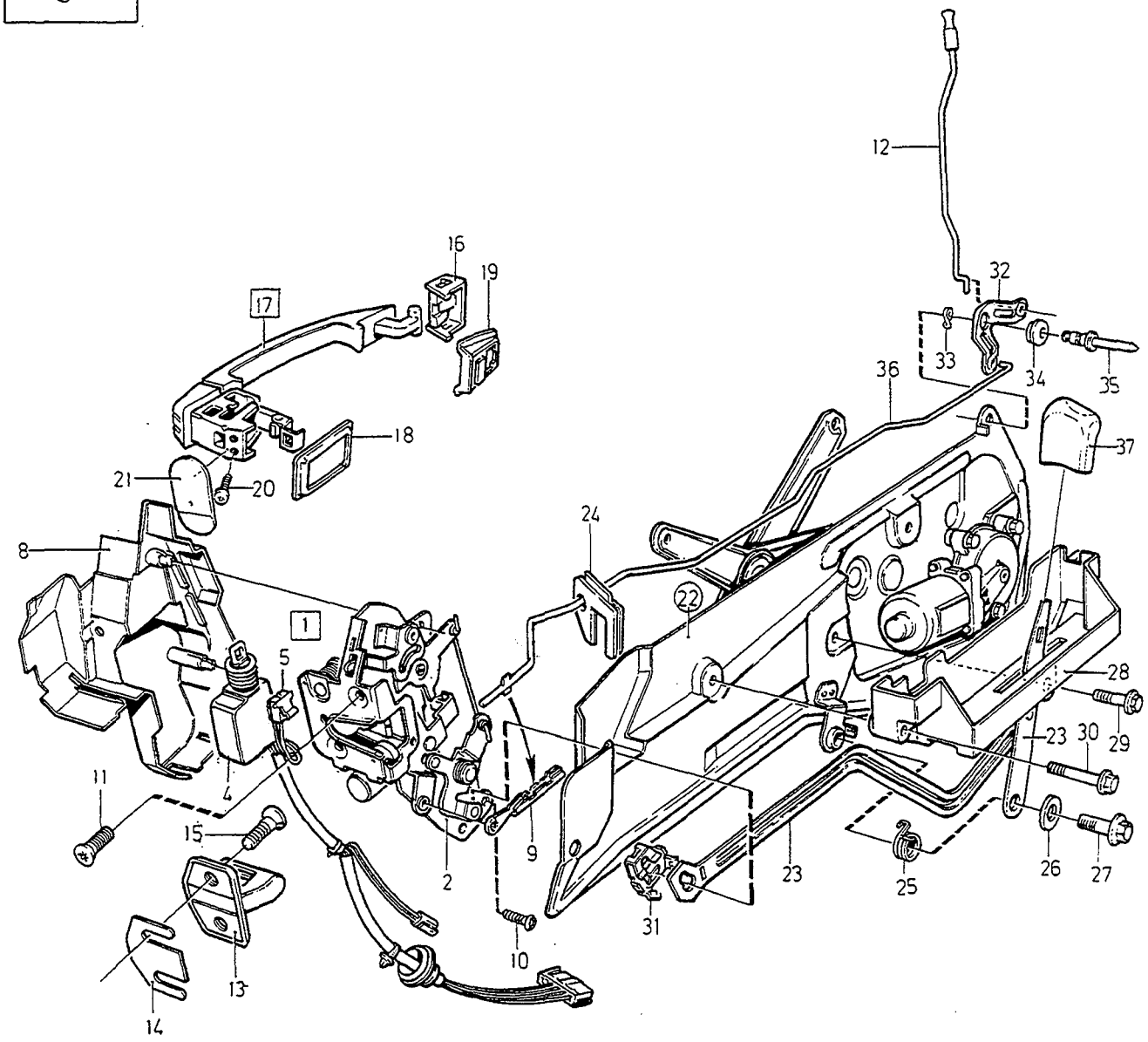

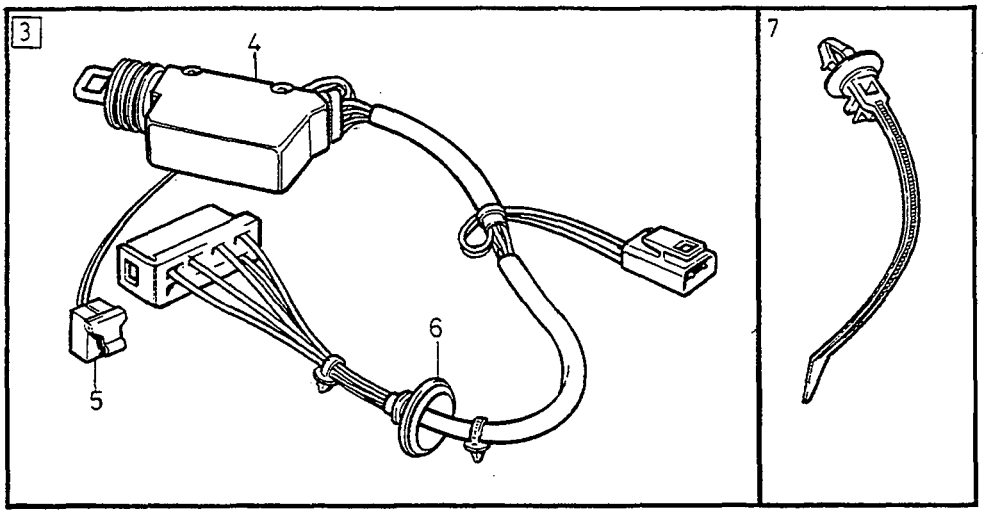

VOLVO
Genuine Parts
PV 831 64782

A	1)
B	2)
C	
D	
E	

REAR DOOR LOCKING SYSTEM — BAKDÖRR LÅSSYSTEM

Group / Grupp 83

Page / Sida 825

Fig	Part No. Artikelnummer	Quantity / Antal A	B	C	D	E	PS	Description	Benämning	Notes Anmärkning	SR
1	9152539-4	1	-	-	-	-		Lock, l.h.	Lås, v		3
	9152540-2	1	-	-	-	-		Lock, r.h.	Lås, h		3
	9152543-6	-	1	-	-	-		Lock, l.h.	Lås, v		3
	9152544-4	-	1	-	-	-		Lock, r.h.	Lås, h		3
2	9154166-4	1	-	-	-	-		•Lock, l.h.	•Lås, v		3
	9154167-2	1	-	-	-	-		•Lock, r.h.	•Lås, h		3
		-	1	-	-	-	NS	•Lock	•Lås		
3	9152317-5	1	-	-	-	-		•Motor, l.h.	•Motor, v		3
	9152318-3	1	-	-	-	-		•Motor, r.h.	•Motor, h		3
	9152321-7	-	1	-	-	-		•Motor, l.h.	•Motor, v		3
	9152322-5	-	1	-	-	-		•Motor, r.h.	•Motor, h		3
4		1	1	-	-	-	NS	••Motor	••Motor		
5	9152441-3	1	1	-	-	-		••Switch, l.h.	••Elkopplare, v	(9133049)	3
	9152442-1	1	1	-	-	-		••Switch, r.h.	••Elkopplare, h	(9133049)	3
6	1259854-6	1	1	-	-	-		••Grommet	••Genomföring		3
7	3523512-6	2	2	-	-	-		••Strip clamp	••Bandklamma		3
8	3509783-1	1	1	-	-	-		•Protecting casing, l.h.	•Skyddskåpa, v		3
	3509784-9	1	1	-	-	-		•Protecting casing, r.h.	•Skyddskåpa, h		3
9		1	1	-	-	-	NS	•Clip, l.h.	•Clips, v		
		1	1	-	-	-	NS	•Clip, r.h.	•Clips, h		
10	972323-0	2	2	-	-	-		•Screw	•Skruv		2
11	9133306-2	4	4	-	-	-		Screw	Skruv	(977530)	2
12	9413634-8	2	-	-	-	-		Lock button, grey	Låsknapp, grå	3)	2
	9413635-5	2	-	-	-	-		Lock button, blue	Låsknapp, blå	3)	2
	9413636-3	2	-	-	-	-		Lock button, beige	Låsknapp, beige	3)	2
	9415207-1	2	-	-	-	-		Lock button, dark grey	Låsknapp, mörkgrå	3) 4)	2
	9413631-4	2	2	-	-	-		Lock button, grey	Låsknapp, grå	5)	2
	9413632-2	2	2	-	-	-		Lock button, blue	Låsknapp, blå	5)	2
	9413633-0	2	2	-	-	-		Lock button, beige	Låsknapp, beige	5)	2
	9415208-9	2	2	-	-	-		Lock button, dark grey	Låsknapp, mörkgrå	5) 4)	2
13	1372931-4	2	2	-	-	-		Lock brace	Låsbygel		3
14	6817942-3	X	X	-	-	-		Shim	Justerbleck	(1316087)	3
☆ 15	980498-0	4	4	-	-	-		Six point socket screw	Sextandhålskruv		2
16	3509328-5	2	2	-	-	-		Bearing	Lager		2
17	1372639-3	2	2	-	-	-		Handle	Handtag		2
18	6805936-9	1	1	-	-	-		•Gasket, rear	•Packning, bakre		2
19	9152341-5	2	2	-	-	-		Gasket, front	Packning, främre		2
20	969419-1	4	4	-	-	-		Six point socket screw	Sextandhålskruv	(969581)	2
21	1390159-0	2	2	-	-	-		Cover washer	Täckbricka		2
22		-	-	-	-	-		Window lift	Fönsterhiss		
		-	-	-	-	-		•M.W	•M.W		
								••SEE 83•833	••SEE 83•833		
		-	-	-	-	-		•P.W	•P.W		
								••SEE 83•833	••SEE 83•833		
23	9133228-8	1	1	-	-	-		Door opener, l.h.	Dörröppnare, v	(3509845)	3
	9133229-6	1	1	-	-	-		Door opener, r.h.	Dörröppnare, h	(3509846)	3
24	3509856-5	2	2	-	-	-		Grommet	Genomföring		3
25	6808765-9	1	1	-	-	-		Return spring, l.h.	Returfjäder, v		2
	1390165-7	1	1	-	-	-		Return spring, r.h.	Returfjäder, h		2
26	960140-2	2	2	-	-	-		Washer	Bricka		2
27	945358-0	2	2	-	-	-		Flange screw	Flänsskruv		2
28	9133514-1	1	1	-	-	-		Bracket, l.h.	Konsol, v	(1390376)	4
	9133515-8	1	1	-	-	-		Bracket, r.h.	Konsol, h	(9133515)	4
29	948893-3	4	4	-	-	-		Flange screw	Flänsskruv		2
30	965176-1	2	2	-	-	-		Flange screw	Flänsskruv		2

1) Door lock without deadlock position. / Dörrlås utan blockerat låsläge.
2) With deadlock. / Dörrlås med blockerat låsläge.
3) Cars without central locking system. / Bilar utan centrallåsning.
4) Dark grey parts for cars with interior codes; CODE 3471, 3571, 3671, 3771, 3871, 3875, 3971. / Mörkgrå detaljer gäller för bilar med inredningskoder; CODE 3471, 3571, 3671, 3771, 3871, 3875, 3971.
5) Cars with central locking system. / Bilar med centrallåsning.

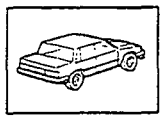

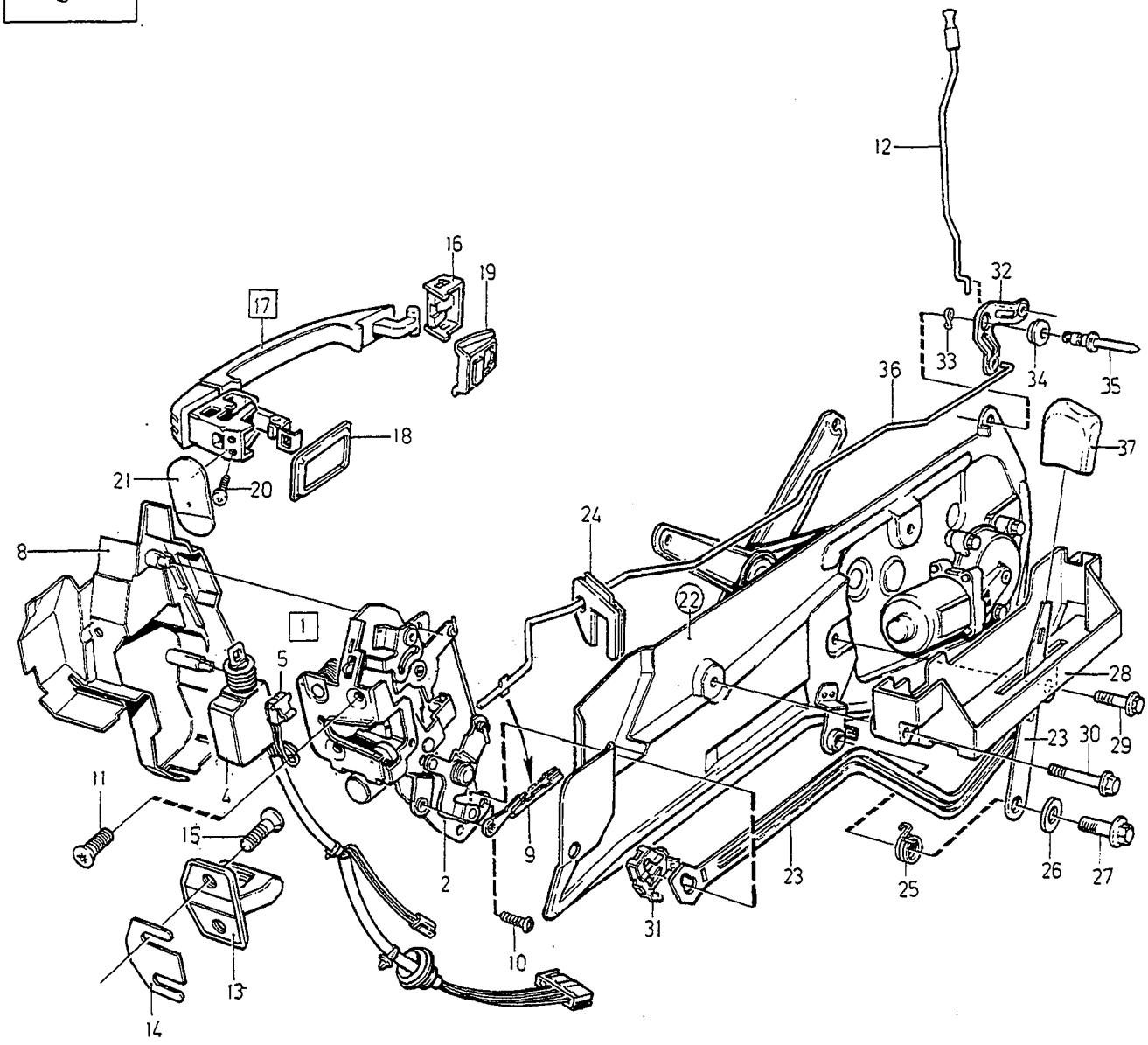

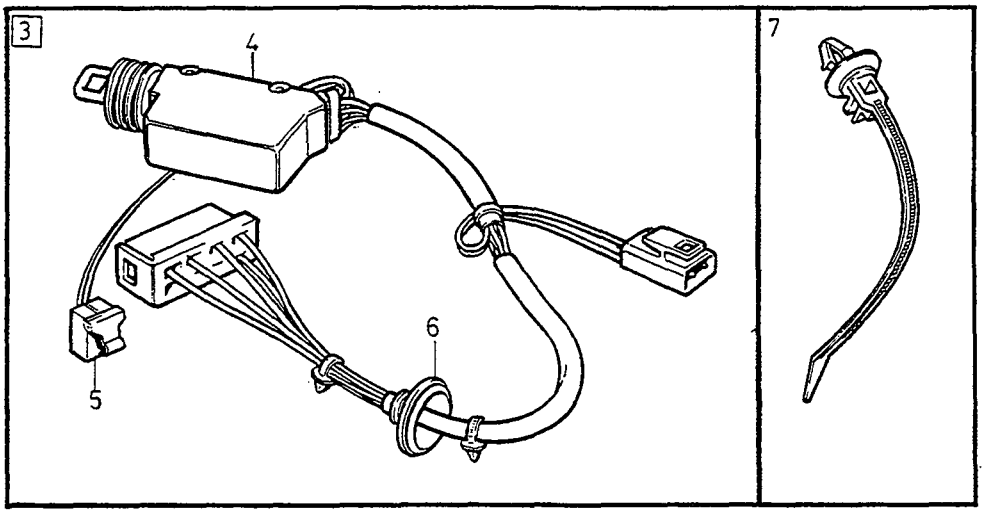

VOLVO
Genuine Parts
PV 831 64782

A	1)
B	2)
C	
D	
E	

REAR DOOR — BAKDÖRR
LOCKING SYSTEM — LÅSSYSTEM

Group / Grupp 83

Page / Sida 827

Fig	Part No. Artikelnummer	Quantity / Antal A	B	C	D	E	PS	Description	Benämning	Notes Anmärkning	SR
31	3538081-5	2	2	-	-	-		Clip	Clips		2
32	6817854-0	2	2	-	-	-		Lever	Hävarm		3
33	977726-9	1	1	-	-	-		Spring washer	Fjäderbricka		2
34	6817853-2	1	1	-	-	-		Bearing bushing	Lagerbussning		3
35	973884-0	1	1	-	-	-		Pop rivet	Popnit		2
36	6806540-8	1	1	-	-	-		Link, l.h.	Länk, v		3
	6806541-6	1	1	-	-	-		Link, r.h.	Länk, h		3
37	6817535-5	1	1	-	-	-		Handle, l.h.	Handtag, v		3
	6817536-3	1	1	-	-	-		Handle, r.h.	Handtag, h		3

1) Door lock without deadlock position. / Dörrlås utan blockerat låsläge.
2) With deadlock. / Dörrlås med blockerat låsläge.

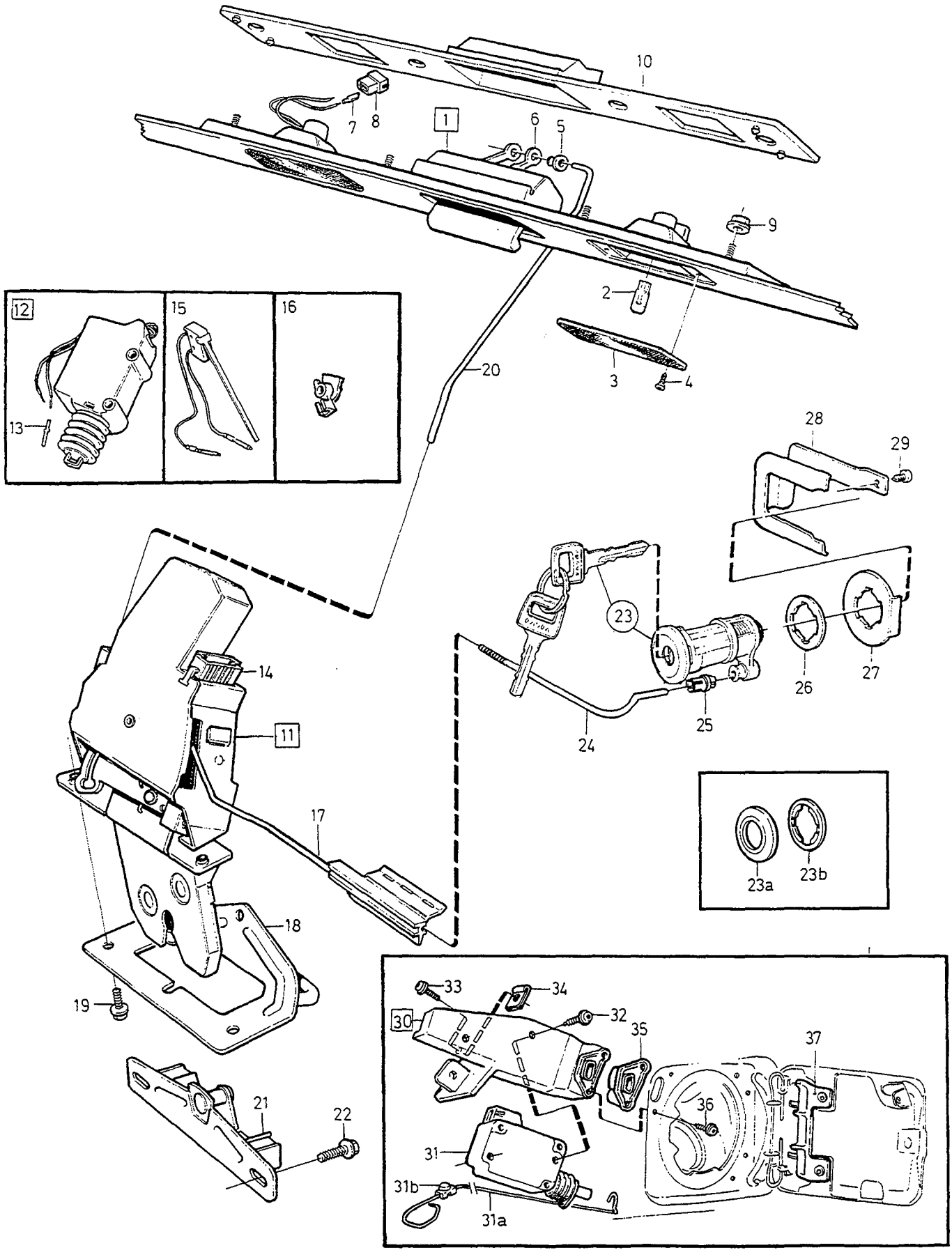

VOLVO
Genuine Parts
PV 830 67284

A
B
C
D
E

LOCKING SYSTEM BOOT LID TANK HATCH LÅSSYSTEM BAGAGELUCKA TANKLUCKA

4 DRS

Group / Grupp 83

Page / Sida 829

Fig	Part No. / Artikelnummer	Quantity / Antal A	B	C	D	E	PS	Description	Benämning	Notes / Anmärkning	SR
1	1372614-6	1	-	-	-	-		Handle	Handtag	(3538057)	3
2	949671-2	2	-	-	-	-		• Bulb	• Glödlampa		1
3	9152295-3	1	-	-	-	-		• Lens	• Lyktglas	(3538596)	2
4	*975365*	4	-	-	-	-	OP	• Screw	• Skruv	(1372609)	2
5	1321502-5	1	-	-	-	-		• Bushing	• Bussning		2
6	1321503-3	1	-	-	-	-		• Clip	• Clips		2
7	974312-1	2	-	-	-	-		• Cable terminal	• Ledningssko		6
8	968377-2	1	-	-	-	-		• Tab housing	• Stiftisolator		3
9	945407-5	4	-	-	-	-		Flange nut	Flänsmutter		2
10	3528839-8	1	-	-	-	-		Seal	Tätning		3
11	6846471-8	1	-	-	-	-		Lock	Lås	(9133711)	3
12	6817553-8	1	-	-	-	-		• Motor	• Motor		3
13	968373-1	2	-	-	-	-		• • Cable terminal	• • Ledningssko		3
14	968405-1	1	-	-	-	-		• Tab housing	• Stiftisolator		3
15	1372919-9	1	-	-	-	-		• Switch	• Elkopplare		3
16	6817863-1	1	-	-	-	-		• Clip	• Clips		2
17	6817861-5	1	-	-	-	-		• Link	• Länk	CH-83673	3
	9133792-3	1	-	-	-	-		• Link	• Länk	CH 83674-	3
18	6817277-4	1	-	-	-	-		Reinforcement	Förstärkning		3
19	945414-1	3	-	-	-	-		Flange screw	Flänsskruv		2
20	9133302-1	1	-	-	-	-		Link	Länk		3
21	1372999-1	1	-	-	-	-		Lock brace	Låsbygel		2
22	976479-6	2	-	-	-	-		Screw	Skruv		2
23		1	-	-	-	-		Lock kit	Låssats		
								• SEE 83 • 841	• SEE 83 • 841		
23a	1372989-2	1	-	-	-	-		Cover ring	Täckring		2
23b	1372892-8	1	-	-	-	-		Gasket	Packning		2
24	6817996-9	1	-	-	-	-		Link	Länk	CH-83673 (6817862)	3
	9133687-5	1	-	-	-	-		Link	Länk	CH 83674-	3
25	1321511-6	1	-	-	-	-		Clip	Clips		2
26	3536509-7	1	-	-	-	-		Gasket	Packning		2
27	1334865-1	1	-	-	-	-		Lock washer	Låsbricka		2
28	1372551-0	1	-	-	-	-		Clip	Clips		2
29	972258-8	1	-	-	-	-		Six point socket screw	Sextandhålskruv	(969473)	2
30	3509749-2	1	-	-	-	-		Lock	Lås	CH-288880	3
	9170198-7	1	-	-	-	-		Lock	Lås	CH 288881-	3
31	3509066-1	1	-	-	-	-		• Electric motor	• Elmotor		3
31a	3509069-5	1	-	-	-	-		Bar	Stång		2
31b	3509750-0	1	-	-	-	-		Clip	Clips		2
32		2	-	-	-	-	NS	Screw	Skruv		
33	972094-7	1	-	-	-	-		Screw	Skruv	FOR 3509749	2
	972081-4	1	-	-	-	-		Six point socket screw	Sextandhålskruv		2
34	1255989-4	1	-	-	-	-		Spring nut	Fjädermutter	FOR 3509749	2
	191391-2	1	-	-	-	-		Spring nut	Fjädermutter		2
35	3509744-3	1	-	-	-	-		Plug	Plugg		4
36	977420-9	2	-	-	-	-		Screw	Skruv		3
37		1	-	-	-	-		Lid	Lucka		
								• SEE 81 • 791	• SEE 81 • 791		

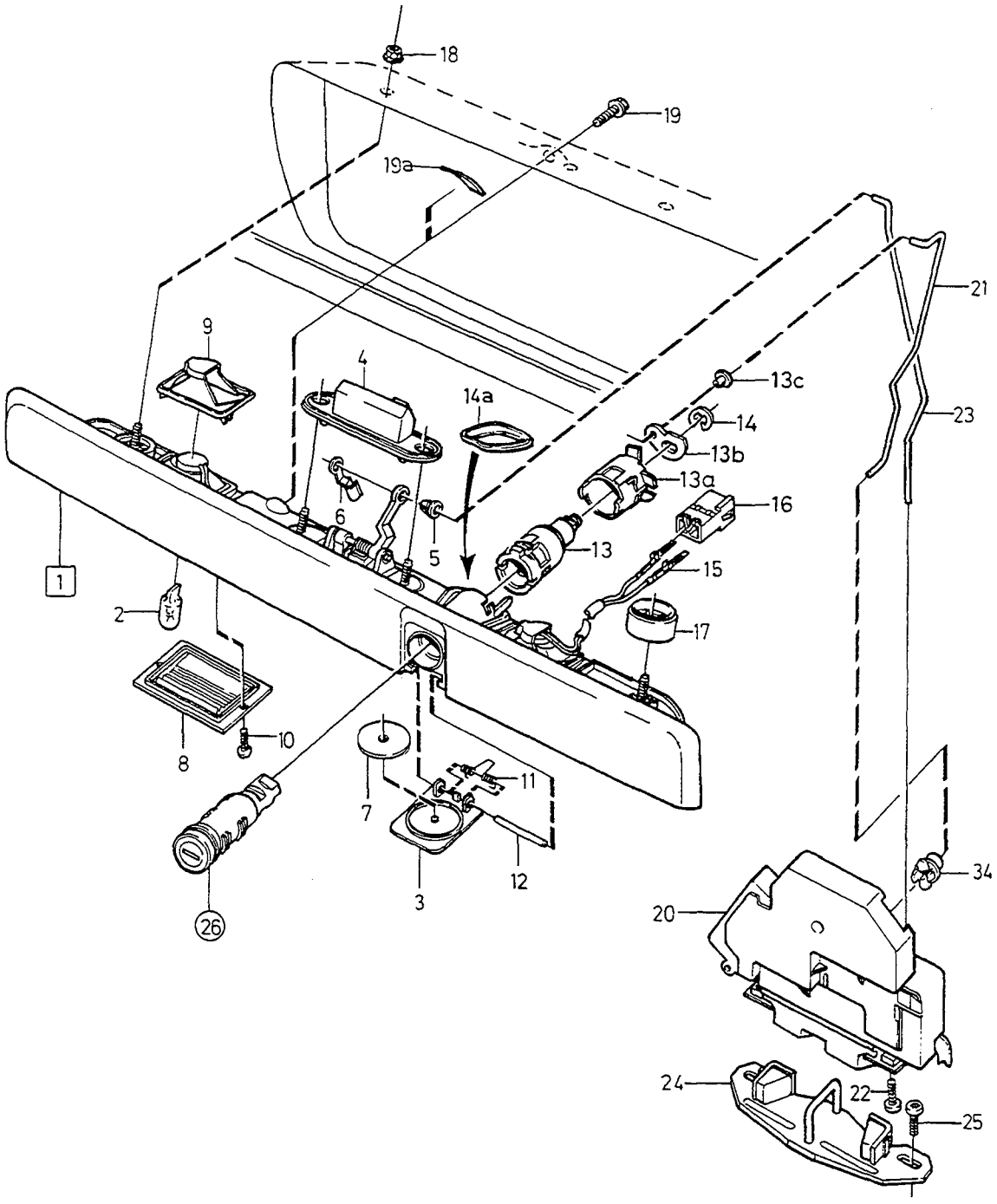

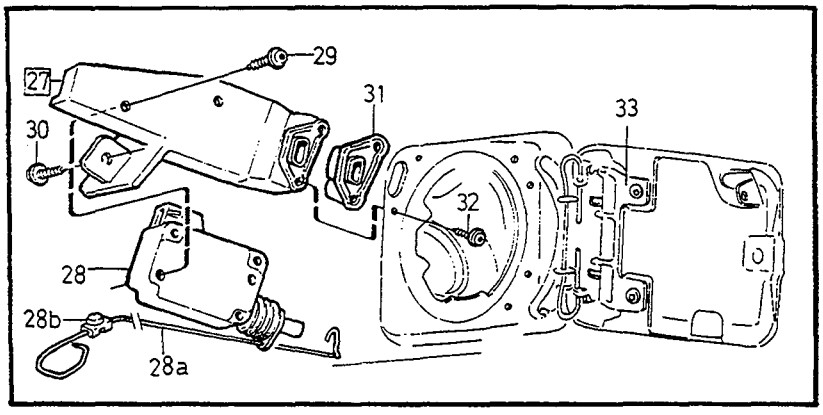

VOLVO
Genuine Parts
PV 830 67281

A		LOCKING SYSTEM TAILGATE TANK HATCH LÅSSYSTEM BAKLUCKA TANKLUCKA	Group Grupp 83
B			
C			Page Sida 831
D			
E		5DRS	

Fig	Part No. Artikelnummer	Quantity / Antal					PS	Description	Benämning	Notes Anmärkning	SR
		A	B	C	D	E					
1	9152436-3	1	-	-	-	-		Handle	Handtag		3
	6846626-7	1	-	-	-	-		Handle	Handtag	1)	3
2	949671-2	2	-	-	-	-		•Bulb	•Glödlampa		1
3	6846542-6	1	-	-	-	-		•Lid	•Lucka		3
4	6846543-4	1	-	-	-	-		•Seal	•Tätning		3
5	1321502-5	1	-	-	-	-		•Bushing	•Bussning		2
6	1321503-3	1	-	-	-	-		•Clip	•Clips		2
7	9126896-1	1	-	-	-	-		•Gasket	•Packning		3
8	9152437-1	2	-	-	-	-		•Lens	•Lins		4
9	9126894-6	2	-	-	-	-		•Gasket	•Packning		4
10	979761-4	4	-	-	-	-		•Screw	•Skruv		4
11	9126898-7	1	-	-	-	-		•Spring	•Fjäder		4
12	9126899-5	1	-	-	-	-		•Shaft	•Axel		4
13	9152590-7	1	-	-	-	-		•Guide	•Styrning		4
13a	9152589-9	1	-	-	-	-		•Sleeve	•Hylsa		4
13b	9152388-6	1	-	-	-	-		•Companion flange	•Medbringare		4
13c	9152342-3	1	-	-	-	-		•Bearing bushing	•Lagerbussning		3
14	951670-9	1	-	-	-	-		•E-circlip	•Spårryttare		2
14a	6846581-4	1	-	-	-	-		•Gasket	•Packning		3
15	969780-6	2	-	-	-	-		•Cable terminal	•Ledningssko		1
16	968377-2	1	-	-	-	-		•Tab housing	•Stiftisolator		3
17	6846582-2	2	-	-	-	-		•Gasket	•Packning		3
18	968761-7	4	-	-	-	-		Nut	Mutter		2
19	945358-0	1	-	-	-	-		Flange screw	Flänsskruv	CH-6480	2
19a	6818157-7	1	-	-	-	-		Spacer	Distans	CH 6481-	6
20	9152637-6	1	-	-	-	-		Lock	Lås	(6846660)	2
21	6846659-8	1	-	-	-	-		Link	Länk		3
22	973984-8	3	-	-	-	-		Screw	Skruv		2
23	3512700-0	1	-	-	-	-		Link	Länk		3
☆ 24	9187093-1	1	-	-	-	-		Lock brace	Låsbygel	(9152638)	3
25	973984-8	2	-	-	-	-		Screw	Skruv		2
26		1	-	-	-	-		Lock cylinder •SEE 83•841	Låscylinder •SEE 83•841		
27	3509749-2	1	-	-	-	-		Lock	Lås	CH-197366	3
	9170198-7	1	-	-	-	-		Lock	Lås	CH 197367-	3
28	3509066-1	1	-	-	-	-		•Electric motor	•Elmotor		3
28a	3509069-5	1	-	-	-	-		Bar	Stång		2
28b	3509750-0	1	-	-	-	-		Clip	Clips		2
29		2	-	-	-	-	NS	Screw	Skruv		
30	979738-2	1	-	-	-	-		Six point socket screw	Sextandhålskruv		2
31	3509744-3	1	-	-	-	-		Plug	Plugg		4
32	979738-2	2	-	-	-	-		Six point socket screw	Sextandhålskruv		2
33		1	-	-	-	-		Lid •SEE 81•793	Lucka •SEE 81•793		
34	9159745-0	1	-	-	-	-		Clip	Clips		2

1) The handle is primed and supplied with sub-components in a separate bag. Must be painted in car's colour. / Handtaget är grundlackat och levereras med ingående detaljer i separat bipackningssats. Skall lackeras i bilens färg.

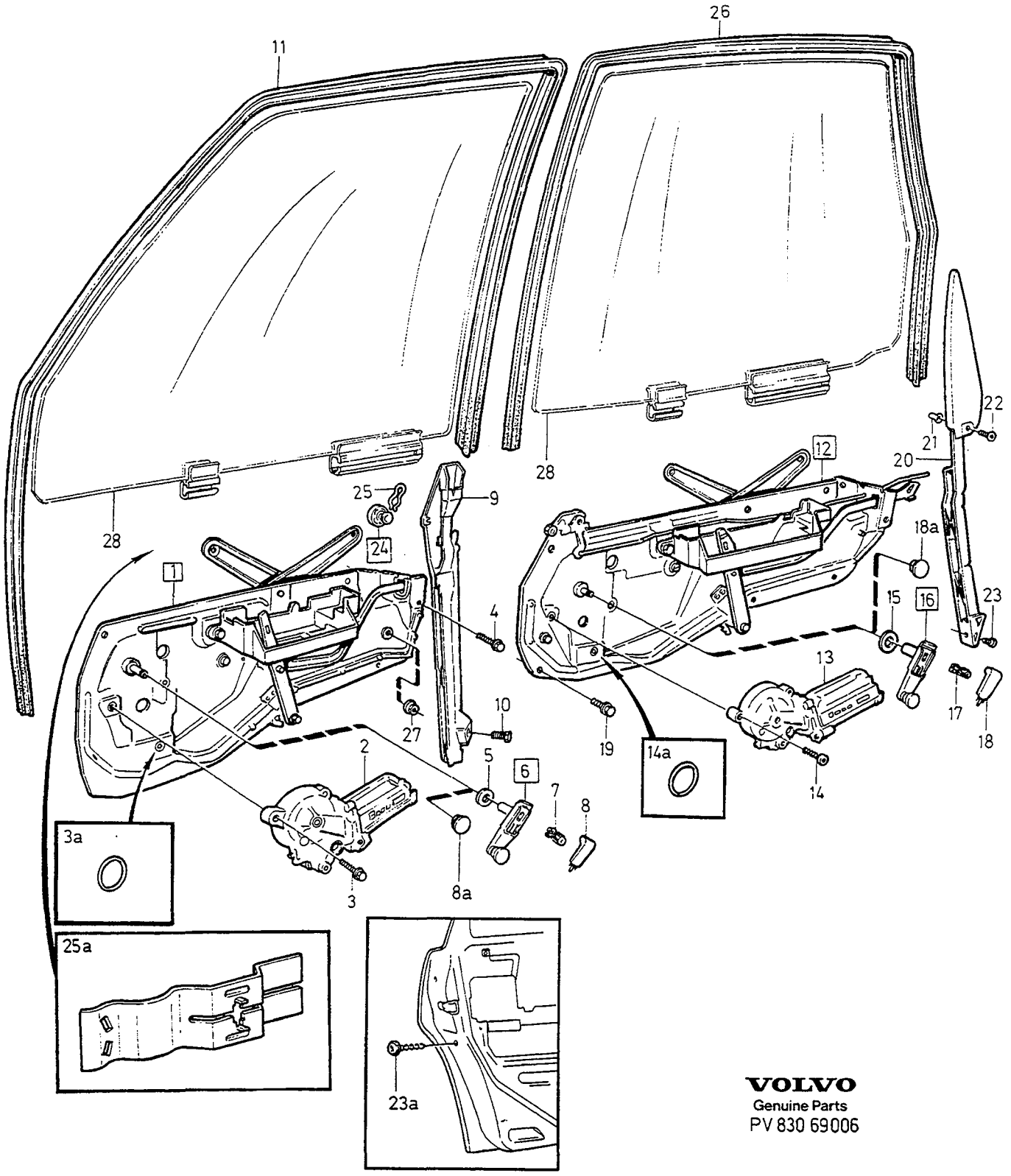

VOLVO
Genuine Parts
PV 830 69006

A	M.W	WINDER MECHANISM HISSMEKANISM	Group Grupp 83
B	P.W		Page Sida 833
C			
D			
E			

Fig	Part No. Artikelnummer	Quantity / Antal A	B	C	D	E	PS	Description	Benämning	Notes Anmärkning	SR
1	6800785-5	1	-	-	-	-		Window lift, l.h.	Fönsterhiss, v		3
	6800786-3	1	-	-	-	-		Window lift, r.h.	Fönsterhiss, h		3
	6800793-9	-	1	-	-	-		Window lift, l.h.	Fönsterhiss, v		3
	6800794-7	-	1	-	-	-		Window lift, r.h.	Fönsterhiss, h		3
2	3509316-0	-	1	-	-	-		•Electric motor, l.h.	•Elmotor, v		3
	3509317-8	-	1	-	-	-		•Electric motor, r.h.	•Elmotor, h		3
3	947542-7	-	3	-	-	-		•Flange screw	•Flänsskruv		2
3a	3537501-3	1	1	-	-	-		•O-ring	•O-ring	(3522598)	5
4	973519-2	16	16	-	-	-		Flange screw	Flänsskruv		2
5	9409698-9	2	-	-	-	-		Cover ring, grey	Täckring, grå	(3509670)	2
	9409699-7	2	-	-	-	-		Cover ring, blue	Täckring, blå	(3509668)	2
	9409700-3	2	-	-	-	-		Cover ring, beige	Täckring, beige	(3509669)	2
	9415202-2	2	-	-	-	-		Cover ring, dark grey	Täckring, mörkgrå	1)	2
6	3509658-5	2	-	-	-	-		Crank, grey	Vev, grå		2
	3509656-9	2	-	-	-	-		Crank, blue	Vev, blå		2
	3509657-7	2	-	-	-	-		Crank, beige	Vev, beige		2
	9415198-2	2	-	-	-	-		Crank, dark grey	Vev, mörkgrå	1)	2
7	3509151-1	1	-	-	-	-		•Clip	•Clips		2
8	3509667-6	1	-	-	-	-		•Cover moulding, grey	•Täcklist, grå		3
	3509665-0	1	-	-	-	-		•Cover moulding, blue	•Täcklist, blå		3
	3509666-8	1	-	-	-	-		•Cover moulding, beige	•Täcklist, beige		3
	9415201-4	1	-	-	-	-		•Cover moulding, dark grey	•Täcklist, mörkgrå	1)	3
8a	3542730-1	-	2	-	-	-		Cover washer, blue	Täckbricka, blå	2)	3
	3542731-9	-	2	-	-	-		Cover washer, beige	Täckbricka, beige	2)	3
	3542732-7	-	2	-	-	-		Cover washer, grey	Täckbricka, grå	2)	3
9	9152209-4	1	1	-	-	-		Guide, l.h.	Styrning, v	(9133219)	3
	9152210-2	1	1	-	-	-		Guide, r.h.	Styrning, h	(9152210)	3
10	971303-3	2	2	-	-	-		Screw	Skruv		2
11	9152451-2	1	1	-	-	-		Guide moulding, l.h.	Styrlist, v	(9154126)	2
	9152452-0	1	1	-	-	-		Guide moulding, r.h.	Styrlist, h	(9154127)	2
12	6800789-7	1	-	-	-	-		Window lift, l.h.	Fönsterhiss, v		3
	6800790-5	1	-	-	-	-		Window lift, r.h.	Fönsterhiss, h		3
	6800791-3	-	1	-	-	-		Window lift, l.h.	Fönsterhiss, v		3
	6800792-1	-	1	-	-	-		Window lift, r.h.	Fönsterhiss, h		3
13	3509316-0	-	1	-	-	-		•Electric motor, l.h.	•Elmotor, v		3
	3509317-8	-	1	-	-	-		•Electric motor, r.h.	•Elmotor, h		3
14	947542-7	-	3	-	-	-		•Flange screw	•Flänsskruv		2
14a	3537501-3	1	1	-	-	-		•O-ring	•O-ring	(3522598)	5
15	9409698-9	2	-	-	-	-		Cover ring, grey	Täckring, grå	(3509670)	2
	9409699-7	2	-	-	-	-		Cover ring, blue	Täckring, blå	(3509668)	2
	9409700-3	2	-	-	-	-		Cover ring, beige	Täckring, beige	(9409700)	2
	9415202-2	2	-	-	-	-		Cover ring, dark grey	Täckring, mörkgrå	1)	2
16	3509658-5	2	-	-	-	-		Crank, grey	Vev, grå		2
	3509656-9	2	-	-	-	-		Crank, blue	Vev, blå		2
	3509657-7	2	-	-	-	-		Crank, beige	Vev, beige		2
	9415198-2	2	-	-	-	-		Crank, dark grey	Vev, mörkgrå	1)	2
17	3509151-1	1	-	-	-	-		•Clip	•Clips		2
18	3509667-6	1	-	-	-	-		•Cover moulding, grey	•Täcklist, grå		3
	3509665-0	1	-	-	-	-		•Cover moulding, blue	•Täcklist, blå		3
	3509666-8	1	-	-	-	-		•Cover moulding, beige	•Täcklist, beige		3
	9415201-4	1	-	-	-	-		•Cover moulding, dark grey	•Täcklist, mörkgrå	1)	3
18a	3542730-1	-	2	-	-	-		Cover washer, blue	Täckbricka, blå	2)	3
	3542731-9	-	2	-	-	-		Cover washer, beige	Täckbricka, beige	2)	3
	3542732-7	-	2	-	-	-		Cover washer, grey	Täckbricka, grå	2)	3
19	973519-2	16	16	-	-	-		Flange screw	Flänsskruv		2
20	9170219-1	1	1	-	-	-		Guide rail, l.h.	Styrskena, v	3) (1372719)	3

1) Dark grey parts for cars with interior codes; CODE 3471, 3571, 3671, 3771, 3871, 3875, 3971. / Mörkgrå detaljer gäller för bilar med inredningskoder; CODE 3471, 3571, 3671, 3771, 3871, 3875, 3971.
2) Used to cover hole in door panel during aftermarket installation of electric window lifts / Används för att täcka hål i dörrpanel vid eftermontering av elektriska fönsterhissar.
3) 4DRS CH -82147. 5DRS CH -5079.

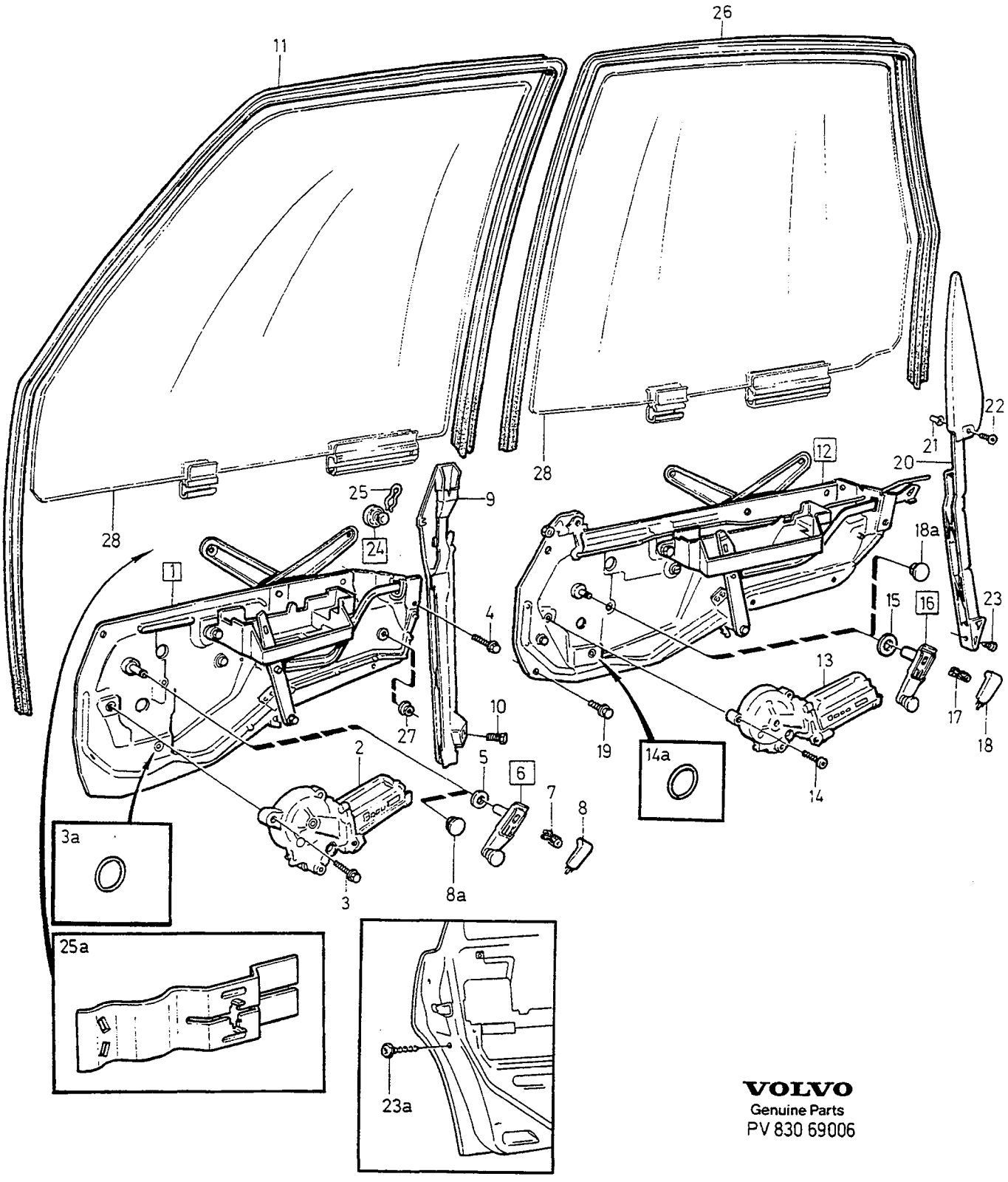

VOLVO
Genuine Parts
PV 830 69006

A	M.W
B	P.W
C	
D	
E	

WINDER MECHANISM — HISSMEKANISM

Group / Grupp: 83

Page / Sida: 835

Fig	Part No. Artikelnummer	Quantity / Antal A	B	C	D	E	PS	Description	Benämning	Notes Anmärkning	SR
	9170220-9	1	1	-	-	-		Guide rail, r.h.	Styrskena, h	3) (1372720)	3
	9170219-1	1	1	-	-	-		Guide rail, l.h.	Styrskena, v	4) (6846394)	3
	9170220-9	1	1	-	-	-		Guide rail, r.h.	Styrskena, h	4) (6846395)	3
	9170219-1	1	1	-	-	-		Guide rail, l.h.	Styrskena, v	5)	3
	9170220-9	1	1	-	-	-		Guide rail, r.h.	Styrskena, h	5)	3
21	1316347-2	2	2	-	-	-		Nut	Mutter		3
22	975368-2	2	2	-	-	-		Screw	Skruv		2
23	976170-1	2	2	-	-	-		Six point socket screw	Sextandhålskruv	(972349)	2
23a	977172-6	1	1	-	-	-		Screw	Skruv		2
24	9152606-1	8	8	-	-	-		Sliding block	Glidsko		2
25	6817147-9	1	1	-	-	-		•Clip	•Clips		2
25a	3509417-6	4	4	-	-	-		Clip	Clips		2
26	9154128-4	1	1	-	-	-		Guide moulding, l.h.	Styrlist, v		3
	9154129-2	1	1	-	-	-		Guide moulding, r.h.	Styrlist, h		3
27	968761-7	4	4	-	-	-		Nut	Mutter		2
28		-	-	-	-	-		Lens	Glas		
		-	-	-	-	-		•4DRS	•4DRS		
								••SEE 84•867	••SEE 84•867		
		-	-	-	-	-		•5DRS	•5DRS		
								••SEE 84•871	••SEE 84•871		

3) 4DRS CH -82147. 5DRS CH -5079.
4) 850 4DRS CH 82148-268013. 850 5DRS CH 5080-172463.
5) 850 4DRS CH 268014-. 850 5DRS CH 172464-.

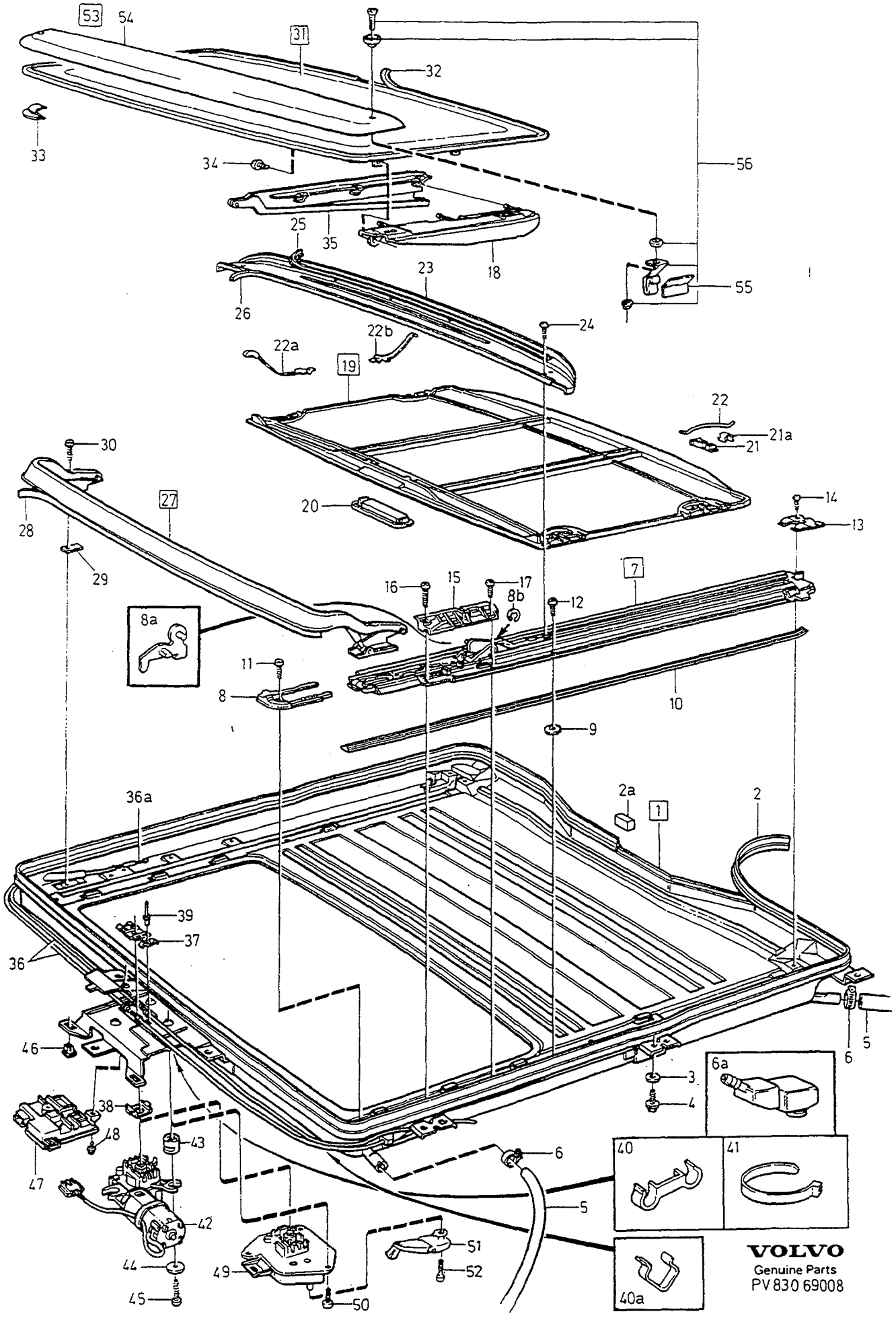

VOLVO
Genuine Parts
PV 830 69008

A	1)
B	2) -1995
C	
D	
E	

ROOF HATCH — TAKLUCKA

Group / Grupp 83

Page / Sida 837

Fig	Part No. / Artikelnummer	Quantity / Antal A	B	C	D	E	PS	Description	Benämning	Notes / Anmärkning	SR
1	3509020-8	1	1	-	-	-		Draining container	Dräneringsbalja		5
2	6817380-6	1	1	-	-	-		•Sealing strip	•Tätningslist		3
2a	9152211-0	1	-	-	-	-		Wheel chock	Stoppklots		4
3	960140-2	9	9	-	-	-		Washer	Bricka		2
4	945414-1	9	9	-	-	-		Flange screw	Flänsskruv		2
5	947371-1	X	X	-	-	-		Plastic hose front	Plastslang främre	LG 1305mm	2
	947371-1	X	X	-	-	-		Plastic hose rear	Plastslang bakre	4DRS ALTER 1 LG 1625mm	2
	947371-1	X	X	-	-	-		Plastic hose rear	Plastslang bakre	4DRS ALTER 2 LG 1240mm	2
	947371-1	X	X	-	-	-		Plastic hose	Plastslang	5DRS, LG 1650mm	2
6	943471-3	4	4	-	-	-		Hose clamp	Slangklamma	(976580)	2
6a	1372766-4	2	2	-	-	-		Sound trap 4DRS •SEE 87•1117	Ljudfälla 4DRS •SEE 87•1117		4
	9133304-7	2	2	-	-	-		Sound trap 5DRS •SEE 87•1117	Ljudfälla 5DRS •SEE 87•1117		4
7	9159879-7	1	-	-	-	-		Guide rail, l.h.	Styrskena, v		4
	9159880-5	1	-	-	-	-		Guide rail, r.h.	Styrskena, h		4
	9159885-4	-	1	-	-	-		Guide rail, l.h.	Styrskena, v		4
	9159886-2	-	1	-	-	-		Guide rail, r.h.	Styrskena, h		4
8	6817612-2	1	-	-	-	-		•Guide, l.h.	•Styrning, v		4
	6817613-0	1	-	-	-	-		•Guide, r.h.	•Styrning, h		4
8a	9133520-8	1	1	-	-	-		•Clutch dog, l.h.	•Klo, v		4
	9133521-6	1	1	-	-	-		•Clutch dog, r.h.	•Klo, h		4
8b	951666-7	2	2	-	-	-		E-circlip	Spårryttare		2
9	6817605-6	10	10	-	-	-		Seal	Tätning		3
10	6817622-1	2	2	-	-	-		Sealing strip	Tätningslist		3
11	956061-6	2	-	-	-	-		Cross recessed screw	Krysskruv		2
12	956059-0	2	2	-	-	-		Screw	Skruv		2
13	9152205-2	2	2	-	-	-		Carrier	Hållare		4
14	969464-7	4	4	-	-	-		Six point socket screw	Sextandhålskruv		2
15	6817601-5	1	1	-	-	-		Cable guide, l.h.	Wirestyrning, v		3
	6817602-3	1	1	-	-	-		Cable guide, r.h.	Wirestyrning, h		3
16	969556-0	2	2	-	-	-		Screw	Skruv	(956064)	2
17	956061-6	4	4	-	-	-		Cross recessed screw	Krysskruv		2
18	9159883-9	1	-	-	-	-		Attaching bracket, l.h.	Fästvinkel, v		4
	9159884-7	1	-	-	-	-		Attaching bracket, r.h.	Fästvinkel, h		4
	9159887-0	-	1	-	-	-		Attaching bracket, l.h.	Fästvinkel, v		4
	9159888-8	-	1	-	-	-		Attaching bracket, r.h.	Fästvinkel, h		4
19	3509219-6	1	-	-	-	-		Cover plate, inner	Lucka, inre	EXC 850 GL	5
	9133318-7	1	-	-	-	-		Lid, inner	Lucka, inre	850 GL	5
	6817297-2	-	1	-	-	-		Lid, inner	Lucka, inre		5
20	3509032-3	1	-	-	-	-		•Handle	•Handtag		5
21	6817615-5	4	-	-	-	-		•Slide block	•Glidklots		3
21a	9133519-0	2	-	-	-	-		•Clip	•Clips		4
22	6817616-3	4	-	-	-	-		•Spring clip	•Fjäderclips		3
22a	9133404-5	-	2	-	-	-		•Spring, front	•Fjäder, främre		4
22b	9133405-2	-	2	-	-	-		•Spring, rear	•Fjäder, bakre		4
23	3509122-2	1	-	-	-	-		Draining channel	Dräneringsränna	EXC 850 GL	4
	9133316-1	1	-	-	-	-		Draining channel	Dräneringsränna	850 GL	4
	3512933-7	-	1	-	-	-		Draining channel	Dräneringsränna		4
24		4	4	-	-	-	NS	Screw	Skruv		
25	6817624-7	1	1	-	-	-		Sealing strip	Tätningslist		3
26	6817623-9	1	-	-	-	-		Edge protection moulding	Kantskyddslist		3
	6817625-4	-	1	-	-	-		Edge protection moulding	Kantskyddslist		3
27	1390344-8	1	1	-	-	-		Wind deflector	Vindavvisare	-1995	4
	6846635-8	1	1	-	-	-		Wind deflector	Vindavvisare	1996-	4
28	6817837-5	1	1	-	-	-		•Sealing strip	•Tätningslist	FOR 1390344	3
29	6817604-9	2	2	-	-	-		Seal	Tätning		3

1) Glass sun-roof / Taklucka av glas.
2) Steel sun-roof / Taklucka av plåt.

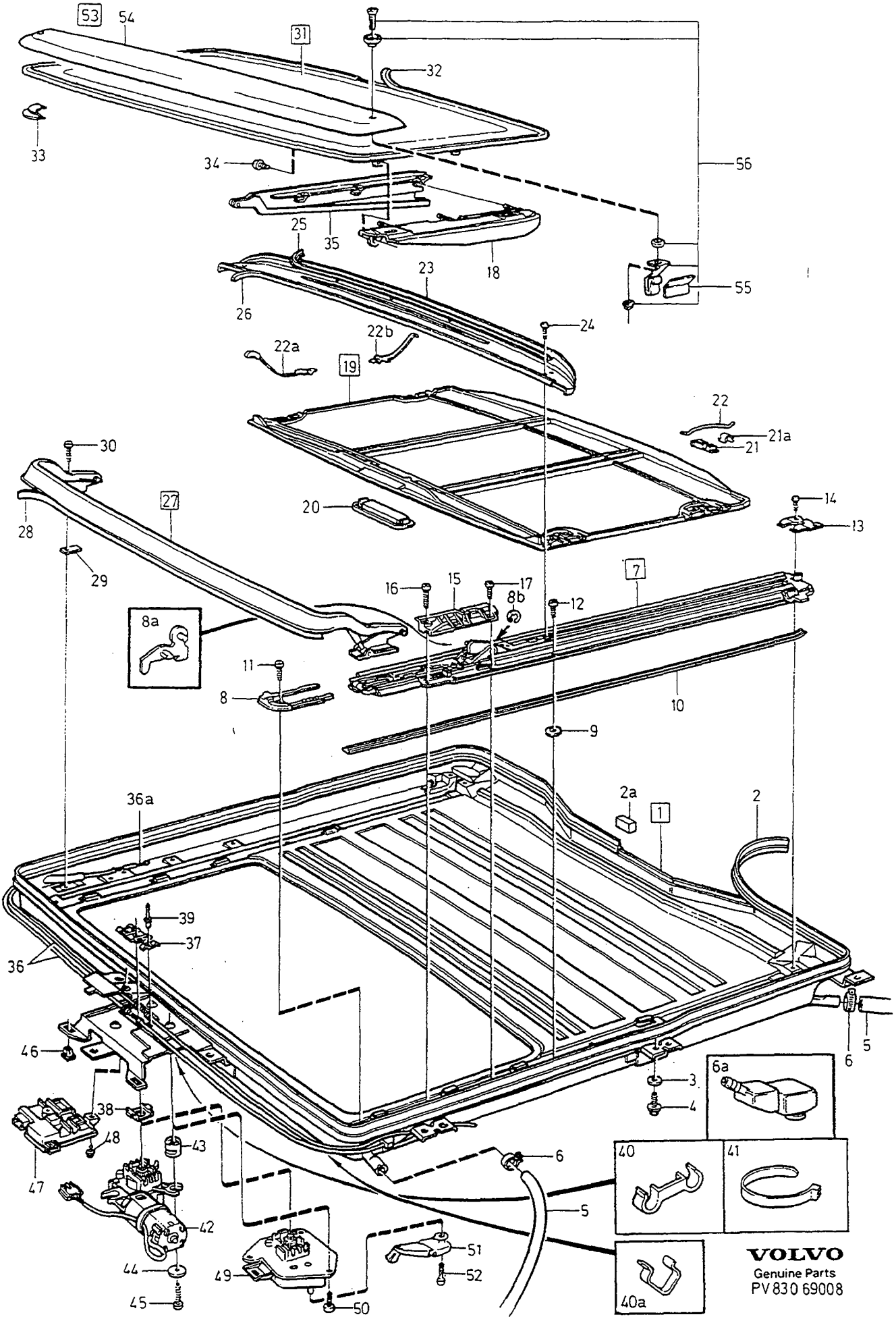
53
54
31
32
33
34
56
25
35
18
23
55
26
24
22b
22a
19
22
21a
21
30
27
20
14
13
28
29
7
16
15
17
8b
12
8a
11
8
10
9
36a
2a
1
2
39
37
36
46
6
5
3
6a
4
38
48
43
47
6
40
41
5
42
51
44
49
52
45
50
40a
VOLVO
Genuine Parts
PV 830 69008

A	1)
B	2) -1995
C	
D	
E	

ROOF HATCH — TAKLUCKA

Group / Grupp 83

Page / Sida 839

Fig	Part No. / Artikelnummer	Quantity / Antal A	B	C	D	E	PS	Description	Benämning	Notes / Anmärkning	SR
30	956059-0	2	2	-	-	-		Screw	Skruv	(969512)	2
31	9152097-3	1	-	-	-	-		Hatch, outer	Lucka, yttre	(3509222)	4
	1390346-3	-	1	-	-	-		Roof hatch	Taklucka		5
32	1390349-7	1	-	-	-	-		•Sealing strip	•Tätningslist		3
	1390350-5	-	1	-	-	-		Sealing strip	Tätningslist		3
33	6817610-6	2	-	-	-	-		Sliding block	Glidsko		3
	3538014-6	-	2	-	-	-		Sliding block	Glidsko		3
34	969404-3	6	4	-	-	-		Six point socket screw	Sextandhålskruv		2
☆ 35	9187351-3	1	-	-	-	-		Concealing panel, l.h.	Insynsskydd, v		4
☆	9187352-1	1	-	-	-	-		Concealing panel, r.h.	Insynsskydd, h		4
36	9159881-3	1	1	-	-	-		Cover, l.h.	Ytterhölje, v	(1372629) -1994	3
	9159882-1	1	1	-	-	-		Cover, r.h.	Ytterhölje, h	(1372630) -1994	3
	9159881-3	1	1	-	-	-		Cover, l.h.	Ytterhölje, v	1995-	3
	9159882-1	1	1	-	-	-		Cover, r.h.	Ytterhölje, h	1995-	3
36a	9159890-4	2	2	-	-	-		Cable	Wire	(6817137)	3
37	6817134-7	1	1	-	-	-		Retainer	Hållare		3
38	6817868-0	1	1	-	-	-		Cable guide	Wirestyrning		3
39	973883-2	2	2	-	-	-		Blind rivet	Blindnit		2
40	6817136-2	2	2	-	-	-		Clip	Clips		3
40a	9152223-5	2	-	-	-	-		Clip	Clips		3
41	948211-8	4	4	-	-	-		Strip clamp	Bandklamma		2
42	9159889-6	1	1	-	-	-		Electric motor	Elmotor	3) (3509027)	3
43	6817429-1	3	3	-	-	-		Washer	Bricka	3)	3
44	960138-6	3	3	-	-	-		Washer	Bricka	3)	2
45	969478-7	3	3	-	-	-		Screw	Skruv	3)	2
46	1316347-2	2	3	-	-	-		Nut	Mutter		3
47	9152659-0	1	1	-	-	-		Control unit	Styrenhet	3)	3
48	972258-8	1	1	-	-	-		Six point socket screw	Sextandhålskruv	3) (969473)	2
49	3509026-5	-	1	-	-	-		Gear housing	Växelhus		4
50	972079-8	-	3	-	-	-		Six point socket screw	Sextandhålskruv		2
51	3509028-1	-	1	-	-	-		Crank	Vev		4
52	956059-0	-	1	-	-	-		Screw	Skruv		2
53	*(9134190)*	1	1	-	-	-	SP	Wind deflector set	Vindavvisare sats	-1994 REPL 1PCS 9134806-0.	4
	9134806-0	1	1	-	-	-		Wind deflector set	Vindavvisare sats	1995-	3
54		1	1	-	-	-	NS	•Wind deflector	•Vindavvisare		
55	1381068-4	1	1	-	-	-		•Tape two-sided adhesive	•Dubbelhäftande tejp	-1994	3
56	1381148-4	1	1	-	-	-		•Mounting kit	•Monteringssats	-1994	2
	1399145-0	1	1	-	-	-		•Mounting kit	•Monteringssats	1995-	3

1) Glass sun-roof / Taklucka av glas.
2) Steel sun-roof / Taklucka av plåt.
3) Available as an accessory for cars with steel sun-roof / Finns som tillbehör till vagnar med taklucka av plåt.

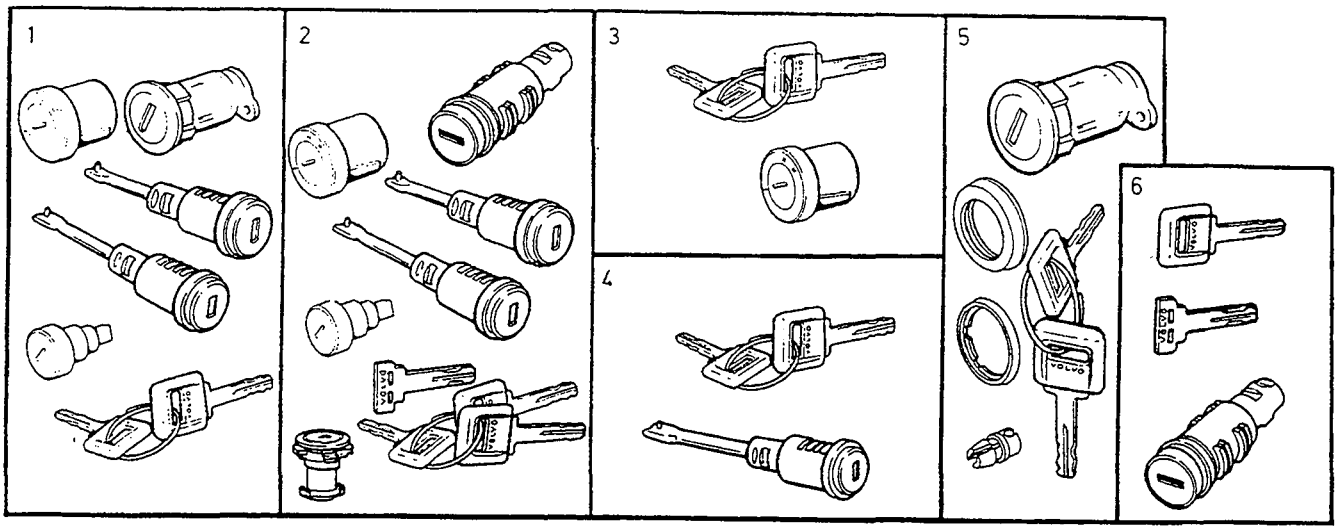

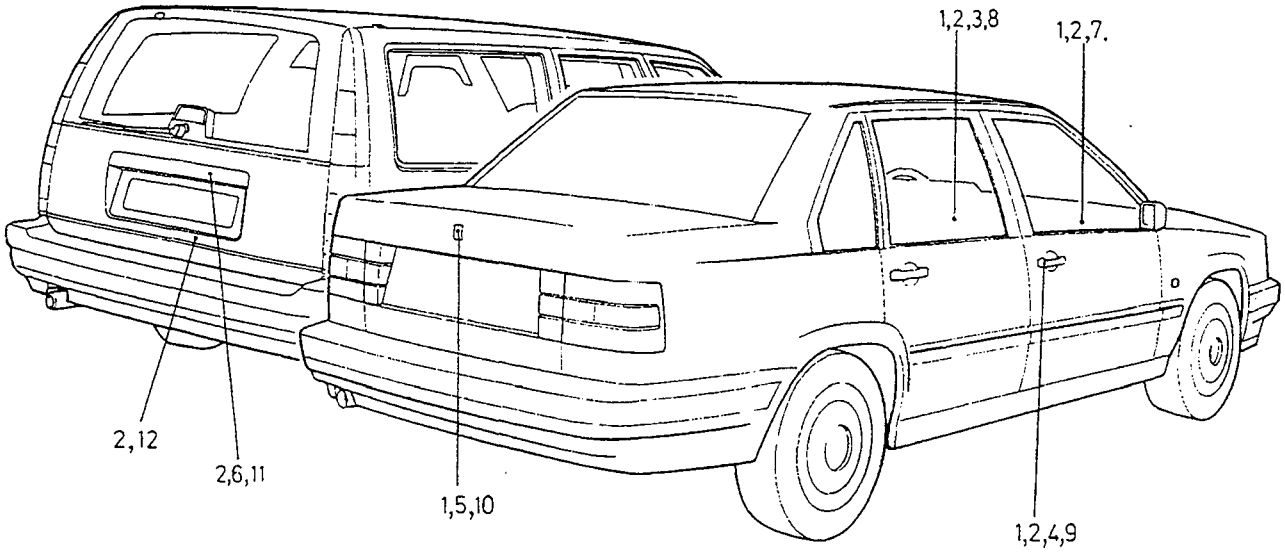

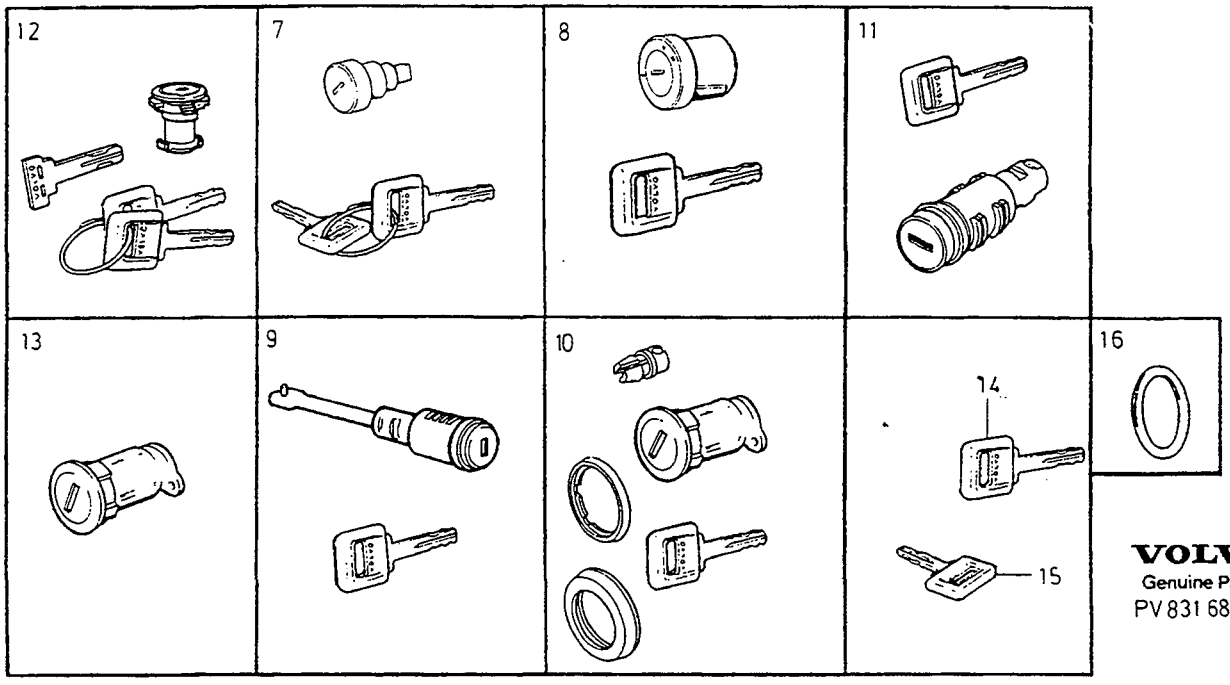

VOLVO
Genuine Parts
PV 831 68813

A	1) 4DRS
B	2) 4DRS
C	1) 5DRS
D	2) 5DRS
E	

LOCK UNITS — LÅSSATSER

Group / Grupp 83

Page / Sida 841

	Fig	Part No. / Artikelnummer	Quantity / Antal A	B	C	D	E	PS	Description	Benämning	Notes / Anmärkning	SR
☆	1	9187467-7	1	-	-	-	-		Lock kit	Låssats		2
		(9152639)	-	1	-	-	-	SP	Lock kit	Låssats	3) REPL 1PCS 9187468-5	2
☆		9187468-5	-	1	-	-	-		Lock kit	Låssats	4)	2
		9133364-1	1	1	-	-	-	IK	• Lock cylinder set column lock	• Låscylindersats rattlås	5)	6
		(6817953)	2	2	-	-	-	SP	• Lock kit side door	• Låssats sidodörr	5) FOR 9152639 REPL 1PCS 9187466-9	6
☆		9187466-9	2	2	-	-	-	IK	• Lock kit side door	• Låssats sidodörr	5) EXC 9152639	6
		6846472-6	1	1	-	-	-	IK	• Lock kit boot lid	• Låssats bagagelucka	5)	6
		6817961-3	1	1	-	-	-	IK	• Lock cylinder set glovebox	• Låscylindersats handskfack	5)	6
			2	2	-	-	-	KN	• Pass key	• Huvudnyckel		
			1	1	-	-	-	KN	• Key service key	• Nyckel servicenyckel		
☆	2	9187471-9	-	-	1	-	-		Lock kit	Låssats	6)	2
		(9152640)	-	-	-	1	-	SP	Lock kit	Låssats	6) 7) REPL 1PCS 9187469-3	2
☆		9187469-3	-	-	-	1	-		Lock kit	Låssats	6) 8)	2
☆		9187472-7	-	-	1	-	-		Lock kit	Låssats	9)	2
		(9159476)	-	-	-	1	-	SP	Lock kit	Låssats	9) 7) REPL 1PCS 9187470-1	2
☆		9187470-1	-	-	-	1	-		Lock kit	Låssats	9) 8)	2
		9133364-1	-	-	1	1	-	IK	• Lock cylinder set column lock	• Låscylindersats rattlås	5)	6
		6817953-0	-	-	2	2	-	IK	• Lock kit side door	• Låssats sidodörr	5) FOR 9152640, 9159476 REPL 1PCS 9187466-9	6
☆		9187466-9	-	-	2	2	-		• Lock kit side door	• Låssats sidodörr	5) EXC 9152640, 9159476	6
		6817964-7	-	-	1	1	-	IK	• Lock cylinder set tailgate	• Låscylindersats baklucka	5)	6
		6817961-3	-	-	1	1	-	IK	• Lock cylinder set glovebox	• Låscylindersats handskfack	5)	6
			-	-	2	2	-	KN	• Pass key	• Huvudnyckel		
			-	-	1	1	-	KN	• Key service key	• Nyckel servicenyckel		
		6817952-2	-	-	1	1	-	IK	• Lock cylinder set floor hatch	• Låscylindersats golvlucka	9) 5)	6
	3	*(3526052)*	1	-	1	-	-	SP	Lock kit	Låssats	REPL 1PCS 9133366-6	6
		9133366-6	1	-	1	-	-		Lock kit	Låssats		2
		(9152749)	-	1	-	-	-	SP	Lock kit	Låssats	3) REPL 1PCS 9444143-3	2
		(9152749)	-	-	-	1	-	SP	Lock kit	Låssats	7) REPL 1PCS 9444143-3	2
		9444143-3	-	1	-	-	-		Lock kit	Låssats	4)	2
		9444143-3	-	-	-	1	-		Lock kit	Låssats	8)	2
		9133364-1	1	1	1	1	-	IK	• Lock cylinder set column lock	• Låscylindersats rattlås	5)	6
			1	2	1	2	-	KN	• Key	• Nyckel		
			1	-	1	-	-	KN	• purse key	• plånboksnyckel		
☆	4	9187473-5	1	1	1	1	-		Lock kit	Låssats		2
☆		9187466-9	1	1	1	1	-	IK	• Lock kit side door	• Låssats sidodörr	5)	6
			1	1	1	1	-	KN	• Key	• Nyckel		
			1	1	1	1	-	KN	• purse key	• plånboksnyckel		
	5	6846569-9	1	1	-	-	-		Lock kit	Låssats		2
		6846472-6	1	1	-	-	-	IK	• Lock kit Boot lid	• Låssats Bagagelucka	5)	6
☆		6817995-1	1	1	-	-	-		•• Bushing	•• Bussning		2
		1372892-8	1	1	-	-	-		•• Gasket	•• Packning		2
		1372989-2	1	1	-	-	-		•• Cover ring	•• Täckring		2

1) For cars without engine immobilizer, or cars with accessories kit "engine immobilizer", (= separat key), fitted. / För bilar utan elektronisk startspärr, eller bilar med tillbehörssats "elektronisk startspärr", (= separat nyckel), monterad.
2) With engine immobilizer. / Med elektronisk startspärr.
3) FC 1; 850 4DRS CH-298271. FC 2; 850 4DRS CH-296825.
4) FC 1; 850 4DRS CH 298272-. FC 2; 850 4DRS CH 296826-.
5) For this part number the lock cylinder will be delivered with ordered combination, but with no key. / På detta artikelnummer fås låscylindern med beställd kombination och utan nyckel.
6) For cars without lockable floor compartment. / För vagnar utan låsbar golvlucka.
7) 850 5DRS CH-206448.
8) 850 5DRS CH 206449-.
9) For cars with lockable floor compartment. / För vagnar med låsbar golvlucka.

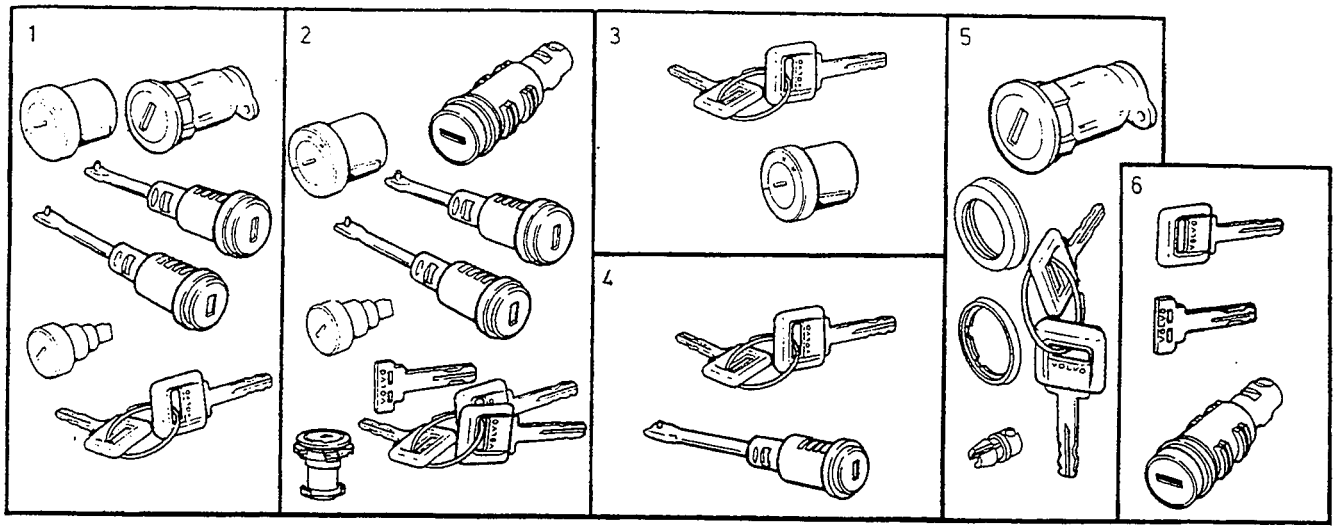

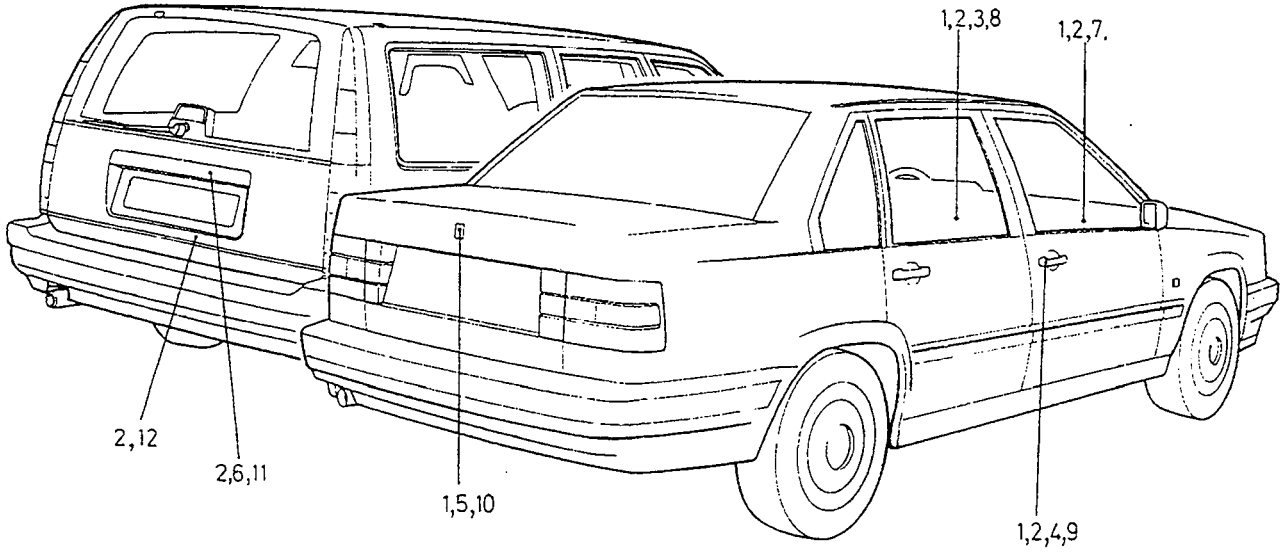

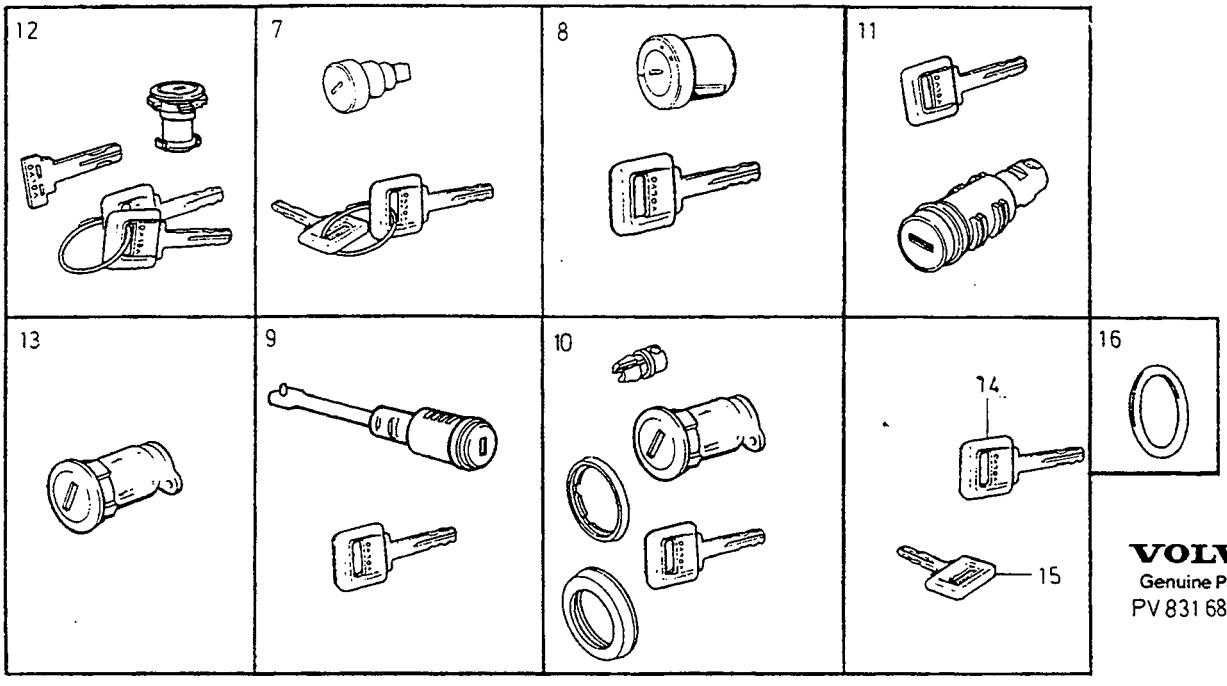

VOLVO
Genuine Parts
PV 831 68 813

A	1) 4DRS
B	2) 4DRS
C	1) 5DRS
D	2) 5DRS
E	

LOCK UNITS — LÅSSATSER

Group / Grupp 83

Page / Sida 843

Fig	Part No. / Artikelnummer	Quantity / Antal A	B	C	D	E	PS	Description	Benämning	Notes / Anmärkning	SR
		2	2	-	-	-	KN	• Pass key	• Huvudnyckel		
		1	1	-	-	-	KN	• purse key	• plånboksnyckel		
6	6817970-4	-	-	1	1	-		Lock kit	Låssats		2
	6817964-7	-	-	1	1	-	IK	• Lock cylinder set tailgate	• Låscylindersats baklucka	5)	6
		-	-	1	1	-	KN	• Pass key	• Huvudnyckel		
		-	-	1	1	-	KN	• purse key	• plånboksnyckel		
7	6817966-2	1	1	1	1	-		Lock kit	Låssats		2
	6817961-3	1	1	1	1	-	IK	• Lock cylinder set glovebox	• Låscylindersats handskfack	5)	6
		2	2	2	2	-	KN	• Pass key	• Huvudnyckel		
		1	1	1	1	-	KN	• purse key	• plånboksnyckel		
8	3503800-9	1	1	1	1	-		Lock cylinder set ordered lock combination	Låscylindersats beställd låskombination	10)	6
	9133364-1	1	1	1	1	-	IK	• Lock cylinder set column lock	• Låscylindersats rattlås	5)	6
		1	1	1	1	-	KN	• Key	• Nyckel		
9	6817362-4	1	-	1	-	-		Lock kit side door ordered lock combination	Låssats sidodörr beställd låskombination	10) APP CH-12000	6
		1	-	1	-	-	KN	• Lock cylinder	• Låscylinder		
		1	-	1	-	-	KN	• Key door and starting locks	• Nyckel dörr och startlås		
	(6817978)	1	1	1	1	-	SP	Lock kit side door ordered lock combination	Låssats sidodörr beställd låskombination	10) APP CH 12000- REPL 1PCS 6817953-0	6
	6817953-0	1	1	1	1	-	IK	• Lock kit side door	• Låssats sidodörr	5) REPL 1PCS 9187466-9	6
		1	1	1	1	-	KN	• Key	• Nyckel		
10	*(6846568)*	1	1	-	-	-	SP	Lock kit ordered lock combination	Låssats beställd låskombination	10) REPL 1PCS 6846472-6	6
	6846472-6	1	1	-	-	-	IK	• Lock kit boot lid	• Låssats bagagelucka	10)	6
☆	6817995-1	1	1	-	-	-		• • Bushing	• • Bussning		2
	1372892-8	1	1	-	-	-		• • Gasket	• • Packning		2
	1372989-2	1	1	-	-	-		• • Cover ring	• • Täckring		2
		1	1	-	-	-	KN	• Pass key	• Huvudnyckel		
11	*(6817979)*	-	-	1	1	-	SP	Lock cylinder set ordered lock combination	Låscylindersats beställd låskombination	10) 5) REPL 1PCS 6817964-7	6
	6817964-7	-	-	1	1	-		• Lock cylinder set tailgate	• Låscylindersats baklucka	5)	6
		-	-	1	1	-	KN	• Pass key	• Huvudnyckel		
12	6817971-2	-	-	1	1	-		Lock cylinder set	Låscylindersats		6
	6817952-2	-	-	1	1	-	IK	• Lock cylinder set floor hatch	• Låscylindersats golvlucka	5)	6
		-	-	2	2	-	KN	• Key	• Nyckel		
		-	-	1	1	-	KN	• purse key	• plånboksnyckel		
13	9133364-1	1	1	1	1	-		Lock cylinder set column lock	Låscylindersats rattlås	5)	6
☆	9187466-9	1	1	1	1	-		Lock kit side door	Låssats sidodörr	5) (6817953)	6
	6846472-6	1	1	-	-	-		Lock kit boot lid	Låssats bagagelucka	5)	6
	6817964-7	-	-	1	1	-		Lock cylinder set tailgate	Låscylindersats baklucka	5)	6
	6817961-3	1	1	1	1	-		Lock cylinder set glovebox	Låscylindersats handskfack	5)	6

1) For cars without engine immobilizer, or cars with accessories kit "engine immobilizer", (= separat key), fitted. / För bilar utan elektronisk startspärr, eller bilar med tillbehörssats "elektronisk startspärr", (= separat nyckel), monterad.
2) With engine immobilizer. / Med elektronisk startspärr.
5) For this part number the lock cylinder will be delivered with ordered combination, but with no key. / På detta artikelnummer fås låscylindern med beställd kombination och utan nyckel.
10) Lock kits must be ordered separately, specifying the lockcombination number and the vehicle's chassis number. / Låssatsen beställes på separat order varvid låskombinations numret och bilens chassie nummer skall uppges.

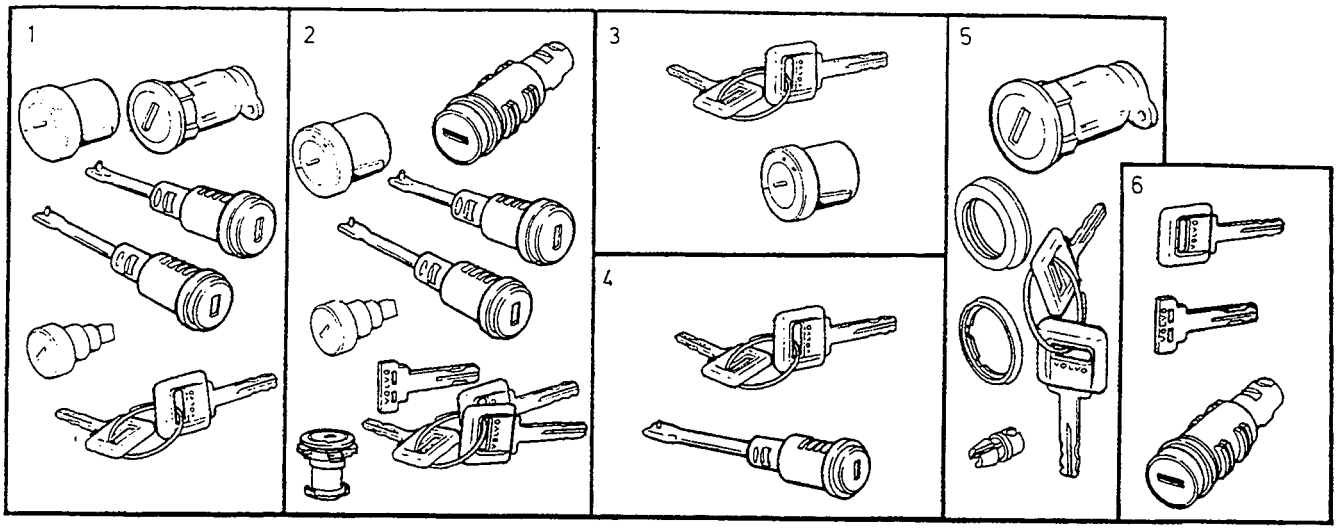

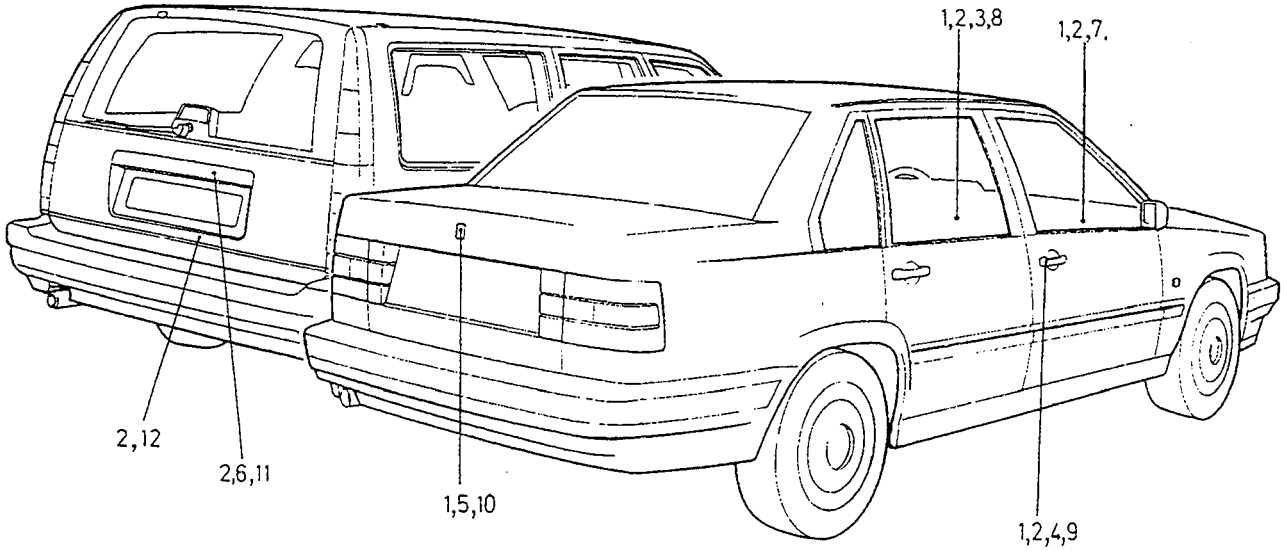

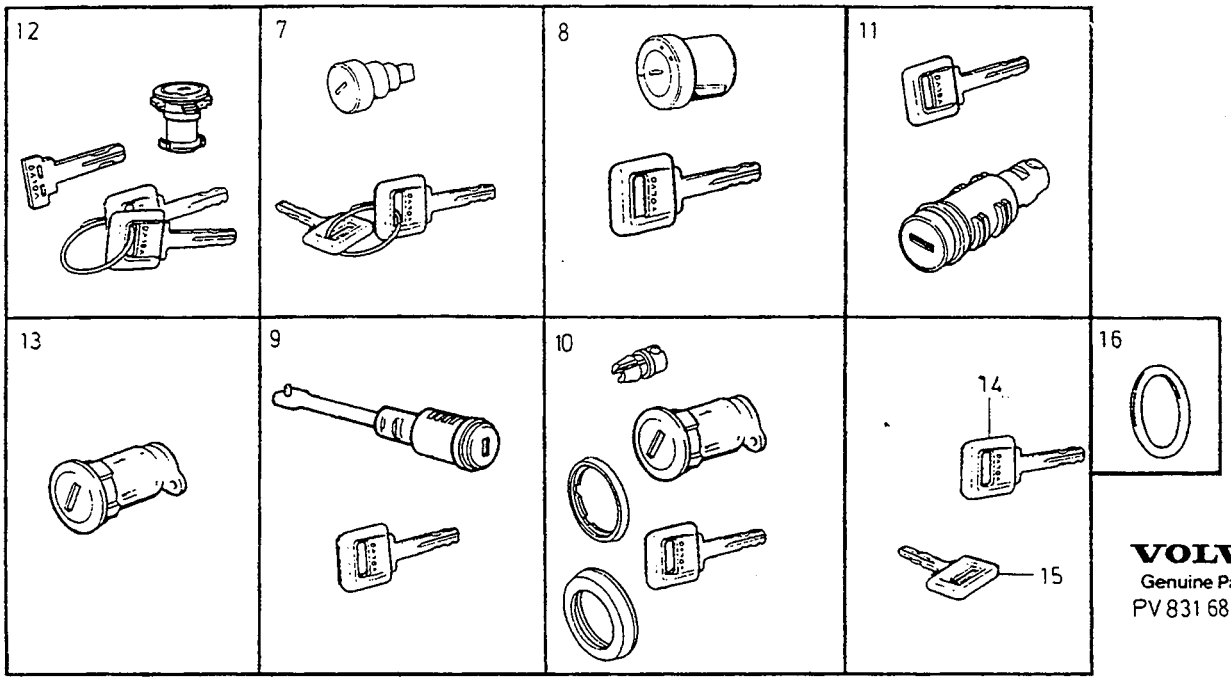

VOLVO
Genuine Parts
PV 831 68813

A	1) 4DRS
B	2) 4DRS
C	1) 5DRS
D	2) 5DRS
E	

LOCK UNITS — LÅSSATSER

Group / Grupp 83

Page / Sida 845

Fig	Part No. / Artikelnummer	Quantity / Antal A	B	C	D	E	PS	Description	Benämning	Notes / Anmärkning	SR
	6817952-2	-	-	1	1	-		Lock cylinder set floor hatch ..	Låscylindersats golvlucka	5)	6
14	6817981-1	1	-	1	-	-		Pass key ordered lock combination	Huvudnyckel beställd låskombination	10)	6
	9444144-1	-	1	-	-	-		Pass key ordered lock combination	Huvudnyckel beställd låskombination	10) 3) (9152851)	6
	9444144-1	-	-	-	1	-		Pass key ordered lock combination	Huvudnyckel beställd låskombination	10) 7) (9182851)	6
	9444144-1	-	1	-	-	-		Pass key ordered lock combination	Huvudnyckel beställd låskombination	10) 4)	6
	9444144-1	-	-	-	1	-		Pass key ordered lock combination	Huvudnyckel beställd låskombination	10) 8)	6
	6817957-1	1	-	1	-	-		Key blank pass key	Nyckelämne huvudnyckel		2
	9444159-9	-	1	-	-	-		Key blank pass key	Nyckelämne huvudnyckel	3) (9152866)	5
	9444159-9	-	-	-	1	-		Key blank pass key	Nyckelämne huvudnyckel	7) (9152866)	5
	9444159-9	-	1	-	-	-		Key blank pass key	Nyckelämne huvudnyckel	4)	5
	9444159-9	-	-	-	1	-		Key blank pass key	Nyckelämne huvudnyckel	8)	5
								service key	servicenyckel		
15	6817982-9	1	-	1	-	-		Key service key ..... ordered lock combination	Nyckel servicenyckel ..... beställd låskombination	10)	6
	6817958-9	1	-	1	-	-		Key blank service key	Nyckelämne servicenyckel		2
	9444145-8	-	1	-	-	-		Key service key	Nyckel servicenyckel	3) (9152852)	6
	9444145-8	-	-	-	1	-		Key service key	Nyckel servicenyckel	7) (9152852)	6
	9444145-8	-	1	-	-	-		Key service key	Nyckel servicenyckel	4)	6
	9444145-8	-	-	-	1	-		Key service key	Nyckel servicenyckel	8)	6
	9444160-7	-	1	-	-	-		Key blank service key	Nyckelämne servicenyckel	3) (9152867)	5
	9444160-7	-	-	-	1	-		Key blank service key	Nyckelämne servicenyckel	7) (9152867)	5
	9444160-7	-	1	-	-	-		Key blank service key	Nyckelämne servicenyckel	4)	5
	9444160-7	-	-	-	1	-		Key blank service key	Nyckelämne servicenyckel	8)	5
☆ 16	955979-0	1	1	1	1	-		O-ring for lock cylinder ..... glovebox	O-ring för låscylinder ..... handskfack		2

1) For cars without engine immobilizer, or cars with accessories kit "engine immobilizer", (= separat key), fitted. / För bilar utan elektronisk startspärr, eller bilar med tillbehörssats "elektronisk startspärr", (= separat nyckel), monterad.
2) With engine immobilizer. / Med elektronisk startspärr.
5) For this part number the lock cylinder will be delivered with ordered combination, but with no key. / På detta artikelnummer fås låscylindern med beställd kombination och utan nyckel.
10) Lock kits must be ordered separately, specifying the lockcombination number and the vehicle's chassis number. / Låssatsen beställes på separat order varvid låskombinations numret och bilens chassie nummer skall uppges.
3) FC 1; 850 4DRS CH-298271. FC 2; 850 4DRS CH-296825.
7) 850 5DRS CH-206448.
4) FC 1; 850 4DRS CH 298272-. FC 2; 850 4DRS CH 296826-.
8) 850 5DRS CH 206449-.

EXTERIOR TRIM, DOOR MIRRORS, GLASS / YTTRE PRYDNADSDETALJER, BACKSPEGEL, GLAS

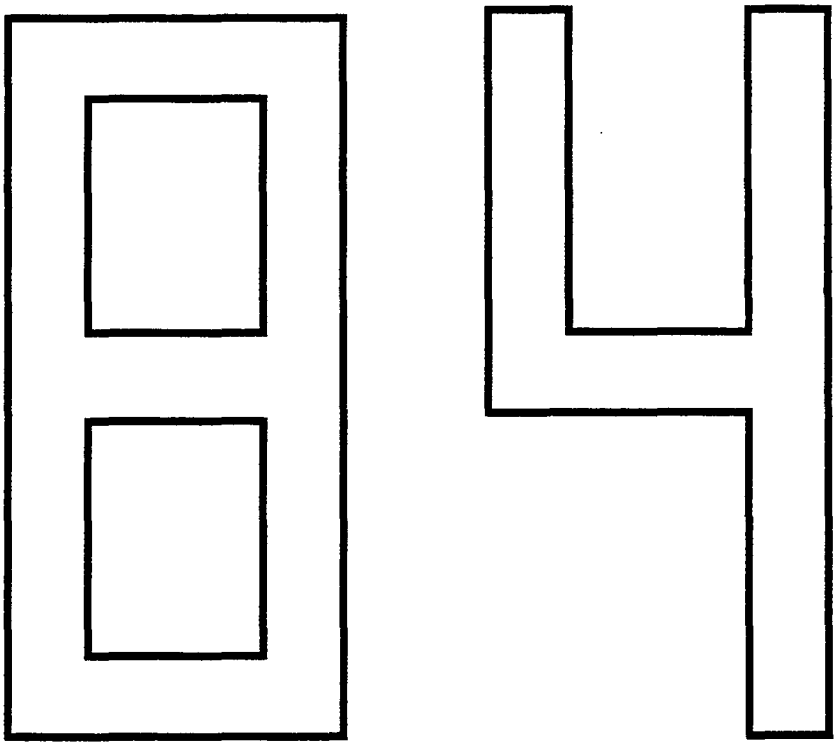

A
B
C
D
E

SUB GROUP
EXTERIOR TRIM,
DOOR MIRRORS, GLASS

UNDERGRUPP
YTTRE PRYDNADSDETALJER,
BACKSPEGEL, GLAS

Group / Grupp: 84

Page / Sida: 847

Fig	Part No. / Artikelnummer	Quantity / Antal A	B	C	D	E	PS	Description	Benämning	Notes / Anmärkning	SR
		-	-	-	-	-		Trim mouldings	Prydnadslister		
		-	-	-	-	-		•4DRS	•4DRS	SEE 84•849	
		-	-	-	-	-		•5DRS	•5DRS	SEE 84•853	
		-	-	-	-	-		Emblems	Emblem	SEE 84•857	
		-	-	-	-	-		Stripes	Dekortejp	SEE 84•859	
		-	-	-	-	-		Sealing strips	Tätningslister	SEE 84•861	
		-	-	-	-	-		Door mirrors	Utvändig backspegel	SEE 84•863	
		-	-	-	-	-		Windscreen, rear window and door windows	Vindruta, bakruta, sidorutor		
		-	-	-	-	-		•4DRS	•4DRS	SEE 84•867	
		-	-	-	-	-		•5DRS	•5DRS	SEE 84•871	

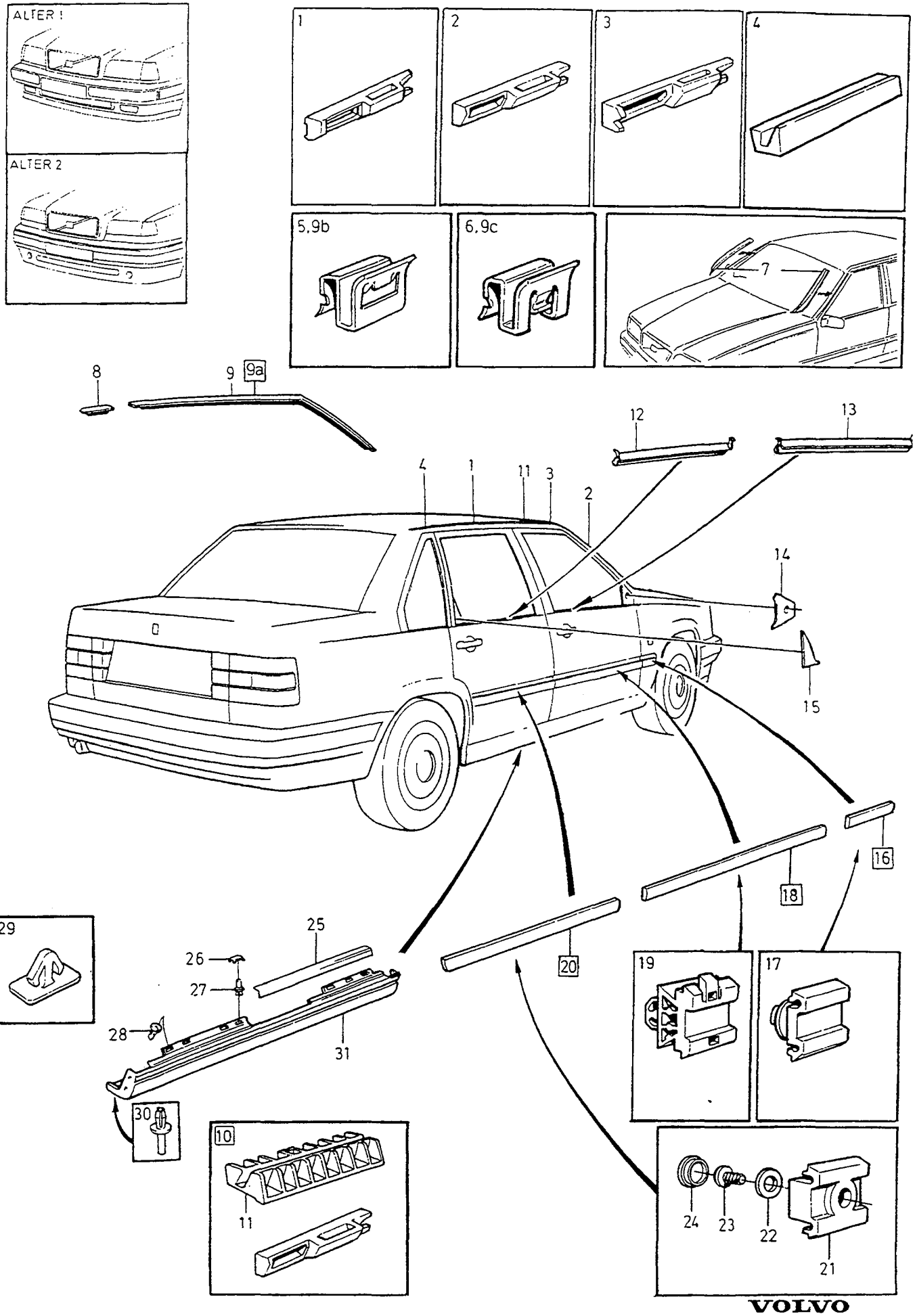

VOLVO
Genuine Parts
PV 840 69026

A
B
C
D
E

TRIM MOULDINGS — PRYDNADSLISTER

4 DRS

Group / Grupp 84

Page / Sida 849

Fig	Part No. Artikelnummer	Quantity / Antal A	B	C	D	E	PS	Description	Benämning	Notes Anmärkning	SR
1	1372682-3	6	-	-	-	-		Clip yellow	Clips gul	(3512280)	2
2	3512281-1	4	-	-	-	-		Clip white	Clips vit		2
3	9133186-8	2	-	-	-	-		Clip grey	Clips grå	(3512786)	2
	9133187-6	1	-	-	-	-		Clip, r.h. green	Clips, h grön	(3512787)	2
	9159496-0	2	-	-	-	-		Clip light beige	Clips ljusbeige	1)	2
4	3512643-2	1	-	-	-	-		Clip, l.h. red	Clips, v röd		2
	3512644-0	1	-	-	-	-		Clip, r.h. blue	Clips, h blå		2
5	3512413-0	1	-	-	-	-		Retainer	Hållare		2
6	6846331-4	11	-	-	-	-		Retainer	Hållare	(3512282)	2
7	1343243-0	1	-	-	-	-		Strip set	List sats	2)	2
8	6845008-9	1	-	-	-	-		End piece, l.h.	Ändstycke, v	3)	3
	6845009-7	1	-	-	-	-		End piece, r.h.	Ändstycke, h	3)	3
	6846528-5	1	-	-	-	-		End piece, l.h.	Ändstycke, v	4)	3
	6846529-3	1	-	-	-	-		End piece, r.h.	Ändstycke, h	4)	3
9	9159494-5	1	-	-	-	-		Trim moulding, l.h.	Prydnadslist, v	5) (6817510)(6846532)	3
	9159495-2	1	-	-	-	-		Trim moulding, r.h.	Prydnadslist, h	5) (6817511)(6846533)	3
☆ 9a	9151673-2	1	-	-	-	-		Trim moulding, l.h.	Prydnadslist, v	6) 1)	3
☆	9151674-0	1	-	-	-	-		Trim moulding, r.h.	Prydnadslist, h	6) 1)	3
☆	9151618-7	1	-	-	-	-		Trim moulding, l.h.	Prydnadslist, v	7)	3
☆	9151619-5	1	-	-	-	-		Trim moulding, r.h.	Prydnadslist, h	7)	3
9b	3512413-0	1	-	-	-	-		•Retainer	•Hållare		2
9c	6846331-4	11	-	-	-	-		•Retainer	•Hållare		2
10	271581-1	1	-	-	-	-		Clip kit, l.h	Clipssats, v	8)	2
	271582-9	1	-	-	-	-		Clip kit, r.h	Clipssats, h	8)	2
11	6846302-5	2	-	-	-	-		•Support	•Stöd	(1372681)(1390636)	2
12	1372986-8	2	-	-	-	-		Weatherstrip outer	Skraplist yttre	9)	2
	1372986-8	1	-	-	-	-		Weatherstrip outer left	Skraplist yttre vänster	10)	2
	(1372987)	1	-	-	-	-	SP	Weatherstrip, r.h. outer	Skraplist, h yttre	10) REPL 1PCS 1372986-8	2
13	*(1372984)*	1	-	-	-	-	SP	Weatherstrip, l.h. outer	Skraplist, v yttre	CH -66768 REPL 1PCS 9133223-9, 1PCS 9154126-8.	2
	(1372985)	1	-	-	-	-	SP	Weatherstrip, r.h. outer	Skraplist, h yttre	REPL 1PCS 9133224-7, 1PCS 9154127-6.	2
		-	-	-	-	-		Replacement parts	Ersättande artiklar		
		-	-	-	-	-		•9154126-8	•9154126-8		
								••SEE 83•833	••SEE 83•833		
		-	-	-	-	-		•9154127-6	•9154127-6		
								••SEE 83•833	••SEE 83•833		
	9133223-9	1	-	-	-	-		Weatherstrip outer left	Skraplist yttre vänster	CH 66769- 10)	2
	9133223-9	2	-	-	-	-		Weatherstrip outer left	Skraplist yttre vänster	9)	2
	9133224-7	1	-	-	-	-		Weatherstrip, r.h. outer	Skraplist, h yttre	10) REPL 1PCS 9133223-9	2
14	6808679-2	1	-	-	-	-		Stripe, l.h.	Dekortejp, v		3
	6808680-0	1	-	-	-	-		Stripe, r.h.	Dekortejp, h		3
15	6808681-8	1	-	-	-	-		Stripe, l.h.	Dekortejp, v		3
	6808682-6	1	-	-	-	-		Stripe, r.h.	Dekortejp, h		3
16	3512016-1	1	-	-	-	-		Trim moulding, l.h.	Prydnadslist, v	ALTER 1	2
	3512017-9	1	-	-	-	-		Trim moulding, r.h.	Prydnadslist, h	ALTER 1	2

1) FC1;4DRS CH-409466,FC2;4DRS CH-408556.
2) Service version. / Serviceutförande.
3) 4DRS CH-30699.
4) FC1;4DRS CH 30700-.FC2;4DRS CH 30700-
5) FC1;4DRS CH-366444.FC2;4DRS CH-369190.
6) FC1;4DRS CH 366445-.FC2;4DRS CH 369191-.
7) FC1;4DRS CH 409467-,FC2;4DRS CH 408557-.
8) Kit contains 2 support and 12 smaller clips. / Satsen innehåller 2st stöd och 12st mindre clips.
9) FC1;4DRS CH 387672-,FC2;4DRS CH 386566-.
10) FC1;4DRS CH-387671,FC2;4DRS CH-386565.

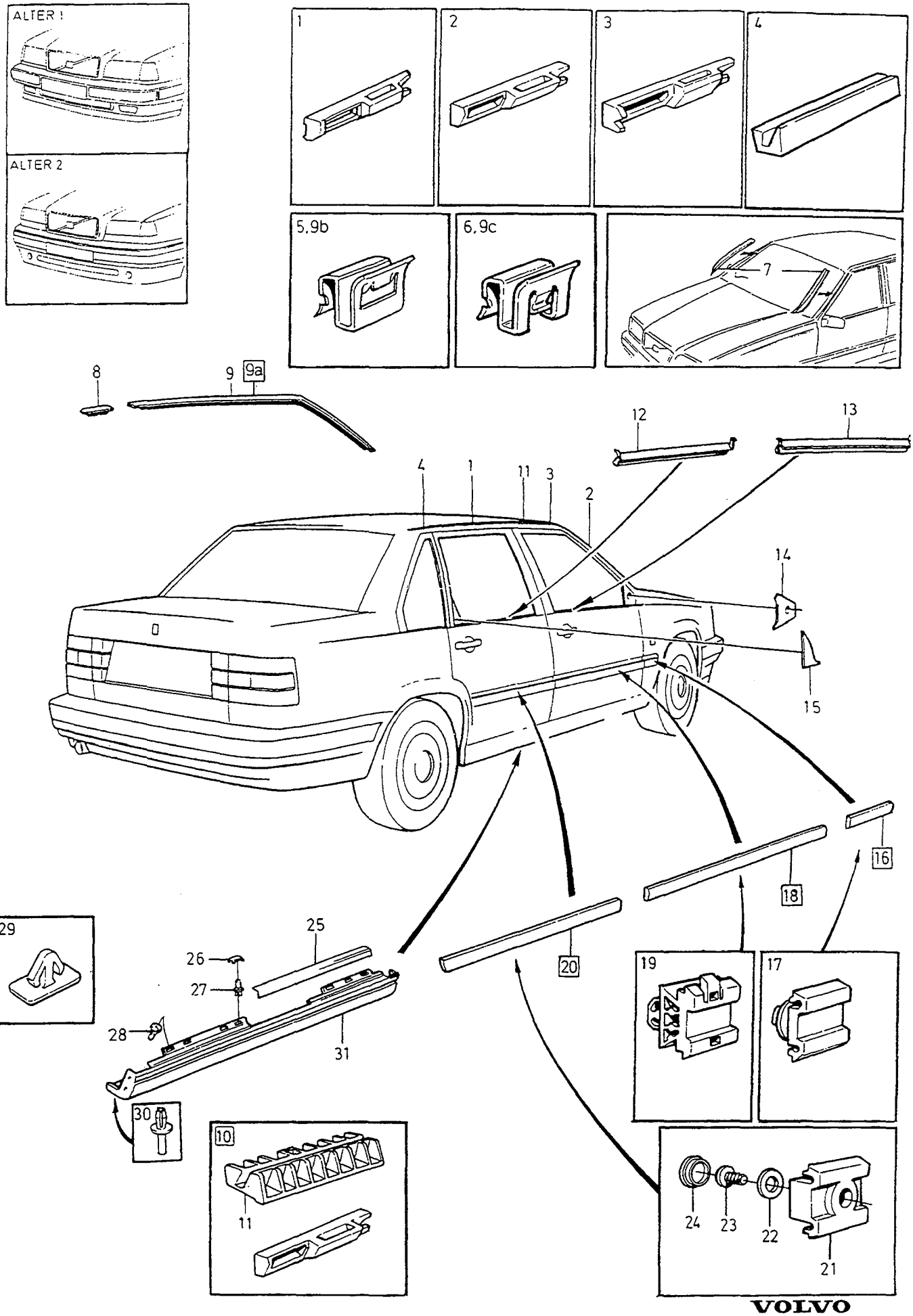

VOLVO
Genuine Parts
PV 840 69026

A
B
C
D
E

TRIM MOULDINGS — PRYDNADSLISTER

Group / Grupp 84

Page / Sida 851

4 DRS

Fig	Part No. Artikelnummer	Quantity / Antal A	B	C	D	E	PS	Description	Benämning	Notes Anmärkning	SR
	3512937-8	1	-	-	-	-		Trim moulding, l.h.	Prydnadslist, v	ALTER 2	2
	3512938-6	1	-	-	-	-		Trim moulding, r.h.	Prydnadslist, h	ALTER 2	2
17	6806505-1	2	-	-	-	-		•Clip	•Clips		2
18	9133612-3	1	-	-	-	-		Trim moulding, l.h.	Prydnadslist, v	ALTER 1	2
	9133613-1	1	-	-	-	-		Trim moulding, r.h.	Prydnadslist, h	ALTER 1	2
	3512939-4	1	-	-	-	-		Trim moulding, l.h.	Prydnadslist, v	ALTER 2	2
	3512940-2	1	-	-	-	-		Trim moulding, r.h.	Prydnadslist, h	ALTER 2	2
19	9133386-4	5	-	-	-	-		•Clip	•Clips		2
20	9133614-9	1	-	-	-	-		Trim moulding, l.h.	Prydnadslist, v	ALTER 1	8
	9133615-6	1	-	-	-	-		Trim moulding, r.h.	Prydnadslist, h	ALTER 1	2
	9173009-3	1	-	-	-	-		Trim moulding, l.h.	Prydnadslist, v	ALTER 2	2
	9173010-1	1	-	-	-	-		Trim moulding, r.h.	Prydnadslist, h	ALTER 2	2
21	6806502-8	1	-	-	-	-		•Clip	•Clips		2
22	940090-4	4	-	-	-	-		Washer	Bricka		2
23	977164-3	4	-	-	-	-		Screw	Skruv		2
24	1211120-9	4	-	-	-	-		Plug	Plugg		3
25	1372770-6	2	-	-	-	-		Tape	Tejp		4
26	9133518-2	14	-	-	-	-		Cap	Lock	FOR 9133785,9133786.	2
27	3512624-2	14	-	-	-	-		Clip	Clips	FOR 9133785,9133786.	2
28	9151649-2	14	-	-	-	-		Clip	Clips	FOR 9151610,9151611.	2
29	9133337-7	4	-	-	-	-		Cover washer	Täckbricka		3
30	9133417-7	14	-	-	-	-		Plastic rivet	Plastnit		2
31	9133785-7	1	-	-	-	-		Dirt deflector mould, l.h	Smutsavvisarlist, v	-1995	2
	9133786-5	1	-	-	-	-		Dirt deflector mould, r.h	Smutsavvisarlist, h	-1995	2
	9133785-7	1	-	-	-	-		Dirt deflector mould, l.h grey	Smutsavvisarlist, v grå	11) ,1996-. 850R	2
	9133786-5	1	-	-	-	-		Dirt deflector mould, r.h grey	Smutsavvisarlist, h grå	11) ,1996-. 850R	2
	9151610-4	1	-	-	-	-		Dirt deflector mould, l.h undercoated	Smutsavvisarlist, v grundmålad	12) ,1996-. EXC 850R	2
	9151611-2	1	-	-	-	-		Dirt deflector mould, r.h undercoated	Smutsavvisarlist, h grundmålad	12) ,1996-. EXC 850R	2

11) For cars without colour matched dirtguard rail. / För bilar utan färganpassad smutsavvisarlist.
12) For cars with colour matched dirtguard rail. / För bilar med färganpassad smutsavvisarlist.

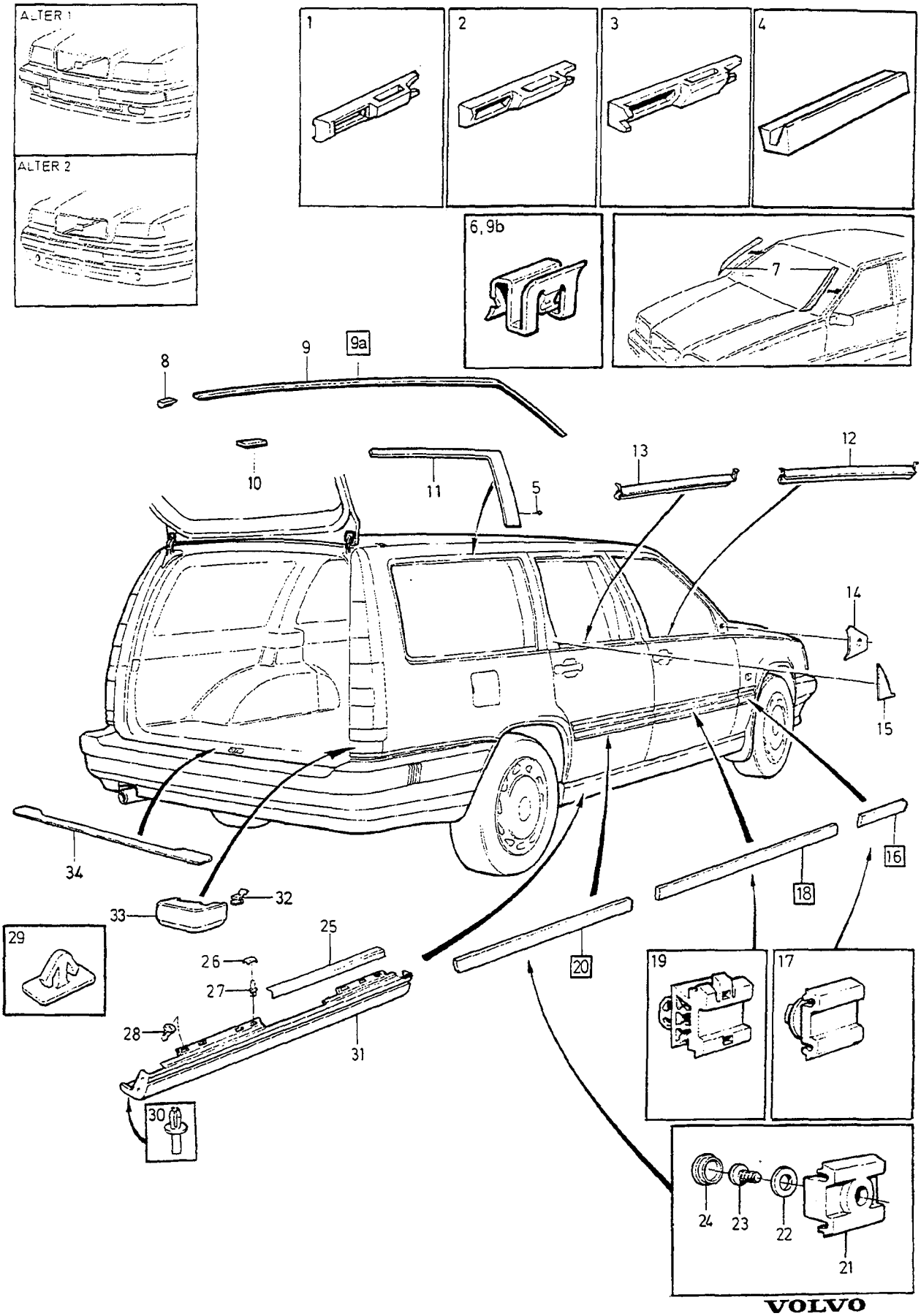

VOLVO
Genuine Parts
PV 840 68023

A
B
C
D
E

TRIM MOULDINGS — PRYDNADSLISTER

Group / Grupp 84

Page / Sida 853

5 DRS

Fig	Part No. Artikelnummer	Quantity / Antal A	B	C	D	E	PS	Description	Benämning	Notes Anmärkning	SR
1	1372682-3	X	-	-	-	-		Clip	Clips		2
2	3512281-1	4	-	-	-	-		Clip	Clips		2
3	9133186-8	1	-	-	-	-		Clip grey	Clips grå		2
	9133187-6	1	-	-	-	-		Clip, r.h. green	Clips, h grön		2
	9159496-0	2	-	-	-	-		Clip light beige	Clips ljusbeige		2
4	9151369-7	6	-	-	-	-		Support	Stöd	1) CH-236355 (9133848)	3
	9151369-7	4	-	-	-	-		Support	Stöd	1) CH 236356-	3
5	976610-6	4	-	-	-	-		Screw	Skruv		3
6	6846331-4	X	-	-	-	-		Retainer	Hållare	(3512282)	2
7	1343243-0	1	-	-	-	-		Strip set	List sats	2)	2
8	9133833-5	1	-	-	-	-		End piece, l.h.	Ändstycke, v		3
	9133834-3	1	-	-	-	-		End piece, r.h.	Ändstycke, h		3
9	9159490-3	1	-	-	-	-		Trim moulding, l.h.	Prydnadslist, v	1) (9151156) CH-293166	3
	9159491-1	1	-	-	-	-		Trim moulding, r.h.	Prydnadslist, h	1) CH-293166 (9151157)	3
	9159492-9	1	-	-	-	-		Trim moulding, l.h.	Prydnadslist, v	3) CH-292613 (6817934)	3
	9159493-7	1	-	-	-	-		Trim moulding, r.h.	Prydnadslist, h	3) CH-292613 (6817935)	3
☆ 9a	9151675-7	1	-	-	-	-		Trim moulding, l.h.	Prydnadslist, v	1) CH 293167-	3
☆	9151676-5	1	-	-	-	-		Trim moulding, r.h.	Prydnadslist, h	1) CH 293167-	3
☆	9151677-3	1	-	-	-	-		Trim moulding, l.h.	Prydnadslist, v	3) CH 292614-	3
☆	9151678-1	1	-	-	-	-		Trim moulding, r.h.	Prydnadslist, h	3) CH 292614-	3
9b	6846331-4	14	-	-	-	-		•Retainer	•Hållare	1)	2
	6846331-4	5	-	-	-	-		•Retainer	•Hållare	3)	2
10	9169515-5	2	-	-	-	-		Seal	Tätning	1) CH 236356-	3
11	9133837-6	1	-	-	-	-		Trim moulding, l.h.	Prydnadslist, v		3
	9133838-4	1	-	-	-	-		Trim moulding, r.h.	Prydnadslist, h		3
12	*(1372984)*	1	-	-	-	-	SP	Weatherstrip, l.h. outer	Skraplist, v yttre	CH -503 REPL 1PCS 9133223-9, 1PCS 9154126-8.	2
		-	-	-	-	-		Replacement parts	Ersättande artiklar		
		-	-	-	-	-		9154126-8 •SEE 83•833	9154126-8 •SEE 83•833		
	9133223-9	2	-	-	-	-		Weatherstrip outer	Skraplist yttre	CH 318779-	2
	9133223-9	1	-	-	-	-		Weatherstrip outer left	Skraplist yttre vänster	CH 504-318778	2
	9133224-7	1	-	-	-	-		Weatherstrip, r.h. outer	Skraplist, h yttre	CH-318778	2
13	1372986-8	1	-	-	-	-		Weatherstrip outer left	Skraplist yttre vänster	CH-318778	2
	1372986-8	2	-	-	-	-		Weatherstrip outer	Skraplist yttre	CH 318779-	2
	(1372987)	1	-	-	-	-	SP	Weatherstrip, r.h. outer	Skraplist, h yttre	CH-318778 REPL 1PCS 1372986-8.	2
14	6808679-2	1	-	-	-	-		Stripe, l.h.	Dekortejp, v		3
	6808680-0	1	-	-	-	-		Stripe, r.h.	Dekortejp, h		3
15	6808681-8	1	-	-	-	-		Stripe, l.h.	Dekortejp, v		3
	6808682-6	1	-	-	-	-		Stripe, r.h.	Dekortejp, h		3
16	3512016-1	1	-	-	-	-		Trim moulding, l.h.	Prydnadslist, v	ALTER 1	2
	3512017-9	1	-	-	-	-		Trim moulding, r.h.	Prydnadslist, h	ALTER 1	2
	3512937-8	1	-	-	-	-		Trim moulding, l.h.	Prydnadslist, v	ALTER 2	2
	3512938-6	1	-	-	-	-		Trim moulding, r.h.	Prydnadslist, h	ALTER 2	2
17	6806505-1	2	-	-	-	-		•Clip	•Clips		2
18	9133612-3	1	-	-	-	-		Trim moulding, l.h.	Prydnadslist, v	ALTER 1	2
	9133613-1	1	-	-	-	-		Trim moulding, r.h.	Prydnadslist, h	ALTER 1	2
	3512939-4	1	-	-	-	-		Trim moulding, l.h.	Prydnadslist, v	ALTER 2	2

1) For cars without rails. / För bilar utan rails.
2) Service version. / Serviceutförande.
3) For cars with rails. / För bilar med rails.

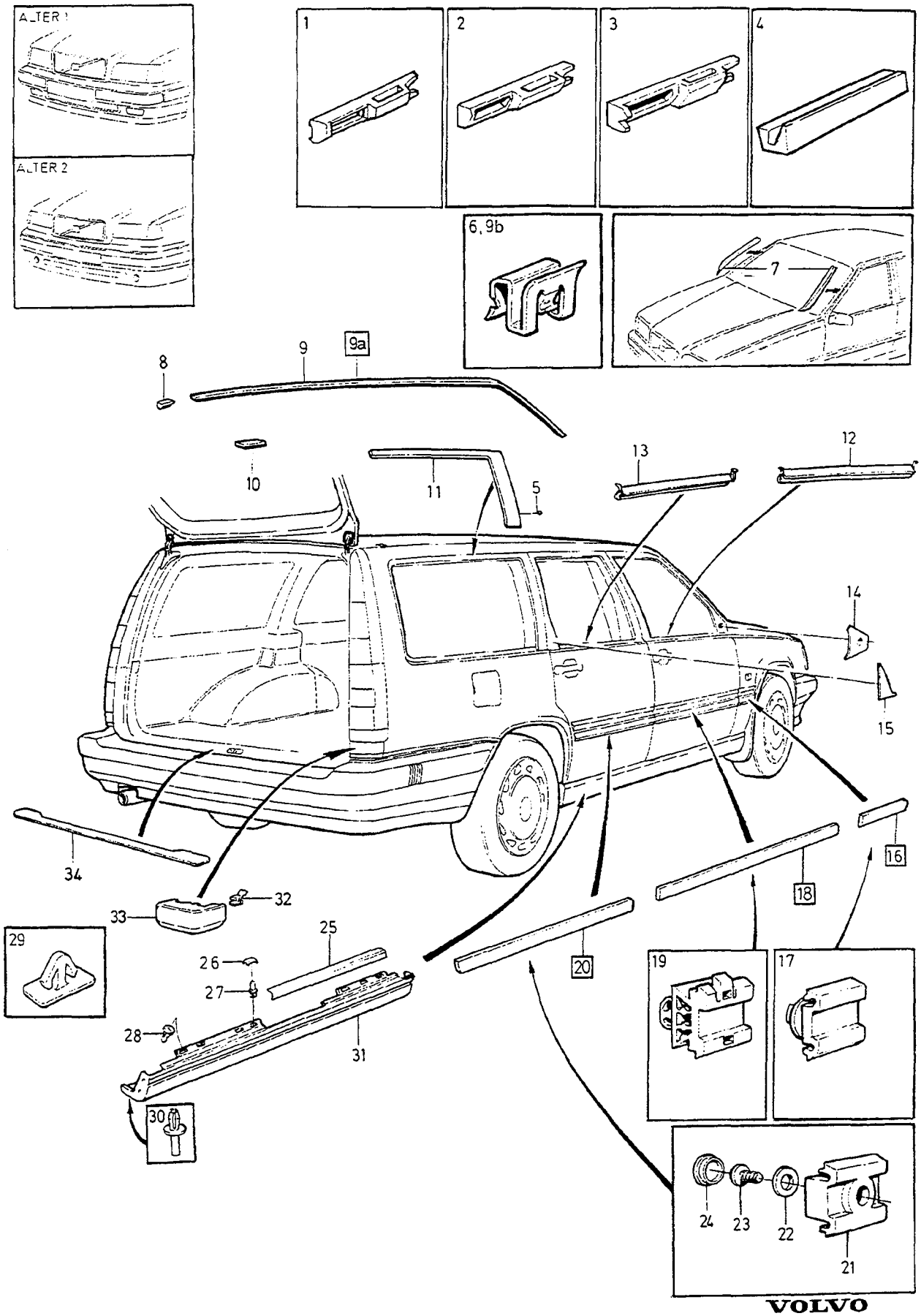

VOLVO
Genuine Parts
PV 840 68023

A
B
C
D
E

TRIM MOULDINGS — PRYDNADSLISTER

5 DRS

Group / Grupp 84

Page / Sida 855

Fig	Part No. Artikelnummer	Quantity / Antal A	B	C	D	E	PS	Description	Benämning	Notes Anmärkning	SR
	3512940-2	1	-	-	-	-		Trim moulding, r.h.	Prydnadslist, h	ALTER 2	2
19	9133386-4	5	-	-	-	-		•Clip	•Clips		2
20	9133614-9	1	-	-	-	-		Trim moulding, l.h.	Prydnadslist, v	ALTER 1	8
	9133615-6	1	-	-	-	-		Trim moulding, r.h.	Prydnadslist, h	ALTER 1	2
	9173009-3	1	-	-	-	-		Trim moulding, l.h.	Prydnadslist, v	ALTER 2	2
	9173010-1	1	-	-	-	-		Trim moulding, r.h.	Prydnadslist, h	ALTER 2	2
21	6806502-8	1	-	-	-	-		•Clip	•Clips		2
22	940090-4	4	-	-	-	-		Washer	Bricka		2
23	977164-3	4	-	-	-	-		Screw	Skruv		2
24	1211120-9	4	-	-	-	-		Plug	Plugg		3
25	1372770-6	2	-	-	-	-		Tape	Tejp		4
26	9133518-2	14	-	-	-	-		Cap	Lock	FOR 9133785, 9133786.	2
27	3512624-2	14	-	-	-	-		Clip	Clips	FOR 9133785, 9133786.	2
28	9151649-2	14	-	-	-	-		Clip	Clips	FOR 9151610, 9151611.	2
29	9133337-7	4	-	-	-	-		Cover washer	Täckbricka		3
30	9133417-7	14	-	-	-	-		Plastic rivet	Plastnit	(1372530)	2
31	9133785-7	1	-	-	-	-		Dirt deflector mould, l.h	Smutsavvisarlist, v	-1995	2
	9133786-5	1	-	-	-	-		Dirt deflector mould, r.h	Smutsavvisarlist, h	-1995	2
	9133785-7	1	-	-	-	-		Dirt deflector mould, l.h grey	Smutsavvisarlist, v grå	4) ,1996-. 850R	2
	9133786-5	1	-	-	-	-		Dirt deflector mould, r.h grey	Smutsavvisarlist, h grå	4) ,1996-. 850R	2
	9151610-4	1	-	-	-	-		Dirt deflector mould, l.h undercoated	Smutsavvisarlist, v grundmålad	5) ,1996-. EXC 850R	2
	9151611-2	1	-	-	-	-		Dirt deflector mould, r.h undercoated	Smutsavvisarlist, h grundmålad	5) ,1996-. EXC 850R	2
32	6808702-2	4	-	-	-	-		Clip	Clips		2
33	6817921-7	1	-	-	-	-		Trim moulding, l.h.	Prydnadslist, v		2
	6817922-5	1	-	-	-	-		Trim moulding, r.h.	Prydnadslist, h		2
34	1372847-2	1	-	-	-	-		Stripe	Dekortejp		3

4) For cars without colour matched dirtguard rail. / För bilar utan färganpassad smutsavvisarlist.
5) For cars with colour matched dirtguard rail. / För bilar med färganpassad smutsavvisarlist.

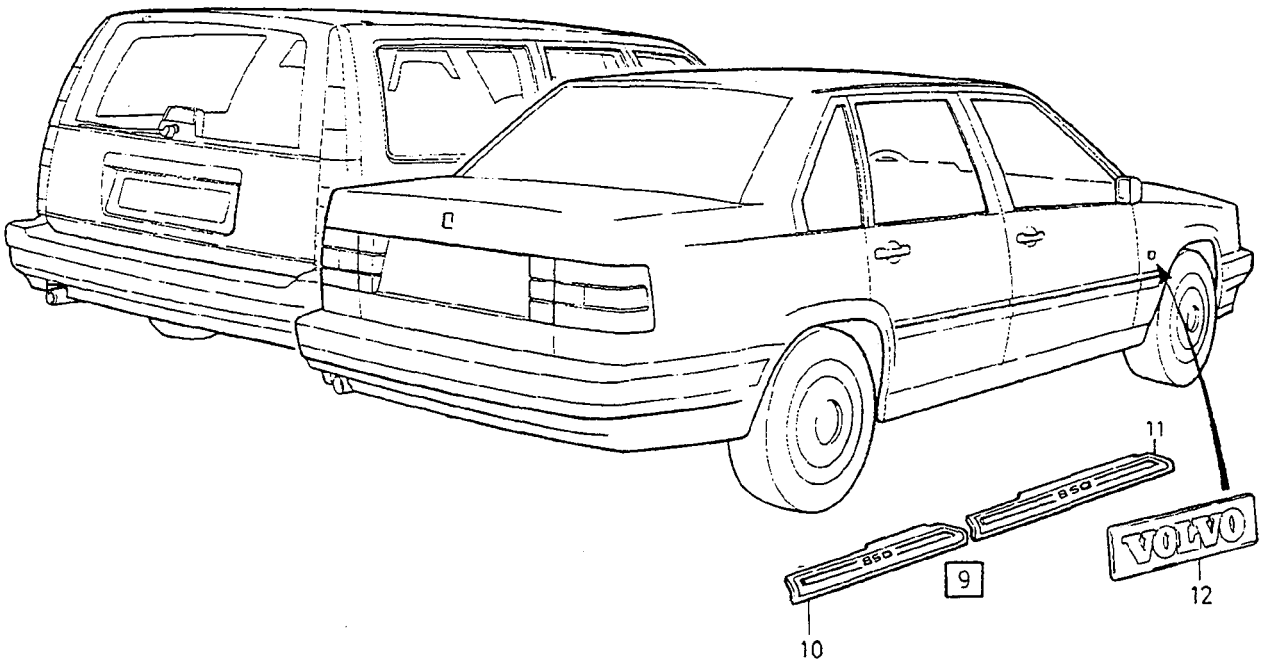





2



3

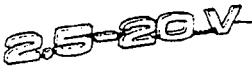

4



5



6



7

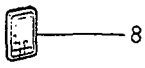
8



18

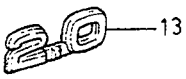

13



14



15



16



17

VOLVO
Genuine Parts
PV 840 68099

A	-1994
B	1995-
C	
D	
E	

EMBLEMS — EMBLEM

Group / Grupp: 84

Page / Sida: 857

Fig	Part No. / Artikelnummer	Quantity / Antal A	B	C	D	E	PS	Description	Benämning	Notes / Anmärkning	SR
1	3512149-0	1	1	-	-	-		Emblem	Emblem		2
2	9151344-0	1	1	-	-	-		Emblem	Emblem		2
3	6817401-0	1	1	-	-	-		Emblem	Emblem		2
4	9133198-3	1	1	-	-	-		Emblem	Emblem	2.5 20V	2
	9126352-5	1	1	-	-	-		Emblem	Emblem	2.5	2
5	9151456-2	1	1	-	-	-		Emblem	Emblem		2
6	9178151-8	1	1	-	-	-		Emblem	Emblem		2
7	3512151-6	1	1	-	-	-		Emblem	Emblem	GLT	2
	1372866-2	1	1	-	-	-		Emblem	Emblem	GLE	2
	1372776-3	1	1	-	-	-		Emblem	Emblem	SE	2
	3512150-8	1	1	-	-	-		Emblem	Emblem	GL	2
8	9151370-5	1	1	-	-	-		Emblem	Emblem	FOR T-5R	2
9	9134539-7	-	1	-	-	-		Sill moulding set	Tröskelskoning sats	1)	3
10	9134542-1	-	1	-	-	-		•Sill moulding, l.h. rear	•Tröskelskoning, v bakre	1)	3
☆	9178020-5	-	1	-	-	-		Sill moulding, l.h. rear	Tröskelskoning, v bakre	2)	4
	9134543-9	-	1	-	-	-		•Sill moulding, r.h. rear	•Tröskelskoning, h bakre	1)	3
	9178021-3	-	1	-	-	-		Sill moulding, r.h. rear	Tröskelskoning, h bakre	2)	4
11	9134540-5	-	1	-	-	-		•Sill moulding, l.h. front	•Tröskelskoning, v främre	1)	3
☆	9178018-9	-	1	-	-	-		Sill moulding, l.h. front	Tröskelskoning, v främre	2)	4
	9134541-3	-	1	-	-	-		•Sill moulding, r.h. front	•Tröskelskoning, h främre	1)	3
☆	9178019-7	-	1	-	-	-		Sill moulding, r.h. front	Tröskelskoning, h främre	2)	4
12	6846397-5	1	1	-	-	-		Emblem	Emblem	(1321746)	2
13	9151360-6	1	1	-	-	-		Emblem	Emblem		2
14	9157129-9	1	1	-	-	-		Emblem	Emblem		2
15	9151318-4	1	1	-	-	-		Emblem	Emblem		2
16	6846643-2	1	1	-	-	-		Emblem	Emblem		2
17	6817452-3	1	1	-	-	-		Emblem	Emblem		2
18	9178470-2	1	1	-	-	-		Emblem	Emblem		2

1) FC1;4DRS CH-355008,FC2;4DRS CH-355700,5DRS CH-275010.
2) FC1;4DRS CH 355009-,FC2;4DRS CH 355701-,5DRS CH 275011-

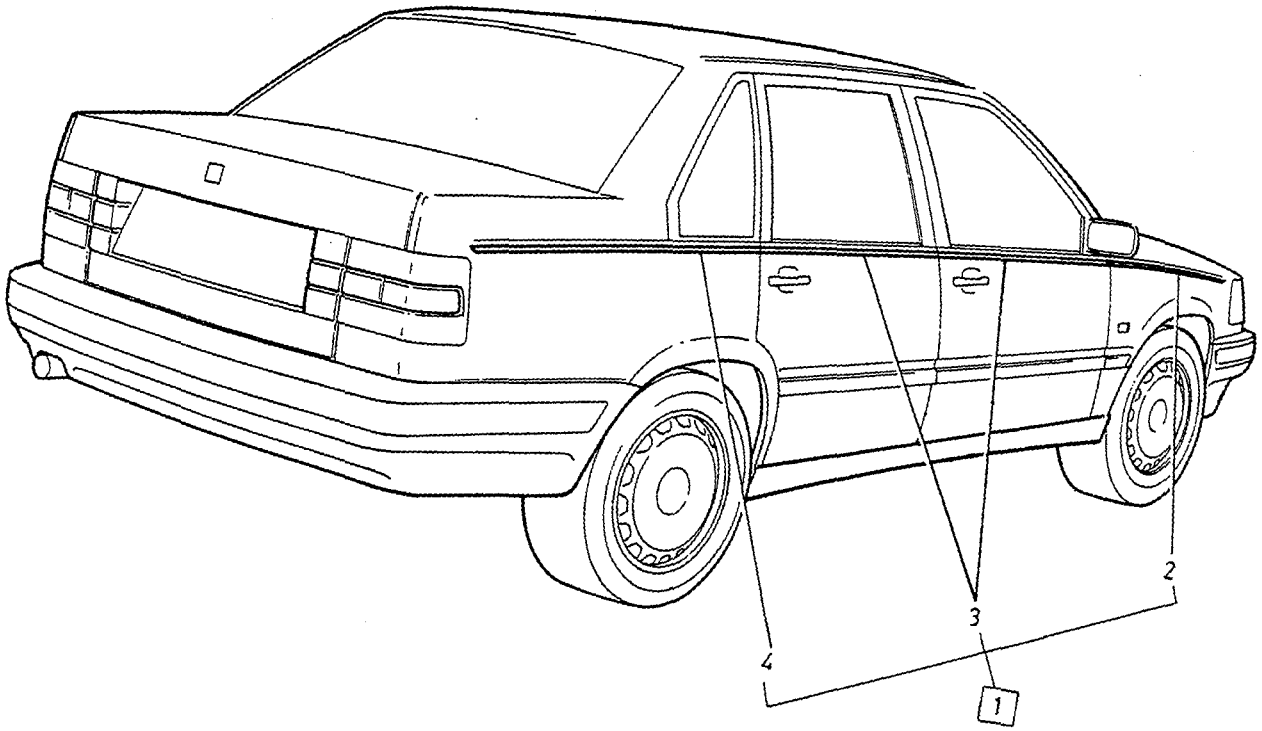

VOLVO
Genuine Parts
PV 842 64905

A	1)
B	2)
C	
D	
E	

STRIPES DEKORTEJP

Group / Grupp 84

Page / Sida 859

Fig	Part No. / Artikelnummer	Quantity / Antal A	B	C	D	E	PS	Description	Benämning	Notes / Anmärkning	SR
1	3542261-7	1	-	-	-	-		Stripe black	Dekortejp svart		3
	3542845-7	-	1	-	-	-		Stripe silver	Dekortejp silver		3
2	3542262-5	1	-	-	-	-		• Stripe Front mudguard, l.h.	• Dekortejp Framskärm, v		3
	3542848-1	-	1	-	-	-		• Stripe Front mudguard, l.h.	• Dekortejp Framskärm, v		3
	3542263-3	1	-	-	-	-		• Stripe Front mudguard, r.h.	• Dekortejp Framskärm, h		3
	3542851-5	-	1	-	-	-		• Stripe Front mudguard, r.h.	• Dekortejp Framskärm, h		3
3	3542264-1	4	-	-	-	-		• Stripe Door	• Dekortejp Dörr		3
	3542854-9	-	4	-	-	-		• Stripe Door	• Dekortejp Dörr		3
4	3542266-6	1	-	-	-	-		• Stripe Rear mudguard, l.h.	• Dekortejp Bakskärm, v		3
	3542857-2	-	1	-	-	-		• Stripe Rear mudguard, l.h.	• Dekortejp Bakskärm, v		3
	3542267-4	1	-	-	-	-		• Stripe Rear mudguard, r.h.	• Dekortejp Bakskärm, h		3
	3542860-6	-	1	-	-	-		• Stripe Rear mudguard, r.h.	• Dekortejp Bakskärm, h		3

1) Black tape. / Svart tejp.
2) Silver tape. / Silver tejp.

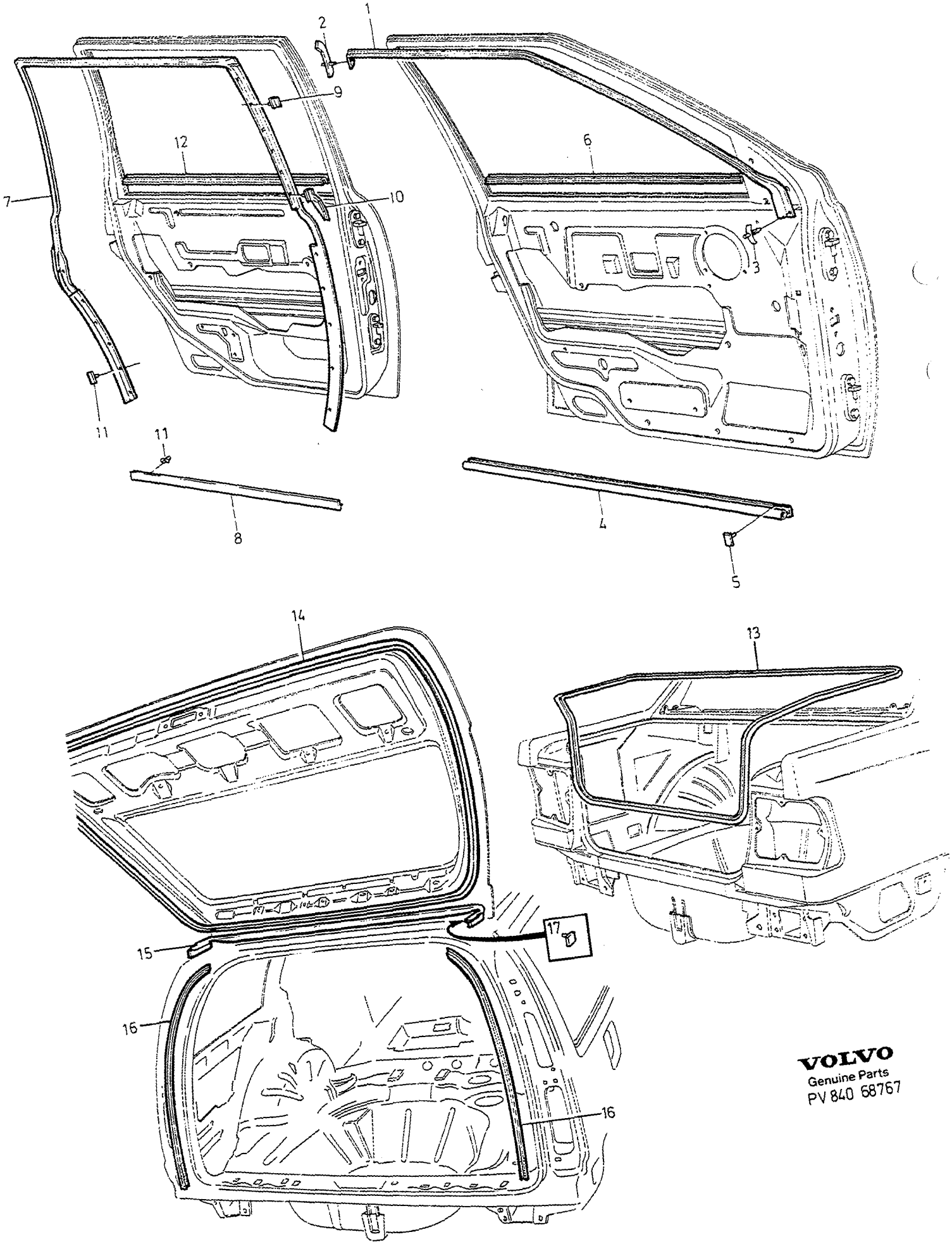

VOLVO
Genuine Parts
PV 840 68767

A	4DRS
B	5DRS
C	
D	
E	

SEALING STRIPS — TÄTNINGSLISTER

Group / Grupp 84

Page / Sida 861

Fig	Part No. Artikelnummer	Quantity / Antal A	B	C	D	E	PS	Description	Benämning	Notes Anmärkning	SR
1	9152909-9	1	1	-	-	-		Sealing strip, l.h.	Tätningslist, v	(9152447)(1372939)	2
	9152910-7	1	1	-	-	-		Sealing strip, r.h.	Tätningslist, h	(9152448)(1372940)	2
2	9133623-0	1	1	-	-	-		Clip, l.h.	Clips, v		2
	9133624-8	1	1	-	-	-		Clip, r.h.	Clips, h		2
3	9133073-8	2	2	-	-	-		Clip	Clips		2
4	9133592-7	2	2	-	-	-		Sealing strip, lower	Tätningslist, undre	(1372959)	2
5	9133073-8	X	X	-	-	-		Clip	Clips		2
6	9444135-9	1	1	-	-	-		Weatherstrip, l.h.	Skraplist, v	(9133796)(1372631)	2
	9444136-7	1	1	-	-	-		Weatherstrip, r.h.	Skraplist, h	(9133796)(1372632)	2
7	9152445-4	1	1	-	-	-		Sealing strip, l.h.	Tätningslist, v	(9133660)	2
	9152446-2	1	1	-	-	-		Sealing strip, r.h.	Tätningslist, h	(9133661)	2
8	*(1372961)*	2	2	-	-	-	SP	Sealing strip, lower taped	Tätningslist, undre tejpad	REPL 1PCS 9133593-5, 1PCS 9133594-3.	6
	9133593-5	1	1	-	-	-		Sealing strip, l.h.	Tätningslist, v		2
	9133594-3	1	1	-	-	-		Sealing strip, r.h.	Tätningslist, h		2
9	9133047-2	10	10	-	-	-		Clip	Clips		2
10	1372621-1	1	1	-	-	-		Support plate, l.h.	Stödplåt, v		2
	1372622-9	1	1	-	-	-		Support plate, r.h.	Stödplåt, h		2
11	9133073-8	X	X	-	-	-		Clip	Clips		2
12	9133798-0	1	1	-	-	-		Weatherstrip, l.h.	Skraplist, v	(1372910)	2
	9133799-8	1	1	-	-	-		Weatherstrip, r.h.	Skraplist, h	(1372911)	2
13	9152039-5	1	-	-	-	-		Sealing strip	Tätningslist	(9133630)	2
14	6846641-6	-	1	-	-	-		Sealing strip	Tätningslist		2
15	9154130-0	-	1	-	-	-		Sealing strip	Tätningslist	CH-318404	2
☆	9444270-4	-	1	-	-	-		Sealing strip	Tätningslist	CH 318405-	2
16	1372893-6	-	2	-	-	-		Sealing strip	Tätningslist		2
17	9133073-8	-	4	-	-	-		Clip	Clips	FOR 9154130	2

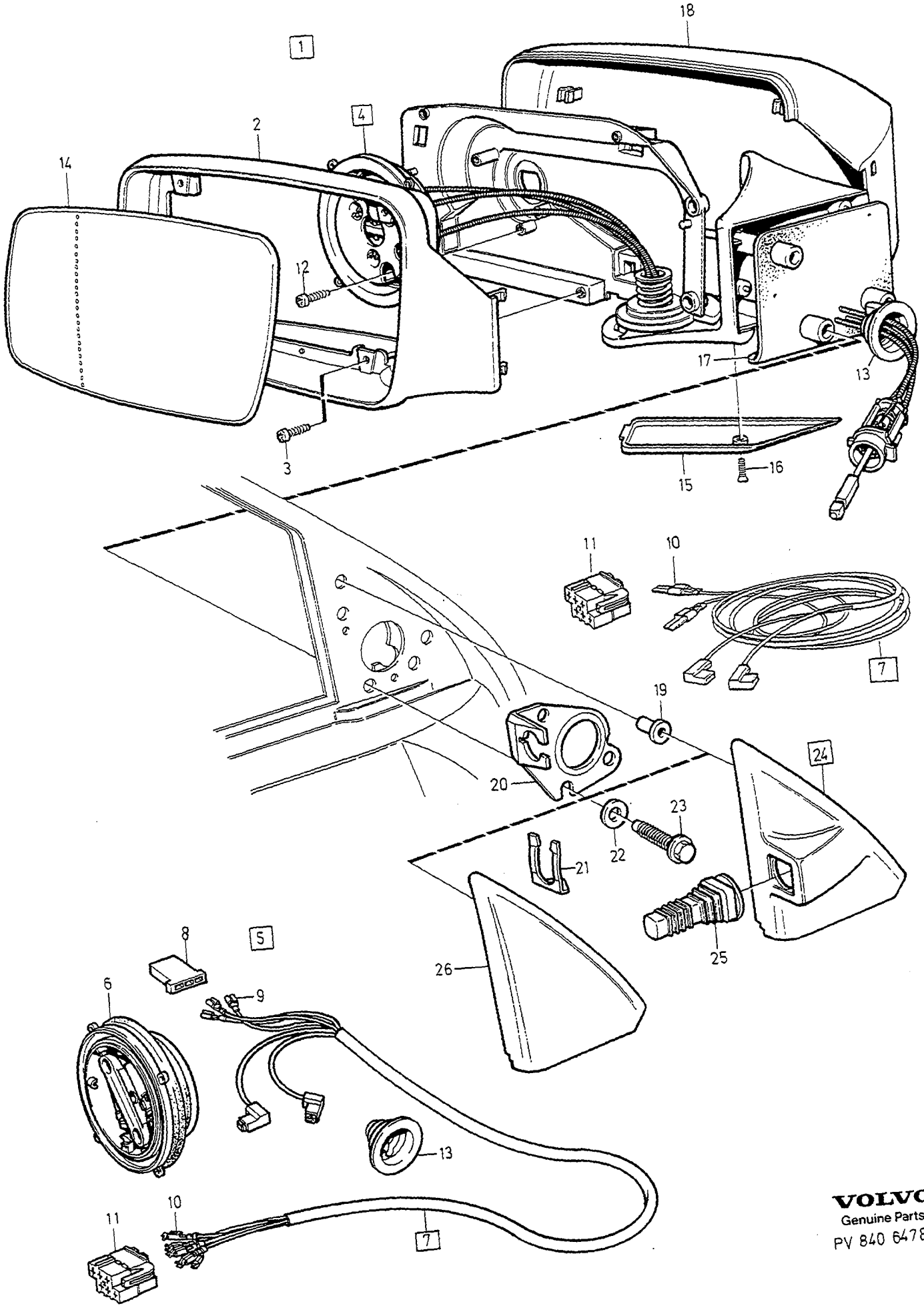

VOLVO
Genuine Parts
PV 840 64788

A	1) L.H.D
B	2) L.H.D
C	1) R.H.D
D	2) R.H.D
E	

DOOR MIRRORS — UTVÄNDIG BACKSPEGEL

Group / Grupp: 84

Page / Sida: 863

Fig	Part No. / Artikelnummer	Quantity / Antal A	B	C	D	E	PS	Description	Benämning	Notes / Anmärkning	SR
1	9133423-5	1	-	-	-	-		Rear view mirror, l.h. wide angle	Backspegel, v vidvinkel	8)	2
	3512036-9	1	-	-	-	-		Rear view mirror, r.h. convex glass	Backspegel, h konvext glas	3) 9)	2
	9133154-6	-	1	-	-	-		Rear view mirror, l.h. wide angle	Backspegel, v vidvinkel	8)	2
	3512127-6	-	1	-	-	-		Rear view mirror, r.h. convex glass	Backspegel, h konvext glas	3) 8)	2
	9151289-7	-	1	-	-	-		Rear view mirror, l.h. convex glass	Backspegel, v konvext glas	4) 8)	2
	9151290	-	1	-	-	-	OP	Rear view mirror, r.h. convex glass	Backspegel, h konvext glas	4) 8)	2
	3512240-7	-	-	1	-	-		Rear view mirror, r.h. wide angle	Backspegel, h vidvinkel	8)	2
	6817894-6	-	-	1	-	-		Rear view mirror, r.h. convex glass	Backspegel, h konvext glas	4) 8)	2
	3512631-7	-	-	1	-	-		Rear view mirror, r.h. flat glass	Backspegel, h plant glas	9)	2
	9133157-9	-	-	-	1	-		Rear view mirror, r.h. wide angle	Backspegel, h vidvinkel	8)	2
	9133159-5	-	-	-	1	-		Rear view mirror, r.h. flat glass	Backspegel, h plant glas	9)	2
	9133158	-	-	-	1	-	OP	Rear view mirror, r.h. convex glass	Backspegel, h konvext glas	4) 8)	2
	6817895-3	-	-	-	1	-		Rear view mirror, l.h. convex glass	Backspegel, v konvext glas	4) 8)	2
	3512046-8	-	-	-	1	-		Rear view mirror, l.h. convex glass	Backspegel, v konvext glas	3) 8)	2
☆	9133155-3	-	1	-	-	-		Rear view mirror, l.h. flat glass	Backspegel, v plant glas	8)	2
☆	3512239-9	-	1	-	-	-		Rear view mirror, r.h. convex glass	Backspegel, h konvext glas	5) 8)	2
2	3512498-1	1	1	-	-	-		• Frame, l.h.	• Ram, v	6)	4
	3512501-2	1	1	-	-	-		• Frame, r.h.	• Ram, h	7)	4
	3512524-4	1	1	-	-	-		• Frame, l.h.	• Ram, v	7)	4
	3512499-9	-	-	1	1	-		• Frame, r.h.	• Ram, h	6)	4
	3512500-4	-	-	1	1	-		• Frame, l.h.	• Ram, v	7)	4
	3512525-1	-	-	1	1	-		• Frame, r.h.	• Ram, h	7)	4
3		4	4	4	4	-	NS	• Screw	• Skruv		
4	3512532-7	1	-	1	-	-		• Control, r.h.	• Reglage, h	8)	3
	3512529-3	1	-	1	-	-		• Control, r.h.	• Reglage, h	9)	3
	9133425-0	1	-	1	-	-		• Control, l.h.	• Reglage, v	8) 9)	3
5	3512523-6	-	1	-	1	-		• Drive unit	• Drivenhet		3
6	3528648-3	-	1	-	1	-		• • Drive unit	• • Drivenhet		3
7	3512504-6	1	-	1	-	-		• • Cable harness	• • Ledningsmatta	8)	4
	3512503-8	-	1	-	1	-		• • Cable harness	• • Ledningsmatta	8)	4
8	943686-6	-	1	-	1	-		• • • Housing	• • • Isolator		2
9	948189-6	-	3	-	3	-		• • • Cable terminal	• • • Ledningssko		2
10	978257-4	2	-	2	-	-		• • • Cable terminal	• • • Ledningssko	8)	2
	978257-4	-	5	-	5	-		• • • Cable terminal	• • • Ledningssko		2
11	968396-2	1	-	1	-	-		• • Receptacle housing	• • Hylsisolator	8)	3
	968396-2	-	1	-	1	-		• • Receptacle housing	• • Hylsisolator		3
12	949863-5	3	3	3	3	-		• Screw	• Skruv	LG 16mm	2
	956053-3	3	3	3	3	-		• Screw	• Skruv	LG 30mm	2
13	3512490-8	1	1	1	1	-		• Seal	• Tätning		4
☆ 14	9171308-1	1	1	-	-	-		• Glass, l.h. wide angle	• Glas, v vidvinkel	8) (3512494)	2
☆	9171310-7	1	1	-	-	-		• Glass, r.h. convex glass	• Glas, h konvext glas	8) 3) (3512497)	2
☆	9171309-9	-	-	1	1	-		• Glass, l.h. convex glass	• Glas, v konvext glas	8) 3)	2
☆	9171314-9	-	-	1	1	-		• Glass, l.h. flat glass	• Glas, v plant glas	8)	2

1) Mechanical rear view mirror. / Mekanisk backspegel.
2) Electrical rear view mirror. / Elektrisk backspegel.
3) MARKED R21
4) MARKED R11 (J)
5) MARKED R14
6) For rear mirrors with wide-angled glass. / För backspegel med vidvinkelglas.
7) For rear mirrors without wide-angled glass. / För backspeglar utan vidvinkelglas.
8) Electrically heated mirror. / El. uppvärmd spegel.
9) Without electrically heated mirror. / Utan el. uppvärmd spegel

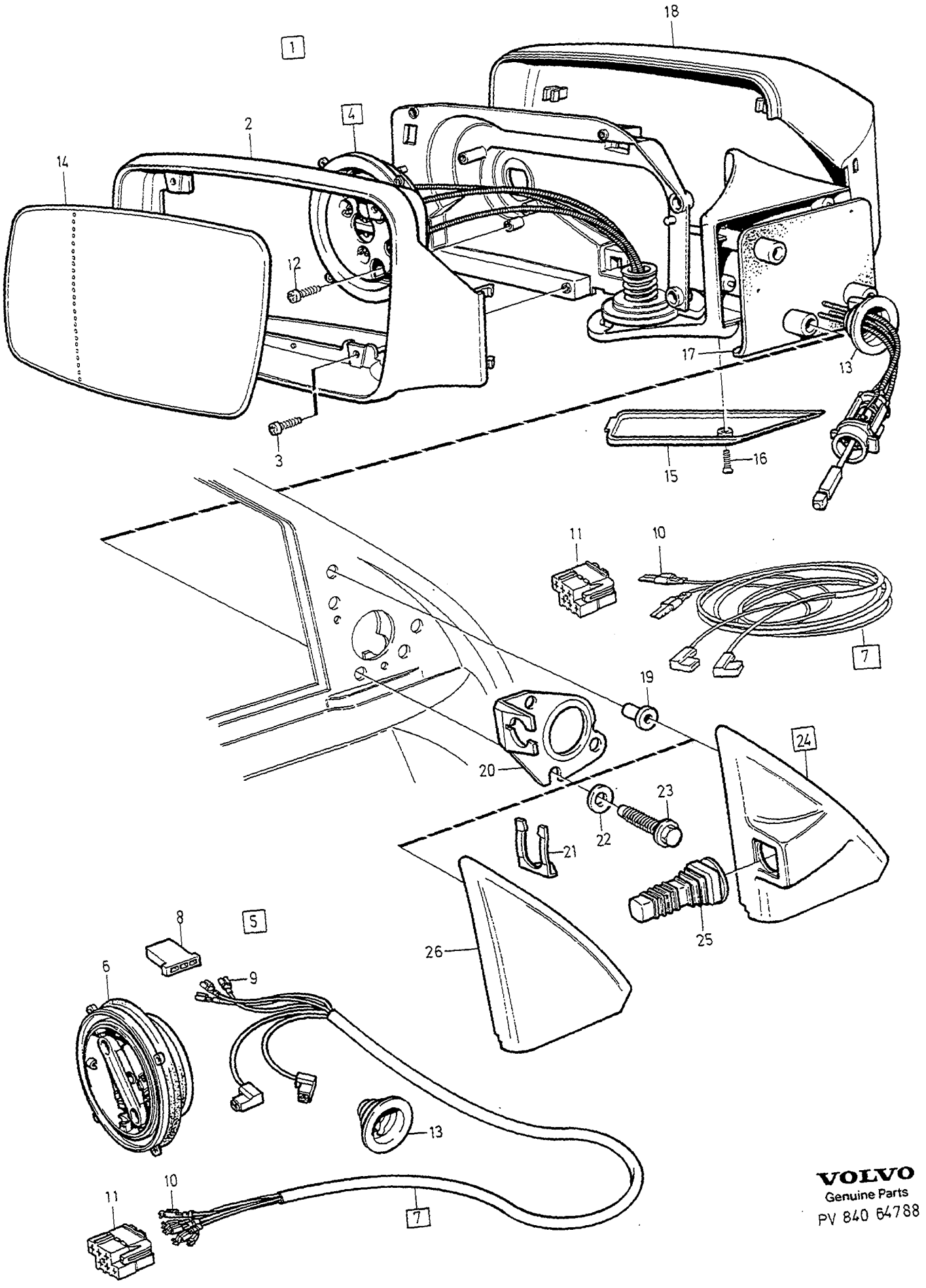

VOLVO
Genuine Parts
PV 840 64788

A	1) L.H.D
B	2) L.H.D
C	1) R.H.D
D	2) R.H.D
E	

DOOR MIRRORS — UTVÄNDIG BACKSPEGEL

Group / Grupp: 84

Page / Sida: 865

Fig	Part No. / Artikelnummer	Quantity / Antal A	B	C	D	E	PS	Description	Benämning	Notes / Anmärkning	SR
☆	9171311-5	-	-	1	1	-		• Glass, r.h. wide angle	• Glas, h vidvinkel	8)	2
	3512540-0	-	-	1	1	-		• Glass, r.h. flat glass	• Glas, h plant glas		2
☆	9171312-3	-	1	1	1	-		• Glass, l.h. convex glass	• Glas, v konvext glas	4)	2
☆	9171313-1	-	1	1	1	-		• Glass, r.h. convex glass	• Glas, h konvext glas	4)	2
15	3512527-7	1	1	1	1	-		• Cap, l.h.	• Lock, v		4
	3512541-8	1	1	1	1	-		• Cap, r.h.	• Lock, h		4
16		1	1	1	1	-	NS	• Screw	• Skruv		
17	3512791-9	1	-	1	-	-		• Seal, l.h.	• Tätning, v		3
	3512792-7	1	-	1	-	-		• Seal, r.h.	• Tätning, h		3
	3512489-0	-	1	-	1	-		• Seal, l.h.	• Tätning, v		3
	3512530-1	-	1	-	1	-		• Seal, r.h.	• Tätning, h		3
18	6817225-3	1	1	-	-	-		Cover, l.h.	Kåpa, v		2
	6817226-1	1	1	-	-	-		Cover, r.h.	Kåpa, h		2
	6817227-9	-	-	1	1	-		Cover, l.h.	Kåpa, v		2
	6817228-7	-	-	1	1	-		Cover, r.h.	Kåpa, h		2
19	1312811-1	2	2	2	2	-		Sealing plug	Tätningsplugg		3
20	3512052-6	1	-	1	-	-		Bracket, l.h.	Konsol, v		4
	3512053-4	1	-	1	-	-		Bracket, r.h.	Konsol, h		4
21	1342499-9	1	-	1	-	-		Clip	Clips		2
22	960138-6	3	3	3	3	-		Washer	Bricka		2
23	968009-1	3	3	3	3	-		Screw	Skruv		2
24	1372623-7	1	-	1	-	-		Panel, l.h.	Panel, v		3
	1372624-5	1	-	1	-	-		Panel, r.h.	Panel, h		3
25	1325870-2	1	-	1	-	-		• Bellows	• Bälg		2
26	6846429-6	-	1	-	1	-		Panel, l.h.	Panel, v	(3512106)	3
	1372626-0	-	1	-	1	-		Panel, r.h.	Panel, h		3

1) Mechanical rear view mirror. / Mekanisk backspegel.
2) Electrical rear view mirror. / Elektrisk backspegel.
8) Electrically heated mirror. / El. uppvärmd spegel.
4) MARKED R11, (J)

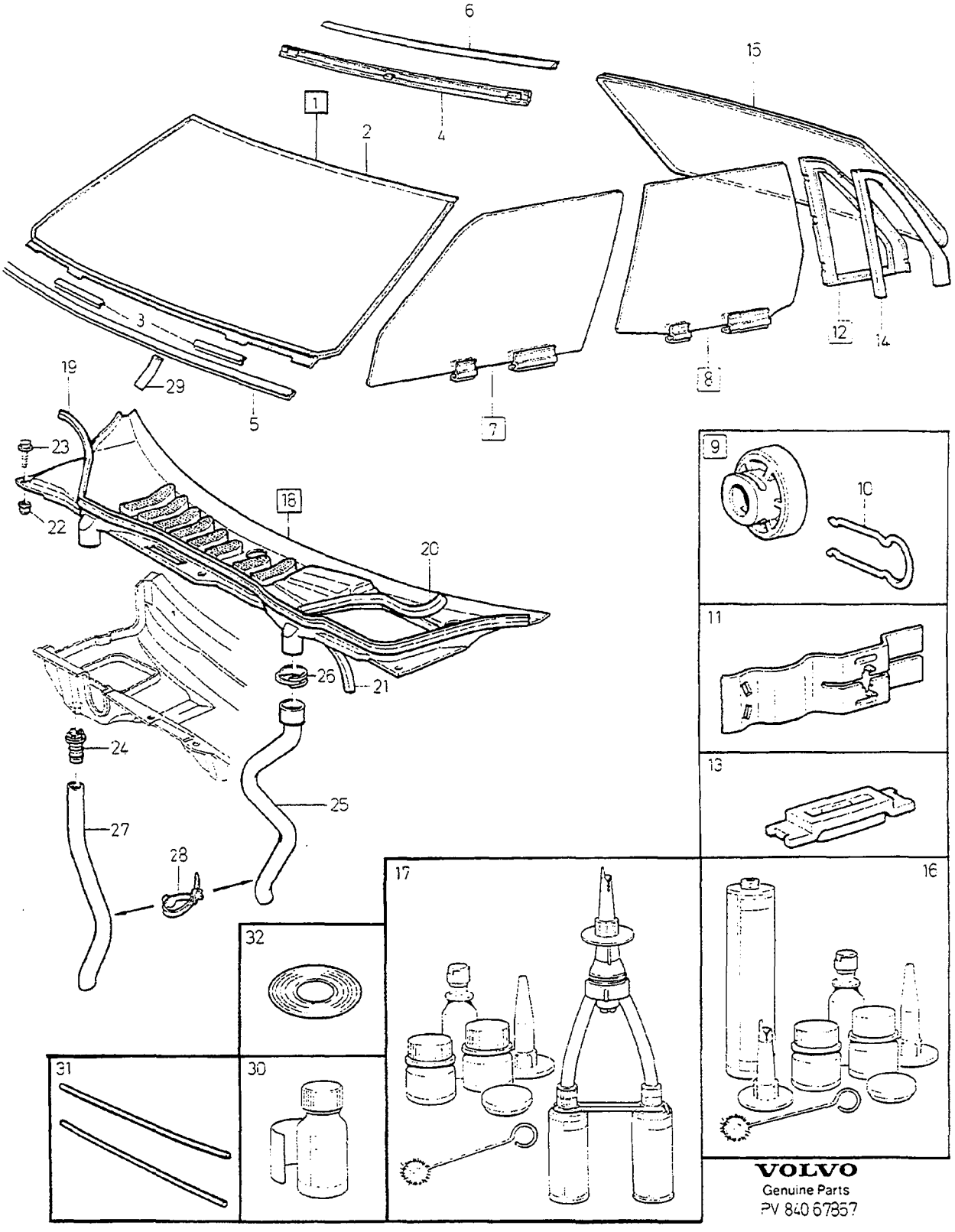

VOLVO
Genuine Parts
PV 840 67857

A	-1994
B	1995
C	1996
D	1997-
E	

WINDSCREEN, REAR WINDOW AND WINDSCREEN DRAINAGE — VINDRUTA, BAKRUTA, SIDORUTOR VINDRUTEDRÄNERING

4DRS

Group / Grupp 84

Page / Sida 867

	Fig	Part No. / Artikelnummer	Quantity / Antal A	B	C	D	E	PS	Description	Benämning	Notes / Anmärkning	SR
☆	1	9178644-2	1	1	1	1	-		Windscreen set	Vindruta sats	1)	2
☆		9178645-9	1	1	1	-	-		Windscreen set	Vindruta sats	2) 1993-	2
	2	*(6800864)*	1	-	-	-	-	SP	Windscreen	Vindruta	3) 1) REPL 1PCS 6846177-1, 1PCS 9133577-8, 2PCS 6846244-9, 1PCS 6846245-6, 1PCS 1372731-8, 1PCS 1161347-8.	
		6846177-1	1	1	1	1	-		•Windscreen	•Vindruta	4) 1)	2
		9133598-4	1	1	1	-	-		•Windscreen	•Vindruta	2)	2
	3	9133716-2	2	2	2	2	-		•Spacer	•Distansstycke	4) (6846244)(1372734)	2
	4	9154226-6	1	1	1	1	-		Retainer, upper	Hållare, övre	(6846245)	2
	5	9154227-4	1	1	1	1	-		Trim moulding	Prydnadslist	(9133671)(9133577)	3
	6	*(1372731)*	1	1	1	1	-	SP	Trim moulding, upper	Prydnadslist, övre	4)	2
	7	*(9151195)*	1	1	-	-	-	SP	Glass, l.h.	Glas, v	REPL 1PCS 9151840-7	3
		9151840-7	-	-	1	-	-		Glass, l.h.	Glas, v		3
		9190069-6	-	-	-	1	-		Glass, l.h.	Glas, v		3
		(9151196)	1	1	-	-	-	SP	Glass, r.h.	Glas, h	REPL 1PCS 9151841-5	3
		9151841-5	-	-	1	-	-		Glass, r.h.	Glas, h		3
		9190070-4	-	-	-	1	-		Glass, r.h.	Glas, h		3
	8	*(9151197)*	1	1	-	-	-	SP	Glass, l.h.	Glas, v	REPL 1PCS 9151842-3	3
		9151842-3	-	-	1	-	-		Glass, l.h.	Glas, v		3
		9190071-2	-	-	-	1	-		Glass, l.h.	Glas, v		3
		(9151198)	1	1	-	-	-	SP	Glass, r.h.	Glas, h	REPL 1PCS 9151843-1	3
		(9151843)	-	-	1	-	-	SP	Glass, r.h.	Glas, h		3
		9190072-0	-	-	-	1	-		Glass, r.h.	Glas, h		3
		9151997-5	1	1	1	1	-		Glass, l.h. toned glass	Glas, v tonat glas	(RU) CH-376806	3
		9151998-3	1	1	1	1	-		Glass, r.h. toned glass	Glas, h tonat glas	(RU) CH-376806	3
	9	9152606-1	1	1	1	1	-		•Sliding block	•Glidsko		2
	10	6817147-9	1	1	1	1	-		••Clip	••Clips		2
	11	3509417-6	1	1	1	1	-		•Clip	•Clips		2
	12	6846521-0	1	1	1	1	-		Glass, l.h.	Glas, v	(9133555)	3
		6846522-8	1	1	1	1	-		Glass, r.h.	Glas, h	(9133556)	3
		9151999-1	1	1	1	1	-		Glass, l.h. toned glass	Glas, v tonat glas	(RU) CH-376806	3
		9178000-7	1	1	1	1	-		Glass, r.h. toned glass	Glas, h tonat glas	(RU) CH-376806	3
	13	6846523-6	6	6	6	6	-		•Clip	•Clips		2
	14	1372813-4	1	1	1	1	-		Trim moulding l	Prydnadslist v		3
		1372814-2	1	1	1	1	-		Trim moulding, r.h.	Prydnadslist, h		3
	15	9133445-8	1	-	-	-	-		Rear window	Bakruta	CH-112003 (9133036)(1390599)	3
		9133445-8	1	1	1	1	-		Rear window	Bakruta	CH 112004-	3
		9178004-9	1	1	1	1	-		Rear window toned glass	Bakruta tonat glas	(RU) CH-376806	3
	16	1161287-6	1	1	-	-	-		Adhesive kit	Limsats	5)	4
	17	1161381-7	1	1	1	1	-		Adhesive kit	Limsats	6) 0.58l	4
		1161382-5	1	1	1	1	-		Adhesive kit	Limsats	6) 0.22l	4
☆		1161458-3	1	1	1	1	-		Adhesive kit	Limsats	6) 0.38l	4
	18	9151644-3	1	-	-	-	-		Draining channel	Dräneringsränna	L.H.D (9151055)	3
		9151644-3	-	1	1	1	-		Draining channel	Dräneringsränna	L.H.D	3
		9151056-0	1	1	1	1	-		Draining channel	Dräneringsränna	R.H.D	3

1) With tinted stripe. / Med tonat band.
2) Without tinted stripe. / Utan tonat band.
3) 4DRS CH-30699.
4) 4DRS CH 30700-. 5DRS.
5) For vehicles without airbag. / För bilar utan airbag.
6) For vehicles with airbag. / För bilar med airbag.

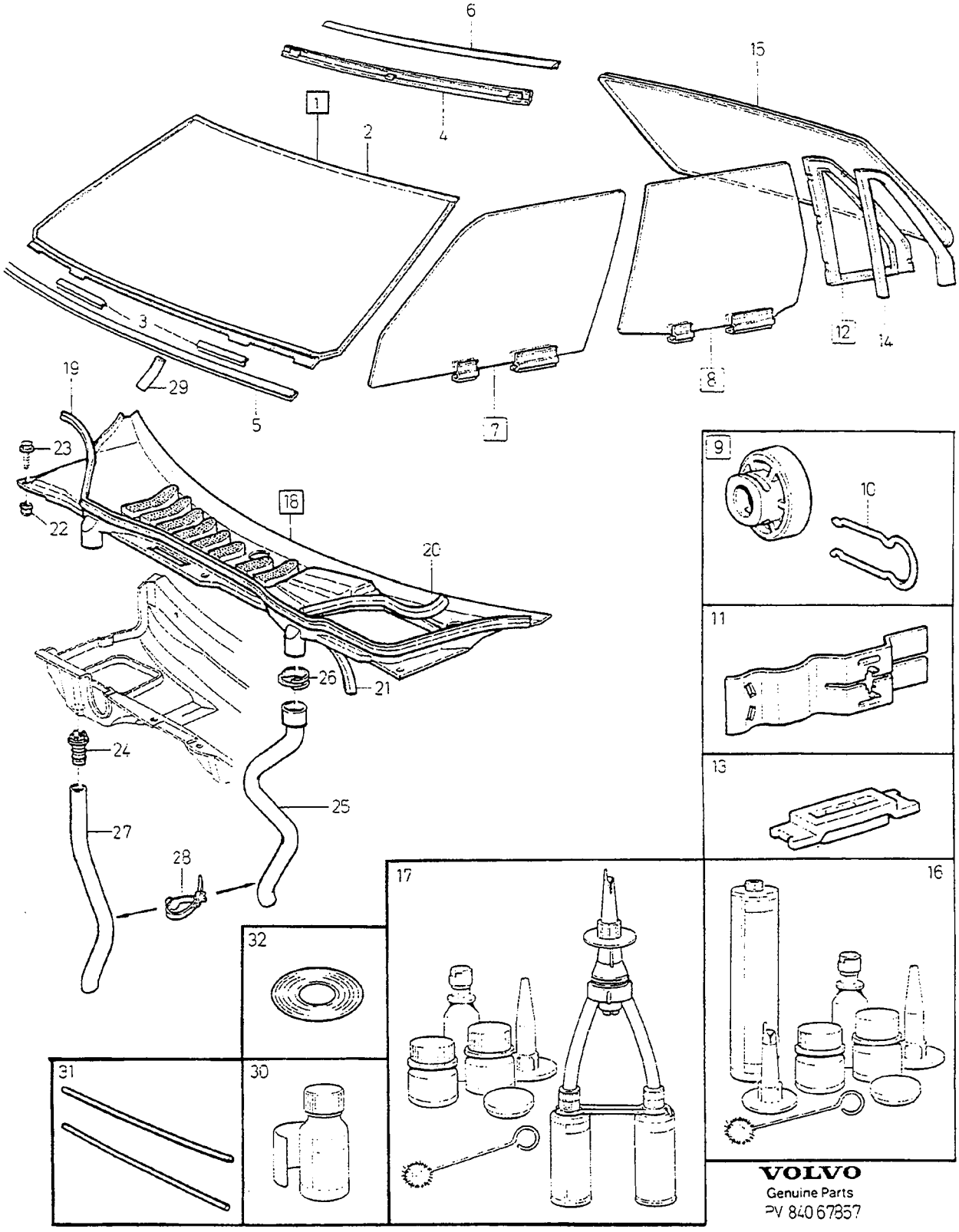

VOLVO
Genuine Parts
PV 840 67857

A	-1994
B	1995
C	1996
D	1997-
E	

WINDSCREEN, REAR WINDOW AND WINDSCREEN DRAINAGE — VINDRUTA, BAKRUTA, SIDORUTOR VINDRUTEDRÄNERING

Group / Grupp 84

Page / Sida 869

4 DRS

Fig	Part No. / Artikelnummer	Quantity / Antal A	B	C	D	E	PS	Description	Benämning	Notes / Anmärkning	SR
										(3512109)	
19	6800835-8	1	1	1	1	-		• Sealing moulding	• Tätningslist		2
20	3538075-7	1	1	1	1	-		• Sealing moulding	• Tätningslist		2
21	3512224-1	1	1	1	1	-		• Sealing strip	• Tätningslist		2
22	1392993-0	5	5	5	5	-		Screw bushing	Skruvhylsa		2
23	977643-6	5	5	5	5	-		Screw	Skruv		2
24	6817783-1	2	2	2	2	-		Hose clamp	Slangklamma		2
25	9133539-8	1	1	1	1	-		Draining hose, l.h.	Dräneringsslang, v	(1372572)	2
	1372573-4	1	1	1	1	-		Draining hose, r.h.	Dräneringsslang, h		2
26	1392491-5	2	2	2	2	-		Hose clamp	Slangklämma		2
27	9133540-6	1	1	1	1	-		Draining hose, l.h.	Dräneringsslang, v	(1372574)	2
	1372575-9	1	1	1	1	-		Draining hose, r.h.	Dräneringsslang, h		2
28	968909-2	4	4	4	4	-		Strip clamp	Bandklamma		2
29	6817851-6	1	1	1	-	-		Seal	Tätning	CH-269142	3
	9173292-5	-	-	1	1	-		Seal	Tätning	CH 269143-	3
30	1161373-4	1	1	1	1	-		Activator pur/rim	Aktivator pur/rim		4
	1161156-3	1	1	-	-	-		Butyl primer	Butylprimer	7)	6
31	9151902-5	1	1	1	1	-		Sealing kit	Tätningssats	8)	3
☆ 32	1161347-8	1	1	1	1	-		Tape two-sided adhesive	Dubbelhäftande tejp		6

7) Butyl taped glass. / Butyl tejpat glas.
8) Service alternative. / Service-alternativ.

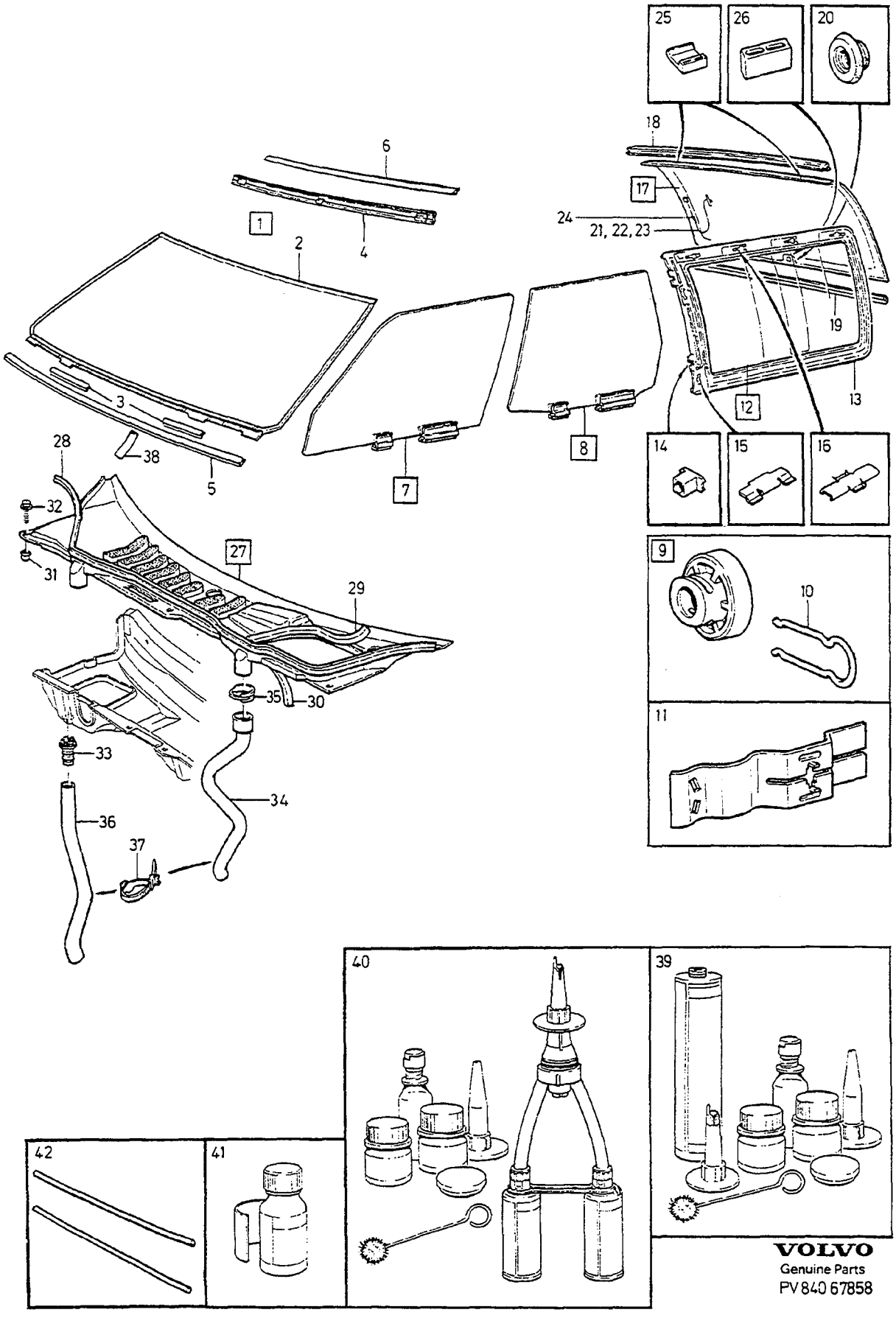

VOLVO
Genuine Parts
PV 840 67858

A	-1994
B	1995
C	1996
D	1997-
E	

WINDSCREEN, REAR WINDOW AND WINDSCREEN DRAINAGE — VINDRUTA, BAKRUTA, SIDORUTOR VINDRUTEDRÄNERING

5DRS

Group / Grupp 84

Page / Sida 871

Fig	Part No. / Artikelnummer	Quantity / Antal A	B	C	D	E	PS	Description	Benämning	Notes / Anmärkning	SR
☆ 1	9178644-2	1	1	1	1	-		Windscreen set	Vindruta sats	1)	2
☆	9178645-9	1	1	1	-	-		Windscreen set	Vindruta sats	2)	2
2	6846177-1	1	1	1	1	-		•Windscreen	•Vindruta	1)	2
	9133598-4	1	1	1	1	-		•Windscreen	•Vindruta	2)	2
3	9133716-2	2	2	2	2	-		•Spacer	•Distansstycke	(6846244)(1372734)	2
4	9154226-6	1	1	1	1	-		Retainer, upper	Hållare, övre	(6846245)	2
5	9154227-4	1	1	1	1	-		Trim moulding	Prydnadslist	(9133671)	3
6	*(1372731)*	1	1	1	1	-	SP	Trim moulding, upper	Prydnadslist, övre		2
7	*(9151195)*	1	1	-	-	-	SP	Glass, l.h.	Glas, v	REPL 1PCS 9151840-7	3
	9151840-7	-	-	1	-	-		Glass, l.h.	Glas, v		3
	9190069-6	-	-	-	1	-		Glass, l.h.	Glas, v		3
	(9151196)	1	1	-	-	-	SP	Glass, r.h.	Glas, h	REPL 1PCS 9151841-5	3
	9151841-5	-	-	1	-	-		Glass, r.h.	Glas, h		3
	9190070-4	-	-	-	1	-		Glass, r.h.	Glas, h		3
8	*(9151197)*	1	1	-	-	-	SP	Glass, l.h.	Glas, v	REPL 1PCS 9151842-3	3
	9151842-3	-	-	1	-	-		Glass, l.h.	Glas, v		3
	9190071-2	-	-	-	1	-		Glass, l.h.	Glas, v		3
	(9151198)	1	1	-	-	-	SP	Glass, r.h.	Glas, h	REPL 1PCS 9151843-1	3
	(9151843)	-	-	1	-	-	SP	Glass, r.h.	Glas, h		3
	9190072-0	-	-	-	1	-		Glass, r.h.	Glas, h		3
	9151997-5	1	1	1	1	-		Glass, l.h. toned glass	Glas, v tonat glas	(RU) CH-308114	3
	9151998-3	1	1	1	1	-		Glass, r.h. toned glass	Glas, h tonat glas	(RU) CH-308114	3
9	9152606-1	1	1	1	1	-		•Sliding block	•Glidsko		2
10	6817147-9	1	1	1	1	-		••Clip	••Clips		2
11	3509417-6	1	1	1	1	-		•Clip	•Clips		2
12	9151333-3	1	1	1	1	-		Glass, l.h.	Glas, v	(9151143)(9151013)	3
	9151144-4	1	1	1	1	-		Glass, r.h.	Glas, h	(9151017)(3512299)	3
	9178001-5	1	1	1	1	-		Glass, l.h. toned glass	Glas, v tonat glas	(RU) CH-308114	3
	9178002-3	1	1	1	1	-		Glass, r.h. toned glass	Glas, h tonat glas	(RU) CH-308114	3
13		1	1	1	1	-	NS	•Frame with seal	•Ram med tätning		
14	3512602-8	2	2	2	2	-		•Plastic nut	•Plastmutter		3
15	6817491-1	4	4	4	4	-		•Clip	•Clips		3
16	3512603-6	2	2	2	2	-		•Clip	•Clips		3
17	9151033-9	1	1	1	1	-		Rear window	Bakruta	(3512302)	3
	9178005-6	1	1	1	1	-		Rear window toned glass	Bakruta tonat glas	(RU) CH-308114	3
18	3512402-3	1	1	1	1	-		•Trim moulding, upper	•Prydnadslist, övre		3
19	3512403-1	1	1	1	1	-		•Trim moulding, lower	•Prydnadslist, undre		3
20	3512313-2	1	1	1	1	-		•Seal	•Tätning		3
21	970661-5	2	2	2	2	-		•Electric cable	•Elledning		2
22	969781-4	2	2	2	2	-		•Cable terminal	•Ledningssko		1
23	968381-4	2	2	2	2	-		•Tab housing	•Stiftisolator		3
24	6812837-0	X	X	X	X	-		•Plastic foam	•Skumplast		4
25	3512605-1	2	2	2	2	-		Spacer upper	Distans övre		3
26	3512606-9	2	2	2	2	-		Spacer lower	Distans undre		3
27	9151644-3	1	-	-	-	-		Draining channel L.H.D	Dräneringsränna L.H.D	(9151055)	3
	9151644-3	-	1	1	1	-		Draining channel L.H.D	Dräneringsränna L.H.D		3
	9151056-0	-	1	1	1	-		Draining channel R.H.D	Dräneringsränna R.H.D		3
28	6800835-8	1	1	1	1	-		•Sealing moulding	•Tätningslist		2
29	3538075-7	1	1	1	1	-		•Sealing moulding	•Tätningslist		2
30	3512224-1	1	1	1	1	-		•Sealing strip	•Tätningslist		2
31	1392993-0	5	5	5	5	-		Screw bushing	Skruvhylsa		2
32	977643-6	5	5	5	5	-		Screw	Skruv		2
33	6817783-1	2	2	2	2	-		Hose clamp	Slangklamma		2
34	9133539-8	1	1	1	1	-		Draining hose, l.h.	Dräneringsslang, v	(1372572)	2
	1372573-4	1	1	1	1	-		Draining hose, r.h.	Dräneringsslang, h		2
35	1392491-5	2	2	2	2	-		Hose clamp	Slangklämma		2
36	9133540-6	1	1	1	1	-		Draining hose, l.h.	Dräneringsslang, v	(1372574)	2
	1372575-9	1	1	1	1	-		Draining hose, r.h.	Dräneringsslang, h		2
37	968909-2	4	4	4	4	-		Strip clamp	Bandklamma		2

1) With tinted stripe. / Med tonat band.
2) Without tinted stripe. / Utan tonat band.

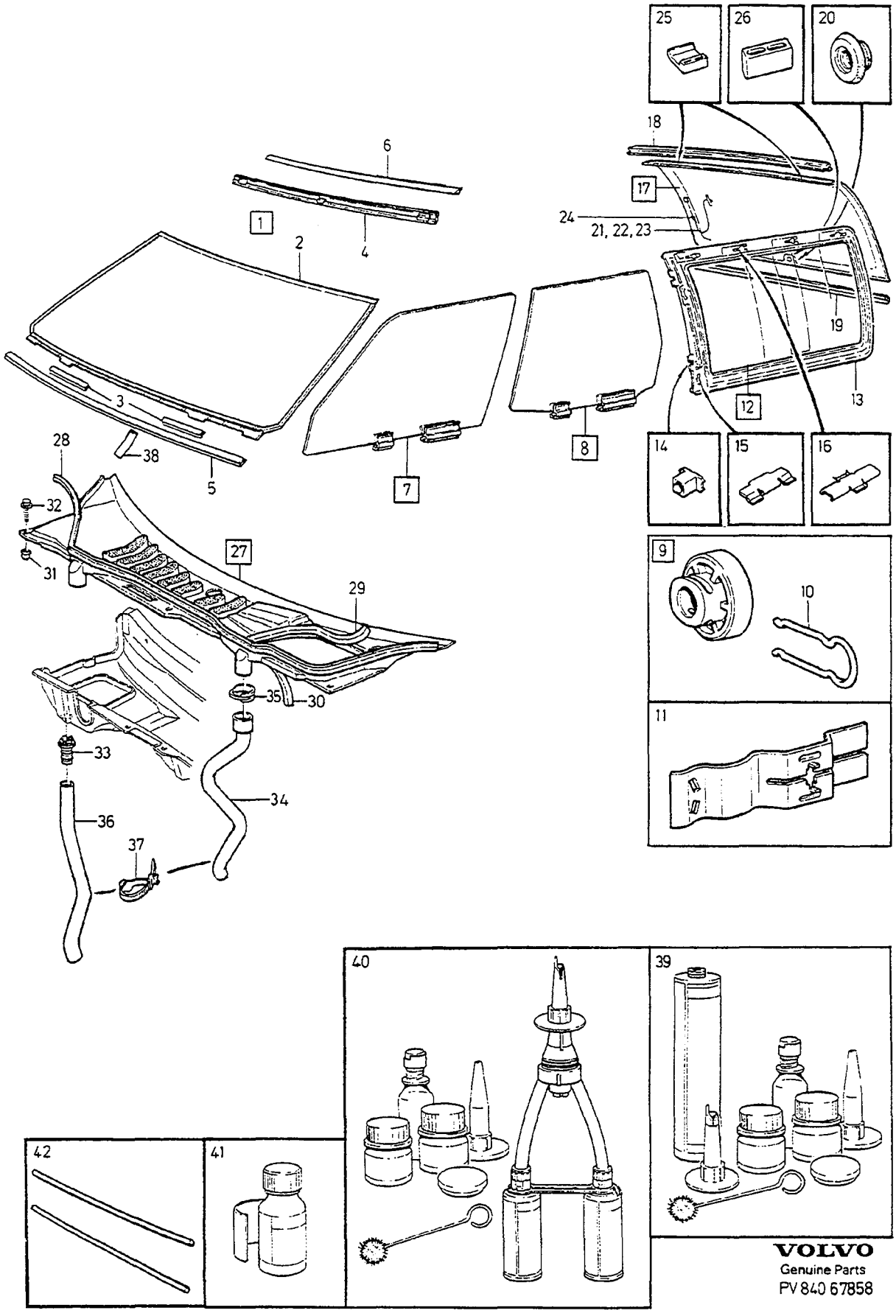

VOLVO
Genuine Parts
PV 840 67858

A	-1994
B	1995
C	1996
D	1997-
E	

WINDSCREEN, REAR WINDOW AND WINDSCREEN DRAINAGE
VINDRUTA, BAKRUTA, SIDORUTOR VINDRUTEDRÄNERING

5DRS

Group / Grupp 84

Fig	Part No. Artikelnummer	Quantity / Antal A	B	C	D	E	PS	Description	Benämning	Notes Anmärkning	SR
38	6817851-6	1	1	-	-	-		Seal	Tätning	CH-191731	3
	9173292-5	-	1	1	1	-		Seal	Tätning	CH 191732-	3
39	1161287-6	1	1	1	1	-		Adhesive kit	Limsats	3)	4
40	1161381-7	1	1	1	1	-		Adhesive kit	Limsats	4) 0.58l	4
	1161382-5	1	1	1	1	-		Adhesive kit	Limsats	4) 0.22l	4
☆	1161458-3	1	1	1	1	-		Adhesive kit	Limsats	4) 0.38l	4
41	1161156-3	1	1	-	-	-		Butyl primer	Butylprimer	5)	6
	1161373-4	1	1	1	1	-		Activator pur/rim	Aktivator pur/rim		4
42	9151902-5	1	1	1	1	-		Sealing kit	Tätningssats	6)	3

3) For vehicles without airbag. / För bilar utan airbag.
4) For vehicles with airbag. / För bilar med airbag.
5) Butyl taped glass. / Butyl tejpat glas.
6) Service alternative. / Service-alternativ.

INTERIOR TRIM / INREDNING

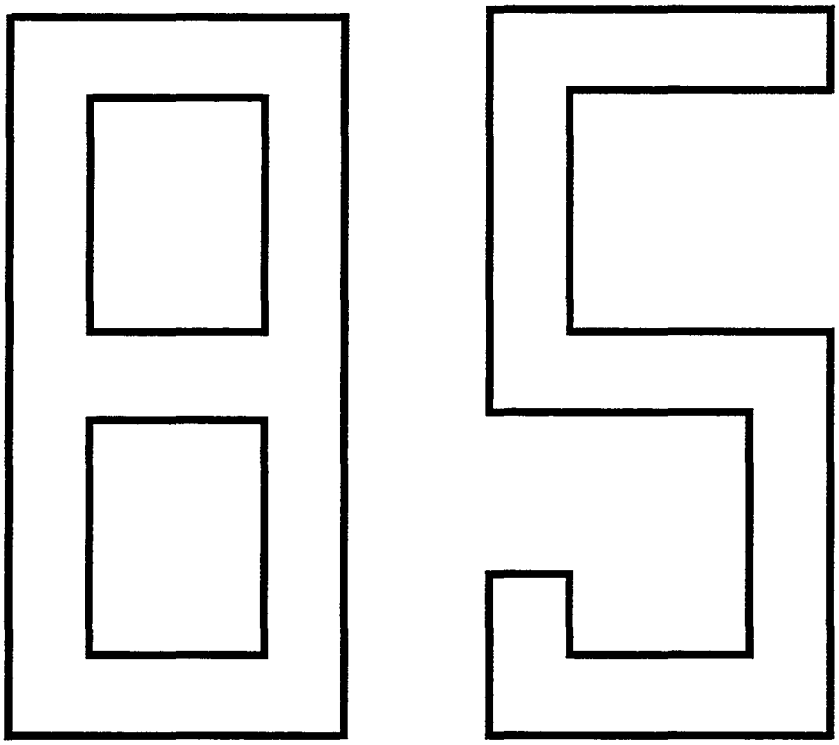

A
B
C
D
E

SUB GROUP
INTERIOR TRIM

UNDERGRUPP
INREDNING

Group
Grupp
85

Page
Sida
875

Fig	Part No. Artikelnummer	Quantity / Antal A	B	C	D	E	P S	Description	Benämning	Notes Anmärkning	S R
		-	-	-	-	-		Interior trim index	Inredning index	SEE 85•879	
		-	-	-	-	-		Child booster cushion	Barnkudde		
		-	-	-	-	-		•4DRS	•4DRS	SEE 85•935	
		-	-	-	-	-		•5DRS	•5DRS	SEE 85•943	
		-	-	-	-	-		Parts for front door panel	Artiklar för främre dörrpanel		
		-	-	-	-	-		•4DRS CH-30699	•4DRS CH-30699	SEE 85•949	
		-	-	-	-	-		•4DRS CH 30700-	•4DRS CH 30700-	SEE 85•953	
		-	-	-	-	-		•5DRS	•5DRS	SEE 85•953	
		-	-	-	-	-		Parts for rear door panel	Artiklar för bakre dörrpanel		
		-	-	-	-	-		•4DRS CH-30699	•4DRS CH-30699	SEE 85•959	
		-	-	-	-	-		•4DRS CH 30700-	•4DRS CH 30700-	SEE 85•963	
		-	-	-	-	-		•5DRS	•5DRS	SEE 85•963	
		-	-	-	-	-		Front seat	Framstol		
		-	-	-	-	-		•-1994.	•-1994.	SEE 85•971	
		-	-	-	-	-		•1995-.	•1995-.	SEE 85•977	
		-	-	-	-	-		Subframe for seat, manual adjustment	Underrede för stol, manuellt inställbar	SEE 85•983	
		-	-	-	-	-		Subframe for seat, electrical adjustment	Underrede för stol elektriskt inställbar	SEE 85•987	
		-	-	-	-	-		Rear seat	Baksäte		
		-	-	-	-	-		•4DRS	•4DRS	SEE 85•991	
		-	-	-	-	-		•5DRS left	•5DRS vänster	SEE 85•997	
		-	-	-	-	-		•5DRS right	•5DRS höger	SEE 85•1003	
		-	-	-	-	-		Extra seat	Extrasäte	SEE 85•1009	
		-	-	-	-	-		5DRS	5DRS		
		-	-	-	-	-		Interior parts, roof section	Inredningsdetaljer takparti		
		-	-	-	-	-		•4DRS	•4DRS	SEE 85•1013	
		-	-	-	-	-		•5DRS	•5DRS	SEE 85•1017	
		-	-	-	-	-		Rear shelf	Hatthylla	SEE 85•1021	
		-	-	-	-	-		4DRS	4DRS		
		-	-	-	-	-		Interior trim luggage compartment	Inredningsdetaljer bagageutrymme	SEE 85•1025	
		-	-	-	-	-		5DRS	5DRS		
		-	-	-	-	-		Protecting grating steel	Skyddsgaller stål	SEE 85•1033	
		-	-	-	-	-		Safety net	Skyddsnät	SEE 85•1035	
		-	-	-	-	-		Interior components tailgate	Inredningsdetaljer baklucka	SEE 85•1037	
		-	-	-	-	-		5DRS	5DRS		
		-	-	-	-	-		Interior parts, floor section.	Inredningsdetaljer golvparti	SEE 85•1041	
		-	-	-	-	-		Carpets	Mattor		
		-	-	-	-	-		•4DRS -1996	•4DRS -1996	SEE 85•1045	
		-	-	-	-	-		•5DRS -1996	•5DRS -1996	SEE 85•1055	
		-	-	-	-	-		•1997-	•1997-	SEE 85•1061	

A		SUB GROUP INTERIOR TRIM	UNDERGRUPP INREDNING	Group Grupp 85
B				
C				Page Sida 877
D				
E				

Fig	Part No. Artikelnummer	Quantity / Antal A	B	C	D	E	P S	Description	Benämning	Notes Anmärkning	S R
		-	-	-	-	-		Cargo area trim	Beklädnad för bagageutrymme		
		-	-	-	-	-		•4DRS	•4DRS	SEE 85•1065	
		-	-	-	-	-		•5DRS	•5DRS	SEE 85•1067	
		-	-	-	-	-		Cover CD-vx 5DRS	Kåpa CD-vx 5DRS	SEE 85•1071	

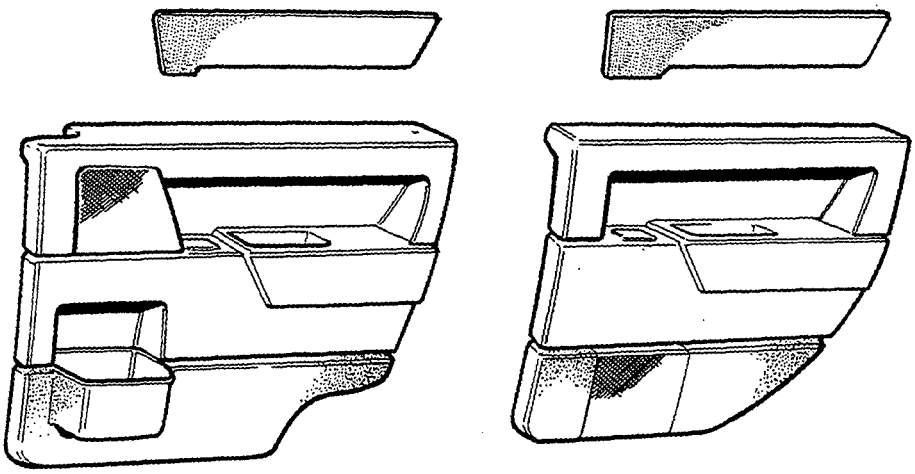

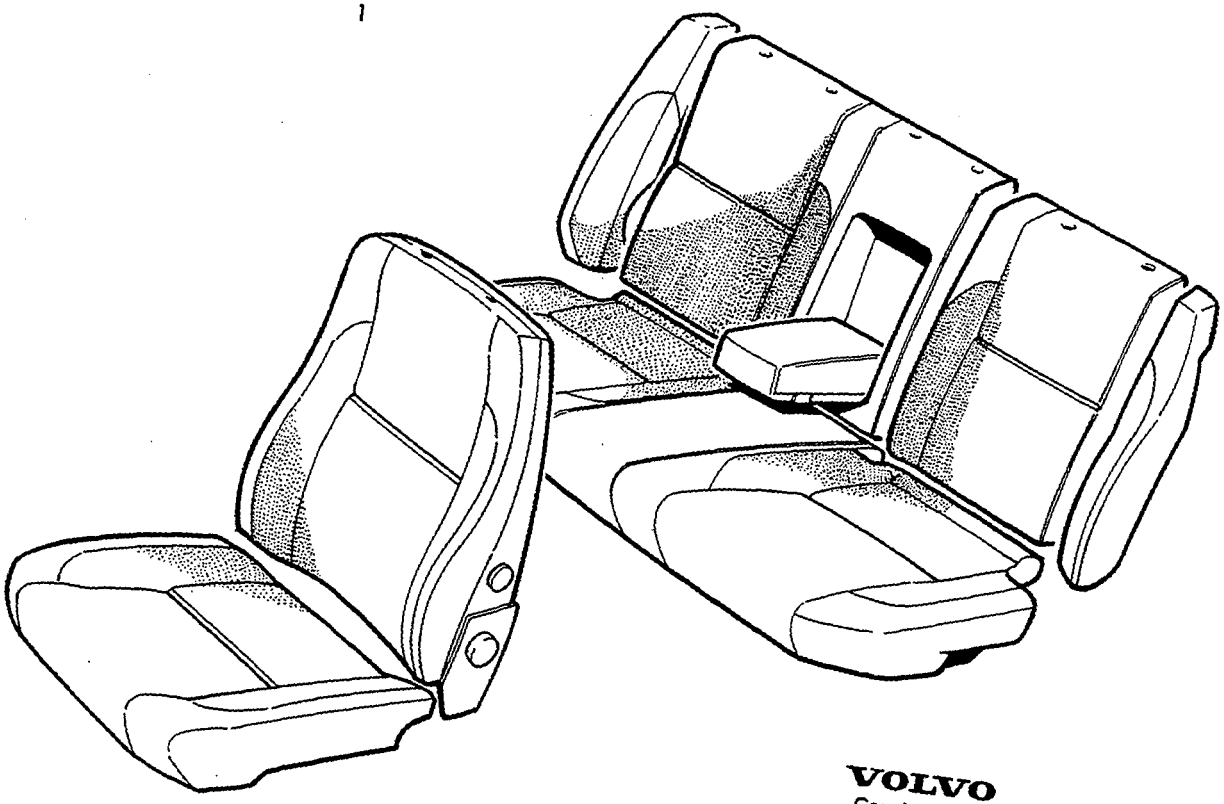

VOLVO
Genuine Parts
PV 850 55714

A	4DRS
B	5DRS
C	
D	
E	

INTERIOR TRIM INDEX — INREDNING INDEX

Group / Grupp 85

Page / Sida 879

Fig	Part No. Artikelnummer	Quantity / Antal A	B	C	D	E	PS	Description	Benämning	Notes Anmärkning	SR
1		-	-	-	-	-		Interior trim	Inredning		
		X	-	-	-	-		4DRS	4DRS		
		-	-	-	-	-		•CODE	•CODE		
		-	-	-	-	-		••3230	••3230	SEE 85•883/A	
		-	-	-	-	-		••3240	••3240	SEE 85•883/B	
		-	-	-	-	-		••3270	••3270	SEE 85•883/C	
		-	-	-	-	-		••3330	••3330	SEE 85•885/A	
		-	-	-	-	-		••3350	••3350	SEE 85•885/B	
		-	-	-	-	-		••3370	••3370	SEE 85•885/C	
		-	-	-	-	-		••3430	••3430	SEE 85•887/A	
		-	-	-	-	-		••3450	••3450	SEE 85•887/B	
		-	-	-	-	-		••3470,3471	••3470,3471	SEE 85•887/C	
		-	-	-	-	-		••3480	••3480	SEE 85•887/D	
		-	-	-	-	-		••3530	••3530	SEE 85•889/A	
		-	-	-	-	-		••3550	••3550	SEE 85•889/B	
		-	-	-	-	-		••3570,3571	••3570,3571	SEE 85•889/C	
		-	-	-	-	-		••3630	••3630	SEE 85•891/A	
		-	-	-	-	-		••3650	••3650	SEE 85•891/B	
		-	-	-	-	-		••3670,3671	••3670,3671	SEE 85•891/C	
		-	-	-	-	-		••3730	••3730	SEE 85•893/A	
		-	-	-	-	-		••3750	••3750	SEE 85•893/B	
		-	-	-	-	-		••3770,3771	••3770,3771	SEE 85•893/C	
		-	-	-	-	-		••3865	••3865	SEE 85•897/A	
		-	-	-	-	-		••3871	••3871	SEE 85•895/A	
		-	-	-	-	-		••3875	••3875	SEE 85•897/B	
		-	-	-	-	-		••3930 -1993	••3930 -1993	SEE 85•899/A	
		-	-	-	-	-		••3950 -1993	••3950 -1993	SEE 85•899/B	
		-	-	-	-	-		••3970 -1993	••3970 -1993	SEE 85•899/C	
		-	-	-	-	-		••3930 1994-	••3930 1994-	SEE 85•901/A	
		-	-	-	-	-		••3950 1994-	••3950 1994-	SEE 85•901/B	
		-	-	-	-	-		••3960	••3960	SEE 85•901/C	
		-	-	-	-	-		••3970,3971 1994-	••3970,3971 1994-	SEE 85•901/D	
		-	-	-	-	-		••3980	••3980	SEE 85•901/E	
		-	X	-	-	-		5DRS	5DRS		
		-	-	-	-	-		•CODE	•CODE		
		-	-	-	-	-		••3150	••3150	SEE 85•903/A	
		-	-	-	-	-		••3170	••3170	SEE 85•903/B	
		-	-	-	-	-		••3230	••3230	SEE 85•905/A	
		-	-	-	-	-		••3240	••3240	SEE 85•905/B	
		-	-	-	-	-		••3270	••3270	SEE 85•905/C	
		-	-	-	-	-		••3330	••3330	SEE 85•907/A	
		-	-	-	-	-		••3350	••3350	SEE 85•907/B	
		-	-	-	-	-		••3370	••3370	SEE 85•907/C	
		-	-	-	-	-		••3430	••3430	SEE 85•909/A	
		-	-	-	-	-		••3450	••3450	SEE 85•909/B	
		-	-	-	-	-		••3470,3471	••3470,3471	SEE 85•909/C	
		-	-	-	-	-		••3480	••3480	SEE 85•909/D	
		-	-	-	-	-		••3530	••3530	SEE 85•911/A	
		-	-	-	-	-		••3550	••3550	SEE 85•911/B	
		-	-	-	-	-		••3570,3571	••3570,3571	SEE 85•911/C	
		-	-	-	-	-		••3630	••3630	SEE 85•913/A	
		-	-	-	-	-		••3650	••3650	SEE 85•913/B	
		-	-	-	-	-		••3670,3671	••3670,3671	SEE 85•913/C	
		-	-	-	-	-		••3730	••3730	SEE 85•915/A	
		-	-	-	-	-		••3750	••3750	SEE 85•915/B	
		-	-	-	-	-		••3770,3771	••3770,3771	SEE 85•915/C	
		-	-	-	-	-		••3865	••3865	SEE 85•919/A	
		-	-	-	-	-		••3871	••3871	SEE 85•917/A	
		-	-	-	-	-		••3875	••3875	SEE 85•919/B	
		-	-	-	-	-		••3930 -1993	••3930 -1993	SEE 85•921/A	

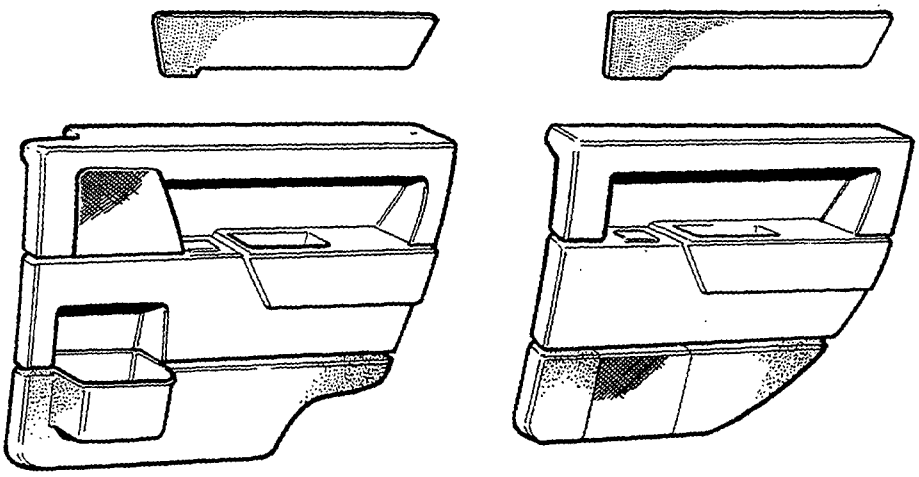

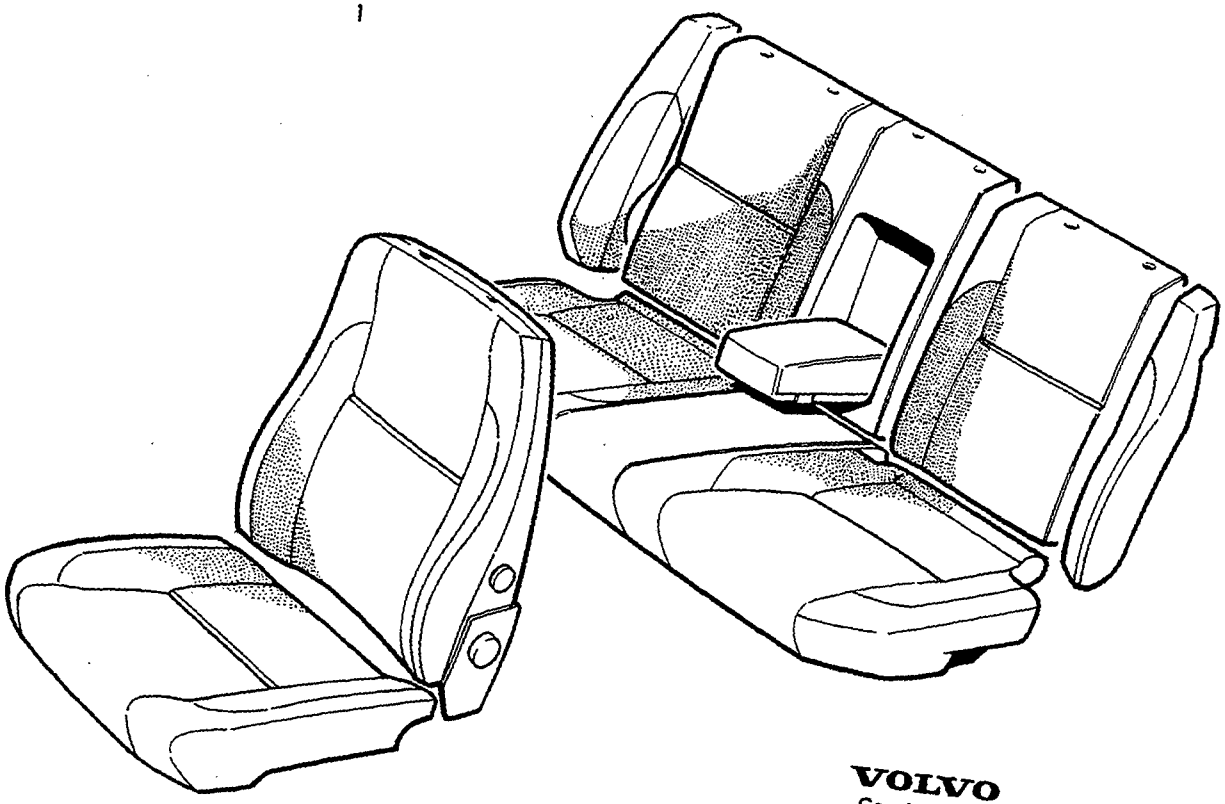

VOLVO
Genuine Parts
PV 850 55714

A	4 DRS
B	5 DRS
C	
D	
E	

INTERIOR TRIM
INDEX

INREDNING
INDEX

Group / Grupp: 85

Page / Sida: 881

Fig	Part No. Artikelnummer	Quantity / Antal A	B	C	D	E	PS	Description	Benämning	Notes Anmärkning	SR
		-	-	-	-	-		••3950 -1993	••3950 -1993	SEE 85•921/B	
		-	-	-	-	-		••3970 -1993	••3970 -1993	SEE 85•921/C	
		-	-	-	-	-		••3930 1994-	••3930 1994-	SEE 85•923/A	
		-	-	-	-	-		••3950 1994-	••3950 1994-	SEE 85•923/B	
		-	-	-	-	-		••3960	••3960	SEE 85•923/C	
		-	-	-	-	-		••3970,3971 1994-	••3970,3971 1994-	SEE 85•923/D	
		-	-	-	-	-		••3980	••3980	SEE 85•923/E	

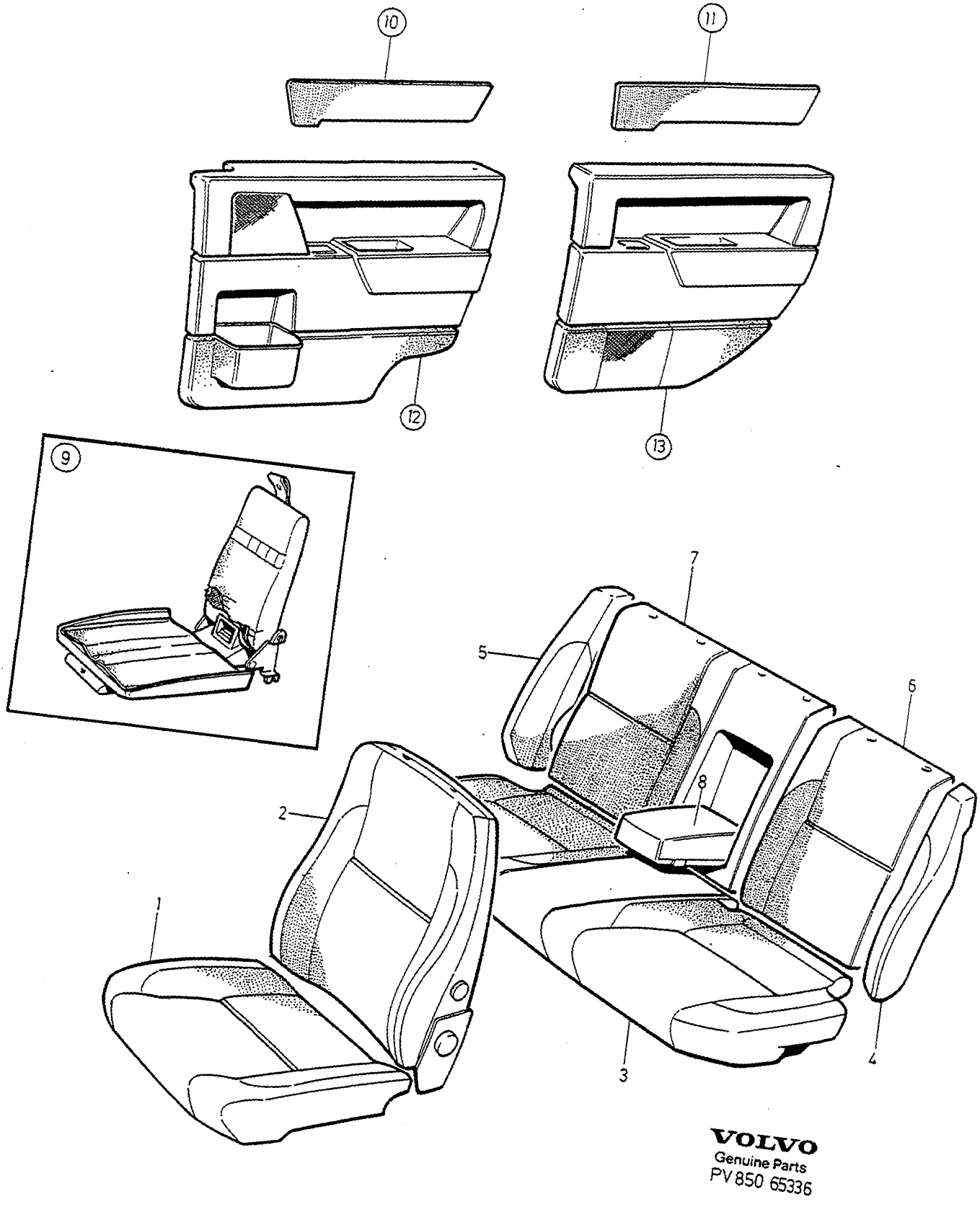

VOLVO
Genuine Parts
PV 850 65336

A	CODE 3230
B	CODE 3240
C	CODE 3270
D	
E	

INTERIOR TRIM — INREDNING

4 DRS.

Group / Grupp 85

Page / Sida 883

Fig	Part No. / Artikelnummer	Quantity / Antal A	B	C	D	E	PS	Description	Benämning	Notes / Anmärkning	SR
1	9174361-7	2	-	-	-	-		Upholstery blue	Klädsel blå		5
	9174362-5	-	2	-	-	-		Upholstery red	Klädsel röd		5
	9174360-9	-	-	2	-	-		Upholstery grey	Klädsel grå		5
2	9136148-5	2	-	-	-	-		Upholstery	Klädsel		5
	9136149-3	-	2	-	-	-		Upholstery	Klädsel		5
	9136147-7	-	-	2	-	-		Upholstery	Klädsel		5
3	9174452-4	1	-	-	-	-		Upholstery	Klädsel		5
	9174453-2	-	1	-	-	-		Upholstery	Klädsel		5
	9174451-6	-	-	1	-	-		Upholstery	Klädsel		5
4	9136151-9	1	-	-	-	-		Upholstery, l.h.	Klädsel, v		5
	9136152-7	-	1	-	-	-		Upholstery, l.h.	Klädsel, v		5
	9136150-1	-	-	1	-	-		Upholstery, l.h.	Klädsel, v		5
5	9136157-6	1	-	-	-	-		Upholstery, r.h.	Klädsel, h		5
	9136158-4	-	1	-	-	-		Upholstery, r.h.	Klädsel, h		5
	9136156-8	-	-	1	-	-		Upholstery, r.h.	Klädsel, h		5
6	9136143-6	1	-	-	-	-		Upholstery, l.h.	Klädsel, v		5
	9136145-1	-	1	-	-	-		Upholstery, l.h.	Klädsel, v		5
	9136141-0	-	-	1	-	-		Upholstery, l.h.	Klädsel, v		5
7	9136144-4	1	-	-	-	-		Upholstery, r.h.	Klädsel, h		5
	9136146-9	-	1	-	-	-		Upholstery, r.h.	Klädsel, h		5
	9136142-8	-	-	1	-	-		Upholstery, r.h.	Klädsel, h		5
8	9136139-4	1	-	-	-	-		Upholstery	Klädsel		5
	9136140-2	-	1	-	-	-		Upholstery	Klädsel		5
	9136138-6	-	-	1	-	-		Upholstery	Klädsel		5
9		-	-	-	-	-		Child cushion •SEE 85•935	Barnkudde •SEE 85•935		
10		-	-	-	-	-		Cover panel front •SEE 85•925	Täckpanel främre •SEE 85•925		
11		-	-	-	-	-		Cover panel rear •SEE 85•925	Täckpanel bakre •SEE 85•925		
12		-	-	-	-	-		Door panel front •SEE 85•953	Dörrpanel främre •SEE 85•953		
13		-	-	-	-	-		Door panel rear •SEE 85•963	Dörrpanel bakre •SEE 85•963		

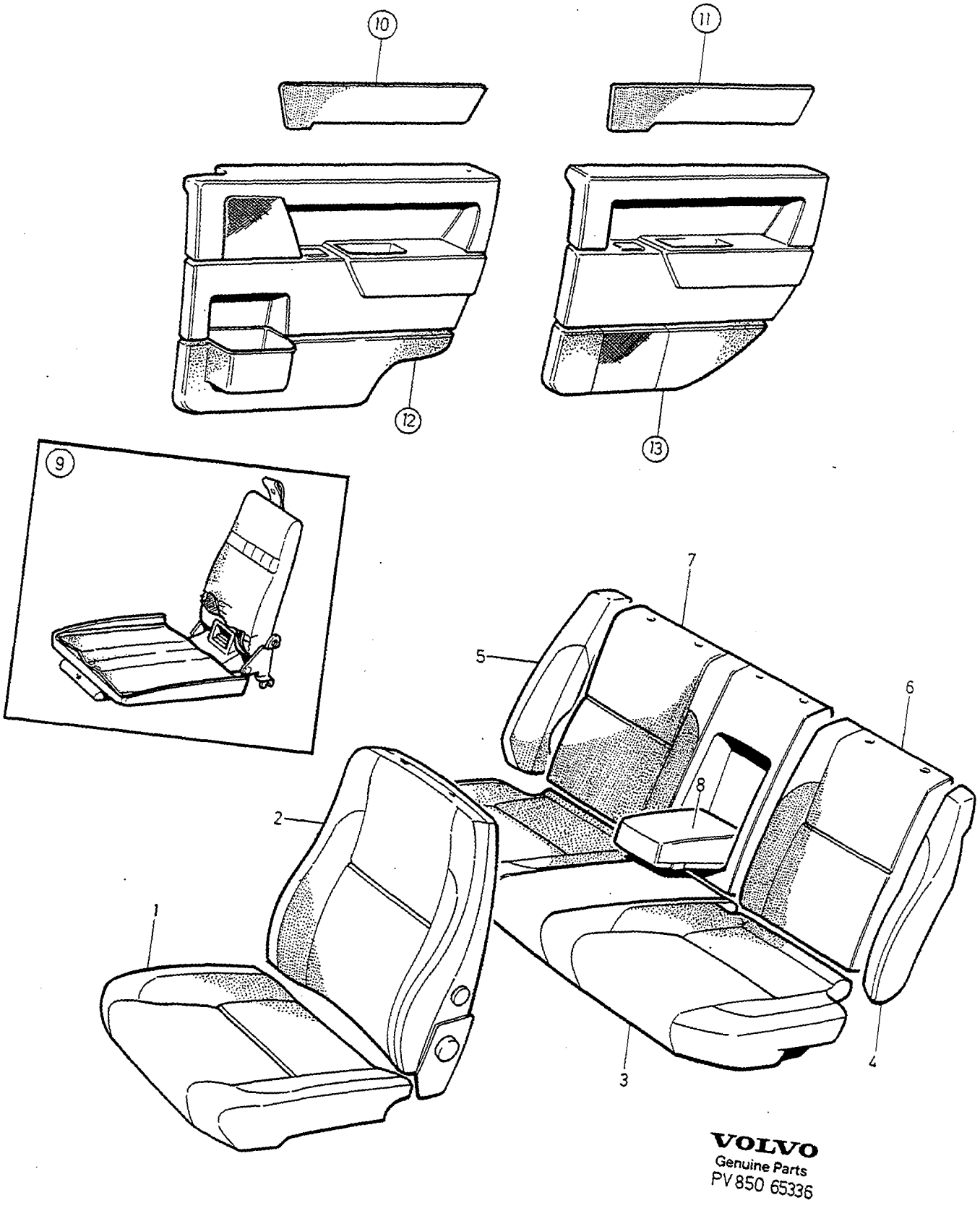

VOLVO
Genuine Parts
PV 850 65336

A	CODE 3330
B	CODE 3350
C	CODE 3370
D	
E	

INTERIOR TRIM — INREDNING

Group / Grupp 85

Page / Sida 885

4 DRS.

Fig	Part No. / Artikelnummer	Quantity / Antal A	B	C	D	E	PS	Description	Benämning	Notes / Anmärkning	SR
1	9420099-5	2	-	-	-	-		Upholstery blue	Klädsel blå		5
	9420100-1	-	2	-	-	-		Upholstery beige	Klädsel beige		5
	9420098-7	-	-	2	-	-		Upholstery grey	Klädsel grå		5
2	9406419-3	2	-	-	-	-		Upholstery	Klädsel		5
	9406421-9	-	2	-	-	-		Upholstery	Klädsel		5
	9406417-7	-	-	2	-	-		Upholstery	Klädsel		5
3	9420102-7	1	-	-	-	-		Upholstery	Klädsel		5
	9420103-5	-	1	-	-	-		Upholstery	Klädsel		5
	9420101-9	-	-	1	-	-		Upholstery	Klädsel		5
4	9407337-6	1	-	-	-	-		Upholstery, l.h.	Klädsel, v		5
	9407339-2	-	1	-	-	-		Upholstery, l.h.	Klädsel, v		5
	9407335-0	-	-	1	-	-		Upholstery, l.h.	Klädsel, v		5
5	9407343-4	1	-	-	-	-		Upholstery, r.h.	Klädsel, h		5
	9407345-9	-	1	-	-	-		Upholstery, r.h.	Klädsel, h		5
	9407341-8	-	-	1	-	-		Upholstery, r.h.	Klädsel, h		5
6	9407322-8	1	-	-	-	-		Upholstery, l.h.	Klädsel, v		5
	9407324-4	-	1	-	-	-		Upholstery, l.h.	Klädsel, v		5
	9407320-2	-	-	1	-	-		Upholstery, l.h.	Klädsel, v		5
7	9407329-3	1	-	-	-	-		Upholstery, r.h.	Klädsel, h		5
	9407333-5	-	1	-	-	-		Upholstery, r.h.	Klädsel, h		5
	9407326-9	-	-	1	-	-		Upholstery, r.h.	Klädsel, h		5
8	9407330-1	1	-	-	-	-		Upholstery	Klädsel		5
	9407334-3	-	1	-	-	-		Upholstery	Klädsel		5
	9407327-7	-	-	1	-	-		Upholstery	Klädsel		5
9		-	-	-	-	-		Child cushion •SEE 85•935	Barnkudde •SEE 85•935		
10		-	-	-	-	-		Cover panel front •SEE 85•925	Täckpanel främre •SEE 85•925		
11		-	-	-	-	-		Cover panel rear •SEE 85•925	Täckpanel bakre •SEE 85•925		
12		-	-	-	-	-		Door panel front •SEE 85•949	Dörrpanel främre •SEE 85•949	1)	
		-	-	-	-	-		Door panel front •SEE 85•953	Dörrpanel främre •SEE 85•953	2)	
13		-	-	-	-	-		Door panel rear •SEE 85•959	Dörrpanel bakre •SEE 85•959	1)	
		-	-	-	-	-		Door panel rear •SEE 85•963	Dörrpanel bakre •SEE 85•963	2)	

1) 4 DRS CH-30699.
2) 4 DRS CH 30700-.

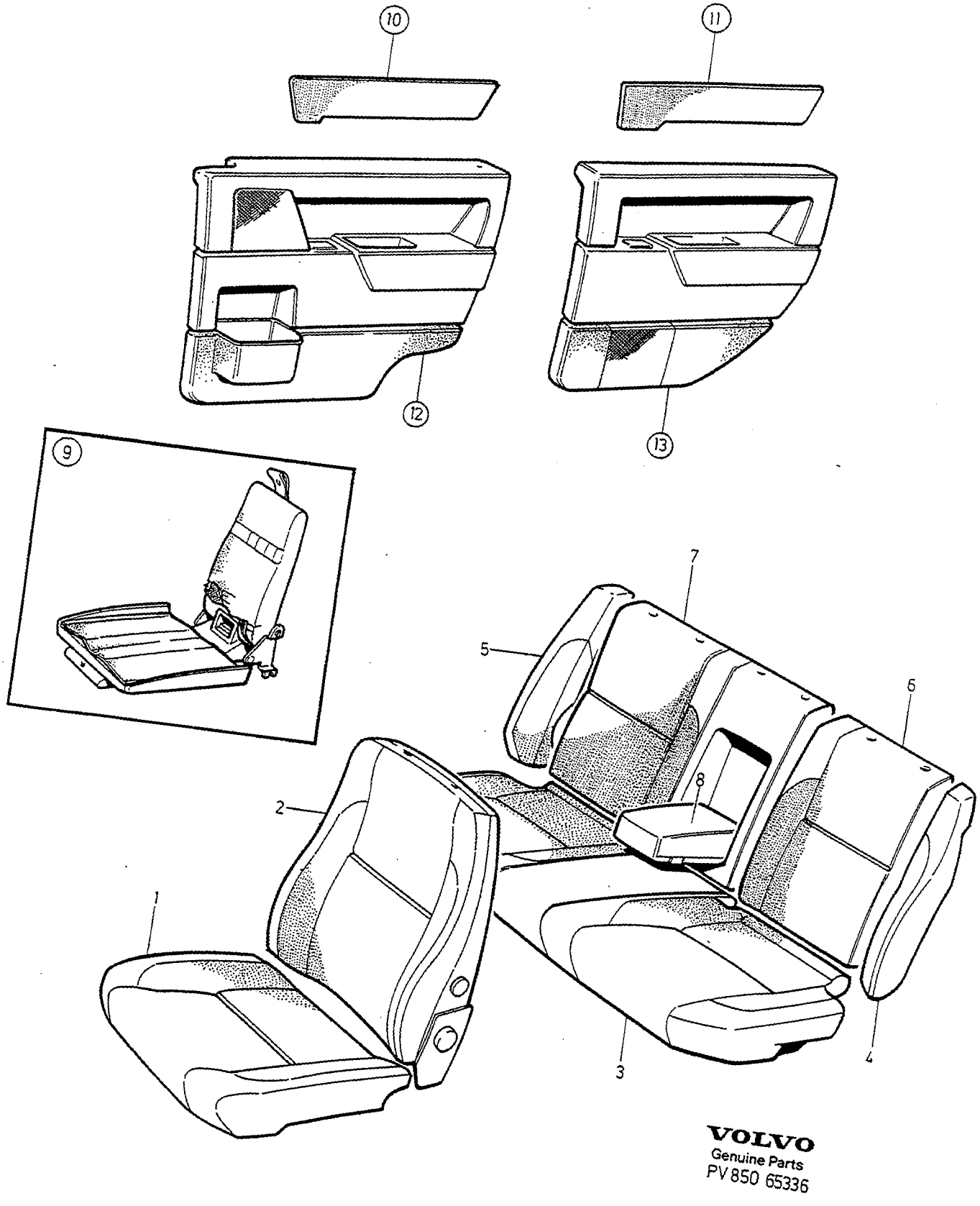

VOLVO
Genuine Parts
PV 850 65336

A	CODE 3430
B	CODE 3450
C	CODE 3470,3471
D	CODE 3480
E	

INTERIOR TRIM — INREDNING

Group / Grupp: 85

Page / Sida: 887

4 DRS

Fig	Part No. Artikelnummer	Quantity / Antal A	B	C	D	E	PS	Description	Benämning	Notes Anmärkning	SR
1	9414555-4	2	-	-	-	-		Upholstery blue	Klädsel blå		5
	9414557-0	-	2	-	-	-		Upholstery beige	Klädsel beige		5
	9414553-9	-	-	2	-	-		Upholstery grey	Klädsel grå		5
	9167171-9	-	-	-	2	-		Upholstery light grey	Klädsel ljusgrå		5
2	9414582-8	2	-	-	-	-		Upholstery	Klädsel		5
	9414584-4	-	2	-	-	-		Upholstery	Klädsel		5
	9414580-2	-	-	2	-	-		Upholstery	Klädsel		5
	9167172-7	-	-	-	2	-		Upholstery	Klädsel		5
3	9414480-5	1	-	-	-	-		Upholstery	Klädsel		5
	9414482-1	-	1	-	-	-		Upholstery	Klädsel		5
	9414478-9	-	-	1	-	-		Upholstery	Klädsel		5
	9167117-2	-	-	-	1	-		Upholstery	Klädsel		5
4	9414501-8	1	-	-	-	-		Upholstery, l.h.	Klädsel, v		5
	9414503-4	-	1	-	-	-		Upholstery, l.h.	Klädsel, v		5
	9414499-5	-	-	1	-	-		Upholstery, l.h.	Klädsel, v		5
	9167120-6	-	-	-	1	-		Upholstery, l.h.	Klädsel, v		5
5	9414507-5	1	-	-	-	-		Upholstery, r.h.	Klädsel, h		5
	9414509-1	-	1	-	-	-		Upholstery, r.h.	Klädsel, h		5
	9414505-9	-	-	1	-	-		Upholstery, r.h.	Klädsel, h		5
	9167121-4	-	-	-	1	-		Upholstery, r.h.	Klädsel, h		5
6	9414490-4	1	-	-	-	-		Upholstery, l.h.	Klädsel, v		5
	9414492-0	-	1	-	-	-		Upholstery, l.h.	Klädsel, v		5
	9414488-8	-	-	1	-	-		Upholstery, l.h.	Klädsel, v		5
	9167118-0	-	-	-	1	-		Upholstery, l.h.	Klädsel, v		5
7	9414496-1	1	-	-	-	-		Upholstery, r.h.	Klädsel, h	-1996	5
	9414498-7	-	1	-	-	-		Upholstery, r.h.	Klädsel, h	-1996	5
	9414494-6	-	-	1	-	-		Upholstery, r.h.	Klädsel, h	-1996	5
	9167119-8	-	-	-	1	-		Upholstery, r.h.	Klädsel, h	-1996	5
☆	9188680-4	1	-	-	-	-		Upholstery, r.h.	Klädsel, h	1997-	5
☆	9188681-2	-	1	-	-	-		Upholstery, r.h.	Klädsel, h	1997-	5
	9188679-6	-	-	1	-	-		Upholstery, r.h.	Klädsel, h	1997-	5
	9188678-8	-	-	-	1	-		Upholstery, r.h.	Klädsel, h	1997-	5
8	9414444-1	1	-	-	-	-		Upholstery	Klädsel		5
	9414446-6	-	1	-	-	-		Upholstery	Klädsel		5
	9414442-5	-	-	1	-	-		Upholstery	Klädsel		5
	9167125-5	-	-	-	1	-		Upholstery	Klädsel		5
9		-	-	-	-	-		Child cushion •SEE 85•935	Barnkudde •SEE 85•935		
10		-	-	-	-	-		Cover panel front •SEE 85•925	Täckpanel främre •SEE 85•925		
11		-	-	-	-	-		Cover panel rear •SEE 85•925	Täckpanel bakre •SEE 85•925		
12		-	-	-	-	-		Door panel front •SEE 85•953	Dörrpanel främre •SEE 85•953		
13		-	-	-	-	-		Door panel rear •SEE 85•963	Dörrpanel bakre •SEE 85•963		

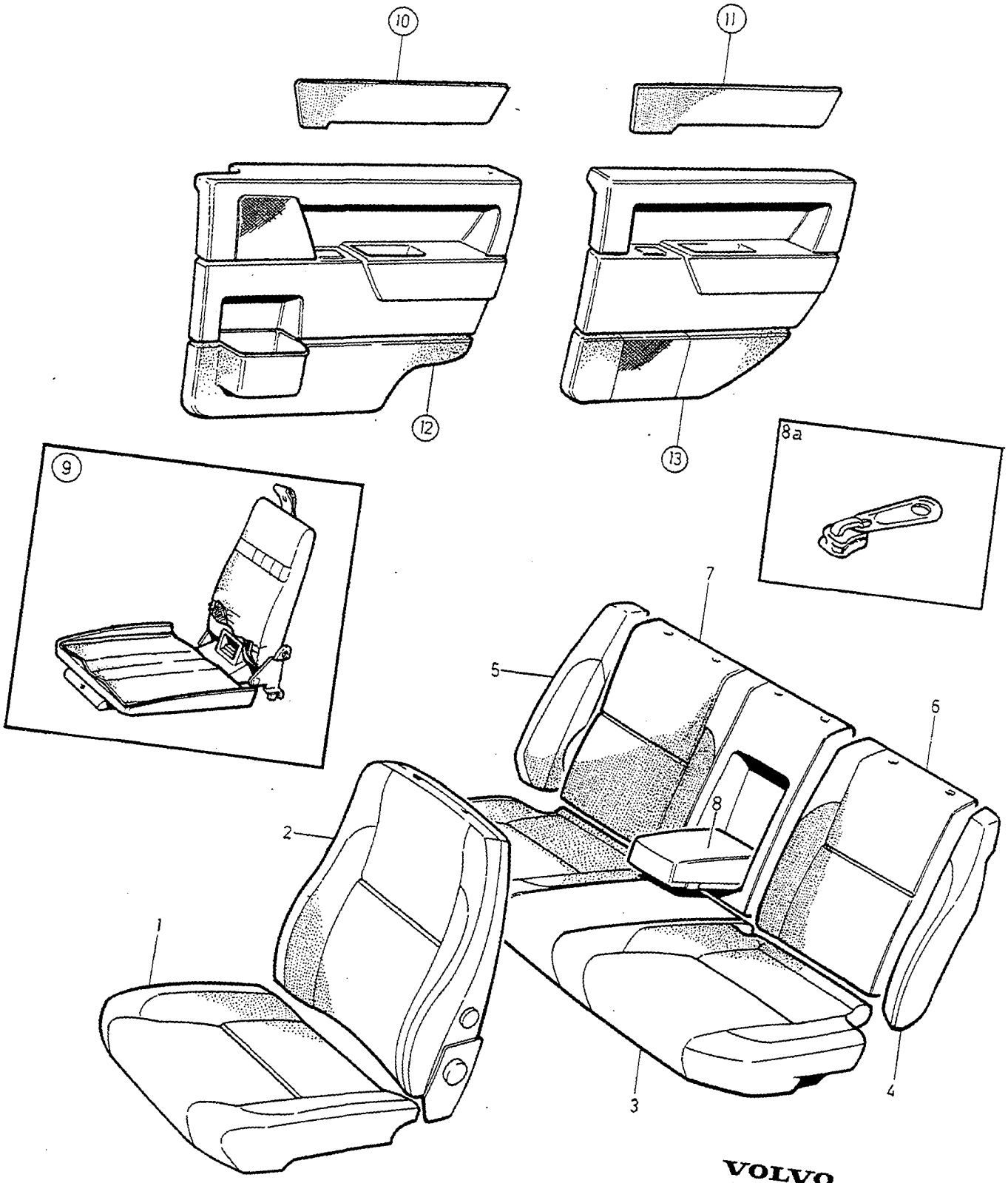

VOLVO
Genuine Parts
PV850 69669

A	CODE 3530
B	CODE 3550
C	CODE 3570,3571
D	
E	

INTERIOR TRIM — INREDNING

Group / Grupp 85

Page / Sida 889

4 DRS.

Fig	Part No. Artikelnummer	Quantity / Antal A	B	C	D	E	PS	Description	Benämning	Notes Anmärkning	SR
1	9409437-2	2	-	-	-	-		Upholstery blue	Klädsel blå	(9405415)	5
	9409439-8	-	2	-	-	-		Upholstery beige	Klädsel beige	(9405418)	5
	9409435-6	-	-	2	-	-		Upholstery grey	Klädsel grå	(9405412)	5
2	9405453-3	2	-	-	-	-		Upholstery	Klädsel	1)	5
	9405455-8	-	2	-	-	-		Upholstery	Klädsel	1)	5
	9405451-7	-	-	2	-	-		Upholstery	Klädsel	1)	5
	9409054-5	2	-	-	-	-		Upholstery	Klädsel	2) -1994	5
	9409057-8	-	2	-	-	-		Upholstery	Klädsel	2) -1994	5
	9409051-1	-	-	2	-	-		Upholstery	Klädsel	2) -1994	5
	9414170-2	2	-	-	-	-		Upholstery	Klädsel	1995-	5
	9414171-0	-	2	-	-	-		Upholstery	Klädsel	1995-	5
	9414169-4	-	-	2	-	-		Upholstery	Klädsel	1995-	5
3	9409391-1	1	-	-	-	-		Upholstery	Klädsel	(9405518)	5
	9409392-9	-	1	-	-	-		Upholstery	Klädsel	(9405520)	5
	9409390-3	-	-	1	-	-		Upholstery	Klädsel	(9405516)	5
4	9409407-5	1	-	-	-	-		Upholstery, l.h.	Klädsel, v	(9405578)	5
	9409409-1	-	1	-	-	-		Upholstery, l.h.	Klädsel, v	(9405580)	5
	9409405-9	-	-	1	-	-		Upholstery, l.h.	Klädsel, v	(9405576)	5
5	9409413-3	1	-	-	-	-		Upholstery, r.h.	Klädsel, h	(9405584)	5
	9409415-8	-	1	-	-	-		Upholstery	Klädsel	(9405586)	5
	9409411-7	-	-	1	-	-		Upholstery, r.h.	Klädsel, h	(9405582)	5
6	9409402-6	1	-	-	-	-		Upholstery, l.h.	Klädsel, v	(9405564)	5
	9409404-2	-	1	-	-	-		Upholstery, l.h.	Klädsel, v	(9405566)	5
	9409400-0	-	-	1	-	-		Upholstery, l.h.	Klädsel, v	(9405562)	5
7	9409394-5	1	-	-	-	-		Upholstery, r.h.	Klädsel, h	-1996 (9405571)	5
	9409395-2	-	1	-	-	-		Upholstery, r.h.	Klädsel, h	-1996 (9405574)	5
	9409393-7	-	-	1	-	-		Upholstery, r.h.	Klädsel, h	-1996 (9405568)	5
☆	9188668-9	1	-	-	-	-		Upholstery, r.h.	Klädsel, h	1997-	5
	9188669-7	-	1	-	-	-		Upholstery, r.h.	Klädsel, h	1997-	5
☆	9188667-1	-	-	1	-	-		Upholstery, r.h.	Klädsel, h	1997-	5
8	9409397-8	1	-	-	-	-		Upholstery	Klädsel	(9405572)	5
	9409398-6	-	1	-	-	-		Upholstery	Klädsel	(9405575)	5
	9409396-0	-	-	1	-	-		Upholstery	Klädsel	(9405569)	5
8a	3533976-1	1	1	1	-	-		Slider	Dragsko		3
9		-	-	-	-	-		Child cushion •SEE 85•935	Barnkudde •SEE 85•935		
10		-	-	-	-	-		Cover panel front •SEE 85•925	Täckpanel främre •SEE 85•925		
11		-	-	-	-	-		Cover panel rear •SEE 85•925	Täckpanel bakre •SEE 85•925		
12		-	-	-	-	-		Door panel front •SEE 85•949	Dörrpanel främre •SEE 85•949	1)	
		-	-	-	-	-		Door panel front •SEE 85•953	Dörrpanel främre •SEE 85•953	2)	
13		-	-	-	-	-		Door panel rear •SEE 85•959	Dörrpanel bakre •SEE 85•959	1)	
		-	-	-	-	-		Door panel rear •SEE 85•963	Dörrpanel bakre •SEE 85•963	2)	

1) 4DRS CH-30699.
2) 4DRS CH 30700-.

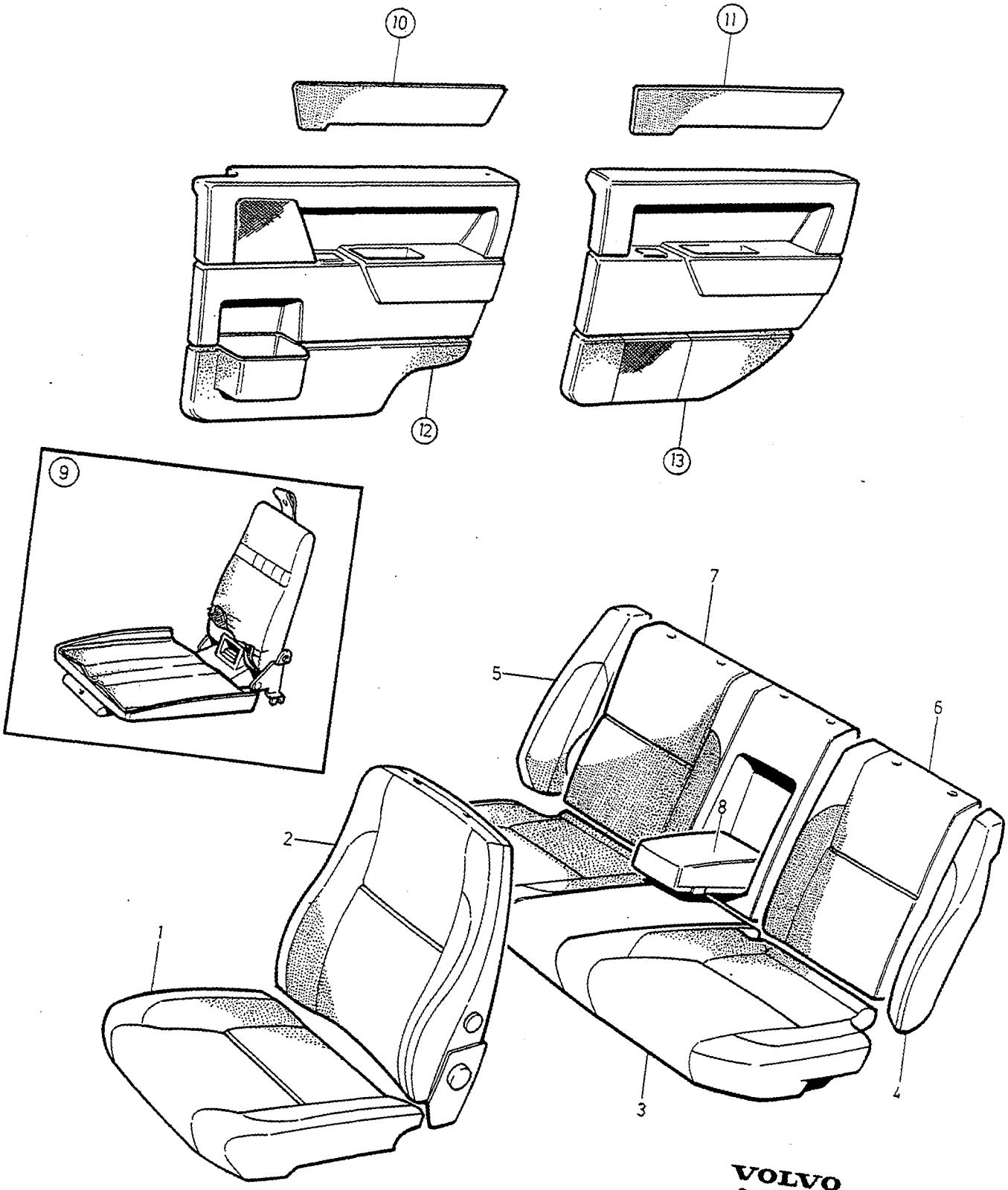

VOLVO
Genuine Parts
PV 850 65336

A	CODE 3630
B	CODE 3650
C	CODE 3670,3671
D	
E	

INTERIOR TRIM — INREDNING

4 DRS.

Group / Grupp 85

Page / Sida 891

Fig	Part No. Artikelnummer	Quantity / Antal A	B	C	D	E	PS	Description	Benämning	Notes Anmärkning	SR
1	9412695-0	2	-	-	-	-		Upholstery blue	Klädsel blå		5
	9412696-8	-	2	-	-	-		Upholstery beige	Klädsel beige		5
	9412694-3	-	-	2	-	-		Upholstery grey	Klädsel grå		5
2	9412698-4	2	-	-	-	-		Upholstery	Klädsel		5
	9412699-2	-	2	-	-	-		Upholstery	Klädsel		5
	9412697-6	-	-	2	-	-		Upholstery	Klädsel		5
3	9412701-6	1	-	-	-	-		Upholstery	Klädsel		5
	9412702-4	-	1	-	-	-		Upholstery	Klädsel		5
	9412700-8	-	-	1	-	-		Upholstery	Klädsel		5
4	9412665-3	1	-	-	-	-		Upholstery, l.h.	Klädsel, v		5
	9412667-9	-	1	-	-	-		Upholstery, l.h.	Klädsel, v		5
	9412663-8	-	-	1	-	-		Upholstery, l.h.	Klädsel, v		5
5	9412670-3	1	-	-	-	-		Upholstery, r.h.	Klädsel, h		5
	9412671-1	-	1	-	-	-		Upholstery, r.h.	Klädsel, h		5
	9412669-5	-	-	1	-	-		Upholstery, r.h.	Klädsel, h		5
6	9412704-0	1	-	-	-	-		Upholstery, l.h.	Klädsel, v		5
	9412705-7	-	1	-	-	-		Upholstery, l.h.	Klädsel, v		5
	9412703-2	-	-	1	-	-		Upholstery, l.h.	Klädsel, v		5
7	9412707-3	1	-	-	-	-		Upholstery, r.h.	Klädsel, h	-1996	5
	9412708-1	-	1	-	-	-		Upholstery, r.h.	Klädsel, h	-1996	5
	9412706-5	-	-	1	-	-		Upholstery, r.h.	Klädsel, h	-1996	5
	9188676-2	1	-	-	-	-		Upholstery, r.h.	Klädsel, h	1997-	5
	9188676-2	-	1	-	-	-		Upholstery, r.h.	Klädsel, h	1997-	5
	9188675-4	-	-	1	-	-		Upholstery, r.h.	Klädsel, h	1997-	5
8	9412710-7	1	-	-	-	-		Upholstery	Klädsel		5
	9412711-5	-	1	-	-	-		Upholstery	Klädsel		5
	9412709-9	-	-	1	-	-		Upholstery	Klädsel		5
9		-	-	-	-	-		Child cushion •SEE 85•935	Barnkudde •SEE 85•935		
10		-	-	-	-	-		Cover panel front •SEE 85•925	Täckpanel främre •SEE 85•925		
11		-	-	-	-	-		Cover panel rear •SEE 85•925	Täckpanel bakre •SEE 85•925		
12		-	-	-	-	-		Door panel front •SEE 85•953	Dörrpanel främre •SEE 85•953		
13		-	-	-	-	-		Door panel rear •SEE 85•963	Dörrpanel bakre •SEE 85•963		

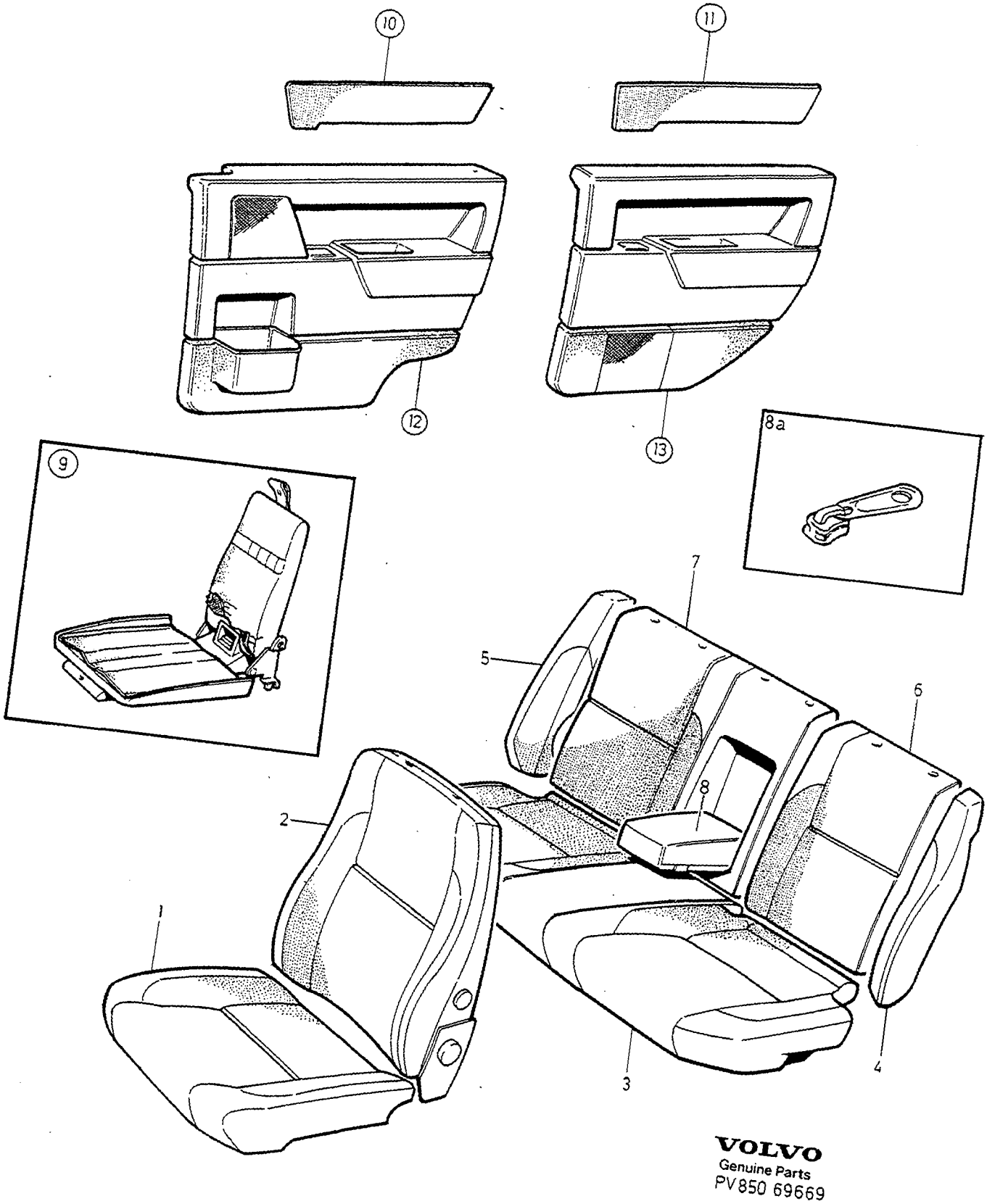

VOLVO
Genuine Parts
PV850 69669

A	CODE 3730
B	CODE 3750
C	CODE 3770,3771
D	
E	

INTERIOR TRIM — INREDNING

4 DRS.

Group / Grupp 85

Page / Sida 893

Fig	Part No. / Artikelnummer	Quantity / Antal A	B	C	D	E	PS	Description	Benämning	Notes / Anmärkning	SR
1	9408711-1	2	-	-	-	-		Upholstery blue	Klädsel blå		5
	9408713-7	-	2	-	-	-		Upholstery beige	Klädsel beige		5
	9408709-5	-	-	2	-	-		Upholstery grey	Klädsel grå		5
2	9408732-7	2	-	-	-	-		Upholstery	Klädsel	-1994	5
	9408734-3	-	2	-	-	-		Upholstery	Klädsel	-1994	5
	9408730-1	-	-	2	-	-		Upholstery	Klädsel	-1994	5
	9414173-6	2	-	-	-	-		Upholstery	Klädsel	1995-	5
	9414174-4	-	2	-	-	-		Upholstery	Klädsel	1995-	5
	9414172-8	-	-	2	-	-		Upholstery	Klädsel	1995-	5
3	9408789-7	1	-	-	-	-		Upholstery	Klädsel		5
	9408791-3	-	1	-	-	-		Upholstery	Klädsel		5
	9408787-1	-	-	1	-	-		Upholstery	Klädsel		5
4	9408777-2	1	-	-	-	-		Upholstery	Klädsel		5
	9408779-8	-	1	-	-	-		Upholstery	Klädsel		5
	9408775-6	-	-	1	-	-		Upholstery	Klädsel		5
5	9408783-0	1	-	-	-	-		Upholstery	Klädsel		5
	9408785-5	-	1	-	-	-		Upholstery	Klädsel		5
	9408781-4	-	-	1	-	-		Upholstery	Klädsel		5
6	9408766-5	1	-	-	-	-		Upholstery, l.h.	Klädsel, v		5
	9408768-1	-	1	-	-	-		Upholstery, l.h.	Klädsel, v		5
	9408764-0	-	-	1	-	-		Upholstery, l.h.	Klädsel, v		5
7	9408772-3	1	-	-	-	-		Upholstery, r.h.	Klädsel, h	-1996	5
	9408774-9	-	1	-	-	-		Upholstery, r.h.	Klädsel, h	-1996	5
	9408770-7	-	-	1	-	-		Upholstery, r.h.	Klädsel, h	-1996	5
☆	9188665-5	1	-	-	-	-		Upholstery, r.h.	Klädsel, h	1997-	5
	9188666-3	-	1	-	-	-		Upholstery, r.h.	Klädsel, h	1997-	5
☆	9188664-8	-	-	1	-	-		Upholstery, r.h.	Klädsel, h	1997-	5
8	9410784-4	1	-	-	-	-		Upholstery	Klädsel		5
	9410785-1	-	1	-	-	-		Upholstery	Klädsel		5
	9410783-6	-	-	1	-	-		Upholstery	Klädsel		5
8a	3533976-1	1	1	1	-	-		Slider	Dragsko		3
9		-	-	-	-	-		Child cushion •SEE 85•935	Barnkudde •SEE 85•935		
10		-	-	-	-	-		Cover panel front •SEE 85•925	Täckpanel främre •SEE 85•925		
11		-	-	-	-	-		Cover panel rear •SEE 85•925	Täckpanel bakre •SEE 85•925		
12		-	-	-	-	-		Door panel front •SEE 85•953	Dörrpanel främre •SEE 85•953		
13		-	-	-	-	-		Door panel rear •SEE 85•963	Dörrpanel bakre •SEE 85•963		

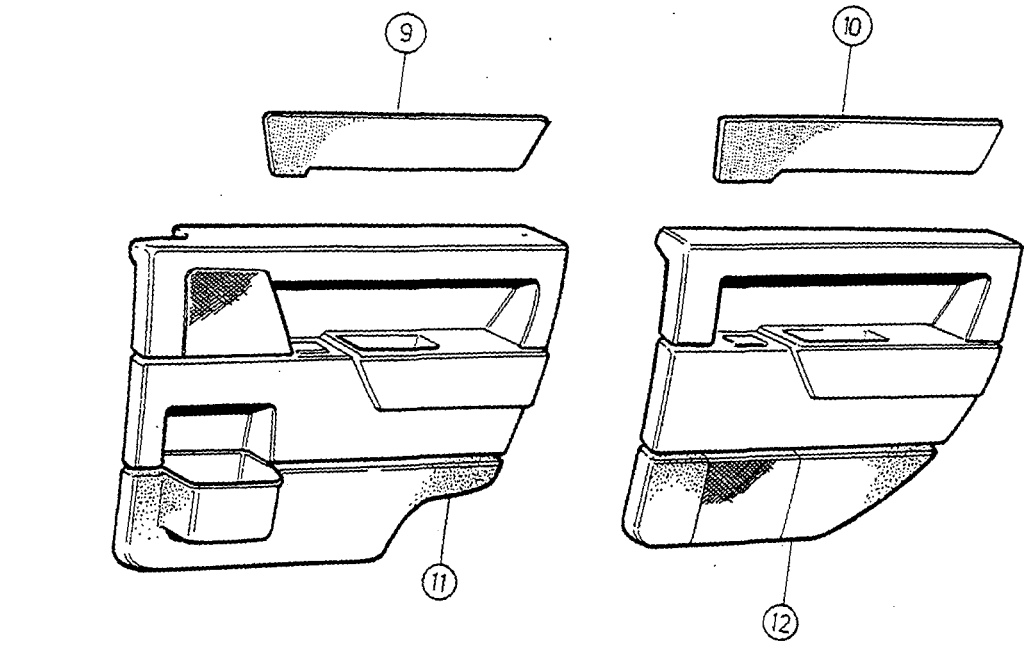

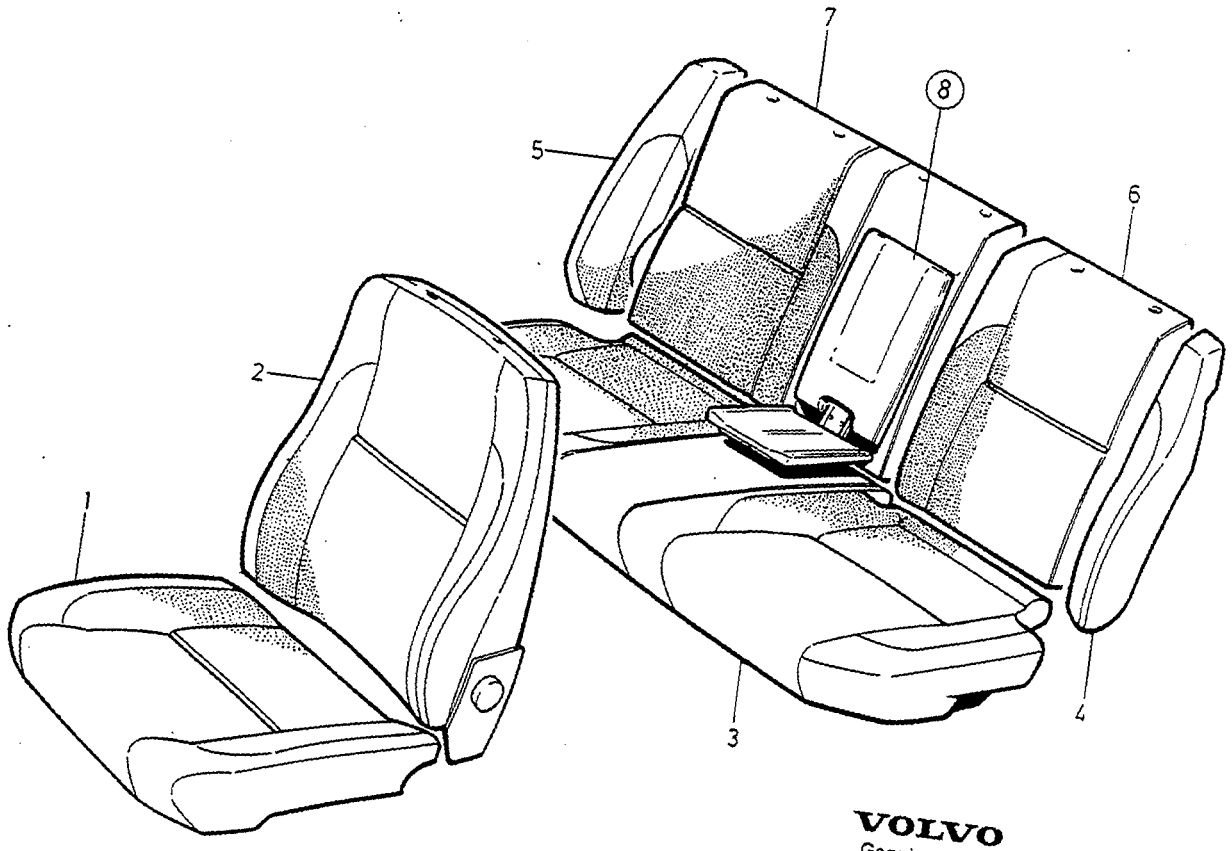

VOLVO
Genuine Parts
PV 880 65586

A	CODE 3871	INTERIOR TRIM INREDNING	Group Grupp 85
B			
C			
D			Page Sida 895
E		4 DRS	

Fig	Part No. Artikelnummer	Quantity / Antal A	B	C	D	E	PS	Description	Benämning	Notes Anmärkning	SR
1	9415324-4	2	-	-	-	-		Upholstery	Klädsel		5
2	9415325-1	2	-	-	-	-		Upholstery	Klädsel		5
3	9415326-9	1	-	-	-	-		Upholstery	Klädsel		5
4	9415329-3	1	-	-	-	-		Upholstery, l.h.	Klädsel, v		5
5	9415330-1	1	-	-	-	-		Upholstery, r.h.	Klädsel, h		5
6	9415327-7	1	-	-	-	-		Upholstery, l.h.	Klädsel, v		5
7	9415328-5	1	-	-	-	-		Upholstery, r.h.	Klädsel, h		5
8		-	-	-	-	-		Child cushion •SEE 85•935	Barnkudde •SEE 85•935		
9		-	-	-	-	-		Cover panel front •SEE 85•925	Täckpanel främre •SEE 85•925		
10		-	-	-	-	-		Cover panel rear •SEE 85•925	Täckpanel bakre •SEE 85•925		
11		-	-	-	-	-		Door panel front •SEE 85•953	Dörrpanel främre •SEE 85•953		
12		-	-	-	-	-		Door panel rear •SEE 85•963	Dörrpanel bakre •SEE 85•963		

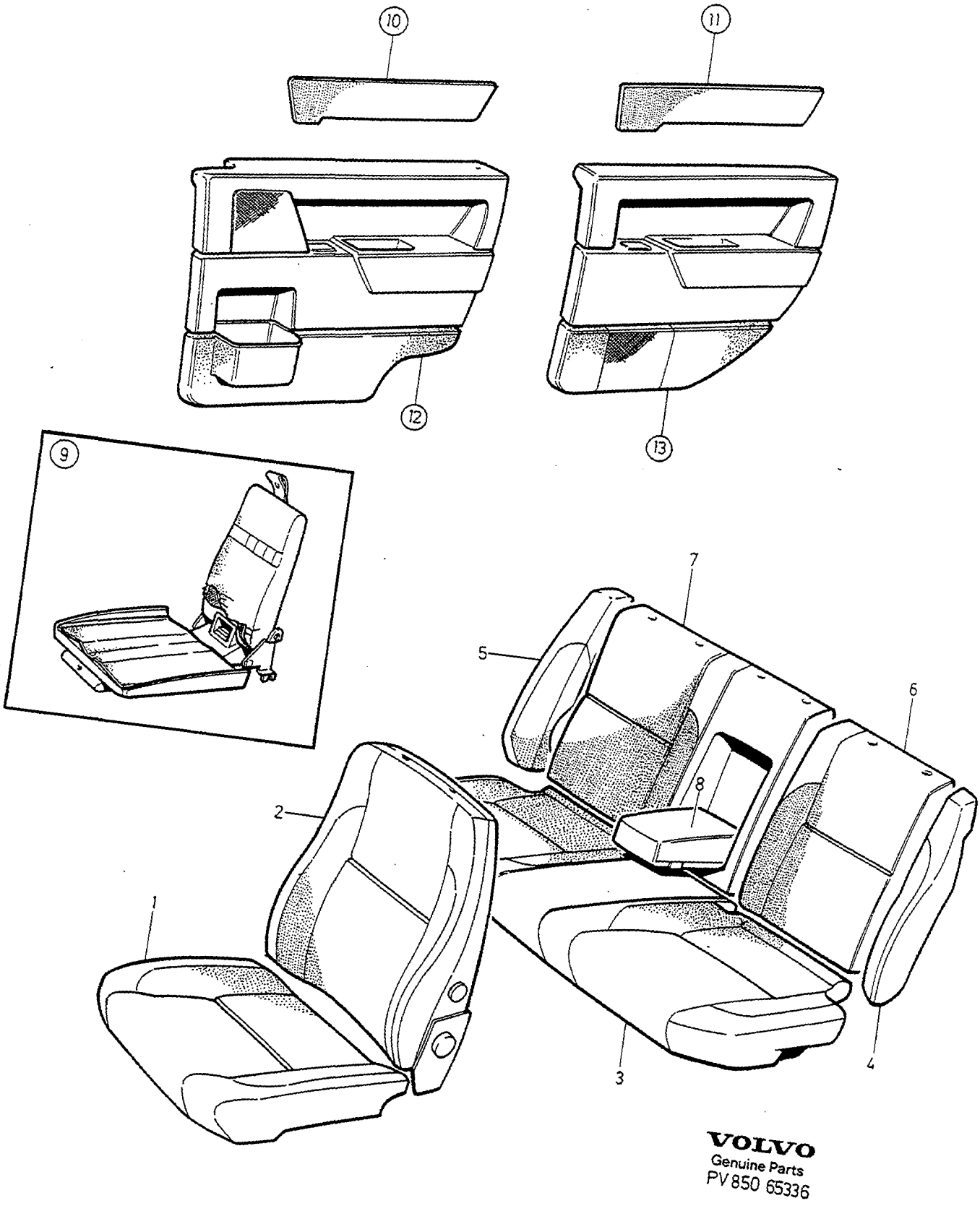

VOLVO
Genuine Parts
PV 850 65336

A	CODE 3865	INTERIOR TRIM INREDNING	Group Grupp 85
B	CODE 3875		
C			Page Sida 897
D			
E		4DRS	

Fig	Part No. Artikelnummer	Quantity / Antal A	B	C	D	E	PS	Description	Benämning	Notes Anmärkning	SR
1	9420954-1	2	-	-	-	-		Upholstery light beige	Klädsel ljusbeige		5
	9420955-8	-	2	-	-	-		Upholstery dark grey	Klädsel mörkgrå		5
2	9420962-4	2	-	-	-	-		Upholstery	Klädsel		5
	9420963-2	-	2	-	-	-		Upholstery	Klädsel		5
3	9420956-6	1	-	-	-	-		Upholstery	Klädsel		5
	9420957-4	-	1	-	-	-		Upholstery	Klädsel		5
4	9420938-4	1	-	-	-	-		Upholstery, l.h.	Klädsel, v		5
	9420939-2	-	1	-	-	-		Upholstery, l.h.	Klädsel, v		5
5	9420940-0	1	-	-	-	-		Upholstery, r.h.	Klädsel, h		5
	9420941-8	-	1	-	-	-		Upholstery, r.h.	Klädsel, h		5
6	9420946-7	1	-	-	-	-		Upholstery, l.h.	Klädsel, v		5
	9420947-5	-	1	-	-	-		Upholstery, l.h.	Klädsel, v		5
7	9420948-3	1	-	-	-	-		Upholstery, r.h.	Klädsel, h		5
	9420949-1	-	1	-	-	-		Upholstery, r.h.	Klädsel, h		5
8	9420964-0	1	-	-	-	-		Upholstery	Klädsel		5
	9420966-5	-	1	-	-	-		Upholstery	Klädsel		5
9		-	-	-	-	-		Child cushion •SEE 85•937	Barnkudde •SEE 85•937		
10		-	-	-	-	-		Cover panel front •SEE 85•927	Täckpanel främre •SEE 85•927		
11		-	-	-	-	-		Cover panel rear •SEE 85•929	Täckpanel bakre •SEE 85•929		
12		-	-	-	-	-		Door panel front •SEE 85•953	Dörrpanel främre •SEE 85•953		
13		-	-	-	-	-		Door panel rear •SEE 85•963	Dörrpanel bakre •SEE 85•963		

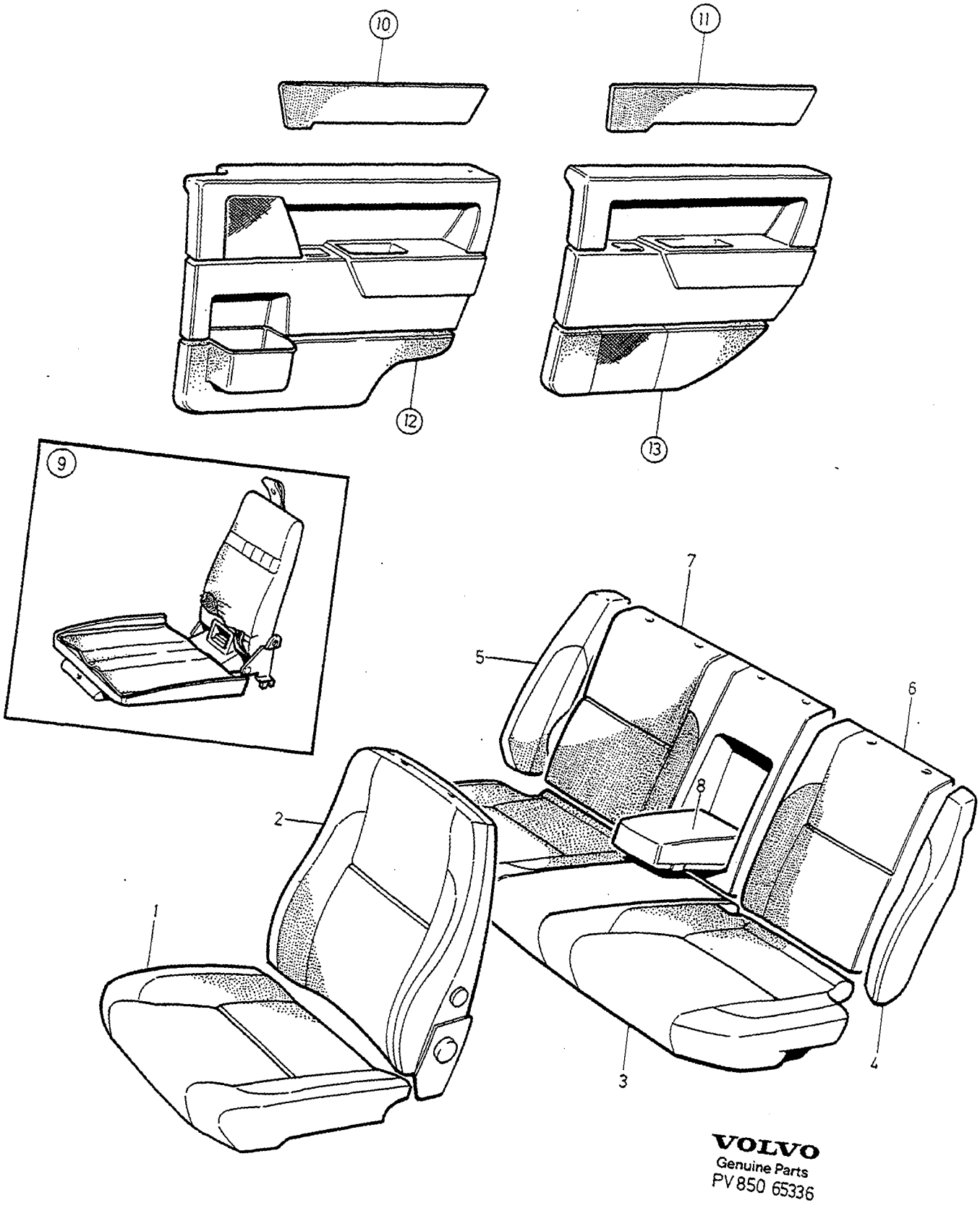

VOLVO
Genuine Parts
PV 850 65336

A	CODE 3930
B	CODE 3950
C	CODE 3970
D	
E	

INTERIOR TRIM — INREDNING

Group / Grupp 85

Page / Sida 899

4DRS -1993.

Fig	Part No. / Artikelnummer	Quantity / Antal A	B	C	D	E	PS	Description	Benämning	Notes / Anmärkning	SR
1	9136022-2	2	-	-	-	-		Upholstery blue	Klädsel blå	(9405423)	5
	9136023-0	-	2	-	-	-		Upholstery beige	Klädsel beige	(9405427)	5
	9136021-4	-	-	2	-	-		Upholstery grey	Klädsel grå	(9405420)	5
2	9405441-8	2	-	-	-	-		Upholstery reinforced	Klädsel förstärkt	1)	5
	9405446-7	-	2	-	-	-		Upholstery reinforced	Klädsel förstärkt	1)	5
	9405436-8	-	-	2	-	-		Upholstery reinforced	Klädsel förstärkt	1)	5
☆	9416327-6	2	-	-	-	-		Upholstery reinforced	Klädsel förstärkt	2) (9409072)	5
	9416328-4	-	2	-	-	-		Upholstery reinforced	Klädsel förstärkt	2) (9409075)	5
	9416326-8	-	-	2	-	-		Upholstery reinforced	Klädsel förstärkt	2) (9409069)	5
3	9409690-6	1	-	-	-	-		Upholstery	Klädsel	(9405512)	5
	9409691-4	-	1	-	-	-		Upholstery	Klädsel	(9405514)	5
	9409689-8	-	-	1	-	-		Upholstery	Klädsel	(9405510)	5
4	9136009-9	1	-	-	-	-		Upholstery	Klädsel	(9405551)	5
	9136010-7	-	1	-	-	-		Upholstery	Klädsel	(9405553)	5
	9136008-1	-	-	1	-	-		Upholstery	Klädsel	(9405549)	5
5	9136012-3	1	-	-	-	-		Upholstery	Klädsel	(9405557)	5
	9136013-1	-	1	-	-	-		Upholstery	Klädsel	(9405559)	5
	9136011-5	-	-	1	-	-		Upholstery	Klädsel	(9405555)	5
6	9136006-5	1	-	-	-	-		Upholstery, l.h.	Klädsel, v	(9405531)	5
	9136007-3	-	1	-	-	-		Upholstery, l.h.	Klädsel, v	(9405536)	5
	9136005-7	-	-	1	-	-		Upholstery, l.h.	Klädsel, v	(9405526)	5
7	9409693-0	1	-	-	-	-		Upholstery, r.h.	Klädsel, h	(9405543)	5
	9409694-8	-	1	-	-	-		Upholstery, r.h.	Klädsel, h	(9405547)	5
	9409692-2	-	-	1	-	-		Upholstery, r.h.	Klädsel, h	(9405539)	5
8	9409696-3	1	-	-	-	-		Upholstery	Klädsel	(9405544)	5
	9409697-1	-	1	-	-	-		Upholstery	Klädsel	(9405548)	5
	9409695-5	-	-	1	-	-		Upholstery	Klädsel	(9405540)	5
9		-	-	-	-	-		Child cushion •SEE 85•935	Barnkudde •SEE 85•935		
10		-	-	-	-	-		Cover panel front •SEE 85•925	Täckpanel främre •SEE 85•925		
11		-	-	-	-	-		Cover panel rear •SEE 85•925	Täckpanel bakre •SEE 85•925		
12		-	-	-	-	-		Door panel front •SEE 85•949	Dörrpanel främre •SEE 85•949	1)	
		-	-	-	-	-		Door panel front •SEE 85•953	Dörrpanel främre •SEE 85•953	2)	
13		-	-	-	-	-		Door panel rear •SEE 85•959	Dörrpanel bakre •SEE 85•959	1)	
		-	-	-	-	-		Door panel rear •SEE 85•963	Dörrpanel bakre •SEE 85•963	2)	

1) 4DRS CH-30699.
2) 4DRS CH 30700-.

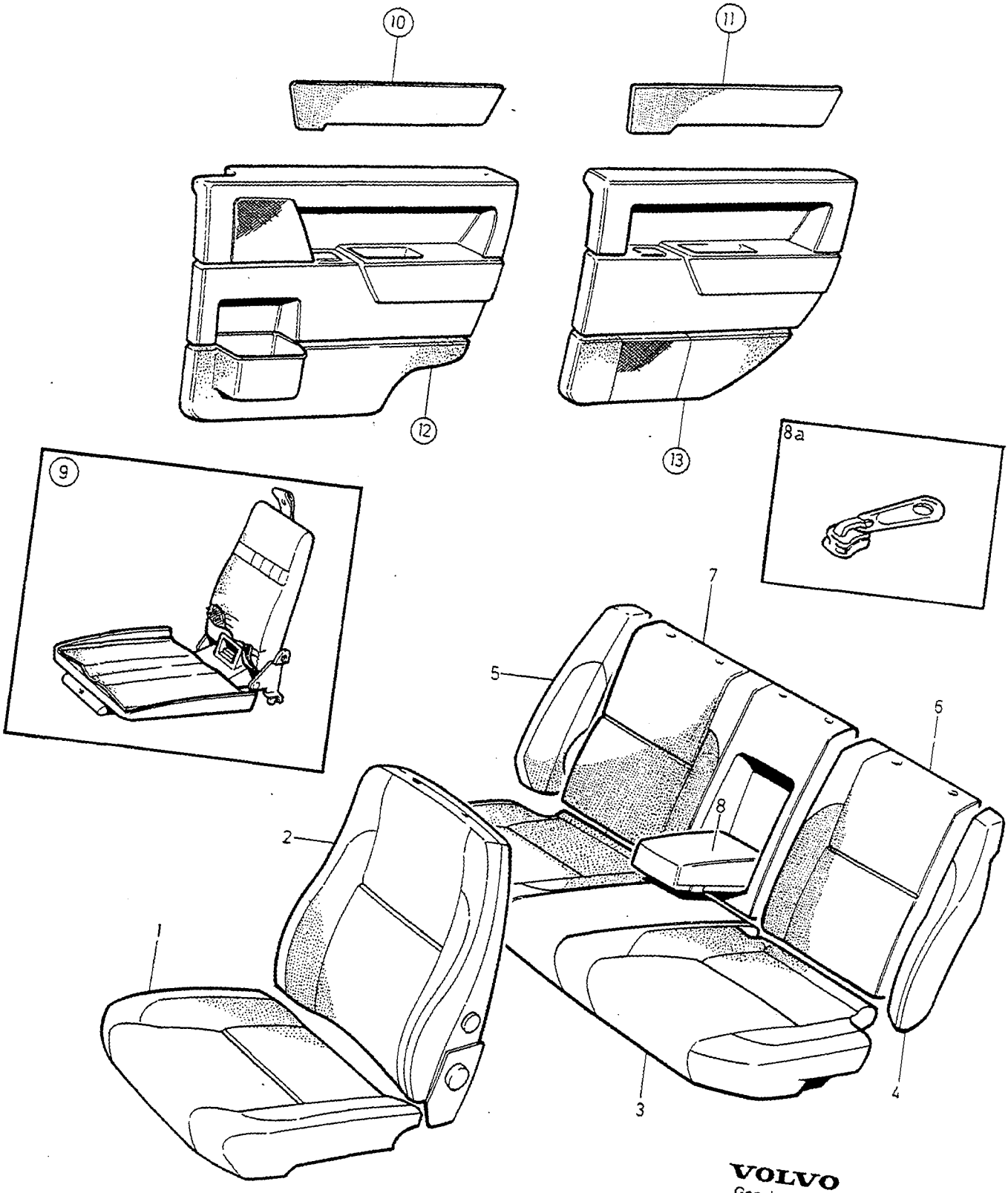

VOLVO
Genuine Parts
PV850 69669

A	CODE 3930
B	CODE 3950
C	CODE 3960
D	CODE 3970,3971
E	CODE 3980

INTERIOR TRIM — INREDNING

Group / Grupp 85

Page / Sida 901

4DRS 1994-.

Fig	Part No. Artikelnummer	Quantity / Antal A	B	C	D	E	PS	Description	Benämning	Notes Anmärkning	SR
1	9410863-6	2	-	-	-	-		Upholstery blue	Klädsel blå		5
	9410865-1	-	2	-	-	-		Upholstery beige	Klädsel beige		5
	9415053-9	-	-	2	-	-		Upholstery light beige	Klädsel ljusbeige		5
	9410861-0	-	-	-	2	-		Upholstery grey	Klädsel grå		5
	9415994-4	-	-	-	-	2		Upholstery light grey	Klädsel ljusgrå		5
☆ 2	9416322-7	2	-	-	-	-		Upholstery reinforced	Klädsel förstärkt		5
	9416323-5	-	2	-	-	-		Upholstery reinforced	Klädsel förstärkt		5
	9416324-3	-	-	2	-	-		Upholstery reinforced	Klädsel förstärkt		5
	9416321-9	-	-	-	2	-		Upholstery reinforced	Klädsel förstärkt		5
	9416325-0	-	-	-	-	2		Upholstery reinforced	Klädsel förstärkt		5
3	9410787-7	1	-	-	-	-		Upholstery	Klädsel		5
	9410788-5	-	1	-	-	-		Upholstery	Klädsel		5
	9415008-3	-	-	1	-	-		Upholstery	Klädsel		5
	9410786-9	-	-	-	1	-		Upholstery	Klädsel		5
	9415997-7	-	-	-	-	1		Upholstery	Klädsel		5
4	9410796-8	1	-	-	-	-		Upholstery, l.h.	Klädsel, v		5
	9410797-6	-	1	-	-	-		Upholstery, l.h.	Klädsel, v		5
	9415012-5	-	-	1	-	-		Upholstery, l.h.	Klädsel, v		5
	9410795-0	-	-	-	1	-		Upholstery, l.h.	Klädsel, v		5
	9416001-7	-	-	-	-	1		Upholstery, l.h.	Klädsel, v		5
5	9410799-2	1	-	-	-	-		Upholstery, r.h.	Klädsel, h		5
	9410800-8	-	1	-	-	-		Upholstery, r.h.	Klädsel, h		5
	9415013-3	-	-	1	-	-		Upholstery, r.h.	Klädsel, h		5
	9410798-4	-	-	-	1	-		Upholstery, r.h.	Klädsel, h		5
	9416002-5	-	-	-	-	1		Upholstery, r.h.	Klädsel, h		5
6	9410790-1	1	-	-	-	-		Upholstery, l.h.	Klädsel, v		5
	9410791-9	-	1	-	-	-		Upholstery, l.h.	Klädsel, v		5
	9415047-1	-	-	1	-	-		Upholstery, l.h.	Klädsel, v		5
	9410789-3	-	-	-	1	-		Upholstery, l.h.	Klädsel, v		5
	9415998-5	-	-	-	-	1		Upholstery, l.h.	Klädsel, v		5
7	9410793-5	1	-	-	-	-		Upholstery, r.h.	Klädsel, h	-1996	5
	9410794-3	-	1	-	-	-		Upholstery, r.h.	Klädsel, h	-1996	5
	9415010-9	-	-	1	-	-		Upholstery, r.h.	Klädsel, h	-1996	5
	9410792-7	-	-	-	1	-		Upholstery, r.h.	Klädsel, h	-1996	5
	9415999-3	-	-	-	-	1		Upholstery, r.h.	Klädsel, h	-1996	5
	9188671-3	1	-	-	-	-		Upholstery, r.h.	Klädsel, h	1997-	5
	9188672-1	-	1	-	-	-		Upholstery, r.h.	Klädsel, h	1997-	5
☆	9188673-9	-	-	1	-	-		Upholstery, r.h.	Klädsel, h	1997-	5
	9188670-5	-	-	-	1	-		Upholstery, r.h.	Klädsel, h	1997-	5
	9188674-7	-	-	-	-	1		Upholstery, r.h.	Klädsel, h	1997-	5
8	9410784-4	1	-	-	-	-		Upholstery	Klädsel		5
	9410785-1	-	1	-	-	-		Upholstery	Klädsel		5
	9415009-1	-	-	1	-	-		Upholstery	Klädsel		5
	9410783-6	-	-	-	1	-		Upholstery	Klädsel		5
	9416004-1	-	-	-	-	1		Upholstery	Klädsel		5
8a	3533976-1	1	1	1	1	1		Slider	Dragsko		3
9		-	-	-	-	-		Child cushion •SEE 85•935	Barnkudde •SEE 85•935		
10		-	-	-	-	-		Cover panel front •SEE 85•925	Täckpanel främre •SEE 85•925		
11		-	-	-	-	-		Cover panel rear •SEE 85•925	Täckpanel bakre •SEE 85•925		
12		-	-	-	-	-		Door panel front •SEE 85•949	Dörrpanel främre •SEE 85•949		
13		-	-	-	-	-		Door panel rear •SEE 85•959	Dörrpanel bakre •SEE 85•959		

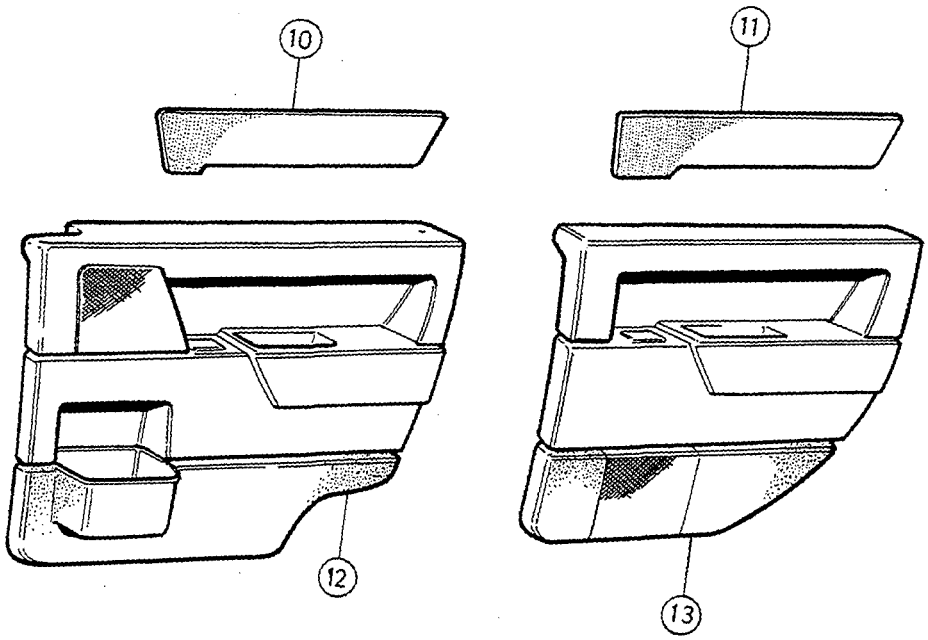

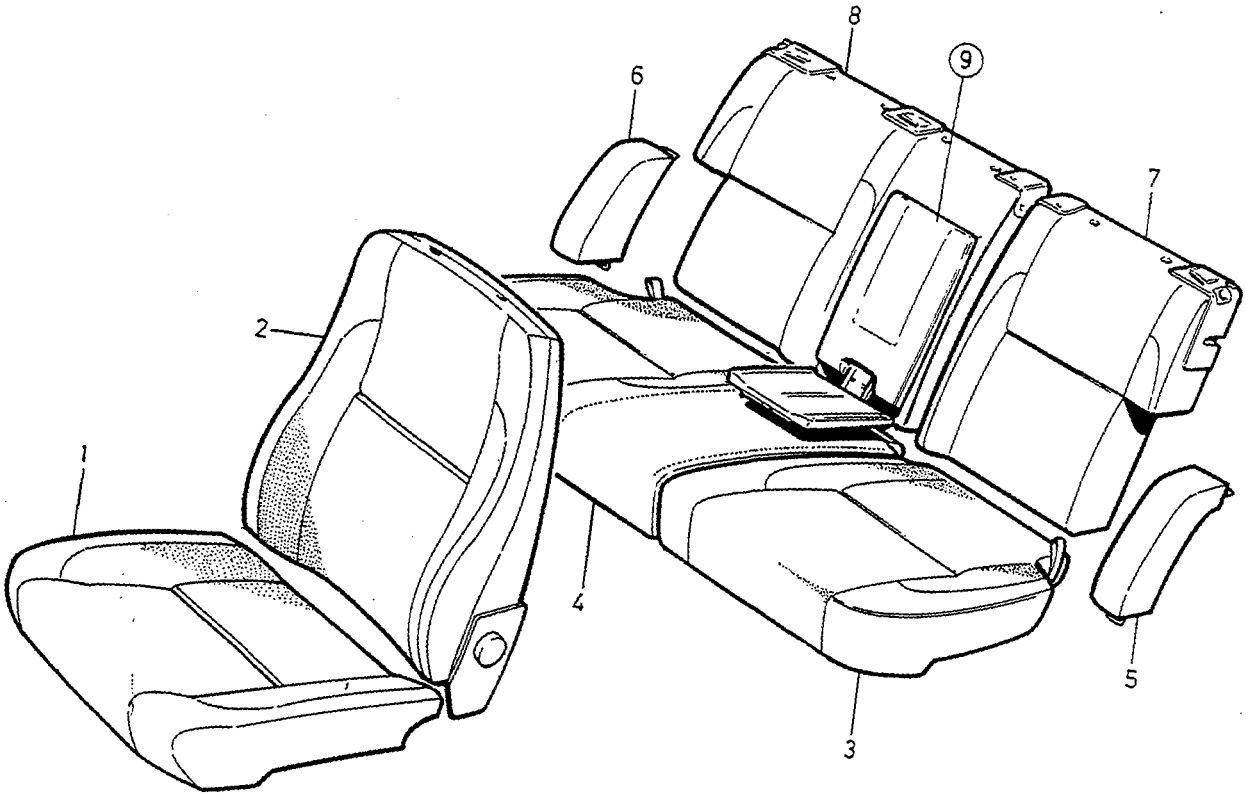

VOLVO
Genuine Parts
PV 880 65587

A	CODE 3150	INTERIOR TRIM INREDNING	Group Grupp 85
B	CODE 3170		
C			Page Sida 903
D			
E		5DRS	

Fig	Part No. Artikelnummer	Quantity / Antal A	B	C	D	E	PS	Description	Benämning	Notes Anmärkning	SR
1	9415618-9	2	-	-	-	-		Upholstery beige	Klädsel beige		6
	9425452-1	-	2	-	-	-		Upholstery grey	Klädsel grå	(9415617)	6
2	9415620-5	2	-	-	-	-		Upholstery	Klädsel		6
	9425454-7	-	2	-	-	-		Upholstery	Klädsel	(9415619)	6
3	9415608-0	1	-	-	-	-		Upholstery, l.h.	Klädsel, v		6
	9415607-2	-	1	-	-	-		Upholstery, l.h.	Klädsel, v		6
4	9415610-6	1	-	-	-	-		Upholstery, r.h.	Klädsel, h		6
	9415609-8	-	1	-	-	-		Upholstery, r.h.	Klädsel, h		6
5	9415596-7	1	-	-	-	-		Upholstery, l.h.	Klädsel, v		6
	9415595-9	-	1	-	-	-		Upholstery, l.h.	Klädsel, v		6
6	9415598-3	1	-	-	-	-		Upholstery, r.h.	Klädsel, h		6
	9415597-5	-	1	-	-	-		Upholstery, r.h.	Klädsel, h		6
7	9415592-6	1	-	-	-	-		Upholstery, l.h.	Klädsel, v		6
	9415591-8	-	1	-	-	-		Upholstery, l.h.	Klädsel, v		6
8	9415594-2	1	-	-	-	-		Upholstery, r.h.	Klädsel, h		6
	9415593-4	-	1	-	-	-		Upholstery, r.h.	Klädsel, h		6
9		-	-	-	-	-		Child cushion •SEE 85•943	Barnkudde •SEE 85•943		
10		-	-	-	-	-		Cover panel front •SEE 85•925	Täckpanel främre •SEE 85•925		
11		-	-	-	-	-		Cover panel rear •SEE 85•925	Täckpanel bakre •SEE 85•925		
12		-	-	-	-	-		Door panel front •SEE 85•953	Dörrpanel främre •SEE 85•953		
13		-	-	-	-	-		Door panel rear •SEE 85•963	Dörrpanel bakre •SEE 85•963		

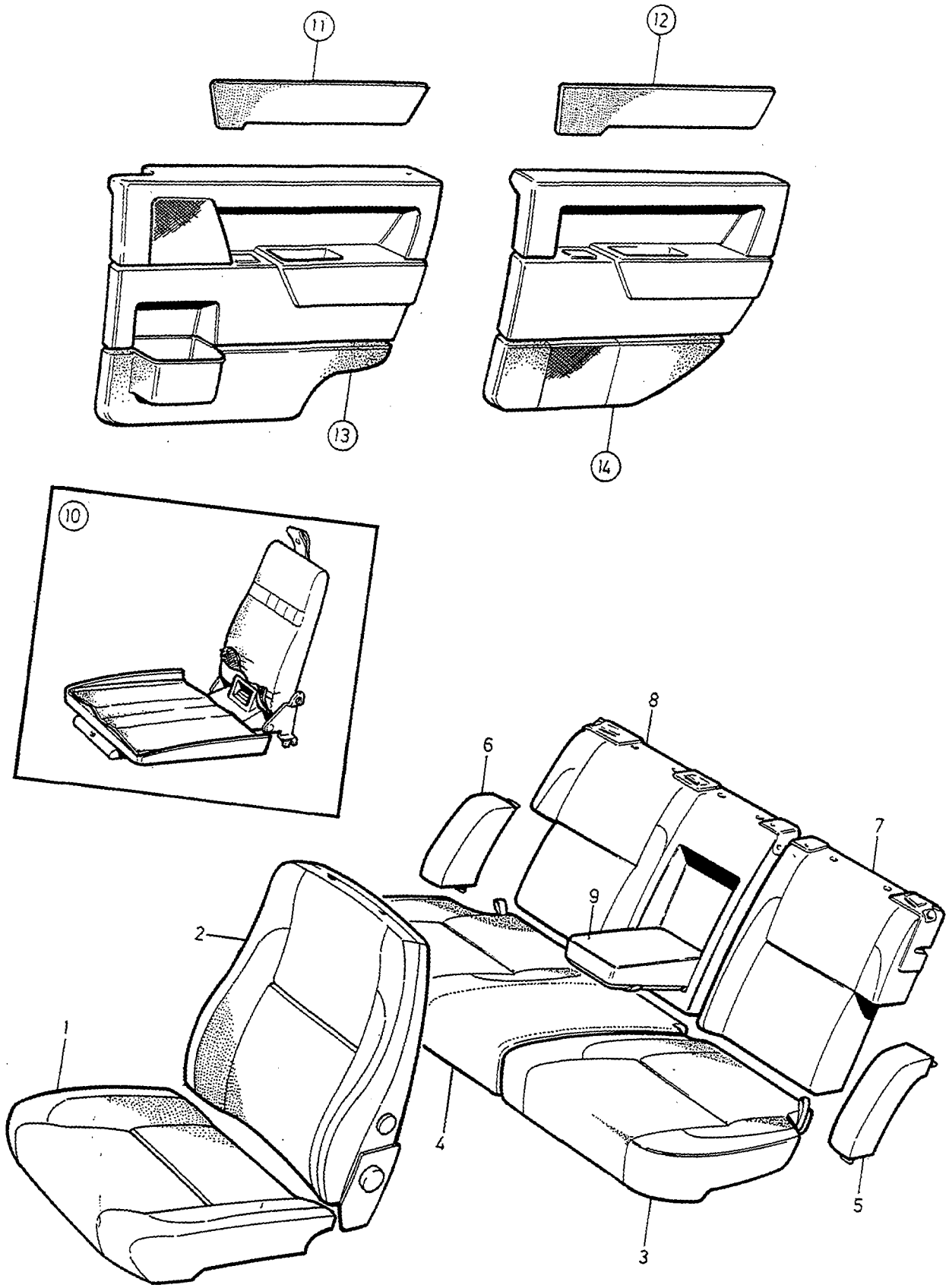

VOLVO
Genuine Parts
PV 850 65344

A	CODE 3230
B	CODE 3240
C	CODE 3270
D	
E	

INTERIOR TRIM — INREDNING

Group / Grupp: 85

Page / Sida: 905

5DRS.

Fig	Part No. / Artikelnummer	Quantity / Antal A	B	C	D	E	PS	Description	Benämning	Notes / Anmärkning	SR
1	9174361-7	2	-	-	-	-		Upholstery blue	Klädsel blå		5
	9174362-5	-	2	-	-	-		Upholstery red	Klädsel röd		5
	9174360-9	-	-	2	-	-		Upholstery grey	Klädsel grå		5
2	9136148-5	2	-	-	-	-		Upholstery	Klädsel		5
	9136149-3	-	2	-	-	-		Upholstery	Klädsel		5
	9136147-7	-	-	2	-	-		Upholstery	Klädsel		5
3	9174456-5	1	-	-	-	-		Upholstery, l.h.	Klädsel, v		5
	9174458-1	-	1	-	-	-		Upholstery, l.h.	Klädsel, v		5
	9174454-0	-	-	1	-	-		Upholstery, l.h.	Klädsel, v		5
4	9174457-3	1	-	-	-	-		Upholstery, r.h.	Klädsel, h		5
	9174459-9	-	1	-	-	-		Upholstery, r.h.	Klädsel, h		5
	9174455-7	-	-	1	-	-		Upholstery, r.h.	Klädsel, h		5
5	9136055-2	1	-	-	-	-		Upholstery, l.h.	Klädsel, v		5
	9136069-3	-	1	-	-	-		Upholstery, l.h.	Klädsel, v		5
	9136031-3	-	-	1	-	-		Upholstery, l.h.	Klädsel, v		5
6	9136056-0	1	-	-	-	-		Upholstery, r.h.	Klädsel, h		5
	9136070-1	-	1	-	-	-		Upholstery, r.h.	Klädsel, h		5
	9136032-1	-	-	1	-	-		Upholstery, r.h.	Klädsel, h		5
7	9136890-2	1	-	-	-	-		Upholstery, l.h.	Klädsel, v		5
	9136892-8	-	1	-	-	-		Upholstery, l.h.	Klädsel, v		5
	9136888-6	-	-	1	-	-		Upholstery, l.h.	Klädsel, v		5
8	9136891-0	1	-	-	-	-		Upholstery, r.h.	Klädsel, h		5
	9136893-6	-	1	-	-	-		Upholstery, r.h.	Klädsel, h		5
	9136889-4	-	-	1	-	-		Upholstery, r.h.	Klädsel, h		5
9	9136139-4	1	-	-	-	-		Upholstery	Klädsel		5
	9136140-2	-	1	-	-	-		Upholstery	Klädsel		5
	9136138-6	-	-	1	-	-		Upholstery	Klädsel		5
10		-	-	-	-	-		Child cushion •SEE 85•943	Barnkudde •SEE 85•943		
11		-	-	-	-	-		Cover panel front •SEE 85•925	Täckpanel främre •SEE 85•925		
12		-	-	-	-	-		Cover panel rear •SEE 85•925	Täckpanel bakre •SEE 85•925		
13		-	-	-	-	-		Door panel front •SEE 85•953	Dörrpanel främre •SEE 85•953		
14		-	-	-	-	-		Door panel rear •SEE 85•963	Dörrpanel bakre •SEE 85•963		

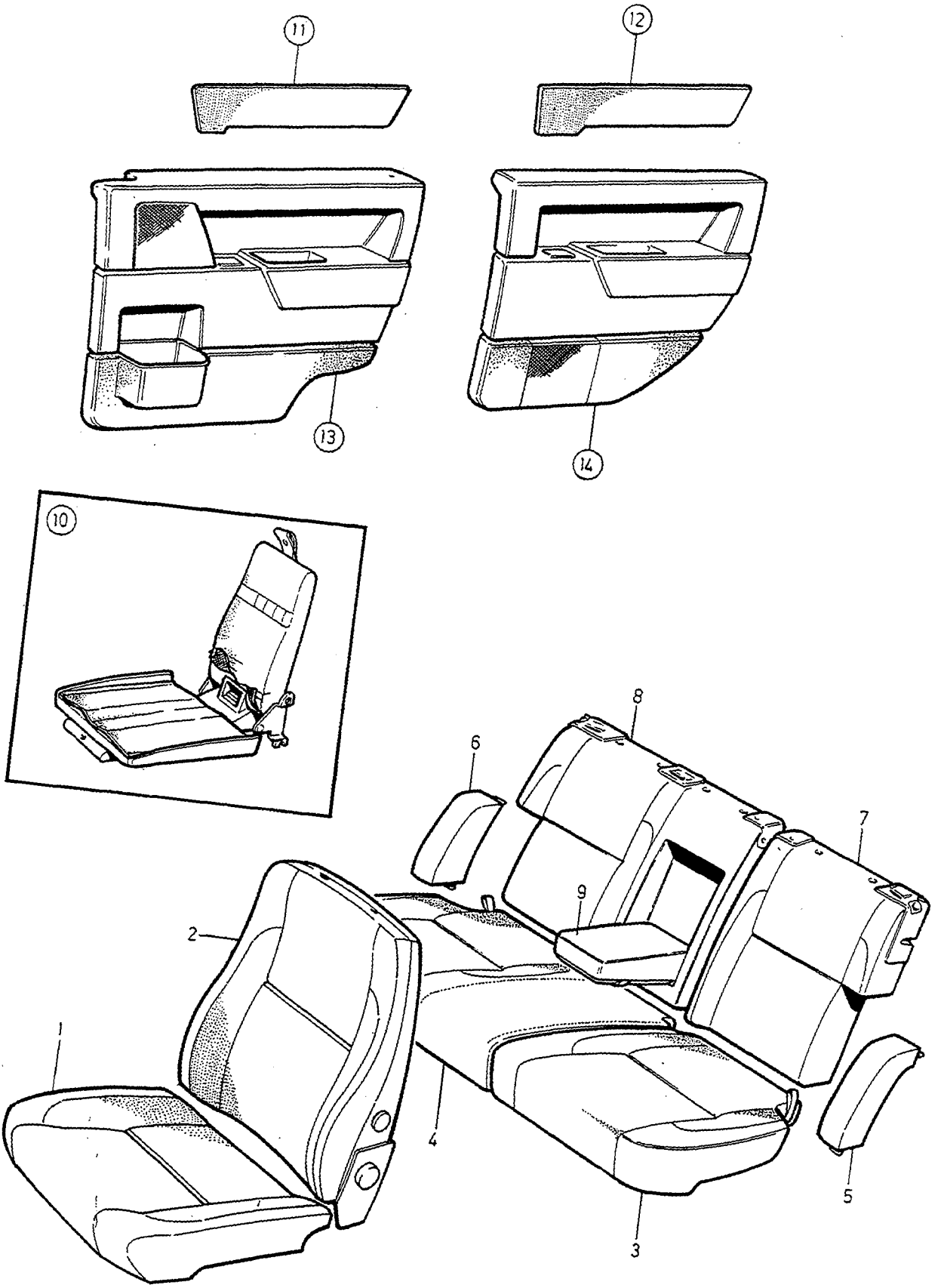

VOLVO
Genuine Parts
PV850 65344

A	CODE 3330
B	CODE 3350
C	CODE 3370
D	
E	

INTERIOR TRIM — INREDNING

Group / Grupp: 85

Page / Sida: 907

5DRS.

Fig	Part No. Artikelnummer	Quantity / Antal A	B	C	D	E	PS	Description	Benämning	Notes Anmärkning	SR
1	9420099-5	2	-	-	-	-		Upholstery blue	Klädsel blå		5
	9420100-1	-	2	-	-	-		Upholstery beige	Klädsel beige		5
	9420098-7	-	-	2	-	-		Upholstery grey	Klädsel grå		5
2	9406419-3	2	-	-	-	-		Upholstery	Klädsel		5
	9406421-9	-	2	-	-	-		Upholstery	Klädsel		5
	9406417-7	-	-	2	-	-		Upholstery	Klädsel		5
3	9420105-0	1	-	-	-	-		Upholstery, l.h.	Klädsel, v		5
	9420106-8	-	1	-	-	-		Upholstery, l.h.	Klädsel, v		5
	9420104-3	-	-	1	-	-		Upholstery, l.h.	Klädsel, v		5
4	9420108-4	1	-	-	-	-		Upholstery, r.h.	Klädsel, h		5
	9420109-2	-	1	-	-	-		Upholstery, r.h.	Klädsel, h		5
	9420107-6	-	-	1	-	-		Upholstery, r.h.	Klädsel, h		5
5	9409350-7	1	-	-	-	-		Upholstery, l.h.	Klädsel, v		5
	9409352-3	-	1	-	-	-		Upholstery, l.h.	Klädsel, v		5
	9409348-1	-	-	1	-	-		Upholstery, l.h.	Klädsel, v		5
6	9409356-4	1	-	-	-	-		Upholstery, r.h.	Klädsel, h		5
	9409358-0	-	1	-	-	-		Upholstery, r.h.	Klädsel, h		5
	9409354-9	-	-	1	-	-		Upholstery, r.h.	Klädsel, h		5
7	9409362-2	1	-	-	-	-		Upholstery, l.h.	Klädsel, v		5
	9409364-8	-	1	-	-	-		Upholstery, l.h.	Klädsel, v		5
	9409360-6	-	-	1	-	-		Upholstery, l.h.	Klädsel, v		5
8	9409369-7	1	-	-	-	-		Upholstery, r.h.	Klädsel, h		5
	9409371-3	-	1	-	-	-		Upholstery, r.h.	Klädsel, h		5
	9409367-1	-	-	1	-	-		Upholstery, r.h.	Klädsel, h		5
9	9407330-1	1	-	-	-	-		Upholstery	Klädsel		5
	9407334-3	-	1	-	-	-		Upholstery	Klädsel		5
	9407327-7	-	-	1	-	-		Upholstery	Klädsel		5
10		-	-	-	-	-		Child cushion •SEE 85•943	Barnkudde •SEE 85•943		
11		-	-	-	-	-		Cover panel front •SEE 85•925	Täckpanel främre •SEE 85•925		
12		-	-	-	-	-		Cover panel rear •SEE 85•925	Täckpanel bakre •SEE 85•925		
13		-	-	-	-	-		Door panel front •SEE 85•949	Dörrpanel främre •SEE 85•949		
14		-	-	-	-	-		Door panel rear •SEE 85•959	Dörrpanel bakre •SEE 85•959		

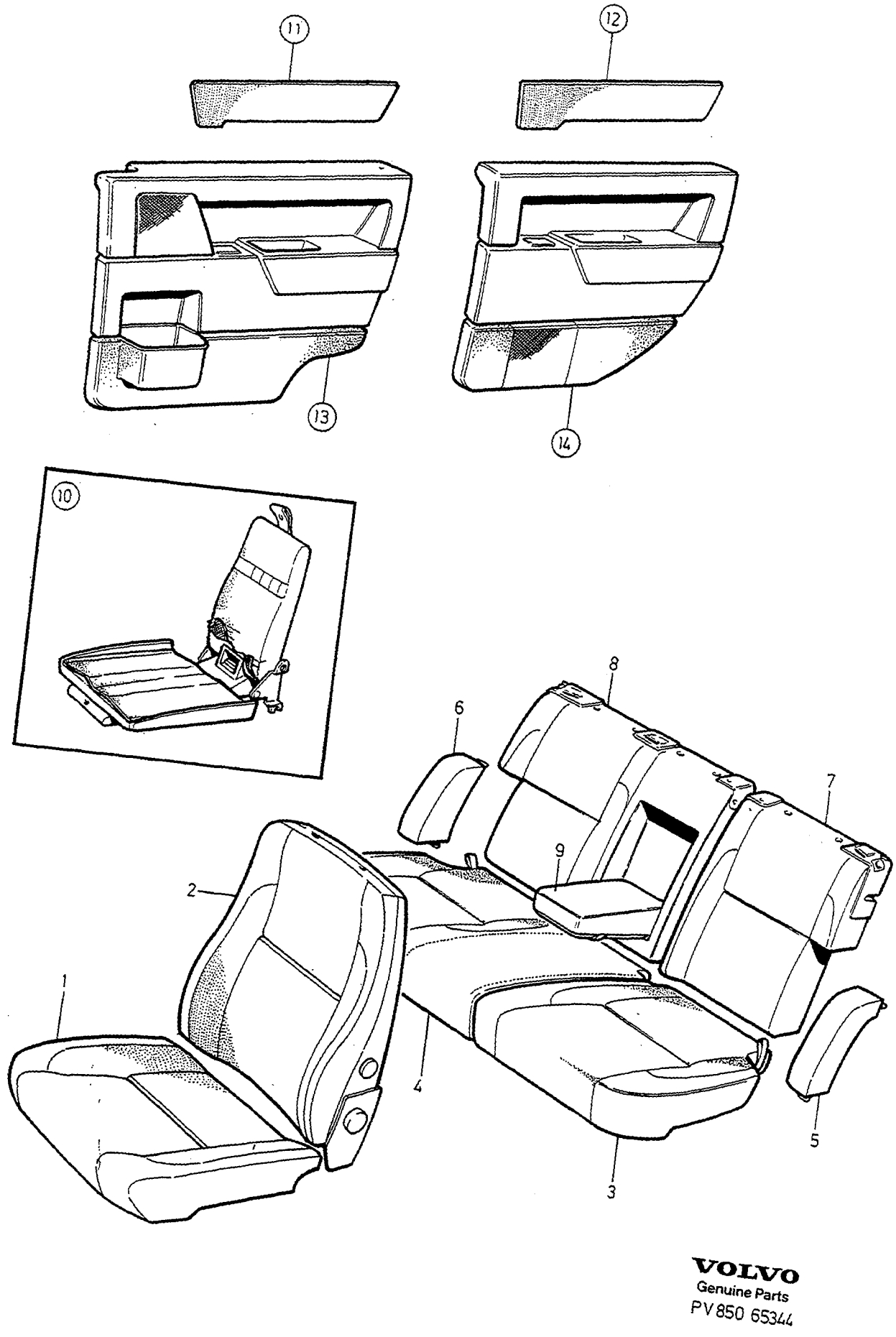

VOLVO
Genuine Parts
PV 850 65344

A	CODE 3430
B	CODE 3450
C	CODE 3470,3471
D	CODE 3480
E	

INTERIOR TRIM — INREDNING

Group / Grupp: 85

Page / Sida: 909

5DRS

Fig	Part No. / Artikelnummer	Quantity / Antal A	B	C	D	E	PS	Description	Benämning	Notes / Anmärkning	SR
1	9414555-4	2	-	-	-	-		Upholstery blue	Klädsel blå		5
	9414557-0	-	2	-	-	-		Upholstery beige	Klädsel beige		5
	9414553-9	-	-	2	-	-		Upholstery grey	Klädsel grå		5
	9167171-9	-	-	-	2	-		Upholstery light grey	Klädsel ljusgrå		5
2	9414582-8	2	-	-	-	-		Upholstery	Klädsel		5
	9414584-4	-	2	-	-	-		Upholstery	Klädsel		5
	9414580-2	-	-	2	-	-		Upholstery	Klädsel		5
	9167172-7	-	-	-	2	-		Upholstery	Klädsel		5
3	9414514-1	1	-	-	-	-		Upholstery, l.h.	Klädsel, v		5
	9414516-6	-	1	-	-	-		Upholstery, l.h.	Klädsel, v		5
	9414512-5	-	-	1	-	-		Upholstery, l.h.	Klädsel, v		5
	9167138-8	-	-	-	1	-		Upholstery, l.h.	Klädsel, v		5
4	9414520-8	1	-	-	-	-		Upholstery, r.h.	Klädsel, h		5
	9414522-4	-	1	-	-	-		Upholstery, r.h.	Klädsel, h		5
	9414518-2	-	-	1	-	-		Upholstery, r.h.	Klädsel, h		5
	9167139-6	-	-	-	1	-		Upholstery, r.h.	Klädsel, h		5
5	9414543-0	1	-	-	-	-		Upholstery, l.h.	Klädsel, v		5
	9414545-5	-	1	-	-	-		Upholstery, l.h.	Klädsel, v		5
	9414541-4	-	-	1	-	-		Upholstery, l.h.	Klädsel, v		5
	9167142-0	-	-	-	1	-		Upholstery, l.h.	Klädsel, v		5
6	9414549-7	1	-	-	-	-		Upholstery, r.h.	Klädsel, h		5
	9414551-3	-	1	-	-	-		Upholstery, r.h.	Klädsel, h		5
	9414547-1	-	-	1	-	-		Upholstery, r.h.	Klädsel, h		5
	9167143-8	-	-	-	1	-		Upholstery, r.h.	Klädsel, h		5
7	9195054-3	1	-	-	-	-		Upholstery, l.h.	Klädsel, v		6
	9195055-0	-	1	-	-	-		Upholstery, l.h.	Klädsel, v		6
	9195053-5	-	-	1	-	-		Upholstery, l.h.	Klädsel, v		6
	9195056-8	-	-	-	1	-		Upholstery, l.h.	Klädsel, v		6
8	9195059-2	1	-	-	-	-		Upholstery, r.h.	Klädsel, h		6
	9195060-0	-	1	-	-	-		Upholstery, r.h.	Klädsel, h		6
	9195058-4	-	-	1	-	-		Upholstery, r.h.	Klädsel, h		6
	9195061-8	-	-	-	1	-		Upholstery, r.h.	Klädsel, h		6
9	9414444-1	1	-	-	-	-		Upholstery	Klädsel		5
	9414446-6	-	1	-	-	-		Upholstery	Klädsel		5
	9414442-5	-	-	1	-	-		Upholstery	Klädsel		5
	9167125-5	-	-	-	1	-		Upholstery	Klädsel		5
10		-	-	-	-	-		Child cushion •SEE 85•943	Barnkudde •SEE 85•943		
11		-	-	-	-	-		Cover panel front •SEE 85•925	Täckpanel främre •SEE 85•925		
12		-	-	-	-	-		Cover panel rear •SEE 85•925	Täckpanel bakre •SEE 85•925		
13		-	-	-	-	-		Door panel rear •SEE 85•953	Dörrpanel bakre •SEE 85•953		
14		-	-	-	-	-		Door panel front •SEE 85•963	Dörrpanel främre •SEE 85•963		

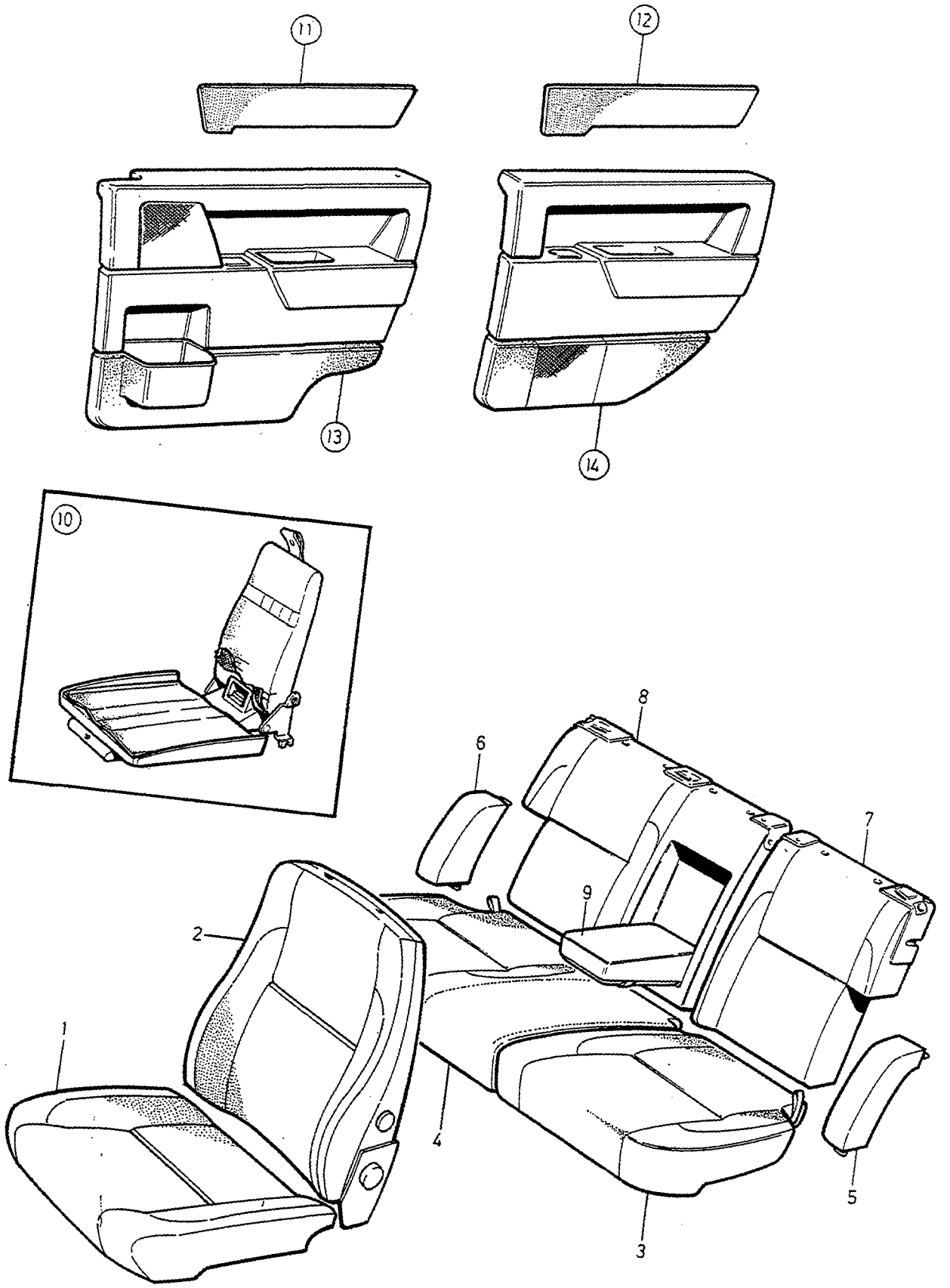

VOLVO
Genuine Parts
PV 850 65344

A	CODE 3530
B	CODE 3550
C	CODE 3570,3571
D	
E	

INTERIOR TRIM — INREDNING

5 DRS.

Group / Grupp 85

Page / Sida 911

Fig	Part No. Artikelnummer	Quantity / Antal A	B	C	D	E	PS	Description	Benämning	Notes Anmärkning	SR
1	9409437-2	2	-	-	-	-		Upholstery blue	Klädsel blå		5
	9409439-8	-	2	-	-	-		Upholstery beige	Klädsel beige		5
	9409435-6	-	-	2	-	-		Upholstery grey	Klädsel grå		5
2	9409054-5	2	-	-	-	-		Upholstery	Klädsel	-1994	5
	9409057-8	-	2	-	-	-		Upholstery	Klädsel	-1994	5
	9409051-1	-	-	2	-	-		Upholstery	Klädsel	-1994	5
	9414170-2	2	-	-	-	-		Upholstery	Klädsel	1995-	5
	9414171-0	-	2	-	-	-		Upholstery	Klädsel	1995-	5
	9414169-4	-	-	2	-	-		Upholstery	Klädsel	1995-	5
3	9408111-4	1	-	-	-	-		Upholstery, l.h.	Klädsel, v		5
	9408113-0	-	1	-	-	-		Upholstery, l.h.	Klädsel, v		5
	9408109-8	-	-	1	-	-		Upholstery, l.h.	Klädsel, v		5
4	9408117-1	1	-	-	-	-		Upholstery, r.h.	Klädsel, h		5
	9408119-7	-	1	-	-	-		Upholstery, r.h.	Klädsel, h		5
	9408115-5	-	-	1	-	-		Upholstery, r.h.	Klädsel, h		5
5	9407395-4	1	-	-	-	-		Upholstery, l.h.	Klädsel, v		5
	9407397-0	-	1	-	-	-		Upholstery, l.h.	Klädsel, v		5
	9407393-9	-	-	1	-	-		Upholstery, l.h.	Klädsel, v		5
6	9407401-0	1	-	-	-	-		Upholstery, r.h.	Klädsel, h		5
	9407403-6	-	1	-	-	-		Upholstery, r.h.	Klädsel, h		5
	9407399-6	-	-	1	-	-		Upholstery, r.h.	Klädsel, h		5
7	9195064-2	1	-	-	-	-		Upholstery, l.h.	Klädsel, v		6
	9195065-9	-	1	-	-	-		Upholstery, l.h.	Klädsel, v		6
☆	9195063-4	-	-	1	-	-		Upholstery, l.h.	Klädsel, v		5
8	9195067-5	1	-	-	-	-		Upholstery, r.h.	Klädsel, h		6
	9195068-3	-	1	-	-	-		Upholstery, r.h.	Klädsel, h		6
☆	9195066-7	-	-	1	-	-		Upholstery, r.h.	Klädsel, h		5
9	9409397-8	1	-	-	-	-		Upholstery	Klädsel		5
	9409398-6	-	1	-	-	-		Upholstery	Klädsel		5
	9409396-0	-	-	1	-	-		Upholstery	Klädsel		5
10		-	-	-	-	-		Child cushion •SEE 85•943	Barnkudde •SEE 85•943		
11		-	-	-	-	-		Cover panel front •SEE 85•925	Täckpanel främre •SEE 85•925		
12		-	-	-	-	-		Cover panel rear •SEE 85•925	Täckpanel bakre •SEE 85•925		
13		-	-	-	-	-		Door panel front •SEE 85•953	Dörrpanel främre •SEE 85•953		
14		-	-	-	-	-		Door panel rear •SEE 85•963	Dörrpanel bakre •SEE 85•963		

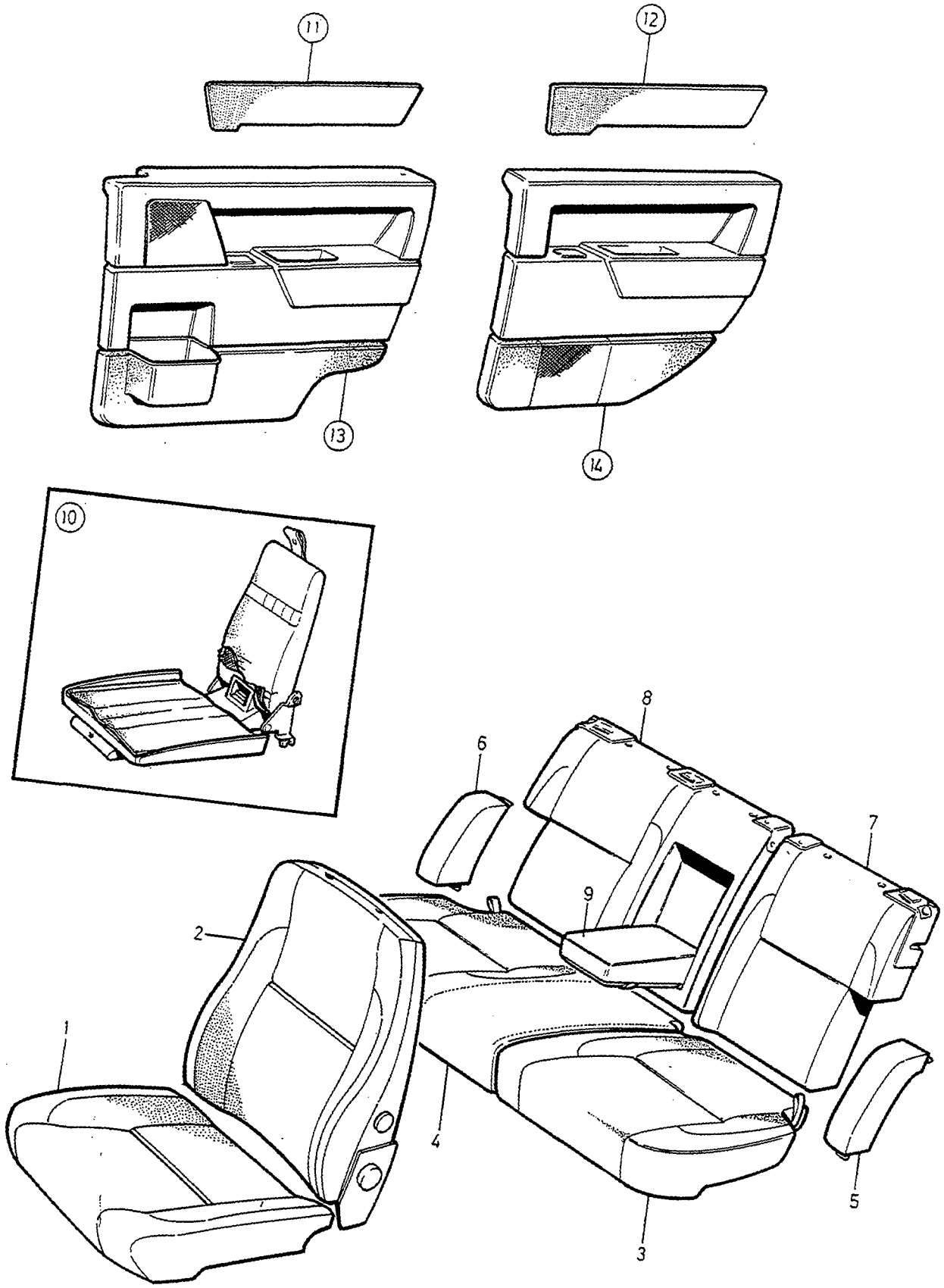

VOLVO
Genuine Parts
PV 850 65344

A	CODE 3630
B	CODE 3650
C	CODE 3670,3671
D	
E	

INTERIOR TRIM — INREDNING

5 DRS.

Group / Grupp 85

Page / Sida 913

Fig	Part No. / Artikelnummer	Quantity / Antal A	B	C	D	E	PS	Description	Benämning	Notes / Anmärkning	SR
1	9412695-0	2	-	-	-	-		Upholstery blue	Klädsel blå		5
	9412696-8	-	2	-	-	-		Upholstery beige	Klädsel beige		5
	9412694-3	-	-	2	-	-		Upholstery grey	Klädsel grå		5
2	9412698-4	2	-	-	-	-		Upholstery	Klädsel		5
	9412699-2	-	2	-	-	-		Upholstery	Klädsel		5
	9412697-6	-	-	2	-	-		Upholstery	Klädsel		5
3	9412716-4	1	-	-	-	-		Upholstery	Klädsel		5
	9412717-2	-	1	-	-	-		Upholstery	Klädsel		5
	9412715-6	-	-	1	-	-		Upholstery	Klädsel		5
4	9412679-4	1	-	-	-	-		Upholstery	Klädsel		5
	9412680-2	-	1	-	-	-		Upholstery	Klädsel		5
	9412678-6	-	-	1	-	-		Upholstery	Klädsel		5
5	9412673-7	1	-	-	-	-		Upholstery, l.h.	Klädsel, v		5
	9412674-5	-	1	-	-	-		Upholstery, l.h.	Klädsel, v		5
	9412672-9	-	-	1	-	-		Upholstery, l.h.	Klädsel, v		5
6	9412676-0	1	-	-	-	-		Upholstery, r.h.	Klädsel, h		5
	9412677-8	-	1	-	-	-		Upholstery, r.h.	Klädsel, h		5
	9412675-2	-	-	1	-	-		Upholstery, r.h.	Klädsel, h		5
7	9195070-9	1	-	-	-	-		Upholstery, l.h.	Klädsel, v		6
	9195071-7	-	1	-	-	-		Upholstery, l.h.	Klädsel, v		6
	9195069-1	-	-	1	-	-		Upholstery, l.h.	Klädsel, v		6
8	9195073-3	1	-	-	-	-		Upholstery, r.h.	Klädsel, h		6
	9195074-1	-	1	-	-	-		Upholstery, r.h.	Klädsel, h		6
	9195072-5	-	-	1	-	-		Upholstery, r.h.	Klädsel, h		6
9	9412710-7	1	-	-	-	-		Upholstery	Klädsel		5
	9412711-5	-	1	-	-	-		Upholstery	Klädsel		5
	9412709-9	-	-	1	-	-		Upholstery	Klädsel		5
10		-	-	-	-	-		Child cushion •SEE 85•943	Barnkudde •SEE 85•943		
11		-	-	-	-	-		Cover panel front •SEE 85•925	Täckpanel främre •SEE 85•925		
12		-	-	-	-	-		Cover panel rear •SEE 85•925	Täckpanel bakre •SEE 85•925		
13		-	-	-	-	-		Door panel front •SEE 85•953	Dörrpanel främre •SEE 85•953		
14		-	-	-	-	-		Door panel rear •SEE 85•963	Dörrpanel bakre •SEE 85•963		

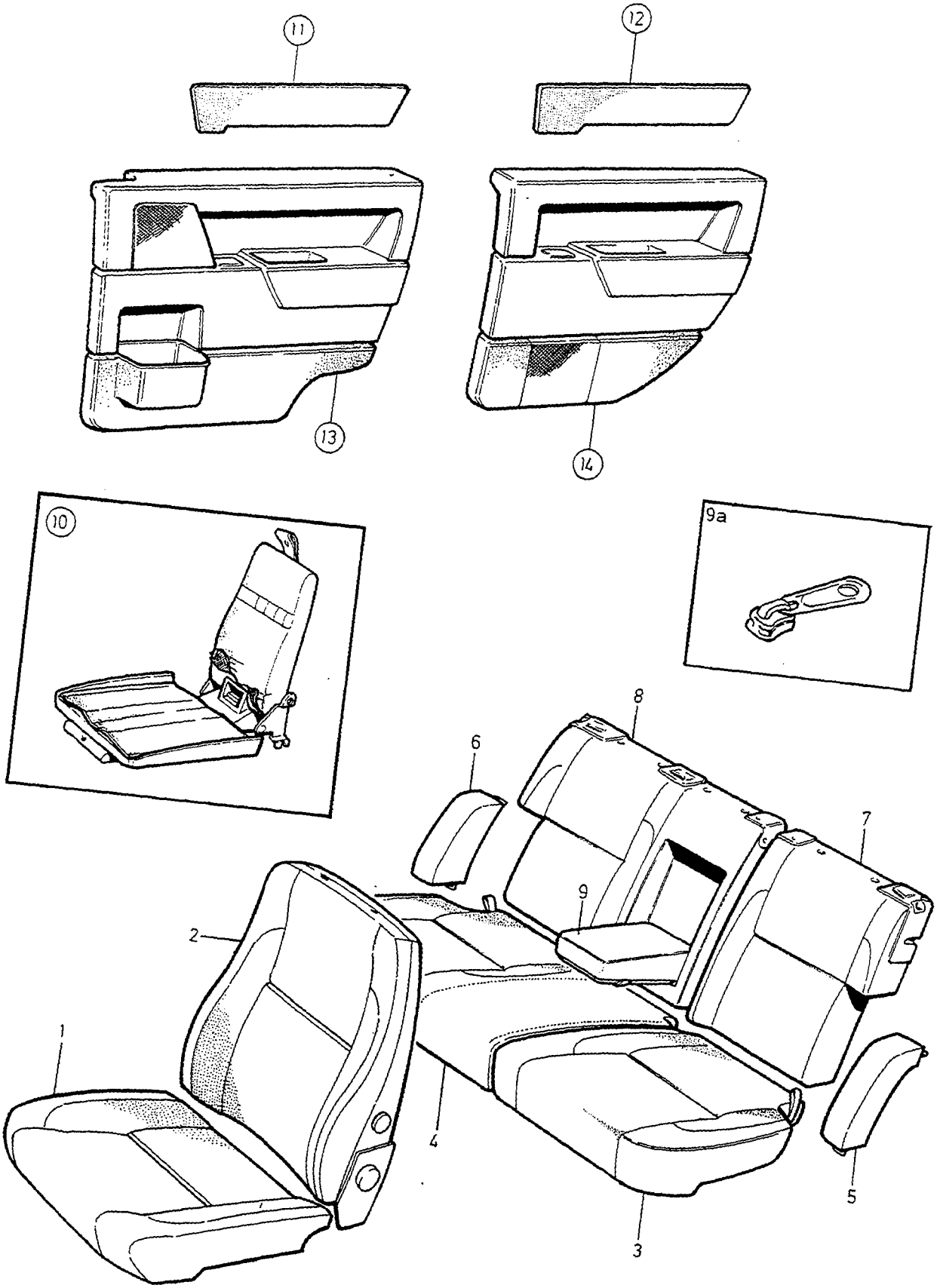

VOLVO
Genuine Parts
PV850 69672

A	CODE 3730
B	CODE 3750
C	CODE 3770,3771
D	
E	

INTERIOR TRIM — INREDNING

Group / Grupp 85

Page / Sida 915

5 DRS.

Fig	Part No. Artikelnummer	Quantity / Antal A	B	C	D	E	PS	Description	Benämning	Notes Anmärkning	SR
1	9408711-1	2	-	-	-	-		Upholstery blue	Klädsel blå		5
	9408713-7	-	2	-	-	-		Upholstery beige	Klädsel beige		5
	9408709-5	-	-	2	-	-		Upholstery grey	Klädsel grå		5
2	9408732-7	2	-	-	-	-		Upholstery	Klädsel	-1994	5
	9408734-3	-	2	-	-	-		Upholstery	Klädsel	-1994	5
	9408730-1	-	-	2	-	-		Upholstery	Klädsel	-1994	5
	9414173-6	2	-	-	-	-		Upholstery	Klädsel	1995-	5
	9414174-4	-	2	-	-	-		Upholstery	Klädsel	1995-	5
	9414172-8	-	-	2	-	-		Upholstery	Klädsel	1995-	5
3	9409100-6	1	-	-	-	-		Upholstery	Klädsel		5
	9409101-4	-	1	-	-	-		Upholstery	Klädsel		5
	9409099-0	-	-	1	-	-		Upholstery	Klädsel		5
4	9409103-0	1	-	-	-	-		Upholstery	Klädsel		5
	9409104-8	-	1	-	-	-		Upholstery	Klädsel		5
	9409102-2	-	-	1	-	-		Upholstery	Klädsel		5
5	9409094-1	1	-	-	-	-		Upholstery	Klädsel		5
	9409095-8	-	1	-	-	-		Upholstery	Klädsel		5
	9409093-3	-	-	1	-	-		Upholstery	Klädsel		5
6	9409097-4	1	-	-	-	-		Upholstery	Klädsel		5
	9409098-2	-	1	-	-	-		Upholstery	Klädsel		5
	9409096-6	-	-	1	-	-		Upholstery	Klädsel		5
7	9409088-3	1	-	-	-	-		Upholstery	Klädsel		5
	9409089-1	-	1	-	-	-		Upholstery	Klädsel		5
	9409087-5	-	-	1	-	-		Upholstery	Klädsel		5
8	9409091-7	1	-	-	-	-		Upholstery	Klädsel	CH-239925	5
	9409092-5	-	1	-	-	-		Upholstery	Klädsel	CH-239925	5
	9409090-9	-	-	1	-	-		Upholstery	Klädsel	CH-239925	5
	9449242-8	1	-	-	-	-		Upholstery, r.h.	Klädsel, h	CH 239926-	6
	9449243-6	-	1	-	-	-		Upholstery, r.h.	Klädsel, h	CH 239926-	6
	9449241-0	-	-	1	-	-		Upholstery, r.h.	Klädsel, h	CH 239926-	6
9	9410784-4	1	-	-	-	-		Upholstery	Klädsel		5
	9410785-1	-	1	-	-	-		Upholstery	Klädsel		5
	9410783-6	-	-	1	-	-		Upholstery	Klädsel		5
9a	3533976-1	1	1	1	-	-		Slider	Dragsko		3
10		-	-	-	-	-		Child cushion •SEE 85•943	Barnkudde •SEE 85•943		
11		-	-	-	-	-		Cover panel front •SEE 85•925	Täckpanel främre •SEE 85•925		
12		-	-	-	-	-		Cover panel rear •SEE 85•925	Täckpanel bakre •SEE 85•925		
13		-	-	-	-	-		Door panel front •SEE 85•953	Dörrpanel främre •SEE 85•953		
14		-	-	-	-	-		Door panel rear •SEE 85•963	Dörrpanel bakre •SEE 85•963		

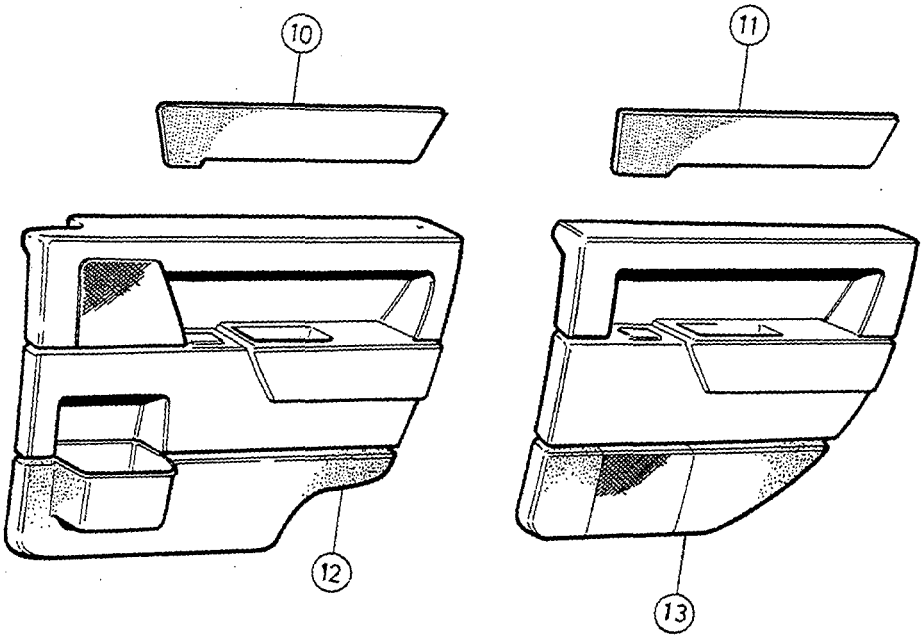

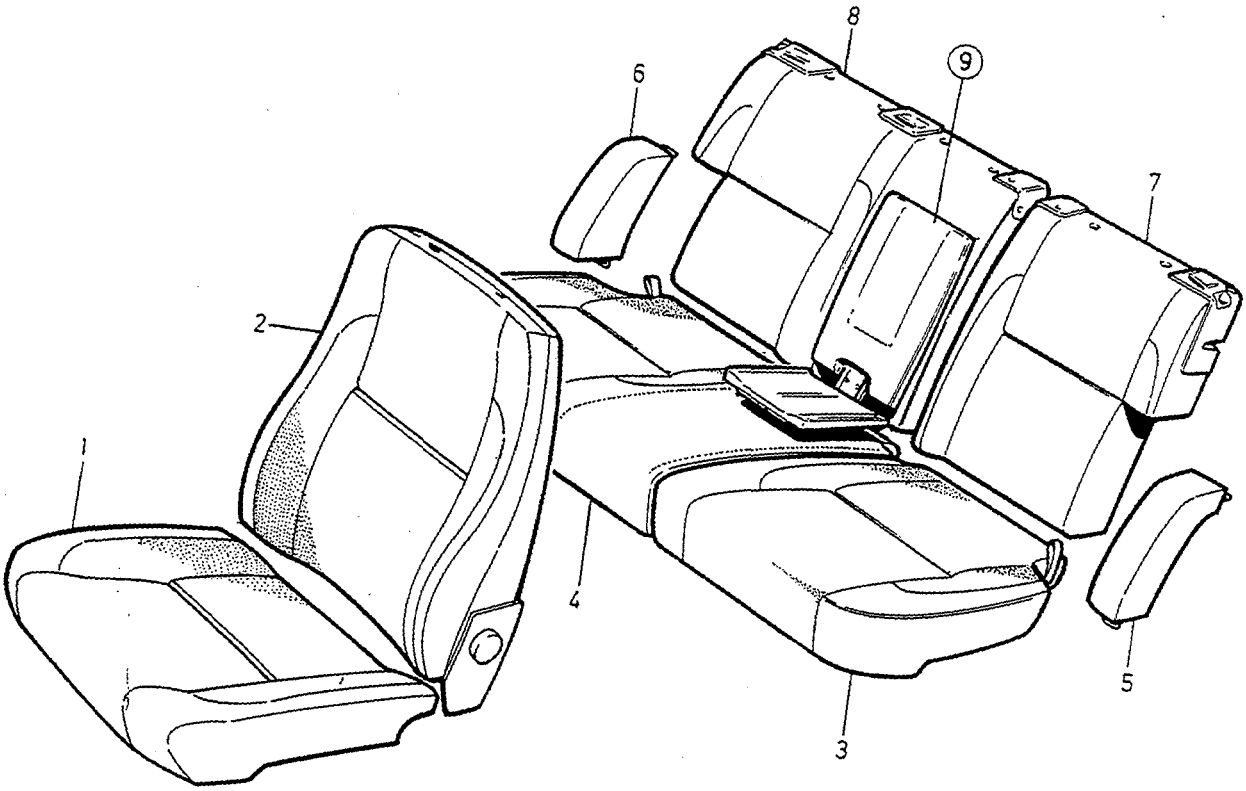

VOLVO
Genuine Parts
PV 880 65587

A	CODE 3871	INTERIOR TRIM INREDNING	Group Grupp 85
B			
C			
D			Page Sida 917
E		5DRS	

Fig	Part No. Artikelnummer	Quantity / Antal A	B	C	D	E	PS	Description	Benämning	Notes Anmärkning	SR
1	9415324-4	2	-	-	-	-		Upholstery	Klädsel		5
2	9415325-1	2	-	-	-	-		Upholstery	Klädsel		5
3	9415333-5	1	-	-	-	-		Upholstery, l.h.	Klädsel, v		5
4	9415334-3	1	-	-	-	-		Upholstery, r.h.	Klädsel, h		5
5	9415337-6	1	-	-	-	-		Upholstery, l.h.	Klädsel, v		5
6	9415338-4	1	-	-	-	-		Upholstery, r.h.	Klädsel, h		5
7	9415335-0	1	-	-	-	-		Upholstery, l.h.	Klädsel, v		5
8	9415336-8	1	-	-	-	-		Upholstery, r.h.	Klädsel, h		5
9		-	-	-	-	-		Child cushion ·SEE 85·943	Barnkudde ·SEE 85·943		
10		-	-	-	-	-		Cover panel front ·SEE 85·925	Täckpanel främre ·SEE 85·925		
11		-	-	-	-	-		Cover panel rear ·SEE 85·925	Täckpanel bakre ·SEE 85·925		
12		-	-	-	-	-		Door panel front ·SEE 85·953	Dörrpanel främre ·SEE 85·953		
13		-	-	-	-	-		Door panel rear ·SEE 85·963	Dörrpanel bakre ·SEE 85·963		

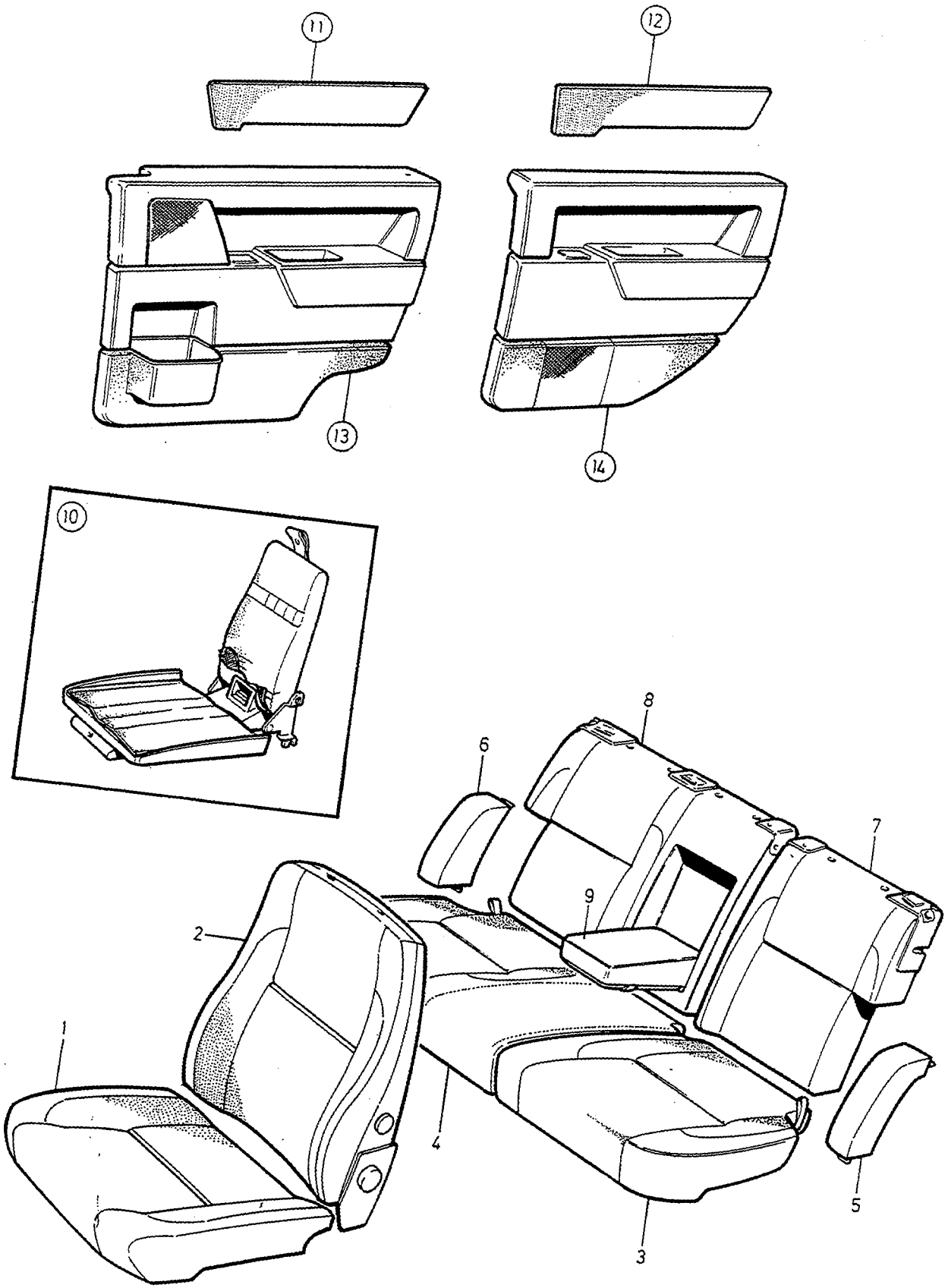

VOLVO
Genuine Parts
PV 850 65344

A	CODE 3865
B	CODE 3875
C	
D	
E	

INTERIOR TRIM — INREDNING

Group / Grupp: 85

Page / Sida: 919

5DRS

Fig	Part No. Artikelnummer	Quantity / Antal A	B	C	D	E	PS	Description	Benämning	Notes Anmärkning	SR
1	9420954-1	2	-	-	-	-		Upholstery light beige	Klädsel ljusbeige		5
	9420955-8	-	2	-	-	-		Upholstery dark grey	Klädsel mörkgrå		5
2	9420962-4	2	-	-	-	-		Upholstery	Klädsel		5
	9420963-2	-	2	-	-	-		Upholstery	Klädsel		5
3	9420958-2	1	-	-	-	-		Upholstery, l.h.	Klädsel, v		5
	9420959-0	-	1	-	-	-		Upholstery, l.h.	Klädsel, v		5
4	9420960-8	1	-	-	-	-		Upholstery, r.h.	Klädsel, h		5
	9420961-6	-	1	-	-	-		Upholstery, r.h.	Klädsel, h		5
5	9420942-6	1	-	-	-	-		Upholstery, l.h.	Klädsel, v		5
	9420943-4	-	1	-	-	-		Upholstery, l.h.	Klädsel, v		5
6	9420944-2	1	-	-	-	-		Upholstery, r.h.	Klädsel, h		5
	9420945-9	-	1	-	-	-		Upholstery, r.h.	Klädsel, h		5
7	9420950-9	1	-	-	-	-		Upholstery, l.h.	Klädsel, v		5
	9420951-7	-	1	-	-	-		Upholstery, l.h.	Klädsel, v		5
8	9420952-5	1	-	-	-	-		Upholstery, r.h.	Klädsel, h		5
	9420953-3	-	1	-	-	-		Upholstery, r.h.	Klädsel, h		5
9	9420964-0	1	-	-	-	-		Upholstery	Klädsel		5
	9420966-5	-	1	-	-	-		Upholstery	Klädsel		5
10		-	-	-	-	-		Child cushion •SEE 85•943	Barnkudde •SEE 85•943		
11		-	-	-	-	-		Cover panel front •SEE 85•927	Täckpanel främre •SEE 85•927		
12		-	-	-	-	-		Cover panel rear •SEE 85•929	Täckpanel bakre •SEE 85•929		
13		-	-	-	-	-		Door panel front •SEE 85•953	Dörrpanel främre •SEE 85•953		
14		-	-	-	-	-		Door panel rear •SEE 85•963	Dörrpanel bakre •SEE 85•963		

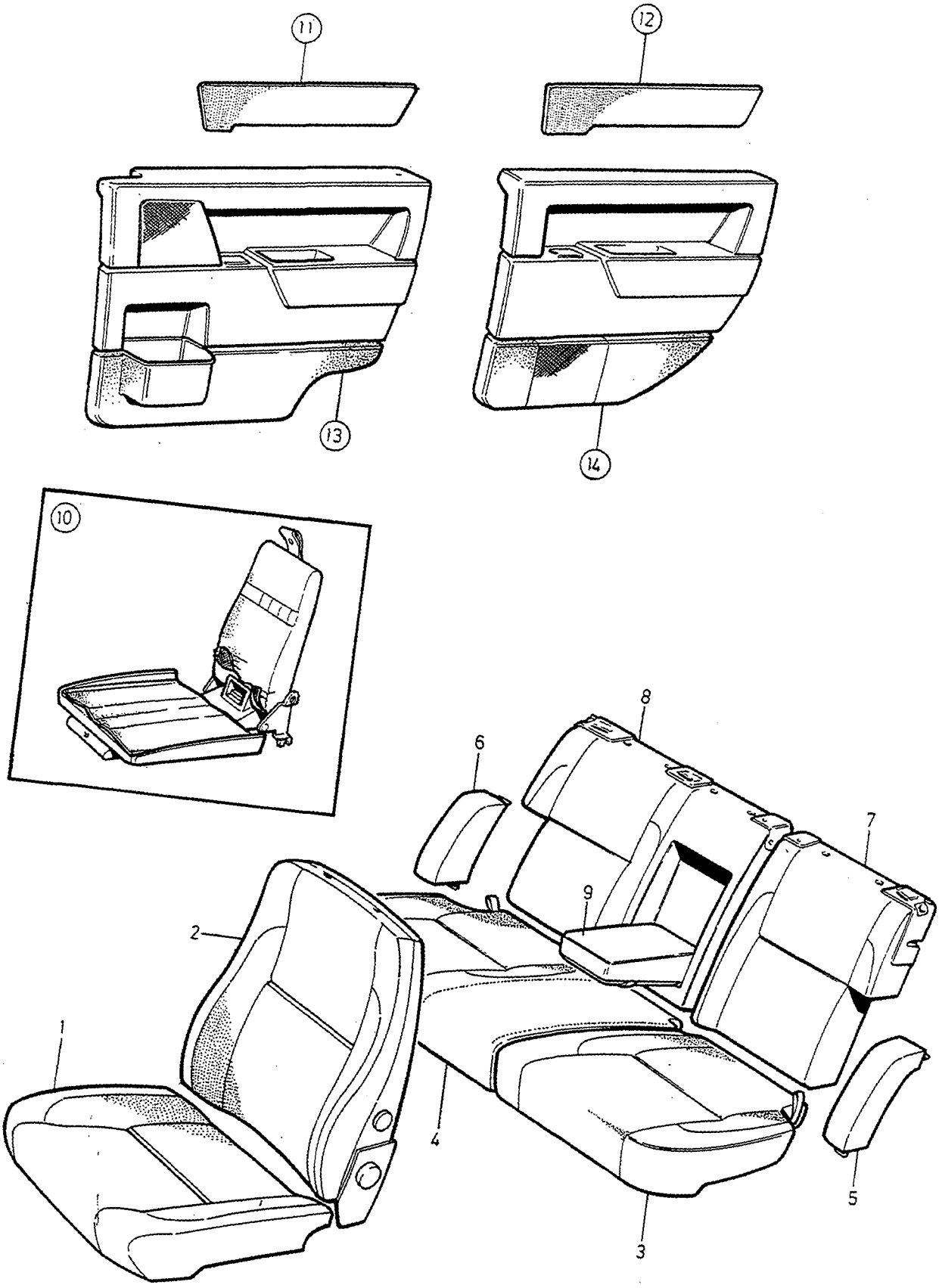

VOLVO
Genuine Parts
PV 850 65344

A	CODE 3930
B	CODE 3950
C	CODE 3970
D	
E	

INTERIOR TRIM — INREDNING

Group / Grupp: 85

Page / Sida: 921

5DRS -1993.

Fig	Part No. Artikelnummer	Quantity / Antal A	B	C	D	E	PS	Description	Benämning	Notes Anmärkning	SR
1	9136022-2	2	-	-	-	-		Upholstery blue	Klädsel blå		5
	9136023-0	-	2	-	-	-		Upholstery beige	Klädsel beige		5
	9136021-4	-	-	2	-	-		Upholstery grey	Klädsel grå		5
☆ 2	9416327-6	2	-	-	-	-		Upholstery reinforced	Klädsel förstärkt	(9409072)	5
	9416328-4	-	2	-	-	-		Upholstery reinforced	Klädsel förstärkt	(9405446)	5
	9416326-8	-	-	2	-	-		Upholstery reinforced	Klädsel förstärkt	(9409069)	5
3	9408123-9	1	-	-	-	-		Upholstery, l.h.	Klädsel, v		5
	9408125-4	-	1	-	-	-		Upholstery, l.h.	Klädsel, v		5
	9408121-3	-	-	1	-	-		Upholstery, l.h.	Klädsel, v		5
4	9408129-6	1	-	-	-	-		Upholstery, r.h.	Klädsel, h		5
	9408131-2	-	1	-	-	-		Upholstery, r.h.	Klädsel, h		5
	9408127-0	-	-	1	-	-		Upholstery, r.h.	Klädsel, h		5
5	9407419-2	1	-	-	-	-		Upholstery, l.h.	Klädsel, v		5
	9407421-8	-	1	-	-	-		Upholstery, l.h.	Klädsel, v		5
	9407417-6	-	-	1	-	-		Upholstery, l.h.	Klädsel, v		5
6	9407425-9	1	-	-	-	-		Upholstery, r.h.	Klädsel, h		5
	9407427-5	-	1	-	-	-		Upholstery, r.h.	Klädsel, h		5
	9407423-4	-	-	1	-	-		Upholstery, r.h.	Klädsel, h		5
7	9407373-1	1	-	-	-	-		Upholstery, l.h.	Klädsel, v		5
	9407375-6	-	1	-	-	-		Upholstery, l.h.	Klädsel, v		5
	9407371-5	-	-	1	-	-		Upholstery, l.h.	Klädsel, v		5
8	9407381-4	1	-	-	-	-		Upholstery, r.h.	Klädsel, h		5
	9407387-1	-	1	-	-	-		Upholstery, r.h.	Klädsel, h		5
	9407377-2	-	-	1	-	-		Upholstery, r.h.	Klädsel, h		5
9	9409696-3	1	-	-	-	-		Upholstery	Klädsel		5
	9409697-1	-	1	-	-	-		Upholstery	Klädsel		5
	9409695-5	-	-	1	-	-		Upholstery	Klädsel		5
10		-	-	-	-	-		Child cushion •SEE 85•943	Barnkudde •SEE 85•943		
11		-	-	-	-	-		Cover panel front •SEE 85•925	Täckpanel främre •SEE 85•925		
12		-	-	-	-	-		Cover panel rear •SEE 85•925	Täckpanel bakre •SEE 85•925		
13		-	-	-	-	-		Door panel front •SEE 85•953	Dörrpanel främre •SEE 85•953		
14		-	-	-	-	-		Door panel rear •SEE 85•963	Dörrpanel bakre •SEE 85•963		

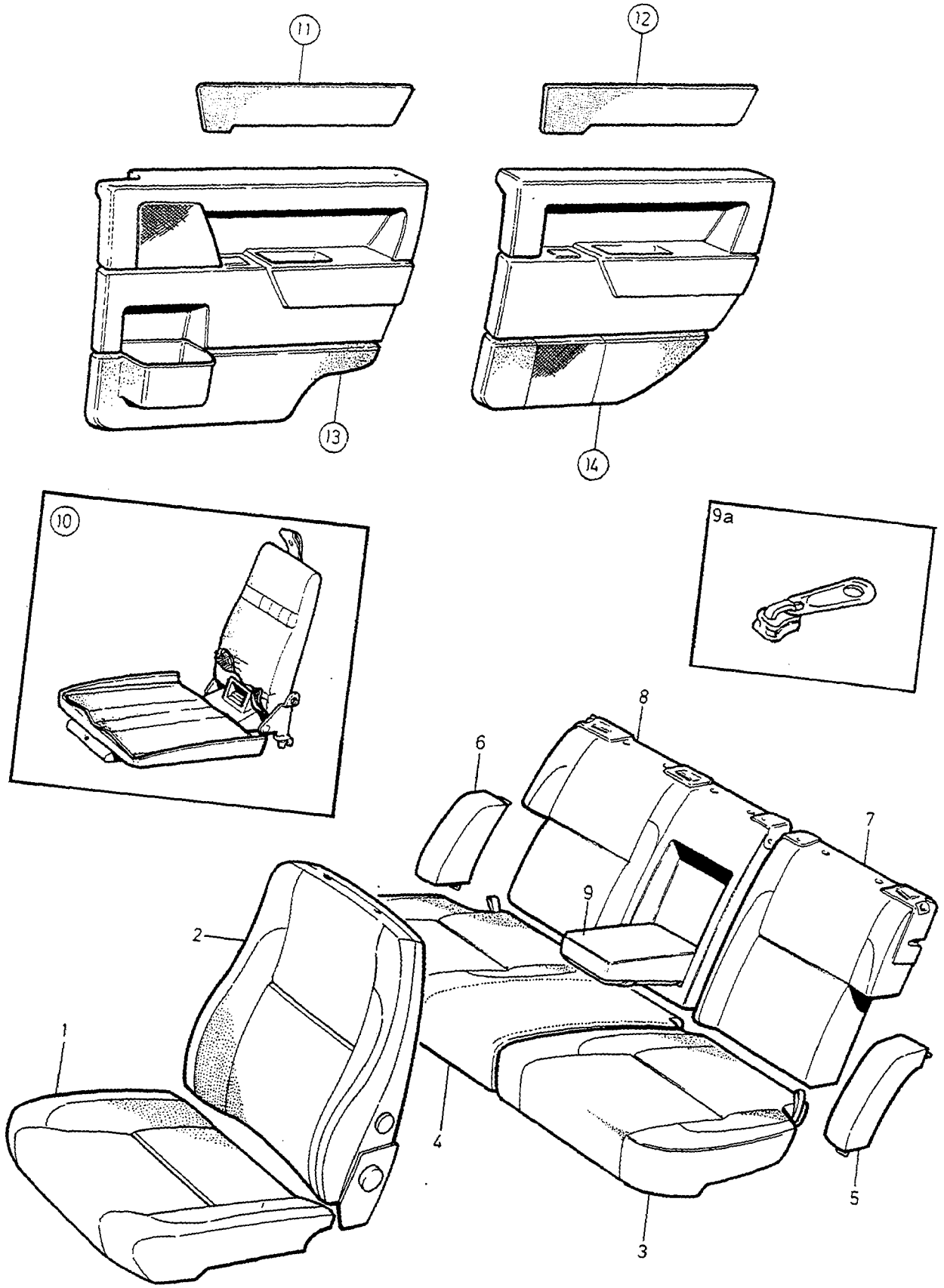

VOLVO
Genuine Parts
PV 850 69672

A	CODE 3930
B	CODE 3950
C	CODE 3960
D	CODE 3970,3971
E	CODE 3980

INTERIOR TRIM — INREDNING

Group / Grupp: 85

Page / Sida: 923

5DRS 1994-.

Fig	Part No. / Artikelnummer	Quantity / Antal A	B	C	D	E	PS	Description	Benämning	Notes / Anmärkning	SR
1	9410863-6	2	-	-	-	-		Upholstery blue	Klädsel blå		5
	9410865-1	-	2	-	-	-		Upholstery beige	Klädsel beige		5
	9415053-9	-	-	2	-	-		Upholstery light beige	Klädsel ljusbeige		5
	9410861-0	-	-	-	2	-		Upholstery grey	Klädsel grå		5
	9415994-4	-	-	-	-	2		Upholstery light grey	Klädsel ljusgrå		5
☆ 2	9416322-7	2	-	-	-	-		Upholstery reinforced	Klädsel förstärkt		5
	9416323-5	-	2	-	-	-		Upholstery reinforced	Klädsel förstärkt		5
	9416324-3	-	-	2	-	-		Upholstery reinforced	Klädsel förstärkt		5
	9416321-9	-	-	-	2	-		Upholstery reinforced	Klädsel förstärkt		5
	9416325-0	-	-	-	-	2		Upholstery reinforced	Klädsel förstärkt		5
3	9410822-2	1	-	-	-	-		Upholstery, l.h.	Klädsel, v		5
	9410824-8	-	1	-	-	-		Upholstery, l.h.	Klädsel, v		5
	9414814-5	-	-	1	-	-		Upholstery, l.h.	Klädsel, v		5
	9410820-6	-	-	-	1	-		Upholstery, l.h.	Klädsel, v		5
	9416010-8	-	-	-	-	1		Upholstery, l.h.	Klädsel, v		5
4	9410828-9	1	-	-	-	-		Upholstery, r.h.	Klädsel, h		5
	9410830-5	-	1	-	-	-		Upholstery, r.h.	Klädsel, h		5
	9415048-9	-	-	1	-	-		Upholstery, r.h.	Klädsel, h		5
	9410826-3	-	-	-	1	-		Upholstery, r.h.	Klädsel, h		5
	9416011-6	-	-	-	-	1		Upholstery, r.h.	Klädsel, h		5
5	9410845-3	1	-	-	-	-		Upholstery, l.h.	Klädsel, v		5
	9410847-9	-	1	-	-	-		Upholstery, l.h.	Klädsel, v		5
	9415044-8	-	-	1	-	-		Upholstery, l.h.	Klädsel, v		5
	9410843-8	-	-	-	1	-		Upholstery, l.h.	Klädsel, v		5
	9416008-2	-	-	-	-	1		Upholstery, l.h.	Klädsel, v		5
6	9410851-1	1	-	-	-	-		Upholstery, r.h.	Klädsel, h		5
	9410853-7	-	1	-	-	-		Upholstery, r.h.	Klädsel, h		5
	9415045-5	-	-	1	-	-		Upholstery, r.h.	Klädsel, h		5
	9410849-5	-	-	-	1	-		Upholstery, r.h.	Klädsel, h		5
	9416009-0	-	-	-	-	1		Upholstery, r.h.	Klädsel, h		5
7	9410833-9	1	-	-	-	-		Upholstery, l.h.	Klädsel, v		5
	9410835-4	-	1	-	-	-		Upholstery, l.h.	Klädsel, v		5
	9415049-7	-	-	1	-	-		Upholstery, l.h.	Klädsel, v		5
	9410831-3	-	-	-	1	-		Upholstery, l.h.	Klädsel, v		5
	9416005-8	-	-	-	-	1		Upholstery, l.h.	Klädsel, v		5
8	9410839-6	1	-	-	-	-		Upholstery, r.h.	Klädsel, h	CH-239925	5
	(9410841)	-	1	-	-	-	SP	Upholstery, r.h.	Klädsel, h	CH-239925	5
	9415050-5	-	-	1	-	-		Upholstery, r.h.	Klädsel, h	CH-239925	5
	9410837-0	-	-	-	1	-		Upholstery, r.h.	Klädsel, h	CH-239925	5
	9416006-6	-	-	-	-	1		Upholstery, r.h.	Klädsel, h	CH-239925	5
	9449227-9	1	-	-	-	-		Upholstery, r.h.	Klädsel, h	CH 239926-	6
	9449228-7	-	1	-	-	-		Upholstery, r.h.	Klädsel, h	CH 239926-	6
	9449229-5	-	-	1	-	-		Upholstery, r.h.	Klädsel, h	CH 239926-	6
	9449226-1	-	-	-	1	-		Upholstery, r.h.	Klädsel, h	CH 239926-	6
	9449230-3	-	-	-	-	1		Upholstery, r.h.	Klädsel, h	CH 239926-	6
9	9410784-4	1	-	-	-	-		Upholstery	Klädsel		5
	9410785-1	-	1	-	-	-		Upholstery	Klädsel		5
	9415009-1	-	-	1	-	-		Upholstery	Klädsel		5
	9410783-6	-	-	-	1	-		Upholstery	Klädsel		5
	9416004-1	-	-	-	-	1		Upholstery	Klädsel		5
9a	3533976-1	1	1	1	1	1		Slider	Dragsko		3
10		-	-	-	-	-		Child cushion •SEE 85•943	Barnkudde •SEE 85•943		
11		-	-	-	-	-		Cover panel front •SEE 85•925	Täckpanel främre •SEE 85•925		
12		-	-	-	-	-		Cover panel rear •SEE 85•925	Täckpanel bakre •SEE 85•925		
13		-	-	-	-	-		Door panel front •SEE 85•953	Dörrpanel främre •SEE 85•953		
14		-	-	-	-	-		Door panel rear •SEE 85•963	Dörrpanel bakre •SEE 85•963		

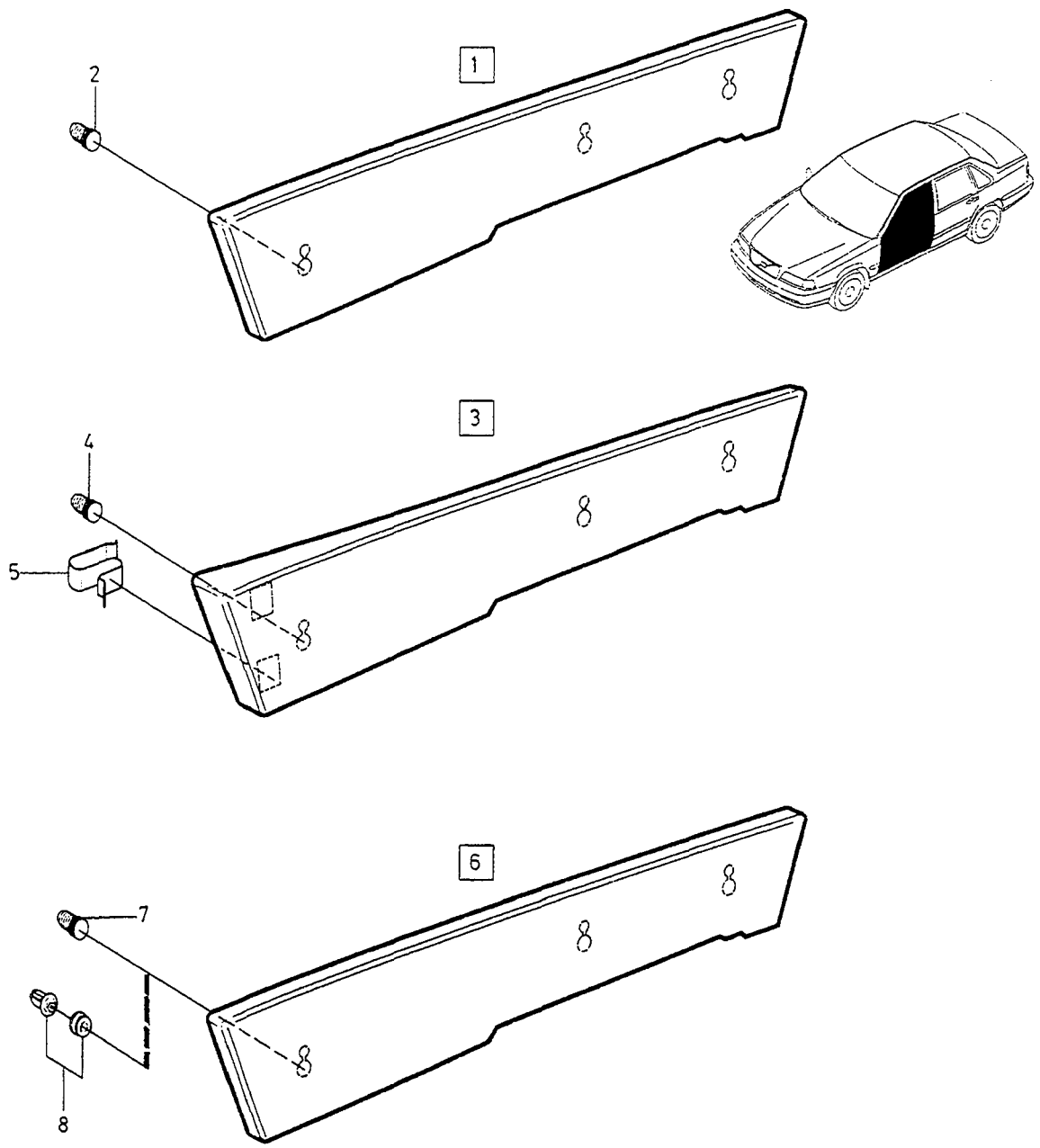
1
2
3
4
5
6
7
8
9
10
11

A	1992
B	1993
C	1) 1994-1995.
D	2) 1995-
E	

TRIM PANEL — TÄCKPANEL

Group / Grupp 85

Fig	Part No. / Artikelnummer	Quantity / Antal A	B	C	D	E	PS	Description	Benämning	Notes / Anmärkning	SR
								Cover panel front	Täckpanel främre	SEE FIG 1-8.	
1	*(9405739)*	1	-	-	-	-	SP	Cover panel, l,h. blue	Täckpanel, v, blå	CODE 3530 REPL 1PCS 9412345-2	5
	(9405743)	1	-	-	-	-	SP	Cover panel, r,h. blue	Täckpanel, h, blå	CODE 3530 REPL 1PCS 9412348-6	5
	(9405741)	1	-	-	-	-	SP	Cover panel, l.h. beige	Täckpanel, v, beige	CODE 3550 REPL 1PCS 9412346-0	5
	(9405744)	1	-	-	-	-	SP	Cover panel, r.h. beige	Täckpanel, h, beige	CODE 3550 REPL 1PCS 9412349-4	5
	(9405737)	1	-	-	-	-	SP	Cover panel, l.h. grey	Täckpanel, v, grå	CODE 3570 REPL 1PCS 9412344-5	5
	(9405742)	1	-	-	-	-	SP	Cover panel, r.h. grey	Täckpanel, h, grå	CODE 3570 REPL 1PCS 9412347-8	5
	9408388-8	1	-	-	-	-		Cover panel, l.h. blue	Täckpanel, v blå	CODE 3930	5
	9408392-0	1	-	-	-	-		Cover panel, r.h. blue	Täckpanel, h blå	CODE 3930	5
	9408390-4	1	-	-	-	-		Cover panel, l.h. beige	Täckpanel, v beige	CODE 3950	5
	9408393-8	1	-	-	-	-		Cover panel, r.h. beige	Täckpanel, h beige	CODE 3950	5
	9408386-2	1	-	-	-	-		Cover panel, l.h. grey	Täckpanel, v grå	CODE 3970	5
	9408391-2	1	-	-	-	-		Cover panel, r.h. grey	Täckpanel, h grå	CODE 3970	5
2	1318217-5	3	-	-	-	-		•Clip	•Clips		3
3	9406818-6	-	1	-	-	-		Cover panel, l,h. blue	Täckpanel, v, blå	CODE 3330	5
	9406821-0	-	1	-	-	-		Cover panel, r,h. blue	Täckpanel, h, blå	CODE 3330	5
	9406819-4	-	1	-	-	-		Cover panel, l.h. beige	Täckpanel, v, beige	CODE 3350	5
	9406822-8	-	1	-	-	-		Cover panel, r.h. beige	Täckpanel, h, beige	CODE 3350	5
	9406817-8	-	1	-	-	-		Cover panel, l.h. grey	Täckpanel, v, grå	CODE 3370	5
	9406820-2	-	1	-	-	-		Cover panel, r.h. grey	Täckpanel, h, grå	CODE 3370	5
	9409713-6	-	1	-	-	-		Cover panel, l,h. blue	Täckpanel, v, blå	CODE 3530	5
	9409716-9	-	1	-	-	-		Cover panel, r,h. blue	Täckpanel, h, blå	CODE 3530	5
	9409714-4	-	1	-	-	-		Cover panel, l.h. beige	Täckpanel, v, beige	CODE 3550	5
	9409717-7	-	1	-	-	-		Cover panel, r.h. beige	Täckpanel, h, beige	CODE 3550	5
	9409712-8	-	1	-	-	-		Cover panel, l.h. grey	Täckpanel, v, grå	CODE 3570	5
	9409715-1	-	1	-	-	-		Cover panel, r.h. grey	Täckpanel, h, grå	CODE 3570	5
	9410045-0	-	1	-	-	-		Cover panel, l.h. blue	Täckpanel, v blå	CODE 3930	5
	9410048-4	-	1	-	-	-		Cover panel, r.h. blue	Täckpanel, h blå	CODE 3930	5
	9410046-8	-	1	-	-	-		Cover panel, l.h. beige	Täckpanel, v beige	CODE 3950	5
	9410049-2	-	1	-	-	-		Cover panel, r.h. beige	Täckpanel, h beige	CODE 3950	5
	9410044-3	-	1	-	-	-		Cover panel, l.h. grey	Täckpanel, v grå	CODE 3970	5
	9410047-6	-	1	-	-	-		Cover panel, r.h. grey	Täckpanel, h grå	CODE 3970	5
4	1318217-5	-	3	-	-	-		•Clip	•Clips		3
5	9132462-4	-	2	-	-	-		•Ferrule	•Skoning		3
6	9132812-0	-	-	1	-	-		Cover panel, l,h. blue	Täckpanel, v, blå	CODE 3230	5
	9132813-8	-	-	1	-	-		Cover panel, r,h. blue	Täckpanel, h, blå	CODE 3230	5
	9132818-7	-	-	1	-	-		Cover panel, l.h., red	Täckpanel, v, röd	CODE 3240	5
	9132819-5	-	-	1	-	-		Cover panel, r.h., red	Täckpanel, h, röd	CODE 3240	5
	9132415-2	-	-	1	-	-		Cover panel, l.h. grey	Täckpanel, v, grå	CODE 3270	5
	9132416-0	-	-	1	-	-		Cover panel, r.h. grey	Täckpanel, h, grå	CODE 3270	5
	9412339-5	-	-	1	-	-		Cover panel, l,h. blue	Täckpanel, v, blå	CODE 3330	5
	9412342-9	-	-	1	-	-		Cover panel, r,h. blue	Täckpanel, h, blå	CODE 3330	5
	9412340-3	-	-	1	-	-		Cover panel, l.h. beige	Täckpanel, v, beige	CODE 3350	5
	9412343-7	-	-	1	-	-		Cover panel, r.h. beige	Täckpanel, h, beige	CODE 3350	5
	9412338-7	-	-	1	-	-		Cover panel, l.h. grey	Täckpanel, v, grå	CODE 3370	5
	9412341-1	-	-	1	-	-		Cover panel, r.h. grey	Täckpanel, h, grå	CODE 3370	5
	9415412-7	-	-	1	-	-		Cover panel, l,h. blue	Täckpanel, v, blå	CODE 3530 (9412345)	5
	9415415-0	-	-	1	-	-		Cover panel, r,h. blue	Täckpanel, h, blå	CODE 3530 (9412348)	5

1) FC 1; 850 4DRS CH-198576. FC 2; 850 4DRS CH-201838. 850 5DRS CH-103731.
2) FC 1; 850 4DRS CH 198577-. FC 2; 850 4DRS CH 201839-. 850 5DRS CH 103732-.

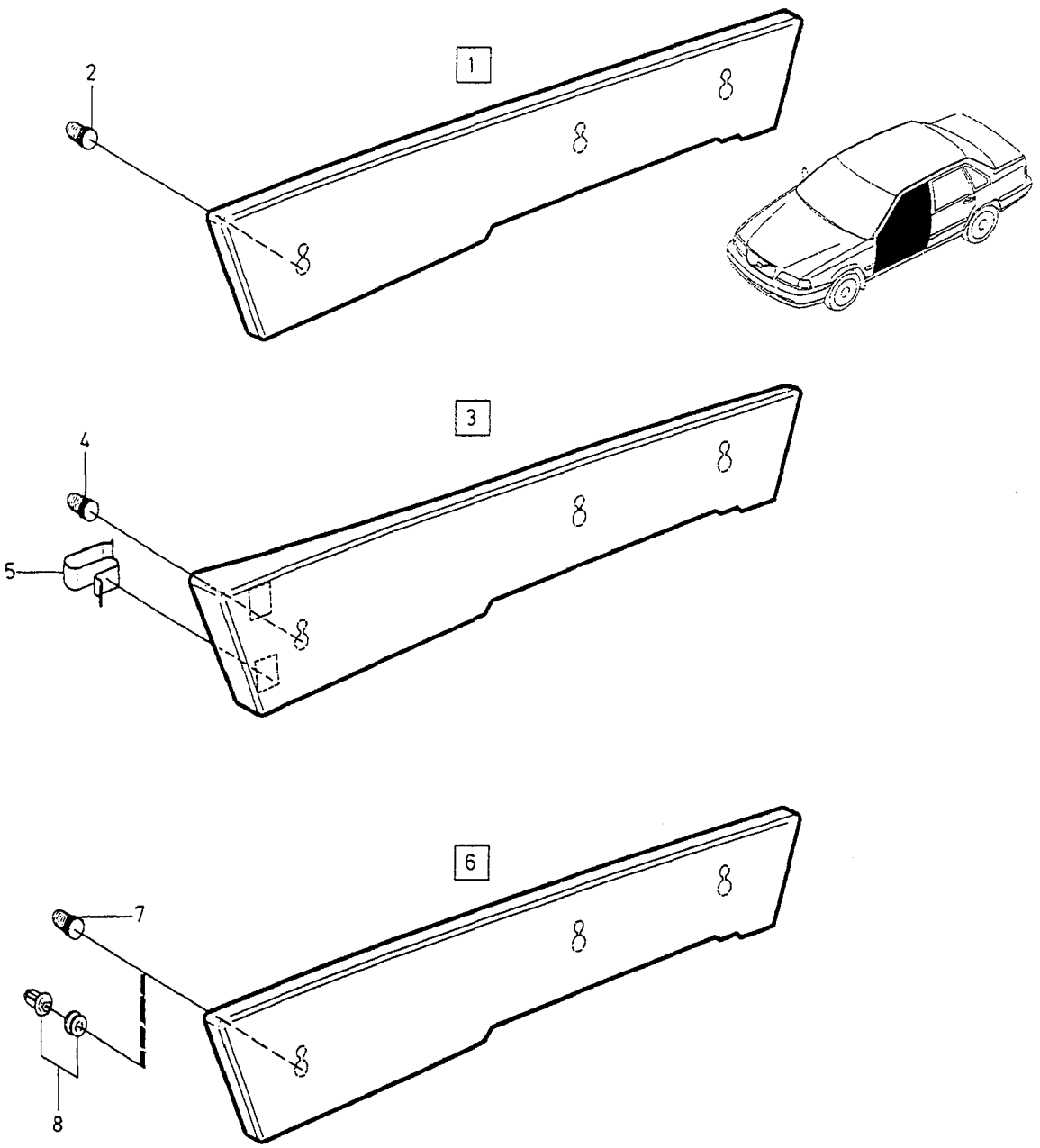
1
2
3
4
5
6
7
8
9
10
11

A	1992
B	1993
C	1) 1994-1995.
D	2) 1995-
E	

TRIM PANEL — TÄCKPANEL

Group / Grupp 85

Page / Sida 927

Fig	Part No. Artikelnummer	Quantity / Antal A	B	C	D	E	PS	Description	Benämning	Notes Anmärkning	SR
	9415413-5	-	-	1	-	-		Cover panel, l.h. beige	Täckpanel, v, beige	CODE 3550 (9412346)	5
	9415416-8	-	-	1	-	-		Cover panel, r.h. beige	Täckpanel, h, beige	CODE 3550 (9412349)	5
	(9412344)	-	-	1	-	-	SP	Cover panel, l.h. grey	Täckpanel, v, grå	CODE 3570 REPL 1PCS 9415411-9	5
	(9412347)	-	-	1	-	-	SP	Cover panel, r.h. grey	Täckpanel, h, grå	CODE 3570 REPL 1PCS 9415414-3	5
	9415430-9	-	-	1	-	-		Cover panel, l,h. blue	Täckpanel, v, blå	CODE 3630 (9412484)	5
	9415433-3	-	-	1	-	-		Cover panel, r,h. blue	Täckpanel, h, blå	CODE 3630 (9412487)	5
	9415431-7	-	-	1	-	-		Cover panel, l.h. beige	Täckpanel, v, beige	CODE 3650 (9412485)	5
	9415434-1	-	-	1	-	-		Cover panel, r.h. beige	Täckpanel, h, beige	CODE 3650 (9412488)	5
	9415429-1	-	-	1	-	-		Cover panel, l.h. grey	Täckpanel, v, grå	CODE 3670 (9412483)	5
	9415432-5	-	-	1	-	-		Cover panel, r.h. grey	Täckpanel, h, grå	CODE 3670 (9412486)	5
	9415418-4	-	-	1	-	-		Cover panel, l,h. blue	Täckpanel, v, blå	CODE 3730 (9409111)	5
	9415421-8	-	-	1	-	-		Cover panel, r,h. blue	Täckpanel, h, blå	CODE 3730 (9409115)	5
	9415419-2	-	-	1	-	-		Cover panel, l.h. beige	Täckpanel, v, beige	CODE 3750 (9409113)	5
	9415422-6	-	-	1	-	-		Cover panel, r.h. beige	Täckpanel, h, beige	CODE 3750 (9409116)	5
	9415417-6	-	-	1	-	-		Cover panel, l.h. grey	Täckpanel, v, grå	CODE 3770 (9409109)	5
	9415420-0	-	-	1	-	-		Cover panel, r.h. grey	Täckpanel, h, grå	CODE 3770 (9409114)	5
	9415424-2	-	-	1	-	-		Cover panel, l,h. blue	Täckpanel, v, blå	CODE 3930 (9410671)	5
	9415427-5	-	-	1	-	-		Cover panel, r,h. blue	Täckpanel, h, blå	CODE 3930 (9410675)	5
	(9410673)	-	-	1	-	-	SP	Cover panel, l.h. beige	Täckpanel, v, beige	CODE 3950 REPL 1PCS 9415425-9	5
	(9410676)	-	-	1	-	-	SP	Cover panel, r.h. beige	Täckpanel, h, beige	CODE 3950 REPL 1PCS 9415428-3	5
	(9410669)	-	-	1	-	-	SP	Cover panel, l.h. grey	Täckpanel, v, grå	CODE 3970 REPL 1PCS 9415423-4	5
	9415426-7	-	-	1	-	-		Cover panel, r.h. grey	Täckpanel, h, grå	CODE 3970 (9410674)	5
	9414632-1	-	-	-	1	-		Cover panel, l.h. beige	Täckpanel, v, beige	CODE 3150	6
	9414634-7	-	-	-	1	-		Cover panel, r.h. beige	Täckpanel, h, beige	CODE 3150	6
	9414631-3	-	-	-	1	-		Cover panel, l.h. grey	Täckpanel, v, grå	CODE 3170	6
	9414633-9	-	-	-	1	-		Cover panel, r.h. grey	Täckpanel, h, grå	CODE 3170	6
	9414693-3	-	-	-	1	-		Cover panel, l,h. blue	Täckpanel, v, blå	CODE 3430	5
	9414696-6	-	-	-	1	-		Cover panel, r,h. blue	Täckpanel, h, blå	CODE 3430	5
	9414694-1	-	-	-	1	-		Cover panel, l.h. beige	Täckpanel, v, beige	CODE 3450	5
	9414697-4	-	-	-	1	-		Cover panel, r.h. beige	Täckpanel, h, beige	CODE 3450	5
	9414692-5	-	-	-	1	-		Cover panel, l.h. grey	Täckpanel, v, grå	CODE 3470,3471	5
	9414695-8	-	-	-	1	-		Cover panel, r.h. grey	Täckpanel, h, grå	CODE 3470,3471	5
	9158948-1	-	-	-	1	-		Cover panel, l.h. light grey	Täckpanel, v ljusgrå	CODE 3480	5
	9158949-9	-	-	-	1	-		Cover panel, r.h. light grey	Täckpanel, h ljusgrå	CODE 3480	5
	9415412-7	-	-	-	1	-		Cover panel, l,h. blue	Täckpanel, v, blå	CODE 3530	5
	9415415-0	-	-	-	1	-		Cover panel, r,h. blue	Täckpanel, h, blå	CODE 3530	5
	9415413-5	-	-	-	1	-		Cover panel, l.h. beige	Täckpanel, v, beige	CODE 3550	5

1) FC 1; 850 4DRS CH-198576. FC 2; 850 4DRS CH-201838. 850 5DRS CH-103731.
2) FC 1; 850 4DRS CH 198577-. FC 2; 850 4DRS CH 201839-. 850 5DRS CH 103732-.

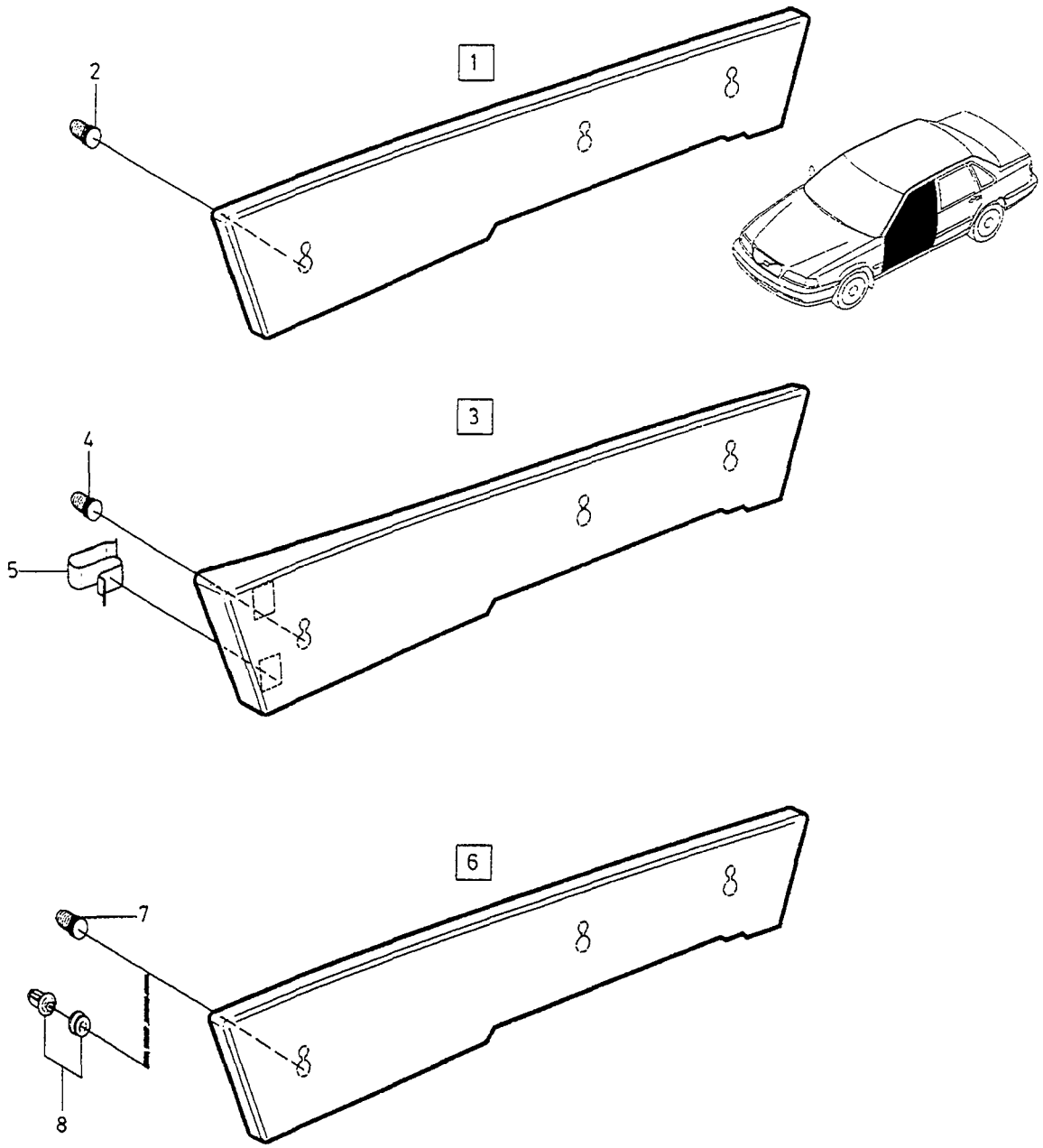
1
2
3
4
5
6
7
8
9
10
11

A	1992
B	1993
C	1) 1994-1995.
D	2) 1995-
E	

TRIM PANEL — TÄCKPANEL

Group / Grupp 85

Fig	Part No. / Artikelnummer	Quantity / Antal A	B	C	D	E	PS	Description	Benämning	Notes / Anmärkning	SR
	9415416-8	-	-	-	1	-		Cover panel, r.h. beige	Täckpanel, h, beige	CODE 3550	5
	9415411-9	-	-	-	1	-		Cover panel, l.h. grey	Täckpanel, v, grå	CODE 3570,3571	5
	9415414-3	-	-	-	1	-		Cover panel, r.h. grey	Täckpanel, h, grå	CODE 3570,3571	5
	9415430-9	-	-	-	1	-		Cover panel, l,h. blue	Täckpanel, v, blå	CODE 3630	5
	9415433-3	-	-	-	1	-		Cover panel, r,h. blue	Täckpanel, h, blå	CODE 3630	5
	9415431-7	-	-	-	1	-		Cover panel, l.h. beige	Täckpanel, v, beige	CODE 3650	5
	9415434-1	-	-	-	1	-		Cover panel, r.h. beige	Täckpanel, h, beige	CODE 3650	5
	9415429-1	-	-	-	1	-		Cover panel, l.h. grey	Täckpanel, v, grå	CODE 3670,3671	5
	9415432-5	-	-	-	1	-		Cover panel, r.h. grey	Täckpanel, h, grå	CODE 3670,3671	5
	9415418-4	-	-	-	1	-		Cover panel, l,h. blue	Täckpanel, v, blå	CODE 3730	5
	9415421-8	-	-	-	1	-		Cover panel, r,h. blue	Täckpanel, h, blå	CODE 3730	5
	9415419-2	-	-	-	1	-		Cover panel, l.h. beige	Täckpanel, v, beige	CODE 3750	5
	9415422-6	-	-	-	1	-		Cover panel, r.h. beige	Täckpanel, h, beige	CODE 3750	5
	9415417-6	-	-	-	1	-		Cover panel, l.h. grey	Täckpanel, v, grå	CODE 3770,3771	5
	9415420-0	-	-	-	1	-		Cover panel, r.h. grey	Täckpanel, h, grå	CODE 3770,3771	5
	9174567-9	-	-	-	1	-		Cover panel, l.h. light beige ...	Täckpanel, v ljusbeige	CODE 3865	5
	9174568-7	-	-	-	1	-		Cover panel, r.h. light beige ...	Täckpanel, h ljusbeige	CODE 3865	5
	9414640-4	-	-	-	1	-		Cover panel, l.h. dark grey	Täckpanel, v mörkgrå	CODE 3871	5
	9414641-2	-	-	-	1	-		Cover panel, r.h. dark grey	Täckpanel, h mörkgrå	CODE 3871	5
	9174569-5	-	-	-	1	-		Cover panel, l.h. dark grey	Täckpanel, v mörkgrå	CODE 3875	5
	9174570-3	-	-	-	1	-		Cover panel, r.h. dark grey	Täckpanel, h mörkgrå	CODE 3875	5
	9415424-2	-	-	-	1	-		Cover panel, l,h. blue	Täckpanel, v, blå	CODE 3930	5
	9415427-5	-	-	-	1	-		Cover panel, r,h. blue	Täckpanel, h, blå	CODE 3930	5
	9415425-9	-	-	-	1	-		Cover panel, l.h. beige	Täckpanel, v, beige	CODE 3950	5
	9415428-3	-	-	-	1	-		Cover panel, r.h. beige	Täckpanel, h, beige	CODE 3950	5
	9158294-0	-	-	-	1	-		Cover panel, l.h. light beige ...	Täckpanel, v ljusbeige	CODE 3960	5
	9158295-7	-	-	-	1	-		Cover panel, r.h. light beige ...	Täckpanel, h ljusbeige	CODE 3960	5
	9415423-4	-	-	-	1	-		Cover panel, l.h. grey	Täckpanel, v, grå	CODE 3970,3971	5
	9415426-7	-	-	-	1	-		Cover panel, r.h. grey	Täckpanel, h, grå	CODE 3970,3971	5
	9158464-9	-	-	-	1	-		Cover panel, l.h. light grey	Täckpanel, v ljusgrå	CODE 3980	5
	9158465-6	-	-	-	1	-		Cover panel, r.h. light grey	Täckpanel, h ljusgrå	CODE 3980	5
7	1318217-5	-	-	3	-	-		•Clip	•Clips		3
8	9150436-5	-	-	-	3	-		•Clip	•Clips		3
9		-	-	-	-	-		Cover panel rear	Täckpanel bakre	SEE FIG 9-11	
	9414636-2	-	-	-	1	-		Cover panel, l.h. beige	Täckpanel, v, beige	CODE 3150	6
	9414638-8	-	-	-	1	-		Cover panel, r.h. beige	Täckpanel, h, beige	CODE 3150	6
	9414635-4	-	-	-	1	-		Cover panel, l.h. grey	Täckpanel, v, grå	CODE 3170	6
	9414637-0	-	-	-	1	-		Cover panel, r.h. grey	Täckpanel, h, grå	CODE 3170	6
	9132815-3	-	-	1	-	-		Cover panel, l,h. blue	Täckpanel, v, blå	CODE 3230	5
	9132816-1	-	-	1	-	-		Cover panel, r,h. blue	Täckpanel, h, blå	CODE 3230	5
	9132821-1	-	-	1	-	-		Cover panel, l.h., red	Täckpanel, v, röd	CODE 3240	5
	9132822-9	-	-	1	-	-		Cover panel, r.h., red	Täckpanel, h, röd	CODE 3240	5
	9132418-6	-	-	1	-	-		Cover panel, l.h. grey	Täckpanel, v, grå	CODE 3270	5
	9132419-4	-	-	1	-	-		Cover panel, r.h. grey	Täckpanel, h, grå	CODE 3270	5
	9406824-4	-	1	1	-	-		Cover panel, l,h. blue	Täckpanel, v, blå	CODE 3330	5
	9406827-7	-	1	1	-	-		Cover panel, r,h. blue	Täckpanel, h, blå	CODE 3330	5
	9406825-1	-	1	1	-	-		Cover panel, l.h. beige	Täckpanel, v, beige	CODE 3350	5
	9406828-5	-	1	1	-	-		Cover panel, r.h. beige	Täckpanel, h, beige	CODE 3350	5
	9406823-6	-	1	1	-	-		Cover panel, l.h. grey	Täckpanel, v, grå	CODE 3370	5
	9406826-9	-	1	1	-	-		Cover panel, r.h. grey	Täckpanel, h, grå	CODE 3370	5
	9414699-0	-	-	-	1	-		Cover panel, l,h. blue	Täckpanel, v, blå	CODE 3430	5
	9414702-2	-	-	-	1	-		Cover panel, r,h. blue	Täckpanel, h, blå	CODE 3430	5
	9414700-6	-	-	-	1	-		Cover panel, l.h. beige	Täckpanel, v, beige	CODE 3450	5
	9414703-0	-	-	-	1	-		Cover panel, r.h. beige	Täckpanel, h, beige	CODE 3450	5
	9414698-2	-	-	-	1	-		Cover panel, l.h. grey	Täckpanel, v, grå	CODE 3470,3471	5
	9414701-4	-	-	-	1	-		Cover panel, r.h. grey	Täckpanel, h, grå	CODE 3470,3471	5
	9158950-7	-	-	-	1	-		Cover panel, l.h. light grey	Täckpanel, v ljusgrå	CODE 3480	5

1) FC 1; 850 4DRS CH-198576. FC 2; 850 4DRS CH-201838. 850 5DRS CH-103731.
2) FC 1; 850 4DRS CH 198577-. FC 2; 850 4DRS CH 201839-. 850 5DRS CH 103732-.

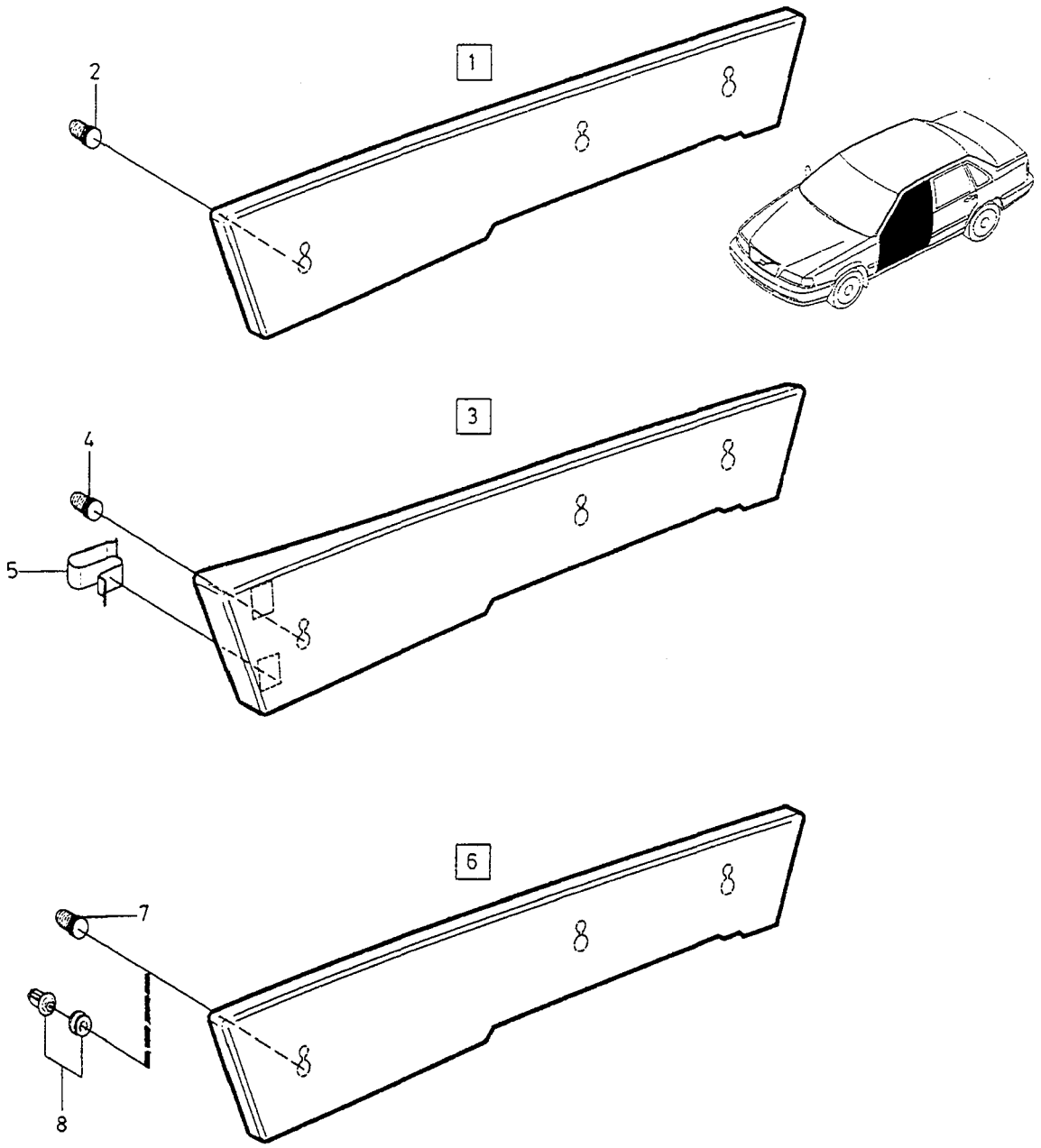
1
2
3
4
5
6
7
8
9
10
11

A	1992
B	1993
C	1) 1994-1995.
D	2) 1995-
E	

TRIM PANEL — TÄCKPANEL

Group / Grupp 85

Page / Sida 931

Fig	Part No. / Artikelnummer	Quantity / Antal A	B	C	D	E	PS	Description	Benämning	Notes / Anmärkning	SR
	9158951-5	-	-	-	1	-		Cover panel, r.h. light grey	Täckpanel, h ljusgrå	CODE 3480	5
	9415436-6	1	1	1	-	-		Cover panel, l,h. blue	Täckpanel, v, blå	CODE 3530 (9405746)	5
	9415439-0	1	1	1	-	-		Cover panel, r,h. blue	Täckpanel, h, blå	CODE 3530 (9405749)	5
	9415436-6	-	-	-	1	-		Cover panel, l,h. blue	Täckpanel, v, blå	CODE 3530	5
	9415439-0	-	-	-	1	-		Cover panel, r,h. blue	Täckpanel, h, blå	CODE 3530	5
	9415437-4	1	1	1	-	-		Cover panel, l.h. beige	Täckpanel, v, beige	CODE 3550 (9405747)	5
	9415440-8	1	1	1	-	-		Cover panel, r.h. beige	Täckpanel, h, beige	CODE 3550 (9405750)	5
	9415437-4	-	-	-	1	-		Cover panel, l.h. beige	Täckpanel, v, beige	CODE 3550	5
	9415440-8	-	-	-	1	-		Cover panel, r.h. beige	Täckpanel, h, beige	CODE 3550	5
	9415435-8	1	1	1	-	-		Cover panel, l.h. grey	Täckpanel, v, grå	CODE 3570 (9405745)	5
	9415438-2	1	1	1	-	-		Cover panel, r.h. grey	Täckpanel, h, grå	CODE 3570 (9405748)	5
	9415435-8	-	-	-	1	-		Cover panel, l.h. grey	Täckpanel, v, grå	CODE 3570,3571	5
	9415438-2	-	-	-	1	-		Cover panel, r.h. grey	Täckpanel, h, grå	CODE 3570,3571	5
	9415448-1	-	-	1	-	-		Cover panel, l,h. blue	Täckpanel, v, blå	CODE 3630 (9412490)	5
	9415451-5	-	-	1	-	-		Cover panel, r,h. blue	Täckpanel, h, blå	CODE 3630 (9412493)	5
	9415448-1	-	-	-	1	-		Cover panel, l,h. blue	Täckpanel, v, blå	CODE 3630	5
	9415451-5	-	-	-	1	-		Cover panel, r,h. blue	Täckpanel, h, blå	CODE 3630	5
	9415449-9	-	-	1	-	-		Cover panel, l.h. beige	Täckpanel, v, beige	CODE 3650 (9412491)	5
	9415452-3	-	-	1	-	-		Cover panel, r.h. beige	Täckpanel, h, beige	CODE 3650 (9412494)	5
	9415449-9	-	-	-	1	-		Cover panel, l.h. beige	Täckpanel, v, beige	CODE 3650	5
	9415452-3	-	-	-	1	-		Cover panel, r.h. beige	Täckpanel, h, beige	CODE 3650	5
	9415447-3	-	-	1	-	-		Cover panel, l.h. grey	Täckpanel, v, grå	CODE 3670 (9412489)	5
	9415450-7	-	-	1	-	-		Cover panel, r.h. grey	Täckpanel, h, grå	CODE 3670 (9412492)	5
	9415447-3	-	-	-	1	-		Cover panel, l.h. grey	Täckpanel, v, grå	CODE 3670,3671	5
	9415450-7	-	-	-	1	-		Cover panel, r.h. grey	Täckpanel, h, grå	CODE 3670,3671	5
	9415442-4	-	-	1	-	-		Cover panel, l,h. blue	Täckpanel, v, blå	CODE 3730 (9409118)	5
	9415445-7	-	-	1	-	-		Cover panel, r,h. blue	Täckpanel, h, blå	CODE 3730 (9409121)	5
	9415442-4	-	-	-	1	-		Cover panel, l,h. blue	Täckpanel, v, blå	CODE 3730	5
	9415445-7	-	-	-	1	-		Cover panel, r,h. blue	Täckpanel, h, blå	CODE 3730	5
	9415443-2	-	-	1	-	-		Cover panel, l.h. beige	Täckpanel, v, beige	CODE 3750 (9409119)	5
	9415446-5	-	-	1	-	-		Cover panel, r.h. beige	Täckpanel, h, beige	CODE 3750 (9409122)	5
	9415443-2	-	-	-	1	-		Cover panel, l.h. beige	Täckpanel, v, beige	CODE 3750	5
	9415446-5	-	-	-	1	-		Cover panel, r.h. beige	Täckpanel, h, beige	CODE 3750	5
	9415441-6	-	-	1	-	-		Cover panel, l.h. grey	Täckpanel, v, grå	CODE 3770 (9409117)	5
	9415444-0	-	-	1	-	-		Cover panel, r.h. grey	Täckpanel, h, grå	CODE 3770 (9409120)	5
	9415441-6	-	-	-	1	-		Cover panel, l.h. grey	Täckpanel, v, grå	CODE 3770,3771	5
	9415444-0	-	-	-	1	-		Cover panel, r.h. grey	Täckpanel, h, grå	CODE 3770,3771	5
	9174571-1	-	-	-	1	-		Cover panel, l.h. light beige ...	Täckpanel, v ljusbeige	CODE 3865	5
	9174572-9	-	-	-	1	-		Cover panel, r.h. light beige ...	Täckpanel, h ljusbeige	CODE 3865	5
	9414642-0	-	-	-	1	-		Cover panel, l.h. dark grey	Täckpanel, v mörkgrå	CODE 3871	5
	9414643-8	-	-	-	1	-		Cover panel, r.h. dark grey	Täckpanel, h mörkgrå	CODE 3871	5

1) FC 1; 850 4DRS CH-198576. FC 2; 850 4DRS CH-201838. 850 5DRS CH-103731.
2) FC 1; 850 4DRS CH 198577-. FC 2; 850 4DRS CH 201839-. 850 5DRS CH 103732-.

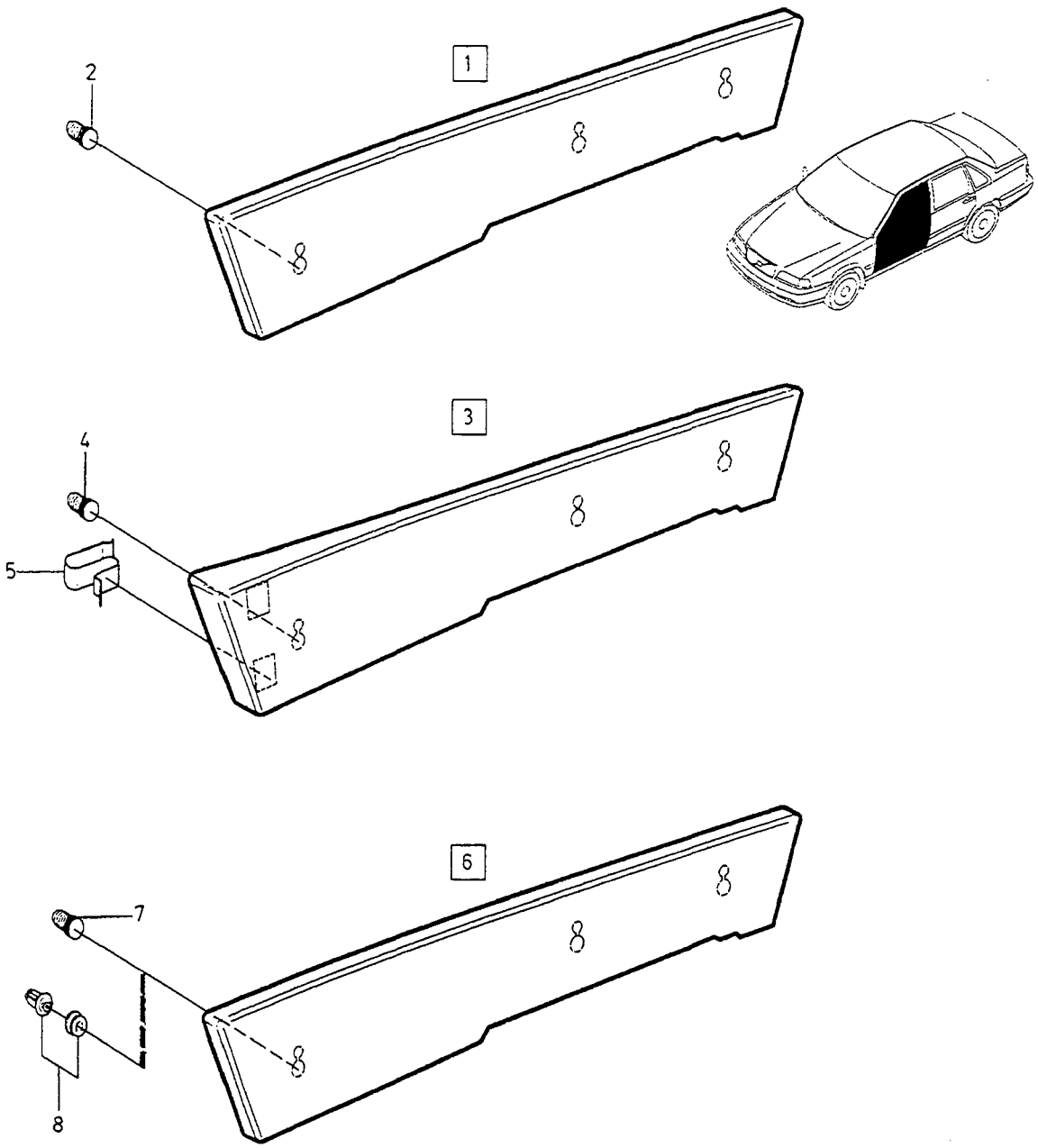
1
2
3
4
5
6
7
8
9
10
11

A	1992
B	1993
C	1) 1994-1995.
D	2) 1995-
E	

TRIM PANEL — TÄCKPANEL

Group / Grupp: 85

Page / Sida: 933

Fig	Part No. Artikelnummer	Quantity / Antal A	B	C	D	E	PS	Description	Benämning	Notes Anmärkning	SR
	9174573-7	-	-	-	1	-		Cover panel, l.h. dark grey	Täckpanel, v mörkgrå	CODE 3875	5
	9174574-5	-	-	-	1	-		Cover panel, r.h. dark grey	Täckpanel, h mörkgrå	CODE 3875	5
	9408395-3	1	1	-	-	-		Cover panel, l.h. blue	Täckpanel, v blå	CODE 3930	5
	9408398-7	1	1	-	-	-		Cover panel, r.h. blue	Täckpanel, h blå	CODE 3930	5
	(9410678)	-	-	1	-	-	SP	Cover panel, l,h. blue	Täckpanel, v, blå	CODE 3930 REPL 1PCS 9415454-9	5
	(9410681)	-	-	1	-	-	SP	Cover panel, r,h. blue	Täckpanel, h, blå	CODE 3930 REPL 1PCS 9415457-2	5
	9415454-9	-	-	-	1	-		Cover panel, l,h. blue	Täckpanel, v, blå	CODE 3930	5
	9415457-2	-	-	-	1	-		Cover panel, r,h. blue	Täckpanel, h, blå	CODE 3930	5
	9408396-1	1	1	-	-	-		Cover panel, l.h. beige	Täckpanel, v beige	CODE 3950	5
	9408399-5	1	1	-	-	-		Cover panel, r.h. beige	Täckpanel, h beige	CODE 3950	5
	9415455-6	-	-	1	-	-		Cover panel, l.h. beige	Täckpanel, v, beige	CODE 3950 (9410679)	5
	9415458-0	-	-	1	-	-		Cover panel, r.h. beige	Täckpanel, h, beige	CODE 3950 (9410682)	5
	9415455-6	-	-	-	1	-		Cover panel, l.h. beige	Täckpanel, v, beige	CODE 3950	5
	9415458-0	-	-	-	1	-		Cover panel, r.h. beige	Täckpanel, h, beige	CODE 3950	5
	9158292-4	-	-	-	1	-		Cover panel, l.h. light beige ...	Täckpanel, v ljusbeige	CODE 3960	5
	9158293-2	-	-	-	1	-		Cover panel, r.h. light beige ...	Täckpanel, h ljusbeige	CODE 3960	5
	9408394-6	1	1	-	-	-		Cover panel, l.h. grey	Täckpanel, v grå	CODE 3970	5
	9408397-9	1	1	-	-	-		Cover panel, r.h. grey	Täckpanel, h grå	CODE 3970	5
	(9410677)	-	-	1	-	-	SP	Cover panel, l.h. grey	Täckpanel, v, grå	CODE 3970 REPL 1PCS 9415453-1	5
	9415456-4	-	-	1	-	-		Cover panel, r.h. grey	Täckpanel, h, grå	CODE 3970 (9410680)	5
	9415453-1	-	-	-	1	-		Cover panel, l.h. grey	Täckpanel, v, grå	CODE 3970,3971	5
	9415456-4	-	-	-	1	-		Cover panel, r.h. grey	Täckpanel, h, grå	CODE 3970,3971	5
	9158462-3	-	-	-	1	-		Cover panel, l.h. light grey	Täckpanel, v ljusgrå	CODE 3980	5
	9158463-1	-	-	-	1	-		Cover panel, r.h. light grey	Täckpanel, h ljusgrå	CODE 3980	5
10	1318217-5	3	3	3	-	-		•Clip	•Clips		3
11	9150436-5	-	-	-	3	-		•Clip	•Clips		3

1) FC 1; 850 4DRS CH-198576. FC 2; 850 4DRS CH-201838. 850 5DRS CH-103731.
2) FC 1; 850 4DRS CH 198577-. FC 2; 850 4DRS CH 201839-. 850 5DRS CH 103732-.

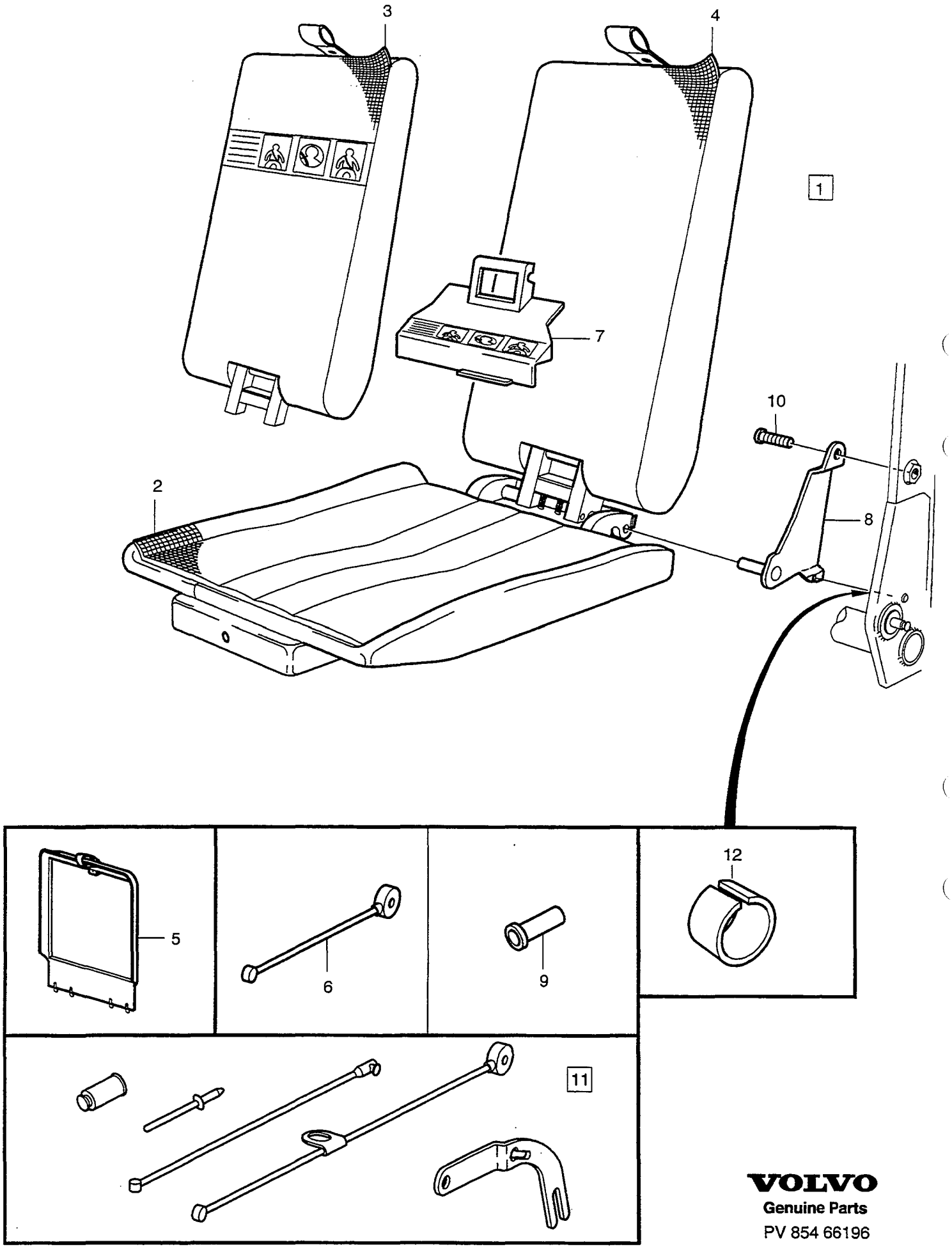

VOLVO
Genuine Parts
PV 854 66196

A	1) 1992
B	1) 1993
C	1) 1994
D	1) 1995-1996
E	1) 1997-

CHILD BOOSTER CUSHION BARNKUDDE

4 DRS

Group / Grupp 85

Page / Sida 935

Fig	Part No. Artikelnummer	Quantity / Antal A	B	C	D	E	PS	Description	Benämning	Notes Anmärkning	SR
1	*(9408161)*	1	-	-	-	-	SP	Child cushion	Barnkudde	CODE 3530 REPL 1PCS 9409487-7, 1PCS 9156373-4.	4
	(9409487)	1	-	-	-	-	SP	Child cushion	Barnkudde	CODE 3530 REPL 1PCS 9413707-2	3
	9413707-2	1	-	-	-	-		Child cushion	Barnkudde	CODE 3530	6
	(9408162)	1	-	-	-	-	SP	Child cushion	Barnkudde	CODE 3550 REPL 1PCS 9409489-3, 1PCS 9156373-4.	4
	(9409489)	1	-	-	-	-	SP	Child cushion	Barnkudde	CODE 3550 REPL 1PCS 9413708-0	3
	9413708-0	1	-	-	-	-		Child cushion	Barnkudde	CODE 3550	6
	(9408160)	1	-	-	-	-	SP	Child cushion	Barnkudde	CODE 3570 REPL 1PCS 9409485-1, 1PCS 9156373-4.	4
	(9409485)	1	-	-	-	-	SP	Child cushion	Barnkudde	CODE 3570 REPL 1PCS 9413706-4	3
	9413706-4	1	-	-	-	-		Child cushion	Barnkudde	CODE 3570	5
	(9408405)	1	-	-	-	-	SP	Child cushion	Barnkudde	CODE 3930 REPL 1PCS 9409493-5, 1PCS 9156373-4.	4
☆	*(9409493)*	1	-	-	-	-	SP	Child cushion	Barnkudde	CODE 3930 REPL 1PCS 9413713	3
	9413713-0	1	-	-	-	-		Child cushion	Barnkudde	CODE 3930	6
	(9408408)	1	-	-	-	-	SP	Child cushion	Barnkudde	CODE 3950 REPL 1PCS 9409495-0, 1PCS 9156373-4.	4
☆	*(9409495)*	1	-	-	-	-	SP	Child cushion	Barnkudde	CODE 3950 REPL 1PCS 9412217-3	3
	(9412217)	1	-	-	-	-	SP	Child cushion	Barnkudde	CODE 3950 REPL 1PCS 9413714-8	5
	9413714-8	1	-	-	-	-		Child cushion	Barnkudde	CODE 3950	6
	(9408402)	1	-	-	-	-	SP	Child cushion	Barnkudde	CODE 3970 REPL 1PCS 9409491-9, 1PCS 9156373-4.	4
	(9409482)	-	1	-	-	-	SP	Child cushion	Barnkudde	CODE 3330 REPL 1PCS 9409481-0, 1PCS 9156373-4.	3
	(9409484)	-	1	-	-	-	SP	Child cushion	Barnkudde	CODE 3350 REPL 1PCS 9409483-6, 1PCS 9156373-4.	3
	(9409480)	-	1	-	-	-	SP	Child cushion	Barnkudde	CODE 3370 REPL 1PCS 9409479-2, 1PCS 9156373-4.	3
	(9409488)	-	1	-	-	-	SP	Child cushion	Barnkudde	CODE 3530 REPL 1PCS 9409487-7, 1PCS 9156373-4.	3
	(9409490)	-	1	-	-	-	SP	Child cushion	Barnkudde	CODE 3550 REPL 1PCS 9409489-3, 1PCS 9156373-4.	3
	(9409486)	-	1	-	-	-	SP	Child cushion	Barnkudde	CODE 3570 REPL 1PCS 9409485-1, 1PCS 9156373-4.	3
	(9409494)	-	1	-	-	-	SP	Child cushion	Barnkudde	CODE 3930 REPL 1PCS 9409493-5, 1PCS 9156373-4.	3
	(9409496)	-	1	-	-	-	SP	Child cushion	Barnkudde	CODE 3950 REPL 1PCS 9409495-0, 1PCS 9156373-4.	3
	(9409492)	-	1	-	-	-	SP	Child cushion	Barnkudde	CODE 3970	3

1) The term yearmodel means the modelyear of the childseat . / Årsmodell avser modellår på barnkudden.

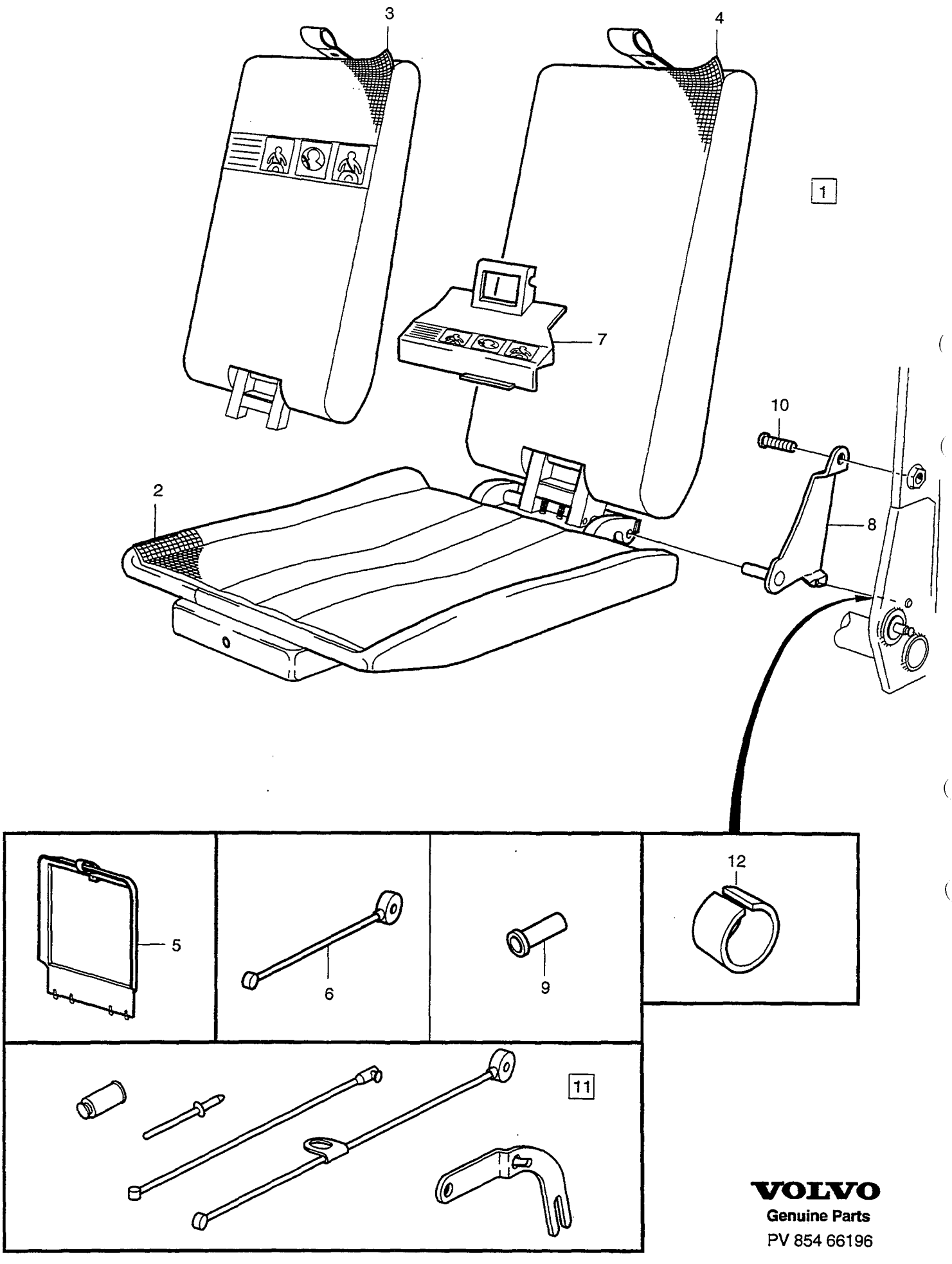

VOLVO
Genuine Parts
PV 854 66196

A	1) 1992
B	1) 1993
C	1) 1994
D	1) 1995-1996
E	1) 1997-

CHILD BOOSTER CUSHION BARNKUDDE

4DRS

Group / Grupp 85

Page / Sida 937

Fig	Part No. / Artikelnummer	Quantity / Antal A	B	C	D	E	PS	Description	Benämning	Notes / Anmärkning	SR
										REPL 1PCS 9409491-9, 1PCS 9156373-4.	
	9138294-5	-	-	1	-	-		Child cushion	Barnkudde	CODE 3230	5
	9138295-2	-	-	1	-	-		Child cushion	Barnkudde	CODE 3250	5
	9138293-7	-	-	1	-	-		Child cushion	Barnkudde	CODE 3270	5
	9409481-0	-	-	1	-	-		Child cushion	Barnkudde	CODE 3330	3
	9409483-6	-	-	1	-	-		Child cushion	Barnkudde	CODE 3350	3
	9409479-4	-	-	1	-	-		Child cushion	Barnkudde	CODE 3370	3
	(9409487)	-	-	1	-	-	SP	Child cushion	Barnkudde	CODE 3530	3
										REPL 1PCS 9413707-2	
	9413707-2	-	-	1	-	-		Child cushion	Barnkudde	CODE 3530	6
	(9409489)	-	-	1	-	-	SP	Child cushion	Barnkudde	CODE 3550	3
										REPL 1PCS 9413708-0	
	9413708-0	-	-	1	-	-		Child cushion	Barnkudde	CODE 3550	6
	(9409485)	-	-	1	-	-	SP	Child cushion	Barnkudde	CODE 3570	3
										REPL 1PCS 9413706-4	
	9413706-4	-	-	1	-	-		Child cushion	Barnkudde	CODE 3570	5
	(9412658)	-	-	1	-	-	SP	Child cushion	Barnkudde	CODE 3630	5
										REPL 1PCS 9414211-4.	
	(9412659)	-	-	1	-	-	SP	Child cushion	Barnkudde	CODE 3650	5
										REPL 1PCS 9414212-2.	
	(9412657)	-	-	1	-	-	SP	Child cushion	Barnkudde	CODE 3670	5
										REPL 1PCS 9414210-6.	
	(9412216)	-	-	1	-	-	SP	Child cushion	Barnkudde	CODE 3730,3930	5
										REPL 1PCS 9413713-0.	
	(9412217)	-	-	1	-	-	SP	Child cushion	Barnkudde	CODE 3750,3950	5
										REPL 1PCS 9413714-8. (9409495)	
	(9412215)	-	-	1	-	-	SP	Child cushion	Barnkudde	CODE 3770,3970	5
										REPL 1PCS 9413712-2. (9409491)	
	9415240-2	-	-	-	1	1		Child cushion	Barnkudde	CODE 3430	5
	9415241-0	-	-	-	1	1		Child cushion	Barnkudde	CODE 3450	5
	9415239-4	-	-	-	1	1		Child cushion	Barnkudde	CODE 3470,3471	5
	9167104-0	-	-	-	1	1		Child cushion	Barnkudde	CODE 3480	5
	9413707-2	-	-	-	1	1		Child cushion	Barnkudde	CODE 3530	6
	9413708-0	-	-	-	1	1		Child cushion	Barnkudde	CODE 3550	6
	9413706-4	-	-	-	1	1		Child cushion	Barnkudde	CODE 3570,3571	5
	9414211-4	-	-	-	1	1		Child cushion	Barnkudde	CODE 3630	6
	9414212-2	-	-	-	1	1		Child cushion	Barnkudde	CODE 3650	6
	9414210-6	-	-	-	1	1		Child cushion	Barnkudde	CODE 3670,3671	6
	9413713-0	-	-	-	1	1		Child cushion	Barnkudde	CODE 3730,3930 (9409493)	6
	9413714-8	-	-	-	1	1		Child cushion	Barnkudde	CODE 3750,3950	6
	9160081-7	-	-	-	1	1		Child cushion	Barnkudde	CODE 3865,3960.	6
	9413712-2	-	-	-	1	1		Child cushion	Barnkudde	CODE 3770,3771,3871, 3875,3970,3971.	6
	9167101-6	-	-	-	1	1		Child cushion	Barnkudde	CODE 3980	6
2	9134373-1	-	-	1	-	-		•Upholstery	•Klädsel	CODE 3230	5
	9134374-9	-	-	1	-	-		•Upholstery	•Klädsel	CODE 3250	5
	9134372-3	-	-	1	-	-		•Upholstery	•Klädsel	CODE 3270	5
	9409534-6	-	1	1	-	-		•Upholstery	•Klädsel	CODE 3330	5
	9409535-3	-	1	1	-	-		•Upholstery	•Klädsel	CODE 3350	5
	9409533-8	-	1	1	-	-		•Upholstery	•Klädsel	CODE 3370	5
	9408403-5	1	1	1	-	-		•Upholstery	•Klädsel	CODE 3530	5
	9408406-8	1	1	1	-	-		•Upholstery	•Klädsel	CODE 3550	5
	9408400-1	1	1	1	-	-		•Upholstery	•Klädsel	CODE 3570	5

1) The term yearmodel means the modelyear of the childseat . / Årsmodell avser modellår på barnkudden.

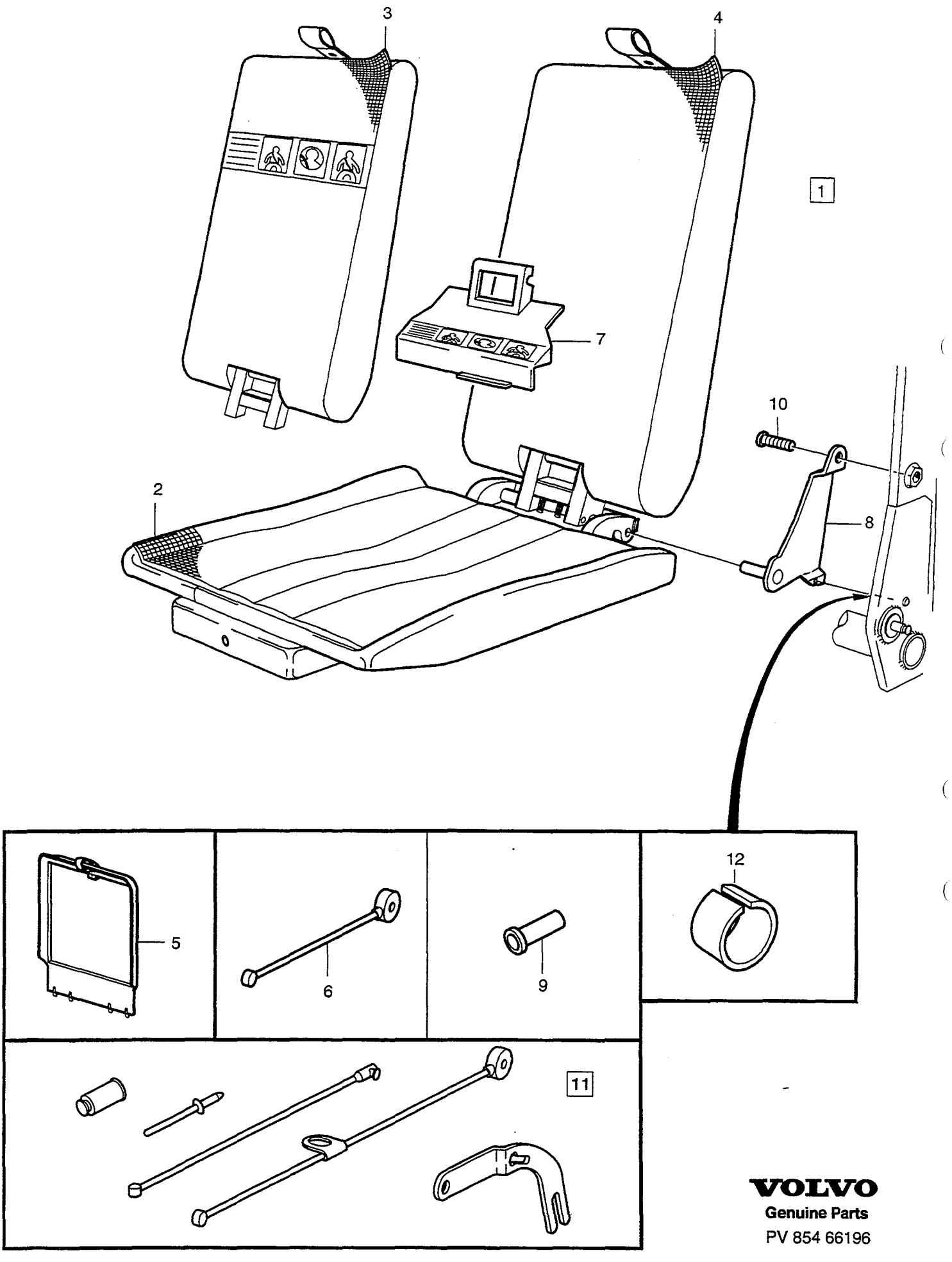

VOLVO
Genuine Parts
PV 854 66196

A	1) 1992
B	1) 1993
C	1) 1994
D	1) 1995-1996
E	1) 1997-

CHILD BOOSTER CUSHION BARNKUDDE

4 DRS

Group / Grupp 85

Page / Sida 939

Fig	Part No. / Artikelnummer	Quantity / Antal A	B	C	D	E	PS	Description	Benämning	Notes / Anmärkning	SR
	9412724-8	-	-	1	-	-		• Upholstery	• Klädsel	CODE 3630	5
	9412726-3	-	-	1	-	-		• Upholstery	• Klädsel	CODE 3650	5
	9412722-2	-	-	1	-	-		• Upholstery	• Klädsel	CODE 3670	5
	9412227-2	-	-	1	-	-		• Upholstery	• Klädsel	CODE 3730,3930	5
	9412229-8	-	-	1	-	-		• Upholstery	• Klädsel	CODE 3750,3950	5
	9412225-6	-	-	1	-	-		• Upholstery	• Klädsel	CODE 3770,3970	5
	9408403-5	1	1	-	-	-		• Upholstery	• Klädsel	CODE 3930	5
	9408406-8	1	1	-	-	-		• Upholstery	• Klädsel	CODE 3950	5
	9408400-1	1	1	-	-	-		• Upholstery	• Klädsel	CODE 3970	5
	9412724-8	-	-	-	1	-		• Upholstery	• Klädsel	CODE 3430,3530,3630, 3730,3930.	5
	9412726-3	-	-	-	1	-		• Upholstery	• Klädsel	CODE 3450,3550,3650, 3750,3865,3950,3960.	5
	9412722-2	-	-	-	1	-		• Upholstery	• Klädsel	CODE 3470,3471,3480, 3570,3571,3670,3671, 3770,3771,3871,3875, 3970,3971,3980.	5
	9423045-5	-	-	-	-	1		• Upholstery	• Klädsel	CODE 3430,3530,3630, 3730,3930.	5
	9423049-7	-	-	-	-	1		• Upholstery	• Klädsel	CODE 3450,3550,3650, 3750,3865,3950,3960.	5
	9423047-1	-	-	-	-	1		• Upholstery	• Klädsel	CODE 3470,3471,3480, 3570,3571,3670,3671, 3770,3771,3875,3970, 3971,3980.	5
3		-	-	-	-	-		Upholstery	Klädsel	2)	
	9134376-4	-	-	1	-	-		• Upholstery	• Klädsel	CODE 3230	5
	9134377-2	-	-	1	-	-		• Upholstery	• Klädsel	CODE 3250	5
	9134375-6	-	-	1	-	-		• Upholstery	• Klädsel	CODE 3270	5
	9409645-0	-	1	1	-	-		• Upholstery	• Klädsel	CODE 3330	5
	9409646-8	-	1	1	-	-		• Upholstery	• Klädsel	CODE 3350	5
	9409644-3	-	1	1	-	-		• Upholstery	• Klädsel	CODE 3370	5
	9408683-2	1	1	1	-	-		• Upholstery	• Klädsel	CODE 3530	5
	9408684-0	1	1	1	-	-		• Upholstery	• Klädsel	CODE 3550	5
	9408682-4	1	1	1	-	-		• Upholstery	• Klädsel	CODE 3570	5
	9412737-0	-	-	1	-	-		• Upholstery	• Klädsel	CODE 3630	5
	9412738-8	-	-	1	-	-		• Upholstery	• Klädsel	CODE 3650	5
	9412736-2	-	-	1	-	-		• Upholstery	• Klädsel	CODE 3670	5
	9412226-4	-	-	1	-	-		• Upholstery	• Klädsel	CODE 3730,3930	5
	9412228-0	-	-	1	-	-		• Upholstery	• Klädsel	CODE 3750,3950	5
	9412224-9	-	-	1	-	-		• Upholstery	• Klädsel	CODE 3770,3970	5
	9408683-2	1	1	-	-	-		• Upholstery	• Klädsel	CODE 3930	5
	9408684-0	1	1	-	-	-		• Upholstery	• Klädsel	CODE 3950	5
	9408682-4	1	1	-	-	-		• Upholstery	• Klädsel	CODE 3970	5
4		-	-	-	-	-		Upholstery	Klädsel	3)	
	9156658-8	-	-	1	-	-		• Upholstery	• Klädsel	CODE 3230	5
	9156659-6	-	-	1	-	-		• Upholstery	• Klädsel	CODE 3250	5
	9156657-0	-	-	1	-	-		• Upholstery	• Klädsel	CODE 3270	5
	9416020-7	-	-	1	-	-		• Upholstery	• Klädsel	CODE 3330	5
	9416023-1	-	-	1	-	-		• Upholstery	• Klädsel	CODE 3350	5
	9416017-3	-	-	1	-	-		• Upholstery	• Klädsel	CODE 3370	5
	9413699-1	-	-	-	1	-		• Upholstery	• Klädsel	CODE 3430,3530,3630, 3730,3930.	5
	9413701-5	-	-	-	1	-		• Upholstery	• Klädsel	CODE 3450,3550,3650, 3750,3950.	5
	9160229-2	-	-	-	1	-		• Upholstery	• Klädsel	CODE 3865,3960	5

1) The term yearmodel means the modelyear of the childseat . / Årsmodell avser modellår på barnkudden.
2) With sticker in backrest. / Med dekal i ryggen.
3) No decal in the backrest. / Utan dekal i ryggen.

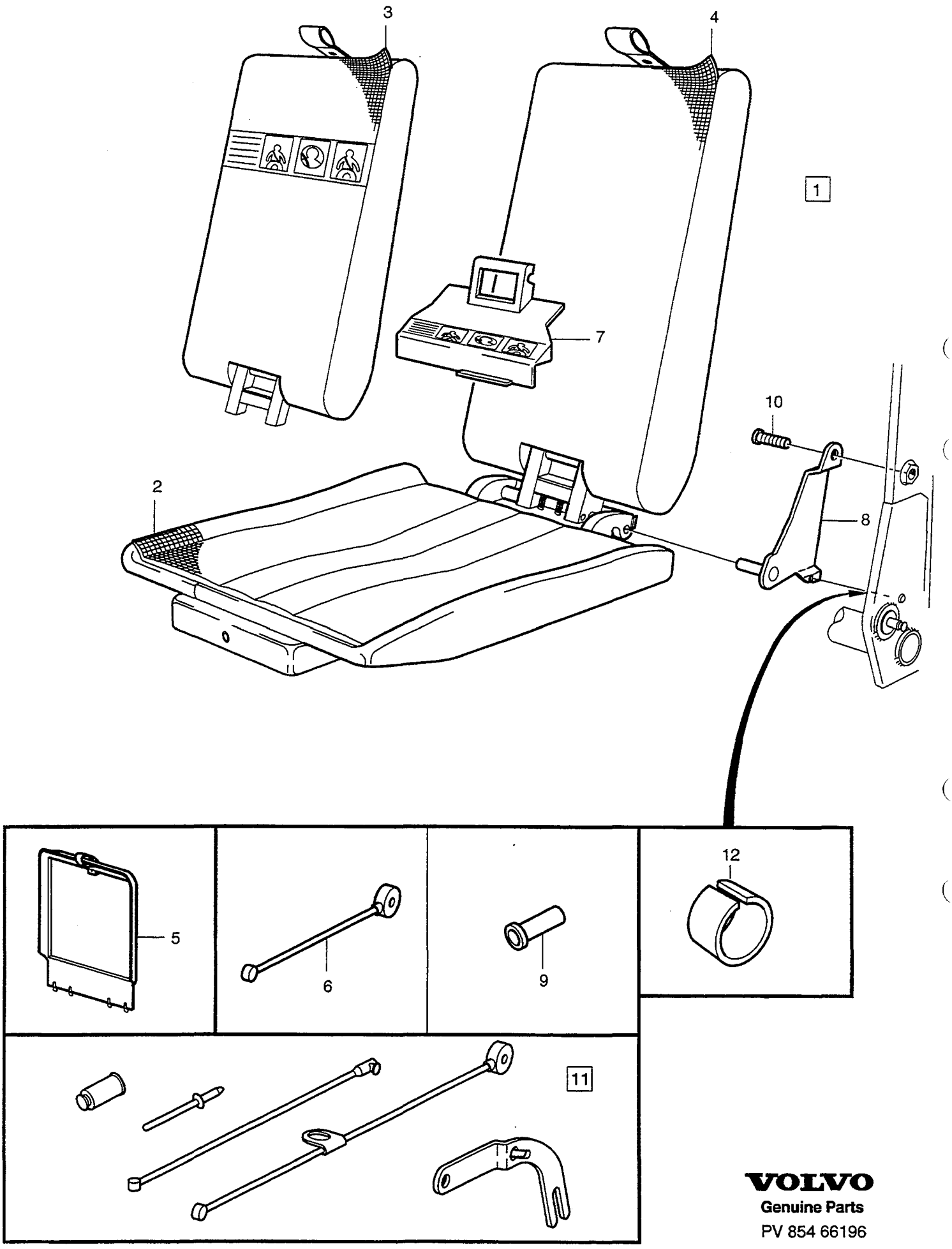

VOLVO
Genuine Parts
PV 854 66196

A	1) 1992
B	1) 1993
C	1) 1994
D	1) 1995-1996
E	1) 1997-

CHILD BOOSTER CUSHION BARNKUDDE

4DRS

Group / Grupp 85

Page / Sida 941

Fig	Part No. Artikelnummer	Quantity / Antal A	B	C	D	E	PS	Description	Benämning	Notes Anmärkning	SR
	9413697-5	-	-	-	1	-		• Upholstery	• Klädsel	CODE 3470,3471,3570, 3571,3670,3671,3770, 3771,3871,3875,3970, 3971.	5
	9160115-3	-	-	-	1	-		• Upholstery	• Klädsel	CODE 3480,3980.	5
		-	-	-	-	1	NS	• Upholstery	• Klädsel		
5	9156373-4	1	1	-	-	-		• Lid	• Lucka		5
6	9160526-1	1	1	-	-	-		• Cable	• Wire	(9124792)	3
	9160526-1	-	-	1	-	-		• Cable	• Wire		3
7	9156650-5	-	-	-	1	1		• Cover	• Kåpa		5
8	9124952-4	1	1	1	-	-		• Bracket set	• Konsol sats		3
		-	-	-	1	1	NS	• Bracket set	• Konsol sats		
9	9134349-1	2	2	2	-	-		• Bushing	• Bussning		3
10	946934-7	2	2	2	-	-		Flange screw	Flänsskruv		2
11	9160091-6	-	-	-	1	1		Cable kit	Wiresats		3
12	9156011-0	2	2	2	2	2		Protecting ring	Skyddsring		2

1) The term yearmodel means the modelyear of the childseat . / Årsmodell avser modellår på barnkudden.

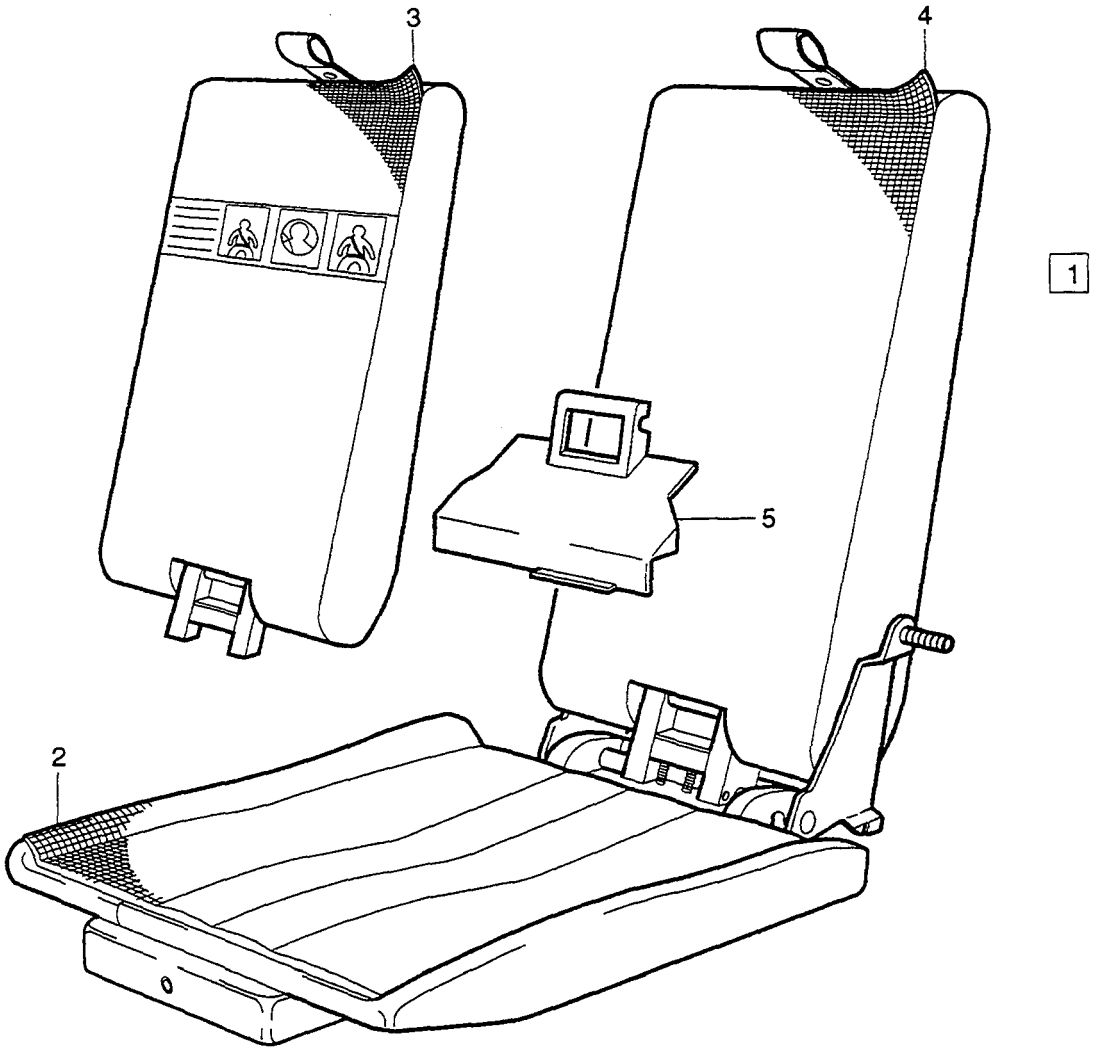

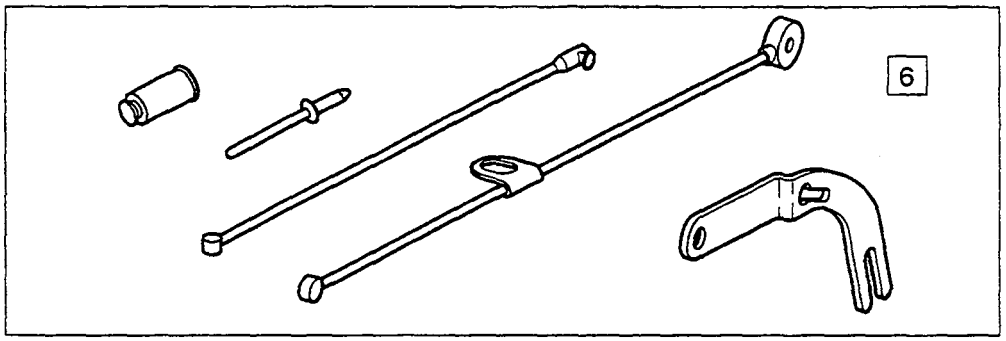

VOLVO
Genuine Parts
PV 854 65583

A	1) 1993
B	1) 1994
C	1) 1995-1996
D	1) 1997-
E	

CHILD BOOSTER CUSHION BARNKUDDE

5DRS

Group / Grupp 85

Page / Sida 943

Fig	Part No. / Artikelnummer	Quantity / Antal A	B	C	D	E	PS	Description	Benämning	Notes / Anmärkning	SR
1	9409553-6	1	1	-	-	-		Child cushion	Barnkudde	CODE 3330	5
	9409555-1	1	1	-	-	-		Child cushion	Barnkudde	CODE 3350	5
	9409551-0	1	1	-	-	-		Child cushion	Barnkudde	CODE 3370	5
	(9409547)	1	1	-	-	-	SP	Child cushion	Barnkudde	CODE 3530 REPL 1PCS 9413707-2.	5
	(9409549)	1	1	-	-	-	SP	Child cushion	Barnkudde	CODE 3550 REPL 1PCS 9413708-0.	5
	(9409545)	1	1	-	-	-	SP	Child cushion	Barnkudde	CODE 3570 REPL 1PCS 9413706-4.	5
	(9409559)	1	-	-	-	-	SP	Child cushion	Barnkudde	CODE 3930 REPL 1PCS 9412288-4	5
	(9412288)	1	-	-	-	-	SP	Child cushion	Barnkudde	CODE 3930 REPL 1PCS 9413713-0	5
	9413713-0	1	-	-	-	-		Child cushion	Barnkudde	CODE 3930	6
	(9409561)	1	-	-	-	-	SP	Child cushion	Barnkudde	CODE 3950 REPL 1PCS 9412290-0.	5
	(9409557)	1	-	-	-	-	SP	Child cushion	Barnkudde	CODE 3970 REPL 1PCS 9412286-8	5
	9138297-8	-	1	-	-	-		Child cushion	Barnkudde	CODE 3230	5
	9138298-6	-	1	-	-	-		Child cushion	Barnkudde	CODE 3250	5
	9138296-0	-	1	-	-	-		Child cushion	Barnkudde	CODE 3270	5
	(9412661)	-	1	-	-	-	SP	Child cushion	Barnkudde	CODE 3630 REPL 1PCS 9414211-4.	5
	(9412662)	-	1	-	-	-	SP	Child cushion	Barnkudde	CODE 3650 REPL 1PCS 9414212-2.	5
	(9412660)	-	1	-	-	-	SP	Child cushion	Barnkudde	CODE 3670 REPL 1PCS 9414210-6.	5
	(9412288)	-	1	-	-	-	SP	Child cushion	Barnkudde	CODE 3730,3930 REPL 1PCS 9413713-0.	5
	(9412290)	-	1	-	-	-	SP	Child cushion	Barnkudde	CODE 3750,3950 REPL 1PCS 9413714-8.	5
	(9412286)	-	1	-	-	-	SP	Child cushion	Barnkudde	CODE 3770,3970 REPL 1PCS 9413712-2.	5
	9415240-2	-	-	1	1	-		Child cushion	Barnkudde	CODE 3430	5
	9415241-0	-	-	1	1	-		Child cushion	Barnkudde	CODE 3450	5
	9415239-4	-	-	1	1	-		Child cushion	Barnkudde	CODE 3470,3471	5
	9167104-0	-	-	1	1	-		Child cushion	Barnkudde	CODE 3480	5
	9413707-2	-	-	1	1	-		Child cushion	Barnkudde	CODE 3530	6
	9413708-0	-	-	1	1	-		Child cushion	Barnkudde	CODE 3150,3550	6
	9413706-4	-	-	1	1	-		Child cushion	Barnkudde	CODE 3170,3570,3571	5
	9414211-4	-	-	1	1	-		Child cushion	Barnkudde	CODE 3630	6
	9414212-2	-	-	1	1	-		Child cushion	Barnkudde	CODE 3650	6
	9414210-6	-	-	1	1	-		Child cushion	Barnkudde	CODE 3670,3671	6
	9413713-0	-	-	1	1	-		Child cushion	Barnkudde	CODE 3730,3930	6
	9413714-8	-	-	1	1	-		Child cushion	Barnkudde	CODE 3750,3950	6
	9160081-7	-	-	1	1	-		Child cushion	Barnkudde	CODE 3865,3960.	6
	9413712-2	-	-	1	1	-		Child cushion	Barnkudde	CODE 3770,3771,3871, 3875,3970,3971.	6
	9167101-6	-	-	1	1	-		Child cushion	Barnkudde	CODE 3980	6
2	9134373-1	-	1	-	-	-		• Upholstery	• Klädsel	CODE 3230	5
	9134374-9	-	1	-	-	-		• Upholstery	• Klädsel	CODE 3250	5
	9134372-3	-	1	-	-	-		• Upholstery	• Klädsel	CODE 3270	5
	9409534-6	1	1	-	-	-		• Upholstery	• Klädsel	CODE 3330	5
	9409535-3	1	1	-	-	-		• Upholstery	• Klädsel	CODE 3350	5
	9409533-8	1	1	-	-	-		• Upholstery	• Klädsel	CODE 3370	5
	9408403-5	1	1	-	-	-		• Upholstery	• Klädsel	CODE 3530	5
	9408406-8	1	1	-	-	-		• Upholstery	• Klädsel	CODE 3550	5

1) The term yearmodel means the modelyear of the childseat . / Årsmodell avser modellår på barnkudden.

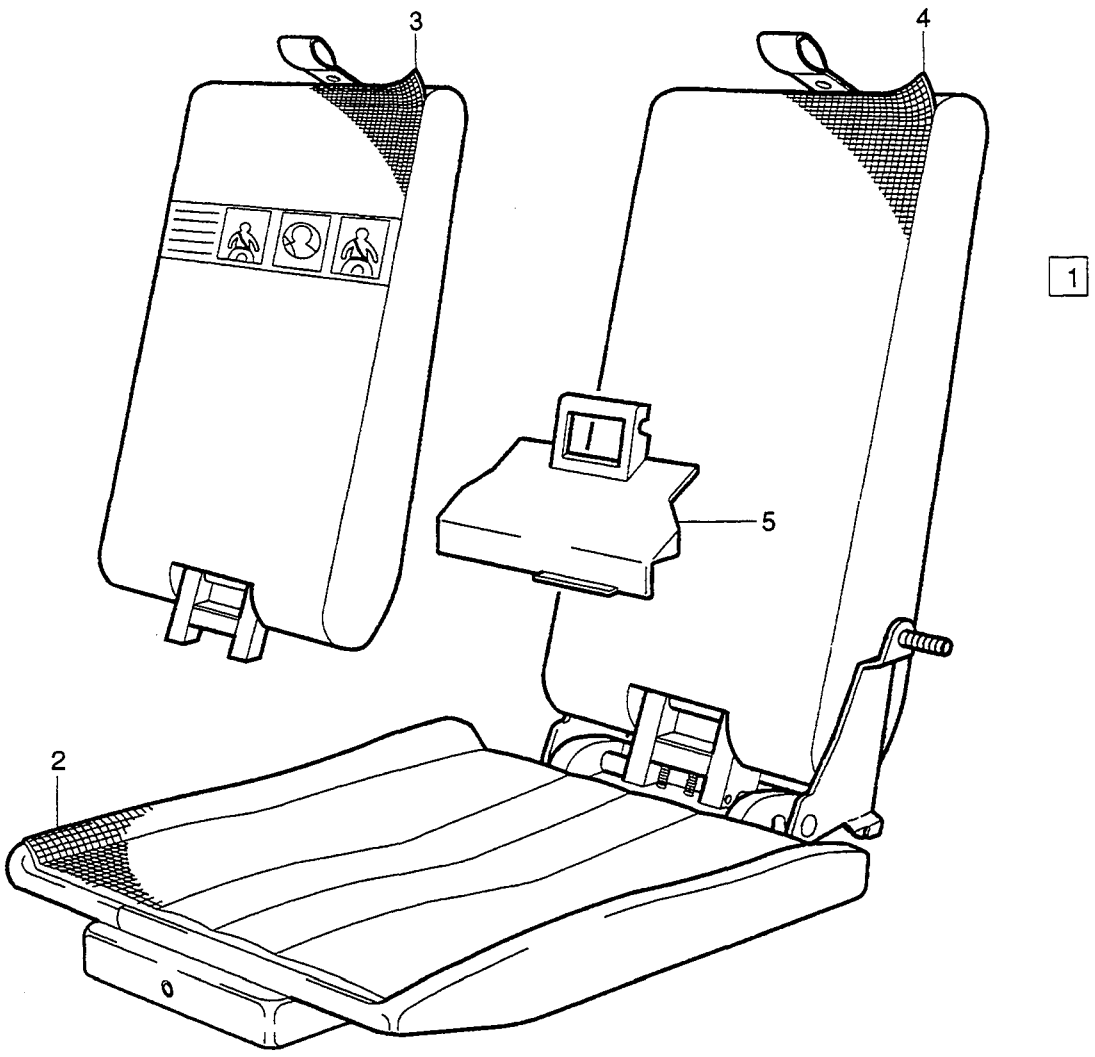

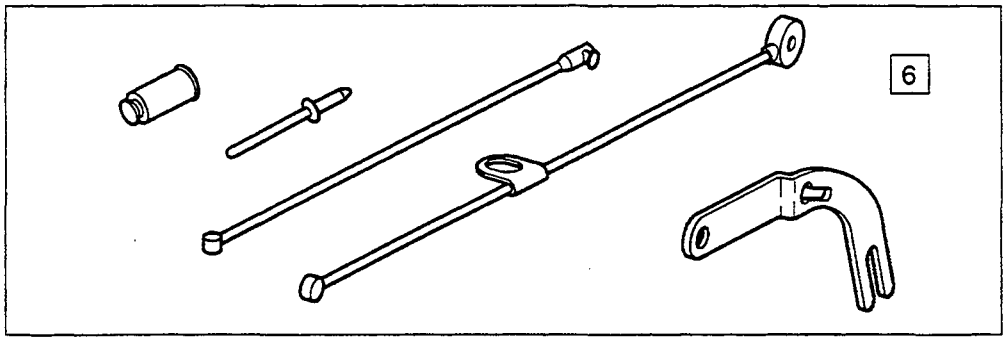

VOLVO
Genuine Parts
PV 854 65583

A	1) 1993
B	1) 1994
C	1) 1995-1996
D	1) 1997-
E	

CHILD BOOSTER CUSHION — BARNKUDDE

5 DRS

Group / Grupp 85

Page / Sida 945

Fig	Part No. / Artikelnummer	Quantity / Antal A	B	C	D	E	PS	Description	Benämning	Notes / Anmärkning	SR
	9408400-1	1	1	-	-	-		• Upholstery	• Klädsel	CODE 3570	5
	9412724-8	-	1	-	-	-		• Upholstery	• Klädsel	CODE 3630	5
	9412726-3	-	1	-	-	-		• Upholstery	• Klädsel	CODE 3650	5
	9412722-2	-	1	-	-	-		• Upholstery	• Klädsel	CODE 3670	5
	9412227-2	-	1	-	-	-		• Upholstery	• Klädsel	CODE 3730,3930	5
	9412229-8	-	1	-	-	-		• Upholstery	• Klädsel	CODE 3750,3950	5
	9412225-6	-	1	-	-	-		• Upholstery	• Klädsel	CODE 3770,3970	5
	9408403-5	1	-	-	-	-		• Upholstery	• Klädsel	CODE 3930	5
	9408406-8	1	-	-	-	-		• Upholstery	• Klädsel	CODE 3950	5
	9408400-1	1	-	-	-	-		• Upholstery	• Klädsel	CODE 3970	5
	9412724-8	-	-	1	-	-		• Upholstery	• Klädsel	CODE 3430,3530,3630, 3730,3930.	5
	9412726-3	-	-	1	-	-		• Upholstery	• Klädsel	CODE 3150,3450,3550, 3650,3750,3865,3950, 3960.	5
	9412722-2	-	-	1	-	-		• Upholstery	• Klädsel	CODE 3170,3470,3471, 3480,3570,3571,3670, 3671,3770,3771,3871, 3875,3970,3971,3980.	5
	9423045-5	-	-	-	1	-		• Upholstery	• Klädsel	CODE 3430,3530,3630, 3730,3930.	5
	9423049-7	-	-	-	1	-		• Upholstery	• Klädsel	CODE 3450,3550,3650, 3750,3865,3950,3960.	5
	9423047-1	-	-	-	1	-		• Upholstery	• Klädsel	CODE 3470,3471,3480, 3570,3571,3670,3671, 3770,3771,3875,3970, 3971,3980.	5
3		-	-	-	-	-		Upholstery	Klädsel	2)	
	9134370-7	-	1	-	-	-		• Upholstery	• Klädsel	CODE 3230	5
	9134371-5	-	1	-	-	-		• Upholstery	• Klädsel	CODE 3250	5
	9134369-9	-	1	-	-	-		• Upholstery	• Klädsel	CODE 3270	5
	9409651-8	1	1	-	-	-		• Upholstery	• Klädsel	CODE 3330	6
	9409652-6	1	1	-	-	-		• Upholstery	• Klädsel	CODE 3350	6
	9409650-0	1	1	-	-	-		• Upholstery	• Klädsel	CODE 3370	6
	9409648-4	1	1	-	-	-		• Upholstery	• Klädsel	CODE 3530	6
	9409649-2	1	1	-	-	-		• Upholstery	• Klädsel	CODE 3550	6
	9409647-6	1	1	-	-	-		• Upholstery	• Klädsel	CODE 3570	6
	9412740-4	-	1	-	-	-		• Upholstery	• Klädsel	CODE 3630	5
	9412741-2	-	1	-	-	-		• Upholstery	• Klädsel	CODE 3650	5
	9412739-6	-	1	-	-	-		• Upholstery	• Klädsel	CODE 3670	5
	9412287-6	-	1	-	-	-		• Upholstery	• Klädsel	CODE 3730,3930	5
	9412289-2	-	1	-	-	-		• Upholstery	• Klädsel	CODE 3750,3950	5
	9412285-0	-	1	-	-	-		• Upholstery	• Klädsel	CODE 3770,3970	5
	9409648-4	1	-	-	-	-		• Upholstery	• Klädsel	CODE 3930	6
	9409649-2	1	-	-	-	-		• Upholstery	• Klädsel	CODE 3950	6
	9409647-6	1	-	-	-	-		• Upholstery	• Klädsel	CODE 3970	6
4		-	-	-	-	-		Upholstery	Klädsel	3)	
	9156658-8	-	1	-	-	-		• Upholstery	• Klädsel	CODE 3230	5
	9156659-6	-	1	-	-	-		• Upholstery	• Klädsel	CODE 3250	5
	9156657-0	-	1	-	-	-		• Upholstery	• Klädsel	CODE 3270	5
	9416020-7	-	1	-	-	-		• Upholstery	• Klädsel	CODE 3330	5
	9416023-1	-	1	-	-	-		• Upholstery	• Klädsel	CODE 3350	5
	9416017-3	-	1	-	-	-		• Upholstery	• Klädsel	CODE 3370	5
	9413699-1	-	-	1	-	-		• Upholstery	• Klädsel	CODE 3430,3530,3630, 3730,3930.	5

1) The term yearmodel means the modelyear of the childseat . / Årsmodell avser modellår på barnkudden.
2) With sticker in backrest. / Med dekal i ryggen.
3) No decal in the backrest. / Utan dekal i ryggen.

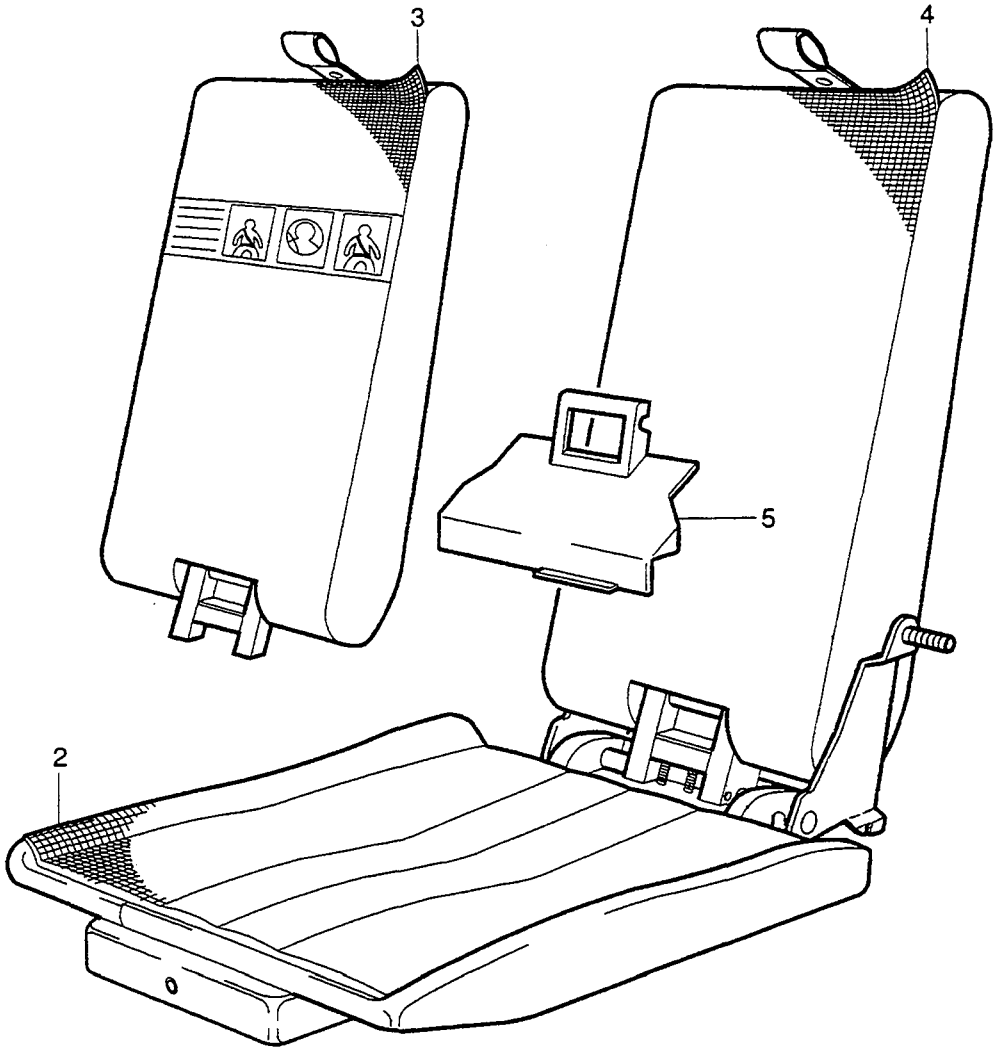

1

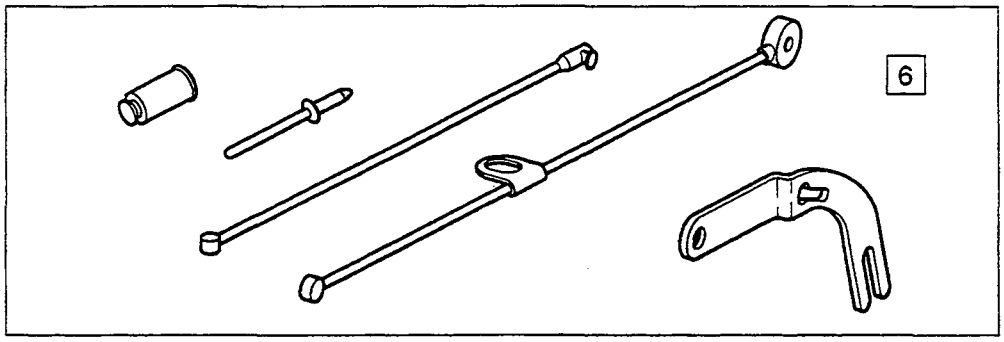

6

A	1) 1993
B	1) 1994
C	1) 1995-1996
D	1) 1997-
E	

CHILD BOOSTER CUSHION BARNKUDDE

5DRS

Group / Grupp 85

Page / Sida 947

Fig	Part No. Artikelnummer	Quantity / Antal A	B	C	D	E	PS	Description	Benämning	Notes Anmärkning	SR
	9413701-5	-	-	1	-	-		• Upholstery	• Klädsel	CODE 3150,3450,3550, 3650,3750,3950.	5
	9160229-2	-	-	1	-	-		• Upholstery	• Klädsel	CODE 3865,3960.	5
	9413697-5	-	-	1	-	-		• Upholstery	• Klädsel	CODE 3170,3470,3471, 3570,3571,3670,3671, 3770,3771,3871,3875, 3970,3971.	5
	9160115-3	-	-	1	-	-		• Upholstery	• Klädsel	CODE 3480,3980.	5
		-	-	-	1	-	NS	• Upholstery	• Klädsel		
5	9156650-5	-	-	1	1	-		• Cover	• Kåpa		5
6	9160091-6	1	1	1	1	-		Cable kit	Wiresats		3

1) The term yearmodel means the modelyear of the childseat . / Årsmodell avser modellår på barnkudden.

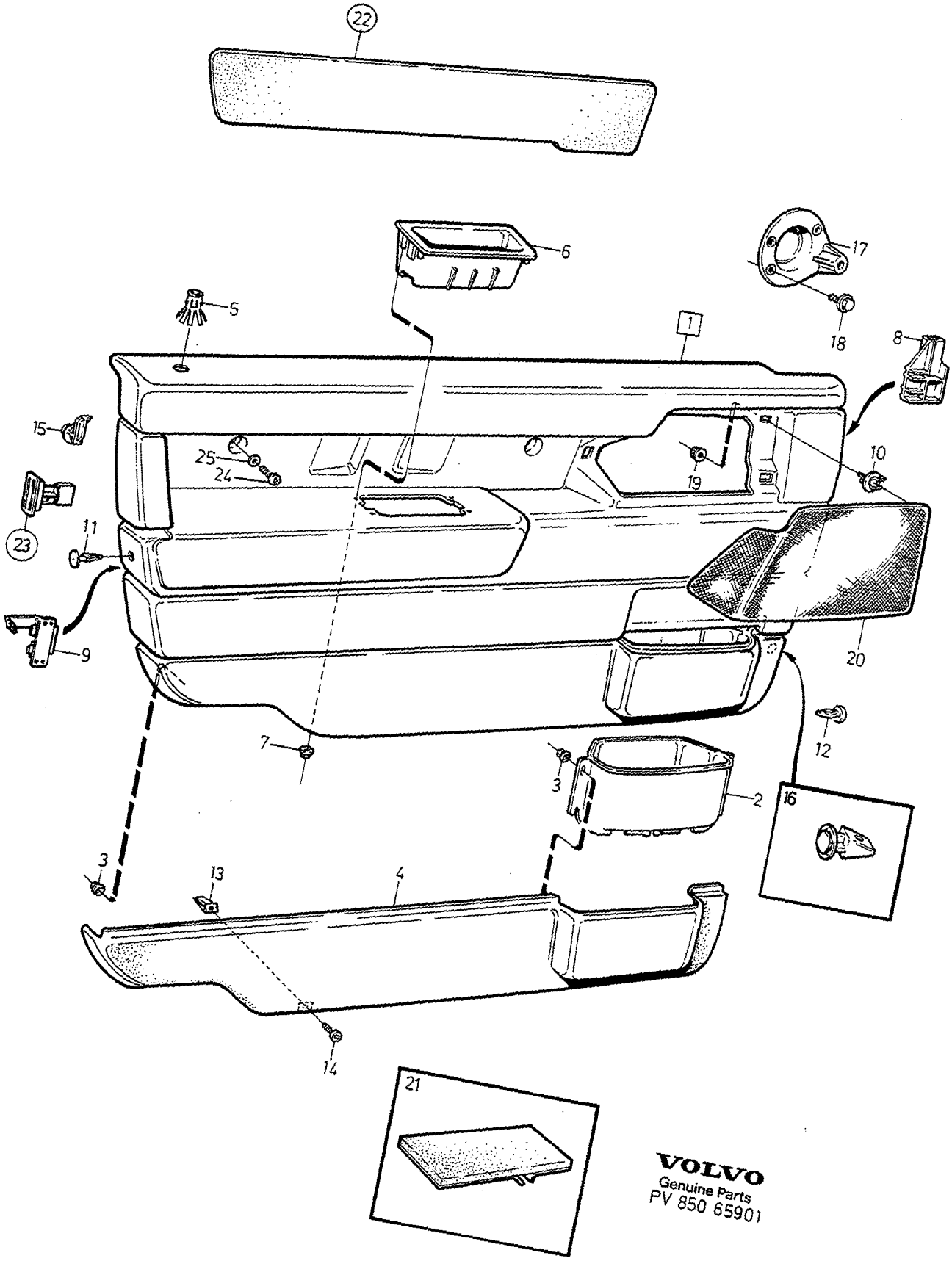

VOLVO
Genuine Parts
PV 850 65901

A
B
C
D
E

PARTS FOR FRONT DOOR PANEL ARTIKLAR FÖR FRÄMRE DÖRRPANEL

Group Grupp 85

Page Sida 949

1)

Fig	Part No. Artikelnummer	Quantity / Antal A	B	C	D	E	PS	Description	Benämning	Notes Anmärkning	SR
1	*(9409212)*	1	-	-	-	-	SP	Door panel, l.h. grey	Dörrpanel, v grå	2) CH -3140	
	(9408820)	1	-	-	-	-	SP	Door panel, l.h. grey	Dörrpanel, v grå	2) CH 3141-	
	(9409215)	1	-	-	-	-	SP	Door panel, r.h. grey	Dörrpanel, h grå	2) CH -3140	
	(9408823)	1	-	-	-	-	SP	Door panel, r.h. grey	Dörrpanel, h grå	2) CH 3141-	
	(9409213)	1	-	-	-	-	SP	Door panel, l.h. blue	Dörrpanel, v blå	2) CH -3373	
	(9408821)	1	-	-	-	-	SP	Door panel, l.h. blue	Dörrpanel, v blå	2) CH 3374-	5
	(9409216)	1	-	-	-	-	SP	Door panel, r.h. blue	Dörrpanel, h blå	2) CH-3373	5
	(9408824)	1	-	-	-	-	SP	Door panel, r.h. blue	Dörrpanel, h blå	2) CH 3374-	5
	(9409214)	1	-	-	-	-	SP	Door panel, l.h. beige	Dörrpanel, v beige	2) CH -3186	5
	(9408822)	1	-	-	-	-	SP	Door panel, l.h. beige	Dörrpanel, v beige	2) CH 3187-	5
	(9409217)	1	-	-	-	-	SP	Door panel, r.h. beige	Dörrpanel, h beige	2) CH -3186	
	(9408825)	1	-	-	-	-	SP	Door panel, r.h. beige	Dörrpanel, h beige	2) CH 3187-	5
2	*9405348*	1	-	-	-	-	OP	• Door pocket grey	• Dörrfack grå		4
	9405352-7	1	-	-	-	-		• Door pocket blue	• Dörrfack blå		4
	9405356-8	1	-	-	-	-		• Door pocket beige	• Dörrfack beige		4
3	3511677-1	10	-	-	-	-		• Nut	• Mutter		2
4	9405346-9	1	-	-	-	-		• Panel, grey l.h.	• Panel, grå v	CH -3140	5
	(9408635)	1	-	-	-	-	SP	• Panel, grey l.h.	• Panel, grå v	2) CH 3141-	5
	9405357-6	1	-	-	-	-		• Panel, grey r.h.	• Panel, grå h	CH 3140	5
	(9408640)	1	-	-	-	-	SP	• Panel, grey r.h.	• Panel, grå h	2) CH 3141-	5
	9405350-1	1	-	-	-	-		• Panel, blue l.h.	• Panel, blå v	CH -3373	5
	(9408637)	1	-	-	-	-	SP	• Panel, blue l.h.	• Panel, blå v	2) CH 3374-	5
	9405359-2	1	-	-	-	-		• Panel, blue r.h.	• Panel, blå h	CH -3373	5
	(9408641)	1	-	-	-	-	SP	• Panel, blue r.h.	• Panel, blå h	2) CH 3374-	5
	9405354-3	1	-	-	-	-		• Panel, beige l.h.	• Panel, beige v	CH -3186	5
	(9408639)	1	-	-	-	-	SP	• Panel, beige l.h.	• Panel, beige v	2) CH 3187-	5
	9405361-8	1	-	-	-	-		• Panel, beige r.h.	• Panel, beige h	CH -3186	5
	(9408642)	1	-	-	-	-	SP	• Panel, beige r.h.	• Panel, beige h	2) CH 3187-	5
5	9410690-3	2	-	-	-	-		• Bushing, grey	• Bussning, grå		4
	9410691-1	2	-	-	-	-		• Bushing, blue	• Bussning, blå		4
	9410692-9	2	-	-	-	-		• Bushing, beige	• Bussning, beige		4
6	9165116-6	2	-	-	-	-		• Handle grey	• Handtag grå	(9406218)	4
	9165117-4	2	-	-	-	-		• Handle blue	• Handtag blå	(9406219)	4
	9165118-2	2	-	-	-	-		• Handle beige	• Handtag beige	(9406220)	4
7	3511592-2	8	-	-	-	-		• Nut	• Mutter		2
8	6808904-4	1	-	-	-	-		• Clip l.h.	• Clips v		3
	3511520-3	1	-	-	-	-		• Clip r.h.	• Clips h		2
9	3539835-3	1	-	-	-	-		• Clip l.h.	• Clips v		6
	3539836-1	1	-	-	-	-		• Clip r.h.	• Clips h		6
10	9137938-8	6	-	-	-	-		• Clip	• Clips		3
11	9406772-5	2	-	-	-	-		• Plastic rivet, grey	• Plastnit, grå		3
	9406773-3	2	-	-	-	-		• Plastic rivet, blue	• Plastnit, blå		3
	9406774-1	2	-	-	-	-		• Plastic rivet, beige	• Plastnit, beige		3
12	*(9407948)*	2	-	-	-	-	SP	Plastic rivet, grey	Plastnit, grå	REPL 1PCS 6817855-7	
	(9407949)	2	-	-	-	-	SP	Plastic rivet, blue	Plastnit, blå	REPL 1PCS 6817855-7	
	(9407950)	2	-	-	-	-	SP	Plastic rivet, beige	Plastnit, beige	REPL 1PCS 6817855-7	3
	6817855-7	2	-	-	-	-		Clip, black	Clips, svart		3
13	9132846-8	8	-	-	-	-		Plastic nut	Plastmutter		2
14	976157-8	8	-	-	-	-		Screw	Skruv		2
15	3511468-5	4	-	-	-	-		Clip	Clips		3
16	6818065-2	2	-	-	-	-		Clip	Clips		2
17	6818208-8	1	-	-	-	-		Sealing cover l.h.	Tätningslock v	3)	3
	6818209-6	1	-	-	-	-		Sealing cover r.h.	Tätningslock h	3)	3
18	965175-3	3	-	-	-	-		Flange screw	Flänsskruv		2
19	3511592-2	6	-	-	-	-		Nut	Mutter		2
20	3511278-8	1	-	-	-	-		Loudspeaker grille black	Högtalargaller svart	3) L.H.	3
	3511279-6	1	-	-	-	-		Loudspeaker grille black	Högtalargaller svart	3) R.H.	3

1) 4DRS CH-30699.
2) Replaced by complete dorr panel, same as for 850 4DRS CH 30700- and 850 5DRS / Ersatt av komplett dörrpanel, samma som för 850 4DRS CH 30700-, och 850 5DRS.
3) For vehicles with loudspeakers in front doors. / För vagnar med högtalare i framdörr.

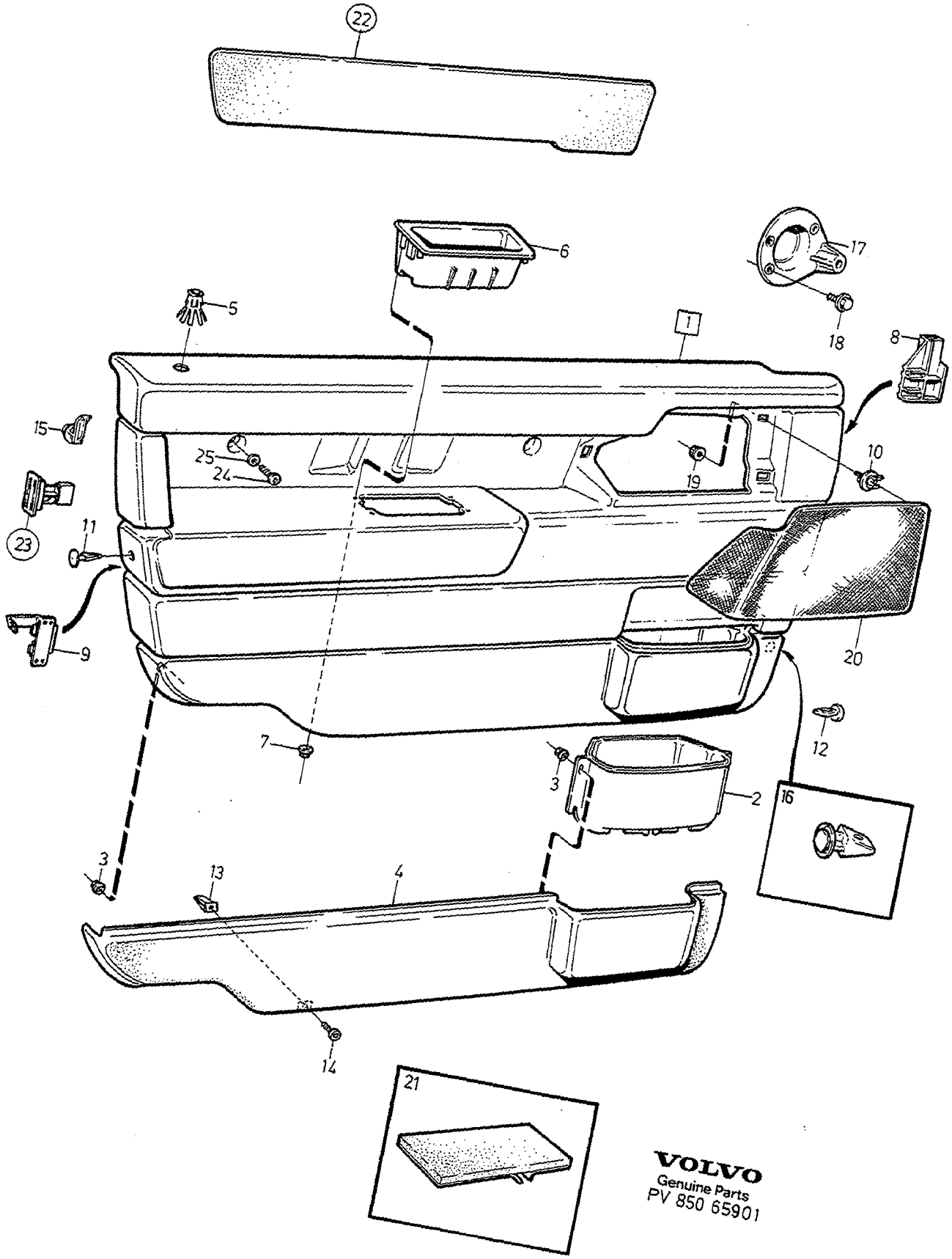

VOLVO
Genuine Parts
PV 850 65901

A
B
C
D
E

PARTS FOR FRONT DOOR PANEL ARTIKLAR FÖR FRÄMRE DÖRRPANEL

Group Grupp 85

Page Sida 951

1)

Fig	Part No. Artikelnummer	Quantity / Antal A	B	C	D	E	PS	Description	Benämning	Notes Anmärkning	SR
	9410050-0	1	-	-	-	-		Cover, grey l.h.	Lock, grå v	4) (9407830)	5
	9410053-4	1	-	-	-	-		Cover, grey r.h.	Lock, grå h	4) (9410053)	5
	9410051-8	1	-	-	-	-		Cover, blue l.h.	Lock, blå v	4) (9407831)	5
	9410054-2	1	-	-	-	-		Cover, blue r.h.	Lock, blå h	4) (9407834)	5
	9410052-6	1	-	-	-	-		Cover, beige l.h.	Lock, beige v	4) (9407832)	5
	9410055-9	1	-	-	-	-		Cover, beige r.h.	Lock, beige h	4) (9407835)	5
21	1212446-7	1	-	-	-	-		Spacer	Mellanlägg		4
22		-	-	-	-	-		Cover panel •SEE 85•933	Täckpanel •SEE 85•933		
23		-	-	-	-	-		Warning lamp doors •SEE 35•359	Varningslampa dörrar •SEE 35•359		
24	969420-9	2	-	-	-	-		Six point socket screw	Sextandhålskruv	1993- (969582)	2
25	960140-2	2	-	-	-	-		Washer	Bricka	1993-	2

1) 4DRS CH-30699.
4) For vehicles without loudspeakers in front doors. / För vagnar utan högtalare i framdörr.

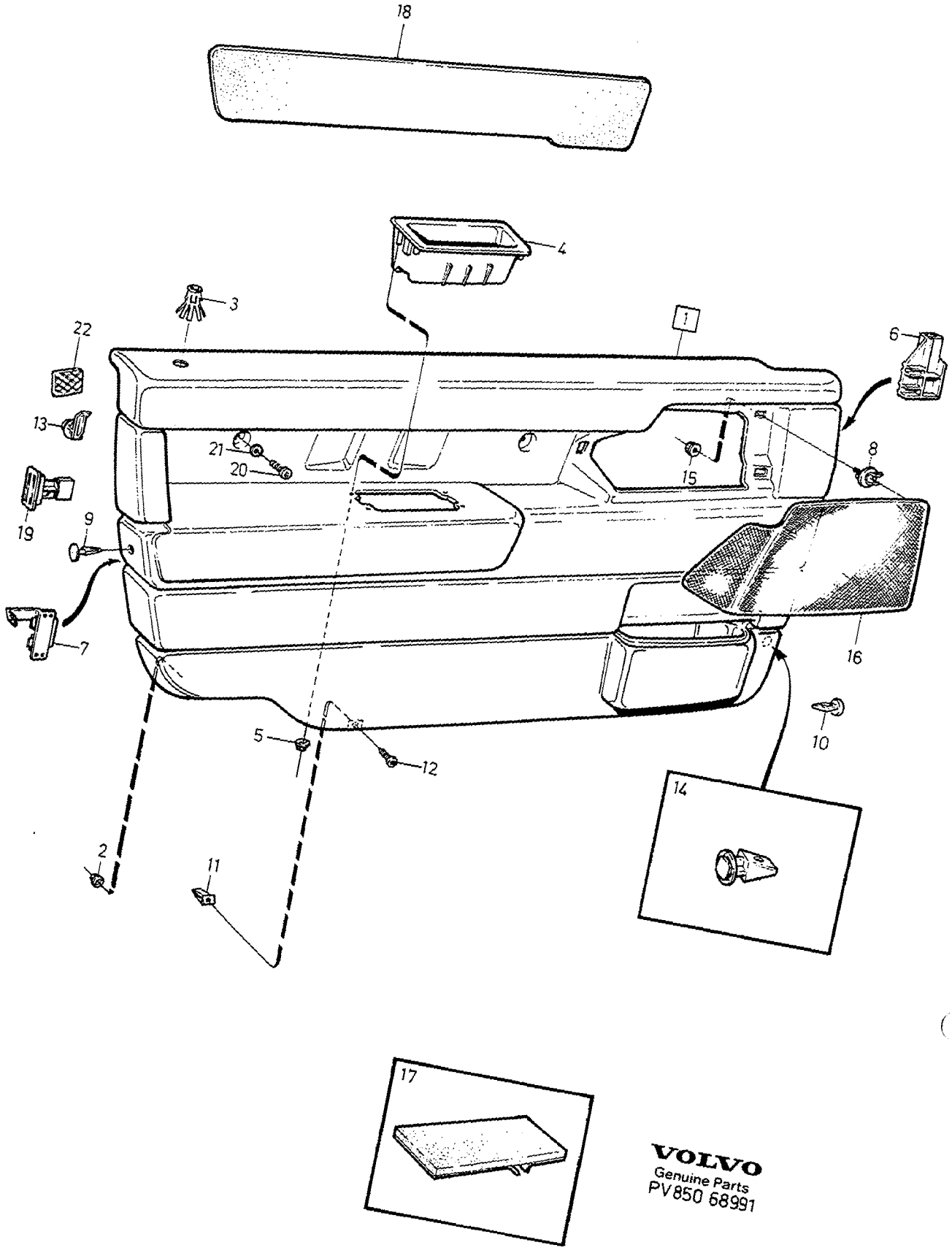

VOLVO
Genuine Parts
PV 850 68991

A	L.H.
B	R.H.
C	
D	
E	

PARTS FOR FRONT DOOR PANEL — ARTIKLAR FÖR FRÄMRE DÖRRPANEL

Group / Grupp 85

Page / Sida 953

1) 2)

Fig	Part No. / Artikelnummer	Quantity / Antal A	B	C	D	E	PS	Description	Benämning	Notes / Anmärkning	SR
1		-	-	-	-	-		Door panel	Dörrpanel	3)	
	(9406103)	1	-	-	-	-	SP	Door panel, l.h. blue	Dörrpanel, v blå	REPL 1PCS 9414747-7, 2PCS 9165363-4.	5
	(9406106)	-	1	-	-	-	SP	Door panel, r.h. blue	Dörrpanel, h blå		5
	(9406104)	1	-	-	-	-	SP	Door panel, l.h. beige	Dörrpanel, v beige	REPL 1PCS 9414748-5, 2PCS 9165363-4.	5
	(9406107)	-	1	-	-	-	SP	Door panel, r.h. beige	Dörrpanel, h beige	REPL 1PCS 9414752-7, 2PCS 9165363-4.	5
	(9406102)	1	-	-	-	-	SP	Door panel, l.h. grey	Dörrpanel, v grå	REPL 1PCS 9414746-9, 2PCS 9165363-4.	5
	(9406105)	-	1	-	-	-	SP	Door panel, r.h. grey	Dörrpanel, h grå	REPL 1PCS 9414750-1, 2PCS 9165363-4.	5
	(9409672)	1	-	-	-	-	SP	Door panel, l.h. blue	Dörrpanel, v blå	4) REPL 1PCS 9414765-9, 2PCS 9165363-4.	5
	(9409675)	-	1	-	-	-	SP	Door panel, r.h. blue	Dörrpanel, h blå	4) REPL 1PCS 9414769-1, 2PCS 9165363-4.	5
	(9409673)	1	-	-	-	-	SP	Door panel, l.h. beige	Dörrpanel, v beige	4) REPL 1PCS 9414766-7, 2PCS 9165363-4.	5
	(9409676)	-	1	-	-	-	SP	Door panel, r.h. beige	Dörrpanel, h beige	4) REPL 1PCS 9414770-9, 2PCS 9165363-4.	5
	(9409671)	1	-	-	-	-	SP	Door panel, l.h. grey	Dörrpanel, v grå	4) REPL 1PCS 9414764-2, 2PCS 9165363-4.	5
	(9409674)	-	1	-	-	-	SP	Door panel, r.h. grey	Dörrpanel, h grå	4) REPL 1PCS 9414768-3, 2PCS 9165363-4.	5
		-	-	-	-	-		Door panel	Dörrpanel	5)	
1	9414747-7	1	-	-	-	-		Door panel, l.h. blue	Dörrpanel, v blå		5
	9414751-9	-	1	-	-	-		Door panel, r.h. blue	Dörrpanel, h blå		5
	9414748-5	1	-	-	-	-		Door panel, l.h. beige	Dörrpanel, v beige		5
	9414752-7	-	1	-	-	-		Door panel, r.h. beige	Dörrpanel, h beige		5
	9414746-9	1	-	-	-	-		Door panel, l.h. grey	Dörrpanel, v grå		5
	9414750-1	-	1	-	-	-		Door panel, r.h. grey	Dörrpanel, h grå		5
	9414749-3	1	-	-	-	-		Door panel, l.h. dark grey	Dörrpanel, v mörkgrå		5
	9414753-5	-	1	-	-	-		Door panel, r.h. dark grey	Dörrpanel, h mörkgrå		5
	(9414765)	1	-	-	-	-	SP	Door panel, l.h. blue	Dörrpanel, v blå	4) 6) REPL 1PCS 9421038-2	5
	9421038-2	1	-	-	-	-		Door panel, l.h. blue	Dörrpanel, v blå	4) 7)	5
	9414769-1	-	1	-	-	-		Door panel, r.h. blue	Dörrpanel, h blå	4)	5
	(9414766)	1	-	-	-	-	SP	Door panel, l.h. beige	Dörrpanel, v beige	4) 6) REPL 1PCS 9421039-0	5
	9421039-0	1	-	-	-	-		Door panel, l.h. beige	Dörrpanel, v beige	4) 7)	5
	9414770-9	-	1	-	-	-		Door panel, r.h. beige	Dörrpanel, h beige	4)	5
	(9414764)	1	-	-	-	-	SP	Door panel, l.h. grey	Dörrpanel, v grå	4) 6) REPL 1PCS 9421037-4	5
	9421037-4	1	-	-	-	-		Door panel, l.h. grey	Dörrpanel, v grå	4) 7)	5
	9414768-3	-	1	-	-	-		Door panel, r.h. grey	Dörrpanel, h grå	4)	5
	(9414767)	1	-	-	-	-	SP	Door panel, l.h. dark grey	Dörrpanel, v mörkgrå	4) 6) REPL 1PCS 9421040-8	5
	9421040-8	1	-	-	-	-		Door panel, l.h. dark grey	Dörrpanel, v mörkgrå	4) 7)	5
	9414771-7	-	1	-	-	-		Door panel, r.h. dark grey	Dörrpanel, h mörkgrå	4)	5
2	3511677-1	10	10	-	-	-		• Nut	• Mutter		2
3	9410690-3	1	1	-	-	-		• Bushing, grey	• Bussning, grå		4

1) 4DRS CH 30700-. 5DRS.
2) Dark grey parts for cars with interior codes; CODE 3471, 3571, 3671, 3771, 3871, 3875, 3971. / Mörkgrå detaljer gäller för bilar med inredningskoder; CODE 3471, 3571, 3671, 3771, 3871, 3875, 3971.
3) FC 2; 4DRS CH-193577, 5DRS CH-95665. FC 1; 4DRS CH-195028.
4) With textile panels on lower section of door panel. / Med textilmatta på undre del av dörrpanel.
5) FC 2; 4DRS CH 193578-. 5DRS CH 95666-. FC 1; 4DRS CH 195029-.
6) 4DRS CH-319866. 5DRS CH-234356.
7) 4DRS CH 319867-. 5DRS CH 234357-.

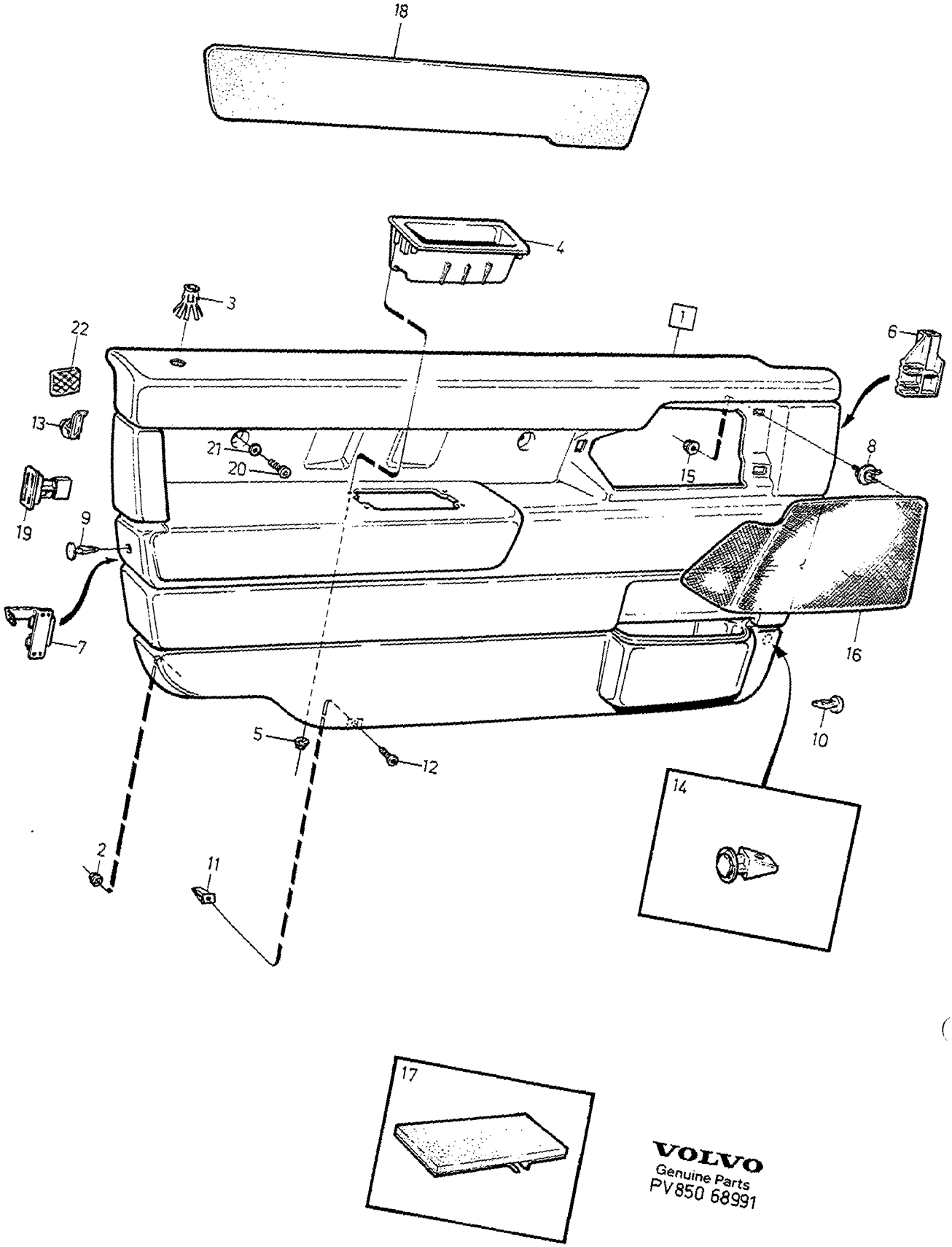

VOLVO
Genuine Parts
PV850 68991

A	L.H.
B	R.H.
C	
D	
E	

PARTS FOR FRONT DOOR PANEL — ARTIKLAR FÖR FRÄMRE DÖRRPANEL

Group / Grupp 85

Page / Sida 955

1) 2)

Fig	Part No. Artikelnummer	Quantity / Antal A	B	C	D	E	PS	Description	Benämning	Notes Anmärkning	SR
	9414739-4	1	1	-	-	-		•Bushing dark grey	•Bussning mörkgrå		4
	9410691-1	1	1	-	-	-		•Bushing, blue	•Bussning, blå		4
	9410692-9	1	1	-	-	-		•Bushing, beige	•Bussning, beige		4
4	*(9406218)*	1	1	-	-	-	SP	•Handle grey	•Handtag grå	8)	4
	9165119-0	1	1	-	-	-		•Handle dark grey	•Handtag mörkgrå	8) (9414738)	4
	(9406219)	1	1	-	-	-	SP	•Handle blue	•Handtag blå	8)	4
	9165118-2	1	1	-	-	-		•Handle beige	•Handtag beige	8) (6406220)	4
	9165116-6	1	1	-	-	-		•Handle grey	•Handtag grå	9)	4
	9165119-0	1	1	-	-	-		•Handle dark grey	•Handtag mörkgrå	9)	4
	9165117-4	1	1	-	-	-		•Handle blue	•Handtag blå	9)	4
	9165118-2	1	1	-	-	-		•Handle beige	•Handtag beige	9)	4
5	3511592-2	4	4	-	-	-		•Nut	•Mutter		2
6	6808904-4	1	-	-	-	-		•Clip l.h.	•Clips v		3
	3511520-3	-	1	-	-	-		•Clip r.h.	•Clips h		2
7	3539835-3	1	-	-	-	-		•Clip l.h.	•Clips v		6
	3539836-1	-	1	-	-	-		•Clip r.h.	•Clips h		6
8	9137938-8	3	3	-	-	-		•Clip	•Clips		3
9	9406772-5	1	1	-	-	-		•Plastic rivet, grey	•Plastnit, grå		3
	9414740-2	1	1	-	-	-		•Plastic rivet dark grey	•Plastnit mörkgrå		4
	9406773-3	1	1	-	-	-		•Plastic rivet, blue	•Plastnit, blå		3
	9406774-1	1	1	-	-	-		•Plastic rivet, beige	•Plastnit, beige		3
10	6817855-7	1	1	-	-	-		Clip, black	Clips, svart		3
11	9132846-8	4	4	-	-	-		Plastic nut	Plastmutter		2
12	980347-9	4	4	-	-	-		Screw	Skruv		2
13	3511468-5	2	2	-	-	-		Clip	Clips	3)	3
	9165363-4	2	2	-	-	-		Clip	Clips	5)	3
14	6818065-2	1	1	-	-	-		Clip	Clips		2
15	3511592-2	3	3	-	-	-		Nut	Mutter		2
16	3511278-8	1	-	-	-	-		Loudspeaker grille black	Högtalargaller svart	10) -1994	3
	3511279-6	-	1	-	-	-		Loudspeaker grille black	Högtalargaller svart	10) -1994	3
	9413436-8	1	-	-	-	-		Loudspeaker grille grey	Högtalargaller grå	10) 1995-	3
	9413439-2	-	1	-	-	-		Loudspeaker grille grey	Högtalargaller grå	10) 1995-	3
	9414707-1	1	-	-	-	-		Loudspeaker grille dark grey	Högtalargaller mörkgrå	10)	3
	9414711-3	-	1	-	-	-		Loudspeaker grille dark grey	Högtalargaller mörkgrå	10)	3
	9413437-6	1	-	-	-	-		Loudspeaker grille blue	Högtalargaller blå	10) 1995-	3
	9413440-0	-	1	-	-	-		Loudspeaker grille blue	Högtalargaller blå	10) 1995-	3
	9413438-4	1	-	-	-	-		Loudspeaker grille beige	Högtalargaller beige	10) 1995-	3
	9413441-8	-	1	-	-	-		Loudspeaker grille beige	Högtalargaller beige	10) 1995-	3
	9410050-0	1	-	-	-	-		Cover, grey	Lock, grå	11) (9407830)	5
	9410053-4	-	1	-	-	-		Cover, grey	Lock, grå	11) (9407833)	5
	9414727-9	1	-	-	-	-		Cap dark grey	Lock mörkgrå	11)	5
	9414728-7	-	1	-	-	-		Cap dark grey	Lock mörkgrå	11)	5
	9410051-8	1	-	-	-	-		Cover, blue	Lock, blå	11) (9407831)	5
	9410054-2	-	1	-	-	-		Cover, blue	Lock, blå	11) (9407834)	5
	9410052-6	1	-	-	-	-		Cover, beige	Lock, beige	11) (9407832)	5
	9410055-9	-	1	-	-	-		Cover, beige	Lock, beige	11) (9407835)	5
17	1212446-7	1	1	-	-	-		Spacer	Mellanlägg		4
18		-	-	-	-	-		Cover panel	Täckpanel		
								•SEE 85•925	•SEE 85•925		
19		-	-	-	-	-		Warning lamp doors	Varningslampa dörrar		
								•SEE 35•359	•SEE 35•359		
20	969420-9	2	2	-	-	-		Six point socket screw	Sextandhålskruv	(969582)	2

1) 4DRS CH 30700-. 5DRS.
2) Dark grey parts for cars with interior codes; CODE 3471, 3571, 3671, 3771, 3871, 3875, 3971. / Mörkgrå detaljer gäller för bilar med inredningskoder; CODE 3471, 3571, 3671, 3771, 3871, 3875, 3971.
8) FC 1; 4DRS CH-298482. FC 2; 4DRS CH-296749, 5DRS CH-206310.
9) FC 1; 4DRS CH 298483-. FC 2; 4DRS CH 296750-, 5DRS CH 206311-.
3) FC 2; 4DRS CH-193577, 5DRS CH-95665. FC 1; 4DRS CH-195028.
5) FC 2; 4DRS CH 193578-. 5DRS CH 95666-. FC 1; 4DRS CH 195029-.
10) For vehicles with loudspeakers in front doors. / För vagnar med högtalare i framdörr.
11) For vehicles without loudspeakers in front doors. / För vagnar utan högtalare i framdörr.

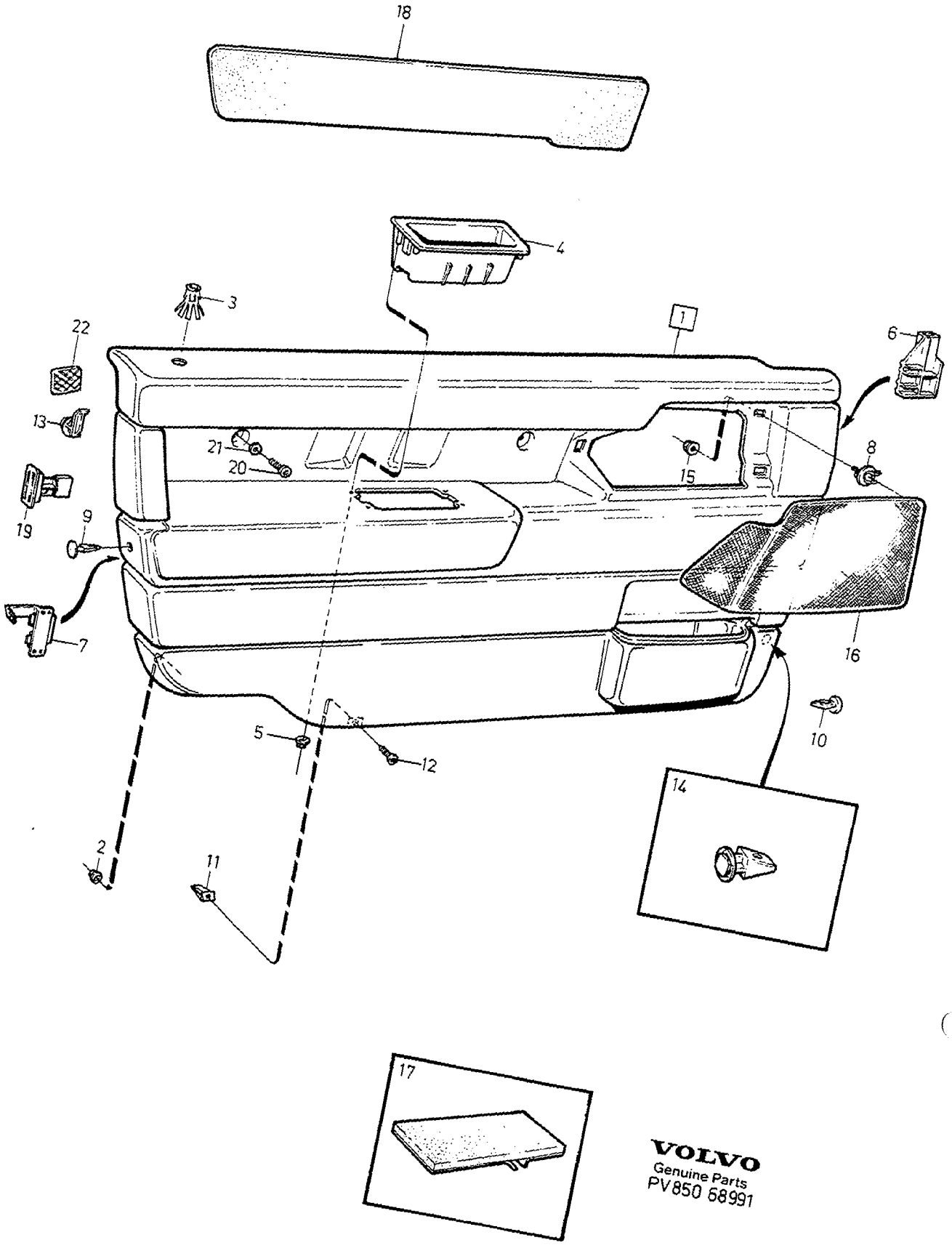

VOLVO
Genuine Parts
PV850 68991

A	L.H.	PARTS FOR FRONT DOOR PANEL ARTIKLAR FÖR FRÄMRE DÖRRPANEL	Group Grupp 85
B	R.H.		Page Sida 957
C			
D			
E		1) 2)	

Fig	Part No. Artikelnummer	Quantity / Antal A	B	C	D	E	PS	Description	Benämning	Notes Anmärkning	SR
21	960140-2	2	2	-	-	-		Washer	Bricka		2
☆ 22	9182433-4	2	2	-	-	-		Tape	Tape	12)	4

1) 4DRS CH 30700-. 5DRS.
2) Dark grey parts for cars with interior codes; CODE 3471, 3571, 3671, 3771, 3871, 3875, 3971. / Mörkgrå detaljer gäller för bilar med inredningskoder; CODE 3471, 3571, 3671, 3771, 3871, 3875, 3971.
12) FC 1; 4DRS CH 375099-. FC 2; 4DRS CH 376806-, 5DRS CH 308114-.

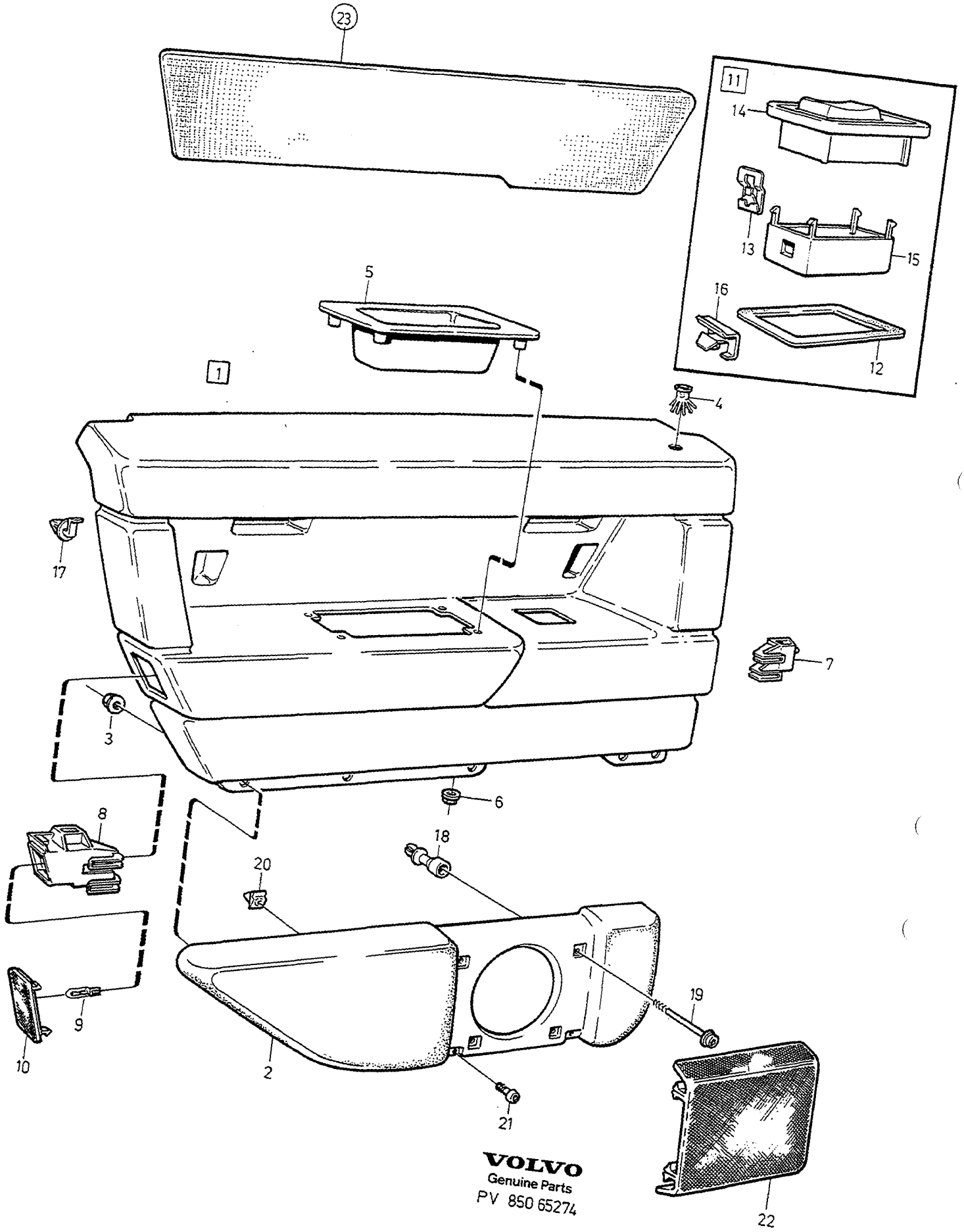
23
11
14
13
15
16
12
5
1
4
17
7
3
6
8
18
20
19
9
10
2
21
22
VOLVO
Genuine Parts
PV 850 65274

A
B
C
D
E

PARTS FOR REAR DOOR PANEL — ARTIKLAR FÖR BAKRE DÖRRPANEL

Group / Grupp 85

Page / Sida 959

1)

Fig	Part No. Artikelnummer	Quantity / Antal A	B	C	D	E	PS	Description	Benämning	Notes Anmärkning	SR
1	*(9409224)*	1	-	-	-	-	SP	Door panel, l.h. grey	Dörrpanel, v grå	2) 3) CH -3140	
	(9408832)	1	-	-	-	-	SP	Door panel, l.h. grey	Dörrpanel, v grå	2) 3) CH 3141-	5
	(9409227)	1	-	-	-	-	SP	Door panel, r.h. grey	Dörrpanel, h grå	2) 3) CH -3140	
	(9408835)	1	-	-	-	-	SP	Door panel, r.h. grey	Dörrpanel, h grå	2) 3) CH 3141-	
	(9409225)	1	-	-	-	-	SP	Door panel, l.h. blue	Dörrpanel, v blå	2) 3) CH -3373	5
	(9408833)	1	-	-	-	-	SP	Door panel, l.h. blue	Dörrpanel, v blå	2) 3) CH 3374-	5
	(9409228)	1	-	-	-	-	SP	Door panel, r.h. blue	Dörrpanel, h blå	2) 3) CH -3373	5
	(9408836)	1	-	-	-	-	SP	Door panel, r.h. blue	Dörrpanel, h blå	2) 3) CH 3374-	5
	(9409226)	1	-	-	-	-	SP	Door panel, l.h. beige	Dörrpanel, v beige	2) 3) CH -3186	5
	(9408834)	1	-	-	-	-	SP	Door panel, l.h. beige	Dörrpanel, v beige	2) 3) CH 3187-	5
	(9409229)	1	-	-	-	-	SP	Door panel, r.h. beige	Dörrpanel, h beige	2) 3) CH -3186	5
	(9408837)	1	-	-	-	-	SP	Door panel, r.h. beige	Dörrpanel, h beige	2) 3) CH 3187-	5
	(9409218)	1	-	-	-	-	SP	Door panel, l.h. grey	Dörrpanel, v grå	3) CH -3140	5
	(9408826)	1	-	-	-	-	SP	Door panel, l.h. grey	Dörrpanel, v grå	3) CH 3141-	5
	(9409221)	1	-	-	-	-	SP	Door panel, r.h. grey	Dörrpanel, h grå	3) CH -3140	5
	(9408829)	1	-	-	-	-	SP	Door panel, r.h. grey	Dörrpanel, h grå	3) CH 3141-	5
	(9409219)	1	-	-	-	-	SP	Door panel, l.h. blue	Dörrpanel, v blå	3) CH -3373	5
	(9408827)	1	-	-	-	-	SP	Door panel, l.h. blue	Dörrpanel, v blå	3) CH 3374-	5
	(9409222)	1	-	-	-	-	SP	Door panel, r.h. blue	Dörrpanel, h blå	3) CH -3373	5
	(9408830)	1	-	-	-	-	SP	Door panel, r.h. blue	Dörrpanel, h blå	3) CH 3374-	5
	(9409220)	1	-	-	-	-	SP	Door panel, l.h. beige	Dörrpanel, v beige	3) CH -3186	5
	(9408828)	1	-	-	-	-	SP	Door panel, l.h. beige	Dörrpanel, v beige	3) CH 3187-	5
	(9409223)	1	-	-	-	-	SP	Door panel, r.h. beige	Dörrpanel, h beige	3) CH -3186	5
	(9408831)	1	-	-	-	-	SP	Door panel, r.h. beige	Dörrpanel, h beige	3) CH 3187-	5
2	9405329-5	1	-	-	-	-		•Panel, grey l.h.	•Panel, grå v	CH -3140	5
	(9408643)	1	-	-	-	-	SP	•Panel, grey l.h.	•Panel, grå v	3) CH 3141-	5
	9405339-4	1	-	-	-	-		•Panel, grey r.h.	•Panel, grå h	CH -3140	5
	(9408646)	1	-	-	-	-	SP	•Panel, grey r.h.	•Panel, grå h	3) CH 3141-	5
	9405333	1	-	-	-	-	OP	•Panel, blue l.h.	•Panel, blå v	CH -3373	5
	(9408644)	1	-	-	-	-	SP	•Panel, blue l.h.	•Panel, blå v	3) CH 3374-	5
	9405341	1	-	-	-	-	OP	•Panel, blue r.h.	•Panel, blå h	CH -3373	5
	(9408647)	1	-	-	-	-	SP	•Panel, blue r.h.	•Panel, blå h	3) CH 3374-	5
	(9405337)	1	-	-	-	-	SP	•Panel, beige l.h.	•Panel, beige v	CH -3186	5
	(9408645)	1	-	-	-	-	SP	•Panel, beige l.h.	•Panel, beige v	3) CH 3187-	5
	9405343	1	-	-	-	-	OP	•Panel, beige r.h.	•Panel, beige h	CH -3186	5
	(9408648)	1	-	-	-	-	SP	•Panel, beige r.h.	•Panel, beige h	3) CH 3187-	5
3	3511677-1	5	-	-	-	-		•Nut	•Mutter		2
4	9410690-3	1	-	-	-	-		•Bushing, grey	•Bussning, grå		4
	9410691-1	1	-	-	-	-		•Bushing, blue	•Bussning, blå		4
	9410692-9	1	-	-	-	-		•Bushing, beige	•Bussning, beige		4
5	9165116-6	1	-	-	-	-		•Handle grey	•Handtag grå	(9406218)	4
	9165117-4	1	-	-	-	-		•Handle blue	•Handtag blå	(9406219)	4
	9165118-2	1	-	-	-	-		•Handle beige	•Handtag beige	(9406220)	4
6	3511592-2	4	-	-	-	-		•Nut	•Mutter		2
7	6808907-7	1	-	-	-	-		•Clip, l.h.	•Clips, v		3
	3511462-8	1	-	-	-	-		•Clip, r.h.	•Clips, h		3
8	9133350-0	1	-	-	-	-		•Warning lamp l.h.	•Varningslampa v	(3512764)	3
	9133351-8	1	-	-	-	-		•Warning lamp r.h.	•Varningslampa h	(3512765)	3
9	942571-1	1	-	-	-	-		••Bulb	••Glödlampa		1
10	6806297-5	1	-	-	-	-		•Lens	•Lins		3
11	3523120-8	1	-	-	-	-		•Switch	•Elkopplare	2)	4
12	3523122-4	1	-	-	-	-		••Frame	••Ram		4
13	1398466-1	2	-	-	-	-		••Clip	••Clips		2
14	1347063-8	1	-	-	-	-		••Switch	••Strömställare		2
15	1363684-0	1	-	-	-	-		••Socket	••Sockel		4
16	3511526-0	2	-	-	-	-		•Ferrule	•Skoning		4
17	3511468-5	2	-	-	-	-		Clip	Clips		3

1) 4DRS CH-30699.
2) For vehicles with electric window winders. / För vagnar med elektriska fönsterhissar.
3) Replaced by complete dorr panel, same as for 850 4DRS CH 30700- and 850 5DRS / Ersatt av komplett dörrpanel, samma som för 850 4DRS CH 30700-, och 850 5DRS.

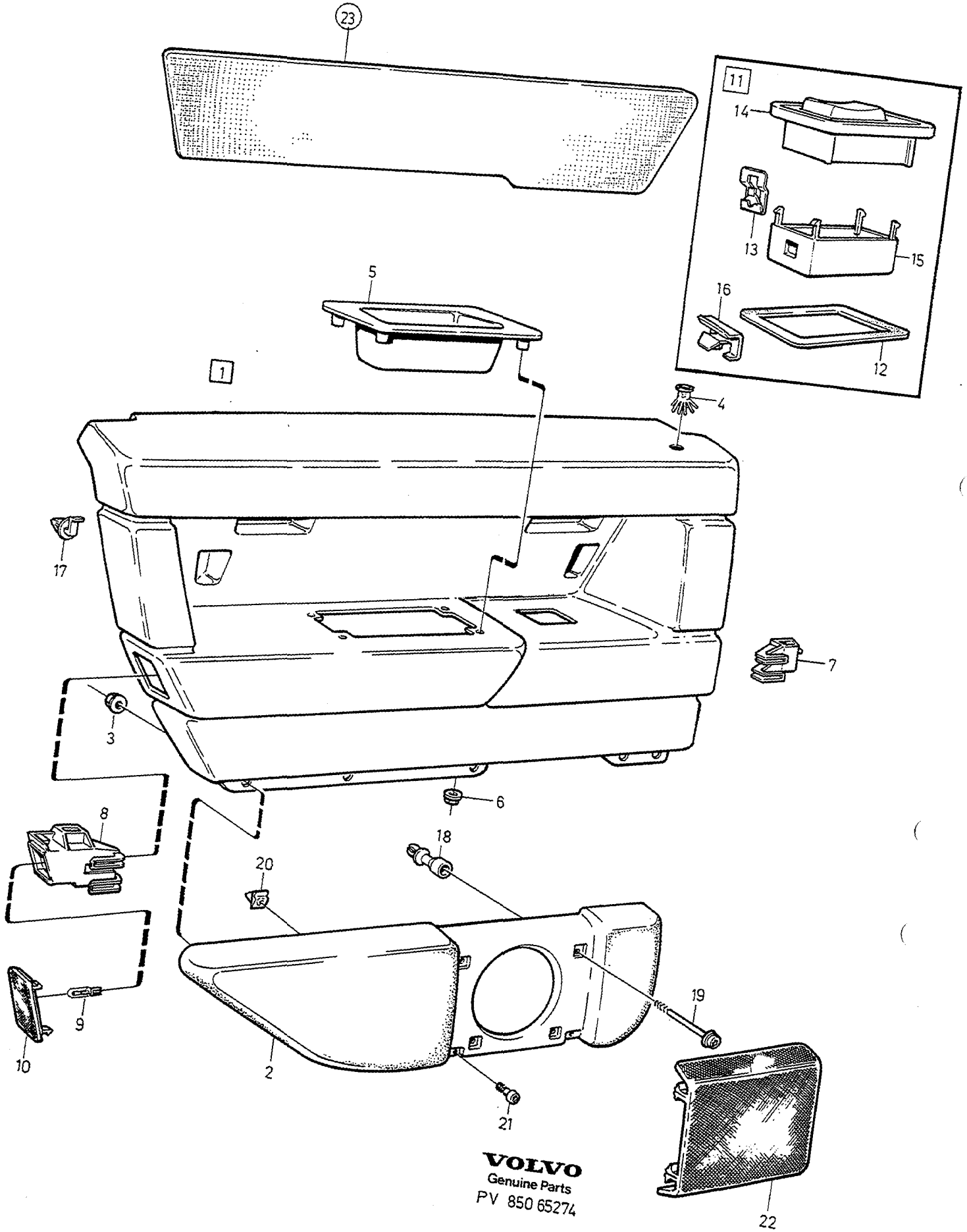

VOLVO
Genuine Parts
PV 850 65274

A
B
C
D
E

PARTS FOR REAR DOOR PANEL — ARTIKLAR FÖR BAKRE DÖRRPANEL

Group / Grupp 85

Page / Sida 961

1)

Fig	Part No. Artikelnummer	Quantity / Antal A	B	C	D	E	PS	Description	Benämning	Notes Anmärkning	SR
18	9182209-8	1	-	-	-	-		Spacer nut	Distansmutter		2
19	979757-2	1	-	-	-	-		Six point socket screw	Sextandhålskruv		3
20	9132846-8	3	-	-	-	-		Plastic nut	Plastmutter		2
21	976157-8	3	-	-	-	-		Screw	Skruv		2
22	3511280-4	1	-	-	-	-		Loudspeaker grille	Högtalargaller	4) (6818245)	3
	9410056-7	1	-	-	-	-		Cover, grey	Lock, grå	5) (9407827)	5
	9410057-5	1	-	-	-	-		Cover, blue	Lock, blå	5) (9407828)	5
	9410058-3	1	-	-	-	-		Cover, beige	Lock, beige	5) (9407829)	5
23		-	-	-	-	-		Cover panel •SEE 85•933	Täckpanel •SEE 85•933		

1) 4DRS CH-30699.
4) For vehicles with loudspeakers in rear doors. / För vagnar med högtalare i bakdörr.
5) For vehicles without loudspeakers in rear doors. / För vagnar utan högtalare i bakdörr.

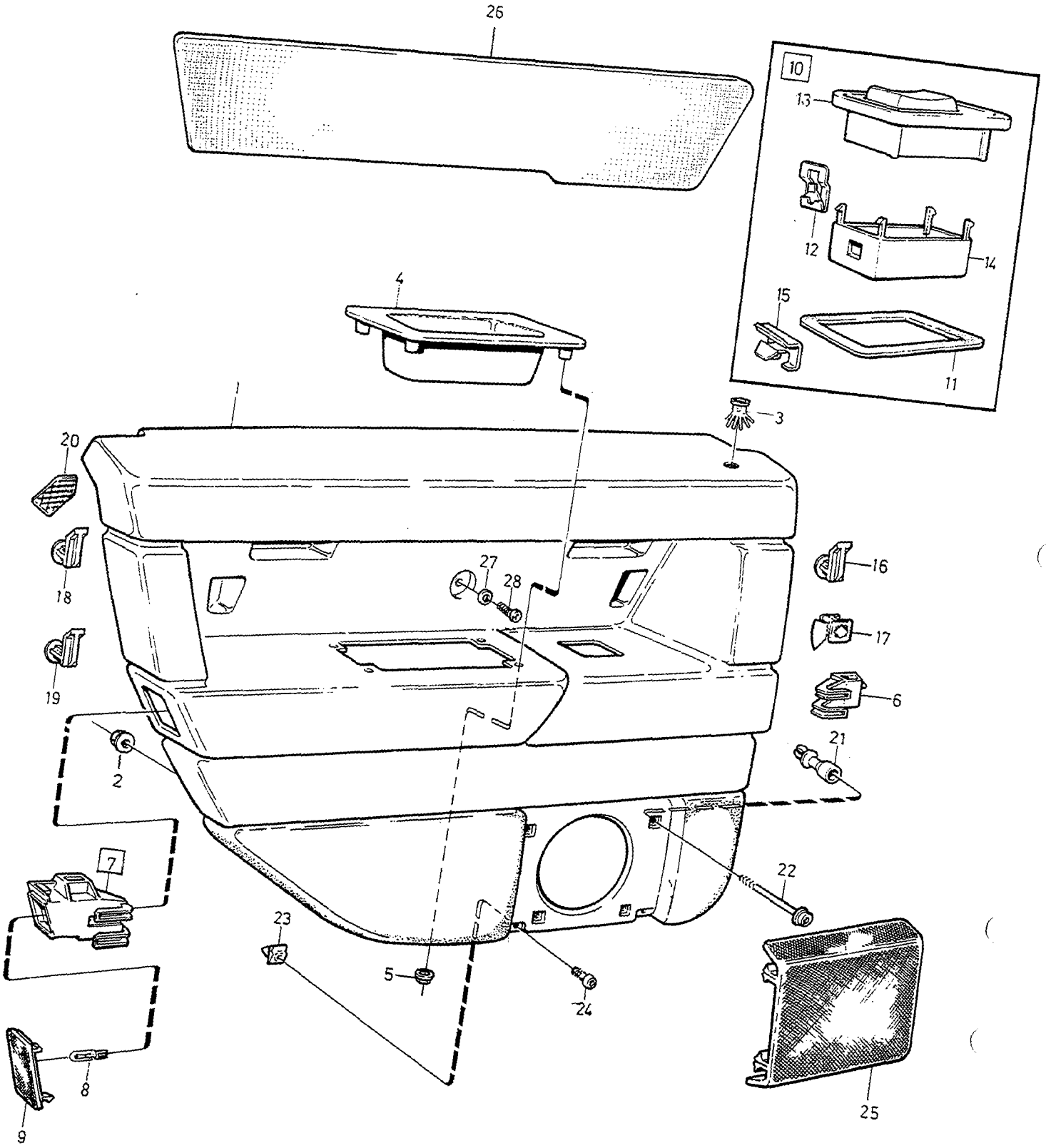

VOLVO
Genuine Parts
PV 850 69126

A	-1994
B	1) 1995
C	2) 1995-
D	
E	

PARTS FOR REAR DOOR PANEL — ARTIKLAR FÖR BAKRE DÖRRPANEL

Group / Grupp 85

Page / Sida 963

3) 4)

Fig	Part No. / Artikelnummer	Quantity / Antal A	B	C	D	E	PS	Description	Benämning	Notes / Anmärkning	SR
1		-	-	-	-	-		Door panel	Dörrpanel	5) 6)	
	(9406109)	1	-	-	-	-	SP	Door panel, l.h. grey	Dörrpanel, v grå	REPL 1PCS 9414418-5, 1PCS 9158308-8.	5
	(9414418)	-	1	-	-	-	SP	Door panel, l.h. grey	Dörrpanel, v grå	REPL 1PCS 9414772-5, 1PCS 9165363-4.	5
	9414772-5	-	-	1	-	-		Door panel, l.h. grey	Dörrpanel, v grå		5
	(9406114)	1	-	-	-	-	SP	Door panel, r.h. grey	Dörrpanel, h grå	REPL 1PCS 9414421-9, 1PCS 9158308-8.	5
	(9414421)	-	1	-	-	-	SP	Door panel, r.h. grey	Dörrpanel, h grå	REPL 1PCS 9414776-6, 1PCS 9165363-4.	5
	9414776-6	-	-	1	-	-		Door panel, r.h. grey	Dörrpanel, h grå		5
	(9406111)	1	-	-	-	-	SP	Door panel, l.h. blue	Dörrpanel, v blå	REPL 1PCS 9414419-3, 1PCS 9158308-8.	5
	(9414419)	-	1	-	-	-	SP	Door panel, l.h. blue	Dörrpanel, v blå	REPL 1PCS 9414773-3, 1PCS 9165363-4.	5
	9414773-3	-	-	1	-	-		Door panel, l.h. blue	Dörrpanel, v blå		5
	(9406115)	1	-	-	-	-	SP	Door panel, r.h. blue	Dörrpanel, h blå	REPL 1PCS 9414422-7, 1PCS 9158308-8.	5
	(9414422)	-	1	-	-	-	SP	Door panel, r.h. blue	Dörrpanel, h blå	REPL 1PCS 9414777-4, REPL 1PCS 9165363-4.	5
	9414777-4	-	-	1	-	-		Door panel, r.h. blue	Dörrpanel, h blå		5
	(9406113)	1	-	-	-	-	SP	Door panel, l.h.	Dörrpanel, v	REPL 1PCS 9414420-1, 1PCS 9158308-8.	5
	(9414420)	-	1	-	-	-	SP	Door panel, l.h. beige	Dörrpanel, v beige	REPL 1PCS 9414774-1, 1PCS 9165363-4.	5
	9414774-1	-	-	1	-	-		Door panel, l.h. beige	Dörrpanel, v beige		5
	(9406116)	1	-	-	-	-	SP	Door panel, r.h. beige	Dörrpanel, h beige	REPL 1PCS 9414423-5, 1PCS 9158308-8.	5
	(9414423)	-	1	-	-	-	SP	Door panel, r.h. beige	Dörrpanel, h beige	REPL 1PCS 9414778-2, 1PCS 9165363-4	5
	9414778-2	-	-	1	-	-		Door panel, r.h. beige	Dörrpanel, h beige		5
	9414775-8	-	-	1	-	-		Door panel, l.h. dark grey	Dörrpanel, v mörkgrå		5
	9414779-0	-	-	1	-	-		Door panel, r.h. dark grey	Dörrpanel, h mörkgrå		5
		-	-	-	-	-		Door panel	Dörrpanel	7) 6)	
1	*(9406117)*	1	-	-	-	-	SP	Door panel, l.h. grey	Dörrpanel, v grå	REPL 1PCS 9414780-8, 1PCS 9165363-4.	5
	(9414424)	-	1	-	-	-	SP	Door panel, l.h. grey	Dörrpanel, v grå		5
	9414780-8	-	-	1	-	-		Door panel, l.h. grey	Dörrpanel, v grå		5
	(9406120)	1	-	-	-	-	SP	Door panel, r.h. grey	Dörrpanel, h grå	REPL 1PCS 9414427-6, 1PCS 9158308-8.	5
	(9414427)	-	1	-	-	-	SP	Door panel, r.h. grey	Dörrpanel, h grå	REPL 1PCS 9414784-0, 1PCS 9165363-4.	5
	9414784-0	-	-	1	-	-		Door panel, r.h. grey	Dörrpanel, h grå		5
	(9406118)	1	-	-	-	-	SP	Door panel, l.h. blue	Dörrpanel, v blå	REPL 1PCS 9414425-0, 1PCS 9158308-8.	5
	(9414425)	-	1	-	-	-	SP	Door panel, l.h. blue	Dörrpanel, v blå	REPL 1PCS 9414781-6, 1PCS 9165363-4.	5
	9414781-6	-	-	1	-	-		Door panel, l.h. blue	Dörrpanel, v blå		5
	(9406121)	1	-	-	-	-	SP	Door panel, r.h. blue	Dörrpanel, h blå	REPL 1PCS 9414428-4, 1PCS 9158308-8.	5
	(9414428)	-	1	-	-	-	SP	Door panel, r.h. blue	Dörrpanel, h blå	REPL 1PCS 9414785-7, 1PCS 9165363-4.	5

1) FC 2; 4DRS CH-193577, 5DRS CH-95665. FC 1; 4DRS CH-195028.
2) FC 2; 4DRS CH 193578-. 5DRS CH 95666-. FC 1; 4DRS CH 195029-.
3) 4DRS CH 30700-. 5DRS.
4) Dark grey parts for cars with interior codes; CODE 3471, 3571, 3671, 3771, 3871, 3875, 3971. / Mörkgrå detaljer gäller för bilar med inredningskoder; CODE 3471, 3571, 3671, 3771, 3871, 3875, 3971.
5) With aperture for winder crank. / Med hål för hissvev.
6) Without textile mat. / Utan textilmatta.
7) For vehicles with electric window winders. / För vagnar med elektriska fönsterhissar.

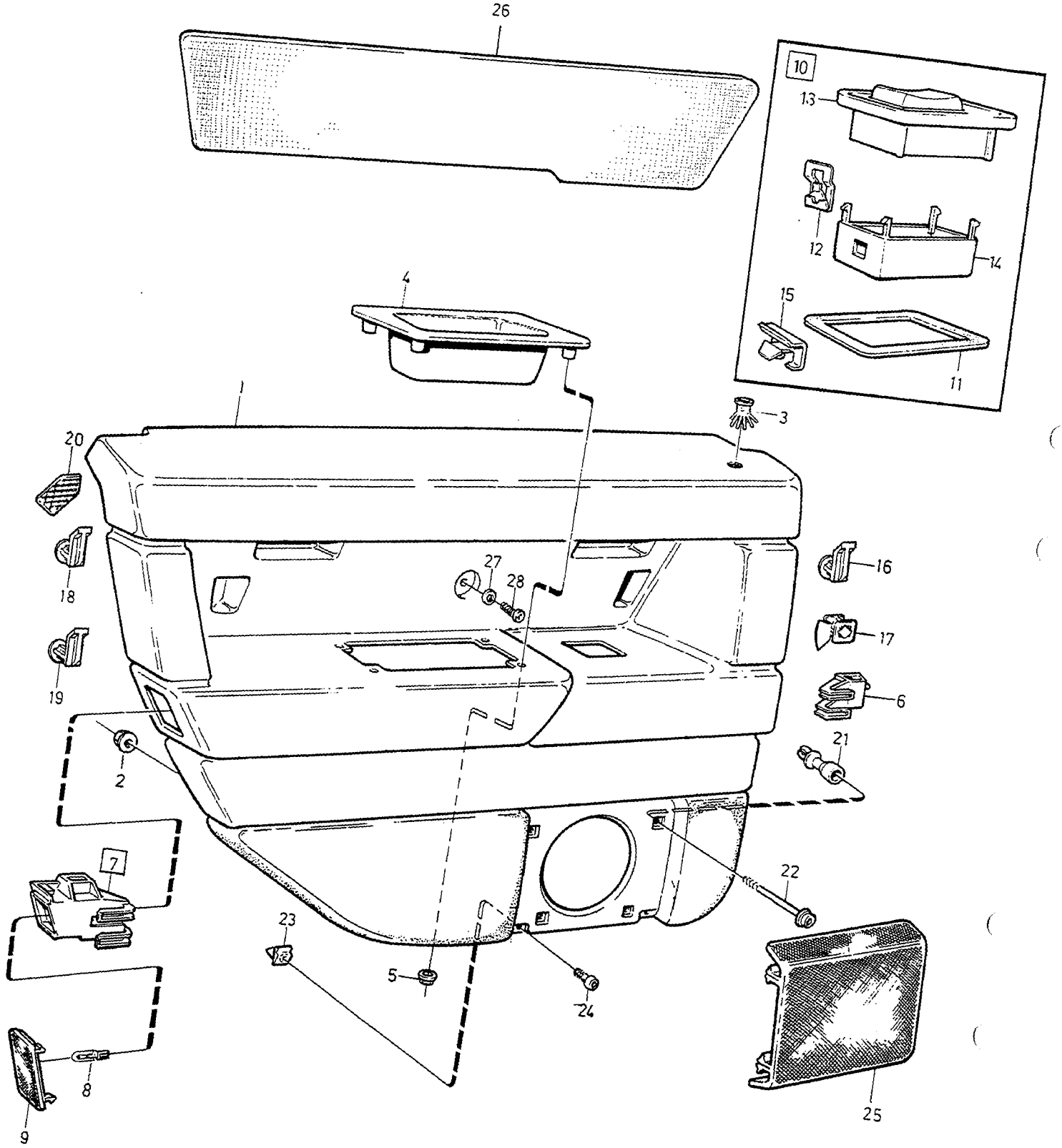

VOLVO
Genuine Parts
PV 850 69126

A	-1994
B	1) 1995
C	2) 1995-
D	
E	

PARTS FOR REAR DOOR PANEL — ARTIKLAR FÖR BAKRE DÖRRPANEL

Group / Grupp 85

Page / Sida 965

3) 4)

Fig	Part No. / Artikelnummer	Quantity / Antal A	B	C	D	E	PS	Description	Benämning	Notes / Anmärkning	SR
	9414785-7	-	-	1	-	-		Door panel, r.h. blue	Dörrpanel, h blå		5
	(9406119)	1	-	-	-	-	SP	Door panel, l.h. beige	Dörrpanel, v beige	REPL 1PCS 9414426-8, 1PCS 9158308-8.	5
	(9414426)	-	1	-	-	-	SP	Door panel, l.h. beige	Dörrpanel, v beige	REPL 1PCS 9414778-4, 1PCS 9165363-4.	5
	9414782-4	-	-	1	-	-		Door panel, l.h. beige	Dörrpanel, v beige		5
	(9406122)	1	-	-	-	-	SP	Door panel, r.h. beige	Dörrpanel, h beige	REPL 1PCS 9414429-2, 1PCS 9158308-8.	5
	(9414429)	-	1	-	-	-	SP	Door panel, r.h. beige	Dörrpanel, h beige	REPL 1PCS 9414786-5, 1PCS 9165363-4.	5
	9414786-5	-	-	1	-	-		Door panel, r.h. beige	Dörrpanel, h beige		5
	9414783-2	-	-	1	-	-		Door panel, l.h. dark grey	Dörrpanel, v mörkgrå		5
	9414787-3	-	-	1	-	-		Door panel, r.h. dark grey	Dörrpanel, h mörkgrå		5
		-	-	-	-	-		Door panel	Dörrpanel	5) 8)	
1	*(9409677)*	1	-	-	-	-	SP	Door panel, l.h. grey	Dörrpanel, v grå	REPL 1PCS 9414430-0, 1PCS 9158308-8.	5
	(9414430)	-	1	-	-	-	SP	Door panel, l.h. grey	Dörrpanel, v grå	REPL 1PCS 9414788-1, 1PCS 9165363-4.	5
	9414788-1	-	-	1	-	-		Door panel, l.h. grey	Dörrpanel, v grå		5
	(9414431)	-	1	-	-	-	SP	Door panel, l.h. grey	Dörrpanel, v grå	REPL 1PCS 9414789-9, 1PCS 9158308-8.	5
	(9414433)	-	1	-	-	-	SP	Door panel, r.h. grey	Dörrpanel, h grå	REPL 1PCS 9414793-1, 1PCS 9165363-4.	5
	9414793-1	-	-	1	-	-		Door panel, r.h. grey	Dörrpanel, h grå		5
	(9409678)	1	-	-	-	-	SP	Door panel, l.h. blue	Dörrpanel, v blå	REPL 1PCS 9414431-8, 1PCS 9158308-8.	5
	(9414431)	-	1	-	-	-	SP	Door panel, l.h. blue	Dörrpanel, v blå	PREL 1PCS 9414789-9, 1PCS 9165363-4.	5
	9414789-9	-	-	1	-	-		Door panel, l.h. blue	Dörrpanel, v blå		5
	(9409681)	1	-	-	-	-	SP	Door panel, r.h. blue	Dörrpanel, h blå	REPL 1PCS 9414434-2, 1PCS 9158308-8.	5
	(9414434)	-	1	-	-	-	SP	Door panel, r.h. blue	Dörrpanel, h blå	REPL 1PCS 9414794-9, 9165363-4.	5
	9414794-9	-	-	1	-	-		Door panel, r.h. blue	Dörrpanel, h blå		5
	(9409679)	1	-	-	-	-	SP	Door panel, l.h. beige	Dörrpanel, v beige	REPL 1PCS 9414432-6, 1PCS 9158308-8.	5
	(9414432)	-	1	-	-	-	SP	Door panel, l.h. beige	Dörrpanel, v beige	REPL 1PCS 9414790-7, 1PCS 9165363-4.	5
	9414790-7	-	-	1	-	-		Door panel, l.h. beige	Dörrpanel, v beige		5
	(9409682)	1	-	-	-	-	SP	Door panel, r.h. beige	Dörrpanel, h beige	REPL 1PCS 9414435-9, 1PCS 9158308-8.	5
	(9414435)	-	1	-	-	-	SP	Door panel, r.h. beige	Dörrpanel, h beige	REPL 1PCS 9414795-6, 1PCS 9165363-4.	5
	9414795-6	-	-	1	-	-		Door panel, r.h. beige	Dörrpanel, h beige		5
	9414792-3	-	-	1	-	-		Door panel, l.h. dark grey	Dörrpanel, v mörkgrå		5
	9414797-2	-	-	1	-	-		Door panel, r.h. dark grey	Dörrpanel, h mörkgrå		5
		-	-	-	-	-		Door panel	Dörrpanel	7) 8)	
1	*(9409683)*	1	-	-	-	-	SP	Door panel, l.h. grey	Dörrpanel, v grå	REPL 1PCS 9414436-7, 1PCS 9158308-8.	5
	(9414436)	-	1	-	-	-	SP	Door panel, l.h. grey	Dörrpanel, v grå	REPL 1PCS 9414798-0, 1PCS 9165363-4.	5

1) FC 2; 4DRS CH-193577, 5DRS CH-95665. FC 1; 4DRS CH-195028.
2) FC 2; 4DRS CH 193578-. 5DRS CH 95666-. FC 1; 4DRS CH 195029-.
3) 4DRS CH 30700-. 5DRS.
4) Dark grey parts for cars with interior codes; CODE 3471, 3571, 3671, 3771, 3871, 3875, 3971. / Mörkgrå detaljer gäller för bilar med inredningskoder; CODE 3471, 3571, 3671, 3771, 3871, 3875, 3971.
5) With aperture for winder crank. / Med hål för hissvev.
8) With textile panels on lower section of door panel. / Med textilmatta på undre del av dörrpanel.
7) For vehicles with electric window winders. / För vagnar med elektriska fönsterhissar.

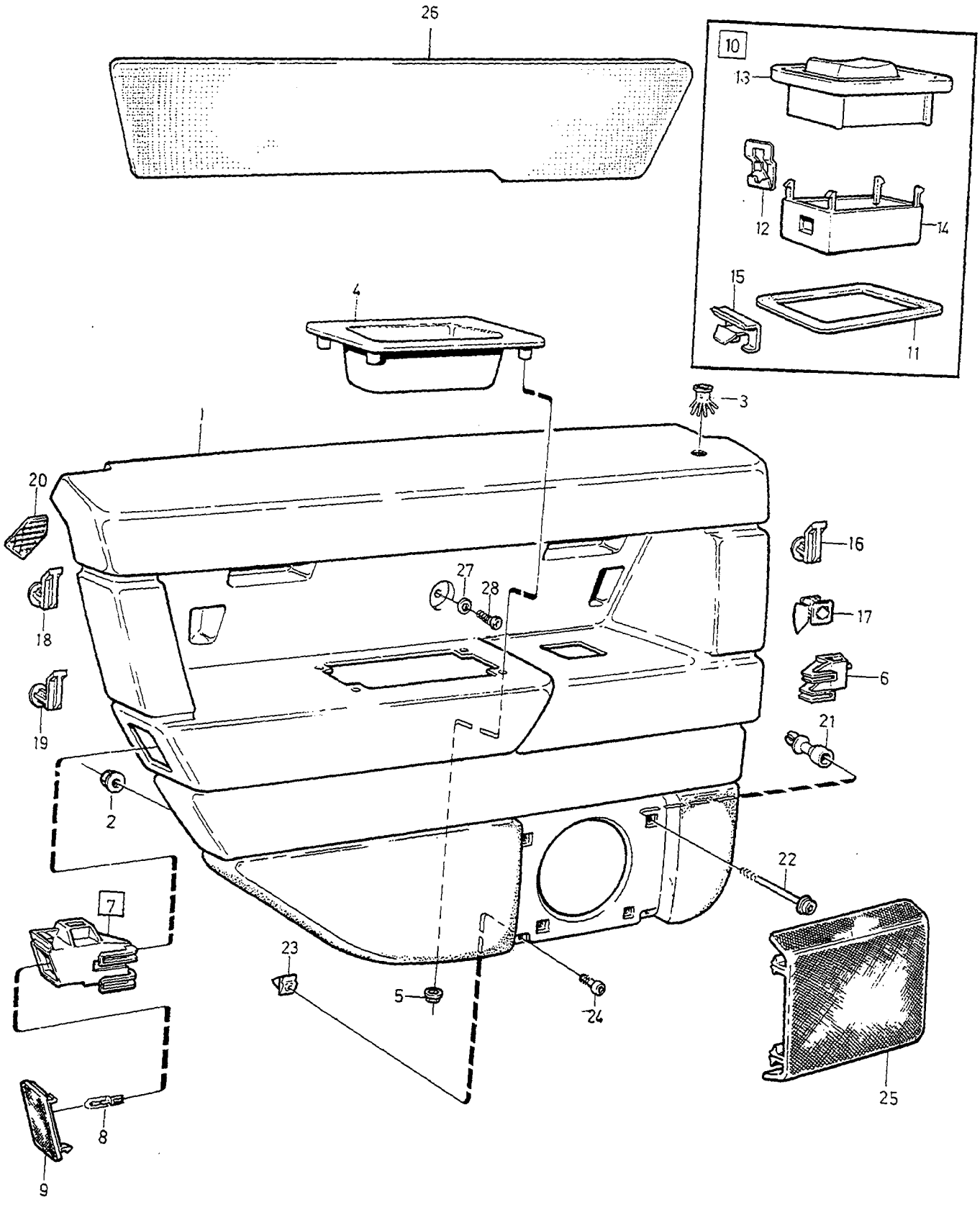

VOLVO
Genuine Parts
PV 850 69126

A	-1994
B	1) 1995
C	2) 1995-
D	
E	

PARTS FOR REAR DOOR PANEL — ARTIKLAR FÖR BAKRE DÖRRPANEL

Group / Grupp 85

Page / Sida 967

3) 4)

Fig	Part No. / Artikelnummer	Quantity / Antal A	B	C	D	E	PS	Description	Benämning	Notes / Anmärkning	SR
	9414798-0	-	-	1	-	-		Door panel, l.h. grey	Dörrpanel, v grå		5
	(9409686)	1	-	-	-	-	SP	Door panel, r.h. grey	Dörrpanel, h grå	REPL 1PCS 9414439-1, 1PCS 9158308-8.	5
	(9414439)	-	1	-	-	-	SP	Door panel, r.h. grey	Dörrpanel, h grå	REPL 1PCS 9414802-0, 1PCS 9165363-4.	5
	9414802-0	-	-	1	-	-		Door panel, r.h. grey	Dörrpanel, h grå		5
	(9409684)	1	-	-	-	-	SP	Door panel, l.h. blue	Dörrpanel, v blå	REPL 1PCS 9414437-5, 1PCS 9158308-8.	5
	(9414437)	-	1	-	-	-	SP	Door panel, l.h. blue	Dörrpanel, v blå	REPL 1PCS 9414799-8, 1PCS 9165363-4.	5
	9414799-8	-	-	1	-	-		Door panel, l.h. blue	Dörrpanel, v blå		5
	(9409687)	1	-	-	-	-	SP	Door panel, r.h. blue	Dörrpanel, h blå	REPL 1PCS 9414440-9, 1PCS 9158308-8.	5
	(9414440)	-	1	-	-	-	SP	Door panel, r.h. blue	Dörrpanel, h blå	REPL 1PCS 9414803-8, 9165363-4.	5
	9414803-8	-	-	1	-	-		Door panel, r.h. blue	Dörrpanel, h blå		5
	(9409685)	1	-	-	-	-	SP	Door panel, l.h. beige	Dörrpanel, v beige	REPL 1PCS 9414438-3, 1PCS 9158308-8.	5
	(9414438)	-	1	-	-	-	SP	Door panel, l.h. beige	Dörrpanel, v beige	REPL 1PCS 9414800-4, 1PCS 9165363-4.	5
	9414800-4	-	-	1	-	-		Door panel, l.h. beige	Dörrpanel, v beige		5
	(9409688)	1	-	-	-	-	SP	Door panel, r.h. beige	Dörrpanel, h beige		5
	(9414441)	-	1	-	-	-	SP	Door panel, r.h. beige	Dörrpanel, h beige	REPL 1PCS 9414804-6, 1PCS 9165363-4.	5
	9414804-6	-	-	1	-	-		Door panel, r.h. beige	Dörrpanel, h beige		5
	9414801-2	-	-	1	-	-		Door panel, l.h. dark grey	Dörrpanel, v mörkgrå		5
	9414805-3	-	-	1	-	-		Door panel, r.h. dark grey	Dörrpanel, h mörkgrå		5
2	3511677-1	5	5	5	-	-		•Nut	•Mutter		2
3	9410690-3	1	1	1	-	-		•Bushing, grey	•Bussning, grå		4
	9414739-4	-	-	1	-	-		•Bushing dark grey	•Bussning mörkgrå		4
	9410691-1	1	1	1	-	-		•Bushing, blue	•Bussning, blå		4
	9410692-9	1	1	1	-	-		•Bushing, beige	•Bussning, beige		4
4	*(9406218)*	1	1	1	-	-	SP	•Handle grey	•Handtag grå	9)	4
	9165119-0	-	-	1	-	-		•Handle dark grey	•Handtag mörkgrå	9) (9414738)	4
	(9406219)	1	1	1	-	-	SP	•Handle blue	•Handtag blå	9)	4
	9165118-2	1	1	1	-	-		•Handle beige	•Handtag beige	9) (9406220)	4
	9165116-6	-	-	1	-	-		•Handle grey	•Handtag grå	10)	4
	9165119-0	-	-	1	-	-		•Handle dark grey	•Handtag mörkgrå	10)	4
	9165117-4	-	-	1	-	-		•Handle blue	•Handtag blå	10)	4
	9165118-2	-	-	1	-	-		•Handle beige	•Handtag beige	10)	4
5	3511592-2	4	4	4	-	-		•Nut	•Mutter		2
6	6808907-7	1	1	1	-	-		•Clip, l.h.	•Clips, v		3
	3511462-8	1	1	1	-	-		•Clip, r.h.	•Clips, h		3
7	9133350-0	1	1	1	-	-		•Warning lamp l.h.	•Varningslampa v		3
	9133351-8	1	1	1	-	-		•Warning lamp r.h.	•Varningslampa h		3
8	942571-1	1	1	1	-	-		••Bulb	••Glödlampa		1
9	6806297-5	1	1	1	-	-		•Lens	•Lins		3
10	3523120-8	1	1	1	-	-		•Switch	•Elkopplare	7)	4
11	3523122-4	1	1	1	-	-		••Frame	••Ram		4
12	1398466-1	2	2	2	-	-		••Clip	••Clips		2
13	1347063-8	1	1	1	-	-		••Switch	••Strömställare		2
14	1363684-0	1	1	1	-	-		••Socket	••Sockel		4
15	3511526-0	2	2	2	-	-		•Ferrule	•Skoning	7)	4

1) FC 2; 4DRS CH-193577, 5DRS CH-95665. FC 1; 4DRS CH-195028.
2) FC 2; 4DRS CH 193578-. 5DRS CH 95666-. FC 1; 4DRS CH 195029-.
3) 4DRS CH 30700-. 5DRS.
4) Dark grey parts for cars with interior codes; CODE 3471, 3571, 3671, 3771, 3871, 3875, 3971. / Mörkgrå detaljer gäller för bilar med inredningskoder; CODE 3471, 3571, 3671, 3771, 3871, 3875, 3971.
9) FC 1; 4DRS CH-298482. FC 2; 4DRS CH-296749, 5DRS CH-206310.
10) FC 1; 4DRS CH 298483-. FC 2; 4DRS CH 296750-, 5DRS CH 206311-.
7) For vehicles with electric window winders. / För vagnar med elektriska fönsterhissar.

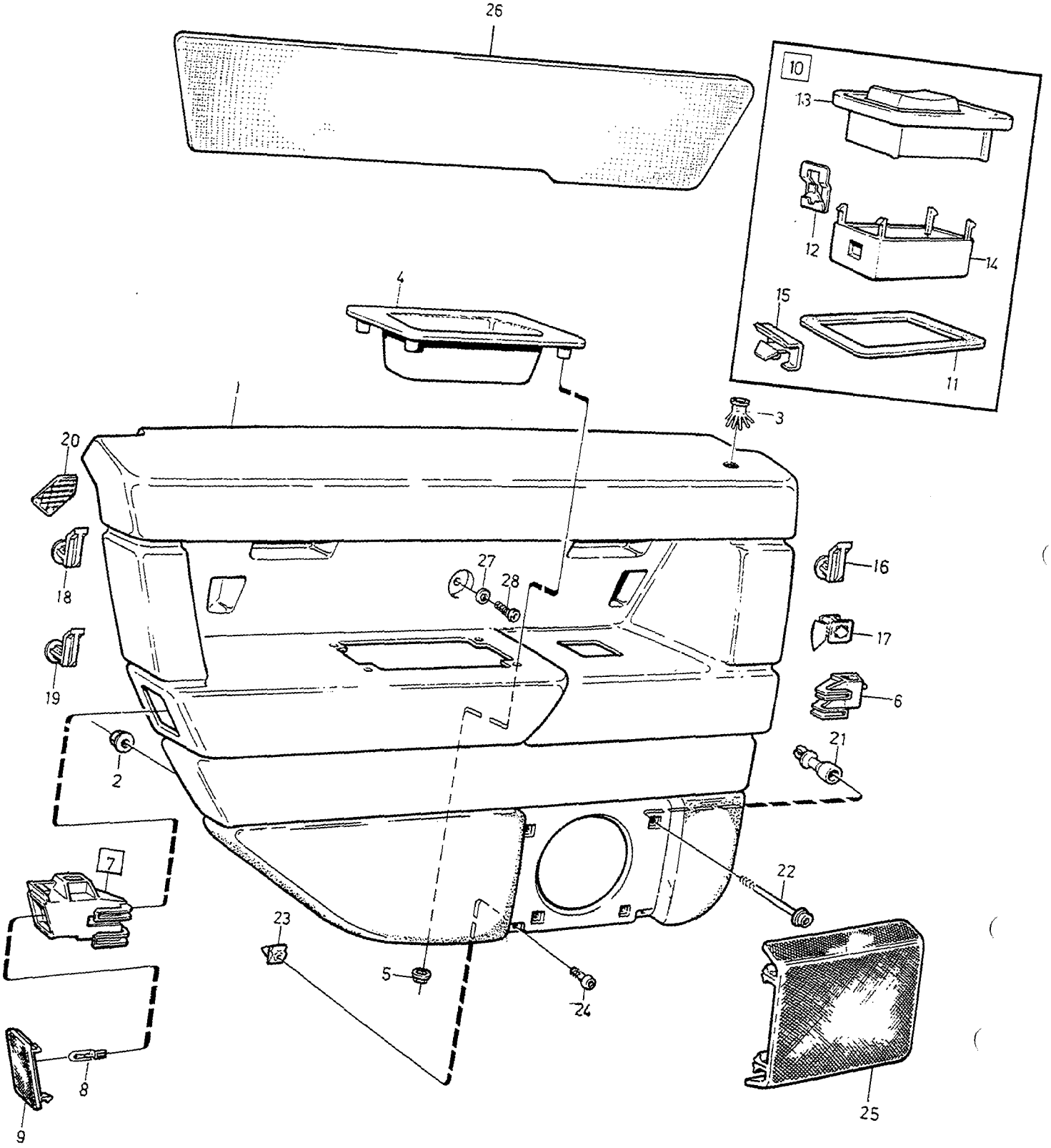

VOLVO
Genuine Parts
PV 850 69126

A	-1994
B	1) 1995
C	2) 1995-
D	
E	

PARTS FOR REAR DOOR PANEL — ARTIKLAR FÖR BAKRE DÖRRPANEL

3) 4)

Group / Grupp 85

Page / Sida 969

Fig	Part No. / Artikelnummer	Quantity / Antal A	B	C	D	E	PS	Description	Benämning	Notes / Anmärkning	SR
16	3511468-5	1	1	-	-	-		Clip short front	Clips kort främre		3
17	9165363-4	-	-	1	-	-		Clip front	Clips främre		3
18	3511468-5	1	-	-	-	-		Clip short rear	Clips kort bakre		3
19		-	1	1	-	-	NS	Clip	Clips	REPL 1PCS 9182432-6	
☆ 20	9182432-6	-	1	1	-	-		Tape	Tejp		4
21	9182209-8	1	1	1	-	-		Spacer nut	Distansmutter		2
22	979757-2	1	1	1	-	-		Six point socket screw	Sextandhålskruv		3
23	9132846-8	3	3	3	-	-		Plastic nut	Plastmutter		2
24	980347-9	3	3	3	-	-		Screw	Skruv		2
25	3511280-4	1	-	-	-	-		Loudspeaker grille black	Högtalargaller svart	11)	3
	9413443-4	-	1	1	-	-		Loudspeaker grille grey	Högtalargaller grå	11)	3
	9413445-9	-	1	1	-	-		Loudspeaker grille blue	Högtalargaller blå	11)	3
	9413447-5	-	1	1	-	-		Loudspeaker grille beige	Högtalargaller beige	11)	3
	9410056-7	1	1	1	-	-		Cover, grey	Lock, grå	12) (9407827)	5
	9410057-5	1	1	1	-	-		Cover, blue	Lock, blå	12) (9407828)	5
	9410058-3	1	1	1	-	-		Cover, beige	Lock, beige	12) (9407829)	5
26		1	1	1	-	-		Cover panel •SEE 85•925	Täckpanel •SEE 85•925		
27	960140-2	-	1	1	-	-		Washer	Bricka		2
28	969420-9	-	1	1	-	-		Six point socket screw	Sextandhålskruv	(969582)	2

1) FC 2; 4DRS CH-193577, 5DRS CH-95665. FC 1; 4DRS CH-195028.
2) FC 2; 4DRS CH 193578-. 5DRS CH 95666-. FC 1; 4DRS CH 195029-.
3) 4DRS CH 30700-. 5DRS.
4) Dark grey parts for cars with interior codes; CODE 3471, 3571, 3671, 3771, 3871, 3875, 3971. / Mörkgrå detaljer gäller för bilar med inredningskoder; CODE 3471, 3571, 3671, 3771, 3871, 3875, 3971.
11) For vehicles with loudspeakers in rear doors. / För vagnar med högtalare i bakdörr.
12) For vehicles without loudspeakers in rear doors. / För vagnar utan högtalare i bakdörr.

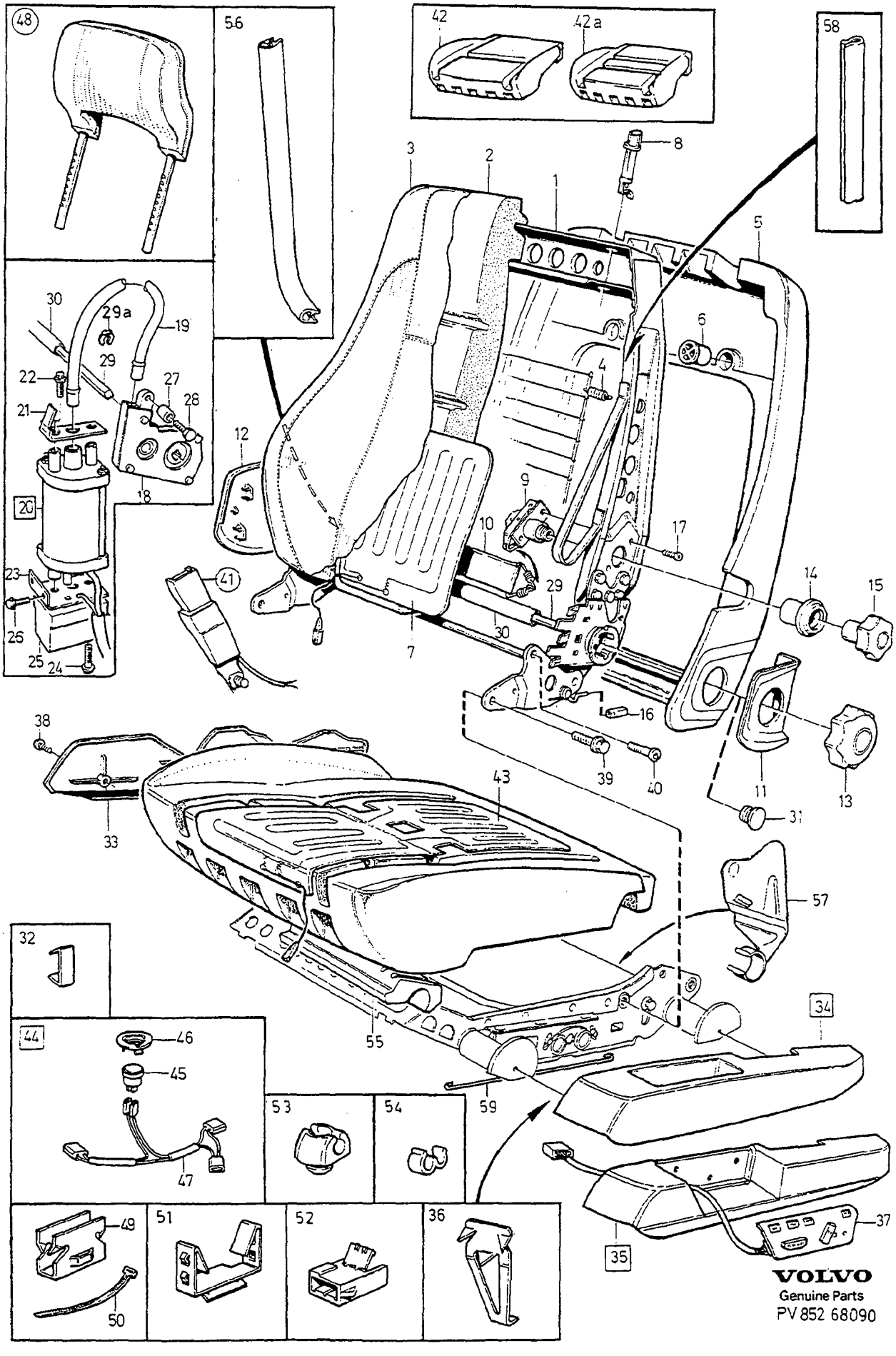

VOLVO
Genuine Parts
PV 852 68090

A	850 4DRS CH-30699.
B	1) 4DRS CH 30700-. 5DRS.
C	2) 4DRS CH 30700-. 5DRS.
D	
E	

FRONT SEAT — FRAMSTOL

Group / Grupp 85

Page / Sida 971

-1994.

Fig	Part No. Artikelnummer	Quantity / Antal A	B	C	D	E	PS	Description	Benämning	Notes Anmärkning	SR
1	3525536-3	1	-	-	-	-		Backrest frame, l.h. L.H.D	Ryggram, v L.H.D		5
	3525538-9	1	-	-	-	-		Backrest frame, r.h. L.H.D	Ryggram, h L.H.D		5
	3525539-7	1	-	-	-	-		Backrest frame, l.h. R.H.D	Ryggram, v R.H.D		5
	3525537-1	1	-	-	-	-		Backrest frame, r.h. R.H.D	Ryggram, h R.H.D		5
	9160170-8	-	1	-	-	-		Backrest frame, l.h.	Ryggram, v	3) CODE 35XX,36XX,37XX, 39XX. (9156163)(6818840)	5
	(6818841)	-	1	-	-	-	SP	Backrest frame, r.h.	Ryggram, h	3) CODE 35XX,36XX,37XX, 39XX.	5
	9160172-4	-	1	-	-	-		Backrest frame, l.h.	Ryggram, v	4) CODE 35XX,36XX,37XX, 39XX. (9156161)(9138815)	5
	9160173-2	-	1	-	-	-		Backrest frame, r.h.	Ryggram, h	4) CODE 35XX,36XX,37XX, 39XX.(9138816)	5
	1390703-5	-	1	-	-	-		Backrest frame, l.h.	Ryggram, v	3) CODE 32XX,33XX	5
	1390704-3	-	1	-	-	-		Backrest frame, r.h.	Ryggram, h	3) CODE 32XX,33XX	5
	9138811-6	-	1	-	-	-		Backrest frame, l.h.	Ryggram, v	5) CODE 32XX,33XX	5
	9138812-4	-	1	-	-	-		Backrest frame, r.h.	Ryggram, h	4) CODE 32XX,33XX	5
	9156172-0	-	-	1	-	-		Backrest frame	Ryggram	3) CODE 35XX,36XX,37XX, 39XX. (9136168)	5
	9156173-8	-	-	1	-	-		Backrest frame	Ryggram	4) CODE 35XX,36XX,37XX, 39XX. (9138820)	5
	9136844-9	-	-	1	-	-		Backrest frame	Ryggram	3) CODE 32XX,33XX	5
	9138819-9	-	-	1	-	-		Backrest frame	Ryggram	4) CODE 32XX,33XX	5
2	3521474-1	1	1	1	-	-		Padding	Stoppning	CODE 35XX	5
	3506968-1	1	1	1	-	-		Padding	Stoppning	CODE 36XX,37XX,39XX.	5
	9132212-3	-	1	1	-	-		Padding	Stoppning	CODE 32XX,33XX	5
3		-	-	-	-	-		Upholstery	Klädsel		
		-	-	-	-	-		•4DRS	•4DRS		
								••SEE 85•879/A	••SEE 85•879/A		
		-	-	-	-	-		•5DRS	•5DRS		
								••SEE 85•879/B	••SEE 85•879/B		
4	6800973-7	6	6	6	-	-		Spring	Fjäder		5
5	6806282-7	1	-	-	-	-		Crash pad	Stötskydd		5
	9156060-7	-	1	1	-	-		Crash pad	Stötskydd	(6818325)	5
6	3521335-4	2	2	2	-	-		Push button	Tryckknapp		5
7	6806479-9	1	1	1	-	-		Heater	Värmeelement		3
8	1345739-5	2	2	2	-	-		Guide bushing	Styrbussning		5
9	*(3525258)*	1	1	1	-	-	SP	Bracket	Konsol		5
10	3521975-7	1	1	1	-	-		Lumbar strip	Svankband		5
11	9405438-4	1	-	-	-	-		Cover, grey outer	Täckkåpa, grå yttre	L.H.	5
	9405458-2	1	-	-	-	-		Cover, grey outer	Täckkåpa, grå yttre	R.H.	5
	9405443-4	1	-	-	-	-		Cover, blue outer	Täckkåpa, blå yttre	L.H.	5
	9405461-6	1	-	-	-	-		Cover, blue outer	Täckkåpa, blå yttre	R.H.	5
	9405448-3	1	-	-	-	-		Cover, beige outer	Täckkåpa, beige yttre	L.H.	5
	9405464-0	1	-	-	-	-		Cover, beige outer	Täckkåpa, beige yttre	R.H.	5
12	9405459-0	1	-	-	-	-		Cover, grey inner	Täckkåpa, grå inre	L.H.	5
	9405439-2	1	-	-	-	-		Cover, grey inner	Täckkåpa, grå inre	R.H.	5
	9405462-4	1	-	-	-	-		Cover, blue inner	Täckkåpa, blå inre	L.H.	5
	9405444-2	1	-	-	-	-		Cover, blue inner	Täckkåpa, blå inre	R.H.	5
	9405465-7	1	-	-	-	-		Cover, beige inner	Täckkåpa, beige inre	L.H.	5
	9405449-1	1	-	-	-	-		Cover, beige inner	Täckkåpa, beige inre	R.H.	5
13	9136281-4	1	-	-	-	-		Knob, black	Ratt, svart	(3525017)	4
	9136281-4	-	1	-	-	-		Knob, black	Ratt, svart		4

1) Manually adjustable seat. / Manuellt inställbar stol.
2) Electrically adjustable seat. / Elektriskt inställbar stol.
3) Without foldable back. / Utan fällbar rygg.
4) With foldable back. / Med fällbar rygg.
5) REPL 1PCS 1233415-7, 1PCS 1233336-5, 1PCS 1220293-3, 1PCS 955250-6.

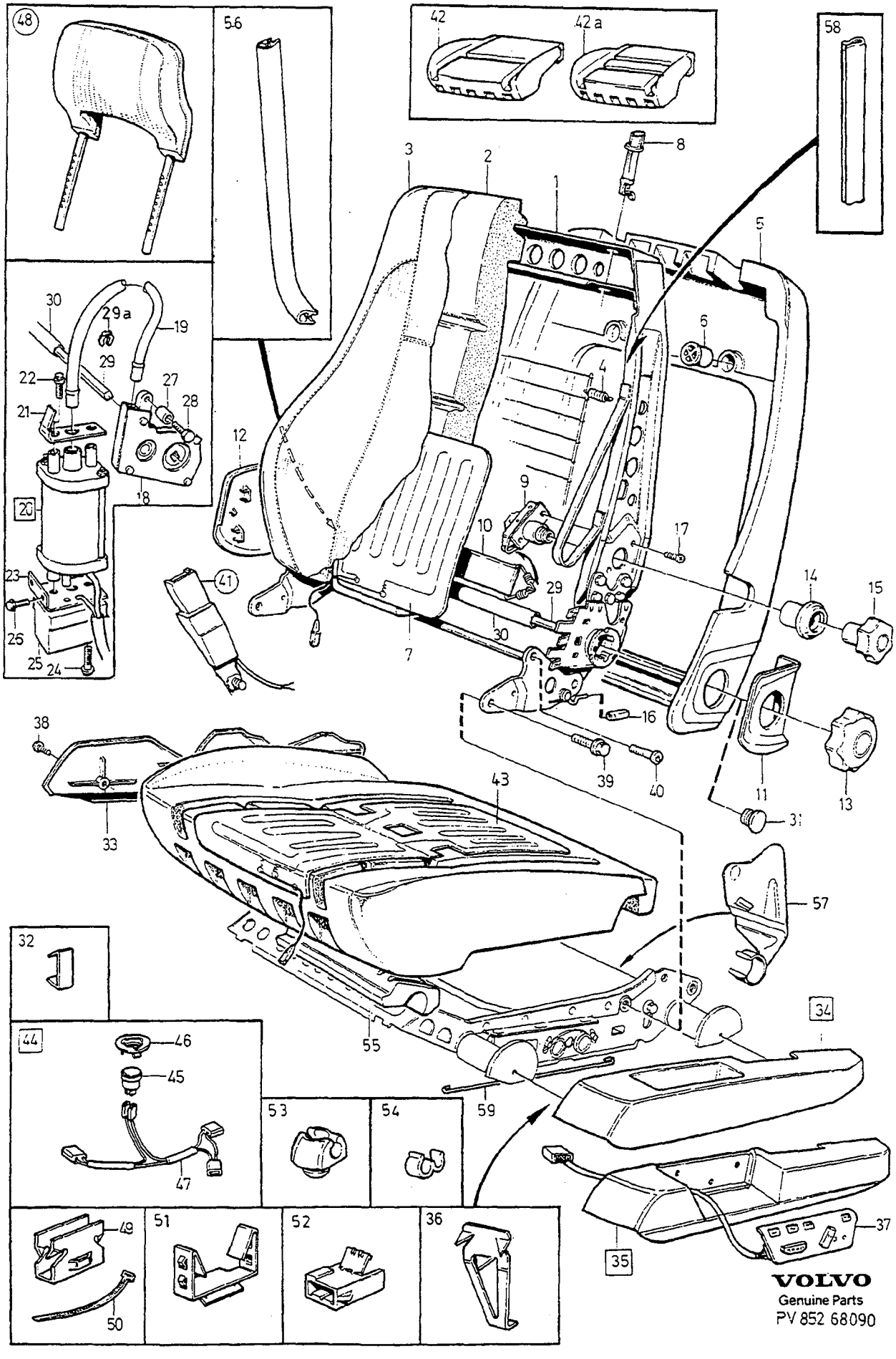

VOLVO
Genuine Parts
PV 852 68090

A	850 4DRS CH-30699.
B	1) 4DRS CH 30700-. 5DRS.
C	2) 4DRS CH 30700-. 5DRS.
D	
E	

FRONT SEAT — FRAMSTOL

Group / Grupp: 85

Page / Sida: 973

-1994.

Fig	Part No. Artikelnummer	Quantity / Antal A	B	C	D	E	PS	Description	Benämning	Notes Anmärkning	SR
14	6818788-9	1	1	1	-	-		Cover washer, black	Täckbricka, svart		5
15	3525011-7	1	1	1	-	-		Knob, black	Ratt, svart		4
16	3525922-5	1	1	1	-	-		Knob	Knopp		5
17	972411-3	2	2	2	-	-		Screw	Skruv		2
18	3539686-0	-	-	1	-	-		Gear	Växel		5
☆ 19	3539655-5	-	-	1	-	-		Shaft	Axel	(3539654)	4
20	3539549-0	-	-	1	-	-		Motor backrest inclination	Motor rygglutning		5
21		-	-	1	-	-	NS	•Bracket	•Konsol		
22		-	-	2	-	-	NS	•Screw	•Skruv		
23		-	-	1	-	-	NS	•Bracket	•Konsol		
24		-	-	2	-	-	NS	•Screw	•Skruv		
25	3539926-0	-	-	1	-	-		Sensor	Givare		5
26	972411-3	-	-	1	-	-		Screw	Skruv		2
27	975547-1	-	-	1	-	-		Spacer sleeve	Distanshylsa		3
28		-	-	1	-	-	NS	Screw	Skruv		
29	9138276-2	-	-	1	-	-		Cross shaft	Tväraxel		5
29a	946595-6	-	-	2	-	-		Retaining ring	Spårring		3
30	3539554-0	-	-	1	-	-		Pipe protection	Rörskydd		6
31	1297592-6	-	-	2	-	-		Plug, black	Propp, svart		3
32	95722-5	X	X	X	-	-		Clamp	Klamma		3
33		-	-	-	-	-		Panel	Panel	4DRS CH-143708. 5DRS CH-48624.	
	9409197-2	1	1	1	-	-		Panel, l.h. grey	Panel, v, grå		5
	9409194-9	1	1	1	-	-		Panel, r.h. grey	Panel, h, grå		5
	9409198-0	1	1	1	-	-		Panel, l.h. blue	Panel, v, blå		5
	9409195-6	1	1	1	-	-		Panel, r.h. blue	Panel, h, blå		5
	9409199-8	1	1	1	-	-		Panel, l.h. beige	Panel, v, beige		5
	9409196-4	1	1	1	-	-		Panel, r.h. beige	Panel, h, beige		5
34	9408862-2	1	1	-	-	-		Side pocket, l.h. grey	Sidofack, v, grå		4
	9408868-9	1	1	-	-	-		Side pocket, r.h. grey	Sidofack, h, grå		4
	9408864-8	1	1	-	-	-		Side pocket, l.h. blue	Sidofack, v, blå		4
	9408870-5	1	1	-	-	-		Side pocket, r.h. blue	Sidofack, h, blå		4
	9408866-3	1	1	-	-	-		Side pocket, l.h. beige	Sidofack, v, beige		4
	9408872-1	1	1	-	-	-		Side pocket, r.h. beige	Sidofack, h, beige		4
35	9408874-7	-	-	1	-	-		Side pocket, l.h. grey	Sidofack, v, grå		5
	9408884-6	-	-	1	-	-		Side pocket, r.h. grey	Sidofack, h, grå		5
	9408877-0	-	-	1	-	-		Side pocket, l.h. blue	Sidofack, v, blå		5
	9408887-9	-	-	1	-	-		Side pocket, r.h. blue	Sidofack, h, blå		5
	9408880-4	-	-	1	-	-		Side pocket, l.h. beige	Sidofack, v, beige		5
	9408890-3	-	-	1	-	-		Side pocket, r.h. beige	Sidofack, h, beige		5
36	6818787-1	1	1	1	-	-		•Clip	•Clips	(3539768)	4
37	9148753-8	-	-	1	-	-		•Control panel l.h.	•Reglagepanel v	(3525088)	5
	9148754-6	-	-	1	-	-		•Control panel r.h.	•Reglagepanel h	(3525089)	5
38	972409-7	4	4	4	-	-		Screw	Skruv	4DRS CH-143708. 5DRS CH-48624.	2
39	946329-0	8	8	8	-	-		Flange screw	Flänsskruv		2
40	969147-8	4	4	4	-	-		Six point socket screw	Sextandhålskruv		2
41		1	1	1	-	-		Belt catch mechanical •SEE 88•1205 pretensioner	Bältlås mekanisk •SEE 88•1205 förspräckare		
		1	1	1	-	-		Belt catch pyrotech pretensioners •SEE 88•1207	Bältlås pyroteknisk försträckare •SEE 88•1207		
42	3539745-4	-	1	1	-	-		Padding	Stoppning	6) CODE 32XX,33XX	5
	9136826-6	1	1	1	-	-		Padding	Stoppning	6) CODE 35XX	5
42a	9136825-8	1	1	1	-	-		Padding	Stoppning	7) CODE 36XX,37XX,39XX (3506967)	5

1) Manually adjustable seat. / Manuellt inställbar stol.
2) Electrically adjustable seat. / Elektriskt inställbar stol.
6) One groove in seat squab. / Ett dike i sittdynan.
7) Two grooves in seat squab. / Två diken i sittdynan.

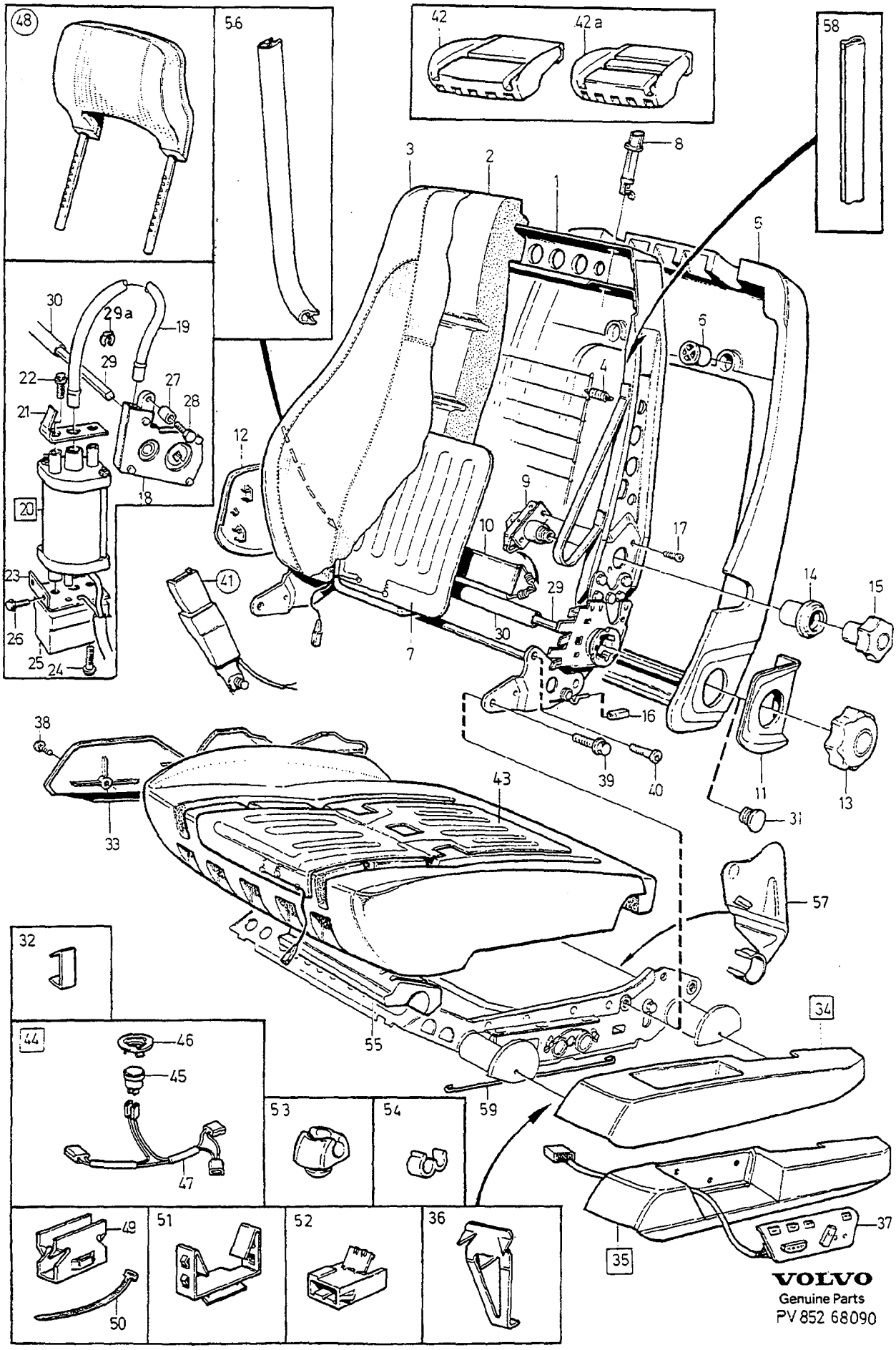
48
56
42
42a
58
1
2
3
4
5
6
7
8
9
10
11
12
13
14
15
16
17
18
19
20
21
22
23
24
25
26
27
28
29
29a
30
31
33
34
35
36
37
38
39
40
41
43
44
45
46
47
49
50
51
52
53
54
55
57
59
VOLVO
Genuine Parts
PV 852 68090

A	850 4DRS CH-30699.
B	1) 4DRS CH 30700-. 5DRS.
C	2) 4DRS CH 30700-. 5DRS.
D	
E	

FRONT SEAT — FRAMSTOL

Group / Grupp 85

Page / Sida 975

-1994.

Fig	Part No. Artikelnummer	Quantity / Antal A	B	C	D	E	PS	Description	Benämning	Notes Anmärkning	SR
43	9174641-2	1	1	1	-	-		Heater	Värmeelement	CODE 32XX,33XX,35XX (6806478)	3
	9174640-4	1	1	1	-	-		Heater	Värmeelement	CODE 36XX,37XX,39XX (3539687)	3
44		1	1	1	-	-	NS	Cable harness	Ledningsmatta		
45	3521779-3	1	1	1	-	-		•Thermostat	•Termostat	8) 36°C	3
	1395937-4	1	1	1	-	-		•Thermostat	•Termostat	9) 45°C	3
46	9136075-0	1	1	1	-	-		•Washer	•Bricka		2
47	9136076-8	1	1	1	-	-		•Cable harness	•Ledningsmatta	(3523306)	5
48		-	-	-	-	-		Front head restraint	Främre nackskydd		
		-	-	-	-	-		••-1993	••-1993		
								••SEE 88•1193/A	••SEE 88•1193/A		
		-	-	-	-	-		••1994	••1994		
								••SEE 88•1193/B	••SEE 88•1193/B		
		-	-	-	-	-		Rear head restraint	Bakre nackskydd		
48		-	-	-	-	-		•4DRS	•4DRS		
		-	-	-	-	-		•••-1993	•••-1993		
								•••SEE 88•1197/A	•••SEE 88•1197/A		
		-	-	-	-	-		•••1994	•••1994		
								•••SEE 88•1197/B	•••SEE 88•1197/B		
		-	-	-	-	-		•5DRS	•5DRS		
		-	-	-	-	-		•••-1993	•••-1993		
								•••SEE 88•1201/A	•••SEE 88•1201/A		
		-	-	-	-	-		•••1994	•••1994		
								•••SEE 88•1201/B	•••SEE 88•1201/B		
49	3539605-0	1	1	1	-	-		Clip	Clips		4
50	966720-5	X	X	X	-	-		Strip clamp	Bandklamma		2
51	3525768-2	4	4	4	-	-		Clip	Clips	10)	4
	3525768-2	2	2	2	-	-		Clip	Clips	11)	4
52	968393-9	1	1	1	-	-		Tab housing	Stiftisolator		3
53	1306511-5	-	X	X	-	-		Retainer	Hållare		2
54	1358199-6	-	X	X	-	-		Clip	Clips		2
55	3506694-3	-	1	1	-	-		Absorbent	Absorbent		6
56	679754-2	-	X	X	-	-		Edge protection moulding	Kantskyddslist		2
57	9132259-4	1	1	1	-	-		Panel, l.h.	Panel, v		5
	9132260-2	1	1	1	-	-		Panel, r.h.	Panel, h		5
58	9401540-1	2	2	2	-	-		Edge protection moulding	Kantskyddslist	CODE 32XX,33XX	3
59	1318772-9	X	X	X	-	-		Cable	Wire	12) LG 430mm	3

1) Manually adjustable seat. / Manuellt inställbar stol.
2) Electrically adjustable seat. / Elektriskt inställbar stol.
8) Production version model year 1995 onwards. / Produktionsutförande fr.o.m årsmodell 1995.
9) Production version up to model year 1994. / Produktionsutförande t.o.m årsmodell 1994.
10) With seat heater. / Med stolsvärme.
11) Without seat heater. / Utan stolsvärme.
12) For attaching upholstery. / För fastsättning av klädseln.

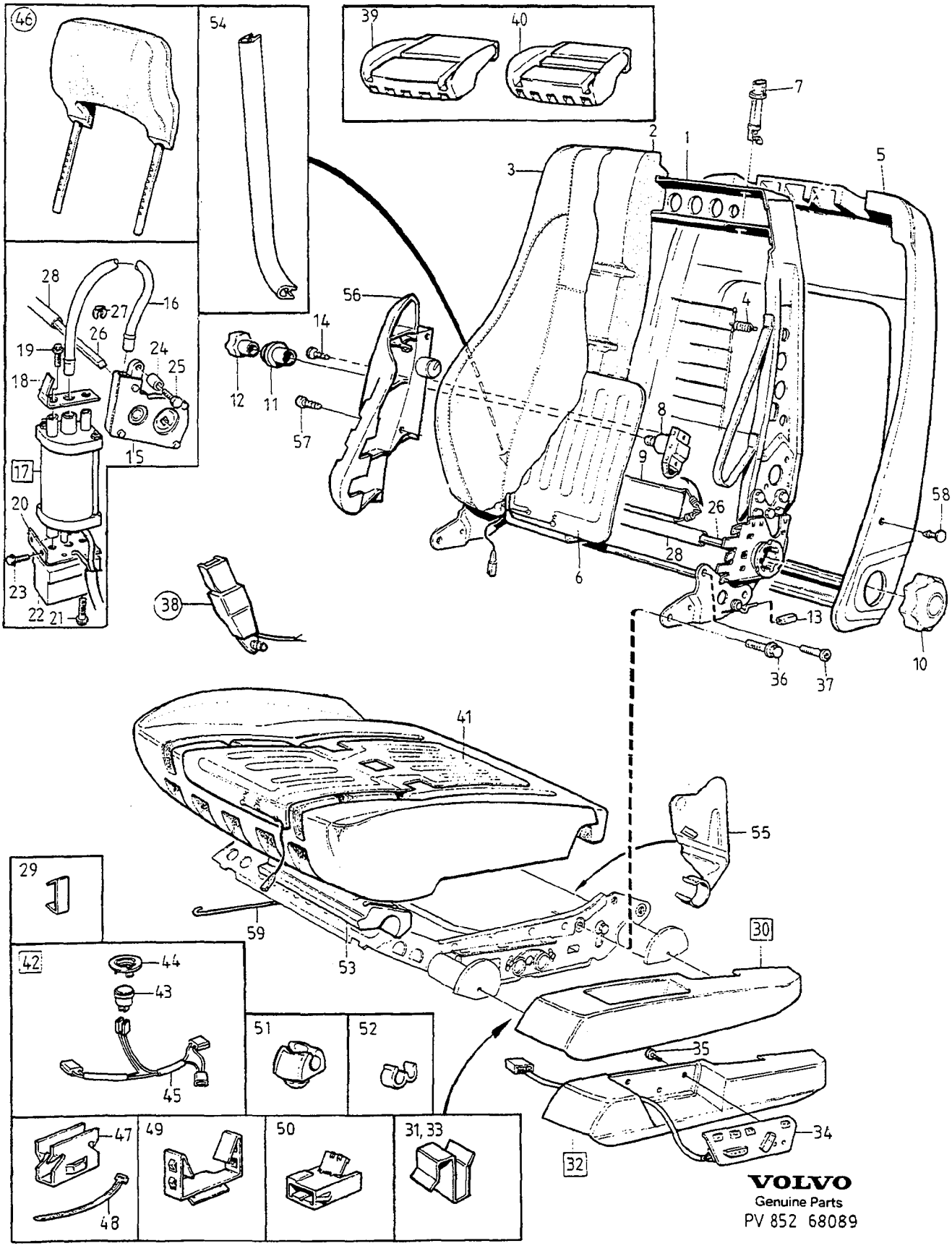

VOLVO
Genuine Parts
PV 852 68089

A	1)	FRONT SEAT FRAMSTOL	Group Grupp 85
B	2)		Page Sida 977
C			
D			
E		1995-	

Fig	Part No. Artikelnummer	Quantity / Antal A	B	C	D	E	PS	Description	Benämning	Notes Anmärkning	SR
1	9160170-8	1	-	-	-	-		Backrest frame, l.h.	Ryggram, v	3) 4) (9156163)	5
	9160171-6	1	-	-	-	-		Backrest frame, r.h.	Ryggram, h	3) 4) (9156164)	5
	9160172-4	1	-	-	-	-		Backrest frame, l.h.	Ryggram, v	5) 4) (9156161)	5
	(9156162)	1	-	-	-	-	SP	Backrest frame, r.h.	Ryggram, h	5) 4)	5
	9160170-8	1	-	-	-	-		Backrest frame, l.h.	Ryggram, v	3) 6)	5
	9160171-6	1	-	-	-	-		Backrest frame, r.h.	Ryggram, h	3) 6)	5
	9160172-4	1	-	-	-	-		Backrest frame, l.h.	Ryggram, v	5) 6)	5
	9160173-2	1	-	-	-	-		Backrest frame, r.h.	Ryggram, h	5) 6)	5
	9156172-0	-	1	-	-	-		Backrest frame	Ryggram	3)	5
	9156173-8	-	1	-	-	-		Backrest frame	Ryggram	5)	5
2	3521474-1	1	1	-	-	-		Padding	Stoppning	7) CODE 35XX	5
	3506968-1	1	1	-	-	-		Padding	Stoppning	7) CODE 34XX,36XX,37XX, 3871,39XX.	5
	9156062-3	1	1	-	-	-		Padding	Stoppning	8) CODE 35XX	5
	9156061-5	1	1	-	-	-		Padding	Stoppning	8) CODE 31XX,34XX,36XX, 37XX,38XX,39XX.	5
3		-	-	-	-	-		Upholstery	Klädsel		
		-	-	-	-	-		•4DRS	•4DRS		
								••SEE 85•879/A	••SEE 85•879/A		
		-	-	-	-	-		•5DRS	•5DRS		
								••SEE 85•879/B	••SEE 85•879/B		
4	6800973-7	6	6	-	-	-		Spring	Fjäder		5
	1264530-5	2	2	-	-	-		Spring lower	Fjäder nedre	9)	5
5	9156060-7	1	1	-	-	-		Crash pad	Stötskydd		5
6	6806479-9	1	1	-	-	-		Heater	Värmeelement		3
7	1345739-5	2	2	-	-	-		Guide bushing	Styrbussning		5
8	*(3525258)*	1	1	-	-	-	SP	Bracket	Konsol	10) 11)	5
	9449932-4	1	1	-	-	-		Bracket	Konsol	10) 12)	5
9	3521975-7	1	1	-	-	-		Lumbar strip	Svankband	10) 11)	5
	9449931-6	1	1	-	-	-		Lumbar strip	Svankband	10) 12)	5
10	9136281-4	1	-	-	-	-		Knob, black	Ratt, svart		4
11	6818788-9	1	1	-	-	-		Cover washer, black	Täckbricka, svart	10)	5
12	3525011-7	1	1	-	-	-		Knob, black	Ratt, svart	10)	4
13	3525922-5	2	2	-	-	-		Knob	Knopp	5)	5
14	972411-3	2	2	-	-	-		Screw	Skruv	5)	2
15	3539686-0	-	1	-	-	-		Gear	Växel		5
16	3539655-5	-	1	-	-	-		Shaft	Axel	(3539654)	4
17	3539549-0	-	1	-	-	-		Motor backrest inclination	Motor rygglutning		5
18	3521713-2	-	1	-	-	-		•Bracket upper	•Konsol övre		3
19	3521716-5	-	2	-	-	-		•Screw	•Skruv		3
20	3521714-0	-	1	-	-	-		•Bracket lower	•Konsol nedre		3
21	3521715-7	-	2	-	-	-		•Screw	•Skruv		3
22	3539926-0	-	1	-	-	-		Sensor	Givare		5
23	972411-3	-	1	-	-	-		Screw	Skruv		2
24	975547-1	-	1	-	-	-		Spacer sleeve	Distanshylsa		3
25	965177-9	-	1	-	-	-		Flange screw	Flänsskruv		2
26	9138276-2	-	1	-	-	-		Cross shaft	Tväraxel		5
27	946595-6	-	2	-	-	-		Retaining ring	Spårring		3
28	3539554-0	-	1	-	-	-		Pipe protection	Rörskydd		6

1) Manually adjustable seat. / Manuellt inställbar stol.
2) Electrically adjustable seat. / Elektriskt inställbar stol.
3) Without foldable back. / Utan fällbar rygg.
4) FC 1; 4DRS CH-314374. FC 2: 4DRS CH-311420, 5DRS CH-224875.
5) With foldable back. / Med fällbar rygg.
6) FC 1; 4DRS CH 314375-. FC 2: 4DRS CH 311421-, 5DRS CH 224876-.
7) For cars without SIPS-bag. / För bilar utan SIPS-bag.
8) For cars with SIPS airbag. / För bilar med SIPS-bag.
9) To be installed instead of adjustable sway support. / Monteras istället för justerbart svankstöd.
10) For seats with adjustable lumbar support. / För stolar med justerbart svankstöd.
11) FC 1; 4DRS CH-331149. FC 2; 4DRS CH-324111, 5DRS CH-242603.
12) FC 1; 4DRS CH 331150-. FC 2; 4DRS CH 324112-, 5DRS CH 242604-.

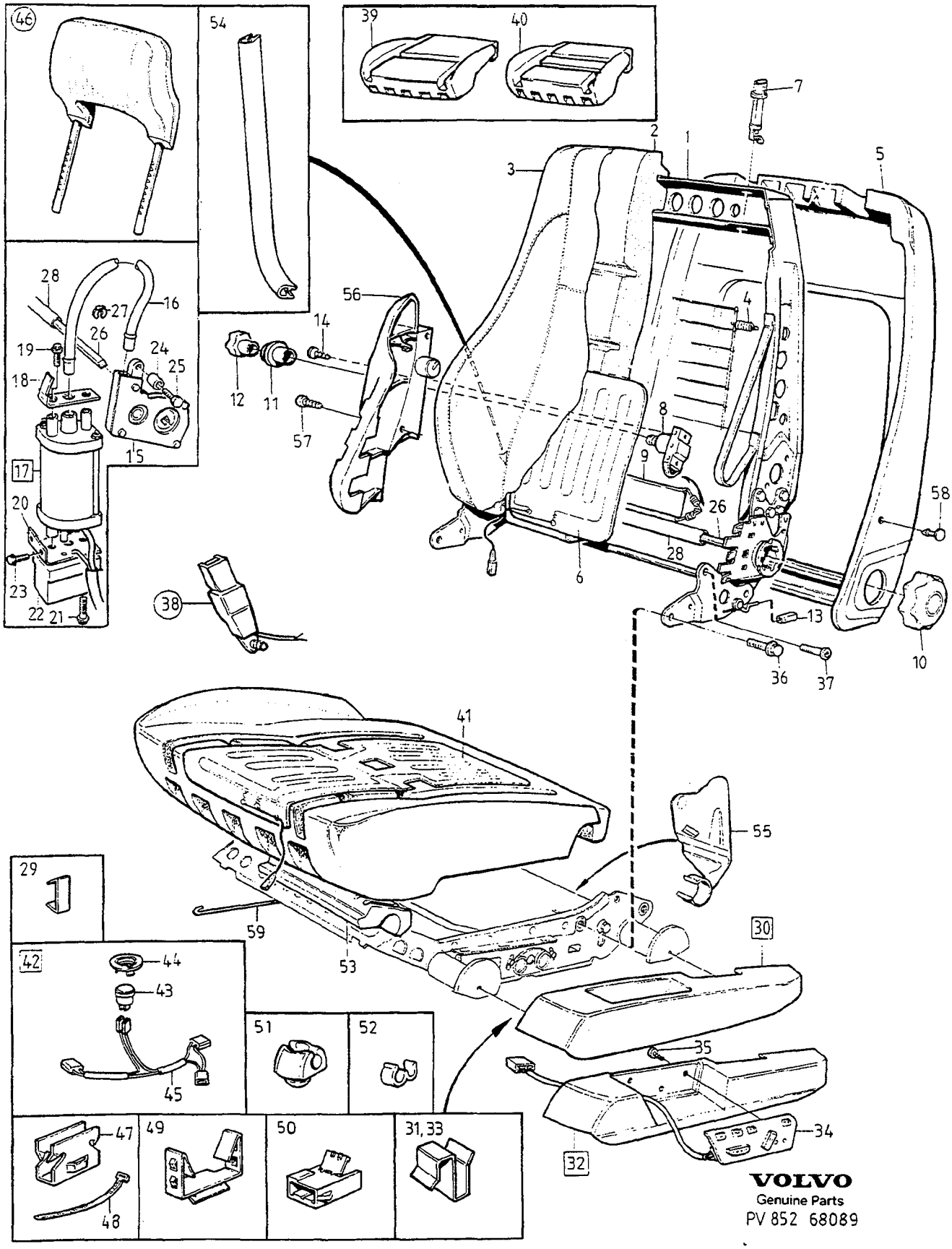

VOLVO
Genuine Parts
PV 852 68089

A	1)	FRONT SEAT FRAMSTOL	Group Grupp 85
B	2)		
C			Page Sida 979
D			
E		1995-	

Fig	Part No. Artikelnummer	Quantity / Antal A	B	C	D	E	PS	Description	Benämning	Notes Anmärkning	SR
29	95722-5	X	X	-	-	-		Clamp	Klamma		3
30		-	-	-	-	-		Side pocket	Sidofack	7)	
	9408862-2	1	-	-	-	-		Side pocket, l.h. grey	Sidofack, v, grå		4
	9408868-9	1	-	-	-	-		Side pocket, r.h. grey	Sidofack, h, grå		4
	9408864-8	1	-	-	-	-		Side pocket, l.h. blue	Sidofack, v, blå		4
	9408870-5	1	-	-	-	-		Side pocket, r.h. blue	Sidofack, h, blå		4
	9408866-3	1	-	-	-	-		Side pocket, l.h. beige	Sidofack, v, beige		4
	9408872-1	1	-	-	-	-		Side pocket, r.h. beige	Sidofack, h, beige		4
		-	-	-	-	-		Side pocket	Sidofack	8)	
	9412865-9	1	-	-	-	-		Side pocket, l.h. grey	Sidofack, v, grå		4
	9412868-3	1	-	-	-	-		Side pocket, r.h. grey	Sidofack, h, grå		4
	9412866-7	1	-	-	-	-		Side pocket, l.h. blue	Sidofack, v, blå		4
	9412869-1	1	-	-	-	-		Side pocket, r.h. blue	Sidofack, h, blå		4
	9412867-5	1	-	-	-	-		Side pocket, l.h. beige	Sidofack, v, beige		4
	9412870-9	1	-	-	-	-		Side pocket, r.h. beige	Sidofack, h, beige		4
31	9156155-5	1	-	-	-	-		•Clip	•Clips		4
32		-	-	-	-	-		Side pocket	Sidofack	7)	
	9408874-7	-	1	-	-	-		Side pocket, l.h. grey	Sidofack, v, grå		5
	9408884-6	-	1	-	-	-		Side pocket, r.h. grey	Sidofack, h, grå		5
	9408877-0	-	1	-	-	-		Side pocket, l.h. blue	Sidofack, v, blå		5
	9408887-9	-	1	-	-	-		Side pocket, r.h. blue	Sidofack, h, blå		5
	9408880-4	-	1	-	-	-		Side pocket, l.h. beige	Sidofack, v, beige		5
	9408890-3	-	1	-	-	-		Side pocket, r.h. beige	Sidofack, h, beige		5
		-	-	-	-	-		Side pocket	Sidofack	8)	
	9412871-7	-	1	-	-	-		Side pocket, l.h. grey	Sidofack, v, grå		5
	9412874-1	-	1	-	-	-		Side pocket, r.h. grey	Sidofack, h, grå		5
	9412872-5	-	1	-	-	-		Side pocket, l.h. blue	Sidofack, v, blå		5
	9412875-8	-	1	-	-	-		Side pocket, r.h. blue	Sidofack, h, blå		5
	9412873-3	-	1	-	-	-		Side pocket, l.h. beige	Sidofack, v, beige		5
	9412876-6	-	1	-	-	-		Side pocket, r.h. beige	Sidofack, h, beige		5
33	9156155-5	-	1	-	-	-		•Clip	•Clips		4
34	9148753-8	-	1	-	-	-		Control panel l.h.	Reglagepanel v	-1995 (3525088)	5
	9148754-6	-	1	-	-	-		Control panel r.h.	Reglagepanel h	-1995 (3525089)	5
	9148753-8	-	1	-	-	-		Control panel l.h.	Reglagepanel v	1996-	5
	9148754-6	-	1	-	-	-		Control panel r.h.	Reglagepanel h	1996-	5
35	972259-6	-	3	-	-	-		Six point socket screw	Sextandhålskruv		2
36	946329-0	8	8	-	-	-		Flange screw	Flänsskruv		2
37	969147-8	4	4	-	-	-		Six point socket screw	Sextandhålskruv		2
38		1	1	-	-	-		Belt catch mechanical pretensioner SEE 88•1205	Bältlås mekanisk försträckare SEE 88•1205		
		1	1	-	-	-		Belt catch pyrotech pretensioners •SEE 88•1207	Bältlås pyroteknisk försträckare •SEE 88•1207		
39	9136826-6	1	1	-	-	-		Padding	Stoppning	13) CODE 35XX	5
	9177332-5	1	1	-	-	-		Padding	Stoppning	13) 14) CODE 35XX	5
40	9136825-8	1	1	-	-	-		Padding	Stoppning	15) CODE 31XX,34XX,36XX, 37XX,3871,39XX.	5
	9177331-7	1	1	-	-	-		Padding	Stoppning	15) 14) CODE 31XX,34XX,36XX, 37XX,3871,39XX.	5

1) Manually adjustable seat. / Manuellt inställbar stol.
2) Electrically adjustable seat. / Elektriskt inställbar stol.
7) For cars without SIPS-bag. / För bilar utan SIPS-bag.
8) For cars with SIPS airbag. / För bilar med SIPS-bag.
13) One groove in seat squab. / Ett dike i sittdynan.
14) Service alternative. Harder cushion. / Servicealternativ. Hårdare dyna.
15) Two grooves in seat squab. / Två diken i sittdynan.

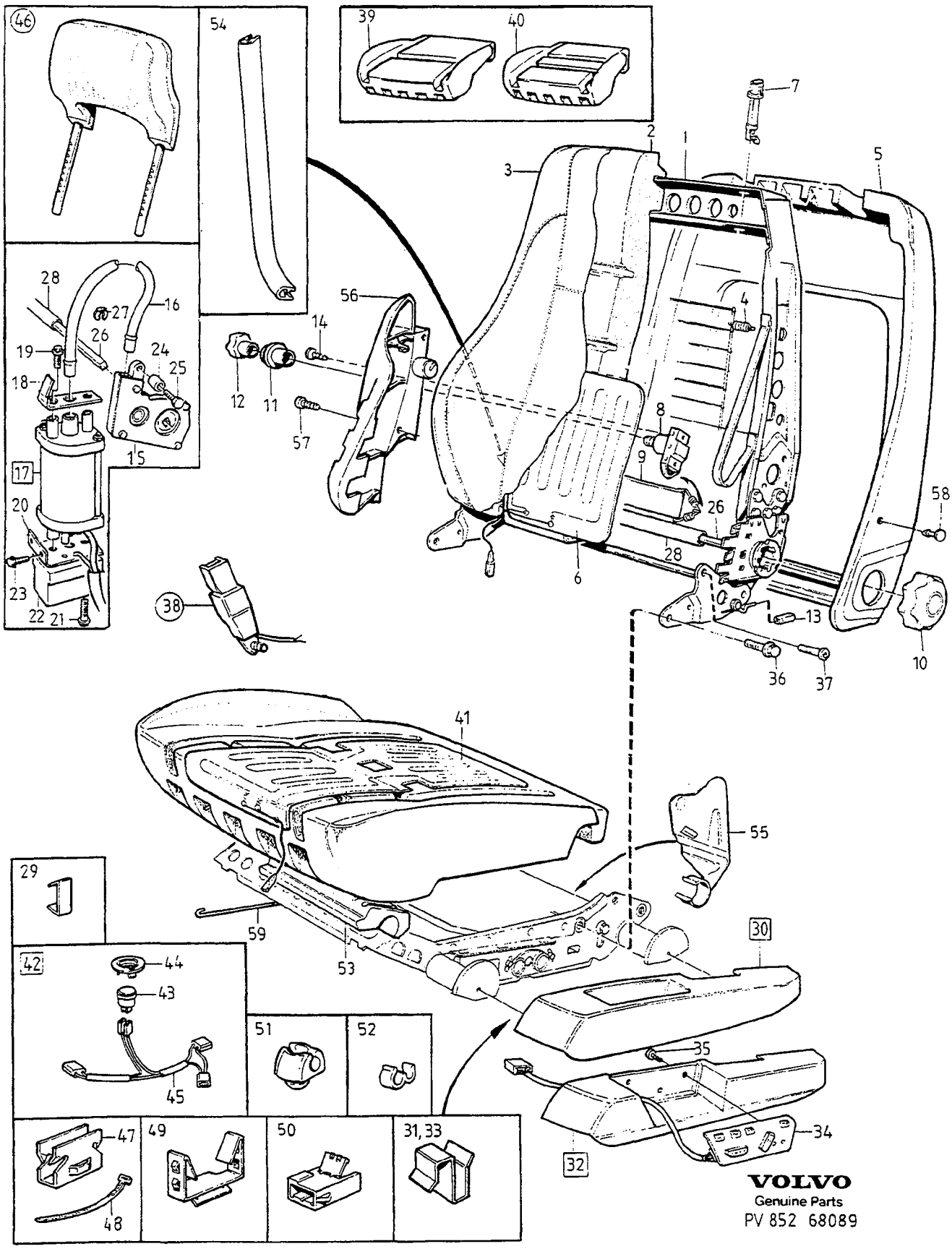

VOLVO
Genuine Parts
PV 852 68089

A	1)
B	2)
C	
D	
E	

FRONT SEAT — FRAMSTOL

Group / Grupp: 85

Page / Sida: 981

1995-

Fig	Part No. / Artikelnummer	Quantity / Antal A	B	C	D	E	PS	Description	Benämning	Notes / Anmärkning	SR
	6816260-1	-	1	-	-	-		Padding	Stoppning	CODE 3865,3875.	5
41	9174641-2	1	1	-	-	-		Heater	Värmeelement	CODE 35XX	3
	9174640-4	1	1	-	-	-		Heater	Värmeelement	CODE 31XX,34XX,36XX, 37XX,38XX,39XX.	3
42		1	1	-	-	-	NS	Cable harness	Ledningsmatta		
43	3521779-3	1	1	-	-	-		•Thermostat	•Termostat	16) 36°C	3
	1395937-4	1	1	-	-	-		•Thermostat	•Termostat	17) 45°C	3
44	9136075-0	1	1	-	-	-		•Washer	•Bricka		2
45	9136076-8	1	1	-	-	-		•Cable harness	•Ledningsmatta		5
46		-	-	-	-	-		Front head restraint	Främre nackskydd		
								•SEE 88•1193/C	•SEE 88•1193/C		
		-	-	-	-	-		Rear head restraint	Bakre nackskydd		
		-	-	-	-	-		•4DRS	•4DRS		
								••SEE 88•1197/B	••SEE 88•1197/B		
		-	-	-	-	-		•5DRS	•5DRS		
								••SEE 88•1201/B	••SEE 88•1201/B		
47	3539605-0	X	X	-	-	-		Clip	Clips		4
48	966720-5	X	X	-	-	-		Strip clamp	Bandklamma		2
49	3525768-2	4	4	-	-	-		Clip	Clips	18)	4
	3525768-2	2	2	-	-	-		Clip	Clips	19)	4
50	968393-9	1	1	-	-	-		Tab housing	Stiftisolator		3
51	1306511-5	X	X	-	-	-		Retainer	Hållare		2
52	1358199-6	X	X	-	-	-		Clip	Clips		2
53	3506694-3	1	1	-	-	-		Absorbent	Absorbent		6
54	679754-2	X	X	-	-	-		Edge protection moulding	Kantskyddslist	LG 120mm	2
55	9132259-4	1	1	-	-	-		Panel, l.h.	Panel, v		5
	9132260-2	1	1	-	-	-		Panel, r.h.	Panel, h		5
56	9156052-4	1	1	-	-	-		Side support, r.h. for L.H. seat	Sidostöd, h för V stol	8)	5
	9156051-6	1	1	-	-	-		Side support, l.h. for R.H. seat	Sidostöd, v för H stol	8)	5
57	978929-8	1	1	-	-	-		Six point socket screw	Sextandhålskruv	8)	3
58	9156050-8	1	1	-	-	-		Clip	Clips	8)	5
59	1318772-9	X	X	-	-	-		Cable	Wire	20) LG 430mm.	3

1) Manually adjustable seat. / Manuellt inställbar stol.
2) Electrically adjustable seat. / Elektriskt inställbar stol.
16) Production version model year 1995 onwards. / Produktionsutförande fr.o.m årsmodell 1995.
17) Production version up to model year 1994. / Produktionsutförande t.o.m årsmodell 1994.
18) With seat heater. / Med stolsvärme.
19) Without seat heater. / Utan stolsvärme.
8) For cars with SIPS airbag. / För bilar med SIPS-bag.
20) For attaching upholstery. / För fastsättning av klädseln.

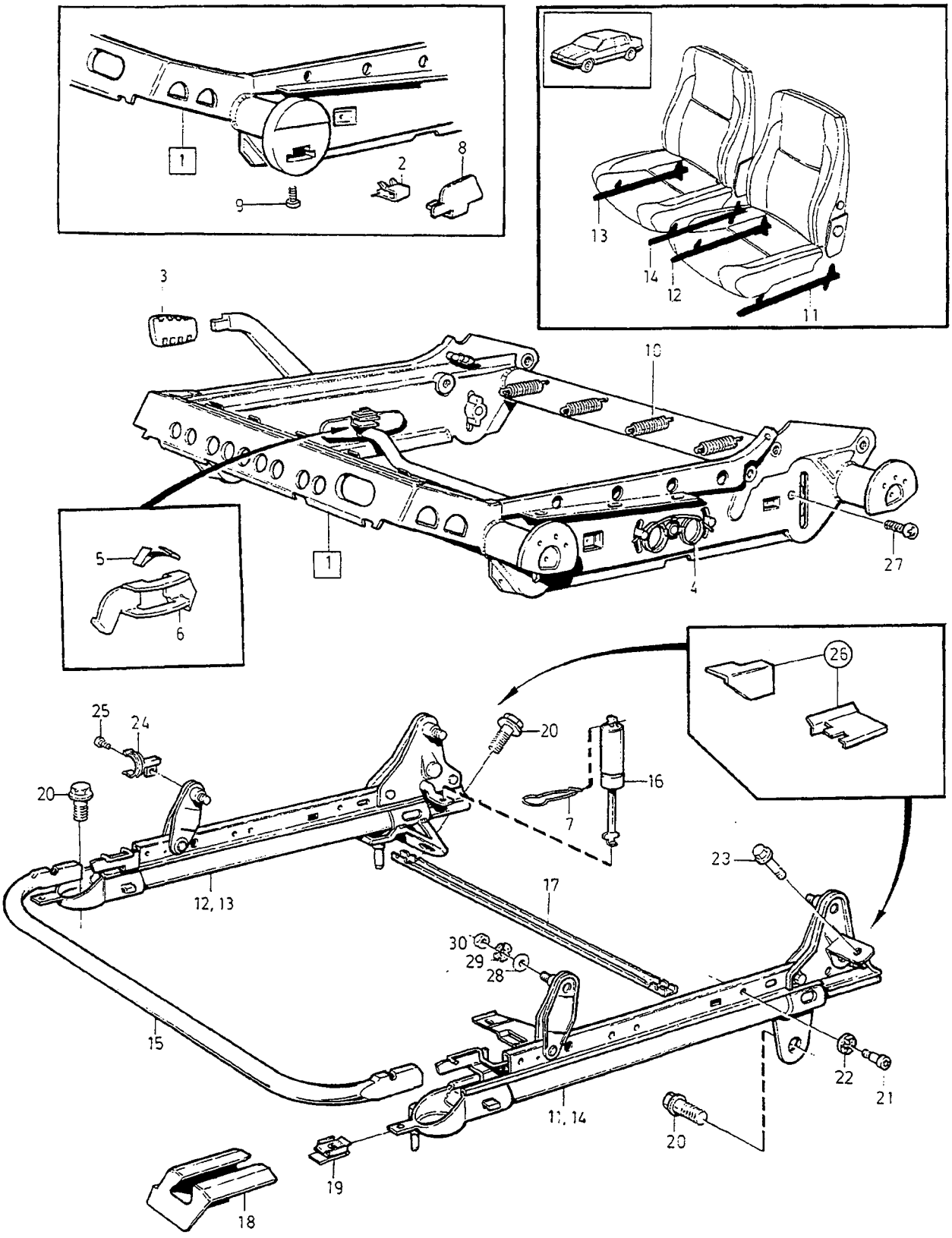
1
2
8
9
13
14
12
11
3
10
5
6
4
27
26
25
24
20
16
7
12, 13
17
23
30
29
28
15
22
21
11, 14
19
18

A	L.H.D
B	R.H.D
C	
D	
E	

SUBFRAME FOR SEAT, MANUAL ADJUSTMENT — UNDERREDE FÖR STOL, MANUELLT INSTÄLLBAR

Group / Grupp: 85

Page / Sida: 983

Fig	Part No. Artikelnummer	Quantity / Antal A	B	C	D	E	P S	Description	Benämning	Notes Anmärkning	S R
1	*(6818227)*	1	-	-	-	-	SP	Seat frame, l.h.	Sitsram, v	1) 2) REPL 1PCS 9136827-4.	
	(6818230)	1	-	-	-	-	SP	Seat frame, r.h.	Sitsram, h	3) 2) REPL 1PCS 9136828-2, 1PCS 9136917-3, 1PCS 9136918-1, 1PCS 3539358-6, 1PCS 3525035-6.	5
	(3521597)	1	-	-	-	-	SP	Seat frame, r.h.	Sitsram, h	4) 2) REPL 1PCS 9136829-4.	
	(6818228)	-	1	-	-	-	SP	Seat frame, r.h.	Sitsram, h	1) 2) REPL 1PCS 9136828-2.	
	(6818229)	-	1	-	-	-	SP	Seat frame, l.h.	Sitsram, v	3) 2) REPL 1PCS 9136827-4, 1PCS 9136916-5, 1PCS 9136919-9.	5
	9136830-8	-	1	-	-	-		Seat frame, l.h.	Sitsram, v	4) 2) (3521598)	5
	9136829-0	1	-	-	-	-		Seat frame, r.h.	Sitsram, h	1) 2)	5
	9136827-4	1	1	-	-	-		Seat frame, l.h.	Sitsram, v	5)	5
	9136828-2	1	1	-	-	-		Seat frame, r.h.	Sitsram, h	5)	5
	9156064-9	1	1	-	-	-		Seat frame, l.h.	Sitsram, v	6)	5
	9156065-6	1	1	-	-	-		Seat frame, r.h.	Sitsram, h	6)	5
2	9156158-9	1	1	-	-	-		•Clip	•Clips	FOR 9156064,9156065.	5
3	3525018-2	1	1	-	-	-		•Control knob	•Reglageknopp		4
4	3525036-4	2	2	-	-	-		•Spring	•Fjäder		4
5	3525034-9	2	2	-	-	-		•Spring	•Fjäder		4
6	3525033-1	2	2	-	-	-		•Brace	•Bygel		4
7	3525035-6	2	2	-	-	-		•Locking wire	•Låstråd		4
8		-	-	-	-	-		Plate •SEE 88•1221	Platta •SEE 88•1221	6)	
9		-	-	-	-	-		Screw •SEE 88•1221	Skruv •SEE 88•1221	6)	
10	6806243-9	5	5	-	-	-		Spring	Fjäder		5
☆ 11	9188548-3	1	1	-	-	-		Slide rail, l.h.	Glidskena, v	7) -1996(9136916)	5
☆	9188548-3	1	1	-	-	-		Slide rail, l.h.	Glidskena, v	7) 1997-	5
	3525541-3	-	1	-	-	-		Slide rail, l.h. passenger seat .	Glidskena, v passagerarstol	3)	5
	9160257-3	1	-	-	-	-		Slide rail, l.h. drivers seat	Glidskena, v förarstol	8)	5
☆ 12	9188551-7	1	1	-	-	-		Slide rail, r.h.	Glidskena, h	7) -1996 (9136919)	5
☆	9188551-7	1	1	-	-	-		Slide rail, r.h.	Glidskena, h	7) 1997-	5
	3525544-7	-	1	-	-	-		Slide rail, r.h. passenger seat .	Glidskena, h passagerarstol	3)	5
	9160260-7	1	-	-	-	-		Slide rail, r.h. drivers seat	Glidskena, h förarstol	8)	5
13	9188549-1	1	1	-	-	-		Slide rail, r.h.	Glidskena, h	7) -1996(9136917)	5
☆	9188549-1	1	1	-	-	-		Slide rail, r.h.	Glidskena, h	7) 1997-	5
	3525542-1	1	-	-	-	-		Slide rail, r.h. passenger seat .	Glidskena, h passagerarstol	3)	5
	9160258-1	-	1	-	-	-		Slide rail, r.h. drivers seat	Glidskena, h förarstol	8)	5
14	9136918-1	1	1	-	-	-		Slide rail, l.h.	Glidskena, v	7) -1996	5
☆	9188550-9	1	1	-	-	-		Slide rail, l.h.	Glidskena, v	7) 1997-	5
	3525543-9	1	-	-	-	-		Slide rail, l.h. passenger seat .	Glidskena, v passagerarstol	3)	5
	9160259-9	-	1	-	-	-		Slide rail, l.h. drivers seat	Glidskena, v förarstol	8)	5
15	3525578-5	1	1	-	-	-		Brace	Bygel		5

1) Adjustable in front and rear edges. / Justerbar i fram och bakkant.
2) 4DRS CH-30699.
3) Adjustable at the front edge, 4DRS CH-18727. / Justerbar i framkant, 4DRS CH-18727.
4) Without levelling system. / Utan höjdomställnings mekanism.
5) 4DRS CH 30700-. 5DRS.
6) For cars with SIPS airbag. / För bilar med SIPS-bag.
7) For seats adjustable at front/rear edge and for seats with fixed base / För stolar justerbara i fram- och bakkant, samt för stolar med fast underrede.
8) Service alternative: Increased adjustment zone rearward by 20 mm. / Servicealternativ. Ökat justerområde bakåt med 20 mm.

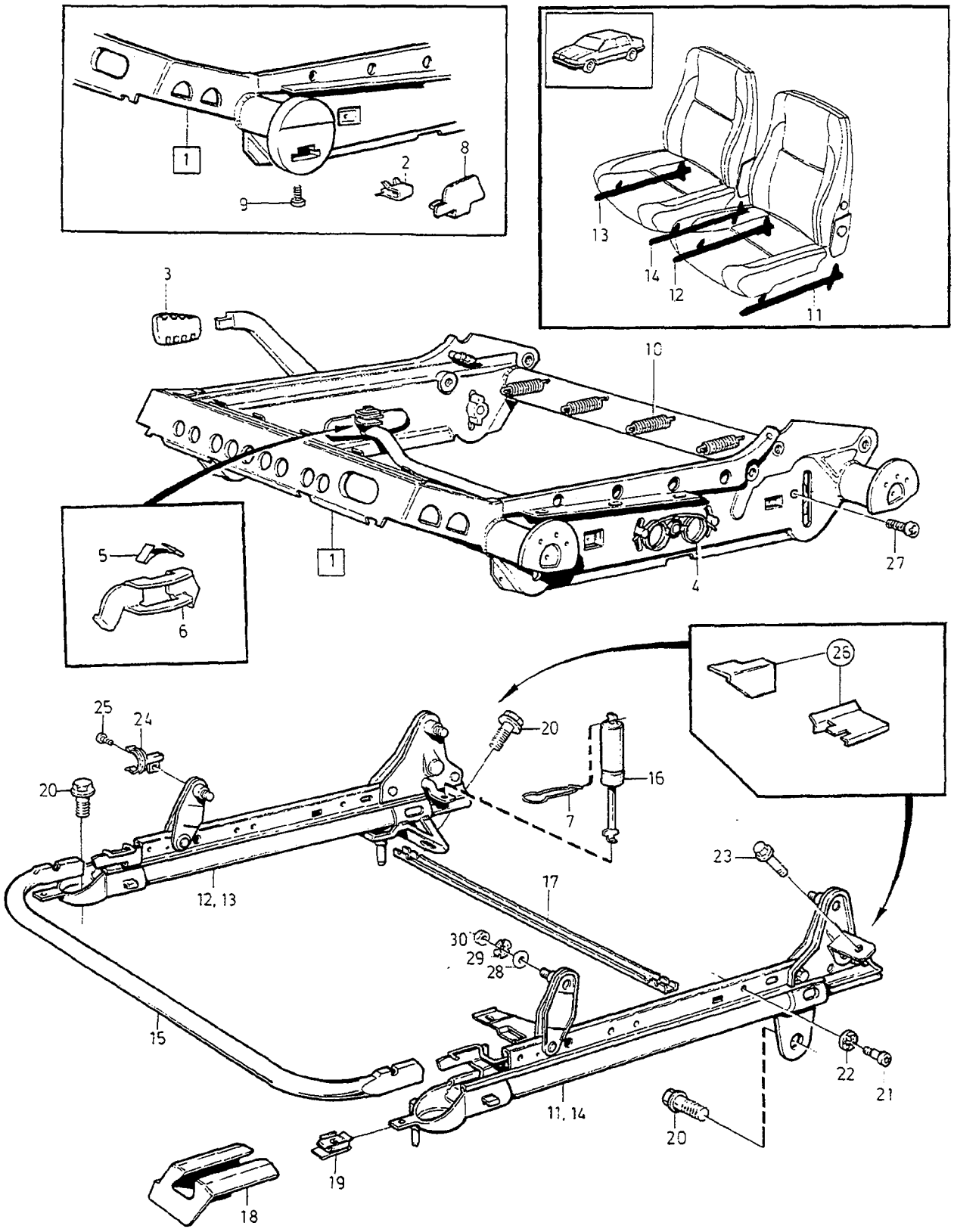
1
2
8
9
13
14
12
11
3
10
5
6
4
27
25
24
20
16
7
12, 13
17
23
26
30
29
28
15
22
21
11, 14
19
18

A	L.H.D
B	R.H.D
C	
D	
E	

SUBFRAME FOR SEAT, MANUAL ADJUSTMENT — UNDERREDE FÖR STOL, MANUELLT INSTÄLLBAR

Group / Grupp 85

Page / Sida 985

Fig	Part No. Artikelnummer	Quantity / Antal A	B	C	D	E	PS	Description	Benämning	Notes Anmärkning	SR
16	3539358-6	2	2	-	-	-		Gas spring	Gasfjäder	9)	5
17	3525772-4	1	1	-	-	-		Cross stay	Tvärstag		5
18	*(9405477)*	1	1	-	-	-	SP	Panel, l.h. grey	Panel, v, grå	10)	5
	(9405480)	1	1	-	-	-	SP	Panel, r.h. grey	Panel, h, grå	10)	5
	(9405478)	1	1	-	-	-	SP	Panel, l.h. blue	Panel, v, blå	10)	5
	(9405481)	1	1	-	-	-	SP	Panel, r.h. blue	Panel, h, blå	10)	5
	(9405479)	1	1	-	-	-	SP	Panel, l.h. beige	Panel, v, beige	10)	5
	9420758-6	1	1	-	-	-		Panel, r.h. beige	Panel, h, beige	10) (9405482)	5
	9420753-7	1	1	-	-	-		Panel, l.h. grey	Panel, v, grå	11)	5
	9420756-0	1	1	-	-	-		Panel, r.h. grey	Panel, h, grå	11)	5
	9420754-5	1	1	-	-	-		Panel, l.h. blue	Panel, v, blå	11)	5
	9420757-8	1	1	-	-	-		Panel, r.h. blue	Panel, h, blå	11)	5
	9420755-2	1	1	-	-	-		Panel, l.h. beige	Panel, v, beige	11)	5
	9420758-6	1	1	-	-	-		Panel, r.h. beige	Panel, h, beige	11)	5
19	3513542-5	1	1	-	-	-		Clip	Clips	10)	4
20	977251-8	8	8	-	-	-		Sems screw	Semsskruv		2
21	3539763-7	2	2	-	-	-		Shoulder screw	Ansatsskruv	12) 3)	3
22	945719-3	2	2	-	-	-		Retainer	Hållare	12) 3)	2
23	977242-7	2	2	-	-	-		Flange screw	Flänsskruv		2
24	3539853-6	1	1	-	-	-		Retainer	Hållare		4
25	972409-7	2	2	-	-	-		Screw	Skruv	(975968)	2
26		-	-	-	-	-		Cover, rear	Kåpa, bakre		
		-	-	-	-	-		•L.H.D	•L.H.D		
		-	-	-	-	-		••4DRS CH-30699.	••4DRS CH-30699.	SEE 85•1045/A	
		-	-	-	-	-		••4DRS CH 30700-354999	••4DRS CH 30700-354999	SEE 85•1045/C	
		-	-	-	-	-		••5DRS CH-103314.	••5DRS CH-103314.	SEE 85•1055/A	
		-	-	-	-	-		••5DRS CH 103315-274999	••5DRS CH 103315-274999	SEE 85•1055/C	
		-	-	-	-	-		••4DRS 1997-	••4DRS 1997-	SEE 85•1061/A	
		-	-	-	-	-		••5DRS 1997-	••5DRS 1997-	SEE 85•1061/C	
		-	-	-	-	-		•R.H.D	•R.H.D		
		-	-	-	-	-		••4DRS CH-30699.	••4DRS CH-30699.	SEE 85•1045/B	
		-	-	-	-	-		••4DRS CH 30700-354999	••4DRS CH 30700-354999	SEE 85•1045/D	
		-	-	-	-	-		••5DRS CH-103314.	••5DRS CH-103314.	SEE 85•1055/B	
		-	-	-	-	-		••5DRS CH 103315-274999	••5DRS CH 103315-274999	SEE 85•1055/D	
		-	-	-	-	-		••4DRS 1997-	••4DRS 1997-	SEE 85•1061/C	
		-	-	-	-	-		••5DRS 1997-	••5DRS 1997-	SEE 85•1061/D	
27	972411-3	2	2	-	-	-		Screw	Skruv	13)	2
28	960143-6	4	4	-	-	-		Washer	Bricka	1) 14)	2
	960143-6	2	2	-	-	-		Washer	Bricka	3)	2
☆	978439-8	4	4	-	-	-		Washer	Bricka	1) 15)	2
	977109-8	4	4	-	-	-		Washer	Bricka	4)	2
29	9136915-7	4	4	-	-	-		Spring washer	Fjäderbricka	1) 4)	3
	9136915-7	2	2	-	-	-		Spring washer	Fjäderbricka	3)	3
30	968162-8	4	4	-	-	-		Flange nut	Flänsmutter	1) 4)	2
	968162-8	2	2	-	-	-		Flange nut	Flänsmutter	3)	2

9) For seat with rear edge adjustment. / För stol justerbar i bakkant.
10) FC 1; 4DRS CH-296200. FC 2; 4DRS CH-296457, 5DRS CH-205218.
11) FC 1; 4DRS CH 296201-. FC 2; 4DRS CH 296458-, 5DRS CH 205219-.
12) Passenger seat. / Passagerarstol.
3) Adjustable at the front edge, 4DRS CH-18727. / Justerbar i framkant, 4DRS CH-18727.
13) Seats with front edge adjustment only, 850 4/5DRS 1995-. / För stol justerbar endast i framkant, 850 4/5DRS 1995-.
1) Adjustable in front and rear edges. / Justerbar i fram och bakkant.
14) 4DRS CH-18727.
15) 4DRS CH 18728-.
4) Without levelling system. / Utan höjdomställnings mekanism.

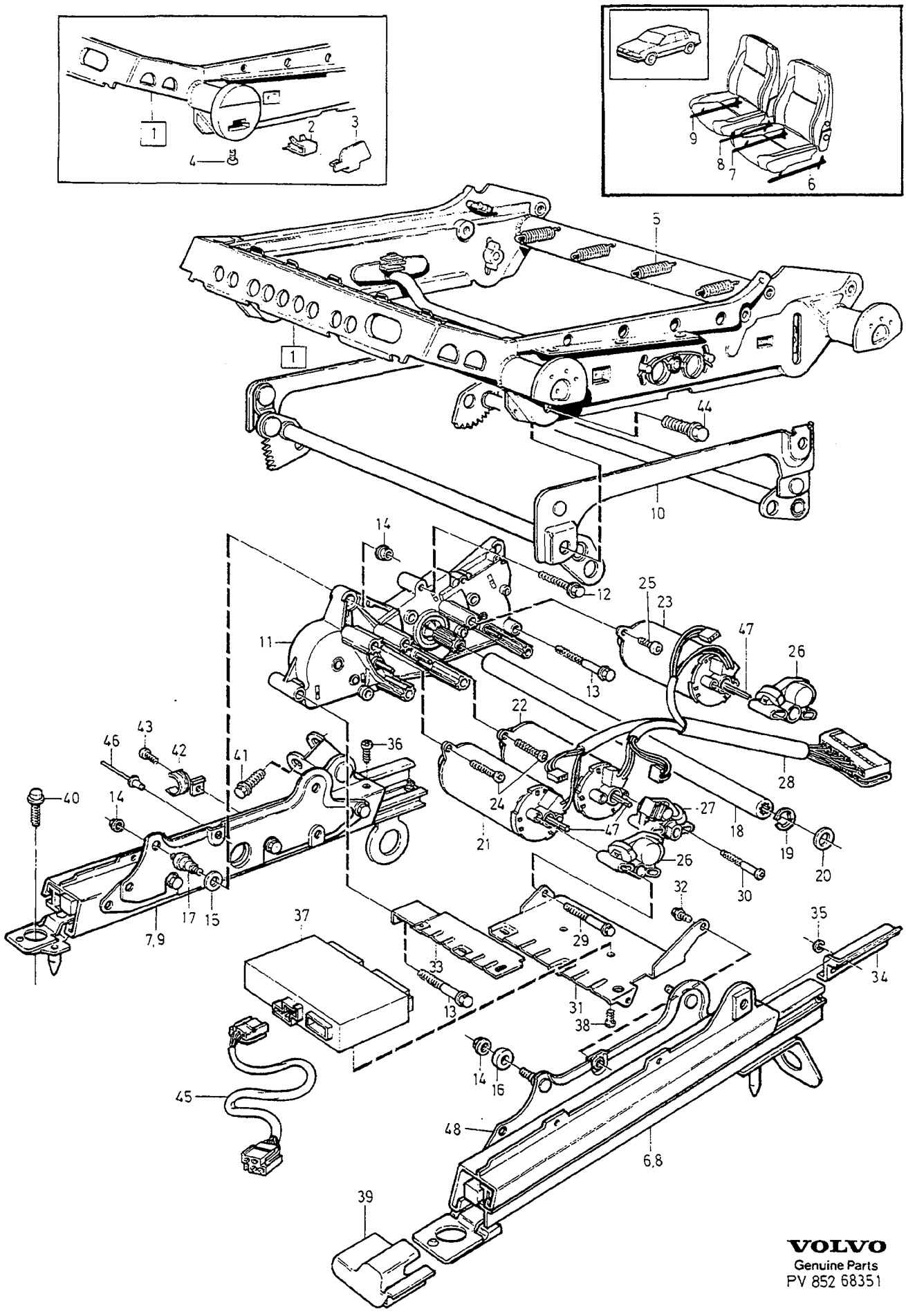

VOLVO
Genuine Parts
PV 852 68351

A	-1995
B	1) 1996-
C	
D	
E	

SUBFRAME FOR SEAT, ELECTRICAL ADJUSTMENT — UNDERREDE FÖR STOL ELEKTRISKT INSTÄLLBAR

Group / Grupp 85

Page / Sida 987

Fig	Part No. Artikelnummer	Quantity / Antal A	B	C	D	E	PS	Description	Benämning	Notes Anmärkning	SR
1	9136830-8	1	-	-	-	-		Seat frame, l.h.	Sitsram, v		5
	9136829-0	1	-	-	-	-		Seat frame, r.h.	Sitsram, h		5
	9156067-2	-	1	-	-	-		Seat frame, l.h.	Sitsram, v		5
	9156066-4	-	1	-	-	-		Seat frame, r.h.	Sitsram, h		5
2	9156158-9	-	1	-	-	-		•Clip	•Clips		5
3		-	1	-	-	-		Plate	Platta	SEE 88•1221	
4		-	1	-	-	-		Screw	Skruv	SEE 88•1221	
5	6806243-9	1	1	-	-	-		Spring	Fjäder		5
6	3539965-8	1	1	-	-	-		Slide rail, outer	Glidskena, yttre		5
7	3539967-4	1	1	-	-	-		Slide rail, inner	Glidskena, inre		5
8	3539968-2	1	1	-	-	-		Slide rail, inner	Glidskena, inre		5
9	3539966-6	1	1	-	-	-		Slide rail, outer	Glidskena, yttre		5
10	3539980-7	1	1	-	-	-		Frame	Ram		5
11	*(3539972)*	1	-	-	-	-	SP	Gear	Växel	REPL 1PCS 9129076-7, 1PCS 9129077-5.	5
	9129076-7	-	1	-	-	-		Gear	Växel		5
12	3521813-0	1	1	-	-	-		Screw	Skruv		4
13	3521814-8	2	2	-	-	-		Screw	Skruv		4
14	3521815-5	6	6	-	-	-		Nut	Mutter		4
15	3521816-3	2	2	-	-	-		Washer	Bricka		4
16	3521817-1	2	2	-	-	-		Washer	Bricka		4
17	3521818-9	2	2	-	-	-		Bolt	Bult		4
18	9129077-5	1	-	-	-	-		Shaft	Axel	(3539971)	5
	9129077-5	-	1	-	-	-		Shaft	Axel		5
19	951671-7	1	1	-	-	-		E-circlip	Spårryttare		2
20	3521953-4	1	1	-	-	-		Washer	Bricka		4
21	3539975-7	1	1	-	-	-		Electric motor seat height front edge	Elmotor sitshöjd framkant		5
22	3539973-2	1	1	-	-	-		Motor seat forward/backward	Motor sits framåt/bakåt		5
23	3539974-0	1	1	-	-	-		Electric motor seat height rear edge	Elmotor sitshöjd bakkant		5
24	3521819-7	5	5	-	-	-		Screw	Skruv	LG 37	4
25	3521957-5	1	1	-	-	-		Screw	Skruv	LG 12	4
26	3539978-1	2	2	-	-	-		Potentiometer	Potentiometer		5
27	3539976-5	1	1	-	-	-		Potentiometer	Potentiometer		5
28	3521820-5	1	1	-	-	-		Cable harness	Ledningsmatta		4
39	3521936-9	5	5	-	-	-		Screw	Skruv		4
30	3521937-7	1	1	-	-	-		Screw	Skruv		4
31	3539979-9	1	1	-	-	-		Bracket l.h.	Konsol v		5
☆ 32	980346-1	2	2	-	-	-		Blind rivet	Blindnit	(966874)	2
33	9136792-0	1	1	-	-	-		Bracket, r.h.	Konsol, h		5
34	3539969-0	1	1	-	-	-		Cover l.h.	Kåpa v		4
	3539970-8	1	1	-	-	-		Cover r.h.	Kåpa h		5
35	951665-9	2	2	-	-	-		E-circlip	Spårryttare		2
36	3521954-2	2	2	-	-	-		Screw	Skruv		4
37	9130152-3	1	-	-	-	-		Control unit	Styrenhet	2)	4
	9128546-0	1	-	-	-	-		Control unit	Styrenhet	3)	4
☆	9174906-9	-	1	-	-	-		Control unit for L.H. seat	Styrenhet för V stol	3) (9174902)(9174904)	4
☆	9174906-9	-	1	-	-	-		Control unit for R.H. seat	Styrenhet för H stol	3) (9174903)(9174905)	4
38	972259-6	2	2	-	-	-		Six point socket screw	Sextandhålskruv		2
39	9406316-1	1	1	-	-	-		Panel, l.h. grey	Panel, v, grå		5
	9406307-0	1	1	-	-	-		Panel, r.h. grey	Panel, h, grå		5
	9406317-9	1	1	-	-	-		Panel, l.h. blue	Panel, v, blå		5
	9406308-8	1	1	-	-	-		Panel, r.h. blue	Panel, h, blå		5
	9406318-7	1	1	-	-	-		Panel, l.h. beige	Panel, v, beige		5

1) For cars with SIPS airbag. / För bilar med SIPS-bag.
2) The chair is adjustable only when the ignition is switched on. / Stolen inställbar endast om tändningen är tillslagen.
3) The chair is always adjustable, even when the ignition has not been switched on. / Stolen alltid justerbar, även om tändningen är avstängd .

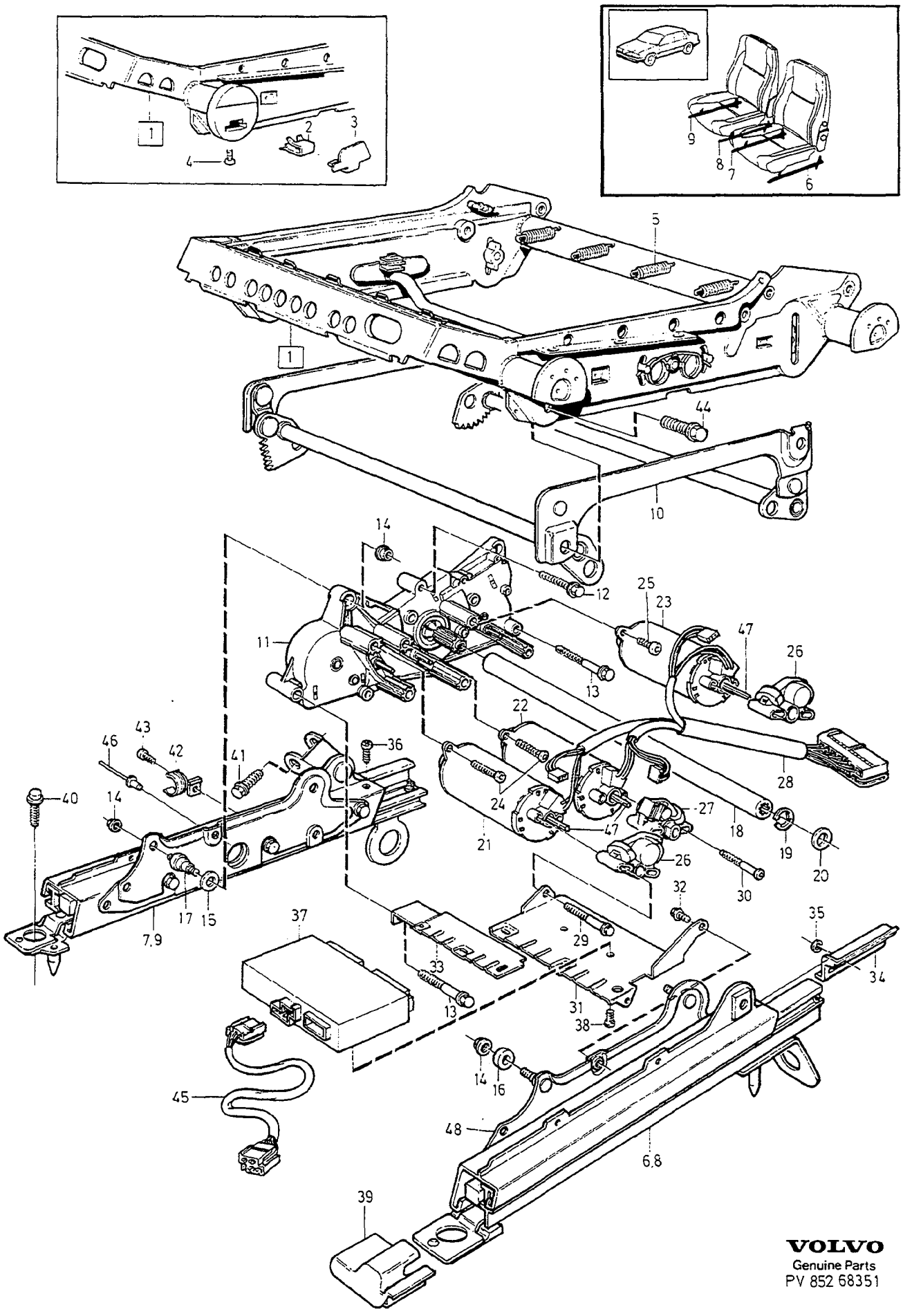

VOLVO
Genuine Parts
PV 852 68351

A	-1995
B	1) 1996-
C	
D	
E	

SUBFRAME FOR SEAT, ELECTRICAL ADJUSTMENT — UNDERREDE FÖR STOL ELEKTRISKT INSTÄLLBAR

Group / Grupp: 85

Page / Sida: 989

Fig	Part No. / Artikelnummer	Quantity / Antal A	B	C	D	E	PS	Description	Benämning	Notes / Anmärkning	SR
	9406309-6	1	1	-	-	-		Panel, r.h. beige	Panel, h, beige		5
40	977251-8	8	8	-	-	-		Sems screw	Semsskruv		2
41	977242-7	1	1	-	-	-		Flange screw	Flänsskruv		2
42	3539853-6	1	1	-	-	-		Retainer	Hållare		4
43	972409-7	2	2	-	-	-		Screw	Skruv	(975968)	2
44	966378-2	4	4	-	-	-		Flange screw	Flänsskruv		5
45	9136930-6	1	-	-	-	-		Cable	Kabel	FOR 9130152.	4
☆ 46	980346-1	2	2	-	-	-		Blind rivet	Blindnit	(966874)	2
47	9167727-8	3	3	-	-	-		Shaft	Axel		4
☆ 48	8616345-8	1	1	-	-	-		Reinforcement, l.h.	Förstärkning, v	(9167612)	5
☆	9167613-0	1	1	-	-	-		Reinforcement, r.h.	Förstärkning, h		5

1) For cars with SIPS airbag. / För bilar med SIPS-bag.

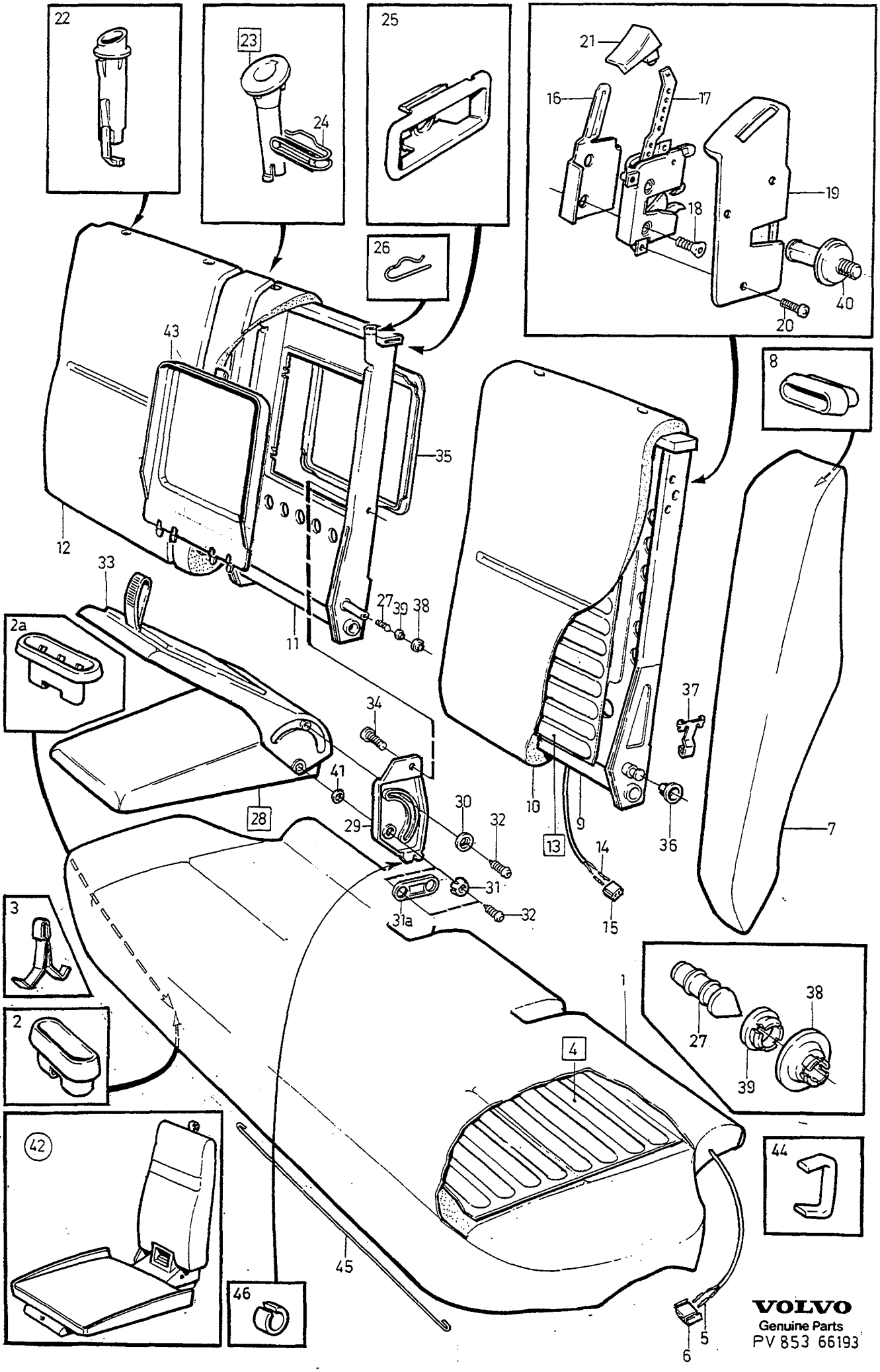

VOLVO
Genuine Parts
PV 853 66193

A
B
C
D
E

REAR SEAT — BAKSÄTE

Group / Grupp 85

Page / Sida 991

1) 2) 4DRS

Fig	Part No. / Artikelnummer	Quantity / Antal A	B	C	D	E	PS	Description	Benämning	Notes / Anmärkning	SR
1	*(1237006)*	1	-	-	-	-	SP	Padding	Stoppning	3) 4) CODE 35XX. REPL 1PCS 6818706-1, 1PCS 9132571-2, 2PCS 9136314-3.	
	6818706-1	1	-	-	-	-		Padding	Stoppning	3) 5) CODE 35XX.	5
	(3513568)	1	-	-	-	-	SP	Padding	Stoppning	4) CODE 39XX. REPL 1PCS 6818711-1, 1PCS 9132571-2, 2PCS 9136314-3.	
	6818711-1	1	-	-	-	-		Padding	Stoppning	6) 5) CODE 34XX,36XX, 37XX,38XX,39XX.	5
	3539680-3	1	-	-	-	-		Padding	Stoppning	3) CODE 32XX,33XX.	5
2	*(3521309)*	2	-	-	-	-	SP	Anchorage	Fäste	7) REPL 1PCS 9167088-5	5
2a	9167088-5	2	-	-	-	-		Anchorage	Fäste	8)	5
3	9136314-3	2	-	-	-	-		Clip	Clips	7)	3
4	9132197-6	2	-	-	-	-		Heater	Värmeelement		5
5	968374-9	2	-	-	-	-		•Cable terminal	•Ledningssko		3
6	968381-4	2	-	-	-	-		Tab housing	Stiftisolator		3
7	9132241-2	1	-	-	-	-		Padding l.h.	Stoppning v	(6808503)	5
	9132242-0	1	-	-	-	-		Padding r.h.	Stoppning h	(6808504)	5
8	3525577-7	2	-	-	-	-		Anchorage	Fäste		4
9	6818532-1	1	-	-	-	-		Backrest frame, l.h.	Ryggram, v		5
10	3506712-3	1	-	-	-	-		Padding, l.h.	Stoppning, v	CODE 35XX	5
	3513566-4	1	-	-	-	-		Padding, l.h.	Stoppning, v	CODE 34XX,36XX,37XX, 38XX,39XX.	5
	3539676-1	1	-	-	-	-		Padding, l.h.	Stoppning, v	CODE 32XX,33XX	5
11	*(3506716)*	1	-	-	-	-	SP	Backrest frame, r.h.	Ryggram, h	9) 4) ALTER 1	
	(6818533)	1	-	-	-	-	SP	Backrest frame, r.h.	Ryggram, h	4) 10) ALTER 2	5
	(6818759)	1	-	-	-	-	SP	Backrest frame, r.h.	Ryggram, h	CH 30700-197300.	5
	9167098-4	1	-	-	-	-		Backrest frame, r.h.	Ryggram, h	CH 197301-	5
12	3506721-4	1	-	-	-	-		Padding, r.h.	Stoppning, h	CODE 35XX	5
	3513567-2	1	-	-	-	-		Padding, r.h.	Stoppning, h	CODE 34XX,36XX,37XX, 38XX,39XX.	5
	3539677-9	1	-	-	-	-		Padding, r.h.	Stoppning, h	CODE 32XX,33XX	5
13	9138876-9	2	-	-	-	-		Heater	Värmeelement	(9132198)	5
14	968374-9	2	-	-	-	-		•Cable terminal	•Ledningssko		3
15	968381-4	2	-	-	-	-		Tab housing	Stiftisolator		3
16	9132048-1	1	-	-	-	-		Protecting plate l.h.	Skyddsplåt v	(3521824)	6
	9132049-9	1	-	-	-	-		Protecting plate r.h.	Skyddsplåt h	(3521825)	6
17	9174535-6	1	-	-	-	-		Lock, l.h.	Lås, v	CH-131484 (9138538)	4
	9174535-6	1	-	-	-	-		Lock, l.h.	Lås, v	CH 131485-	4
	9174536-4	1	-	-	-	-		Lock, r.h.	Lås, h	CH-131484 (9138539)	4
	9174536-4	1	-	-	-	-		Lock, r.h.	Lås, h	CH 131485-	4
18	956227-3	4	-	-	-	-		Screw	Skruv	CH-131484	2

1) Light beige parts for interior code; CODE 3865, 3960. / Ljusbeige detaljer gäller för inredningskod; CODE 3865, 3960.
2) Light grey details for upholstery codes 3480,3980. / Ljusgrå detaljer gäller för inredningskod; CODE 3480, 3980.
3) One groove in seat squab. / Ett dike i sittdynan.
4) 4DRS CH-30699.
5) 4DRS CH 30700-.
6) Two grooves in seat squab. / Två diken i sittdynan.
7) FC 1; CH-226481. FC 2; CH-225032.
8) FC 1; CH 226482-. FC 2; CH 225033-.
9) Replaced by ALTER 2, backrest frame and bushing. / Ersatt av ALTER 2, ryggram och bussning.
10) Cars with rear seat side arm REPL 1PCS 6818759-0, 1PCS 6818170-0, 1PCS 6818175-9. Cars with rear seat cushion. REPL 1PCS 6818759-0, 1PCS 9124952-4. / Bilar med armstöd; REPL 1PCS 6818759-0, 1PCS 6818170-0, 1PCS 6818175-9. Bilar med barnkudde; REPL 1PCS 6818759-0, 1PCS 9124952-4.

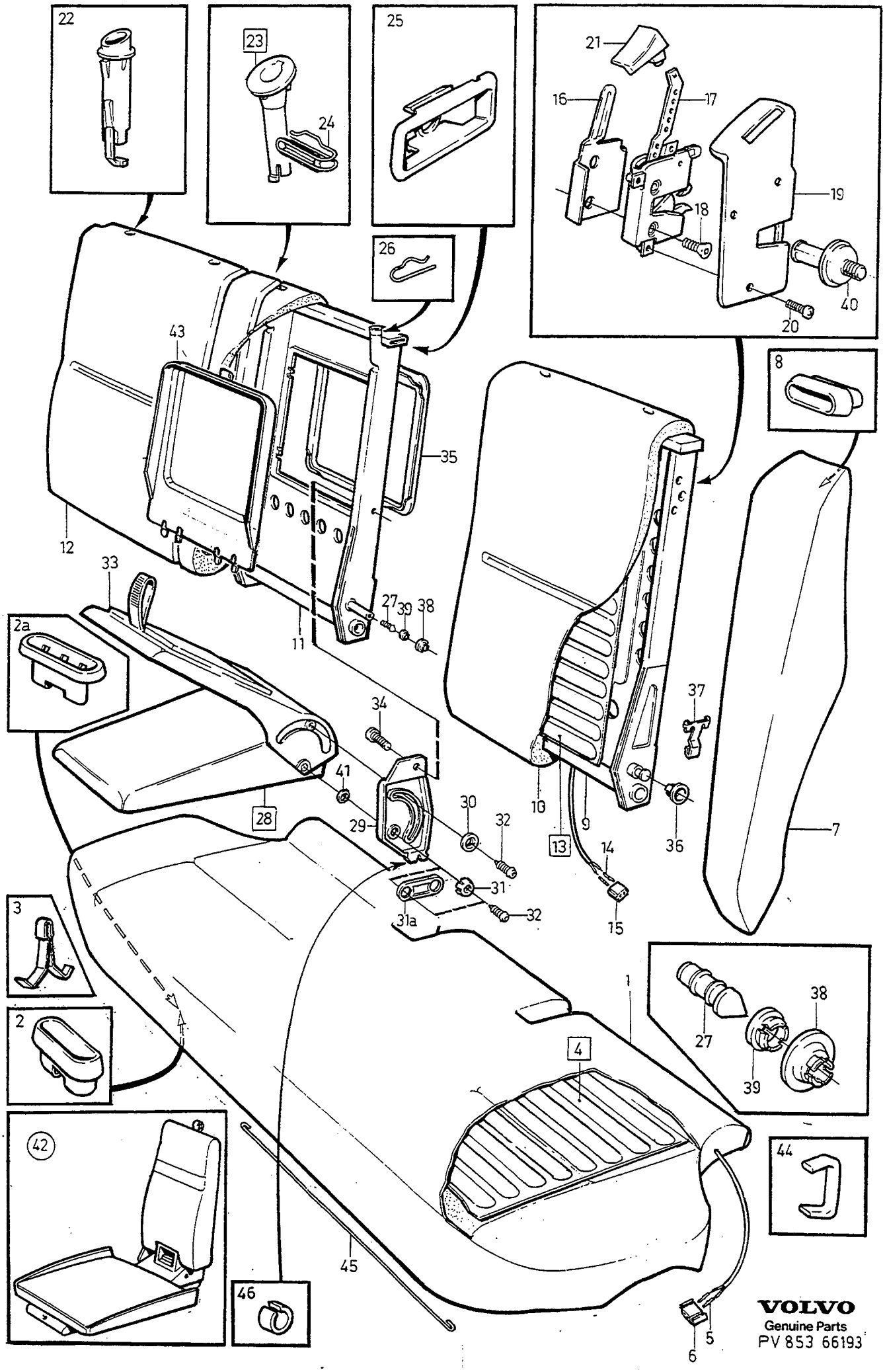
22
23
24
25
26
21
16
17
18
19
20
40
43
35
12
11
33
27
39
38
8
2a
34
41
28
29
30
32
31
31a
10
9
13
14
15
36
37
7
3
2
1
4
27
38
39
42
44
45
46
5
6
VOLVO
Genuine Parts
PV 853 66193

A
B
C
D
E

REAR SEAT — BAKSÄTE

Group / Grupp 85

Page / Sida 993

1) 2) 4DRS

Fig	Part No. / Artikelnummer	Quantity / Antal A	B	C	D	E	P S	Description	Benämning	Notes / Anmärkning	S R
	969373-0	4	-	-	-	-		Screw	Skruv	CH 131485-	2
19	9409385-3	1	-	-	-	-		Selector gate, l.h. blue	Kuliss, v blå		5
	9409388-7	1	-	-	-	-		Selector gate, r.h. blue	Kuliss, h blå		5
	9409386-1	1	-	-	-	-		Selector gate, l.h. beige	Kuliss, v beige		5
	9409389-5	1	-	-	-	-		Selector gate, r.h. beige	Kuliss, h beige		5
	9409384-6	1	-	-	-	-		Selector gate, l.h. grey	Kuliss, v grå		5
	9409387-9	1	-	-	-	-		Selector gate, r.h. grey	Kuliss, h grå		5
20	975367-4	6	-	-	-	-		Screw	Skruv		3
21	9405884-9	1	-	-	-	-		Knob blue	Knopp blå	L.H.	3
	9405887-2	1	-	-	-	-		Knob blue	Knopp blå	R.H.	3
	9405885-6	1	-	-	-	-		Knob beige	Knopp beige	L.H.	3
	9405888-0	1	-	-	-	-		Knob beige	Knopp beige	R.H.	3
	9405883-1	1	-	-	-	-		Knob grey	Knopp grå	L.H.	3
	9405886-4	1	-	-	-	-		Knob grey	Knopp grå	R.H.	3
22	9174681-8	4	-	-	-	-		Guide bushing	Styrbussning		5
23	9406938-2	2	-	-	-	-		Bushing blue	Bussning blå	ALTER 1	4
	9406940-8	2	-	-	-	-		Bushing beige	Bussning beige	ALTER 1	4
	9406936-6	2	-	-	-	-		Bushing grey	Bussning grå	ALTER 1	4
	9409467-9	2	-	-	-	-		Bushing blue	Bussning blå	ALTER 2	4
	9409469-5	2	-	-	-	-		Bushing beige	Bussning beige	ALTER 2	4
	9416964-6	2	-	-	-	-		Bushing light beige	Bussning ljusbeige	ALTER 2	4
	9409465-3	2	-	-	-	-		Bushing grey	Bussning grå	ALTER 2	4
	9167638-7	2	-	-	-	-		Bushing light grey	Bussning ljusgrå	ALTER 2	4
24	6818526-3	1	-	-	-	-		• Spring	• Fjäder		3
25	3513565-6	2	-	-	-	-		End protection	Ändskoning		4
26	9132155-4	1	-	-	-	-		Spring	Fjäder		3
27	3525590-0	1	-	-	-	-		Sleeve	Kona		3
28	*(9132050)*	1	-	-	-	-	SP	Arm rest	Armstöd	4) 11) REPL 1PCS 9407529-8, 2PCS 960144-4.	5
	(9407529)	1	-	-	-	-	SP	Arm rest	Armstöd	5) 11) REPL 1PCS 9132173-7, 1PCS 9132052-3.	5
	9132173-7	1	-	-	-	-		Arm rest	Armstöd		5
29	*(3506728)*	1	-	-	-	-	SP	• Bracket l.h.	• Konsol v	4) REPL 1PCS 6818170-0, 1PCS 960144-4.	
	6818170-0	1	-	-	-	-		• Bracket l.h.	• Konsol v	5)	5
	(3506729)	1	-	-	-	-	SP	• Bracket r.h.	• Konsol h	4) REPL 1PCS 6818175-9, 1PCS 960144-4.	
	6818175-9	1	-	-	-	-		• Bracket r.h.	• Konsol h	5)	5
30	6818093-4	2	-	-	-	-		• Washer	• Bricka	FOR 9132050	3
	6818093-4	4	-	-	-	-		• Washer	• Bricka	FOR 9407529,9132173	3
31	9132051-5	2	-	-	-	-		• Washer	• Bricka	FOR 9132050	4
31a	9156191-0	2	-	-	-	-		• Washer	• Bricka	FOR 9132173	3
32	979187-2	4	-	-	-	-		• Six point socket screw	• Sextandhålskruv		2
33	9132052-3	1	-	-	-	-		• Lid	• Lucka	FOR 9132050,9407529	4
	9132052-3	1	-	-	-	-		Lid	Lucka	FOR 9132173	4
34	946934-7	2	-	-	-	-		Flange screw	Flänsskruv		2
35	3539013-7	1	-	-	-	-		Frame	Sarg		3
36	3525589-2	2	-	-	-	-		Washer	Bricka		3
37	9136999-1	2	-	-	-	-		Spring	Fjäder		3
38	6818944-8	1	-	-	-	-		Washer	Bricka		3
39	6818504-0	1	-	-	-	-		Bearing	Lager	(3525603)	3
☆ 40	9174537-2	2	-	-	-	-		Lock pin	Låstapp		5

1) Light beige parts for interior code; CODE 3865, 3960. / Ljusbeige detaljer gäller för inredningskod; CODE 3865, 3960.
2) Light grey details for upholstery codes 3480,3980. / Ljusgrå detaljer gäller för inredningskod; CODE 3480, 3980.
4) 4DRS CH-30699.
11) For cars without integrated child booster cushion. / För bilar utan intergrerad barnkudde.
5) 4DRS CH 30700-.

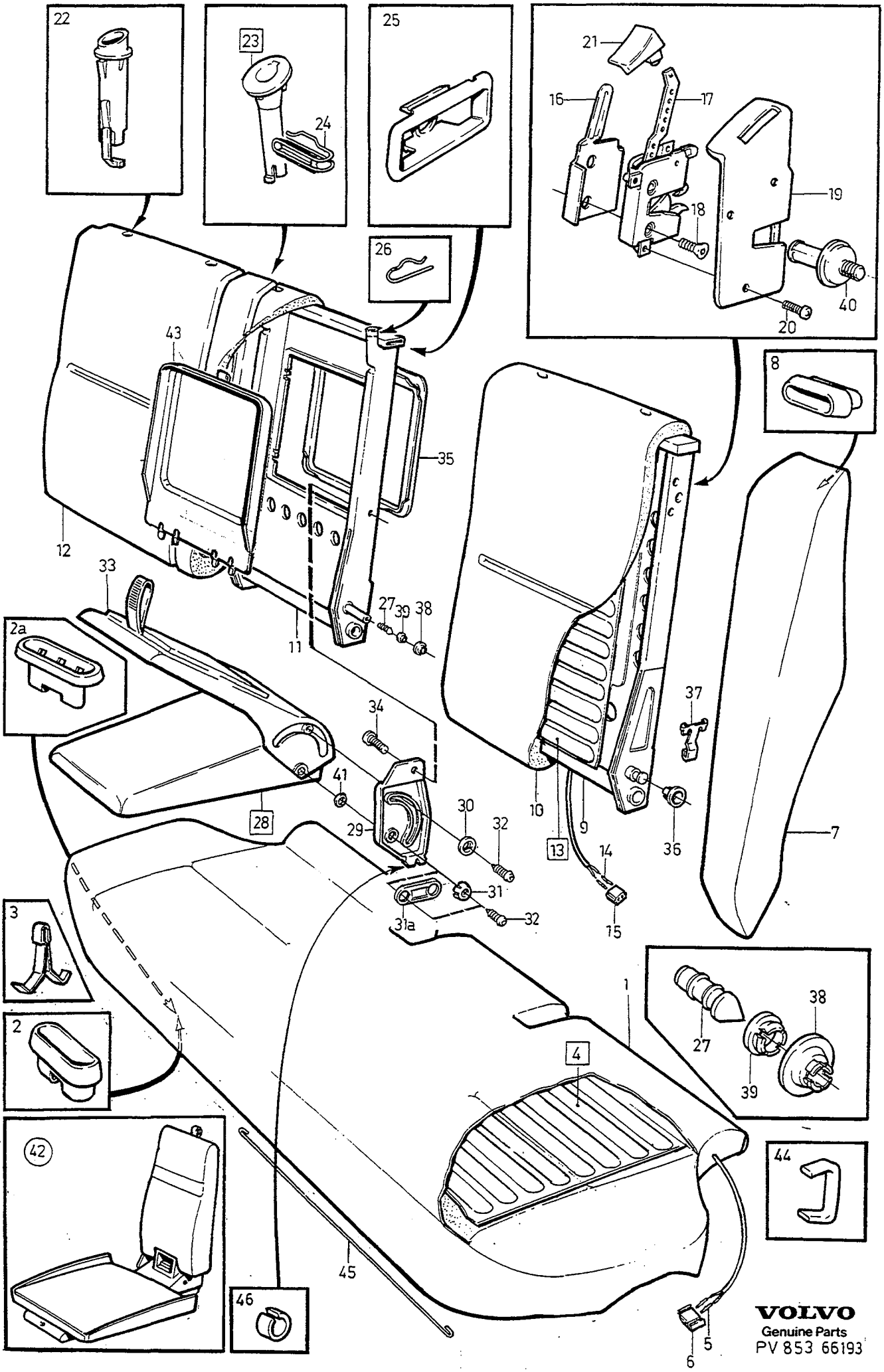

VOLVO
Genuine Parts
PV 853 66193

A
B
C
D
E

REAR SEAT BAKSÄTE

Group Grupp 85

Page Sida 995

1) 2) 4DRS

Fig	Part No. Artikelnummer	Quantity / Antal A	B	C	D	E	PS	Description	Benämning	Notes Anmärkning	SR
41	960144-4	2	-	-	-	-		Washer	Bricka	4) 12)	2
42		1	-	-	-	-		Child cushion •SEE 85•935	Barnkudde •SEE 85•935	13)	
43	9156373-4	1	-	-	-	-		Lid	Lucka	13)	5
44	95722-5	X	-	-	-	-		Clamp	Klamma		3
45	9156554-9	X	-	-	-	-		Cable	Wire	14) LG 880mm.	5
46	9156011-0	2	-	-	-	-		Protecting ring	Skyddsring		2

1) Light beige parts for interior code; CODE 3865, 3960. / Ljusbeige detaljer gäller för inredningskod; CODE 3865, 3960.
2) Light grey details for upholstery codes 3480,3980. / Ljusgrå detaljer gäller för inredningskod; CODE 3480, 3980.
4) 4DRS CH-30699.
12) Replacement unit. / Reservdelsutförande.
13) For cars with integrated child booster cushion. / För bilar med intergrerad barnkudde.
14) For attaching upholstery. / För fastsättning av klädseln.

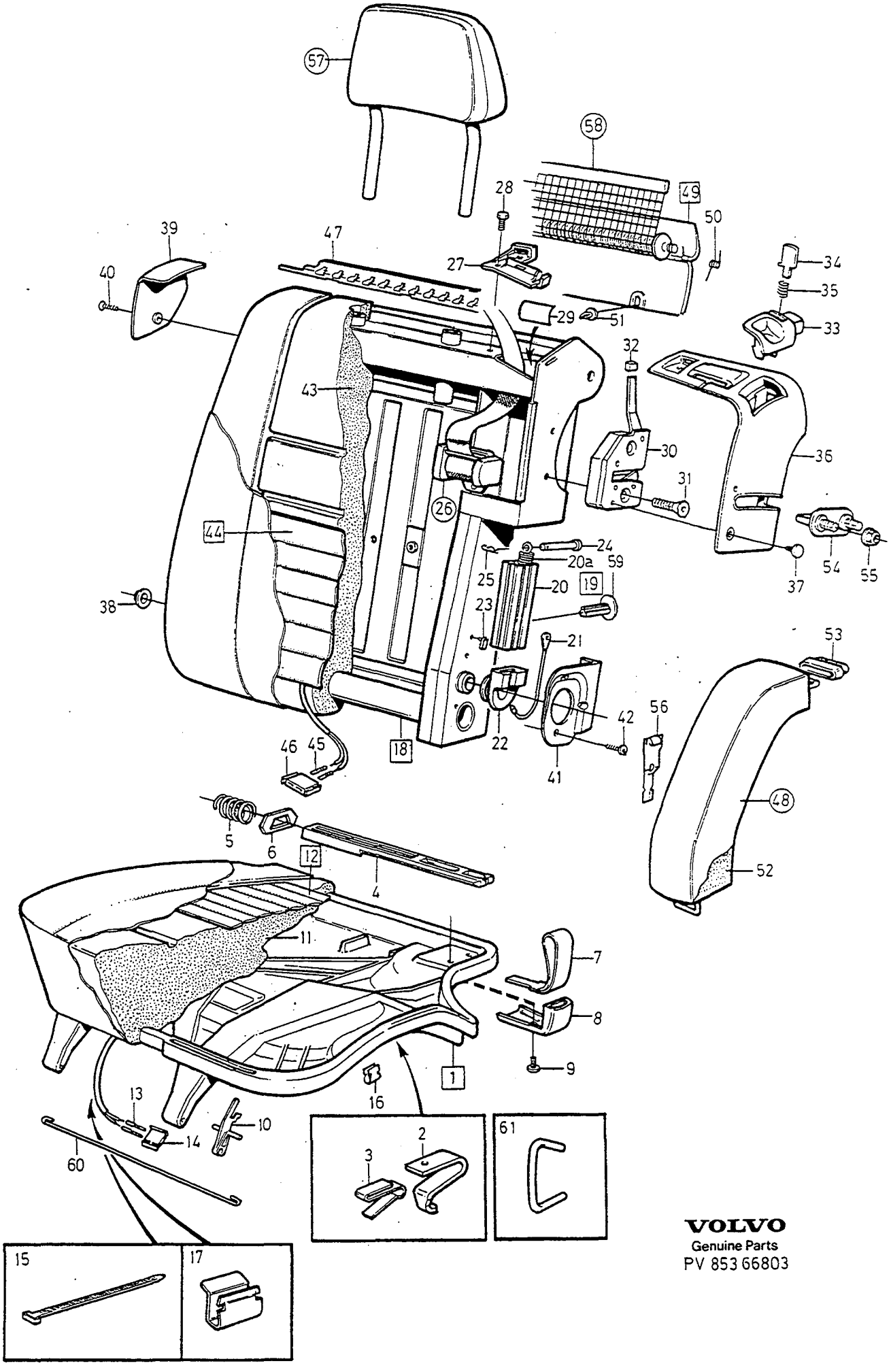

VOLVO
Genuine Parts
PV 853 66803

A
B
C
D
E

REAR SEAT LEFT — BAKSÄTE VÄNSTER

Group / Grupp 85

Page / Sida 997

1) 2) 5DRS

Fig	Part No. / Artikelnummer	Quantity / Antal A	B	C	D	E	PS	Description	Benämning	Notes / Anmärkning	SR
1	6818500-8	1	-	-	-	-		Seat frame, l.h.	Sitsram, v	CH-119073	5
	9167649-4	1	-	-	-	-		Seat frame, l.h.	Sitsram, v	CH 119074-	5
2	9138865-2	1	-	-	-	-		•Hook	•Krok	(9138143)	6
3	9138866-0	1	-	-	-	-		•Leaf spring	•Bladfjäder	(9138144)	3
4	9138185-5	1	-	-	-	-		•Lock plunger	•Låskolv		4
5	3539876-7	1	-	-	-	-		•Spring	•Fjäder		5
6	9138867-8	1	-	-	-	-		•Support washer	•Stödbricka	(9132174)	3
7	9409701-1	1	-	-	-	-		Strip grey	Band grå		4
☆	9416012-4	1	-	-	-	-		Strip light grey	Band ljusgrå		4
	9409702-9	1	-	-	-	-		Strip blue	Band blå		4
(	9409703-7	1	-	-	-	-		Strip beige	Band beige		4
☆	9414815-2	1	-	-	-	-		Strip light beige	Band ljusbeige		4
8	6818313-6	1	-	-	-	-		Belt guide	Bandstyrning		5
9	979187-2	2	-	-	-	-		Six point socket screw	Sextandhålskruv	(975377)	2
10	9156590-3	2	-	-	-	-		Clip	Clips		3
11	6818676-6	1	-	-	-	-		Padding, l.h.	Stoppning, v	3) CODE 32XX,33XX.	5
(	3525437-4	1	-	-	-	-		Padding, l.h.	Stoppning, v	3) CODE 35XX.	5
	3539758-7	1	-	-	-	-		Padding, l.h.	Stoppning, v	4) CODE 31XX,34XX,36XX, 37XX,38XX,39XX.	5
12	9132197-6	1	-	-	-	-		Heater	Värmeelement	5)	5
13	968374-9	2	-	-	-	-		•Cable terminal	•Ledningssko		3
14	968381-4	1	-	-	-	-		Tab housing	Stiftisolator	5)	3
15	948702-6	1	-	-	-	-		Strip clamp	Bandklamma		6
16	6818998-4	5	-	-	-	-		Clip	Clips		3
17	9136914-0	2	-	-	-	-		Clip	Clips		3
18	3539957-5	1	-	-	-	-		Backrest frame, l.h.	Ryggram, v		5
19	*(6818761)*	1	-	-	-	-	SP	•Spring assembly	•Fjäderpaket	-1994 REPL 1PCS 6847691-0.	5
	6847691-0	1	-	-	-	-		•Spring assembly	•Fjäderpaket	1995-	5
20	6818513-1	1	-	-	-	-		••Spring sleeve	••Fjäderhylsa	FOR 6818761	4
	9156653-9	1	-	-	-	-		••Spring sleeve	••Fjäderhylsa	FOR 6847691	4
20a		1	-	-	-	-	NS	••Spring	••Fjäder		
21		1	-	-	-	-	NS	••Cable	••Wire		
22	6818886-1	1	-	-	-	-		•Sleeve	•Hylsa		5
23	3539487-3	2	-	-	-	-		•Clip	•Clips	-1994	3
(24	964841-1	1	-	-	-	-		•Clevis pin	•Saxpinnebult		3
25	664822-4	1	-	-	-	-		•Lock spring	•Låsfjäder		1
26		1	-	-	-	-		Seat belt •SEE 88•1211	Bilbälte •SEE 88•1211		
27	1388060-4	1	-	-	-	-		Belt guide	Bandstyrning		5
28	966378-2	1	-	-	-	-		Flange screw	Flänsskruv		5
(29	1388814-4	1	-	-	-	-		Slide plate	Glidplatta		3
☆ 30	9194941-2	1	-	-	-	-		Lock, r.h.	Lås, h	CH-85535 (6818090)(9156449)	4
☆	9194942-0	1	-	-	-	-		Lock, l.h.	Lås, v	CH 85536-	4
31	974033-3	2	-	-	-	-		Screw	Skruv		2
32	6818998-4	1	-	-	-	-		Clip	Clips		3
33		1	-	-	-	-	NS	Lock button, grey	Låsknapp, grå	CH-187605 REPL 1PCS 9174694-1, 1PCS 9174190-0.	
		1	-	-	-	-	NS	Lock button light grey	Låsknapp ljusgrå	CH-187605 REPL 1PCS 9174702-2, 1PCS 9174190-0.	

1) Light beige parts for interior code; CODE 3865, 3960. / Ljusbeige detaljer gäller för inredningskod; CODE 3865, 3960.
2) Light grey details for upholstery codes 3480,3980. / Ljusgrå detaljer gäller för inredningskod; CODE 3480, 3980.
3) One groove in seat squab. / Ett dike i sittdynan.
4) Two grooves in seat squab. / Två diken i sittdynan.
5) With seat heater. / Med stolsvärme.

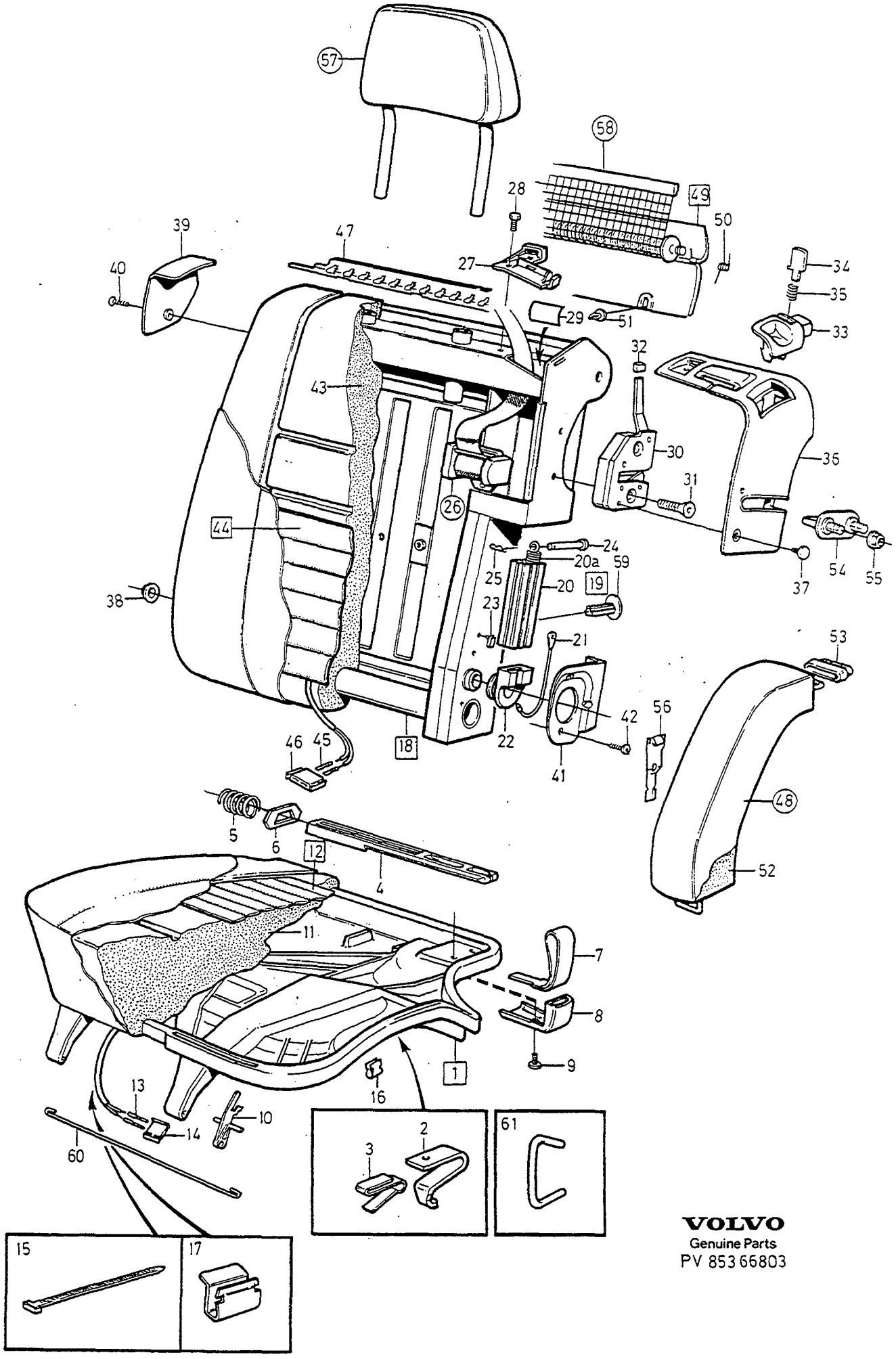
57
58
28
49
50
39
47
40
27
34
35
29
51
33
32
43
30
35
31
26
44
24
20a
59
25
20
19
37
54
55
38
23
21
53
42
56
46
45
18
22
41
48
5
6
12
4
52
11
7
8
1
9
16
13
10
14
60
2
3
61
15
17
VOLVO
Genuine Parts
PV 853 66803

A
B
C
D
E

REAR SEAT LEFT — BAKSÄTE VÄNSTER

Group / Grupp 85

Page / Sida 999

1) 2) 5DRS

Fig	Part No. Artikelnummer	Quantity / Antal A	B	C	D	E	PS	Description	Benämning	Notes Anmärkning	SR
		1	-	-	-	-	NS	Lock button, blue	Låsknapp, blå	CH-187605 REPL 1PCS 9174696-6, 1PCS 9174190-0.	
		1	-	-	-	-	NS	Lock button, beige	Låsknapp, beige	CH-187605 REPL 1PCS 9174698-2, 1PCS 9174190-0.	
		1	-	-	-	-	NS	Lock button light beige	Låsknapp ljusbeige	CH-187605 REPL 1PCS 9174700-6, 1PCS 9174190-0.	
	9174694-1	1	-	-	-	-		Lock button, grey	Låsknapp, grå	CH 187606-	3
	9174702-2	1	-	-	-	-		Lock button light grey	Låsknapp ljusgrå	CH 187606-	3
	9174696-6	1	-	-	-	-		Lock button, blue	Låsknapp, blå	CH 187606-	3
	9174698-2	1	-	-	-	-		Lock button, beige	Låsknapp, beige	CH 187606-	3
	9174700-6	1	-	-	-	-		Lock button light beige	Låsknapp ljusbeige	CH 187606-	3
34	9408561-0	1	-	-	-	-		Indicator grey	Indikator grå		3
	9167615-5	1	-	-	-	-		Indicator light grey	Indikator ljusgrå		3
	9408562-8	1	-	-	-	-		Indicator blue	Indikator blå		3
	9408563-6	1	-	-	-	-		Indicator beige	Indikator beige		3
	9416973-7	1	-	-	-	-		Indicator light beige	Indikator ljusbeige		3
35	9174190-0	1	-	-	-	-		Spring	Fjäder		3
36	9407583-5	1	-	-	-	-		Selector gate, l.h. grey	Kuliss, v grå		5
	9167625-4	1	-	-	-	-		Selector gate, l.h. light grey	Kuliss, v ljusgrå		5
	9407585-0	1	-	-	-	-		Selector gate, l.h. blue	Kuliss, v blå		5
	9407587-6	1	-	-	-	-		Selector gate, l.h. beige	Kuliss, v beige		5
	9416975-2	1	-	-	-	-		Selector gate, l.h. light beige	Kuliss, v ljusbeige		5
37	9410977-4	4	-	-	-	-		Clip, grey	Clips, grå		3
	9167636-1	4	-	-	-	-		Clip light grey	Clips ljusgrå		3
	9410978-2	4	-	-	-	-		Clip, blue	Clips, blå		3
	9410979-0	4	-	-	-	-		Clip, beige	Clips, beige		3
	9416967-9	4	-	-	-	-		Clip light beige	Clips ljusbeige		3
38	6818944-8	1	-	-	-	-		Washer	Bricka		3
39	9407889-6	1	-	-	-	-		Cover, grey	Kåpa, grå		5
	9167621-3	1	-	-	-	-		Cover light grey	Kåpa ljusgrå		5
	9407890-4	1	-	-	-	-		Cover, blue	Kåpa, blå		5
	9407891-2	1	-	-	-	-		Cover, beige	Kåpa, beige		5
	9416965-3	1	-	-	-	-		Cover light beige	Kåpa ljusbeige		5
40	972409-7	2	-	-	-	-		Screw	Skruv	(975968)	2
41	9408940-6	1	-	-	-	-		Cover, grey	Kåpa, grå		5
	9408942-2	1	-	-	-	-		Cover, blue	Kåpa, blå		5
	9408944-8	1	-	-	-	-		Cover, beige	Kåpa, beige		5
42	972408-9	3	-	-	-	-		Screw	Skruv	(975968)	1
43	6818673-3	1	-	-	-	-		Padding, l.h.	Stoppning, v	CODE 32XX,33XX	5
	3539428-7	1	-	-	-	-		Padding, l.h.	Stoppning, v	CODE 35XX	5
	3539702-5	1	-	-	-	-		Padding, l.h.	Stoppning, v	CODE 31XX,34XX,36XX, 37XX,38XX,39XX.	5
44	9138876-9	2	-	-	-	-		Heater	Värmeelement		5
45	968374-9	2	-	-	-	-		•Cable terminal	•Ledningssko		3
46	968381-4	1	-	-	-	-		•Tab housing	•Stiftisolator		3
47	9136934-8	1	-	-	-	-		Rail	Skena		5
48		1	-	-	-	-		Upholstery •SEE 85•879/B	Klädsel •SEE 85•879/B		
49	9410928-7	1	-	-	-	-		Cover, grey	Kåpa, grå		5
	9167634-6	1	-	-	-	-		Cover light grey	Kåpa ljusgrå		5
	9410930-3	1	-	-	-	-		Cover, blue	Kåpa, blå		5
	9410932-9	1	-	-	-	-		Cover, beige	Kåpa, beige		5
	9416977-8	1	-	-	-	-		Cover light beige	Kåpa ljusbeige		5
50	9132145-5	1	-	-	-	-		•Torsion spring l.h.	•Vridfjäder v		2
	9132154-7	1	-	-	-	-		•Torsion spring r.h.	•Vridfjäder h		2
51	9136931-4	3	-	-	-	-		Clip	Clips		3

1) Light beige parts for interior code; CODE 3865, 3960. / Ljusbeige detaljer gäller för inredningskod; CODE 3865, 3960.
2) Light grey details for upholstery codes 3480,3980. / Ljusgrå detaljer gäller för inredningskod; CODE 3480, 3980.

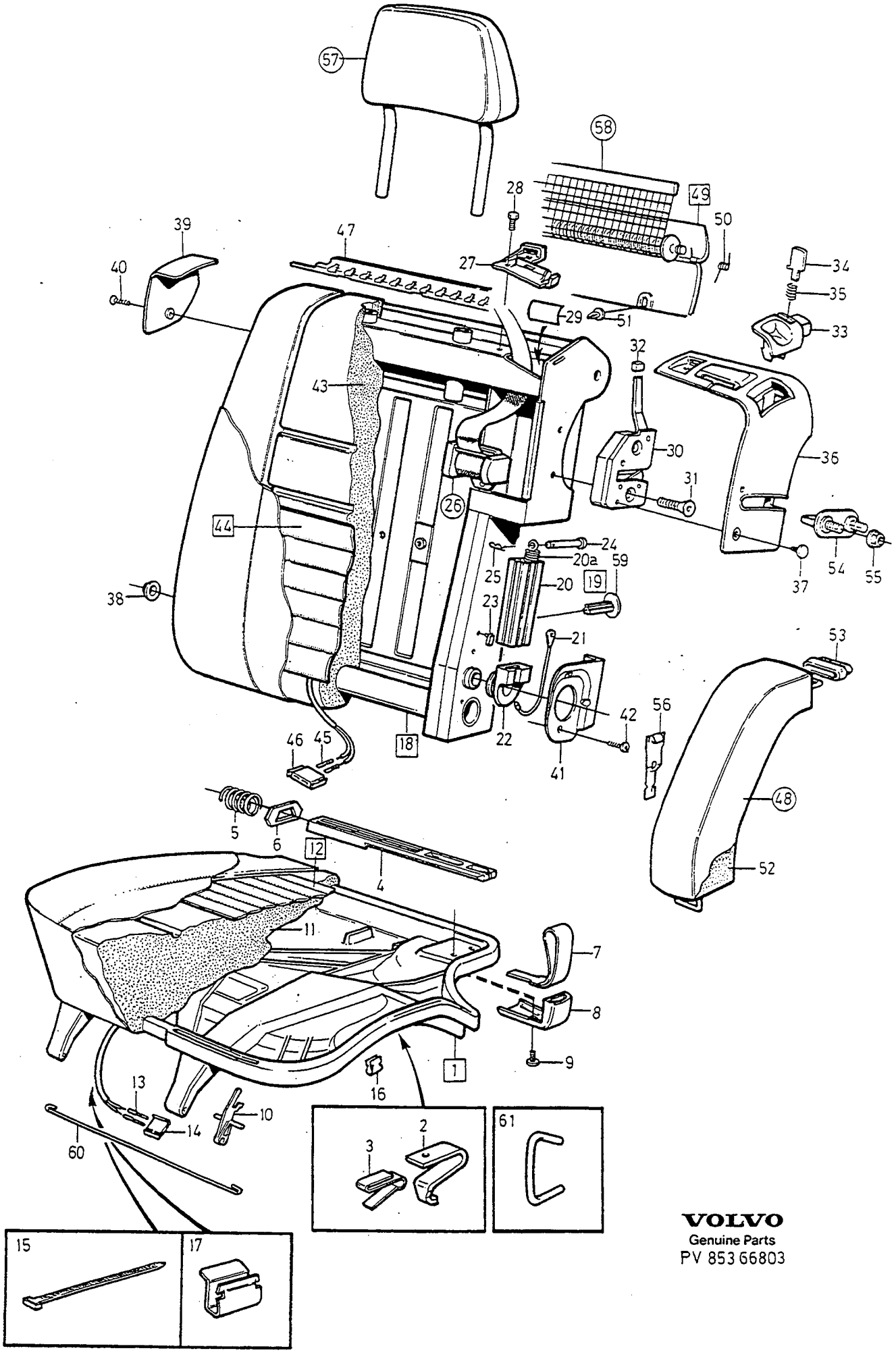

VOLVO
Genuine Parts
PV 853 66803

A
B
C
D
E

REAR SEAT LEFT — BAKSÄTE VÄNSTER

Group / Grupp 85

Page / Sida 1001

1) 2) 5DRS

Fig	Part No. Artikelnummer	Quantity / Antal A	B	C	D	E	PS	Description	Benämning	Notes Anmärkning	SR
52	3539375-0	1	-	-	-	-		Padding, l.h.	Stoppning, v		5
53	3525577-7	1	-	-	-	-		Anchorage	Fäste		4
54	9132254-5	1	-	-	-	-		Lock brace	Låsbygel		4
55	971098-9	2	-	-	-	-		Flange lock nut	Flänslåsmutter		2
56	6818945-5	1	-	-	-	-		Leaf spring	Bladfjäder		3
57		1	-	-	-	-		Head restraint •SEE 88•1193	Nackskydd •SEE 88•1193		
58	9124515-9	1	-	-	-	-		Safety net set •SEE 85•1035	Skyddsnät sats •SEE 85•1035		3
59	9412317-1	1	-	-	-	-		Plug grey	Plugg grå	6)	4
	9412318-9	1	-	-	-	-		Plug blue	Plugg blå	6)	4
	9412319-7	1	-	-	-	-		Plug beige	Plugg beige	6)	4
60	9156554-9	X	-	-	-	-		Cable	Wire	7) LG 880mm.	5
61	95722-5	X	-	-	-	-		Clamp	Klamma		3

1) Light beige parts for interior code; CODE 3865, 3960. / Ljusbeige detaljer gäller för inredningskod; CODE 3865, 3960.
2) Light grey details for upholstery codes 3480,3980. / Ljusgrå detaljer gäller för inredningskod; CODE 3480, 3980.
6) Is not used when child safety belt is mounted / Används inte när barnsele skall monteras.
7) For attaching upholstery. / För fastsättning av klädseln.

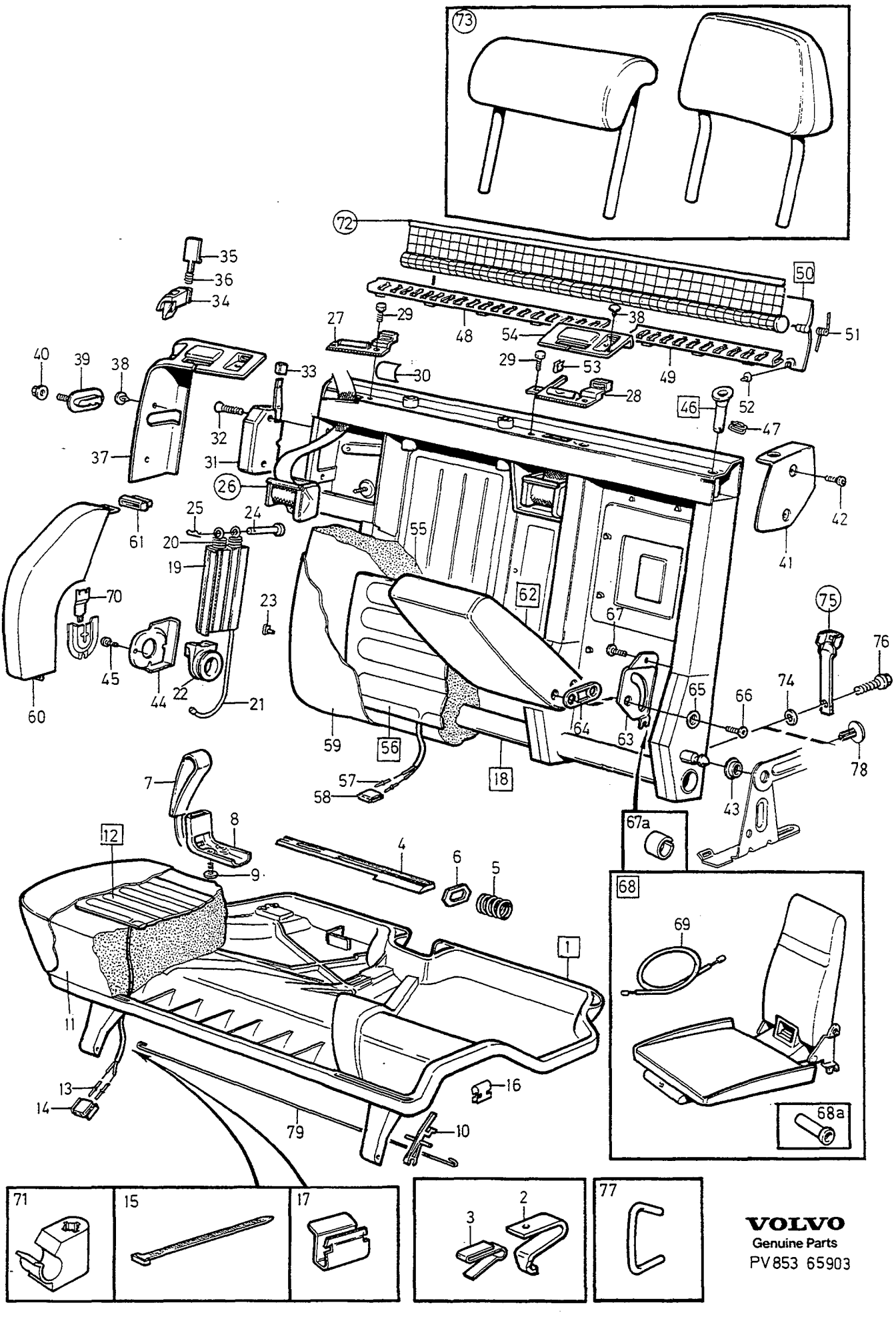
VOLVO
Genuine Parts
PV853 65903

A
B
C
D
E

REAR SEAT RIGHT — BAKSÄTE HÖGER

Group / Grupp 85

Page / Sida 1003

1) 2) 5DRS

Fig	Part No. / Artikelnummer	Quantity / Antal A	B	C	D	E	PS	Description	Benämning	Notes / Anmärkning	SR
1	*(6818501)*	1	-	-	-	-	SP	Seat frame, r.h.	Sitsram, h	CH-119073 REPL 1PCS 9167650	5
	9167650-2	1	-	-	-	-		Seat frame, r.h.	Sitsram, h	CH 119074-	5
2	9138865-2	2	-	-	-	-		•Hook	•Krok	(9138143)	6
3	9138866-0	2	-	-	-	-		•Leaf spring	•Bladfjäder	(9138144)	3
4	9138185-5	1	-	-	-	-		•Lock plunger	•Låskolv		4
5	3539876-7	1	-	-	-	-		•Spring	•Fjäder		5
6	*(9132174)*	1	-	-	-	-	SP	•Support washer	•Stödbricka	-1993 REPL 1PCS 9138867-8.	3
	9138867-8	1	-	-	-	-		•Support washer	•Stödbricka	1994-	3
7	9409701-1	1	-	-	-	-		Strip grey	Band grå		4
☆	9416012-4	1	-	-	-	-		Strip light grey	Band ljusgrå		4
	9409702-9	1	-	-	-	-		Strip blue	Band blå		4
	9409703-7	1	-	-	-	-		Strip beige	Band beige		4
☆	9414815-2	1	-	-	-	-		Strip light beige	Band ljusbeige		4
8	6818313-6	1	-	-	-	-		Belt guide	Bandstyrning		5
9	979187-2	2	-	-	-	-		Six point socket screw	Sextandhålskruv	(975377)	2
10	9156590-3	2	-	-	-	-		Clip	Clips		3
11	6818677-4	1	-	-	-	-		Padding, r.h.	Stoppning, h	3) CODE 32XX,33XX.	5
	3525453-1	1	-	-	-	-		Padding, r.h.	Stoppning, h	3) CODE 35XX.	5
	3539759-5	1	-	-	-	-		Padding, r.h.	Stoppning, h	4) CODE 31XX,34XX,36XX, 37XX,38XX,39XX.	5
12	9132197-6	1	-	-	-	-		Heater	Värmeelement	5)	5
13	968374-9	2	-	-	-	-		•Cable terminal	•Ledningssko		3
14	968381-4	1	-	-	-	-		Tab housing	Stiftisolator	5)	3
15	948702-6	1	-	-	-	-		Strip clamp	Bandklamma	5)	6
16	6818998-4	6	-	-	-	-		Clip	Clips		3
17	9136914-0	2	-	-	-	-		Clip	Clips	5)	3
18	9156039-1	1	-	-	-	-		Backrest frame, r.h.	Ryggram, h	(3539958)	5
19	6818513-1	1	-	-	-	-		•Spring sleeve	•Fjäderhylsa	-1994	4
	9156653-9	1	-	-	-	-		•Spring sleeve	•Fjäderhylsa	1995-	4
20	9132200-8	2	-	-	-	-		•Spring assembly	•Fjäderpaket		5
21		1	-	-	-	-	NS	••Cable	••Wire		
22	6818887-9	1	-	-	-	-		•Sleeve	•Hylsa		4
23	3539487-3	2	-	-	-	-		•Clip	•Clips	-1994	3
24	964841-1	1	-	-	-	-		•Clevis pin	•Saxpinnebult		3
25	664822-4	1	-	-	-	-		•Lock spring	•Låsfjäder		1
26		1	-	-	-	-		Seat belt •SEE 88•1211	Bilbälte •SEE 88•1211		
27	1388061-2	1	-	-	-	-		Belt guide	Bandstyrning		4
28	1388148-7	1	-	-	-	-		Belt guide	Bandstyrning		4
29	966378-2	3	-	-	-	-		Flange screw	Flänsskruv		5
30	1388814-4	2	-	-	-	-		Slide plate	Glidplatta		3
☆ 31	9194941-2	1	-	-	-	-		Lock, r.h.	Lås, h	(9156261)(9156452) CH-85625	4
☆	9194941-2	1	-	-	-	-		Lock, r.h.	Lås, h	CH 85626-	4
32	974033-3	2	-	-	-	-		Screw	Skruv		2
33	6818998-4	1	-	-	-	-		Clip	Clips		3
34		1	-	-	-	-	NS	Lock button, grey	Låsknapp, grå	CH-187605 REPL 1PCS 9174695-8, 1PCS 9174190-0.	
		1	-	-	-	-	NS	Lock button light grey	Låsknapp ljusgrå	CH-187605 REPL 1PCS 9174703-0, 1PCS 9174190-0.	

1) Light beige parts for interior code; CODE 3865, 3960. / Ljusbeige detaljer gäller för inredningskod; CODE 3865, 3960.
2) Light grey details for upholstery codes 3480,3980. / Ljusgrå detaljer gäller för inredningskod; CODE 3480, 3980.
3) One groove in seat squab. / Ett dike i sittdynan.
4) Two grooves in seat squab. / Två diken i sittdynan.
5) With seat heater. / Med stolsvärme.

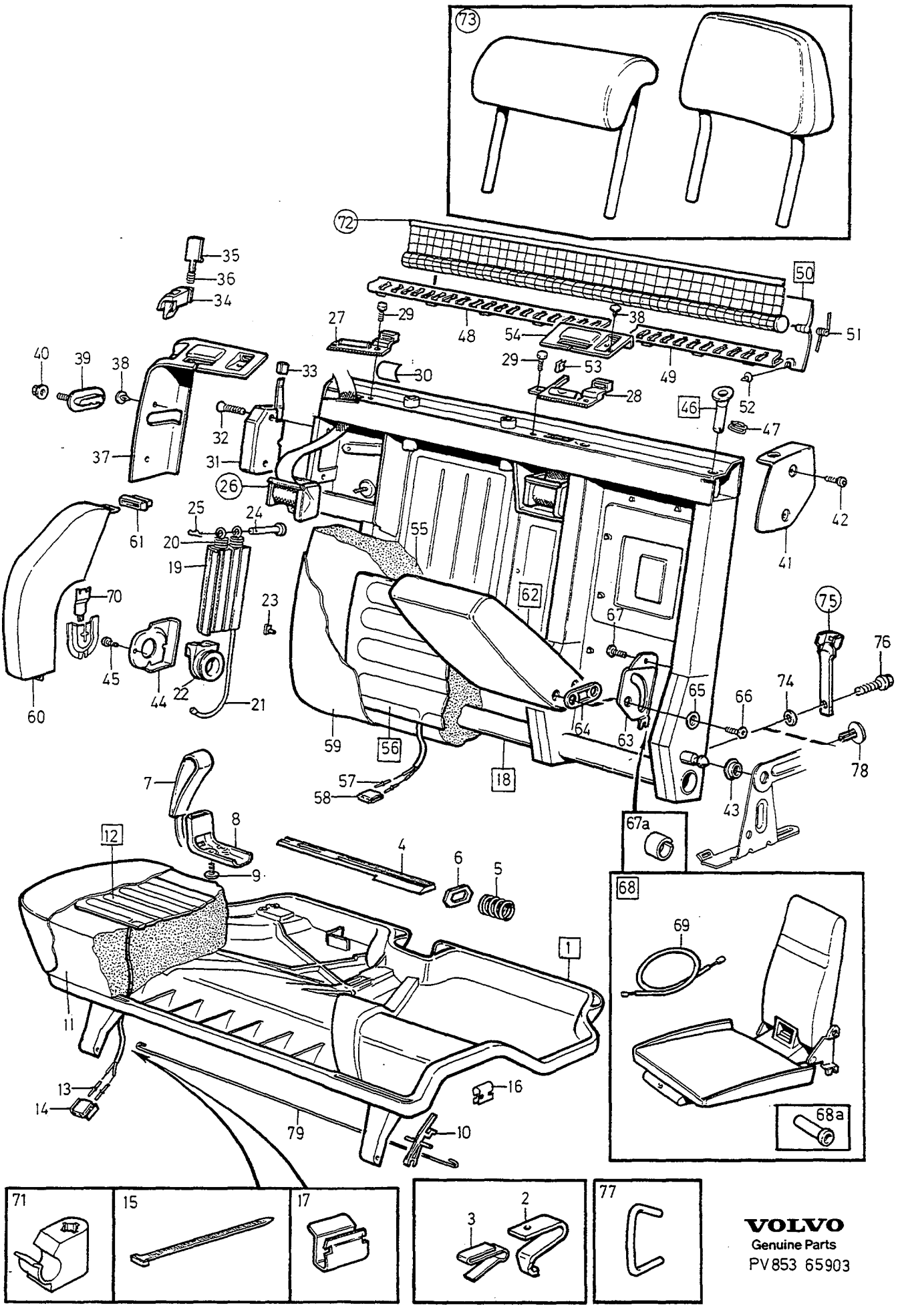
VOLVO
Genuine Parts
PV853 65903

A
B
C
D
E

REAR SEAT RIGHT — BAKSÄTE HÖGER

Group / Grupp 85

Page / Sida 1005

1) 2) 5DRS

Fig	Part No. Artikelnummer	Quantity / Antal A	B	C	D	E	P S	Description	Benämning	Notes Anmärkning	S R
		1	-	-	-	-	NS	Lock button, blue	Låsknapp, blå	CH-187605 REPL 1PCS 9174697-4, 1PCS 9174190-0.	
		1	-	-	-	-	NS	Lock button, beige	Låsknapp, beige	CH-187605 REPL 1PCS 9174699-0, 1PCS 9174190-0.	
		1	-	-	-	-	NS	Lock button light beige	Låsknapp ljusbeige	CH-187605 REPL 1PCS 9174701-4, 1PCS 9174190-0.	
	9174695-8	1	-	-	-	-		Lock button, grey	Låsknapp, grå	CH 187606-	3
	9174703-0	1	-	-	-	-		Lock button light grey	Låsknapp ljusgrå	CH 187606-	3
	9174697-4	1	-	-	-	-		Lock button, blue	Låsknapp, blå	CH 187606-	3
	9174699-0	1	-	-	-	-		Lock button, beige	Låsknapp, beige	CH 187606-	3
	9174701-4	1	-	-	-	-		Lock button light beige	Låsknapp ljusbeige	CH 187606-	3
35	9409246-7	1	-	-	-	-		Indicator grey	Indikator grå		3
	9167619-7	1	-	-	-	-		Indicator light grey	Indikator ljusgrå		3
	9409247-5	1	-	-	-	-		Indicator blue	Indikator blå		3
	9409248-3	1	-	-	-	-		Indicator beige	Indikator beige		3
	9416974-5	1	-	-	-	-		Indicator light beige	Indikator ljusbeige		3
36	9174190-0	1	-	-	-	-		Spring	Fjäder		3
37	9407588-4	1	-	-	-	-		Selector gate, r.h. grey	Kuliss, h grå		5
	9167626-2	1	-	-	-	-		Selector gate, r.h. light grey	Kuliss, h ljusgrå		5
	9407589-2	1	-	-	-	-		Selector gate, r.h. blue	Kuliss, h blå		5
	9407590-0	1	-	-	-	-		Selector gate, r.h. beige	Kuliss, h beige		5
	9416976-0	1	-	-	-	-		Selector gate, r.h. light beige	Kuliss, h ljusbeige		5
38	9410977-4	5	-	-	-	-		Clip, grey	Clips, grå		3
	9167636-1	5	-	-	-	-		Clip light grey	Clips ljusgrå		3
	9410978-2	5	-	-	-	-		Clip, blue	Clips, blå		3
	9410979-0	5	-	-	-	-		Clip, beige	Clips, beige		3
	9416967-9	5	-	-	-	-		Clip light beige	Clips ljusbeige		3
39	9132254-5	1	-	-	-	-		Lock brace	Låsbygel		4
40	971098-9	2	-	-	-	-		Flange lock nut	Flänslåsmutter		2
41	9407892-0	1	-	-	-	-		Cover, grey	Kåpa, grå		5
	9167622-1	1	-	-	-	-		Cover light grey	Kåpa ljusgrå		5
	9407893-8	1	-	-	-	-		Cover, blue	Kåpa, blå		5
	9407894-6	1	-	-	-	-		Cover, beige	Kåpa, beige		5
	9416966-1	1	-	-	-	-		Cover light beige	Kåpa ljusbeige		5
42	972409-7	2	-	-	-	-		Screw	Skruv	(975968)	2
43	6818504-0	1	-	-	-	-		Bearing	Lager		3
44	9408945-5	1	-	-	-	-		Cover, grey	Kåpa, grå		5
	9408946-3	1	-	-	-	-		Cover, blue	Kåpa, blå		5
	9408947-1	1	-	-	-	-		Cover, beige	Kåpa, beige		5
45	972409-7	3	-	-	-	-		Screw	Skruv	(975968)	2
46	6818826-7	2	-	-	-	-		Bushing	Bussning		3
47	6818526-3	1	-	-	-	-		•Spring	•Fjäder		3
48	9136935-5	1	-	-	-	-		Rail	Skena		4
49	9136936-3	1	-	-	-	-		Rail	Skena		4
50	9410934-5	1	-	-	-	-		Cover, grey	Kåpa, grå		5
	9167635-3	1	-	-	-	-		Cover light grey	Kåpa ljusgrå		5
	9410936-0	1	-	-	-	-		Cover, blue	Kåpa, blå		5
	9410938-6	1	-	-	-	-		Cover, beige	Kåpa, beige		5
	9416978-6	1	-	-	-	-		Cover light beige	Kåpa ljusbeige		5
51	9132145-5	1	-	-	-	-		•Torsion spring l.h.	•Vridfjäder v		2
	9132154-7	1	-	-	-	-		•Torsion spring r.h.	•Vridfjäder h		2
52	9136931-4	5	-	-	-	-		Clip	Clips		3
53	6818802-8	1	-	-	-	-		Clip	Clips		3

1) Light beige parts for interior code; CODE 3865, 3960. / Ljusbeige detaljer gäller för inredningskod; CODE 3865, 3960.
2) Light grey details for upholstery codes 3480,3980. / Ljusgrå detaljer gäller för inredningskod; CODE 3480, 3980.

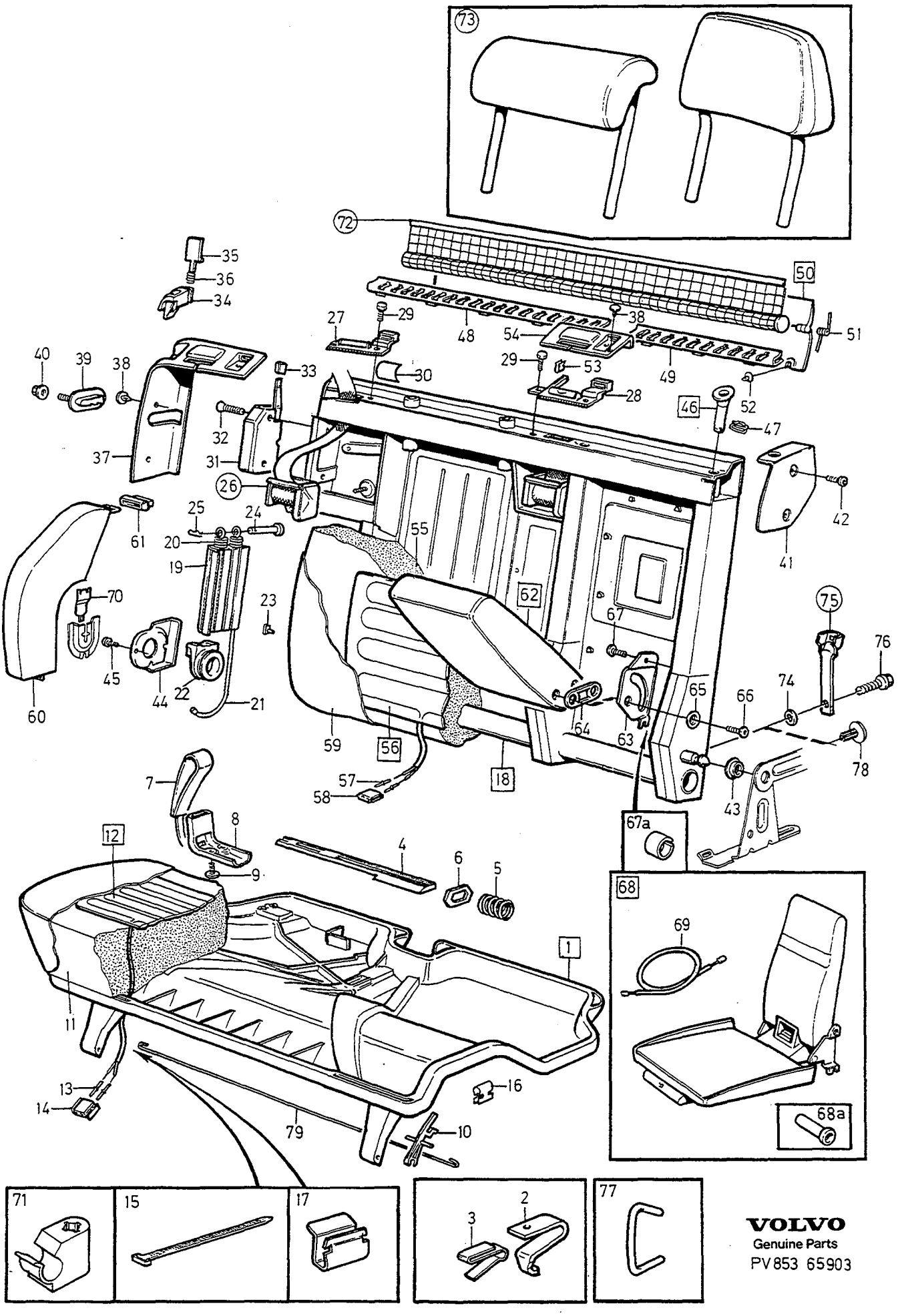

VOLVO
Genuine Parts
PV853 65903

A
B
C
D
E

REAR SEAT RIGHT — BAKSÄTE HÖGER

Group / Grupp 85

Page / Sida 1007

1) 2) 5DRS

Fig	Part No. / Artikelnummer	Quantity / Antal A	B	C	D	E	PS	Description	Benämning	Notes / Anmärkning	SR
54	9407550-4	1	-	-	-	-		Cover, grey	Kåpa, grå		5
	9167627-0	1	-	-	-	-		Cover light grey	Kåpa ljusgrå		5
	9407553-8	1	-	-	-	-		Cover, blue	Kåpa, blå		5
	9407556-1	1	-	-	-	-		Cover, beige	Kåpa, beige		5
	9416968-7	1	-	-	-	-		Cover light beige	Kåpa ljusbeige		5
55	6818675-8	1	-	-	-	-		Padding, r.h.	Stoppning, h	CODE 32XX,33XX.	5
	3539429-5	1	-	-	-	-		Padding, r.h.	Stoppning, h	CODE 35XX	5
	3539705-8	1	-	-	-	-		Padding, r.h.	Stoppning, h	CODE 31XX,34XX,36XX, 37XX,38XX,39XX.	5
56	9138876-9	1	-	-	-	-		Heater	Värmeelement	5)	5
57	968374-9	2	-	-	-	-		•Cable terminal	•Ledningssko		3
58	968381-4	1	-	-	-	-		•Tab housing	•Stiftisolator	5)	3
59		1	-	-	-	-		Upholstery •SEE 85•879/B	Klädsel •SEE 85•879/B		
60	3539376-8	1	-	-	-	-		Padding, r.h.	Stoppning, h		5
61	3525577-7	1	-	-	-	-		Anchorage	Fäste		4
62	9132173-7	1	-	-	-	-		Arm rest	Armstöd		5
63	6818170-0	1	-	-	-	-		•Bracket l.h.	•Konsol v		5
	6818175-9	1	-	-	-	-		•Bracket r.h.	•Konsol h		5
64	9156191-0	2	-	-	-	-		•Washer	•Bricka		3
65	6818093-4	4	-	-	-	-		•Washer	•Bricka		3
66	979187-2	4	-	-	-	-		•Six point socket screw	•Sextandhålskruv	(972328)	2
67	969423-3	2	-	-	-	-		Six point socket screw	Sextandhålskruv	(969586)	3
67a	9156011-0	2	-	-	-	-		Protecting ring	Skyddsring		2
68		1	-	-	-	-		Child cushion •SEE 85•943	Barnkudde •SEE 85•943		
68a	9134349-1	2	-	-	-	-		•Bushing	•Bussning		3
69	9160526-1	1	-	-	-	-		•Cable	•Wire	(9160526)	3
70	6818945-5	1	-	-	-	-		Leaf spring	Bladfjäder		3
71	9136913-2	1	-	-	-	-		Clip	Clips		3
72	9124515-9	1	-	-	-	-		Safety net set •SEE 85•1035	Skyddsnät sats •SEE 85•1035		3
73		1	-	-	-	-		Head cushion •SEE 88•1193	Nackkudde •SEE 88•1193		
74	949115-0	1	-	-	-	-		Washer	Bricka	6)	2
75		1	-	-	-	-		Attachment kit child safety belt •SEE 88•1213/B	Fästsats barnsele •SEE 88•1213/B		
76	979932-1	1	-	-	-	-		Flange screw	Flänsskruv		2
77	95722-5	X	-	-	-	-		Clamp	Klamma		3
78	9412318-9	1	-	-	-	-		Plug blue	Plugg blå	7)	4
	9412319-7	1	-	-	-	-		Plug beige	Plugg beige	7)	4
	9412317-1	1	-	-	-	-		Plug grey	Plugg grå	7)	4
79	9156554-9	X	-	-	-	-		Cable	Wire	8) LG 880mm.	5

1) Light beige parts for interior code; CODE 3865, 3960. / Ljusbeige detaljer gäller för inredningskod; CODE 3865, 3960.
2) Light grey details for upholstery codes 3480,3980. / Ljusgrå detaljer gäller för inredningskod; CODE 3480, 3980.
5) With seat heater. / Med stolsvärme.
6) Produktion model. / Produktionsutförande.
7) Is not used when child safety belt is mounted / Används inte när barnsele skall monteras.
8) For attaching upholstery. / För fastsättning av klädseln.

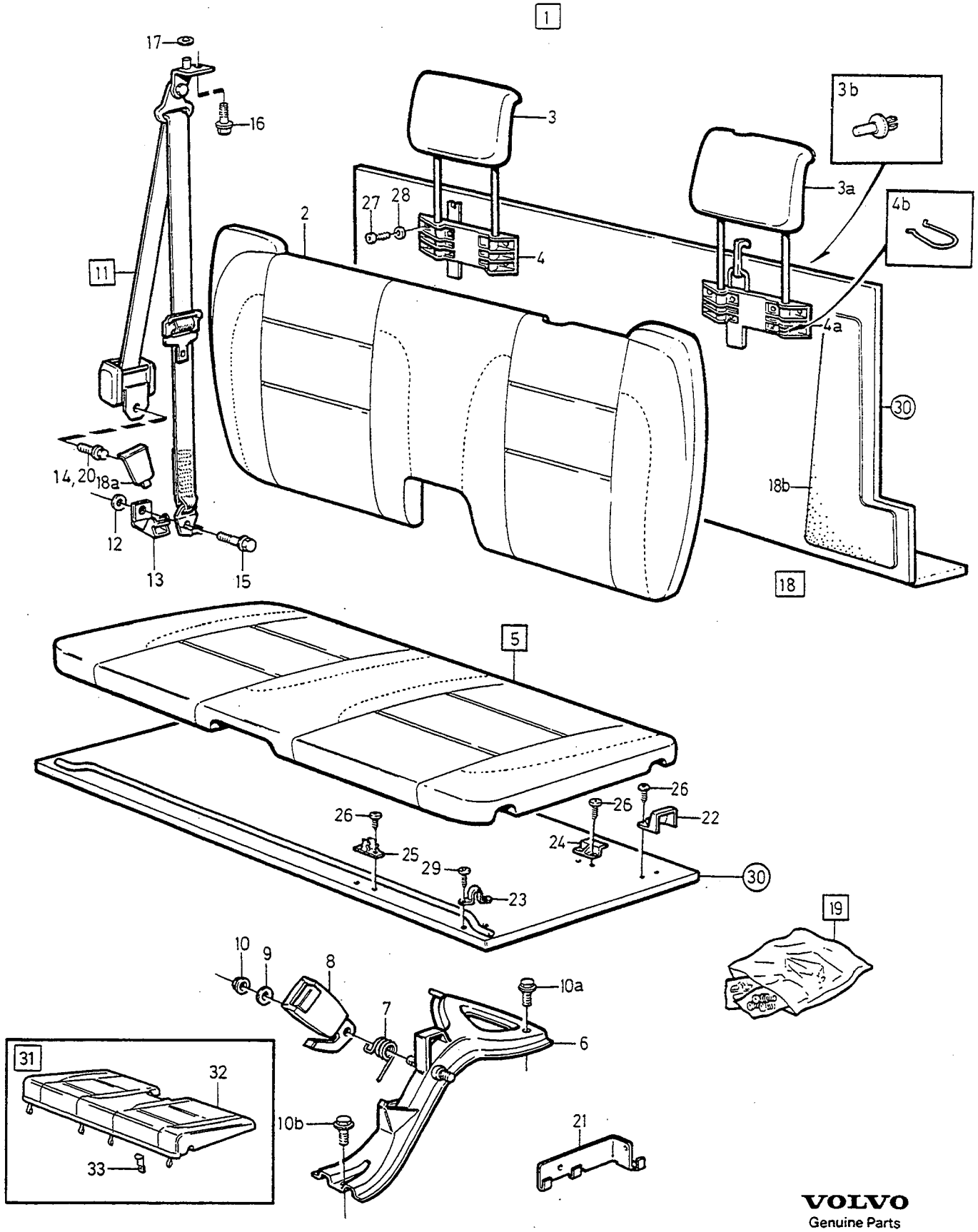

VOLVO
Genuine Parts
PV853 66400

A	1) 9124891
B	2) 9124892
C	3) 9124555
D	
E	

EXTRA SEAT — EXTRASÄTE

Group / Grupp 85

Page / Sida 1009

Fig	Part No. Artikelnummer	Quantity / Antal A	B	C	D	E	P S	Description	Benämning	Notes Anmärkning	S R
1	9124891-4	1	-	-	-	-		Extra seat blue	Extrasäte blå		3
	9124892-2	-	1	-	-	-		Extra seat beige	Extrasäte beige		3
	9124555-5	-	-	1	-	-		Extra seat grey	Extrasäte grå		3
2	9409608-8	1	-	-	-	-		•Backrest	•Rygg		6
	9409616-1	-	1	-	-	-		•Backrest	•Rygg		6
	9409600-5	-	-	1	-	-		•Backrest	•Rygg		6
3	9409610-4	1	-	-	-	-		•Head restraint l.h.	•Nackskydd v		4
	9409618-7	-	1	-	-	-		•Head restraint l.h.	•Nackskydd v		4
	9409602-1	-	-	1	-	-		•Head restraint l.h.	•Nackskydd v		4
3a	9409613-8	1	-	-	-	-		•Head restraint r.h.	•Nackskydd h		4
	9409621-1	-	1	-	-	-		•Head restraint r.h.	•Nackskydd h		4
	9409605-4	-	-	1	-	-		•Head restraint r.h.	•Nackskydd h		4
3b	1312092-8	4	4	4	-	-		••Clip	••Clips		2
4	3539820-5	1	1	1	-	-		•Guide bushing	•Styrbussning		4
4a	1399252-4	1	1	1	-	-		•Guide bushing	•Styrbussning		4
4b	3539217-4	2	2	2	-	-		••Clip	••Låsfjäder		4
5	9409626-0	1	-	-	-	-		•Seat cushion	•Sittdyna		5
	9409628-6	-	1	-	-	-		•Seat cushion	•Sittdyna		5
	9409624-5	-	-	1	-	-		•Seat cushion	•Sittdyna		5
6	1372566-8	1	1	1	-	-		•Reinforcing member	•Förstärkningsbalk		2
7	9136003-2	1	1	1	-	-		••Spring l.h.	••Fjäder v		5
	9136004-0	1	1	1	-	-		••Spring r.h.	••Fjäder h		5
8	9136001-6	1	1	1	-	-		••Lock l.h.	••Lås v		3
	9136002-4	1	1	1	-	-		••Lock r.h.	••Lås h		3
9	955892-5	2	2	2	-	-		••Washer	••Bricka		2
10	949278-6	2	2	2	-	-		••Flange lock nut	••Flänslåsmutter		2
10a	967641-2	1	1	1	-	-		••Flange screw	••Flänsskruv		2
10b	967411-0	1	1	1	-	-		••Flange screw	••Flänsskruv		2
11	3525043-0	1	1	1	-	-		•Seat belt, l.h.	•Bilbälte, v		3
	3525044-8	1	1	1	-	-		•Seat belt, r.h.	•Bilbälte, h		3
12	1390651-6	1	1	1	-	-		••Washer	••Bricka		2
13		1	1	1	-	-	NS	••Buffer	••Buffert		
14	967731-1	1	1	1	-	-		••Screw	••Skruv		2
15	968233-7	1	1	1	-	-		••Flange screw	••Flänsskruv		2
16	967731-1	1	1	1	-	-		••Screw	••Skruv		2
17	1390651-6	1	1	1	-	-		••Washer	••Bricka		2
18	1399255-7	1	-	-	-	-		•Set blue	•Sats blå		4
	1399256-5	-	1	-	-	-		•Set beige	•Sats beige		4
	1399254-0	-	-	1	-	-		•Set grey	•Sats grå		4
18a	*(9124918)*	2	-	-	-	-	SP	••Cap blue	••Lock blå	REPL 1PCS 1399255-7	4
	(9124919)	-	2	-	-	-	SP	••Cap beige	••Lock beige	REPL 1PCS 1399256-5	4
	(6818541)	-	-	2	-	-	SP	••Cap grey	••Lock grå	REPL 1PCS 1399254-0.	4
18b		2	-	-	-	-	NS	••Mat, blue	••Matta, blå		
		-	2	-	-	-	NS	••Mat, beige	••Matta, beige		
		-	-	2	-	-	NS	••Mat, grey	••Matta, grå		
19	1399134-4	1	1	1	-	-		•Service kit	•Service sats		2
20	967731-1	2	2	2	-	-	IK	••Screw	••Skruv		2
21		1	1	1	-	-	KN	••Buffer l.h.	••Buffert v		
		1	1	1	-	-	KN	••Buffer r.h.	••Buffert h		
22		4	4	4	-	-	KN	••Protecting casing	••Skyddskåpa		
23		2	2	2	-	-	KN	••Brace	••Bygel		
24		8	8	8	-	-	KN	••Anchorage	••Fäste		
25		8	8	8	-	-	KN	••Clip	••Clips		
26	969278-1	40	40	40	-	-	IK	••Six point socket screw	••Sextandhålskruv	(972016)	2
27	969407-6	14	14	14	-	-	IK	••Six point socket screw	••Sextandhålskruv		2

1) Blue interior. / Blå inredning.
2) Beige interior. / Beige inredning.
3) Grey interior. / Grå inredning.

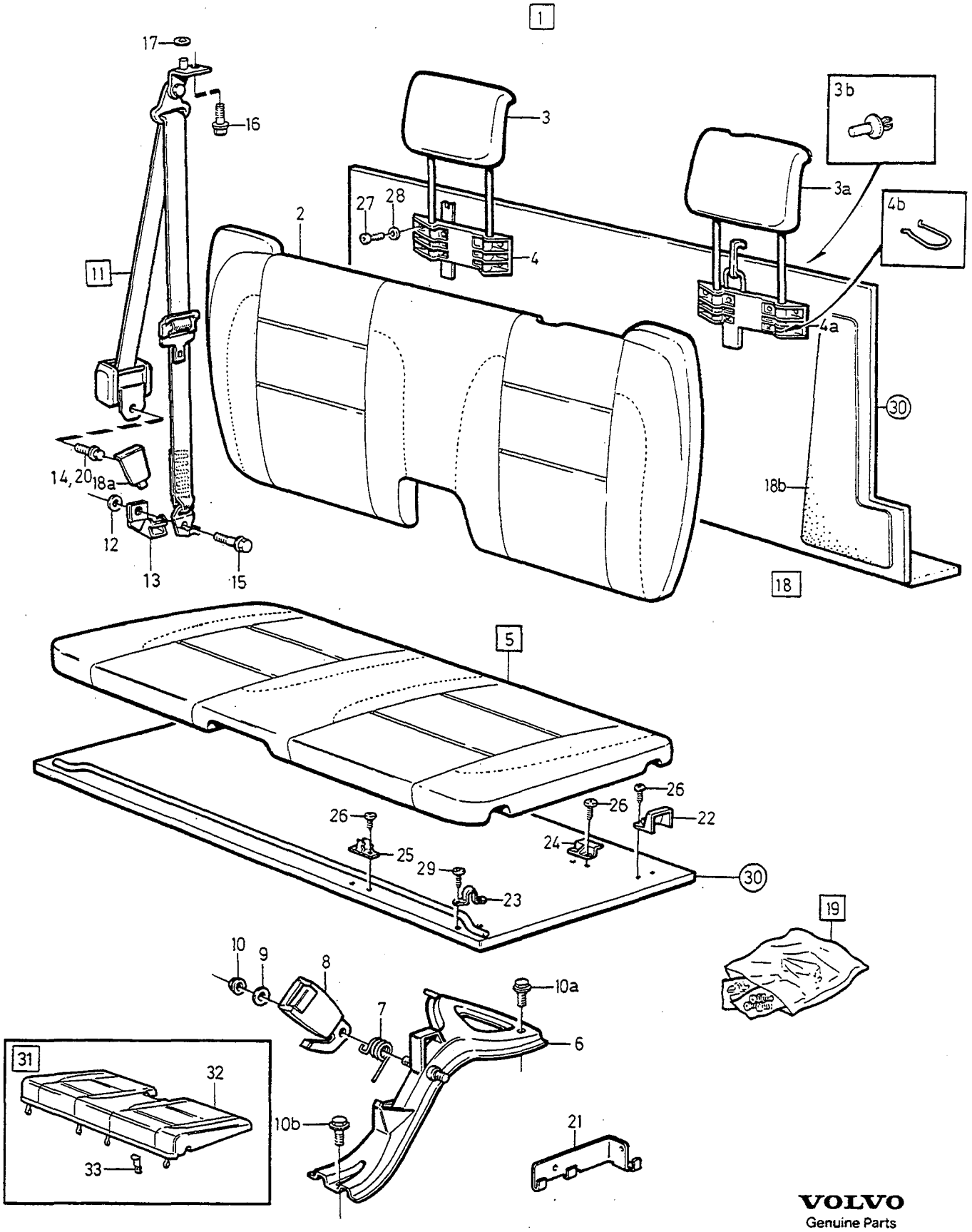

VOLVO
Genuine Parts
PV853 66400

A	1) 9124891
B	2) 9124892
C	3) 9124555
D	
E	

EXTRA SEAT — EXTRASÄTE

Group / Grupp: 85

Page / Sida: 1011

Fig	Part No. Artikelnummer	Quantity / Antal A	B	C	D	E	P S	Description	Benämning	Notes Anmärkning	S R
28	960138-6	14	14	14	-	-	IK	••Washer	••Bricka		2
29	969405-0	4	4	4	-	-	IK	••Six point socket screw	••Sextandhålskruv	(969567)	2
30		-	-	-	-	-		Floor hatch	Golvlucka		
								•SEE 85•1067	•SEE 85•1067		
31	9166009-2	1	-	-	-	-		Cushion blue	Dyna blå		3
	9166010-0	-	1	-	-	-		Cushion beige	Dyna beige		3
	9166008-4	-	-	1	-	-		Cushion grey	Dyna grå		3
32		1	1	1	-	-	NS	•Cushion	•Dyna		
33		4	4	4	-	-	NS	•Catch	•Hake		

1) Blue interior. / Blå inredning.
2) Beige interior. / Beige inredning.
3) Grey interior. / Grå inredning.

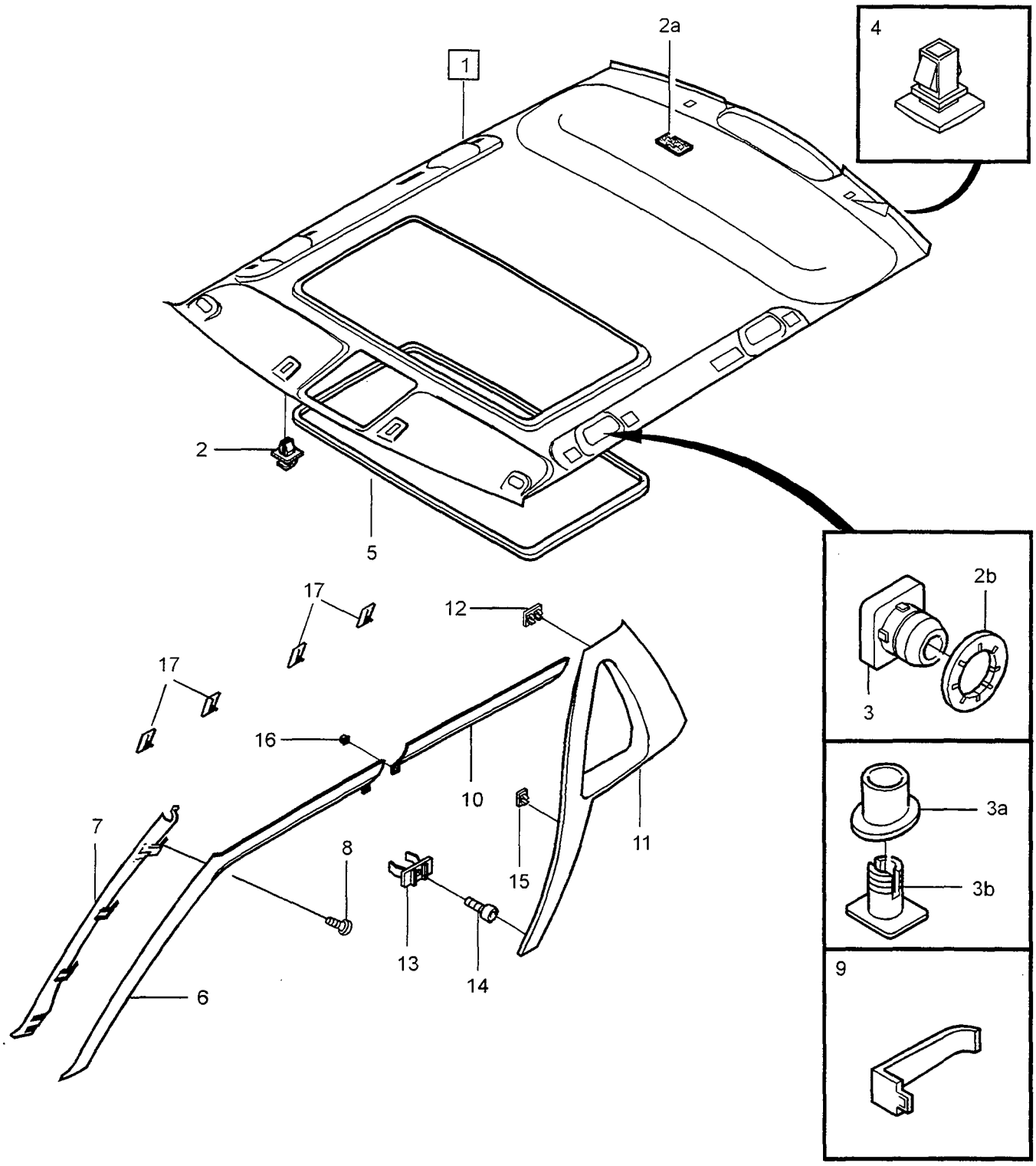
1
2a
4
2
5
17
12
17
16
10
7
8
15
11
13
14
6
2b
3
3a
3b
9

A	W/O S.R
B	S.R
C	
D	
E	

INTERIOR PARTS, ROOF SECTION — INREDNINGSDETALJER TAKPARTI

Group / Grupp: 85

Page / Sida: 1013

1) 4DRS

Fig	Part No. Artikelnummer	Quantity / Antal A	B	C	D	E	PS	Description	Benämning	Notes Anmärkning	SR
1	*(6818544)*	1	-	-	-	-	SP	Headlining	Innertak	EXC E.C.C, EXC 850 GL. REPL 1PCS 9132160-4.	
	(9132160)	1	-	-	-	-	SP	Headlining	Innertak	E.C.C, CH-46285, EXC 850 GL. REPL 1PCS 9132770-0.	
	9132770-0	1	-	-	-	-		Headlining	Innertak	E.C.C, CH 46286-100399, EXC 850 GL.	5
	9145816-6	1	-	-	-	-		Headlining	Innertak	1994-, EXC 850 GL.	5
	9145943-8	1	-	-	-	-		Headlining	Innertak	850 GL (9145649)	5
	(6818545)	-	1	-	-	-	SP	Headlining	Innertak	2) EXC E.C.C, EXC 850 GL. REPL 1PCS 9132161-2.	5
	(9132161)	-	1	-	-	-	SP	Headlining	Innertak	E.C.C, CH-46285, EXC 850 GL. REPL 1PCS 9132768-4.	
	(9132768)	-	1	-	-	-	SP	Headlining	Innertak	E.C.C, CH 46286-100399, EXC 850 GL. REPL 1PCS 9145818-2.	5
	9145818-2	-	1	-	-	-		Headlining	Innertak	1994-, EXC 850 GL.	5
	9145944-6	-	1	-	-	-		Headlining	Innertak	850 GL (9145650)	5
2	9145887-7	2	2	-	-	-		• Support, beige	• Stöd, beige		3
2a	6818433-2	1	1	-	-	-		• Mounting strap	• Fästband		5
2b	967584-4	2	2	-	-	-		• Retaining clip	• Hållare		5
3	3545089-9	2	2	-	-	-		Grille	Grill	CH-46285	5
3a	9137439-7	2	2	-	-	-		Grille	Grill	CH 46286-	5
3b	9137484-3	2	2	-	-	-		Retaining ring	Spårring	CH 46286-	5
4	3539933-6	2	2	-	-	-		Clip	Clips		3
5	9164307-2	-	1	-	-	-		Cover moulding	Täcklist	EXC 850 GL CH-289208 (6818542)	5
	9164307-2	-	1	-	-	-		Cover moulding	Täcklist	EXC 850 GL CH 289209-	5
	3539580-5	-	1	-	-	-		Cover moulding	Täcklist	850 GL	5
6		-	-	-	-	-		Panel	Panel	3)	
	9410059-1	1	1	-	-	-		Panel, l.h. grey	Panel, v, grå	(9408538)	5
	9410062-5	1	1	-	-	-		Panel, r.h. grey	Panel, h, grå	(9408544)	5
	9410060-9	1	1	-	-	-		Panel, l.h. blue	Panel, v, blå	(9408540)	5
	9410063-3	1	1	-	-	-		Panel, r.h. blue	Panel, h, blå	(9408546)	5
	9410061-7	1	1	-	-	-		Panel, l.h. beige	Panel, v, beige	(9408542)	5
	9410064-1	1	1	-	-	-		Panel, r.h. beige	Panel, h, beige	(9408548)	5
		-	-	-	-	-		Panel	Panel	4)	
	9414645-3	1	1	-	-	-		Panel, l.h. grey	Panel, v, grå		5
	9414653-7	1	1	-	-	-		Panel, r.h. grey	Panel, h, grå		5
	9414647-9	1	1	-	-	-		Panel, l.h. blue	Panel, v, blå		5
	9414655-2	1	1	-	-	-		Panel, r.h. blue	Panel, h, blå		5
	9414649-5	1	1	-	-	-		Panel, l.h. beige	Panel, v, beige		5
	9414657-8	1	1	-	-	-		Panel, r.h. beige	Panel, h, beige		5
	9414651-1	1	1	-	-	-		Panel, l.h. dark grey	Panel, v mörkgrå		5
	9414659-4	1	1	-	-	-		Panel, r.h. dark grey	Panel, h mörkgrå		5
7	9132056-4	1	1	-	-	-		Attaching plate, l.h.	Fästplatta, v	(6806308)	5
	9132057-2	1	1	-	-	-		Attaching plate, r.h.	Fästplatta, h	(6806309)	5

1) Dark grey parts for cars with interior codes; CODE 3471, 3571, 3671, 3771, 3871, 3875, 3971. / Mörkgrå detaljer gäller för bilar med inredningskoder; CODE 3471, 3571, 3671, 3771, 3871, 3875, 3971.
2) For replacement of roof lining with sun roof a new attachment is also required, pos.3. / Vid byte av innertak med taklucka behövs även nytt fästband, pos 3.
3) FC1; 850 4DRS CH-195028. FC 2; 850 4DRS CH-193577.
4) FC 1; 850 4DRS CH 195029-. FC 2; 850 4DRS CH 193578-.

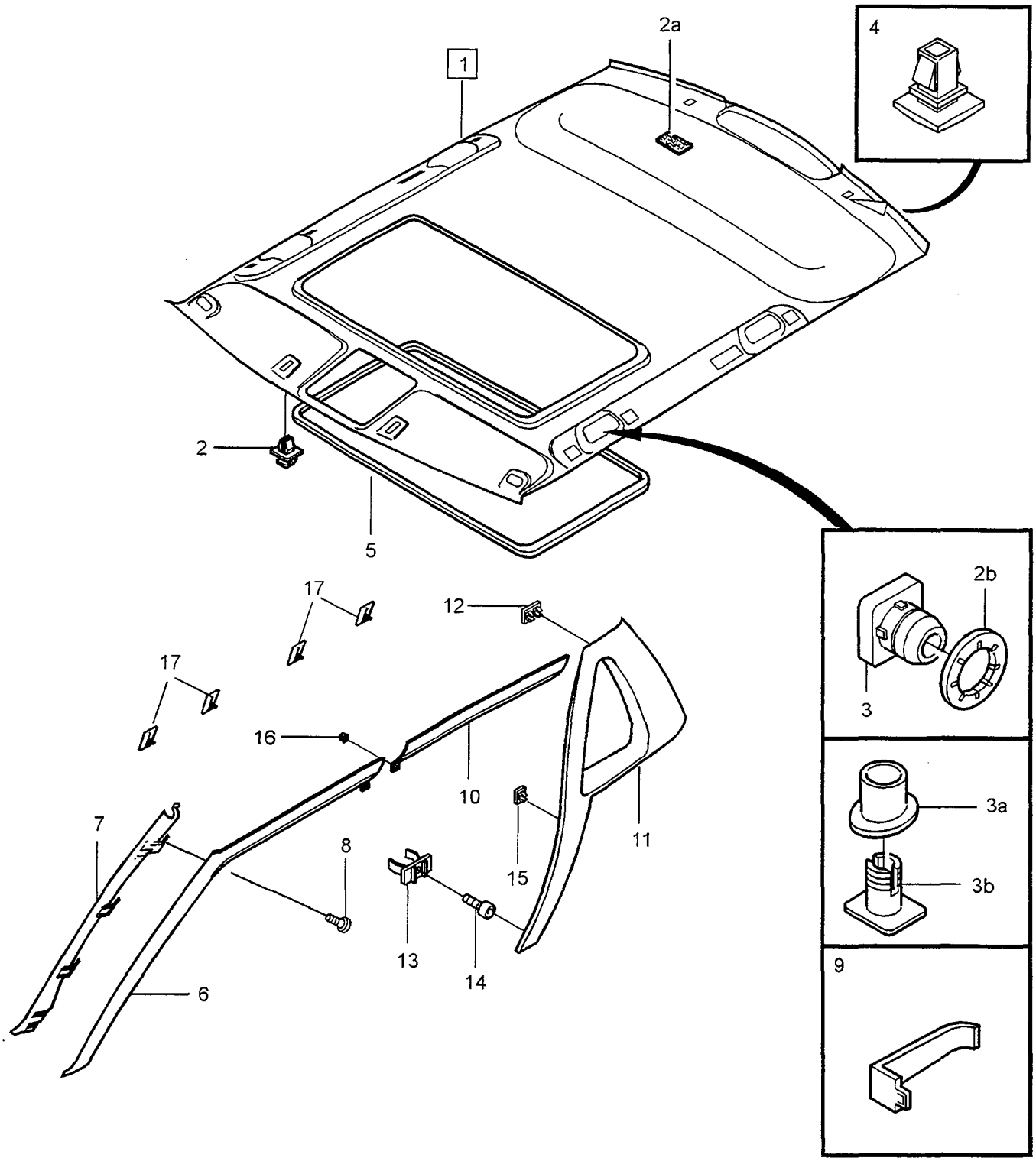
1
2a
4
2
5
17
17
12
16
10
11
7
8
15
13
14
6
2b
3
3a
3b
9

A	W/O S.R
B	S.R
C	
D	
E	

INTERIOR PARTS, ROOF SECTION — INREDNINGSDETALJER TAKPARTI

Group / Grupp: 85

Page / Sida: 1015

1) 4 DRS

Fig	Part No. Artikelnummer	Quantity / Antal A	B	C	D	E	PS	Description	Benämning	Notes Anmärkning	SR
8	945970-2	6	6	-	-	-		Screw	Skruv		2
9	9132059-8	1	1	-	-	-		Ticket clip	Biljetthållare	(3511539)	4
10	9408933-1	1	1	-	-	-		Panel, l.h. grey	Panel, v grå	(9408671)	5
	9408936-4	1	1	-	-	-		Panel, r.h. grey	Panel, h grå	(9408677)	5
	9408934-9	1	1	-	-	-		Panel, l.h. blue	Panel, v blå	(9408677)	5
	9408937-2	1	1	-	-	-		Panel, r.h. blue	Panel, h blå	(9408679)	5
	9408935-6	1	1	-	-	-		Panel, l.h. beige	Panel, v beige	(9408675)	5
	9408938-0	1	1	-	-	-		Panel, r.h. beige	Panel, h beige	(9408681)	5
	9414660-2	1	1	-	-	-		Panel, l.h. dark grey	Panel, v mörkgrå		5
	9414661-0	1	1	-	-	-		Panel, r.h. dark grey	Panel, h mörkgrå		5
11		-	-	-	-	-		Panel	Panel	CH-201881.	
	9416287-2	1	1	-	-	-		Panel, l.h. grey	Panel, v, grå	(9410605)	5
	9416291-4	1	1	-	-	-		Panel, r.h. grey	Panel, h, grå	(9410608)	5
	9414684-2	1	1	-	-	-		Panel, l.h. dark grey	Panel, v mörkgrå		5
	9414685-9	1	1	-	-	-		Panel, r.h. dark grey	Panel, h mörkgrå		5
	9416288-0	1	1	-	-	-		Panel, l.h. blue	Panel, v, blå	(9410606)	5
	9416292-2	1	1	-	-	-		Panel, r.h. blue	Panel, h, blå	(9410609)	5
	9416289-8	1	1	-	-	-		Panel, l.h. beige	Panel, v, beige	(9410607)	5
	9416293-0	1	1	-	-	-		Panel, r.h. beige	Panel, h, beige	(9410610)	5
		-	-	-	-	-		Panel	Panel	CH 201882-.	
	9416287-2	1	1	-	-	-		Panel, l.h. grey	Panel, v, grå		5
	9416291-4	1	1	-	-	-		Panel, r.h. grey	Panel, h, grå		5
	9414684-2	1	1	-	-	-		Panel, l.h. dark grey	Panel, v mörkgrå		5
	9414685-9	1	1	-	-	-		Panel, r.h. dark grey	Panel, h mörkgrå		5
	9416288-0	1	1	-	-	-		Panel, l.h. blue	Panel, v, blå		5
	9416292-2	1	1	-	-	-		Panel, r.h. blue	Panel, h, blå		5
	9416289-8	1	1	-	-	-		Panel, l.h. beige	Panel, v, beige		5
	9416293-0	1	1	-	-	-		Panel, r.h. beige	Panel, h, beige		5
12	9132637-1	2	2	-	-	-		Clip	Clips		3
13	3511189-7	2	2	-	-	-		Clip	Clips		3
14	969278-1	2	2	-	-	-		Six point socket screw	Sextandhålskruv		2
15	6818743-4	16	16	-	-	-		Clip	Clips		3
16		2	2	-	-	-		Retaining clip	Hållare	SEE 85•1041	
17		8	8	-	-	-		Spacer	Distans	SEE 88•1191	

1) Dark grey parts for cars with interior codes; CODE 3471, 3571, 3671, 3771, 3871, 3875, 3971. / Mörkgrå detaljer gäller för bilar med inredningskoder; CODE 3471, 3571, 3671, 3771, 3871, 3875, 3971.

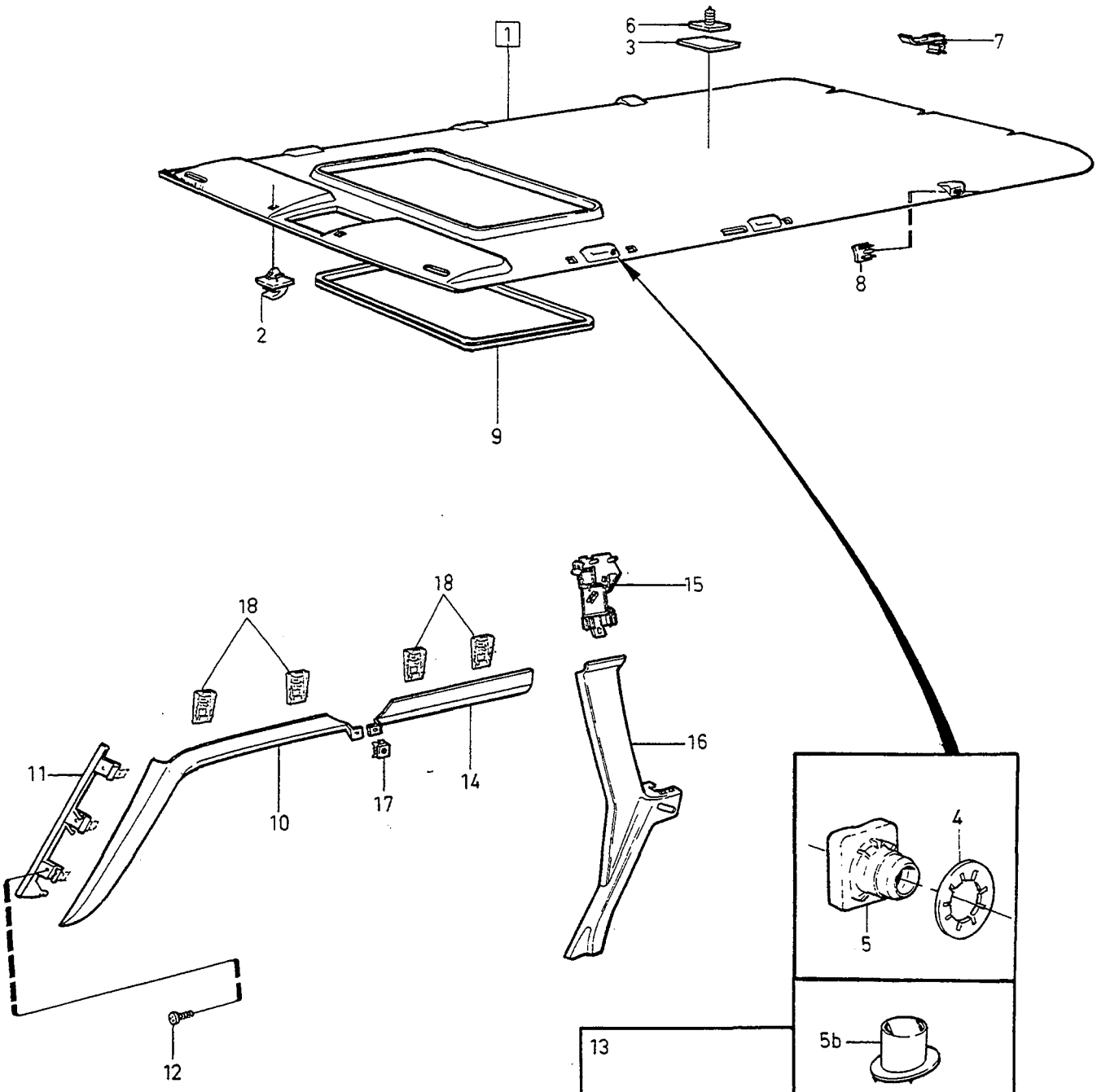
1
6
3
7
8
2
9
18
18
15
11
10
17
14
16
4
5
13
5b
5a
12

A	W/O S.R
B	S.R
C	
D	
E	

INTERIOR PARTS, ROOF SECTION — INREDNINGSDETALJER TAKPARTI

Group / Grupp 85

Page / Sida 1017

1) 5DRS

Fig	Part No. / Artikelnummer	Quantity / Antal A	B	C	D	E	PS	Description	Benämning	Notes / Anmärkning	SR
1	*(6818546)*	1	-	-	-	-	SP	Headlining, beige	Innertak, beige	-1993 REPL 1PCS 9145823-2	6
	(6818547)	-	1	-	-	-	SP	Headlining, beige	Innertak, beige	-1993 REPL 1PCS 9145824-0.	5
	9145823-2	1	-	-	-	-		Headlining	Innertak	1994- EXC 850 GL	5
	9145824-0	-	1	-	-	-		Headlining	Innertak	1994- EXC 850 GL	5
	9145945-3	1	-	-	-	-		Headlining, beige	Innertak, beige	850 GL. (9145651)	6
	9145946-1	-	1	-	-	-		Headlining, beige	Innertak, beige	850 GL. (9145652)	5
2	9145887-7	2	2	-	-	-		•Support, beige	•Stöd, beige		3
3	6818433-2	1	1	-	-	-		•Mounting strap	•Fästband		5
4	967584-4	2	2	-	-	-		•Retaining clip	•Hållare		5
5	3545089-9	2	2	-	-	-		Grille	Grill		5
5a	9137439-7	2	2	-	-	-		Grille	Grill		5
5b	9137484-3	2	2	-	-	-		Retaining ring	Spårring		5
6	6818425-8	2	1	-	-	-		Retainer	Hållare		3
7	3511391-9	3	3	-	-	-		Clip	Clips		3
8	3539924-5	2	2	-	-	-		Cap	Lock		4
9	9164307-2	-	1	-	-	-		Cover moulding	Täcklist	EXC 850 GL CH-197866 (6818542)	5
	9164307-2	-	1	-	-	-		Cover moulding	Täcklist	EXC 850 GL CH 197867-	5
	3539580-5	-	1	-	-	-		Cover moulding	Täcklist	850 GL	5
10		-	-	-	-	-		Panel	Panel	CH-95665.	
	9410059-1	1	1	-	-	-		Panel, l.h. grey	Panel, v, grå		5
	9410062-5	1	1	-	-	-		Panel, r.h. grey	Panel, h, grå		5
	9410060-9	1	1	-	-	-		Panel, l.h. blue	Panel, v, blå		5
	9410063-3	1	1	-	-	-		Panel, r.h. blue	Panel, h, blå		5
	9410061-7	1	1	-	-	-		Panel, l.h. beige	Panel, v, beige		5
	9410064-1	1	1	-	-	-		Panel, r.h. beige	Panel, h, beige		5
		-	-	-	-	-		Panel	Panel	CH 95666-.	
	9414645-3	1	1	-	-	-		Panel, l.h. grey	Panel, v, grå		5
	9414653-7	1	1	-	-	-		Panel, r.h. grey	Panel, h, grå		5
	9414647-9	1	1	-	-	-		Panel, l.h. blue	Panel, v, blå		5
	9414655-2	1	1	-	-	-		Panel, r.h. blue	Panel, h, blå		5
	9414649-5	1	1	-	-	-		Panel, l.h. beige	Panel, v, beige		5
	9414657-8	1	1	-	-	-		Panel, r.h. beige	Panel, h, beige		5
	9414651-1	1	1	-	-	-		Panel, l.h. dark grey	Panel, v mörkgrå		5
	9414659-4	1	1	-	-	-		Panel, r.h. dark grey	Panel, h mörkgrå		5
11	9132056-4	1	1	-	-	-		Attaching plate, l.h.	Fästplatta, v		5
	9132057-2	1	1	-	-	-		Attaching plate, r.h.	Fästplatta, h		5
12	945970-2	6	6	-	-	-		Screw	Skruv		2
13	9132059-8	1	1	-	-	-		Ticket clip	Biljetthållare		4
14	9406280-9	1	1	-	-	-		Panel, l.h. grey	Panel, v, grå		5
	9414662-8	1	1	-	-	-		Panel, l.h. dark grey	Panel, v mörkgrå		5
	9406282-5	1	1	-	-	-		Panel, l.h. blue	Panel, v, blå		5
	9406284-1	1	1	-	-	-		Panel, l.h. beige	Panel, v, beige		5
	9406286-6	1	1	-	-	-		Panel, r.h. grey	Panel, h, grå		5
	9414663-6	1	1	-	-	-		Panel, r.h. dark grey	Panel, h mörkgrå		5
	9406288-2	1	1	-	-	-		Panel, r.h. blue	Panel, h, blå		5
	9406290-8	1	1	-	-	-		Panel, r.h. beige	Panel, h, beige		5

1) Dark grey parts for cars with interior codes; CODE 3471, 3571, 3671, 3771, 3871, 3875, 3971. / Mörkgrå detaljer gäller för bilar med inredningskoder; CODE 3471, 3571, 3671, 3771, 3871, 3875, 3971.

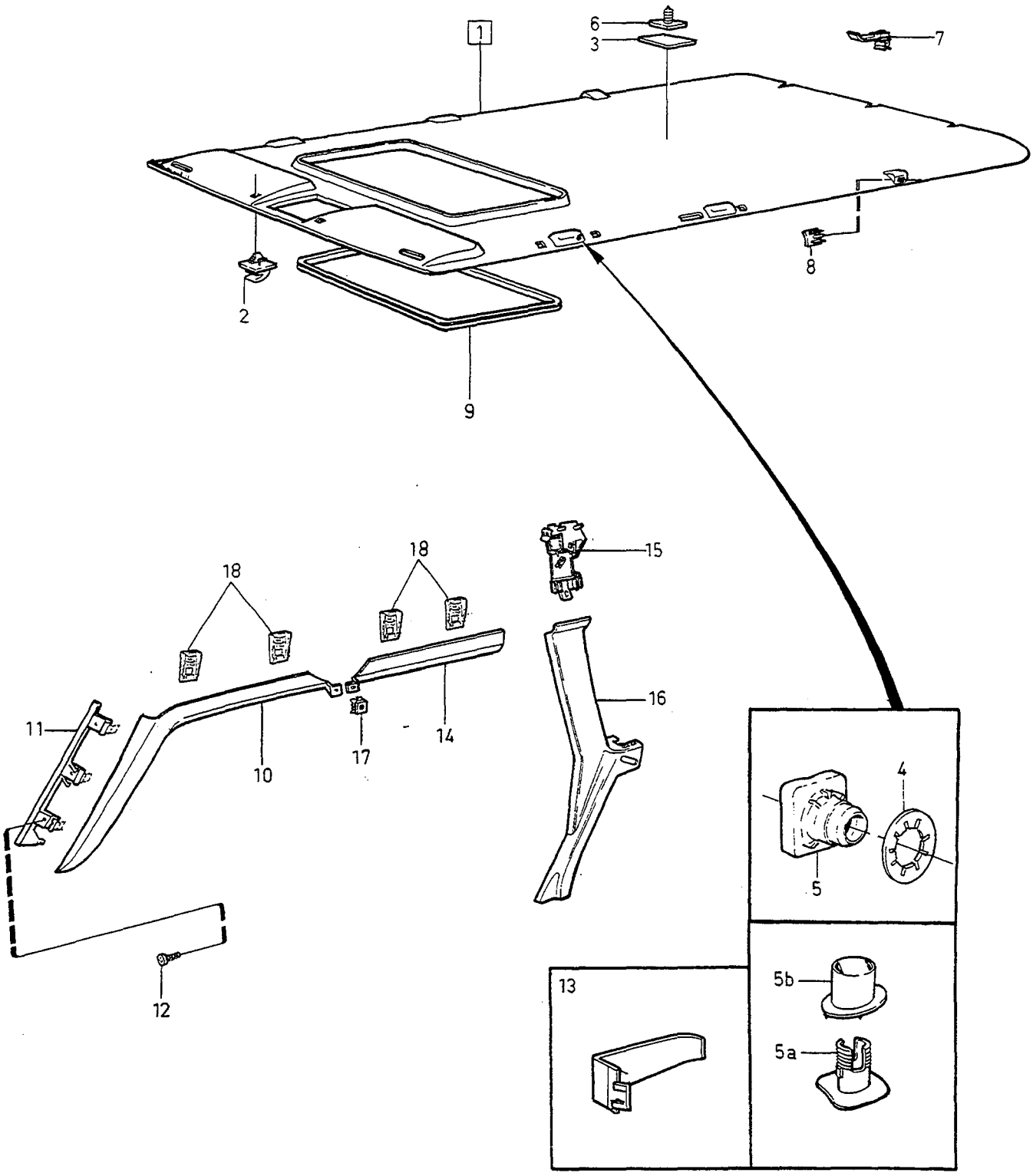
1
6
3
7
8
2
9
18
18
15
16
11
10
17
14
4
5
12
13
5b
5a

A	W/O S.R	INTERIOR PARTS, ROOF SECTION INREDNINGSDETALJER TAKPARTI	Group Grupp 85
B	S.R		
C			
D			Page Sida 1019
E		1) 5DRS	

Fig	Part No. Artikelnummer	Quantity / Antal A	B	C	D	E	PS	Description	Benämning	Notes Anmärkning	SR
15		2	2	-	-	-		Clip	Clips		
		-	-	-	-	-		•CH-95665	•CH-95665	SEE 85•1025/A	
		-	-	-	-	-		•CH 95666-103435.	•CH 95666-103435.	SEE 85•1025/B	
		-	-	-	-	-		•CH 103436-223517.	•CH 103436-223517.	SEE 85•1025/C	
		-	-	-	-	-		•CH 223518-228033	•CH 223518-228033	SEE 85•1025/D	
		-	-	-	-	-		•CH 228034-	•CH 228034-	SEE 85•1025/E	
16		2	2	-	-	-		Panel	Panel		
		-	-	-	-	-		•CH-95665	•CH-95665	SEE 85•1025/A	
		-	-	-	-	-		•CH 95666-103435.	•CH 95666-103435.	SEE 85•1025/B	
		-	-	-	-	-		•CH 103436-223517.	•CH 103436-223517.	SEE 85•1025/C	
		-	-	-	-	-		•CH 223518-228033	•CH 223518-228033	SEE 85•1025/D	
		-	-	-	-	-		•CH 228034-	•CH 228034-	SEE 85•1025/E	
17		2	2	-	-	-		Retainer	Hållare	SEE 85•1041	
18		8	8	-	-	-		Spacer	Distans	SEE 88•1191	

1) Dark grey parts for cars with interior codes; CODE 3471, 3571, 3671, 3771, 3871, 3875, 3971. / Mörkgrå detaljer gäller för bilar med inredningskoder; CODE 3471, 3571, 3671, 3771, 3871, 3875, 3971.

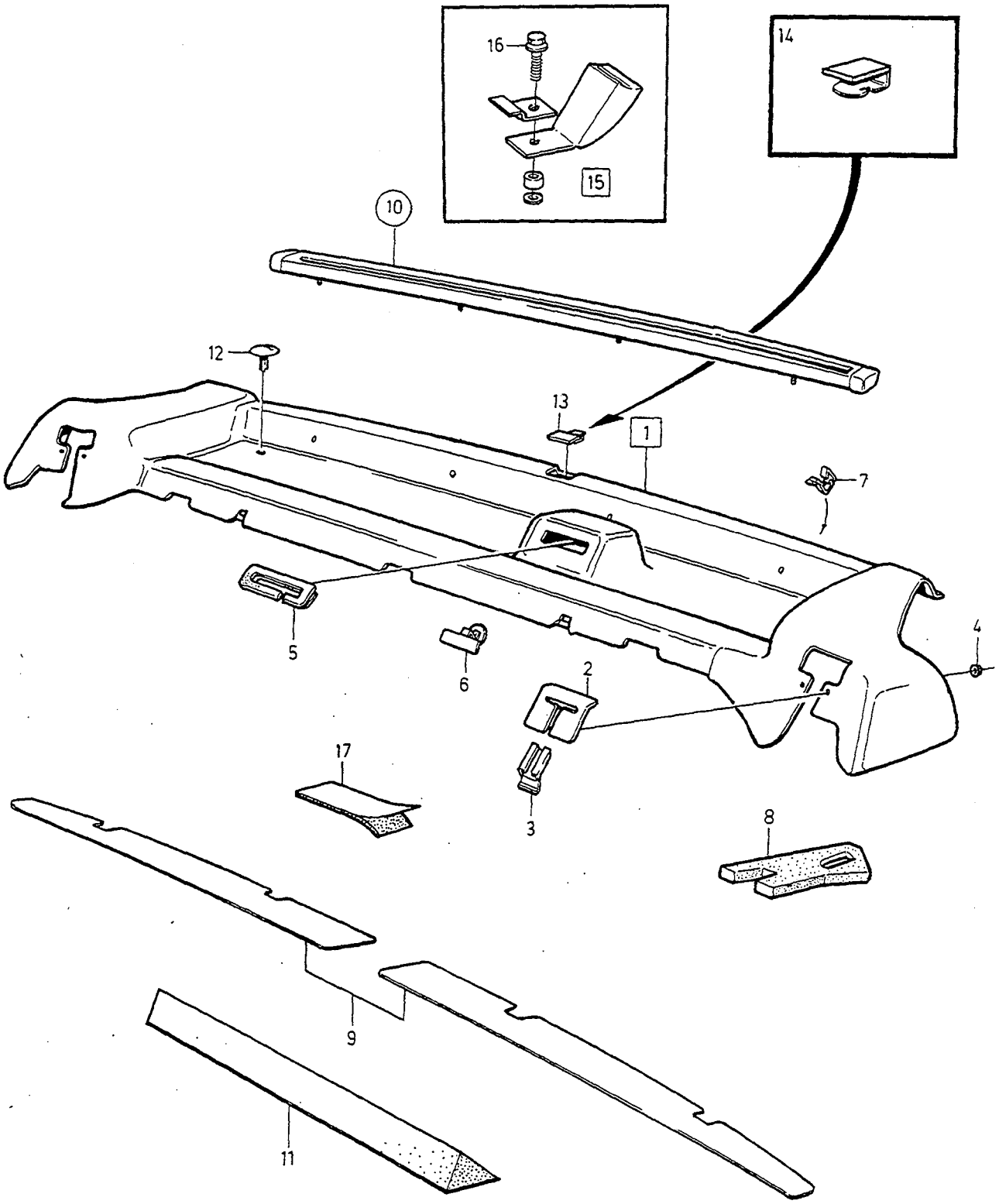

VOLVO
Genuine Parts
PV 850 66322

A	-1995
B	1996-
C	
D	
E	

REAR SHELF — HATTHYLLA

Group / Grupp 85

Page / Sida 1021

4 DRS

Fig	Part No. Artikelnummer	Quantity / Antal A	B	C	D	E	PS	Description	Benämning	Notes Anmärkning	SR
1	*(9400767)*	1	-	-	-	-	SP	Rear shelf, grey	Hatthylla, grå	1) REPL 1PCS 9400804-2, 1PCS 9418649-1. (9409290)	5
	(9400767)	1	-	-	-	-	SP	Rear shelf, grey	Hatthylla, grå	2) EXC (AUS) REPL 1PCS 9400804-2, 1PCS 9418649-1.	5
	(9400791)	1	-	-	-	-	SP	Rear shelf, grey	Hatthylla, grå	2) (AUS) REPL 1PCS 9400817-4, 1PCS 9418649-1.	5
	(9400775)	1	-	-	-	-	SP	Rear shelf, blue	Hatthylla, blå	EXC (AUS) REPL 1PCS 9400809-1, 1PCS 9418650-9. (9409291)	5
	(9400793)	1	-	-	-	-	SP	Rear shelf, blue	Hatthylla, blå	2) (AUS) REPL 1PCS 9400819-0, 1PCS 9418650-9.	5
	(9400783)	1	-	-	-	-	SP	Rear shelf, beige	Hatthylla, beige	1) REPL 1PCS 9400813-3, 1PCS 9418651-7. (9409292)	5
	(9400783)	1	-	-	-	-	SP	Rear shelf, beige	Hatthylla, beige	2) EXC (AUS) REPL 1PCS 9400813-3, 1PCS 9418651-7.	5
	(9400795)	1	-	-	-	-	SP	Rear shelf, beige	Hatthylla, beige	2) (AUS) REPL 1PCS 9400821-6, 1PCS 9418651-7.	5
	9400804-2	-	1	-	-	-		Rear shelf, grey	Hatthylla, grå	EXC (AUS)	5
	9400817-4	-	1	-	-	-		Rear shelf, grey	Hatthylla, grå	(AUS)	5
	9400809-1	-	1	-	-	-		Rear shelf, blue	Hatthylla, blå	EXC (AUS)	5
	9400819-0	-	1	-	-	-		Rear shelf, blue	Hatthylla, blå	(AUS)	5
	9400813-3	-	1	-	-	-		Rear shelf, beige	Hatthylla, beige	EXC (AUS)	5
	9400821-6	-	1	-	-	-		Rear shelf, beige	Hatthylla, beige	(AUS)	5
2	9410400-7	2	2	-	-	-		•Cover, grey	•Kåpa, grå	(9405319)	4
	9410401-5	2	2	-	-	-		•Cover, blue	•Kåpa, blå	(9408321)	4
	9410402-3	2	2	-	-	-		•Cover, beige	•Kåpa, beige	(9405323)	4
3	3539960-9	2	2	-	-	-		•Inhibitor	•Spärr		4
4	3511592-2	4	4	-	-	-		•Nut	•Mutter		2
5	9418649-1	1	-	-	-	-		Cover grey	Kåpa grå	(9405594)	4
	9418650-9	1	-	-	-	-		Cover blue	Kåpa blå	(9405595)	4
	9418651-7	1	-	-	-	-		Cover beige	Kåpa beige	(9405596)	4
	9418649-1	-	1	-	-	-		Cover grey	Kåpa grå		4
	9418650-9	-	1	-	-	-		Cover blue	Kåpa blå		4
	9418651-7	-	1	-	-	-		Cover beige	Kåpa beige		4
6	9405597-7	2	2	-	-	-		Clip, grey	Clips, grå	3)	3
	9405597-7	2	2	-	-	-		Clip, grey	Clips, grå	3) (9405598)	3
	9405597-7	2	2	-	-	-		Clip, grey	Clips, grå	3) (9405599)	3
	9165901-1	2	2	-	-	-		Clip, grey	Clips, grå	4)	3
7	9150501-6	4	4	-	-	-		Clip metal	Clips metall	(3539791)	3
	9150501-6	4	4	-	-	-		Clip plastics	Clips plast		3
8	9132884-9	1	1	-	-	-		Sound absorber, l.h.	Ljudabsorbent, v	(6818766)	6
	9132885-6	1	1	-	-	-		Sound absorber, r.h.	Ljudabsorbent, h	(6818767)	6
9	6818478-7	1	1	-	-	-		Tape l.h.	Tejp v		4
	6818479-5	1	1	-	-	-		Tape r.h.	Tejp h		4
10		1	1	-	-	-		Curtain •SEE 88•1189	Gardin •SEE 88•1189		
11	6818697-2	2	2	-	-	-		Sound absorber	Ljudabsorbent		6

1) 4DRS CH-30699.
2) 4DRS CH 30700-.
3) Cars without leather upholstery. / Bilar utan läderklädsel.
4) Cars with leather upholstery. / Bilar med läderklädsel.

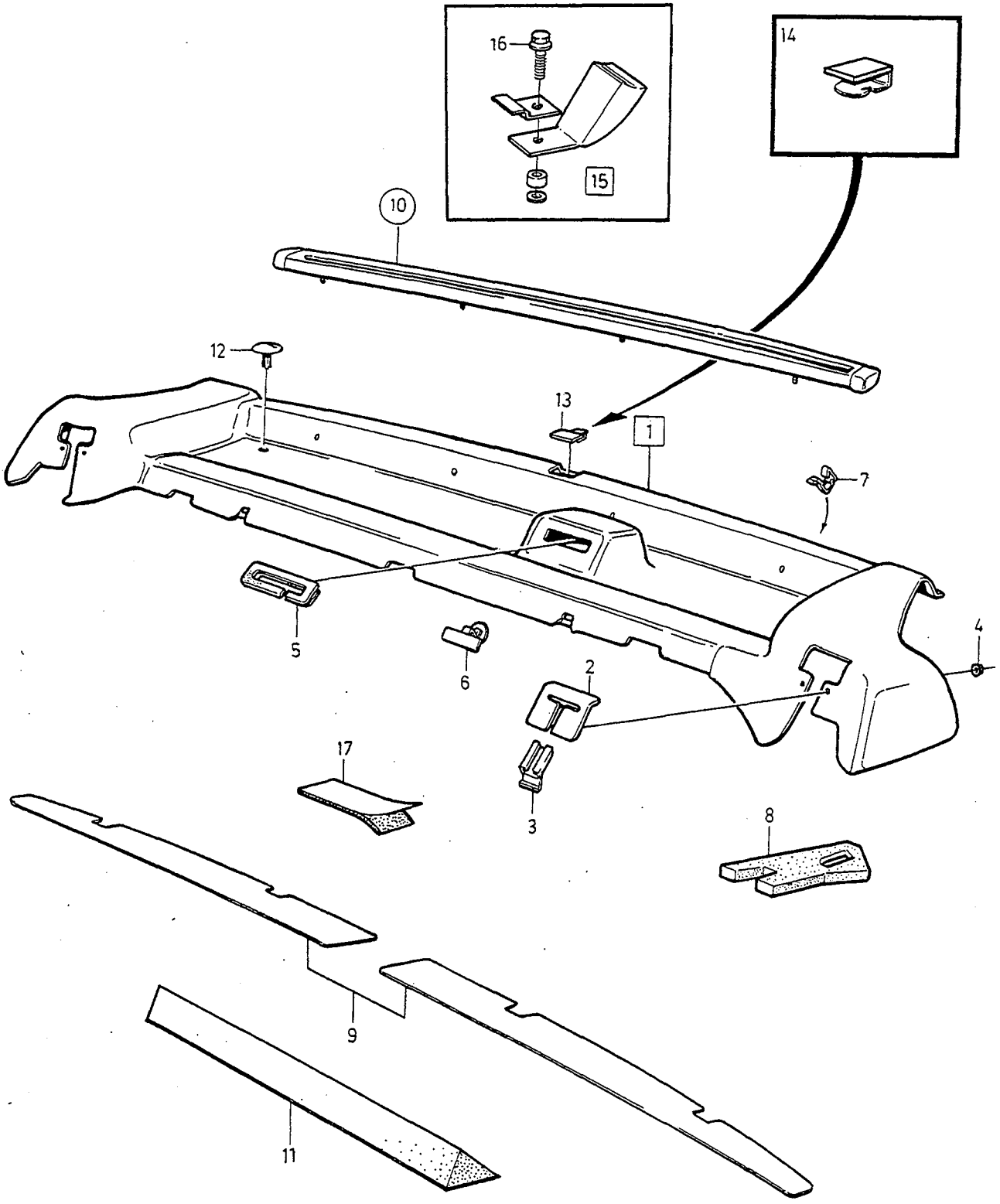

VOLVO
Genuine Parts
PV 850 66322

A	-1995
B	1996-
C	
D	
E	

REAR SHELF — HATTHYLLA

Group / Grupp: 85

Page / Sida: 1023

4DRS

Fig	Part No. Artikelnummer	Quantity / Antal A	B	C	D	E	PS	Description	Benämning	Notes Anmärkning	SR
12	9412317-1	3	3	-	-	-		Plug grey	Plugg grå	5)	4
	9412318-9	3	3	-	-	-		Plug blue	Plugg blå	5)	4
	9412319-7	3	3	-	-	-		Plug beige	Plugg beige	5)	4
13	9134201-4	1	1	-	-	-		Cover panel grey	Täckpanel grå	6)	5
	9134200-6	1	1	-	-	-		Cover panel blue	Täckpanel blå	6)	5
	9134202-2	1	1	-	-	-		Cover panel beige	Täckpanel beige	6)	5
14	9134572-8	4	4	-	-	-		•Clip	•Clips		5
15	9167966-2	1	1	-	-	-		Attachment kit child safety belt	Fästsats barnsele	(AUS)	3
16	979932-1	1	1	-	-	-		•Flange screw	•Flänsskruv		2
17	3537385-1	1	1	-	-	-		Tape	Tape	7)	5

5) Is not used when child safety belt is mounted / Används inte när barnsele skall monteras.
6) For cars with high level brake lamp removed, eg. fitted with an accessory spoiler with its own brake lamp. / För vagnar där det extra bromsljuset demonterats, exempelvis vid montering av tillbehörsspoiler med extra bromsljus.
7) Field-fix for squeeks. / Servicedetalj mot gnisselljud.

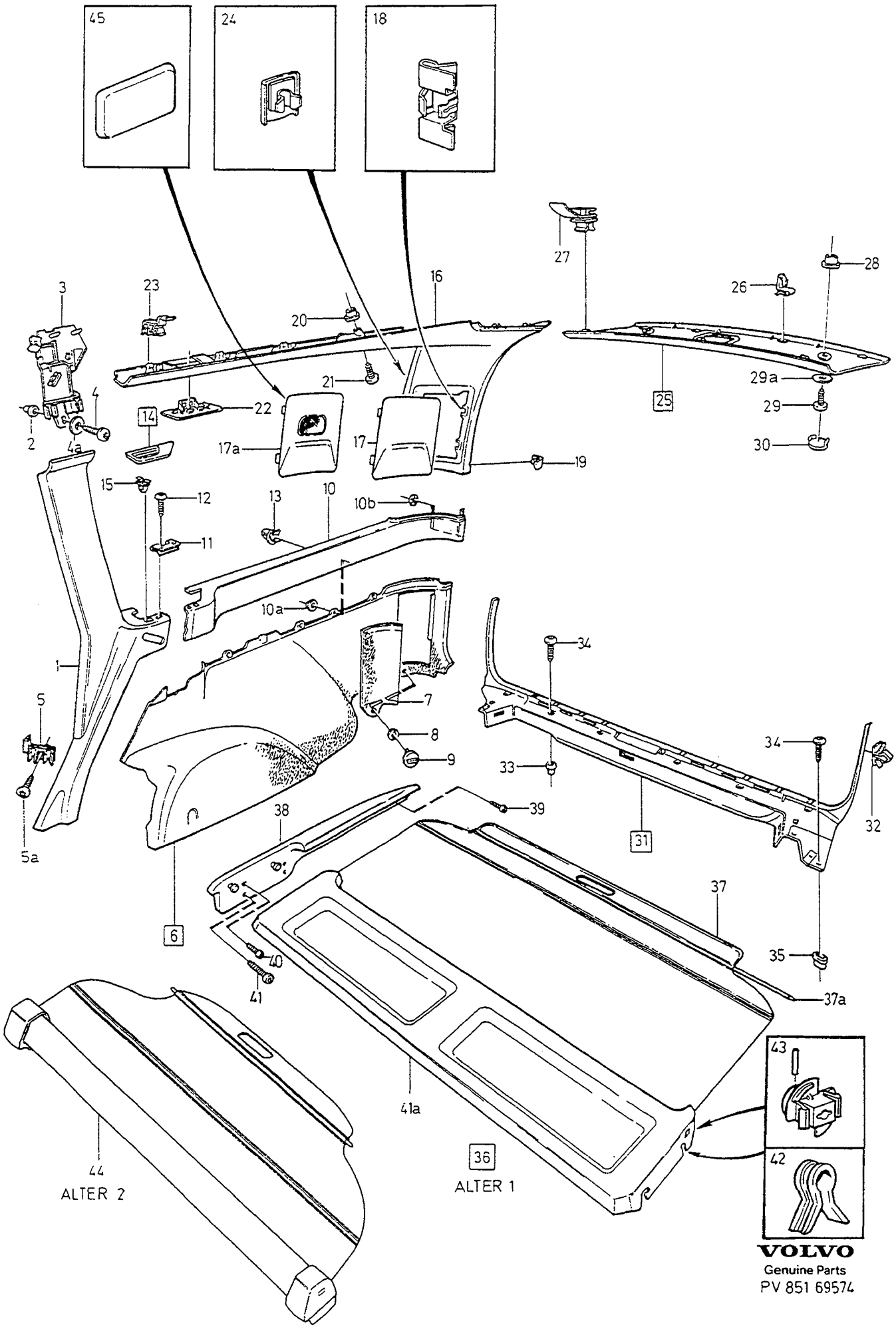

VOLVO
Genuine Parts
PV 851 69574

A	CH-95665
B	CH 95666-103435
C	CH 103436-223517
D	CH 223518-228033
E	CH 228034-

INTERIOR TRIM LUGGAGE COMPARTMENT INREDNINGSDETALJER BAGAGEUTRYMME

Group Grupp 85

Page Sida 1025

1) 5DRS

Fig	Part No. Artikelnummer	Quantity / Antal A	B	C	D	E	PS	Description	Benämning	Notes Anmärkning	SR
1	9416279-9	1	-	-	-	-		Panel, l.h. grey	Panel, v, grå	(9413480)(9407851)	5
	9416280-7	1	-	-	-	-		Panel, l.h. blue	Panel, v, blå	(9413481)(9407852)	5
	9416281-5	1	-	-	-	-		Panel, l.h. beige	Panel, v, beige	(9413482)(9407853)	5
	9416283-1	1	-	-	-	-		Panel, r.h. grey	Panel, h, grå	(9413483)(9407854)	5
	9416284-9	1	-	-	-	-		Panel, r.h. blue	Panel, h, blå	(9413484)(9407855)	5
	9416285-6	1	-	-	-	-		Panel, r.h. beige	Panel, h, beige	(9413485)(9407856)	5
	9416279-9	-	1	-	-	-		Panel, l.h. grey	Panel, v, grå	(9413480)	5
	9416280-7	-	1	-	-	-		Panel, l.h. blue	Panel, v, blå	(9413481)	5
	9416281-5	-	1	-	-	-		Panel, l.h. beige	Panel, v, beige	(9413482)	5
(	9416282-3	-	1	-	-	-		Panel, l.h. dark grey	Panel, v mörkgrå	(9414668)	5
	9416283-1	-	1	-	-	-		Panel, r.h. grey	Panel, h, grå	(9413483)	5
	9416284-9	-	1	-	-	-		Panel, r.h. blue	Panel, h, blå	(9413484)	5
	9416285-6	-	1	-	-	-		Panel, r.h. beige	Panel, h, beige	(9413485)	5
☆	9416286-4	-	1	-	-	-		Panel, r.h. dark grey	Panel, h mörkgrå	(9414669)	5
(	9416279-9	-	-	1	1	1		Panel, l.h. grey	Panel, v, grå		5
	9416280-7	-	-	1	1	1		Panel, l.h. blue	Panel, v, blå		5
	9416281-5	-	-	1	1	1		Panel, l.h. beige	Panel, v, beige		5
☆	9416282-3	-	-	1	1	1		Panel, l.h. dark grey	Panel, v mörkgrå	(9414668)	5
	9416283-1	-	-	1	1	1		Panel, r.h. grey	Panel, h, grå		5
	9416284-9	-	-	1	1	1		Panel, r.h. blue	Panel, h, blå		5
	9416285-6	-	-	1	1	1		Panel, r.h. beige	Panel, h, beige		5
☆	9416286-4	-	-	1	1	1		Panel, r.h. dark grey	Panel, h mörkgrå	(9414669)	5
2	1318908-9	2	2	2	2	2		Nut	Mutter		3
3	3539483-2	1	1	1	1	1		Clip l.h.	Clips v		5
	3539484-0	1	1	1	1	1		Clip r.h.	Clips h		3
4	979190-6	2	2	2	2	2		Six point socket screw	Sextandhålskruv		2
4a	955894-1	2	2	2	2	2		Washer	Bricka		2
5	3511189-7	2	2	2	2	2		Clip	Clips		3
5a	969278-1	2	2	2	2	2		Six point socket screw	Sextandhålskruv		2
6	9409857-1	1	1	1	1	1		Panel, l.h. grey	Panel, v grå		5
	9409858-9	1	1	1	1	1		Panel, l.h. blue	Panel, v blå		5
	9409859-7	1	1	1	1	1		Panel, l.h. beige	Panel, v beige		5
	9409860-5	1	1	1	1	1		Panel, r.h. grey	Panel, h grå		5
(	9409861-3	1	1	1	1	1		Panel, r.h. blue	Panel, h blå		5
	9409862-1	1	1	1	1	1		Panel, r.h. beige	Panel, h beige		5
7	9410611-9	1	1	1	1	1		•Cover plate, l.h. grey	•Lucka, v, grå		5
	9410612-7	1	1	1	1	1		•Cover plate, l.h. blue	•Lucka, v, blå		5
	9410613-5	1	1	1	1	1		•Cover plate, l.h. beige	•Lucka, v, beige		5
	9410614-3	1	1	1	1	1		•Cover plate, r.h. grey	•Lucka, h, grå		5
(	9410615-0	1	1	1	1	1		•Cover plate, r.h. blue	•Lucka, h, blå		5
	9410616-8	1	1	1	1	1		•Cover plate, r.h. beige	•Lucka, h, beige		5
8	6812571-5	1	1	1	1	1		•Spring washer	•Fjäderbricka		3
9	1338557-0	1	1	1	1	1		•Latch, black	•Låsvred, svart		3
10	9411400-6	1	1	1	1	1		Panel, grey l.h.	Panel, grå v	2)	5
	9414718-8	1	1	1	1	1		Panel, l.h. dark grey	Panel, v mörkgrå	2)	5
	9411401-4	1	1	1	1	1		Panel, blue l.h.	Panel, blå v	2)	5
	9411402-2	1	1	1	1	1		Panel, beige l.h.	Panel, beige v	2)	5
	9411403-0	1	1	1	1	1		Panel, grey r.h.	Panel, grå h	2)	5
	9414723-8	1	1	1	1	1		Panel, r.h. dark grey	Panel, h mörkgrå	2)	5
	9411404-8	1	1	1	1	1		Panel, blue r.h.	Panel, blå h	2)	5
	9411405-5	1	1	1	1	1		Panel, beige r.h.	Panel, beige h	2)	5
	9414287-4	1	1	1	1	1		Panel, grey l.h.	Panel, grå v	3)	5

1) Dark grey parts for cars with interior codes; CODE 3471, 3571, 3671, 3771, 3871, 3875, 3971. / Mörkgrå detaljer gäller för bilar med inredningskoder; CODE 3471, 3571, 3671, 3771, 3871, 3875, 3971.

2) For cars with a parcel shelf in accordance with ALTER 1 , and cars without a parcel shelf or luggage cover. / För bilar med hatthylla enligt ALTER 1, samt bilar utan hatthylla eller insynsskydd.

3) For cars with a luggage cover in accordance with ALTER 2. / För bilar med insynsskydd enligt ALTER 2.

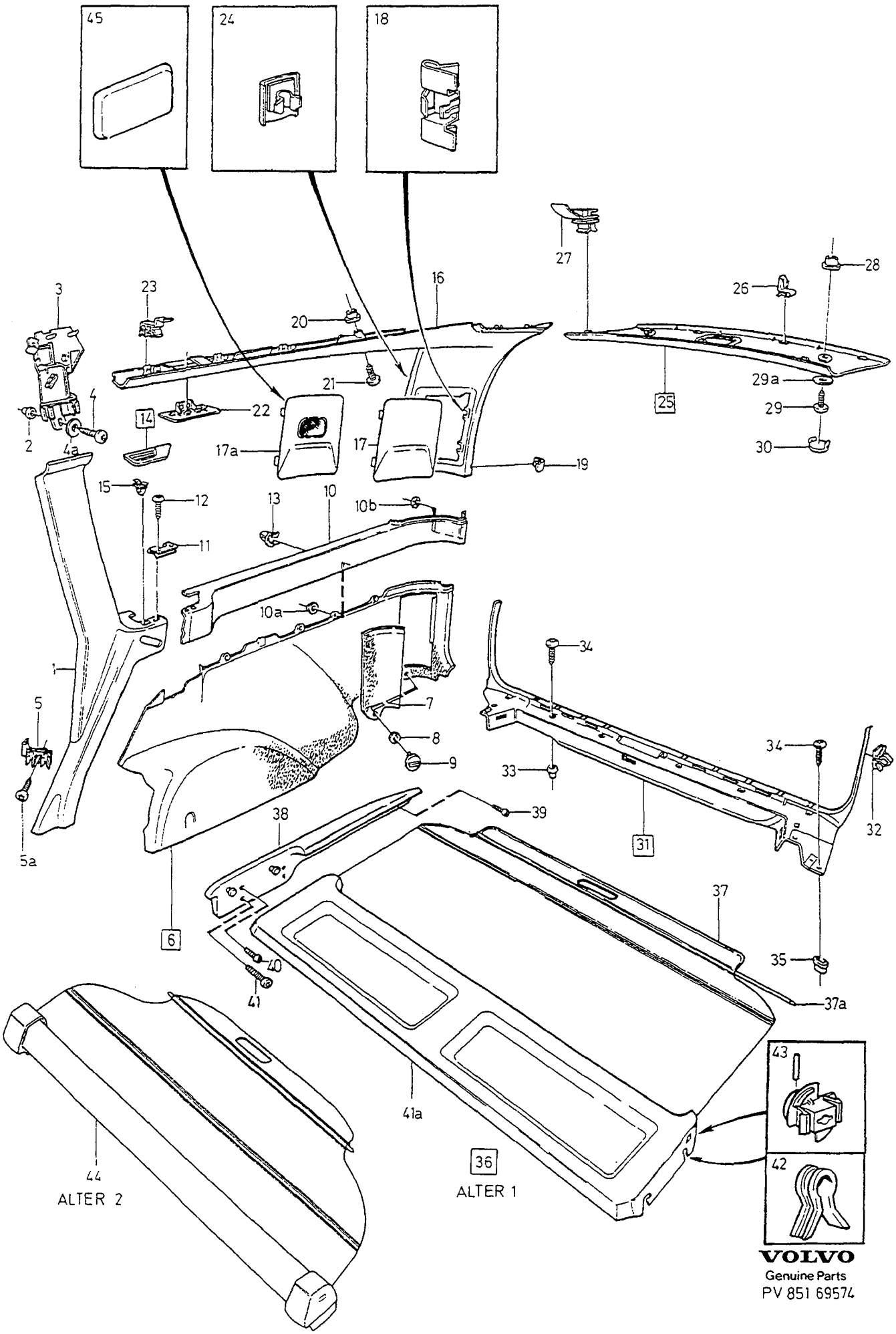

VOLVO
Genuine Parts
PV 851 69574

A	CH-95665
B	CH 95666-103435
C	CH 103436-223517
D	CH 223518-228033
E	CH 228034-

INTERIOR TRIM LUGGAGE COMPARTMENT INREDNINGSDETALJER BAGAGEUTRYMME

Group / Grupp 85

Page / Sida 1027

1) 5DRS

Fig	Part No. Artikelnummer	Quantity / Antal A	B	C	D	E	PS	Description	Benämning	Notes Anmärkning	SR
	9414720-4	1	1	1	1	1		Panel, l.h. dark grey	Panel, v mörkgrå	3)	5
	9414288-2	1	1	1	1	1		Panel, blue l.h.	Panel, blå v	3)	5
	9414289-0	1	1	1	1	1		Panel, beige l.h.	Panel, beige v	3)	5
	9414290-8	1	1	1	1	1		Panel, grey r.h.	Panel, grå h	3)	5
	9414725-3	1	1	1	1	1		Panel, r.h. dark grey	Panel, h mörkgrå	3)	5
	9414291-6	1	1	1	1	1		Panel, blue r.h.	Panel, blå h	3)	5
	9414292-4	1	1	1	1	1		Panel, beige r.h.	Panel, beige h	3)	5
10a	3511677-1	4	4	4	4	4		Nut	Mutter		2
10b	945780-5	3	3	3	3	3		Retainer	Hållare		2
11	6818189-0	2	2	2	2	2		Retaining clip	Hållare		3
12	969278-1	4	4	4	4	4		Six point socket screw	Sextandhålskruv		2
13	6818743-4	16	16	16	16	16		Clip	Clips		3
☆ 14	9425113-9	1	1	1	1	1		Selector gate, l.h. grey	Kuliss, v grå		5
☆	9425119-6	1	1	1	1	1		Selector gate, l.h. dark grey	Kuliss, v mörkgrå		5
☆	9425115-4	1	1	1	1	1		Selector gate, l.h. blue	Kuliss, v blå		5
☆	9420827-9	1	1	1	1	1		Selector gate, l.h. beige	Kuliss, v beige		5
☆	9425121-2	1	1	1	1	1		Selector gate, r.h. grey	Kuliss, h grå		5
☆	9425127-9	1	1	1	1	1		Selector gate, r.h. dark grey	Kuliss, h mörkgrå		5
☆	9425123-8	1	1	1	1	1		Selector gate, r.h. blue	Kuliss, h blå		5
☆	9420835-2	1	1	1	1	1		Selector gate, r.h. beige	Kuliss, h beige		5
15	9132876-5	2	2	2	2	2		•Clip	•Clips		3
16	9421675-1	1	1	1	-	-		Panel, l.h. grey	Panel, v, grå	(9406241)	5
	9421681-9	1	1	1	-	-		Panel, l.h. dark grey	Panel, v mörkgrå	(9414678)	5
	9421677-7	1	1	1	-	-		Panel, l.h. blue	Panel, v, blå	(9406246)	5
	9421679-3	1	1	1	-	-		Panel, l.h. beige	Panel, v, beige	(9406251)	5
	9406256-9	1	1	1	-	-		Panel, r.h. grey	Panel, h, grå		5
	9414679-2	1	1	1	-	-		Panel, r.h. dark grey	Panel, h mörkgrå		5
	9406261-9	1	1	1	-	-		Panel, r.h. blue	Panel, h, blå		5
	9406266-8	1	1	1	-	-		Panel, r.h. beige	Panel, h, beige		5
	9421675-1	-	-	-	1	1		Panel, l.h. grey	Panel, v, grå		5
	9421681-9	-	-	-	1	1		Panel, l.h. dark grey	Panel, v mörkgrå		5
	9421677-7	-	-	-	1	1		Panel, l.h. blue	Panel, v, blå		5
	9421679-3	-	-	-	1	1		Panel, l.h. beige	Panel, v, beige		5
	9421683-5	-	-	-	1	1		Panel, r.h. grey	Panel, h, grå		5
	9421689-2	-	-	-	1	1		Panel, r.h. dark grey	Panel, h mörkgrå		5
	9421685-0	-	-	-	1	1		Panel, r.h. blue	Panel, h, blå		5
	9421687-6	-	-	-	1	1		Panel, r.h. beige	Panel, h, beige		5
17	*(9409252)*	1	1	1	1	1	SP	Cover plate, l.h. grey	Lucka, v, grå	4) REPL 1PCS 9413854, 1PCS 9413860, 1PCS 9170187.	5
	9409253-3	1	1	1	1	1		Cover plate, l.h. blue	Lucka, v, blå	4)	5
	9409254-1	1	1	1	1	1		Cover plate, l.h. beige	Lucka, v, beige	4)	5
	(9409255)	1	1	1	1	1	SP	Cover plate, r.h. grey	Lucka, h, grå	4) REPL 1PCS 9413860, 1PCS 9413854, 1PCS 9170187.	5
	9409256-6	1	1	1	1	1		Cover plate, r.h. blue	Lucka, h, blå	4)	5
	9409257-4	1	1	1	1	1		Cover plate, r.h. beige	Lucka, h, beige	4)	5
17a	9413856-7	1	1	1	1	1		Cover plate, l.h. blue	Lucka, v, blå	5)	5
☆	9420857-6	1	1	1	1	1		Lid, l.h.	Lucka, v	5)	5
	9413854-2	1	1	1	1	1		Cover plate, l.h. grey	Lucka, v, grå	5)	5
	9414681-8	1	1	1	1	1		Cover plate, l.h. dark grey	Lucka, v mörkgrå	5)	5
	9413862-5	1	1	1	1	1		Cover plate, r.h. blue	Lucka, h, blå	5)	5
☆	9420876-6	1	1	1	1	1		Hatch, r.h.	Lucka, h	5)	5
	9413860-9	1	1	1	1	1		Cover plate, r.h. grey	Lucka, h, grå	5)	5
	9414682-6	1	1	1	1	1		Cover plate, r.h. dark grey	Lucka, h mörkgrå	5)	5
18	3539881-7	2	2	2	2	2		Retaining clip	Hållare		3

1) Dark grey parts for cars with interior codes; CODE 3471, 3571, 3671, 3771, 3871, 3875, 3971. / Mörkgrå detaljer gäller för bilar med inredningskoder; CODE 3471, 3571, 3671, 3771, 3871, 3875, 3971.
3) For cars with a luggage cover in accordance with ALTER 2. / För bilar med insynsskydd enligt ALTER 2.
4) Without hole for loudspeaker. / Utan hål för högtalare.
5) With hole for loudspeaker / Med hål för högtalare.

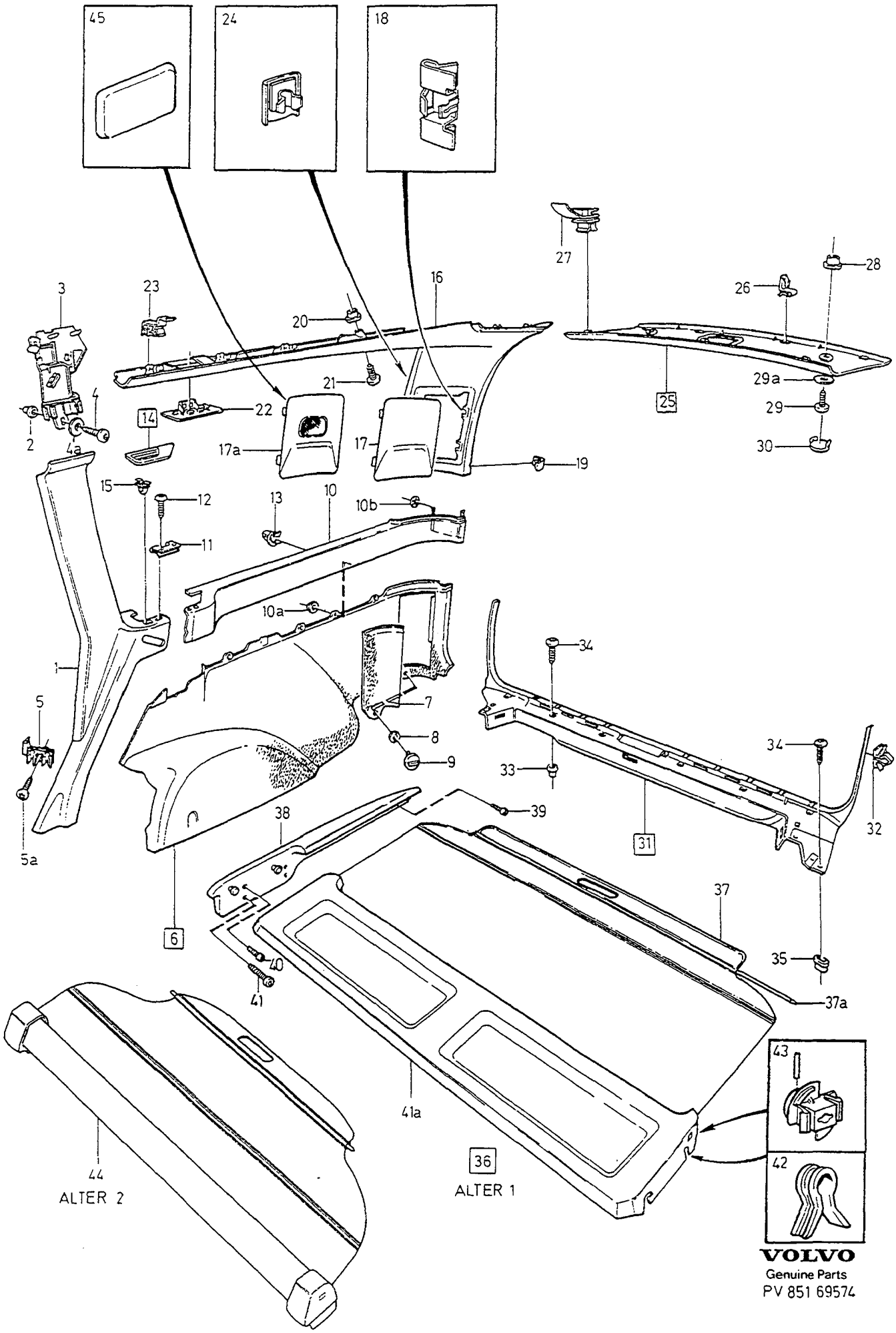

VOLVO
Genuine Parts
PV 851 69574

A	CH-95665
B	CH 95666-103435
C	CH 103436-223517
D	CH 223518-228033
E	CH 228034-

INTERIOR TRIM LUGGAGE COMPARTMENT INREDNINGSDETALJER BAGAGEUTRYMME

Group Grupp 85

Page Sida 1029

1) 5DRS

Fig	Part No. Artikelnummer	Quantity / Antal A	B	C	D	E	PS	Description	Benämning	Notes Anmärkning	SR
19	9407756-7	1	1	1	1	1		Plug grey	Plugg grå		4
	9414683-4	1	1	1	1	1		Plug dark grey	Plugg mörkgrå		4
	9407757-5	1	1	1	1	1		Plug blue	Plugg blå		4
	9407758-3	1	1	1	1	1		Plug beige	Plugg beige		4
20	9145036-1	2	2	2	2	2		Plastic nut	Plastmutter		2
21	979188-0	2	2	2	2	2		Screw	Skruv		2
22	9406606-5	1	1	1	1	1		Cover, grey	Lock, grå		4
	9414680-0	1	1	1	1	1		Cap dark grey	Lock mörkgrå		4
	9406607-3	1	1	1	1	1		Cover, blue	Lock, blå		4
	9406608-1	1	1	1	1	1		Cover, beige	Lock, beige		4
23	3511426-3	6	6	6	6	6		Anchorage	Fäste		3
24	3539879-1	6	6	6	6	6		Clip	Clips		3
25	9418405-8	1	1	1	1	1		Panel, grey	Panel, grå		5
	9418411-6	1	1	1	1	1		Panel dark grey	Panel mörkgrå		5
	9418407-4	1	1	1	1	1		Panel, blue	Panel, blå		5
	(9418409)	1	1	1	1	1	SP	Panel, beige	Panel, beige		5
26	3539487-3	5	5	5	5	5		•Clip	•Clips		3
27	3511391-9	3	3	3	3	3		Clip	Clips		3
28	9145036-1	4	4	4	4	4		Plastic nut	Plastmutter	(3539880)	2
29	979190-6	2	2	2	2	2		Six point socket screw	Sextandhålskruv		2
29a	955894-1	2	2	2	2	2		Washer	Bricka		2
30	9409203-8	1	1	1	1	1		Plug grey	Plugg grå		3
	9414690-9	1	1	1	1	1		Plug dark grey	Plugg mörkgrå		3
	9409204-6	1	1	1	1	1		Plug blue	Plugg blå		3
	9409205-3	1	1	1	1	1		Plug beige	Plugg beige		3
☆ 31	9195228-3	1	1	1	1	-		Sill moulding grey	Tröskelskoning grå	(9422667)(9411383)	5
	9422669-3	1	1	1	1	-		Sill moulding blue	Tröskelskoning blå	(9411385)	5
	9411387-5	1	1	1	1	-		Sill moulding beige	Tröskelskoning beige		5
	(9422667)	-	-	-	-	1	SP	Sill moulding grey	Tröskelskoning grå		5
	9422669-3	-	-	-	-	1		Sill moulding blue	Tröskelskoning blå		5
	9422671-9	-	-	-	-	1		Sill moulding beige	Tröskelskoning beige		5
32	9132876-5	4	4	4	4	4		•Clip	•Clips		3
33	1318908-9	6	6	6	6	6		Nut	Mutter		3
34	979188-0	9	9	9	9	9		Screw	Skruv		2
35	9145036-1	3	3	3	3	3		Plastic nut	Plastmutter		2
36		-	-	-	-	-		Rear shelf	Hatthylla	ALTER 1	
	9407748-4	1	1	1	1	1		Rear shelf, blue set	Hatthylla, blå sats		4
	9134830-0	1	1	1	1	1		Luggage cover set	Insynsskydd sats	(9407749)	4
	9134828-4	1	1	1	1	1		Luggage cover set	Insynsskydd sats	(9407747)	4
37	9410382-7	1	1	1	1	1		•Blind blue	•Rullgardin blå		5
	9410385-0	1	1	1	1	1		•Blind beige	•Rullgardin beige		5
	9410379-3	1	1	1	1	1		•Blind grey	•Rullgardin grå		5
37a	1394388-1	1	1	1	1	1		••Rod	••Stång		4
38	9413297-4	1	1	1	1	1		•Support, l.h. blue	•Stöd, v blå	(9407752)	6
	9413303-0	1	1	1	1	1		•Support, r.h. blue	•Stöd, h blå	(9407753)	6
	9413299-0	1	1	1	1	1		•Support, l.h. beige	•Stöd, v beige	(9407754)	6
	9413305-5	1	1	1	1	1		•Support, r.h. beige	•Stöd, h beige	(9407755)	6
	9413295-8	1	1	1	1	1		•Support, l.h. grey	•Stöd, v grå	(9407750)	6
	9413301-4	1	1	1	1	1		•Support, r.h. grey	•Stöd, h grå	(9407751)	6
39	979190-6	2	2	2	2	2		•Six point socket screw	•Sextandhålskruv	(979192)	2
40	979192-2	4	4	4	4	4		•Screw	•Skruv		2
41	978911-6	4	4	4	4	4		•Screw	•Skruv		2
41a	9419049-3	1	1	1	1	1		•Rear shelf, blue	•Hatthylla, blå		4
	9419050-1	1	1	1	1	1		•Rear shelf, beige	•Hatthylla, beige		4
	9419048-5	1	1	1	1	1		•Rear shelf, grey	•Hatthylla, grå		4
42	9134401-0	2	2	2	2	2		••Bushing	••Bussning		5
43	1394272-7	1	1	1	1	1		Service kit	Servicesats		4

1) Dark grey parts for cars with interior codes; CODE 3471, 3571, 3671, 3771, 3871, 3875, 3971. / Mörkgrå detaljer gäller för bilar med inredningskoder; CODE 3471, 3571, 3671, 3771, 3871, 3875, 3971.

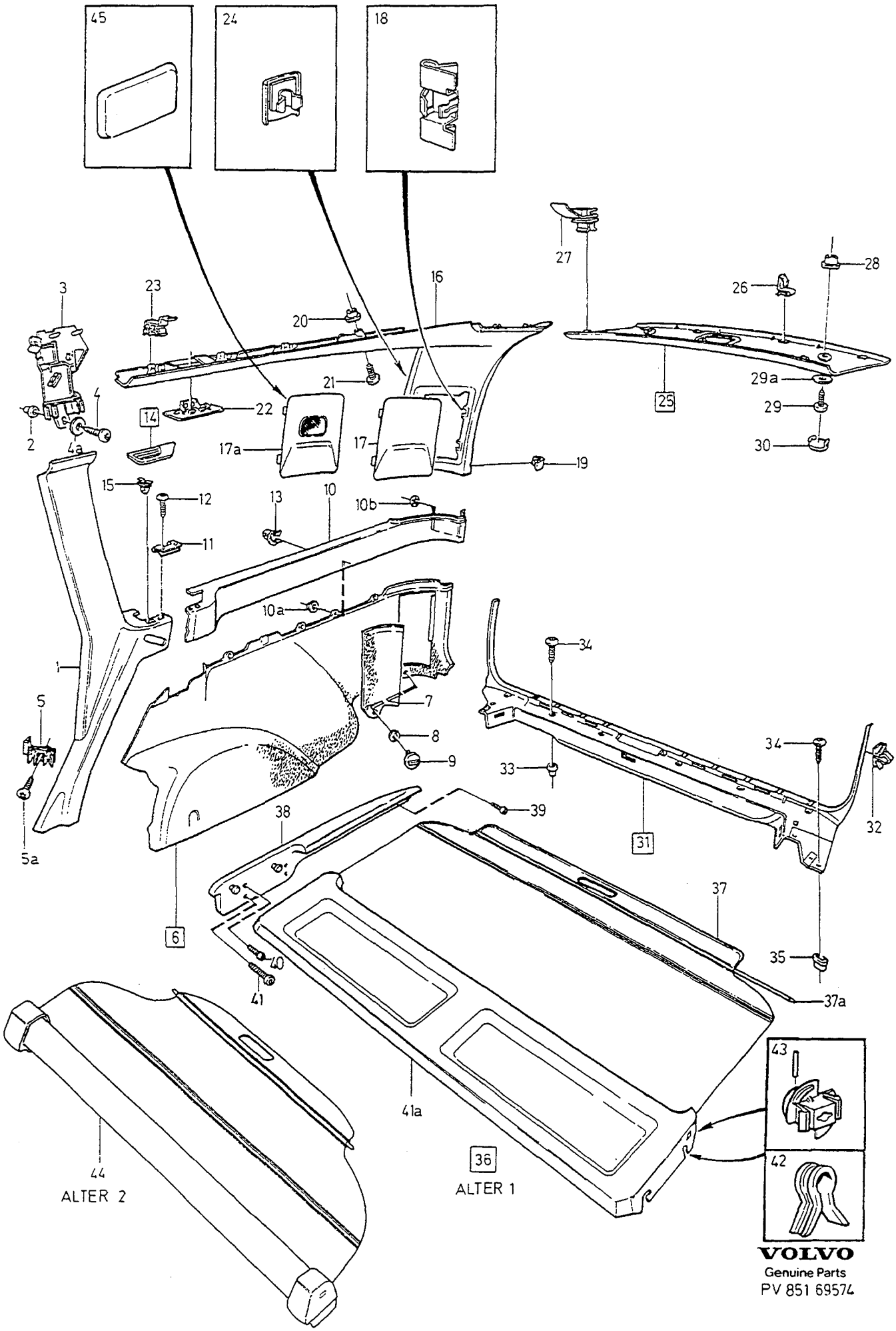

VOLVO
Genuine Parts
PV 851 69574

A	CH-95665
B	CH 95666-103435
C	CH 103436-223517
D	CH 223518-228033
E	CH 228034-

INTERIOR TRIM LUGGAGE COMPARTMENT INREDNINGSDETALJER BAGAGEUTRYMME

1) 5DRS

Group / Grupp 85

Page / Sida 1031

Fig	Part No. / Artikelnummer	Quantity / Antal A	B	C	D	E	PS	Description	Benämning	Notes / Anmärkning	SR
44		-	-	-	-	-		Luggage cover	Insynsskydd	ALTER 2	
	9134829-2	1	1	1	1	1		Luggage cover blue	Insynsskydd blå		4
	9134830-0	1	1	1	1	1		Luggage cover beige	Insynsskydd beige		4
	9134828-4	1	1	1	1	1		Luggage cover grey	Insynsskydd grå		4
	9134831-8	1	1	1	1	1		Luggage cover dark grey	Insynsskydd mörkgrå		4
☆ 45	9170187-0	2	2	2	2	2		Sealing cover	Tätningslock		5

1) Dark grey parts for cars with interior codes; CODE 3471, 3571, 3671, 3771, 3871, 3875, 3971. / Mörkgrå detaljer gäller för bilar med inredningskoder; CODE 3471, 3571, 3671, 3771, 3871, 3875, 3971.

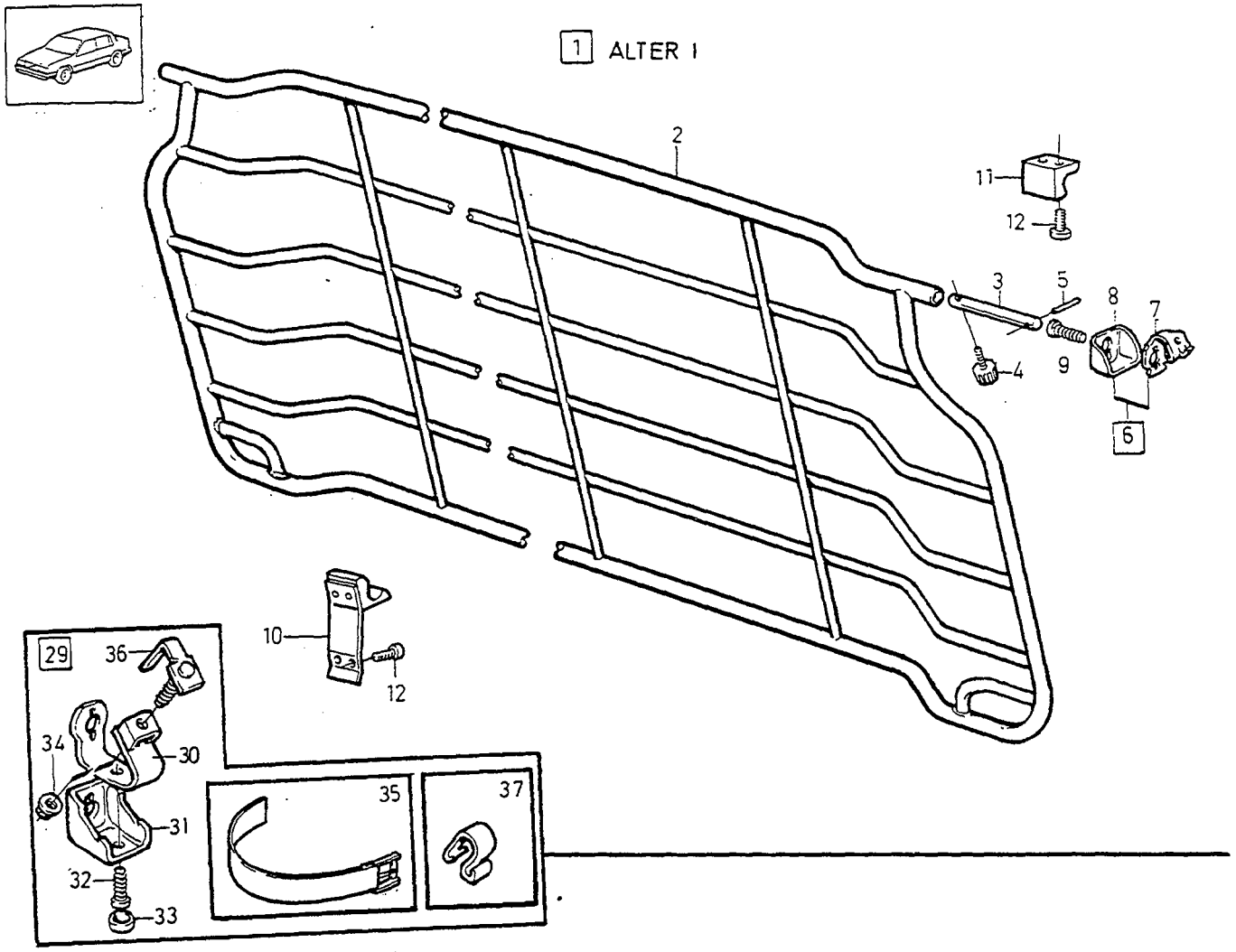
1 ALTER 1
2
11
12
3
5
8
7
4
9
6
10
12
29
36
34
30
31
32
33
35
37

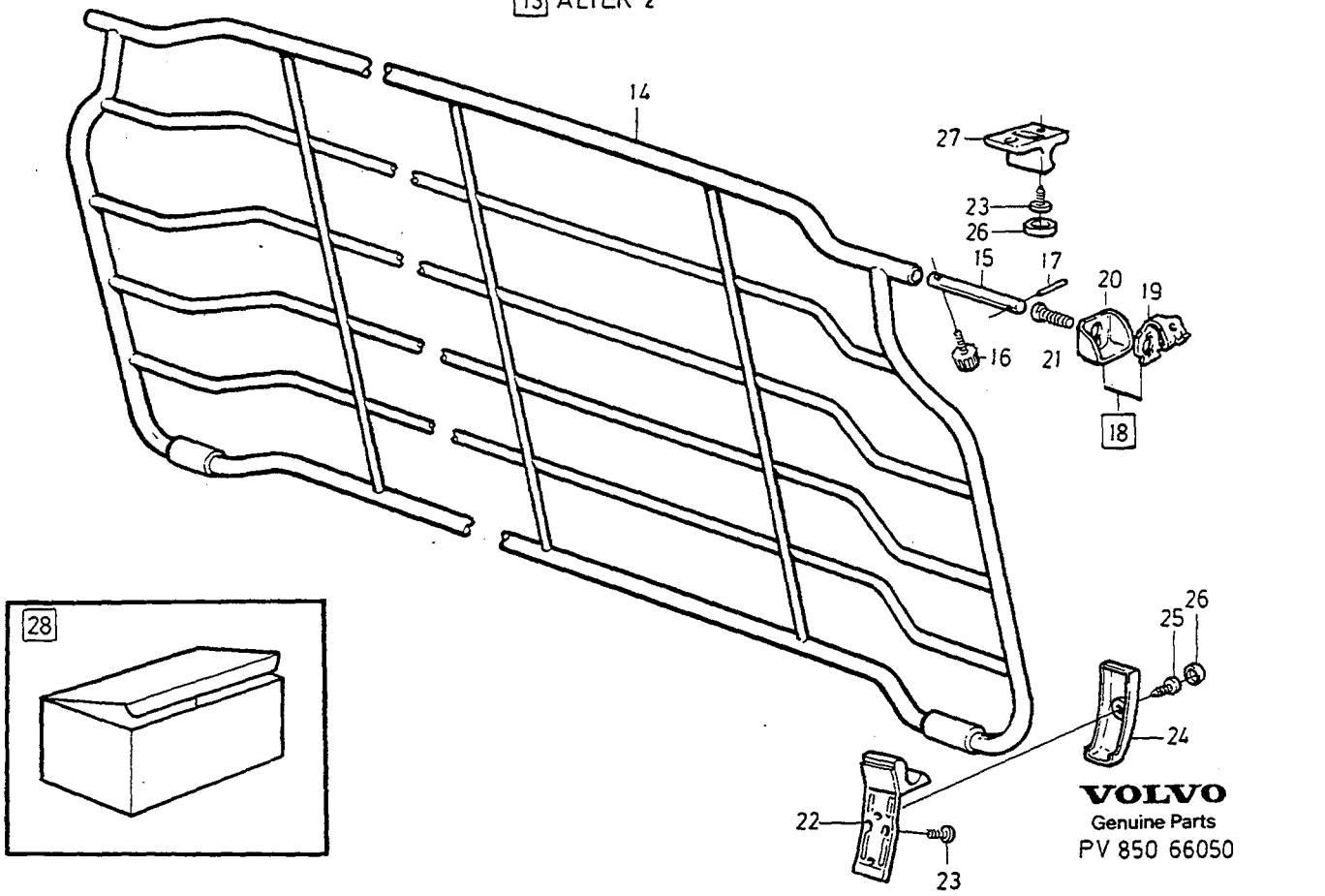
13 ALTER 2
14
27
23
26
15
17
20
19
16
21
18
28
25
26
24
22
23
VOLVO
Genuine Parts
PV 850 66050

A
B
C
D
E

PROTECTING GRATING STEEL SKYDDSGALLER STÅL

Group Grupp 85

Page Sida 1033

Fig	Part No. Artikelnummer	Quantity / Antal A	B	C	D	E	P S	Description	Benämning	Notes Anmärkning	S R
1	*(9124517)*	1	-	-	-	-	SP	Protecting grating steel	Skyddsgaller stål	ALTER 1 REPL 1PCS 9134904-3.	3
2		1	-	-	-	-	NS	•Protecting grating	•Skyddsgaller		
3	9124520-9	1	-	-	-	-		••Catch l.h.	••Hake v		3
	9124626-4	1	-	-	-	-		••Catch r.h.	••Hake h		3
4	6820636-6	2	-	-	-	-		••Knob	••Ratt		3
5	951955-4	2	-	-	-	-		••Spring pin	••Rörpinne		2
6	9124627-2	2	-	-	-	-		•Retainer complete	•Hållare komplett		3
7		1	-	-	-	-		••Retainer	••Hållare		
8	9145287-0	1	-	-	-	-		••Cover	••Kåpa		4
9	969422-5	2	-	-	-	-		•Screw	•Skruv		2
10	9124522-5	2	-	-	-	-		•Bracket	•Konsol		3
11	1343462-6	2	-	-	-	-		•Anchorage	•Fäste		4
12	969278-1	8	-	-	-	-		•Six point socket screw	•Sextandhålskruv		2
13	9134904-3	1	-	-	-	-		Protecting grating steel	Skyddsgaller stål	ALTER 2	3
14		1	-	-	-	-	NS	•Protecting grating	•Skyddsgaller		
15	9124520-9	1	-	-	-	-		••Catch l.h.	••Hake v		3
	9124626-4	1	-	-	-	-		••Catch r.h.	••Hake h		3
16	6820636-6	2	-	-	-	-		••Knob	••Ratt		3
17	951955-4	2	-	-	-	-		••Spring pin	••Rörpinne		2
18	9124627-2	2	-	-	-	-	IK	•Retainer complete	•Hållare komplett		3
19		1	-	-	-	-		••Retainer	••Hållare		
20	9145287-0	1	-	-	-	-		••Cover	••Kåpa		4
21	969422-5	2	-	-	-	-		•Screw	•Skruv		2
22		2	-	-	-	-	KN	•Anchorage	•Fäste		
23	969278-1	8	-	-	-	-	IK	•Six point socket screw	•Sextandhålskruv		2
24		2	-	-	-	-	KN	•Cover	•Kåpa		
25	969476-1	2	-	-	-	-	IK	•Six point socket screw	•Sextandhålskruv		2
26		6	-	-	-	-	KN	•Cap	•Hatt		
27		1	-	-	-	-	KN	•Anchorage, l.h.	•Fäste, v		
		1	-	-	-	-	KN	•Anchorage, r.h.	•Fäste, h		
28	1399149-2	1	-	-	-	-		Service kit	Servicesats	SEE FIG. 18 + 22-27.	3
29	9124789-0	1	-	-	-	-		Mounting kit	Monteringssats	1)	3
30		2	-	-	-	-	NS	•Anchorage	•Fäste		
31		2	-	-	-	-	NS	•Cover	•Kåpa		
32	969405-0	2	-	-	-	-		•Six point socket screw	•Sextandhålskruv	(969567)	2
33	9134331-9	2	-	-	-	-		•Cover	•Kåpa		3
34	949278-6	2	-	-	-	-		•Flange lock nut	•Flänslåsmutter		2
35	1321999-3	2	-	-	-	-		•Belt	•Rem		4
36		2	-	-	-	-	NS	•Reinforcement	•Förstärkning		
37	9134569-4	2	-	-	-	-		•Clothes hook	•Klädkrok		4

1) Installation kit for mounting behind front seats. / Monteringssats för montering bakom framstolarna.

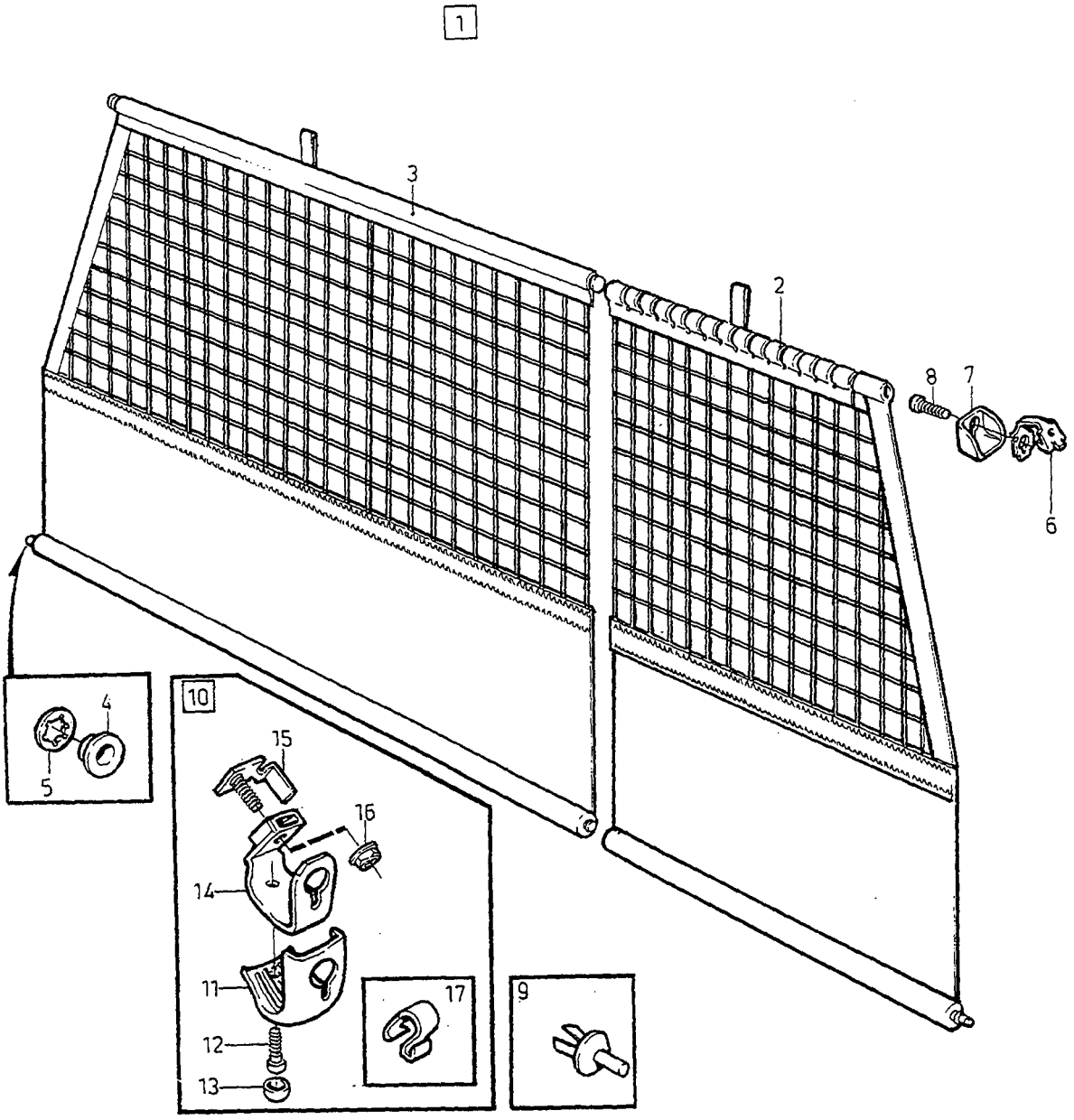
1
2
3
4
5
6
7
8
9
10
11
12
13
14
15
16
17

A		SAFETY NET	SKYDDSNÄT	Group Grupp 85
B				
C				Page Sida 1035
D				
E				

Fig	Part No. Artikelnummer	Quantity / Antal A	B	C	D	E	PS	Description	Benämning	Notes Anmärkning	SR
1	9124515-9	1	-	-	-	-		Safety net nylon	Skyddsnät nylon		3
2	3539427-9	1	-	-	-	-		• Safety net left	• Skyddsnät vänster		3
3	3539426-1	1	-	-	-	-		• Safety net right	• Skyddsnät höger		3
4	1272109-8	2	-	-	-	-		• Clip	• Clips	(9136187)	2
5	945718-5	2	-	-	-	-		• Retaining clip	• Hållare		2
6	6818424-1	2	-	-	-	-		• Retainer	• Hållare		4
7	9145287-0	2	-	-	-	-		• Cover	• Kåpa		4
8	945414-1	2	-	-	-	-		• Flange screw	• Flänsskruv		2
9	9410977-4	8	-	-	-	-		• Clip, grey	• Clips, grå	1)	3
	9167636-1	8	-	-	-	-		• Clip light grey	• Clips ljusgrå	1)	3
	9410978-2	8	-	-	-	-		• Clip, blue	• Clips, blå	1)	3
	9410979-0	8	-	-	-	-		• Clip, beige	• Clips, beige	1)	3
	9416967-9	8	-	-	-	-		• Clip light beige	• Clips ljusbeige	1)	3
10	9124516-7	1	-	-	-	-		Mounting kit	Monteringssats	2)	4
11	9124968-0	1	-	-	-	-		• Cover, l.h.	• Kåpa, v		4
	9124969-8	1	-	-	-	-		• Cover, r.h.	• Kåpa, h		4
12	973155-5	2	-	-	-	-		• Six point socket screw	• Sextandhålskruv		2
13	9134331-9	2	-	-	-	-		• Cover	• Kåpa		3
14		2	-	-	-	-	NS	• Retainer	• Hållare		
15		2	-	-	-	-	NS	• Reinforcement	• Förstärkning		
16	949278-6	2	-	-	-	-		• Flange lock nut	• Flänslåsmutter		2
17	9134569-4	2	-	-	-	-		• Clothes hook	• Klädkrok		4

1) For remounting selector gate on back rest. / För återmontering av kuliss på ryggstödet.
2) Installation kit for mounting behind front seats. / Monteringssats för montering bakom framstolarna.

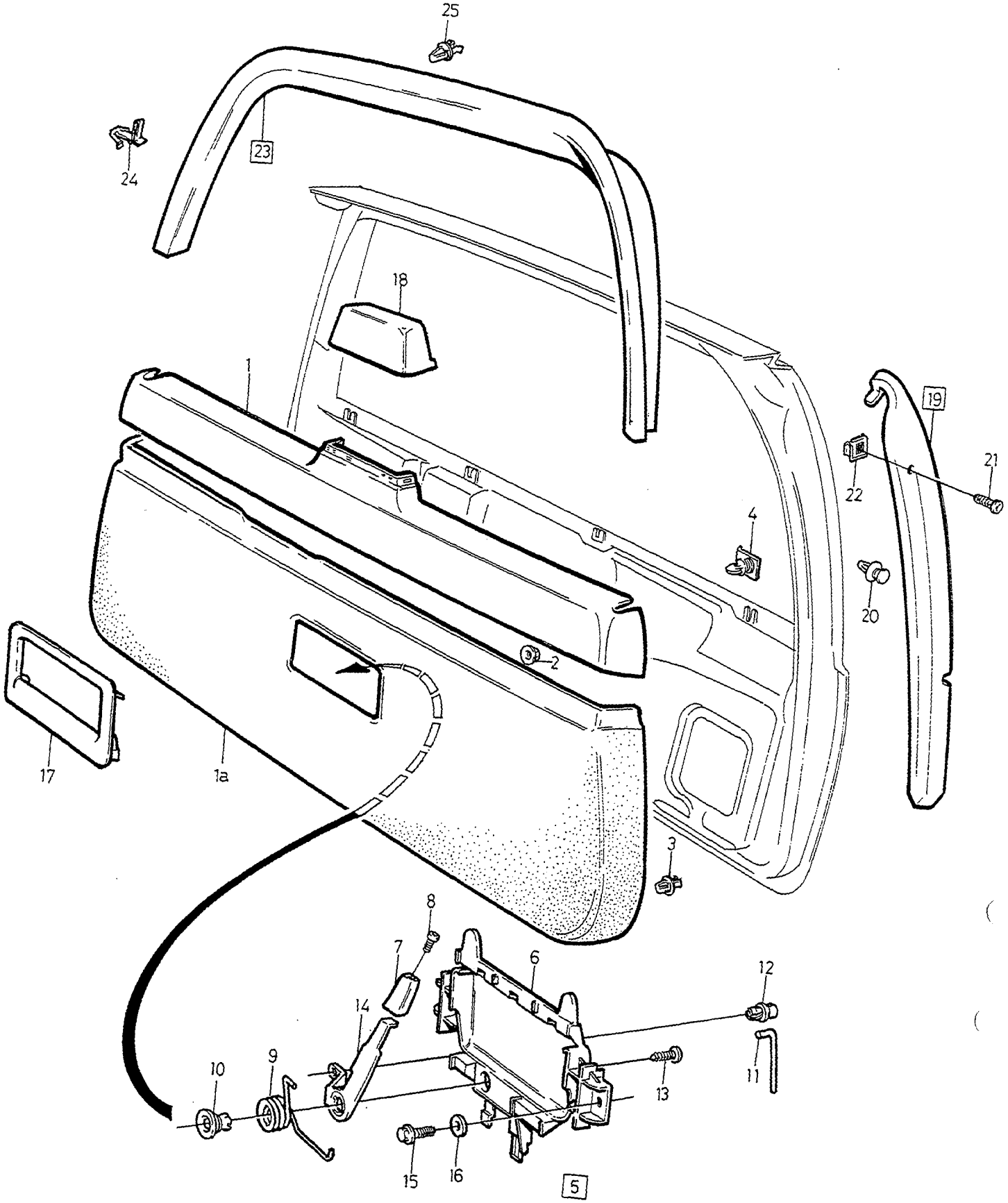
25
24
23
18
1
19
21
22
4
20
2
17
1a
3
8
7
6
12
14
10
9
13
11
15
16
5

A	ALTER 1 (CH APP-7310)
B	ALTER 2 (CH APP 5741-)
C	
D	
E	

INTERIOR COMPONENTS TAILGATE INREDNINGSDETALJER BAKLUCKA

1) 5DRS

Group / Grupp 85

Page / Sida 1037

Fig	Part No. / Artikelnummer	Quantity / Antal A	B	C	D	E	PS	Description	Benämning	Notes / Anmärkning	SR
1	9411756-1	1	1	-	-	-		Panel, grey	Panel, grå		5
	9414713-9	1	1	-	-	-		Panel dark grey	Panel mörkgrå		5
	9411757-9	1	1	-	-	-		Panel, blue	Panel, blå		5
	(9411758)	1	1	-	-	-	SP	Panel, beige	Panel, beige		5
1a	9406875-6	1	1	-	-	-		Panel, grey	Panel, grå		5
	9406877-2	1	1	-	-	-		Panel, blue	Panel, blå		5
	9406879-8	1	1	-	-	-		Panel, beige	Panel, beige		5
2	3511677-1	7	7	-	-	-		Nut	Mutter		2
3	9132876-5	4	4	-	-	-		Clip	Clips		3
4	9145885-1	4	4	-	-	-		Clip	Clips		3
5	9406438-3	1	-	-	-	-		Door opener grey	Dörröppnare grå	CH-5740 ALTER 1	6
	9406439-1	1	-	-	-	-		Door opener blue	Dörröppnare blå	CH-6431 ALTER 1	6
	(9406440)	1	-	-	-	-	SP	Door opener beige	Dörröppnare beige	CH-7310 ALTER 1 REPL 1PCS 9411517-7.	6
	9413486-3	-	1	-	-	-		Door opener grey	Dörröppnare grå	CH 5741- ALTER 2 (9411513)	6
	9413487-1	-	1	-	-	-		Door opener blue	Dörröppnare blå	CH 6432- ALTER 2 (9411515)	6
	(9411517)	-	1	-	-	-	SP	Door opener beige	Dörröppnare beige	CH 7311-32791 ALTER 2 REPL 1PCS 9413488-9.	6
	9413488-9	-	1	-	-	-		Door opener beige	Dörröppnare beige	CH 32792- ALTER 2	6
6	9411512-8	1	1	-	-	-		•Cover, grey	•Kåpa, grå		5
	9411514-4	1	1	-	-	-		•Cover, blue	•Kåpa, blå		6
	9411516-9	1	1	-	-	-		•Cover, beige	•Kåpa, beige		5
7	1321437-4	1	1	-	-	-		•Knob	•Knopp		3
8	956059-0	1	1	-	-	-		•Screw	•Skruv		2
9	*1316259*	1	-	-	-	-	OP	•Spring	•Fjäder		
	9152222-7	-	1	-	-	-		•Spring	•Fjäder		3
10	1316260-7	1	1	-	-	-		•Bearing	•Lager		3
11		1	-	-	-	-	NS	•Link	•Länk		
	9152221-9	-	1	-	-	-		•Link	•Länk		3
12	1321511-6	1	1	-	-	-		•Clip	•Clips		2
13	969278-1	1	-	-	-	-		•Six point socket screw	•Sextandhålskruv		2
	975367-4	-	1	-	-	-		•Screw	•Skruv		3
14	*3509478*	1	-	-	-	-	OP	•Door opener	•Dörröppnare		
	9133762-6	-	1	-	-	-		•Door opener	•Dörröppnare		4
15	945414-1	2	2	-	-	-		Flange screw	Flänsskruv		2
16	960140-2	2	2	-	-	-		Washer	Bricka		2
17	9406441-7	1	1	-	-	-		Rim, grey	Ram, grå		4
	9406442-5	1	1	-	-	-		Rim, blue	Ram, blå		4
	9406443-3	1	1	-	-	-		Frame, beige	Ram, beige		4
18	9406871-5	1	1	-	-	-		Cover, grey	Kåpa, grå	2)	5
	9414715-4	1	1	-	-	-		Cover dark grey	Kåpa mörkgrå	2)	5
	9406872-3	1	1	-	-	-		Cover, blue	Kåpa, blå	2)	5
	9406873-1	1	1	-	-	-		Cover, beige	Kåpa, beige	2)	5
	9406880-6	1	1	-	-	-		Cover, grey	Kåpa, grå	3)	5
	9414716-2	1	1	-	-	-		Cover dark grey	Kåpa mörkgrå	3)	5
	9406881-4	1	1	-	-	-		Cover, blue	Kåpa, blå	3)	5
	9406882-2	1	1	-	-	-		Cover, beige	Kåpa, beige	3)	5
19	6818626-1	1	1	-	-	-		Cover panel left	Täckpanel vänster		5
	6818627-9	1	1	-	-	-		Cover panel right	Täckpanel höger		5
20	9132889-8	2	2	-	-	-		•Clip	•Clips		3
21	972258-8	2	2	-	-	-		Six point socket screw	Sextandhålskruv	(969473)	2
22	6818628-7	2	2	-	-	-		Plug	Plugg		2
23	9132880-7	1	1	-	-	-		Panel grey	Panel grå		5
	9150634-5	1	1	-	-	-		Panel beige	Panel beige		5

1) Dark grey parts for cars with interior codes; CODE 3471, 3571, 3671, 3771, 3871, 3875, 3971. / Mörkgrå detaljer gäller för bilar med inredningskoder; CODE 3471, 3571, 3671, 3771, 3871, 3875, 3971.
2) Cars with extra brake light. / Bilar med extra bromsljus.
3) Cars without extra brake light. / Bilar utan extra bromsljus.

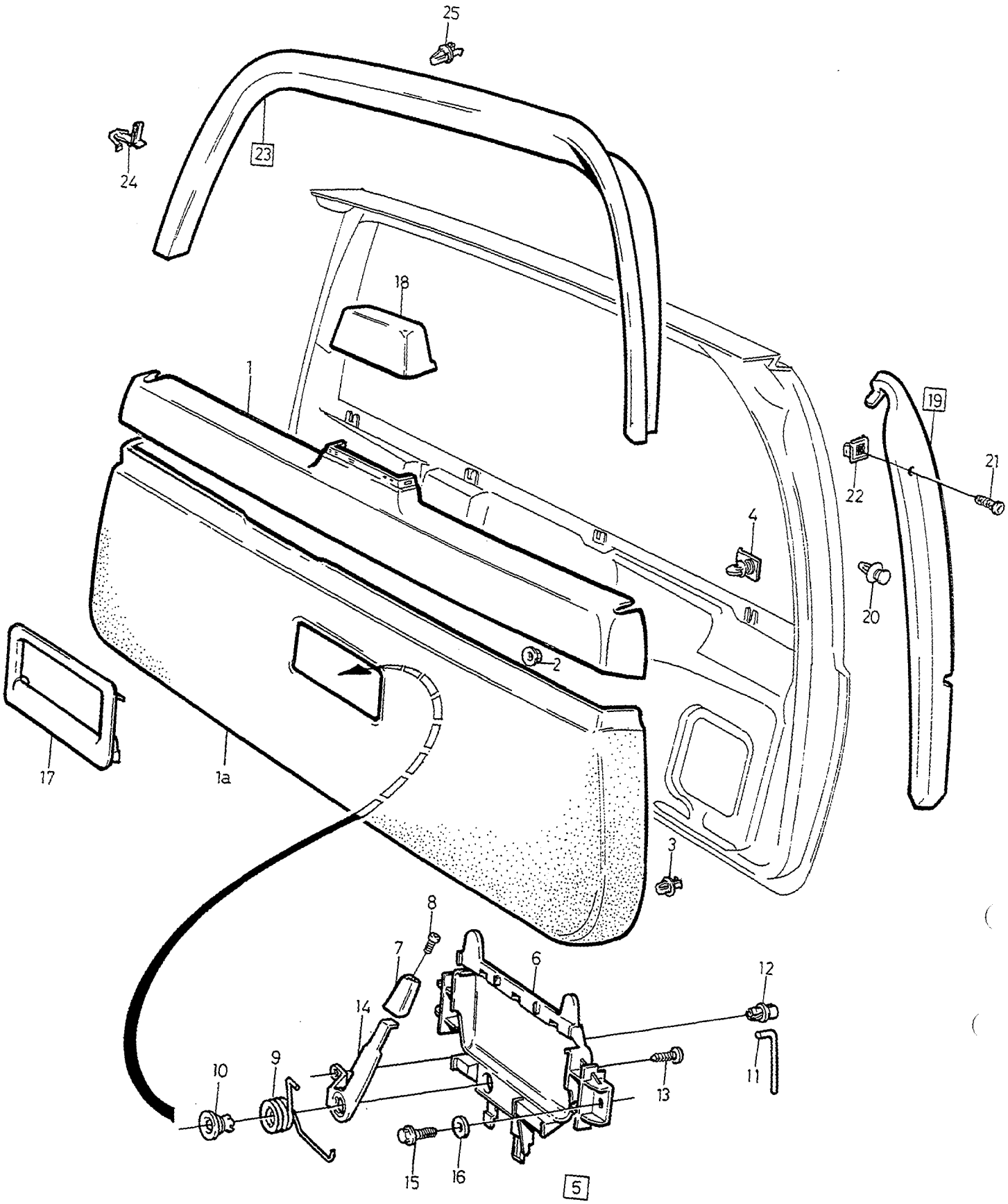
25
24
23
18
1
19
21
22
4
20
2
17
1a
3
8
7
6
12
14
10
9
13
11
15
16
5

A	ALTER 1 (CH APP-7310)	INTERIOR COMPONENTS TAILGATE INREDNINGSDETALJER BAKLUCKA	Group Grupp 85
B	ALTER 2 (CH APP 5741-)		Page Sida 1039
C			
D			
E		1) 5DRS	

Fig	Part No. Artikelnummer	Quantity / Antal A	B	C	D	E	PS	Description	Benämning	Notes Anmärkning	SR
24	6818403-5	2	2	-	-	-		•Clip	•Clips	FOR 9132880	3
25	9132876-5	4	4	-	-	-		•Clip	•Clips		3

1) Dark grey parts for cars with interior codes; CODE 3471, 3571, 3671, 3771, 3871, 3875, 3971. / Mörkgrå detaljer gäller för bilar med inredningskoder; CODE 3471, 3571, 3671, 3771, 3871, 3875, 3971.

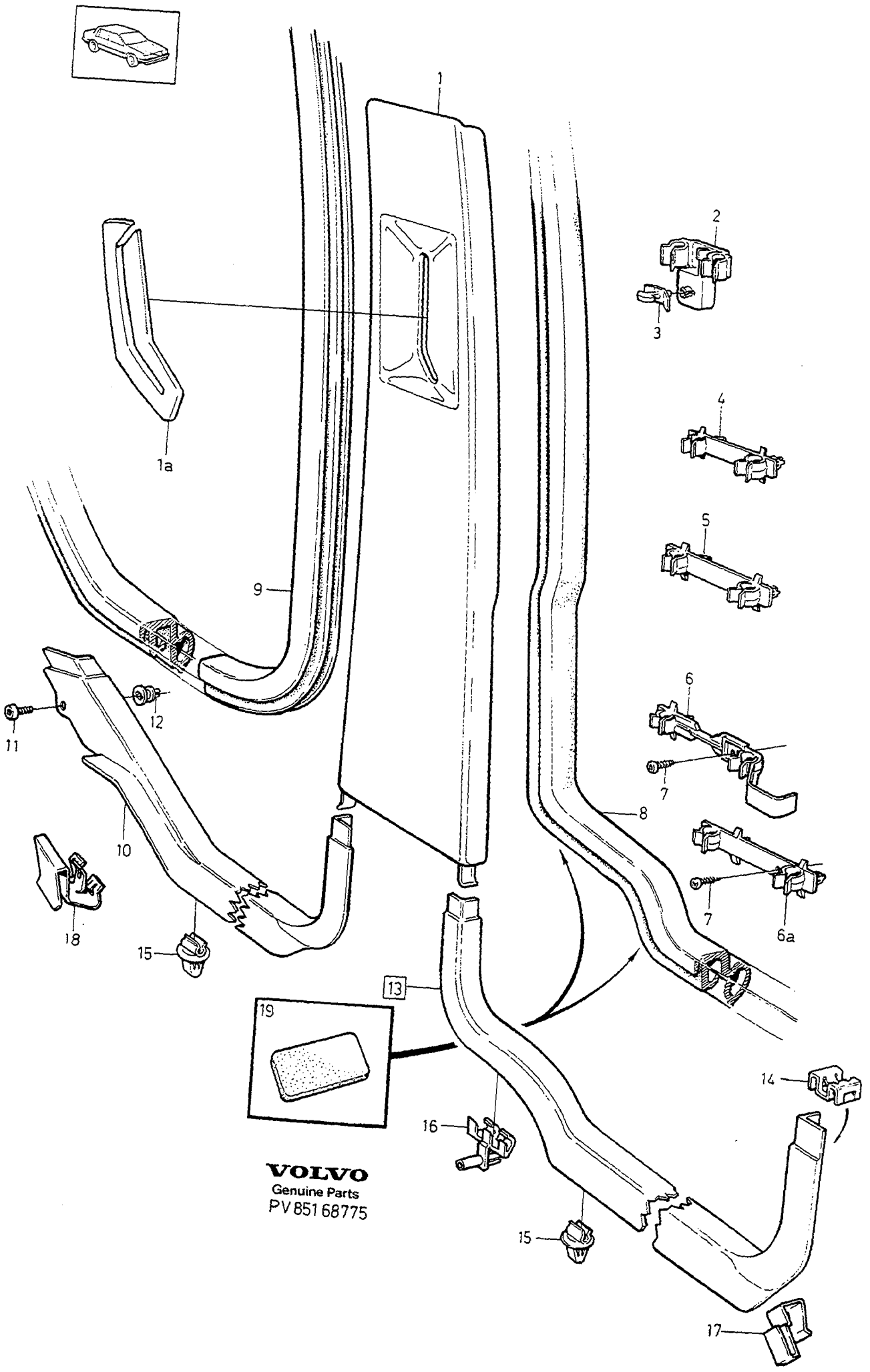

VOLVO
Genuine Parts
PV 851 68775

A
B
C
D
E

INTERIOR PARTS, FLOOR SECTION. INREDNINGSDETALJER GOLVPARTI

Group / Grupp 85

Page / Sida 1041

1)

Fig	Part No. Artikelnummer	Quantity / Antal A	B	C	D	E	PS	Description	Benämning	Notes Anmärkning	SR
1		-	-	-	-	-		Panel	Panel	2)	
	9416271-6	1	-	-	-	-		Panel, l.h. grey	Panel, v, grå	(9410006)	5
	9410012-0	1	-	-	-	-		Panel, r.h. grey	Panel, h, grå	(9408904)	5
	9416274-0	1	-	-	-	-		Panel, l.h. dark grey	Panel, v mörkgrå	(9414664)	5
☆	9416278-1	1	-	-	-	-		Panel, r.h. dark grey	Panel, h mörkgrå	(9414665)	5
	9416272-4	1	-	-	-	-		Panel, l.h. blue	Panel, v, blå	(9410008)(9408900)	5
	9416276-5	1	-	-	-	-		Panel, r.h. blue	Panel, h, blå	(9410014)(9408906)	5
	9416273-2	1	-	-	-	-		Panel, l.h. beige	Panel, v, beige	(9410010)(9408902)	5
	9416277-3	1	-	-	-	-		Panel, r.h. beige	Panel, h, beige	(9410016)	5
(		-	-	-	-	-		Panel	Panel	3)	
	9416271-6	1	-	-	-	-		Panel, l.h. grey	Panel, v, grå		5
	9416275-7	1	-	-	-	-		Panel, r.h. grey	Panel, h, grå		5
	9416272-4	1	-	-	-	-		Panel, l.h. blue	Panel, v, blå		5
	9416276-5	1	-	-	-	-		Panel, r.h. blue	Panel, h, blå		5
	9416273-2	1	-	-	-	-		Panel, l.h. beige	Panel, v, beige		5
(	9416277-3	1	-	-	-	-		Panel, r.h. beige	Panel, h, beige		5
	9416274-0	1	-	-	-	-		Panel, l.h. dark grey	Panel, v mörkgrå	(9414664)	5
☆	9416278-1	1	-	-	-	-		Panel, r.h. dark grey	Panel, h mörkgrå	(9414665)	5
		-	-	-	-	-		Panel	Panel	4)	
☆	9410172-2	1	-	-	-	-		Panel, l.h. grey	Panel, v, grå		5
☆	9410178-9	1	-	-	-	-		Panel, r.h. grey	Panel, h, grå		5
☆	9410174-8	1	-	-	-	-		Panel, l.h. blue	Panel, v, blå		5
☆	9410180-5	1	-	-	-	-		Panel, r.h. blue	Panel, h, blå		5
☆	9410176-3	1	-	-	-	-		Panel, l.h. beige	Panel, v, beige		5
☆	9410182-1	1	-	-	-	-		Panel, r.h. beige	Panel, h, beige		5
☆	9415888-8	1	-	-	-	-		Panel, l.h. dark grey	Panel, v mörkgrå		5
☆	9415890-4	1	-	-	-	-		Panel, r.h. dark grey	Panel, h mörkgrå		5
1a		-	-	-	-	-		Selector gate	Kuliss	4)	
☆	9410394-2	1	-	-	-	-		Selector gate, l.h. grey	Kuliss, v grå		5
☆	9410397-5	1	-	-	-	-		Selector gate, r.h. grey	Kuliss, h grå		5
☆	9410395-9	1	-	-	-	-		Selector gate, l.h. blue	Kuliss, v blå		5
☆	9410398-3	1	-	-	-	-		Selector gate, r.h. blue	Kuliss, h blå		5
☆	9410396-7	1	-	-	-	-		Selector gate, l.h. beige	Kuliss, v beige		5
(	9410399-1	1	-	-	-	-		Selector gate, r.h. beige	Kuliss, h beige		5
☆	9415891-2	1	-	-	-	-		Selector gate, l.h. dark grey	Kuliss, v mörkgrå		5
☆	9415892-0	1	-	-	-	-		Selector gate, r.h. dark grey	Kuliss, h mörkgrå		5
2	3511562-5	1	-	-	-	-		Clip	Clips	L.H.	3
	3511563-3	1	-	-	-	-		Clip	Clips	R.H.	3
3	3539598-7	2	-	-	-	-		Retainer	Hållare		3
(4	6818683-2	2	-	-	-	-		Clip	Clips	5) (6808910)	3
☆	9182145-4	2	-	-	-	-		Clip	Clips	6)	3
5	9145613-7	2	-	-	-	-		Clip	Clips	-1993 (6808911)	3
	9145613-7	2	-	-	-	-		Clip	Clips	5) 1994-	3
☆	9182146-2	2	-	-	-	-		Clip	Clips	6)	3
6	9132472-3	2	-	-	-	-		Clip	Clips	7) (6818923)	3
6a	9132472-3	2	-	-	-	-		Clip	Clips	4DRS CH 30700-151101. 5DRS CH-55629.	3
	9150511-5	2	-	-	-	-		Clip	Clips	4DRS CH 151102-. 5DRS CH 55630-.	3

1) Dark grey parts for cars with interior codes; CODE 3471, 3571, 3671, 3771, 3871, 3875, 3971. / Mörkgrå detaljer gäller för bilar med inredningskoder; CODE 3471, 3571, 3671, 3771, 3871, 3875, 3971.
2) 850 4DRS CH-201881, 850 5DRS CH-103435.
3) FC 1; 4DRS CH 201882-366410. FC 2; 4DRS CH 201882-368839, 5DRS CH 103436-291500.
4) FC 1; 4DRS CH 366411-. FC 2; 4DRS CH 368840-, 5DRS CH 291501-.
5) FC 2; 4DRS CH -371832, 5DRS CH -299445. FC 1; 4DRS CH -373477.
6) FC 2; 4DRS CH 371833-, 5DRS CH 299446-. FC 1; 4DRS CH 373478-.
7) 4DRS CH-30699.

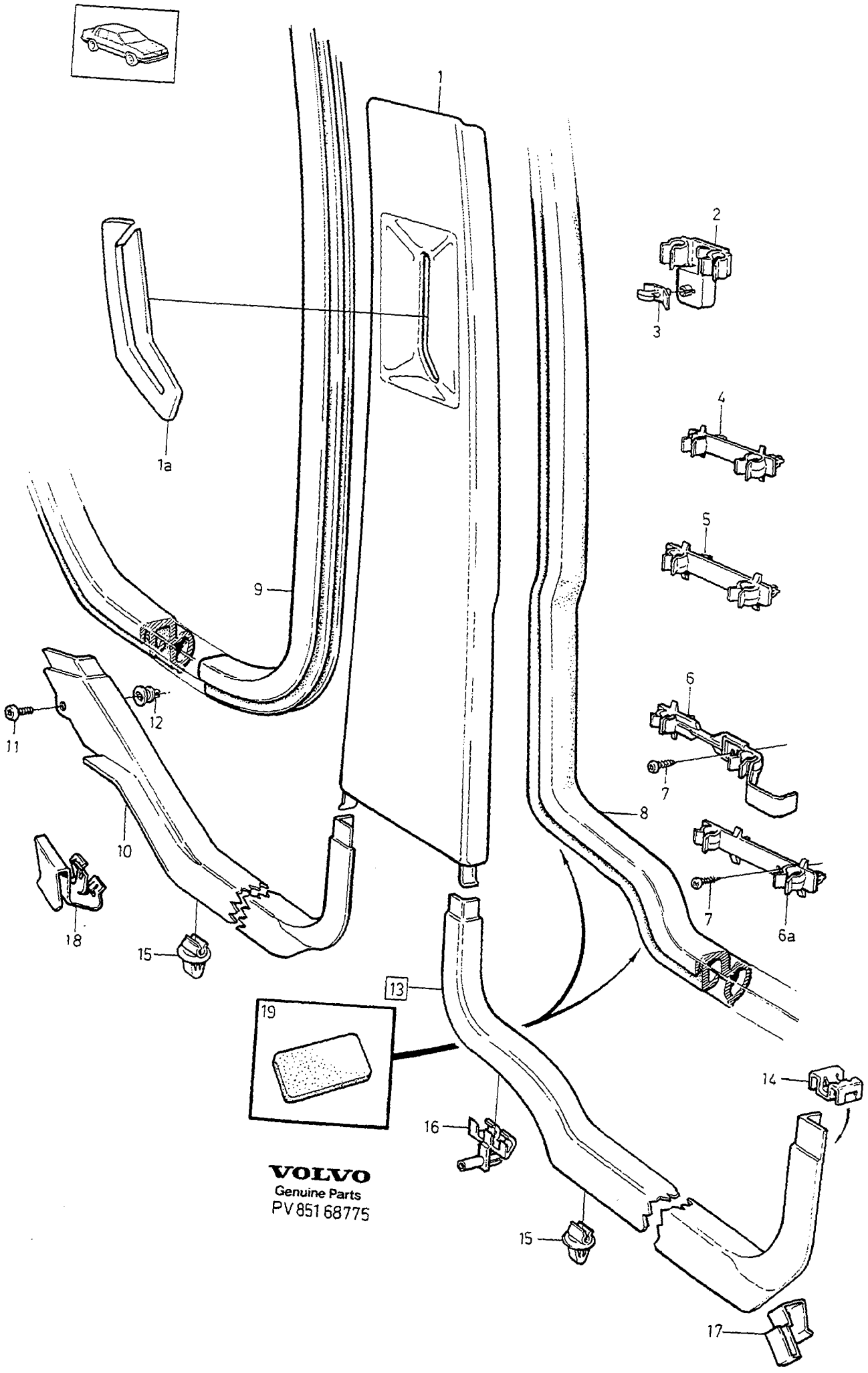
1
1a
2
3
4
5
6
6a
7
8
9
10
11
12
13
14
15
16
17
18
19
VOLVO
Genuine Parts
PV 851 68775

A
B
C
D
E

INTERIOR PARTS, FLOOR SECTION. INREDNINGSDETALJER GOLVPARTI

Group Grupp 85

Page Sida 1043

1)

Fig	Part No. Artikelnummer	Quantity / Antal A	B	C	D	E	PS	Description	Benämning	Notes Anmärkning	SR
7	969278-1	2	-	-	-	-		Six point socket screw	Sextandhålskruv	FOR 6818923, 9132472.	2
8	6845004-8	1	-	-	-	-		Sealing strip, l.h.	Tätningslist, v		2
	6845005-5	1	-	-	-	-		Sealing strip, r.h.	Tätningslist, h		2
9	1372653-4	1	-	-	-	-		Sealing strip, l.h.	Tätningslist, v		2
	1372654-2	1	-	-	-	-		Sealing strip, r.h.	Tätningslist, h		2
10	9408691-5	1	-	-	-	-		Sill moulding, l.h. grey	Tröskelskoning, v, grå	7)	3
	9408694-9	1	-	-	-	-		Sill moulding, r.h. grey	Tröskelskoning, h, grå	7)	3
	9408343-3	1	-	-	-	-		Sill moulding, l.h. grey	Tröskelskoning, v, grå	8)	3
	9408346-6	1	-	-	-	-		Sill moulding, r.h. grey	Tröskelskoning, h, grå	8)	3
	9408692-3	1	-	-	-	-		Sill moulding, l.h. blue	Tröskelskoning, v, blå	7)	3
	9408695-6	1	-	-	-	-		Sill moulding, r.h. blue	Tröskelskoning, h, blå	7)	3
	9408344-1	1	-	-	-	-		Sill moulding, l.h. blue	Tröskelskoning, v, blå	8)	3
	9408347-4	1	-	-	-	-		Sill moulding, r.h. blue	Tröskelskoning, h, blå	8)	3
	9408693-1	1	-	-	-	-		Sill moulding, l.h. beige	Tröskelskoning, v, beige	7)	3
	9408696-4	1	-	-	-	-		Sill moulding, r.h. beige	Tröskelskoning, h, beige	7)	3
	9408345-8	1	-	-	-	-		Sill moulding, l.h. beige	Tröskelskoning, v, beige	8)	3
	9408348-2	1	-	-	-	-		Sill moulding, r.h. beige	Tröskelskoning, h, beige	8)	3
11	972081-4	2	-	-	-	-		Six point socket screw	Sextandhålskruv		2
12	1331539-5	2	-	-	-	-		Nut, yellow	Mutter, gul		5
13	9405889-8	1	-	-	-	-		Sill moulding, l.h. grey	Tröskelskoning, v, grå		3
	9405892-2	1	-	-	-	-		Sill moulding, r.h. grey	Tröskelskoning, h, grå		3
	9405890-6	1	-	-	-	-		Sill moulding, l.h. blue	Tröskelskoning, v, blå		3
	9405893-0	1	-	-	-	-		Sill moulding, r.h. blue	Tröskelskoning, h, blå		3
	9405891-4	1	-	-	-	-		Sill moulding, l.h. beige	Tröskelskoning, v, beige		3
	9405894-8	1	-	-	-	-		Sill moulding, r.h. beige	Tröskelskoning, h, beige		3
14	1386930-0	1	-	-	-	-		•Clip	•Clips		4
15	3511194-7	10	-	-	-	-		Clip	Clips		3
16	3511192-1	2	-	-	-	-		Clip	Clips		3
17	6818441-5	2	-	-	-	-		Retainer	Hållare		3
18	6818641-0	2	-	-	-	-		Retainer	Hållare		3
19	679904-3	4	-	-	-	-		Plastic foam	Skumplast	9)	6

1) Dark grey parts for cars with interior codes; CODE 3471, 3571, 3671, 3771, 3871, 3875, 3971. / Mörkgrå detaljer gäller för bilar med inredningskoder; CODE 3471, 3571, 3671, 3771, 3871, 3875, 3971.
7) 4DRS CH-30699.
8) 4DRS CH 30700-. 5DRS.
9) FC 1; 4DRS CH-252960. FC 2; 4DRS CH-249435, 5DRS CH-154261.

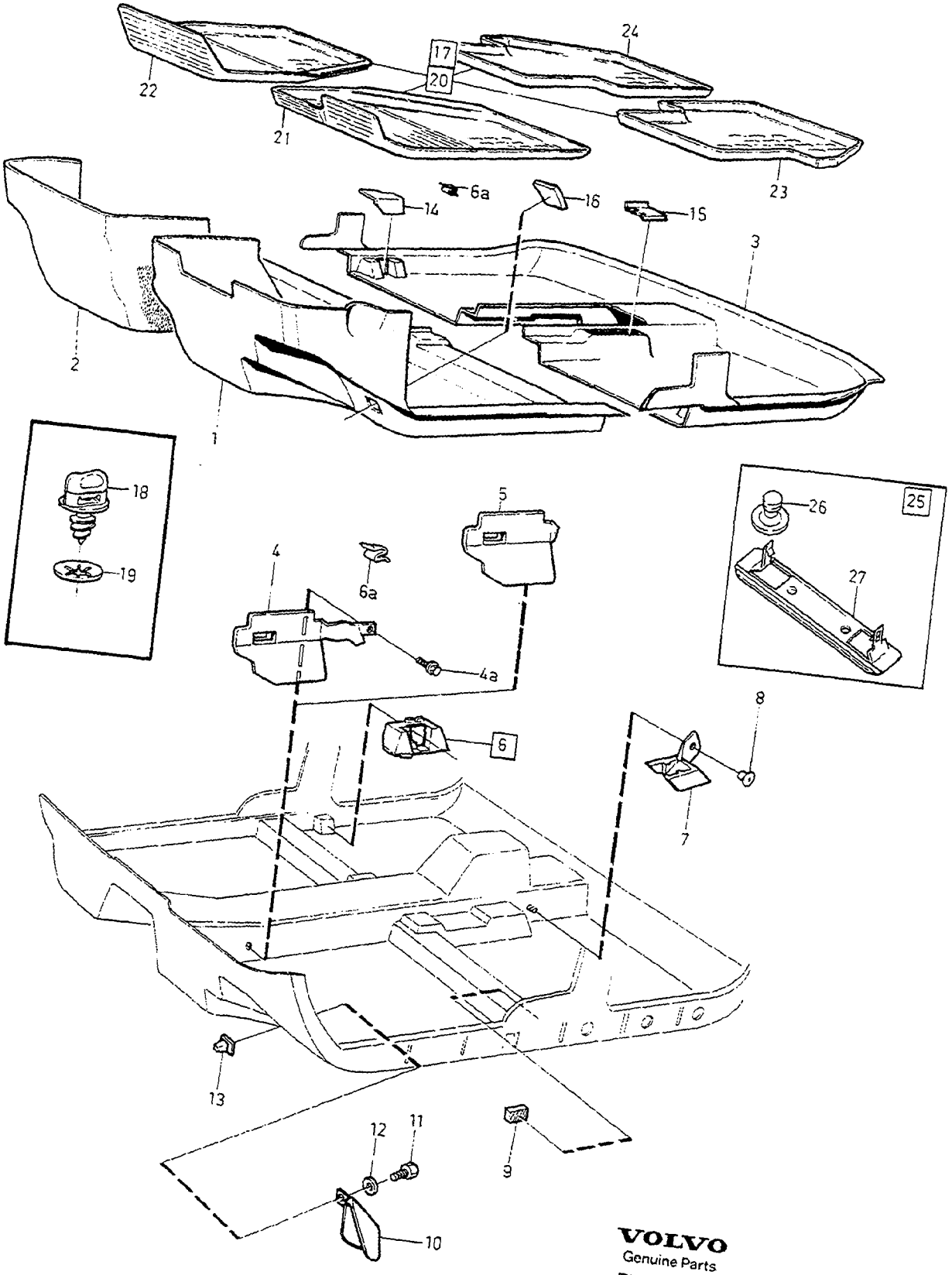

VOLVO
Genuine Parts
PV 854 68450

A	L.H.D CH-30699
B	R.H.D CH-30699
C	L.H.D CH 30700-
D	R.H.D CH 30700-
E	

CARPETS MATTOR

Group Grupp 85

Page Sida 1045

4DRS -1996

Fig	Part No. Artikelnummer	Quantity / Antal A	B	C	D	E	PS	Description	Benämning	Notes Anmärkning	SR
1	*(9408314)*	1	-	-	-	-	SP	Mat, l.h. grey	Matta, v, grå	CH -3140 REPL 1PCS 9413501-9, 1PCS 9413504-3.	
	9416239-3	1	-	-	-	-		Mat, l.h. grey	Matta, v, grå	CH 3141- (9413501)(9409275)	5
	9416239-3	-	-	1	-	-		Mat, l.h. grey	Matta, v, grå	FC 1; CH-202731. (9413501) FC 2; CH-201908.	5
	9416239-3	-	-	1	-	-		Mat, l.h. grey	Matta, v, grå	FC 1; CH 202732-. FC 2; CH 202909-.	5
	(9408315)	1	-	-	-	-	SP	Mat, l.h. blue	Matta, v, blå	CH -3373 REPL 1PCS 9413502-7, 1PCS 9413505-0.	
	9416244-3	1	-	-	-	-		Mat, l.h. blue	Matta, v, blå	CH 3374- (9413502)(9409276)	5
	9416244-3	-	-	1	-	-		Mat, l.h. blue	Matta, v, blå	FC 1; CH-202731. (9413502) FC 2; CH-201908.	5
	9416244-3	-	-	1	-	-		Mat, l.h. blue	Matta, v, blå	FC 1; CH 202732-. FC 2; CH 202909-.	5
	(9408316)	1	-	-	-	-	SP	Mat, l.h. beige	Matta, v, beige	CH -3186 REPL 1PCS 9413503-5, 1PCS 9413506-8.	5
	9416249-2	1	-	-	-	-		Mat, l.h. beige	Matta, v, beige	(9409277) CH 3187- (9413503)(9409277)	5
	9416249-2	-	-	1	-	-		Mat, l.h. beige	Matta, v, beige	FC 1; CH-202731. (9413503) FC 2; CH-201908.	5
	9416249-2	-	-	1	-	-		Mat, l.h. beige	Matta, v, beige	FC 1; CH 202732-. FC 2; CH 202909-.	5
	(9413507)	-	1	-	-	-	SP	Mat, l.h. grey	Matta, v, grå	(9408326)	5
	(9413507)	-	-	-	1	-	SP	Mat, l.h. grey	Matta, v, grå	FC 1; CH-202731. FC 2; CH-201908.	5
	9416259-1	-	-	-	1	-		Mat, l.h. grey	Matta, v, grå	FC 1; CH 202732-. FC 2; CH 202909-.	5
	9416262-5	-	1	-	-	-		Mat, l.h. blue	Matta, v, blå	(9413508)(9408327)	5
	9416262-5	-	-	-	1	-		Mat, l.h. blue	Matta, v, blå	FC 1; CH-202731. FC 2; CH-201908. (9413508)	5
	9416262-5	-	-	-	1	-		Mat, l.h. blue	Matta, v, blå	FC 1; CH 202732-. FC 2; CH 202909-.	5
	9416265-8	-	1	-	-	-		Mat, l.h. beige	Matta, v, beige	(9413509)(9408328)	5
	9416265-8	-	-	-	1	-		Mat, l.h. beige	Matta, v, beige	FC 1; CH-202731. FC 2; CH-201908. (9413509)	5
	9416265-8	-	-	-	1	-		Mat, l.h. beige	Matta, v, beige	FC 1; CH 202732-. FC 2; CH 202909-.	5
2	*(9408317)*	1	-	-	-	-	SP	Mat, r.h. grey	Matta, h, grå	CH -3140 REPL 1PCS 9413504-3, 1PCS 9413501-9.	
	9416241-9	1	-	-	-	-		Mat, r.h. grey	Matta, h, grå	CH 3141- (9413504)(9409278)	5
	9416241-9	-	-	1	-	-		Mat, r.h. grey	Matta, h, grå	FC 1; CH-202731. (9413504) FC 2; CH-201908.	5
	9416241-9	-	-	1	-	-		Mat, r.h. grey	Matta, h, grå	FC 1; CH 202732-. FC 2; CH 202909-.	5
	(9408318)	1	-	-	-	-	SP	Mat, r.h. blue	Matta, h, blå	CH -3373 REPL 1PCS 9409279-8, 1PCS 9409276-4.	5
	9416246-8	1	-	-	-	-		Mat, r.h. blue	Matta, h, blå	CH 3374- (9413505)(9409279)	5

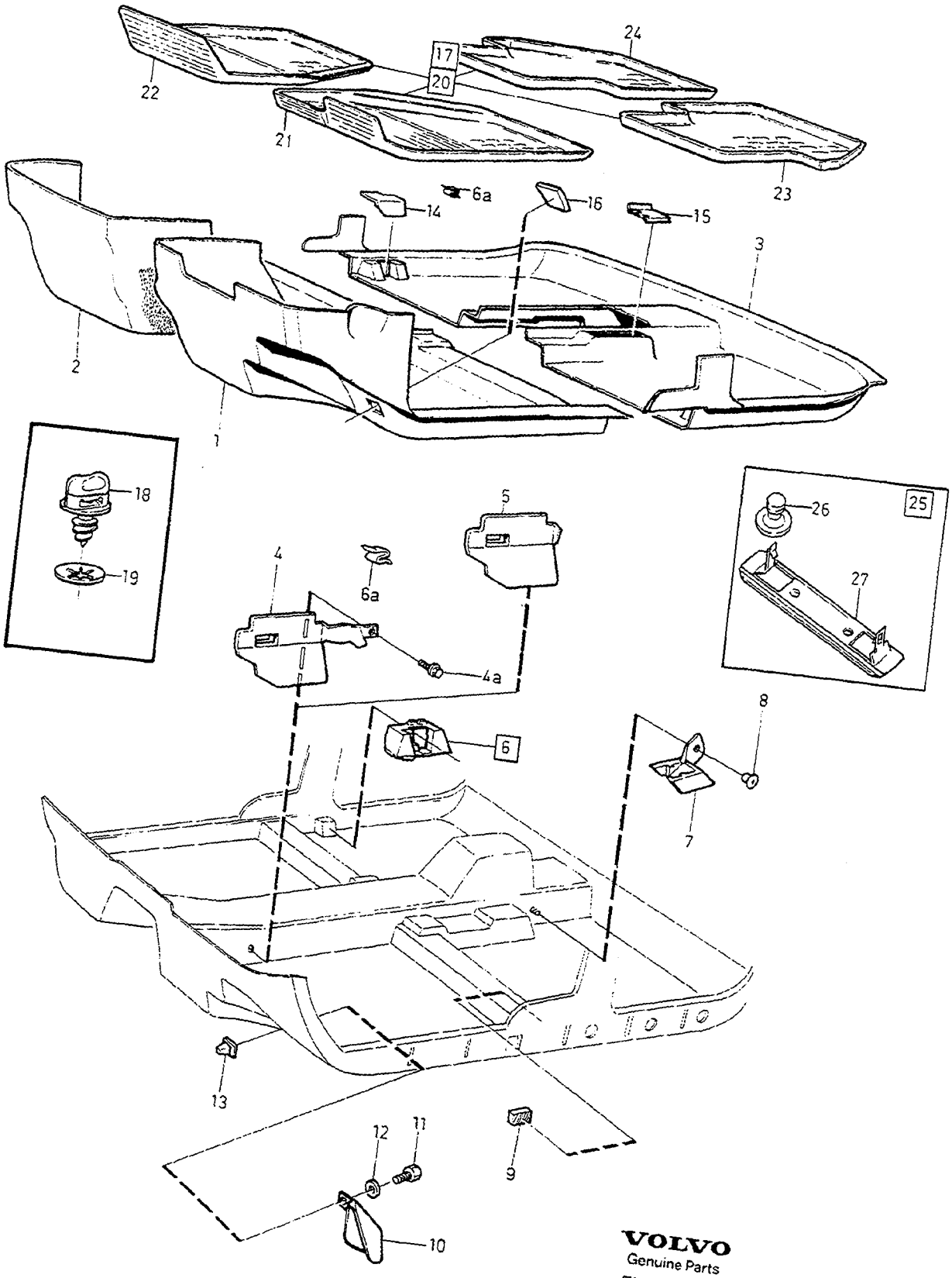

VOLVO
Genuine Parts
PV 854 68450

A	L.H.D CH-30699
B	R.H.D CH-30699
C	L.H.D CH 30700-
D	R.H.D CH 30700-
E	

CARPETS MATTOR

Group Grupp 85

Page Sida 1047

4DRS -1996

Fig	Part No. Artikelnummer	Quantity / Antal A	B	C	D	E	P S	Description	Benämning	Notes Anmärkning	S R
	9416246-8	-	-	1	-	-		Mat, r.h. blue	Matta, h, blå	FC 1; CH-202731. (9413505) FC 2; CH-201908.	5
	9416246-8	-	-	1	-	-		Mat, r.h. blue	Matta, h, blå	FC 1; CH 202732-. FC 2; CH 202909-.	5
	(9408319)	1	-	-	-	-	SP	Mat, r.h. beige	Matta, h, beige	CH -3186 REPL 1PCS 9413503-5, 1PCS 9413506-8.	5
	(9413506)	1	-	-	-	-	SP	Mat, r.h. beige	Matta, h, beige	(9409280) CH 3187-	5
	(9413506)	-	-	1	-	-	SP	Mat, r.h. beige	Matta, h, beige	FC 1; CH-202731. FC 2; CH-201908.	5
	9416251-8	-	-	1	-	-		Mat, r.h. beige	Matta, h, beige	FC 1; CH 202732-. FC 2; CH 202909-.	5
	9416261-7	-	1	-	-	-		Mat, r.h. grey	Matta, h, grå	(9413510)(9409921)	5
	9416261-7	-	-	-	1	-		Mat, r.h. grey	Matta, h, grå	FC 1; CH-202731. FC 2; CH-201908. (9413510)	5
	9416261-7	-	-	-	1	-		Mat, r.h. grey	Matta, h, grå	FC 1; CH 202732-. FC 2; CH 202909-.	5
	9416264-1	-	1	-	-	-		Mat, r.h. blue	Matta, h, blå	(9413511)(9409922)	5
	9416264-1	-	-	-	1	-		Mat, r.h. blue	Matta, h, blå	FC 1; CH-202731. FC 2; CH-201908. (9413511)	5
	9416264-1	-	-	-	1	-		Mat, r.h. blue	Matta, h, blå	FC 1; CH 202732-. FC 2; CH 202909-.	5
	9416267-4	-	1	-	-	-		Mat, r.h. beige	Matta, h, beige	(9413512)(9409923)	5
	9416267-4	-	-	-	1	-		Mat, r.h. beige	Matta, h, beige	FC 1; CH-202731. FC 2; CH-201908. (9413512)	5
	9416267-4	-	-	-	1	-		Mat, r.h. beige	Matta, h, beige	FC 1; CH 202732-. FC 2; CH 202909-.	5
3	9409281-4	1	1	-	-	-		Mat, grey	Matta, grå	(9408320)	5
	9416331-8	-	-	1	1	-		Mat, grey	Matta, grå	FC 1; CH-202731. FC 2; CH-201908. (9408361)	5
	9416331-8	-	-	1	1	-		Mat, grey	Matta, grå	FC 1; CH 202732-. FC 2; CH 202909-.	5
	9409282-2	1	1	-	-	-		Mat, blue	Matta, blå	(9408321)	5
	9416332-6	-	-	1	1	-		Mat, blue	Matta, blå	FC 1; CH-202731. FC 2; CH-201908. (9408362)	5
	9416332-6	-	-	1	1	-		Mat, blue	Matta, blå	FC 1; CH 202732-. FC 2; CH 202909-.	5
	9409283-0	1	1	-	-	-		Mat, beige	Matta, beige	(9408322)	5
	9416333-4	-	-	1	1	-		Mat, beige	Matta, beige	FC 1; CH-202731. FC 2; CH-201908. (9408363)	5
	9416333-4	-	-	1	1	-		Mat, beige	Matta, beige	FC 1; CH 202732-. FC 2; CH 202909-.	5
4	9158986-1	1	1	1	1	-		Support, l.h.	Stöd, v	FC 1; CH-228453. FC 2; CH-225362. REPL 1PCS 9158986-1. (9132498)	3
	(9132499)	1	-	1	-	-	SP	Support, r.h.	Stöd, h	FC 1; CH-228453. FC 2; CH-225297. REPL 1PCS 9158987-9.	3
	9132500-1	-	1	-	1	-		Support, r.h.	Stöd, h	FC 1; CH-228453. FC 2; CH-227448.	3
4a	976154-5	2	2	2	2	-		Six point socket screw	Sextandhålskruv	FOR 9132498,9132499, 9132500.	2
5	9158986-1	-	-	1	1	-		Support, l.h.	Stöd, v	FC 1; CH 228454-. FC 2; CH 225363-.	3

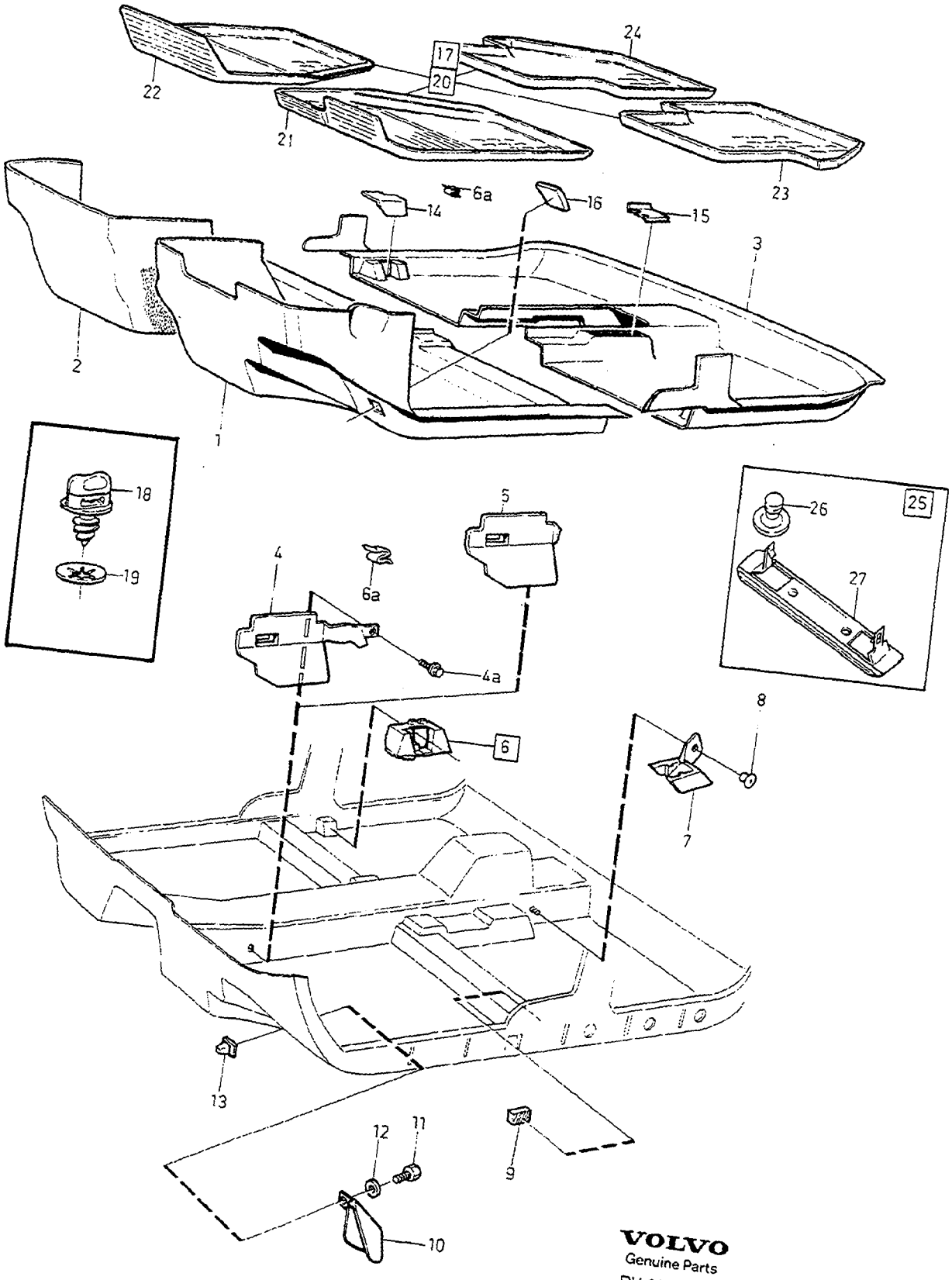

VOLVO
Genuine Parts
PV 854 68450

A	L.H.D CH-30699
B	R.H.D CH-30699
C	L.H.D CH 30700-
D	R.H.D CH 30700-
E	

CARPETS MATTOR

Group Grupp 85

Page Sida 1049

4DRS -1996

Fig	Part No. Artikelnummer	Quantity / Antal A	B	C	D	E	PS	Description	Benämning	Notes Anmärkning	SR
	9158987-9	-	-	1	-	-		Support, r.h.	Stöd, h	FC 1;CH 228454-. FC 2; CH 225298-.	3
	9158988-7	-	-	-	1	-		Support, r.h.	Stöd, h	FC 1; CH 228454-. FC 2; CH 227449-.	3
6	3511618-5	1	1	-	-	-		Support, l.h.	Stöd, v		4
	3511620-1	1	1	-	-	-		Support, r.h.	Stöd, h		4
6a	3511614-4	1	1	-	-	-		•Retainer	•Hållare		2
	3511614-4	-	-	1	1	-		Retainer	Hållare		2
7	3511069-1	1	1	-	-	-		Support, l.h.	Stöd, v		4
	3511070-9	1	1	-	-	-		Support, r.h.	Stöd, h		4
8	1379393-0	2	2	-	-	-		Clip	Clips	CH-178221	4
9	6818157-7	2	2	2	2	-		Spacer	Distans	CH-159115	6
10	3511068-3	1	-	1	-	-		Bracket	Konsol		4
11	979190-6	2	-	2	-	-		Six point socket screw	Sextandhålskruv	(975380)	2
12	960138-6	2	-	2	-	-		Washer	Bricka		2
13	8143420-1	2	2	2	2	-		Nut	Mutter		3
14	9405305-5	1	1	-	-	-		Cap, l.h. grey	Lock, v grå		3
	9405308-9	1	1	-	-	-		Cap, r.h. grey	Lock, h grå		3
	9409139-4	-	-	1	1	-		Cap, l.h. grey	Lock, v grå		3
	9409142-8	-	-	1	1	-		Cap, r.h. grey	Lock, h grå		3
	9405306-3	1	1	-	-	-		Cap, l.h. blue	Lock, v blå		3
	9405309-7	1	1	-	-	-		Cap, r.h. blue	Lock, h blå		3
	9409140-2	-	-	1	1	-		Cap, l.h. blue	Lock, v blå		3
	9409143-6	-	-	1	1	-		Cap, r.h. blue	Lock, h blå		3
	9405307-1	1	1	-	-	-		Cap, l.h. beige	Lock, v beige		3
	9405310-5	1	1	-	-	-		Cap, r.h. beige	Lock, h beige		3
	9409141-0	-	-	1	1	-		Cap, l.h. beige	Lock, v beige		3
	9409144-4	-	-	1	1	-		Cap, r.h. beige	Lock, h beige		3
15	9405278-4	1	1	-	-	-		Cap, l.h. grey	Lock, v grå		3
	9406081-1	1	1	-	-	-		Cap, r.h. grey	Lock, h grå		3
	9409145-1	-	-	1	1	-		Cap, l.h. grey	Lock, v grå		3
	9409148-5	-	-	1	1	-		Cap, r.h. grey	Lock, h grå		3
	9405279-2	1	1	-	-	-		Cap, l.h. blue	Lock, v blå		3
	9406082-9	1	1	-	-	-		Cap, r.h. blue	Lock, h blå		3
	9409146-9	-	-	1	1	-		Cap, l.h. blue	Lock, v blå		3
	9409149-3	-	-	1	1	-		Cap, r.h. blue	Lock, h blå		3
	9405280-0	1	1	-	-	-		Cap, l.h. beige	Lock, v beige		3
	9406083-7	1	1	-	-	-		Cap, r.h. beige	Lock, h beige		3
	9409147-7	-	-	1	1	-		Cap, l.h. beige	Lock, v beige		3
	9409150-1	-	-	1	1	-		Cap, r.h. beige	Lock, h beige		3
16	9132550-6	1	-	-	-	-		Foot rest	Fotstöd	(3539650)	3
	9132550-6	-	-	1	-	-		Foot rest	Fotstöd		3
	3539867-6	-	1	-	1	-		Foot rest	Fotstöd		3
17		-	-	-	-	-		Mat set plastics	Mattsats plast		
	9406917-6	1	-	1	-	-		Mat set blue	Mattsats blå		3
	(9406918)	1	-	1	-	-	SP	Mat set beige	Mattsats beige	REPL 1PCS 9413759-3.	3
☆	9422004-3	1	-	1	-	-		Mat set beige	Mattsats beige	(9413759)	3
	(9406916)	1	-	1	-	-	SP	Mat set grey	Mattsats grå	REPL 1PCS 9413749-4.	3
	(9413749)	1	-	1	-	-	SP	Mat set grey	Mattsats grå	REPL 1PCS 9421998.	3
☆	9421998-7	1	-	1	-	-		Mat set grey	Mattsats grå		3
	(9407680)	-	1	-	1	-	SP	Mat set blue	Mattsats blå	REPL 1PCS 9413767-6.	3
	(9413767)	-	1	-	1	-	SP	Mat set blue	Mattsats blå	REPL 1PCS 9422008, 1 PCS 9166926.	3
☆	9422008-4	-	1	-	1	-		Mat set blue	Mattsats blå		3
	(9407683)	-	1	-	1	-	SP	Mat set beige	Mattsats beige	REPL 1PCS 9413770-0.	3
	9413770-0	-	1	-	1	-		Mat set beige	Mattsats beige		3
	(9407677)	-	1	-	1	-	SP	Mat set grey	Mattsats grå	REPL 1PCS 9413764-3.	3
	(9413764)	-	1	-	1	-	SP	Mat set grey	Mattsats grå	REPL 1PCS 9422006.	3
☆	9422006-8	-	1	-	1	-		Mat set grey	Mattsats grå		3
18	3529482-6	8	8	8	8	-		•Clip	•Clips	FOR 9406916-9406918, 9407677,9407680,9407683	3

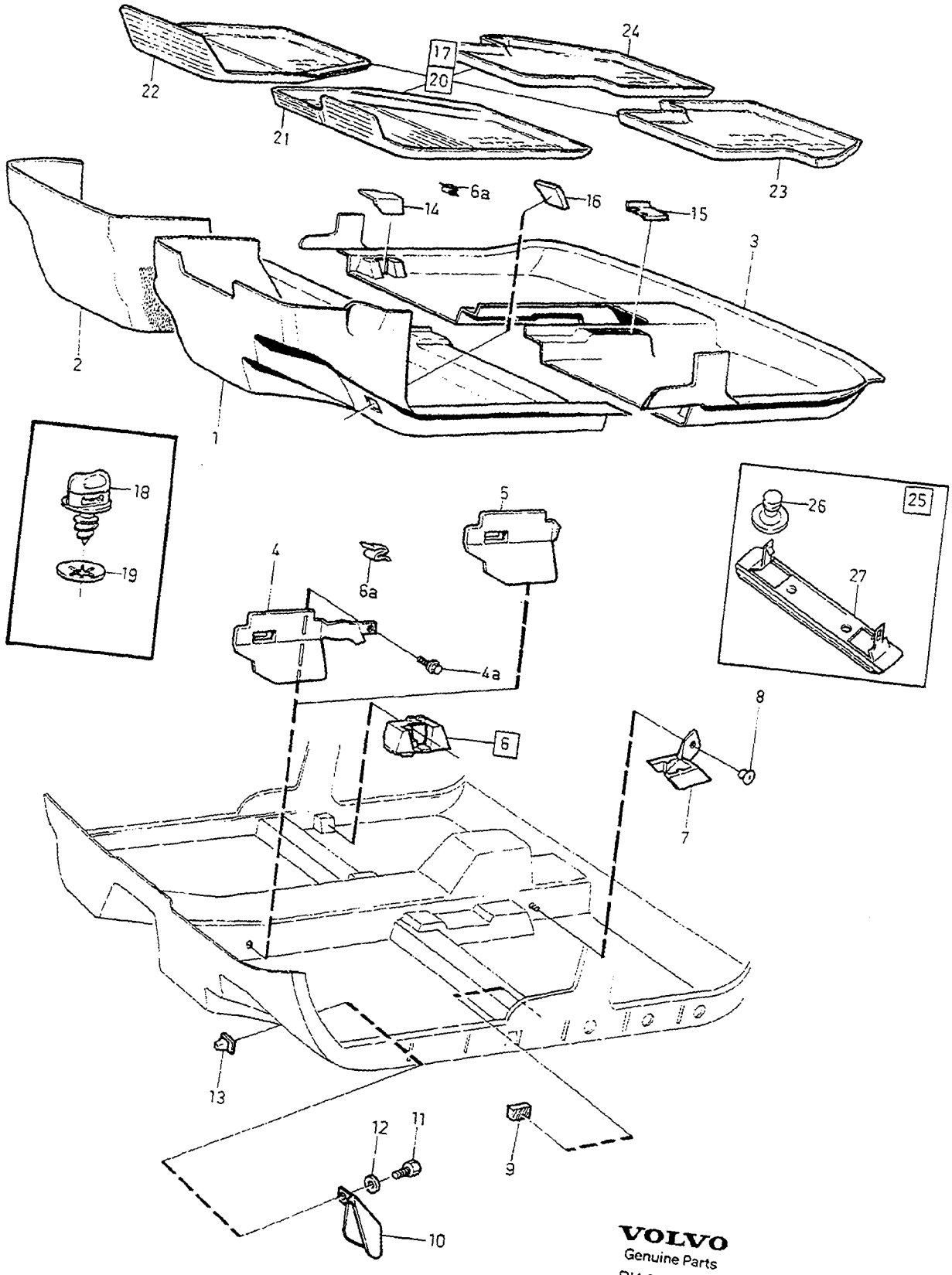

VOLVO
Genuine Parts
PV 854 68450

A	L.H.D CH-30699
B	R.H.D CH-30699
C	L.H.D CH 30700-
D	R.H.D CH 30700-
E	

CARPETS MATTOR

Group Grupp 85

Page Sida 1051

4DRS -1996

Fig	Part No. Artikelnummer	Quantity / Antal A	B	C	D	E	PS	Description	Benämning	Notes Anmärkning	SR
	3529482-6	4	4	4	4	-		• Clip	• Clips	FOR 9413749, 9413764, 9413767.	3
	3524837-6	4	4	4	4	-		• Clip	• Clips	FOR 9413759, 9413770.	3
19	9124981-3	4	4	4	4	-		• Retainer	• Hållare	FOR 9406916-9406918, 9407677,9407680,9407683	2
20		-	-	-	-	-		Textile mat set	Textilmatta sats		
☆	9134780-7	-	-	1	-	-		Mat set	Mattsats	CODE 3871	4
☆	9166871-5	-	-	1	-	-		Mat set	Mattsats	CODE 3865	2
☆	9166863-2	-	-	1	-	-		Mat set	Mattsats	CODE 3875	4
	9134782-3	-	-	-	1	-		Mat set	Mattsats	CODE 3871	4
	9166876-4	-	-	-	1	-		Mat set	Mattsats	CODE 3865	4
☆	9166868-1	-	-	-	1	-		Mat set	Mattsats	CODE 3875	4
21	1343256-2	-	-	1	-	-		• Carpet left	• Matta vänster	CODE 3871	5
	(9134298)	-	-	1	-	-	SP	• Carpet left	• Matta vänster	CODE 3865 REPL 1PCS 9166872-3, 1PCS 9166926-7.	2
☆	*(9166872)*	-	-	1	-	-	SP	• Carpet left	• Matta vänster	CODE 3865 REPL 1PCS 9166871.	5
	(9166676)	-	-	1	-	-	SP	• Carpet left	• Matta vänster	CODE 3875 REPL 1PCS 9166864-0, 1PCS 9166926-7.	5
☆	*(9166864)*	-	-	1	-	-	SP	• Carpet left	• Matta vänster	CODE 3875 REPL 1PCS 9166863.	5
	1343260-4	-	-	-	1	-		• Carpet left	• Matta vänster	CODE 3871	5
	(9166682)	-	-	-	1	-	SP	• Carpet left	• Matta vänster	CODE 3865 REPL 1PCS 9166878-0, 1PCS 9166929-7.	5
☆	*(9166878)*	-	-	-	1	-	SP	• Carpet left	• Matta vänster	CODE 3865 REPL 1PCS 9166876.	5
	(9166680)	-	-	-	1	-	SP	• Carpet left	• Matta vänster	CODE 3875 REPL 1PCS 9166869-9, 9166926-7.	5
☆	*(9166869)*	-	-	-	1	-	SP	• Carpet left	• Matta vänster	CODE 3875 REPL 1PCS 9166868.	5
22	*(1343257)*	-	-	1	-	-	SP	• Carpet right	• Matta höger	CODE 3871	5
	(9166685)	-	-	1	-	-	SP	• Carpet right	• Matta höger	CODE 3865 REPL 1PCS 9166873-1, 1PCS 9166926-7.	5
☆	*(9166873)*	-	-	1	-	-	SP	• Carpet right	• Matta höger	CODE 3865 REPL 1PCS 9166871-5.	5
	(9166677)	-	-	1	-	-	SP	• Carpet right	• Matta höger	CODE 3875 REPL 1PCS 9166865-7, 1PCS 9166926-7.	5
☆	*(9166865)*	-	-	1	-	-	SP	• Carpet right	• Matta höger	CODE 3875 REPL 1PCS 9166863-2.	5
	1343261-2	-	-	-	1	-		• Carpet right	• Matta höger	CODE 3871	5
	(9166561)	-	-	-	1	-	SP	• Carpet right	• Matta höger	CODE 3865 REPL 1PCS 9166879-8, 1PCS 9166926-7.	6
☆	*(9166879)*	-	-	-	1	-	SP	• Carpet right	• Matta höger	CODE 3865 REPL 1PCS 9166876-4.	5
	(9166681)	-	-	-	1	-	SP	• Carpet right	• Matta höger	CODE 3875 REPL 1PCS 9166870-7, 1PCS 9166926-7.	5
☆	*(9166870)*	-	-	-	1	-	SP	• Carpet right	• Matta höger	CODE 3875 REPL 1PCS 9166868-1.	5
23	1343258-8	-	-	1	1	-		• Carpet left	• Matta vänster	CODE 3871	5
	(9166686)	-	-	1	1	-	SP	• Carpet left	• Matta vänster	CODE 3865 REPL 1PCS 9166871-5 L.H.D,	5

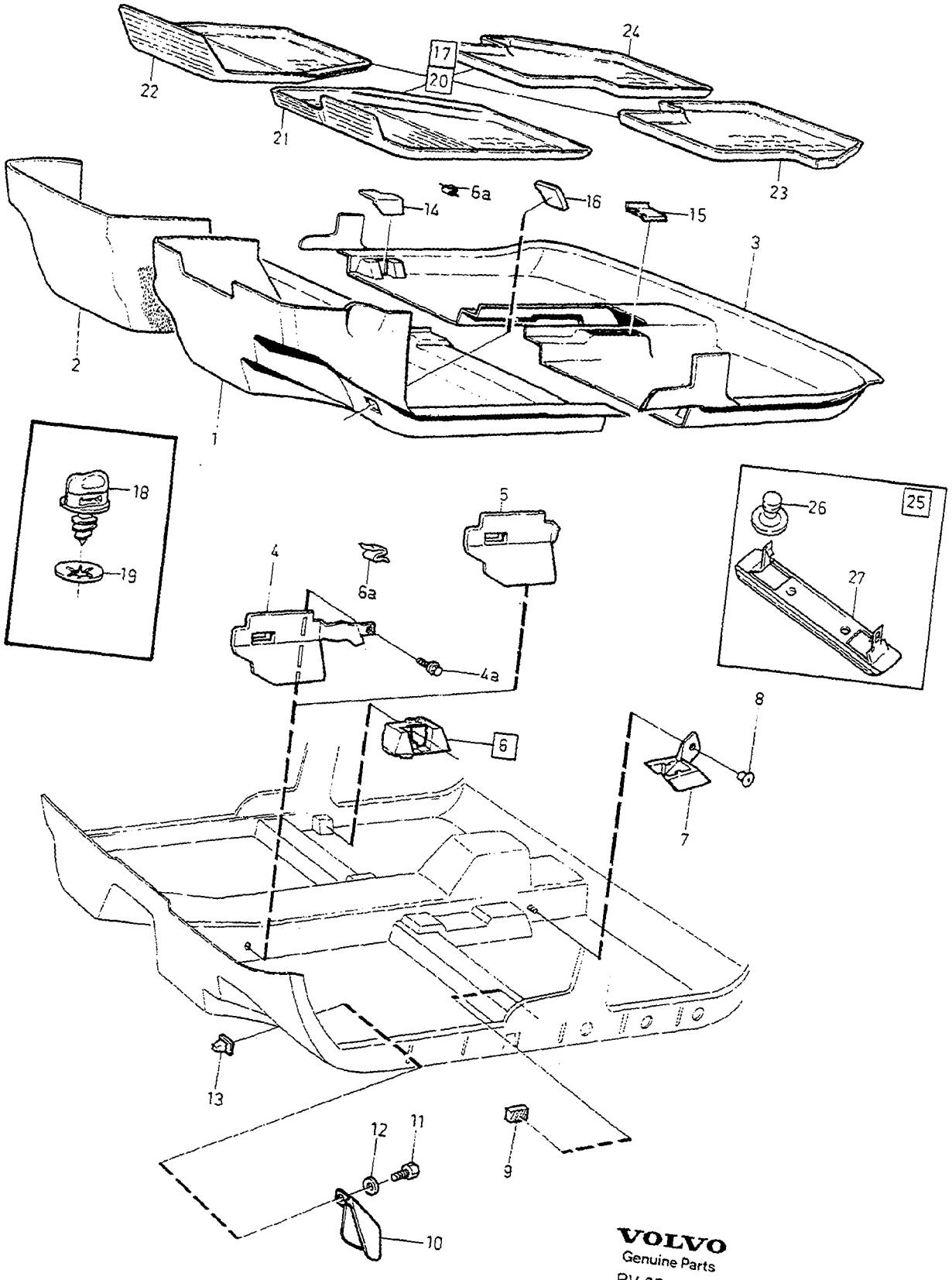

VOLVO
Genuine Parts
PV 854 68450

A	L.H.D CH-30699
B	R.H.D CH-30699
C	L.H.D CH 30700-
D	R.H.D CH 30700-
E	

CARPETS — MATTOR

Group / Grupp: 85

Page / Sida: 1053

4DRS -1996

Fig	Part No. Artikelnummer	Quantity / Antal A	B	C	D	E	P S	Description	Benämning	Notes Anmärkning	S R
	(9166678)	-	-	1	1	-	SP	• Carpet left	• Matta vänster	1PCS 9166876-4 R.H.D. CODE 3875 REPL 1PCS 9166863-2 L.H.D, 1PCS 9166868-1 R.H.D.	5
24	1343259-6	-	-	1	1	-		• Carpet right	• Matta höger	CODE 3871	5
	(9166687)	-	-	1	1	-	SP	• Carpet right	• Matta höger	CODE 3865 REPL 1PCS 9166871-5 L.H.D, 1PCS 9166876-4 R.H.D.	5
	(9166679)	-	-	1	1	-	SP	• Carpet right	• Matta höger	CODE 3875 REPL 1PCS 9166863-2 L.H.D, 1PCS 9166868-1 R.H.D.	5
☆ 25	9166926-7	-	-	1	1	-		Clip kit	Clipssats		3
26		-	-	4	4	-	KN	• Clip	• Clips		
27		-	-	2	2	-	KN	• Bracket	• Konsol		

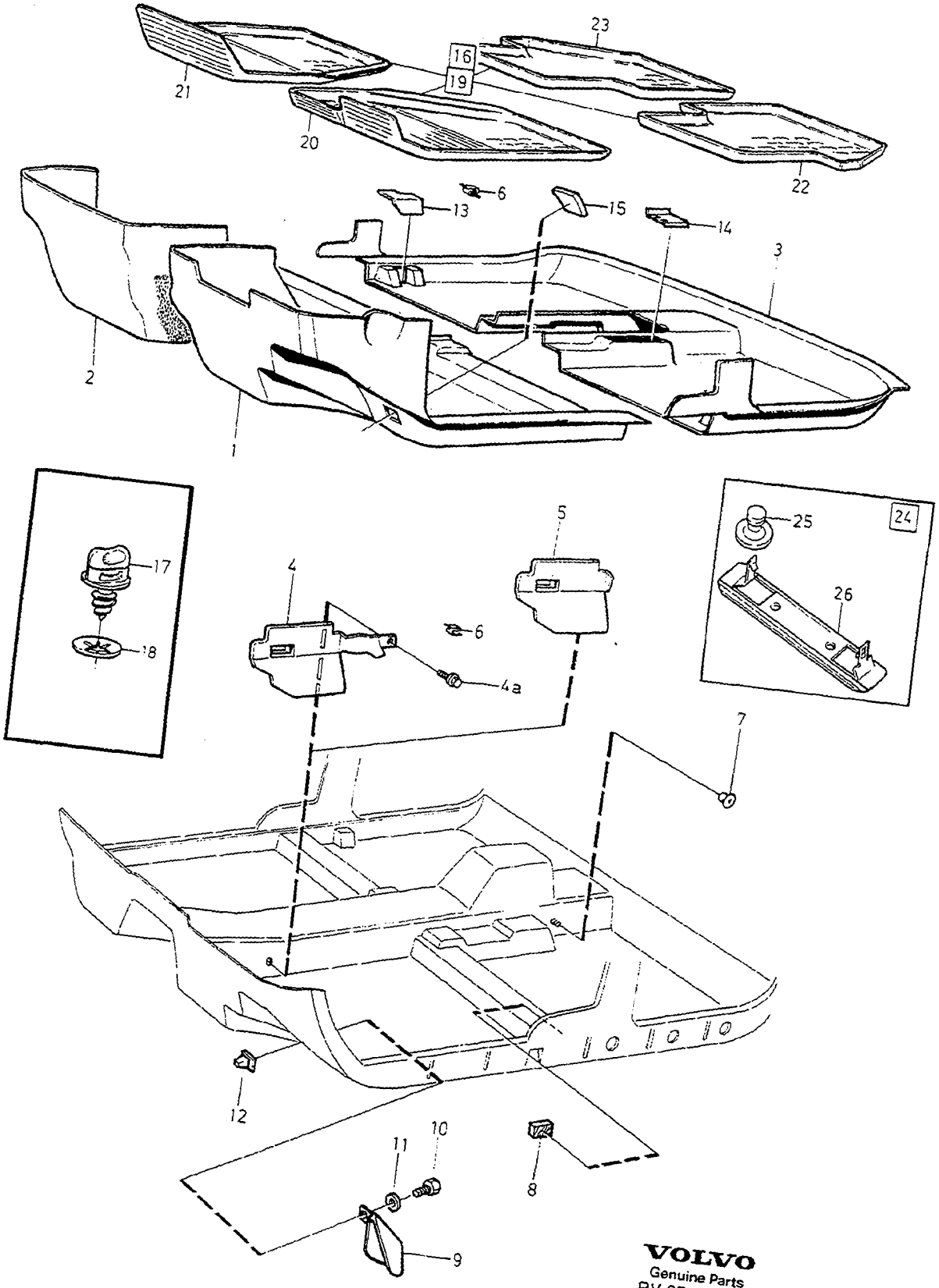

VOLVO
Genuine Parts
PV 854 68452

A	L.H.D CH-103314
B	R.H.D CH-103314
C	L.H.D CH 103315-274999
D	R.H.D CH 103315-274999
E	

CARPETS — MATTOR

Group / Grupp: 85

Page / Sida: 1055

5DRS -1996

Fig	Part No. / Artikelnummer	Quantity / Antal A	B	C	D	E	PS	Description	Benämning	Notes / Anmärkning	SR
1	9416239-3	1	-	-	-	-		Mat, l.h. grey	Matta, v, grå	(9413501)	5
	9416244-3	1	-	-	-	-		Mat, l.h. blue	Matta, v, blå	(9413502)	5
	9416249-2	1	-	-	-	-		Mat, l.h. beige	Matta, v, beige	(9413501)	5
	(9413507)	-	1	-	-	-	SP	Mat, l.h. grey	Matta, v, grå		5
	9416262-5	-	1	-	-	-		Mat, l.h. blue	Matta, v, blå	(9413508)	5
	9416265-8	-	1	-	-	-		Mat, l.h. beige	Matta, v, beige	(9413509)	5
	9416239-3	-	-	1	-	-		Mat, l.h. grey	Matta, v, grå		5
	9416244-3	-	-	1	-	-		Mat, l.h. blue	Matta, v, blå		5
	9416249-2	-	-	1	-	-		Mat, l.h. beige	Matta, v, beige		5
	9416259-1	-	-	-	1	-		Mat, l.h. grey	Matta, v, grå		5
	9416262-5	-	-	-	1	-		Mat, l.h. blue	Matta, v, blå		5
	9416265-8	-	-	-	1	-		Mat, l.h. beige	Matta, v, beige		5
2	9416241-9	1	-	-	-	-		Mat, r.h. grey	Matta, h, grå	(9413504)	5
	9416246-8	1	-	-	-	-		Mat, r.h. blue	Matta, h, blå	(9413505)	5
	(9413506)	1	-	-	-	-	SP	Mat, r.h. beige	Matta, h, beige		5
	9416261-7	-	1	-	-	-		Mat, r.h. grey	Matta, h, grå	(9413510)	5
	9416264-1	-	1	-	-	-		Mat, r.h. blue	Matta, h, blå	(9413511)	5
	9416267-4	-	1	-	-	-		Mat, r.h. beige	Matta, h, beige	(9413512)	5
	9416241-9	-	-	1	-	-		Mat, r.h. grey	Matta, h, grå		5
	9416246-8	-	-	1	-	-		Mat, r.h. blue	Matta, h, blå		5
	9416251-8	-	-	1	-	-		Mat, r.h. beige	Matta, h, beige		5
	9416261-7	-	-	-	1	-		Mat, r.h. grey	Matta, h, grå		5
	9416264-1	-	-	-	1	-		Mat, r.h. blue	Matta, h, blå		5
	9416267-4	-	-	-	1	-		Mat, r.h. beige	Matta, h, beige		5
3	9416335-9	1	1	-	-	-		Mat, grey	Matta, grå	(9408379)	5
	9416335-9	-	-	1	1	-		Mat, grey	Matta, grå		5
	9416336-7	1	1	-	-	-		Mat, blue	Matta, blå	(9408380)	5
	9416336-7	-	-	1	1	-		Mat, blue	Matta, blå		5
	9416337-5	1	1	-	-	-		Mat, beige	Matta, beige	(9408381)	5
	9416337-5	-	-	1	1	-		Mat, beige	Matta, beige		5
4	9158986-1	1	1	1	1	-		Support, l.h.	Stöd, v	CH-127436 (9132498)	3
	(9132499)	1	-	1	-	-	SP	Support, r.h.	Stöd, h	CH-127310 REPL 1PCS 9158987-9.	3
	9132500-1	-	1	-	1	-		Support, r.h.	Stöd, h	CH-128589	3
4a	976154-5	2	2	2	2	-		Six point socket screw	Sextandhålskruv	FOR 9132498,9132499, 9132500.	2
5	9158986-1	-	-	1	1	-		Support, l.h.	Stöd, v	CH 127437-	3
	9158987-9	-	-	1	-	-		Support, r.h.	Stöd, h	CH 127311-	3
	9158988-7	-	-	-	1	-		Support, r.h.	Stöd, h	CH 128590-	3
6	3511614-4	1	1	1	1	-		Retainer	Hållare		2
7	1379393-0	2	2	-	-	-		Clip	Clips	CH-80695	4
8	6818157-7	2	2	-	-	-		Spacer	Distans	CH-63036	6
9	3511068-3	1	-	1	-	-		Bracket	Konsol		4
10	979190-6	2	-	2	-	-		Six point socket screw	Sextandhålskruv	(975380)	2
11	960138-6	2	-	2	-	-		Washer	Bricka		2
12	8143420-1	2	2	2	2	-		Nut	Mutter		3
13	9409139-4	1	1	1	1	-		Cap, l.h. grey	Lock, v grå		3
	9409142-8	1	1	1	1	-		Cap, r.h. grey	Lock, h grå		3
	9409140-2	1	1	1	1	-		Cap, l.h. blue	Lock, v blå		3
	9409143-6	1	1	1	1	-		Cap, r.h. blue	Lock, h blå		3
	9409141-0	1	1	1	1	-		Cap, l.h. beige	Lock, v beige		3
	9409144-4	1	1	1	1	-		Cap, r.h. beige	Lock, h beige		3
14	9409145-1	1	1	1	1	-		Cap, l.h. grey	Lock, v grå		3
	9409148-5	1	1	1	1	-		Cap, r.h. grey	Lock, h grå		3
	9409146-9	1	1	1	1	-		Cap, l.h. blue	Lock, v blå		3
	9409149-3	1	1	1	1	-		Cap, r.h. blue	Lock, h blå		3
	9409147-7	1	1	1	1	-		Cap, l.h. beige	Lock, v beige		3
	9409150-1	1	1	1	1	-		Cap, r.h. beige	Lock, h beige		3
15	9132550-6	1	-	1	-	-		Foot rest	Fotstöd		3
	3539867-6	-	1	-	1	-		Foot rest	Fotstöd		3

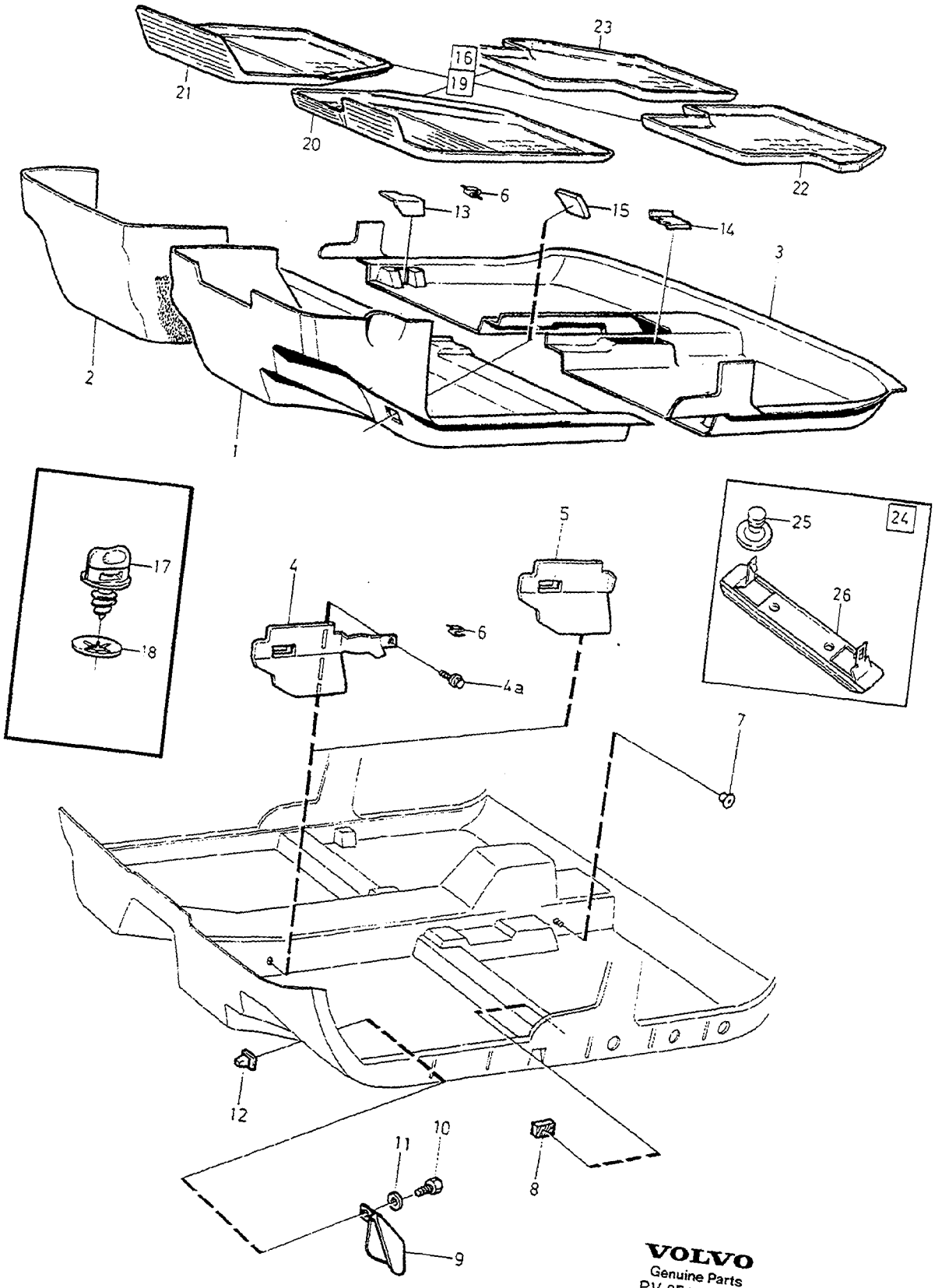

VOLVO
Genuine Parts
PV 854 58452

A	L.H.D CH-103314
B	R.H.D CH-103314
C	L.H.D CH 103315-274999
D	R.H.D CH 103315-274999
E	

CARPETS MATTOR

Group Grupp 85

Page Sida 1057

5DRS -1996

Fig	Part No. Artikelnummer	Quantity / Antal A	B	C	D	E	PS	Description	Benämning	Notes Anmärkning	SR
16		-	-	-	-	-		Mat set plastics	Mattsats plast		
	9406917-6	1	-	-	-	-		Mat set blue	Mattsats blå		3
	(9413754)	-	-	1	-	-	SP	Mat set blue	Mattsats blå	REPL 1PCS 9422001-9, 1PCS 9166926-7.	3
☆	9422001-9	-	-	1	-	-		Mat set blue	Mattsats blå		3
	(9406918)	1	-	-	-	-	SP	Mat set beige	Mattsats beige	REPL 1PCS 9413759-3.	3
	(9413759)	1	-	1	-	-	SP	Mat set beige	Mattsats beige	REPL 1PCS 9422004-3	3
☆	9422004-3	1	-	1	-	-		Mat set beige	Mattsats beige		3
	(9406916)	1	-	-	-	-	SP	Mat set grey	Mattsats grå	REPL 1PCS 9413749-4.	3
	(9413749)	1	-	1	-	-	SP	Mat set grey	Mattsats grå	REPL 1PCS 9421998-7.	3
(	9421998-7	1	-	1	-	-		Mat set grey	Mattsats grå		3
	(9407680)	-	1	-	-	-	SP	Mat set blue	Mattsats blå	REPL 1PCS 9413767-6.	3
	(9413767)	-	1	-	1	-	SP	Mat set blue	Mattsats blå	REPL 1PCS 9422008-4, 1PCS 9166926-7.	3
☆	9422008-4	-	1	-	1	-		Mat set blue	Mattsats blå		3
	(9407683)	-	1	-	-	-	SP	Mat set beige	Mattsats beige	REPL 1PCS 9413770-0.	3
(	9413770-0	-	1	-	1	-		Mat set beige	Mattsats beige		3
	(9407677)	-	1	-	-	-	SP	Mat set grey	Mattsats grå	REPL 1PCS 9413764-3.	3
	(9413764)	-	1	-	1	-	SP	Mat set grey	Mattsats grå	REPL 1PCS 9422006-8.	3
☆	9422006-8	-	1	-	1	-		Mat set grey	Mattsats grå		3
17	3529482-6	8	8	-	-	-		• Clip	• Clips	FOR 9406916-9406918, 9407677,9407680,9407683	3
	3529482-6	4	4	4	4	-		• Clip	• Clips	FOR 9413749, 9413754, 9413764,9413767,9407677 9407680,9407683.	3
	3524837-6	4	4	4	4	-		• Clip	• Clips	FOR 9413759, 9413770.	3
18	9124981-3	4	4	-	-	-		• Retainer	• Hållare	FOR 9406916-9406918, 9407677,9407680,9407683	2
19		-	-	-	-	-		Textile mat set	Textilmatta sats		
☆	9134780-7	-	-	1	-	-		Mat set	Mattsats	CODE 3871	4
☆	9166871-5	-	-	1	-	-		Mat set	Mattsats	CODE 3865	2
☆	9166863-2	-	-	1	-	-		Mat set	Mattsats	CODE 3875	4
☆	9134782-3	-	-	-	1	-		Mat set	Mattsats	CODE 3871	4
☆	9166876-4	-	-	-	1	-		Mat set	Mattsats	CODE 3865	4
☆	9166868-1	-	-	-	1	-		Mat set	Mattsats	CODE 3875	4
(											
20	1343256-2	-	-	1	-	-		• Carpet left	• Matta vänster	CODE 3871	5
	(9134298)	-	-	1	-	-	SP	• Carpet left	• Matta vänster	CODE 3865 REPL 1PCS 9166872-3, 1PCS 9166926-7.	2
☆	*(9166872)*	-	-	1	-	-	SP	• Carpet left	• Matta vänster	CODE 3865 REPL 1PCS 9166871-5.	5
(	*(9166676)*	-	-	1	-	-	SP	• Carpet left	• Matta vänster	CODE 3875 REPL 1PCS 9166864-0, 1PCS 9166926-7.	5
☆	*(9166864)*	-	-	1	-	-	SP	• Carpet left	• Matta vänster	CODE 3875 REPL 1PCS 9166863-2.	5
	1343260-4	-	-	-	1	-		• Carpet left	• Matta vänster	CODE 3871	5
	(9166682)	-	-	-	1	-	SP	• Carpet left	• Matta vänster	CODE 3865 REPL 1PCS 9166878-0, 9166926-7.	5
☆	*(9166878)*	-	-	-	1	-	SP	• Carpet left	• Matta vänster	CODE 3865 REPL 1PCS 9166876-4.	5
	(9166680)	-	-	-	1	-	SP	• Carpet left	• Matta vänster	CODE 3875 REPL 1PCS 9166869-9, 1PCS 9166926-7.	5
☆	*(9166869)*	-	-	-	1	-	SP	• Carpet left	• Matta vänster	CODE 3875 REPL 1PCS 9166868-1.	5
21	*(1343257)*	-	-	1	-	-	SP	• Carpet right	• Matta höger	CODE 3871	5
	(9166685)	-	-	1	-	-	SP	• Carpet right	• Matta höger	CODE 3865 REPL 1PCS 9166873-1,	5

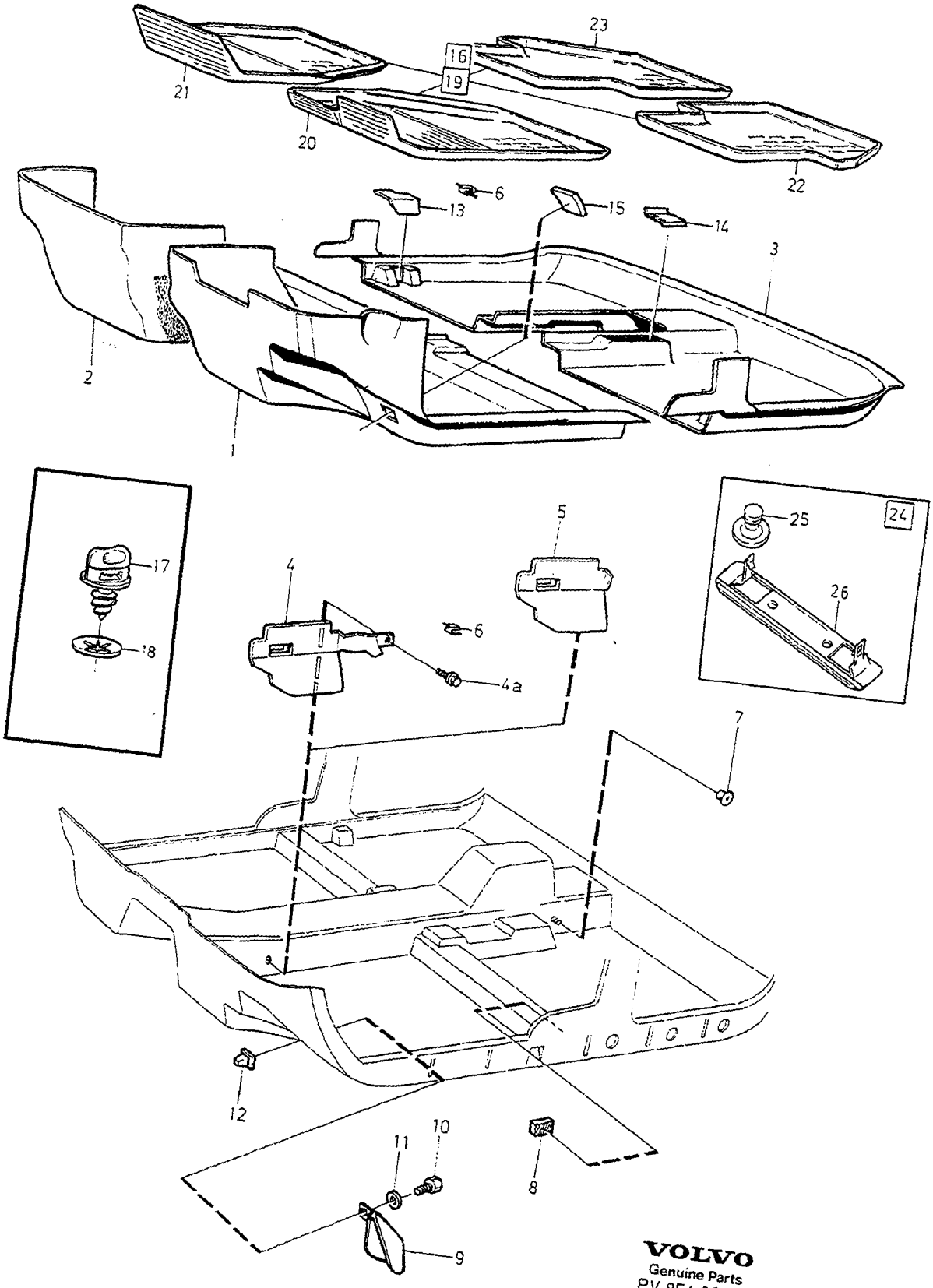

VOLVO
Genuine Parts
PV 854 68452

A	L.H.D CH-103314
B	R.H.D CH-103314
C	L.H.D CH 103315-274999
D	R.H.D CH 103315-274999
E	

CARPETS MATTOR

Group Grupp 85

Page Sida 1059

5DRS -1996

	Fig	Part No. Artikelnummer	Quantity / Antal A	B	C	D	E	P S	Description	Benämning	Notes Anmärkning	S R
											1PCS 9166926-7.	
☆		*(9166873)*	-	-	1	-	-	SP	• Carpet right	• Matta höger	CODE 3862	5
											REPL 1PCS 9166871-5.	
☆		*(9166873)*	-	-	1	-	-	SP	• Carpet right	• Matta höger	CODE 3865	5
		(9166677)	-	-	1	-	-	SP	• Carpet right	• Matta höger	CODE 3875	5
											REPL 1PCS 9166865-7,	
											1PCS 9166926-7.	
☆		*(9166865)*	-	-	1	-	-	SP	Carpet right	Matta höger	REPL 1PCS 9166863-2.	5
		1343261-2	-	-	-	1	-		• Carpet right	• Matta höger	CODE 3871	5
		(9166681)	-	-	-	1	-	SP	• Carpet right	• Matta höger	CODE 3875	5
											REPL 1PCS 9166870-7,	
											1PCS 9166926-7.	
☆		*(9166870)*	-	-	-	1	-	SP	• Carpet right	• Matta höger	CODE 3875	5
											REPL 1PCS 9166868-1.	
	22	1343258-8	-	-	1	1	-		• Carpet left	• Matta vänster	CODE 3871	5
		(9166686)	-	-	1	1	-	SP	• Carpet left	• Matta vänster	CODE 3865	5
											REPL	
											1PCS 9166871-5 L.H.D,	
											1PCS 9166876-4 R.H.D.	
		(9166678)	-	-	1	1	-	SP	• Carpet left	• Matta vänster	CODE 3875	5
											REPL	
											1PCS 9166863-2 L.H.D,	
											1PCS 9166868-1 R.H.D.	
	23	1343259-6	-	-	1	1	-		• Carpet right	• Matta höger	CODE 3871	5
		(9166687)	-	-	1	1	-	SP	• Carpet right	• Matta höger	CODE 3865	5
											REPL	
											1PCS 9166871-5 L.H.D,	
											1PCS 9166876-4 R.H.D.	
		(9166679)	-	-	1	1	-	SP	• Carpet right	• Matta höger	CODE 3875	5
											REPL	
											1PCS 9166863-2 L.H.D,	
											1PCS 9166868-1 R.H.D.	
☆	24	9166926-7	-	-	1	1	-		Clip kit	Clipssats		3
	25		-	-	4	4	-	KN	• Clip	• Clips		
	26		-	-	2	2	-	KN	• Bracket	• Konsol		

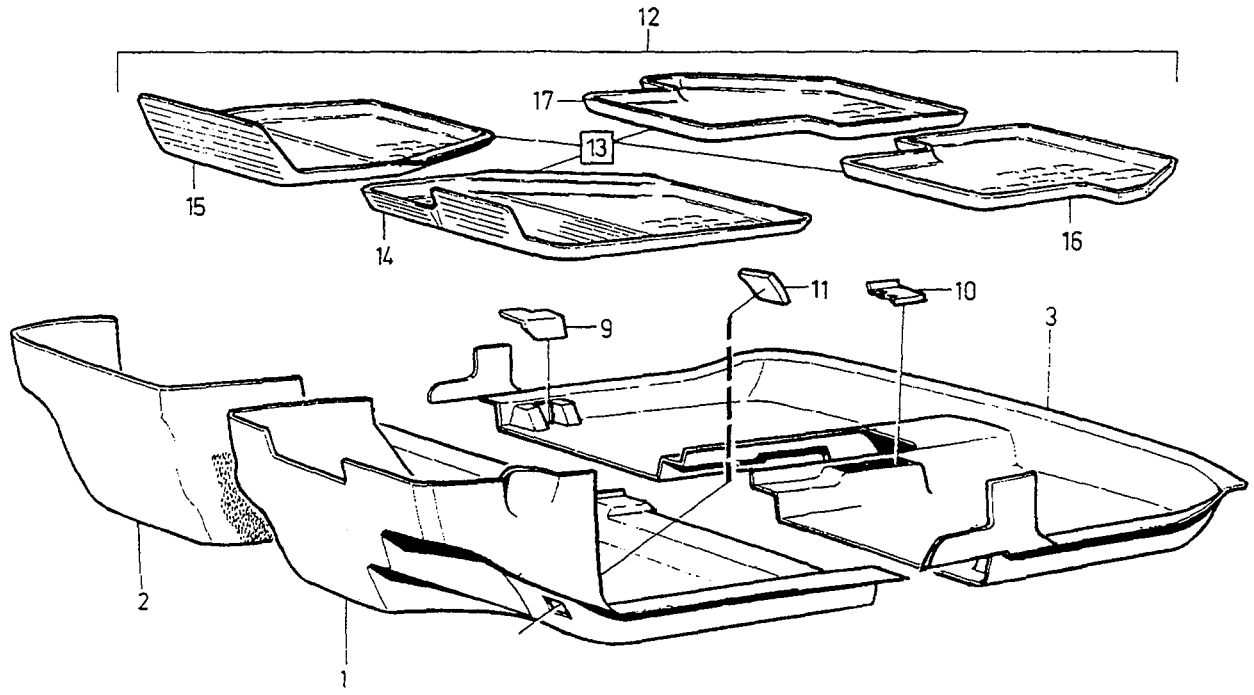

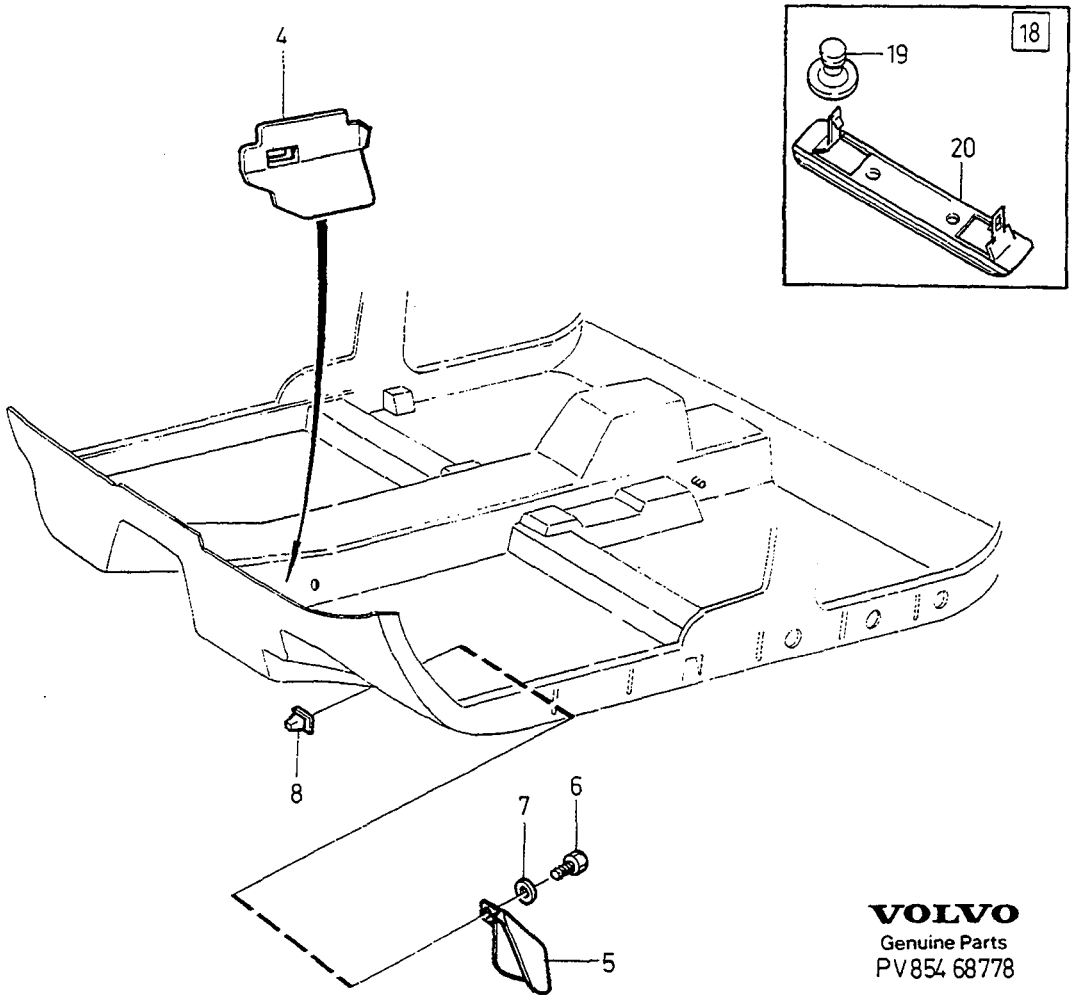

VOLVO
Genuine Parts
PV854 68778

A	4DRS L.H.D
B	4DRS R.H.D
C	5DRS L.H.D
D	5DRS R.H.D
E	

CARPETS MATTOR

1997-

Group Grupp 85

Page Sida 1061

Fig	Part No. Artikelnummer	Quantity / Antal A	B	C	D	E	PS	Description	Benämning	Notes Anmärkning	SR
1	9416239-3	1	-	1	-	-		Mat, l.h. grey	Matta, v, grå		5
	9416244-3	1	-	1	-	-		Mat, l.h. blue	Matta, v, blå		5
	9416249-2	1	-	1	-	-		Mat, l.h. beige	Matta, v, beige		5
	9416259-1	-	1	-	1	-		Mat, l.h. grey	Matta, v, grå		5
	9416262-5	-	1	-	1	-		Mat, l.h. blue	Matta, v, blå		5
	9416265-8	-	1	-	1	-		Mat, l.h. beige	Matta, v, beige		5
2	9416241-9	1	-	1	-	-		Mat, r.h. grey	Matta, h, grå		5
	9416246-8	1	-	1	-	-		Mat, r.h. blue	Matta, h, blå		5
	9416251-8	1	-	1	-	-		Mat, r.h. beige	Matta, h, beige		5
	9416261-7	-	1	-	1	-		Mat, r.h. grey	Matta, h, grå		5
	9416264-1	-	1	-	1	-		Mat, r.h. blue	Matta, h, blå		5
	9416267-4	-	1	-	1	-		Mat, r.h. beige	Matta, h, beige		5
3	9416331-8	1	1	-	-	-		Mat, grey	Matta, grå		5
	9416332-6	1	1	-	-	-		Mat, blue	Matta, blå		5
	9416333-4	1	1	-	-	-		Mat, beige	Matta, beige		5
	9416335-9	-	-	1	1	-		Mat, grey	Matta, grå		5
	9416336-7	-	-	1	1	-		Mat, blue	Matta, blå		5
	9416337-5	-	-	1	1	-		Mat, beige	Matta, beige		5
4	9158986-1	1	1	1	1	-		Support, l.h.	Stöd, v		3
	9158987-9	1	-	1	-	-		Support, r.h.	Stöd, h		3
	9158988-7	-	1	-	1	-		Support, r.h.	Stöd, h		3
5	3511068-3	1	-	1	-	-		Bracket	Konsol		4
6	979190-6	2	-	2	-	-		Six point socket screw	Sextandhålskruv		2
7	960138-6	2	-	2	-	-		Washer	Bricka		2
8	8143420-1	2	2	2	2	-		Nut	Mutter		3
9	9409139-4	1	1	1	1	-		Cap, l.h. grey	Lock, v grå		3
	9409142-8	1	1	1	1	-		Cap, r.h. grey	Lock, h grå		3
	9409140-2	1	1	1	1	-		Cap, l.h. blue	Lock, v blå		3
	9409143-6	1	1	1	1	-		Cap, r.h. blue	Lock, h blå		3
	9409141-0	1	1	1	1	-		Cap, l.h. beige	Lock, v beige		3
	9409144-4	1	1	1	1	-		Cap, r.h. beige	Lock, h beige		3
10	9409145-1	1	1	1	1	-		Cap, l.h. grey	Lock, v grå		3
	9409148-5	1	1	1	1	-		Cap, r.h. grey	Lock, h grå		3
	9409146-9	1	1	1	1	-		Cap, l.h. blue	Lock, v blå		3
	9409149-3	1	1	1	1	-		Cap, r.h. blue	Lock, h blå		3
	9409147-7	1	1	1	1	-		Cap, l.h. beige	Lock, v beige		3
	9409150-1	1	1	1	1	-		Cap, r.h. beige	Lock, h beige		3
11	9132550-6	1	-	1	-	-		Foot rest	Fotstöd		3
	3539867-6	-	1	-	1	-		Foot rest	Fotstöd		3
12		-	-	-	-	-		Rubber mat	Gummimatta		
☆	9421998-7	1	-	1	-	-		Mat set grey	Mattsats grå		3
	9422001-9	1	-	1	-	-		Mat set blue	Mattsats blå		3
☆	9422004-3	1	-	1	-	-		Mat set beige	Mattsats beige		3
☆	9422006-8	-	1	-	1	-		Mat set grey	Mattsats grå		3
☆	9422008-4	-	1	-	1	-		Mat set blue	Mattsats blå		3
☆	9422010-0	-	1	-	1	-		Mat set beige	Mattsats beige		3
		-	-	-	-	-		Textile mat	Textilmatta		
☆	9166888-9	1	-	1	-	-		Mat set grey	Mattsats grå		2
☆	9166893-9	1	-	1	-	-		Mat set blue	Mattsats blå		2
☆	9166898-8	1	-	1	-	-		Mat set beige	Mattsats beige		2
☆	9166903-6	-	1	-	1	-		Mat set grey	Mattsats grå		3
☆	9166908-5	-	1	-	1	-		Mat set blue	Mattsats blå		3
☆	9166913-5	-	1	-	1	-		Mat set beige	Mattsats beige		3
13		-	-	-	-	-		Textile mat set	Textilmatta sats		
☆	9166871-5	1	-	1	-	-		Mat set	Mattsats	CODE 3865	2
☆	9166863-2	1	-	1	-	-		Mat set	Mattsats	CODE 3875	4
☆	9166876-4	-	1	-	1	-		Mat set	Mattsats	CODE 3865	4
☆	9166868-1	-	1	-	1	-		Mat set	Mattsats	CODE 3875	4

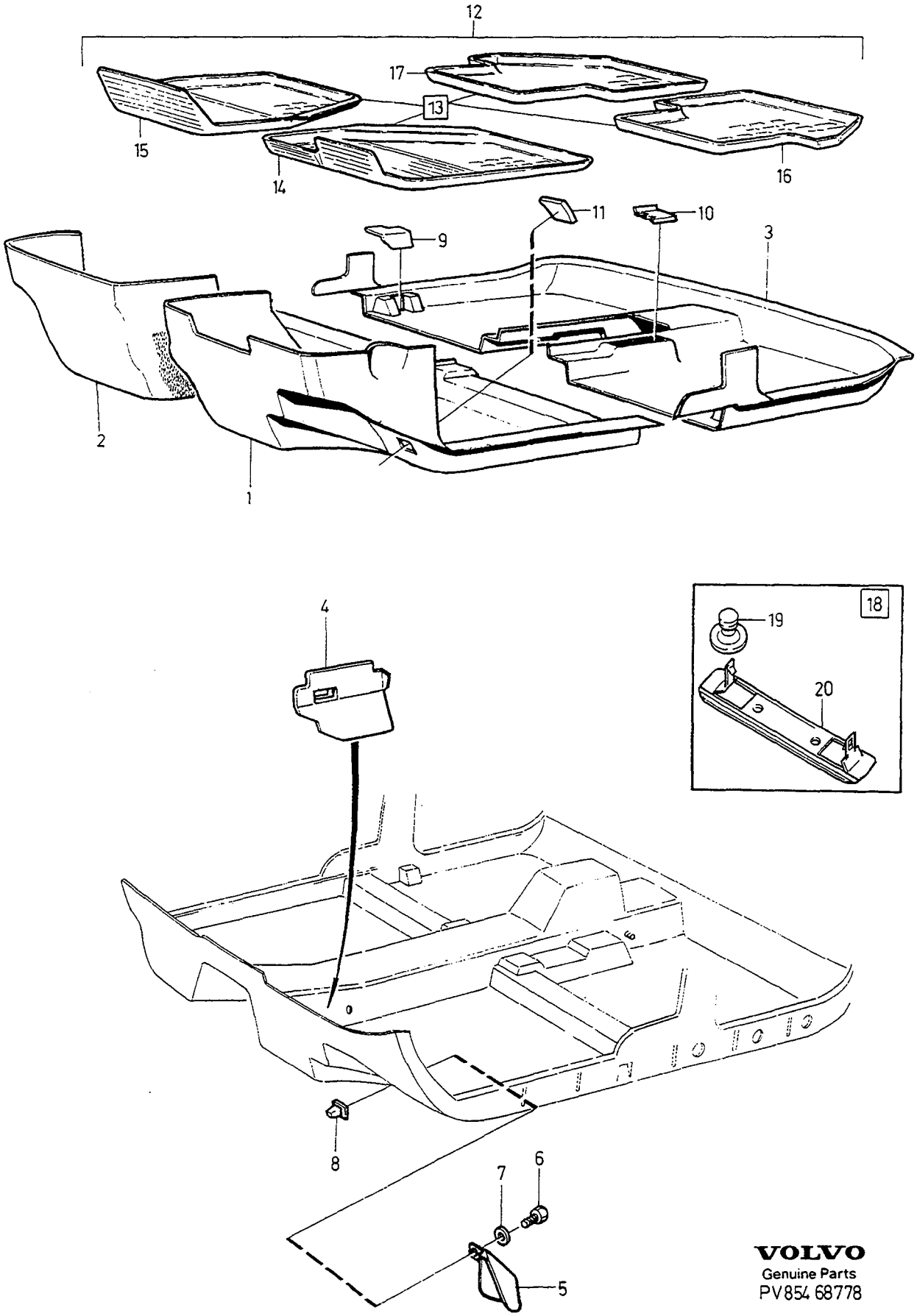

VOLVO
Genuine Parts
PV854 68778

A	4DRS L.H.D
B	4DRS R.H.D
C	5DRS L.H.D
D	5DRS R.H.D
E	

CARPETS MATTOR

1997-

Group / Grupp 85

Page / Sida 1063

	Fig	Part No. / Artikelnummer	Quantity / Antal A	B	C	D	E	P S	Description	Benämning	Notes / Anmärkning	S R
☆	14	*(9166872)*	1	-	1	-	-	SP	• Carpet left	• Matta vänster	CODE 3865 REPL 1PCS 9166871-5.	5
☆		*(9166864)*	1	-	1	-	-	SP	• Carpet left	• Matta vänster	CODE 3875 REPL 1PCS 9166863-2.	5
☆		*(9166878)*	-	1	-	1	-	SP	• Carpet left	• Matta vänster	CODE 3865 REPL 1PCS 9166876-4.	5
☆		*(9166869)*	-	1	-	1	-	SP	• Carpet left	• Matta vänster	CODE 3875 REPL 1PCS 9166868-1.	5
☆	15	*(9166873)*	1	-	1	-	-	SP	• Carpet right	• Matta höger	CODE 3865 REPL 1PCS 9166871-5.	5
☆		*(9166865)*	1	-	1	-	-	SP	• Carpet right	• Matta höger	CODE 3875 REPL 1PCS 9166863-2.	5
☆		*(9166879)*	-	1	-	1	-	SP	• Carpet right	• Matta höger	CODE 3865 REPL 1PCS 9166876-4.	5
☆		*(9166870)*	-	1	-	1	-	SP	• Carpet right	• Matta höger	CODE 3875 REPL 1PCS 9166868-1.	5
	16	*(9166686)*	1	1	1	1	-	SP	• Carpet left	• Matta vänster	CODE 3865 REPL 1PCS 9166871-5 L.H.D, 1PCS 9166876-4 R.H.D.	5
		(9166678)	1	1	1	1	-	SP	• Carpet left	• Matta vänster	CODE 3875 REPL 1PCS 9166863-2 L.H.D, 1PCS 9166868-1 R.H.D.	5
	17	*(9166687)*	1	1	1	1	-	SP	• Carpet right	• Matta höger	CODE 3865 REPL 1PCS 9166871-5 L.H.D, 1PCS 9166876-4 R.H.D.	5
		(9166679)	1	1	1	1	-	SP	• Carpet right	• Matta höger	CODE 3875 REPL 1PCS 9166863-2 L.H.D, 1PCS 9166868-1 R.H.D.	5
☆	18	9166926-7	1	1	1	1	-		Clip kit	Clipssats		3
	19		4	4	4	4	-	KN	• Clip	• Clips		
	20		2	2	2	2	-	KN	• Bracket	• Konsol		

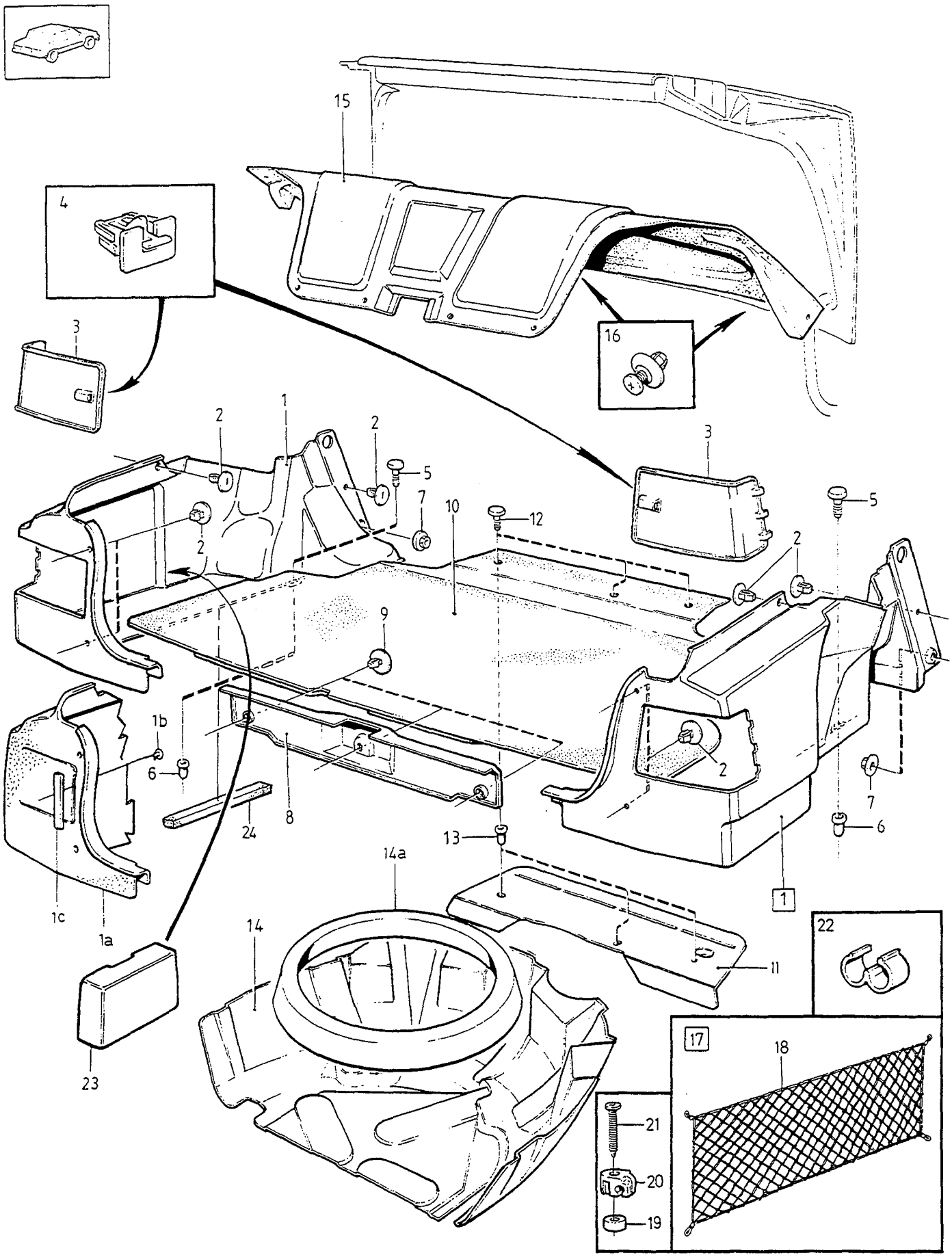

VOLVO
Genuine Parts
PV 854 66995

A
B
C
D
E

BOOT TRIM — BEKLÄDNAD FÖR BAGAGEUTRYMME

Group / Grupp 85

Page / Sida 1065

4 DRS.

Fig	Part No. Artikelnummer	Quantity / Antal A	B	C	D	E	PS	Description	Benämning	Notes Anmärkning	SR
1	6818864-8	1	-	-	-	-		Panel, l.h.	Panel, v	(6818763) CH -30699	5
	6818981-0	1	-	-	-	-		Panel, r.h.	Panel, h	(6818764) CH -30699	5
1a	6818912-5	1	-	-	-	-		Panel, l.h.	Panel, v	CH 30700-81966	5
	6818914-1	1	-	-	-	-		Panel, r.h.	Panel, h	CH 30700-81966	5
	(9132945)	1	-	-	-	-	SP	Panel, l.h.	Panel, v	CH 81967-197923 REPL 1PCS 9150752-5.	5
	9165005-1	1	-	-	-	-		Panel, r.h.	Panel, h	CH 81967-197923 (9150756)(9132949)	5
	9165003-6	1	-	-	-	-		Panel, l.h.	Panel, v	1) CH 197924-279913. (9150752)	5
(	9165003-6	1	-	-	-	-		Panel, l.h.	Panel, v	CH 279914-	5
	9165005-1	1	-	-	-	-		Panel, r.h.	Panel, h	CH 197924-279913. (9150756)	5
	9165005-1	1	-	-	-	-		Panel, r.h.	Panel, h	CH 279914-	5
1b	9132485-5	2	-	-	-	-		• Clip	• Clips	2)	3
1c	9132680-1	1	-	-	-	-		• Plate	• Platta	2)	4
(2	9132307-1	8	-	-	-	-		Clip	Clips		3
3	3539467-5	1	-	-	-	-		Cover, l.h.	Kåpa, v	3)	4
	3539472-5	1	-	-	-	-		Cover, r.h.	Kåpa, h	3)	4
4	3539469-1	2	-	-	-	-		Clip	Clips	3)	3
5	1353527-3	2	-	-	-	-		Plug, grey	Propp, grå		3
6	1318312-4	2	-	-	-	-		Sleeve	Hylsa		3
7	3511087-3	2	-	-	-	-		Nut	Mutter		4
8	6818985-1	1	-	-	-	-		Panel	Panel		3
9	9132307-1	3	-	-	-	-		Clip	Clips		3
10	6818605-5	1	-	-	-	-		Mat, grey	Matta, grå	CH -7408	5
	(9132765)	1	-	-	-	-	SP	Mat, grey	Matta, grå	CH 7409-193679. REPL 1PCS 9158528-1.	5
	9158528-1	1	-	-	-	-		Mat, grey	Matta, grå	1) CH 193680-346405.	5
☆	9182257-7	1	-	-	-	-		Mat, grey	Matta, grå	1) CH 346406-	5
11	3539448-5	1	-	-	-	-		Support	Stöd		5
12	1353527-3	4	-	-	-	-		Plug, grey	Propp, grå		3
13	1318312-4	3	-	-	-	-		Sleeve	Hylsa		3
14	9132030-9	1	-	-	-	-		Slide plate	Glidplatta	4)	5
14a	6817563-7	1	-	-	-	-		Spacer	Distans	4)	5
15	6818078-5	1	-	-	-	-		Sound absorber	Ljudabsorbent		5
(16	9406358-3	17	-	-	-	-		Clip	Clips	-1992	3
	9132306-3	17	-	-	-	-		Clip	Clips	1993-	3
☆ 17	9166885-5	1	-	-	-	-		Luggage net	Bagagenät	(9124915)	3
18		1	-	-	-	-	NS	• Luggage net	• Bagagenät		
19		5	-	-	-	-	NS	• Spacer	• Distans		
20	1228924-5	3	-	-	-	-		• Clamp	• Klamma		2
(21	969479-5	3	-	-	-	-		• Screw	• Skruv	(969366)	2
22	1330704-6	1	-	-	-	-		• Clamp	• Klamma		2
23	9164597-8	1	-	-	-	-		Cover CD changer	Kåpa CD-växlare	1996-	5
24	9165007-7	1	-	-	-	-		Plastic foam CD changer	Skumplast CD-växlare	1996-	6

1) For cars with a CD changer. Use Installation instructions 1154938, which contains a template for cutting out carpets and panels. / För bilar med CD-växlare. Använd monteringsanvisning 1154938, där mall för utklipp i matta och panel finns.
2) 4DRS CH 30700-.
3) 4DRS CH-30699.
4) For cars with "Temporary spare" spare wheel. / För vagnar med reservhjul av typ "Temporary spare".

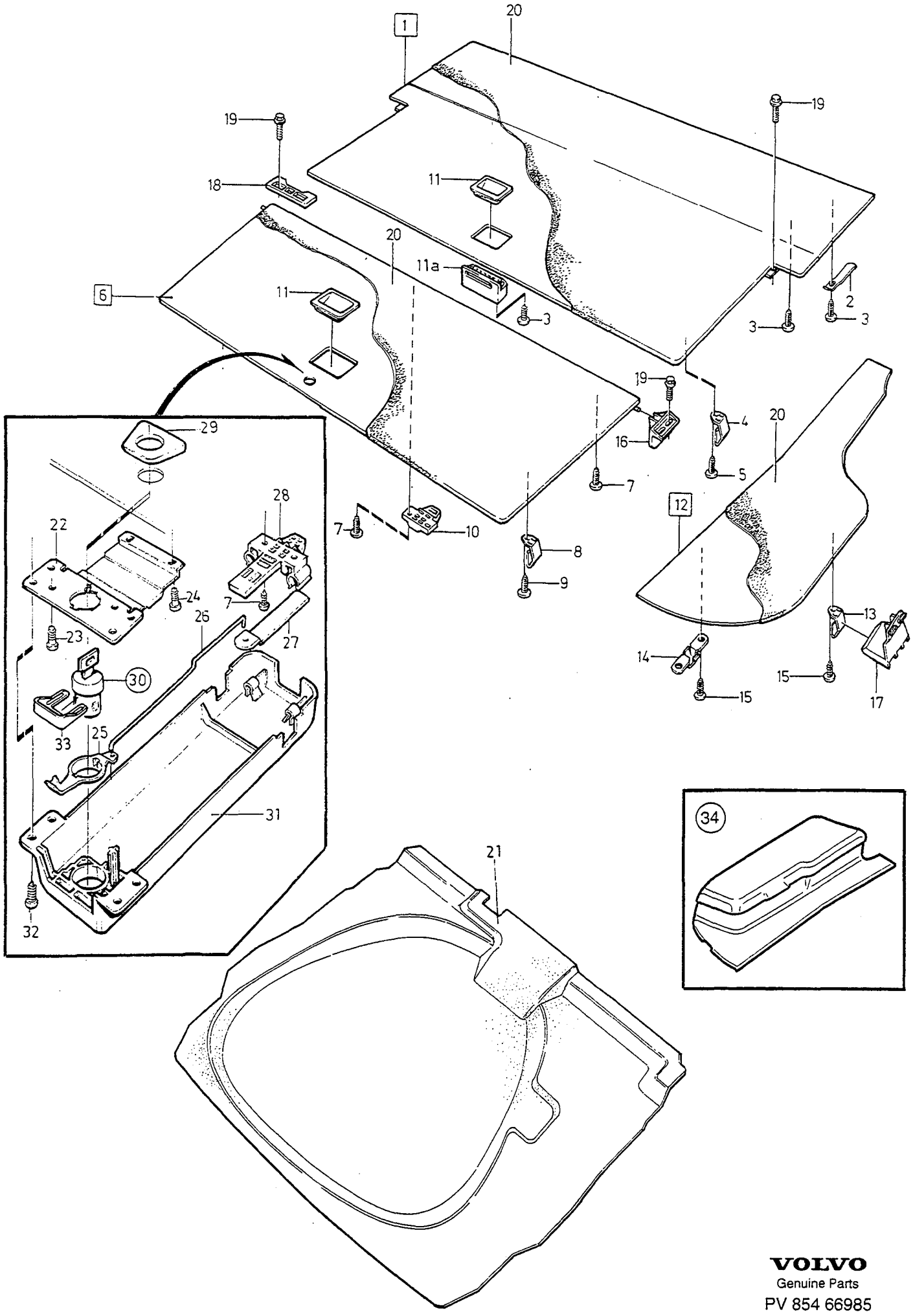

VOLVO
Genuine Parts
PV 854 66985

A
B
C
D
E

CARGO AREA TRIM — BEKLÄDNAD FÖR BAGAGEUTRYMME

Group / Grupp 85

Page / Sida 1067

5DRS

Fig	Part No. / Artikelnummer	Quantity / Antal A	B	C	D	E	PS	Description	Benämning	Notes / Anmärkning	SR
1	*(9132986)*	1	-	-	-	-	SP	Floor hatch	Golvlucka	-1993 REPL 1PCS 9145901-6.	5
	(9145901)	1	-	-	-	-	SP	Floor hatch	Golvlucka	1994-1995 REPL 1PCS 9164089-6	5
	9164089-6	1	-	-	-	-		Floor hatch	Golvlucka	1996-	5
2	3539999-7	3	-	-	-	-		•Catch	•Hake		3
3	969405-0	23	-	-	-	-		•Six point socket screw	•Sextandhålskruv		2
4	678491-2	2	-	-	-	-		•Clamp	•Klamma		5
5	972258-8	6	-	-	-	-		•Six point socket screw	•Sextandhålskruv	(969473)	2
6	9182189-2	1	-	-	-	-		Floor hatch	Golvlucka	1) (9132546)	5
	9182190-0	1	-	-	-	-		Floor hatch	Golvlucka	2) (9132547)	5
7	969405-0	12	-	-	-	-		•Six point socket screw	•Sextandhålskruv	(969567)	2
8	678491-2	2	-	-	-	-		•Clamp	•Klamma		5
9	972258-8	6	-	-	-	-		•Six point socket screw	•Sextandhålskruv	(969473)	2
10	9132213-1	1	-	-	-	-		•Support	•Stöd	1)	4
11	9407981-1	2	-	-	-	-		Handle, grey	Handtag, grå		5
	9407982-9	2	-	-	-	-		Handle, blue	Handtag, blå		5
	9407983-7	2	-	-	-	-		Handle, beige	Handtag, beige		5
11a	6818276-5	1	-	-	-	-		Lock brace	Låsbygel		4
12	9132548-0	1	-	-	-	-		Lid, l.h.	Lucka, v		5
	9132549-8	1	-	-	-	-		Lid, r.h.	Lucka, h		5
13	678491-2	1	-	-	-	-		•Clamp	•Klamma		5
14	6818019-9	2	-	-	-	-		•Retaining clip	•Hållare		3
15	972258-8	7	-	-	-	-		•Six point socket screw	•Sextandhålskruv	(969473)	2
16	3511696-1	2	-	-	-	-		Support plate	Lagring	CH-187606	4
	9165154-7	2	-	-	-	-		Support plate	Lagring	CH 187607-	4
17	6818018-1	2	-	-	-	-		Shelf	Hylla		4
☆ 18	9182446-6	2	-	-	-	-		Bracket	Konsol		4
19	969336-7	12	-	-	-	-		Screw	Skruv		3
20	9406901-0	X	-	-	-	-		Textile mat grey	Textilmatta grå	3)	6
	9406902-8	X	-	-	-	-		Textile mat blue	Textilmatta blå	3)	6
	9406903-6	X	-	-	-	-		Textile mat beige	Textilmatta beige	3)	6
21	9144326-7	1	-	-	-	-		Carpet	Matta	4)	5
	9132840-1	1	-	-	-	-		Carpet	Matta	5)	5
22	6818274-0	2	-	-	-	-		Bracket	Konsol	2)	5
23	969403-5	1	-	-	-	-		Screw	Skruv	2) (969500)	2
24	969405-0	2	-	-	-	-		Six point socket screw	Sextandhålskruv	2) (969567)	2
25	6818273-2	1	-	-	-	-		Lock arm	Låsarm	2)	4
26	6818272-4	1	-	-	-	-		Link	Länk	2)	5
27	6818270-8	1	-	-	-	-		Lock tab	Låstunga	2)	5
28	6818271-6	1	-	-	-	-		Guide	Gejd	2)	4
29	9409261-6	1	-	-	-	-		Cover, blue	Kåpa, blå	2)	5
	9409262-4	1	-	-	-	-		Cover, beige	Kåpa, beige	2)	5
	9409260-8	1	-	-	-	-		Cover, grey	Kåpa, grå	2)	5
30		-	-	-	-	-		Lock •SEE 83•841	Lås •SEE 83•841	2)	
31	6818275-7	1	-	-	-	-		Cover	Kåpa	2)	5
32	971304-1	4	-	-	-	-		Screw	Skruv	2) (971349)	2
33	1254114-0	1	-	-	-	-		Clip	Clips	2)	3
34		1	-	-	-	-		Cover CD-vx •SEE 85•1071	Kåpa CD-vx •SEE 85•1071		

1) For cars without lockable floor compartment. / För vagnar utan låsbar golvlucka.
2) For cars with lockable floor compartment. / För vagnar med låsbar golvlucka.
3) Unit: Linear metre. Width of material = 150cm. / Enhet längdmeter. Metervarans bredd = 150cm.
4) For cars with "Temporary spare" spare wheel. / För vagnar med reservhjul av typ "Temporary spare".
5) For full-size spare wheel. / För fullstort reservhjul.

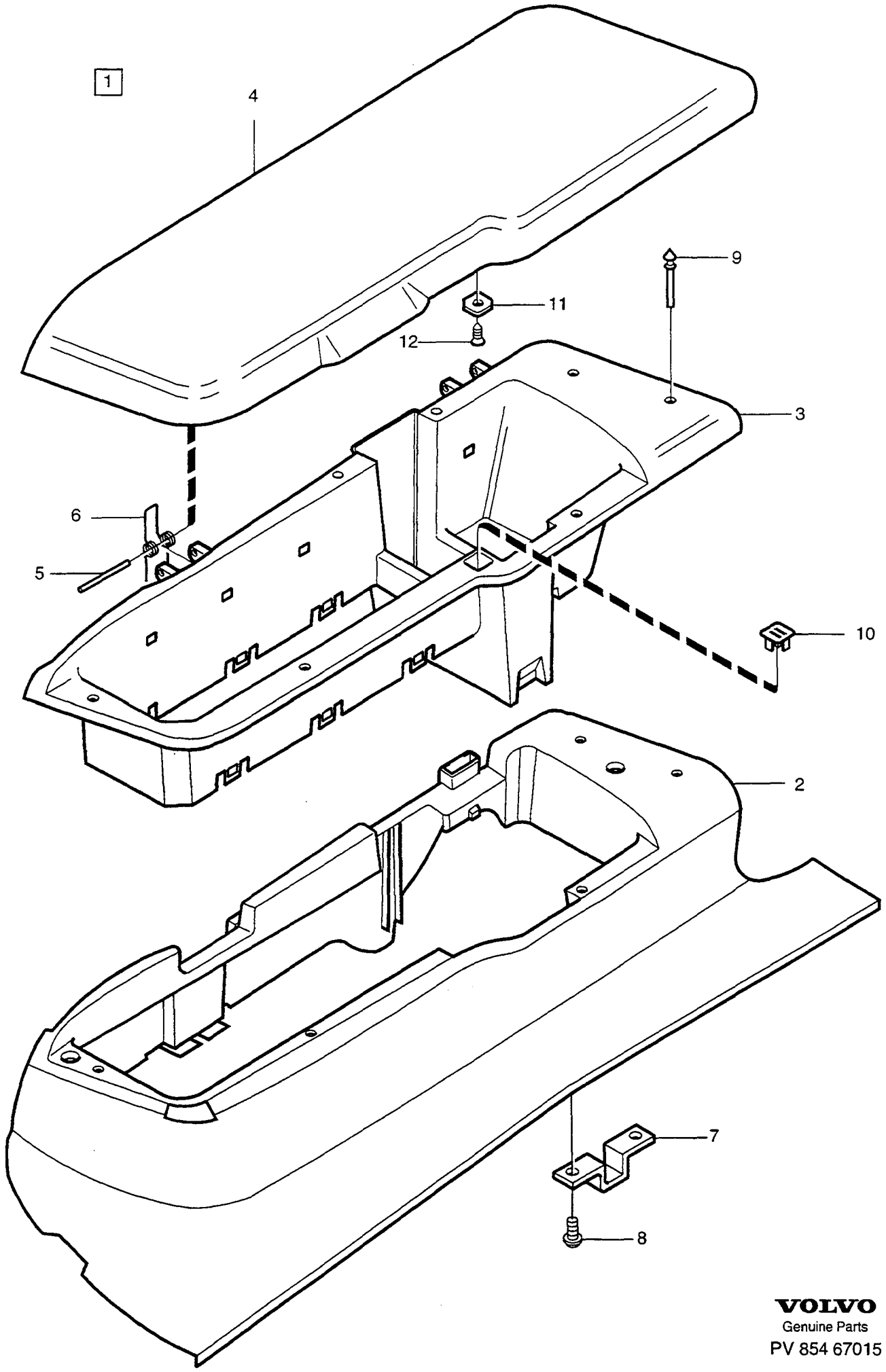

VOLVO
Genuine Parts
PV 854 67015

A		COVER CD-VX	KÅPA CD-VX	Group Grupp 85
B				
C				Page Sida 1071
D				
E		5DRS		

Fig	Part No. Artikelnummer	Quantity / Antal A	B	C	D	E	PS	Description	Benämning	Notes Anmärkning	SR
1	9164225-6	1	-	-	-	-		Cover cd-vx, grey	Kåpa cd-vx, grå		5
	9164229-8	1	-	-	-	-		Cover cd-vx, blue	Kåpa cd-vx, blå		5
	9164232-2	1	-	-	-	-		Cover cd-vx, beige	Kåpa cd-vx, beige		5
2		1	-	-	-	-	NS	• Framework	• Stomme		
3	9164228-0	1	-	-	-	-		• Box	• Box		5
4	9164226-4	1	-	-	-	-		• Cover, grey	• Lock, grå		5
	9164230-6	1	-	-	-	-		• Cover, blue	• Lock, blå		5
	9164233-0	1	-	-	-	-		• Cover, beige	• Lock, beige		5
5	980533-4	2	-	-	-	-		• Shaft	• Axel		4
6	9165657-9	2	-	-	-	-		• Spring	• Fjäder		4
7	6818019-9	2	-	-	-	-		• Retaining clip	• Hållare		3
8	980513-6	4	-	-	-	-		• Six point socket screw	• Sextandhålskruv		4
9	1371428-2	8	-	-	-	-		• Buffer	• Buffert		3
10	9145868-7	1	-	-	-	-		• Magnetic catch	• Magnetlås		3
11	9132326-1	1	-	-	-	-		• Striker plate	• Låsbleck		3
12	976602-3	1	-	-	-	-		• Six point socket screw	• Sextandhålskruv		3

BUMPERS GUARD PLATES, AIR GUIDES / STÖTFÅNGARE SKYDDSPLÅTAR, LUFTSTYRNINGAR

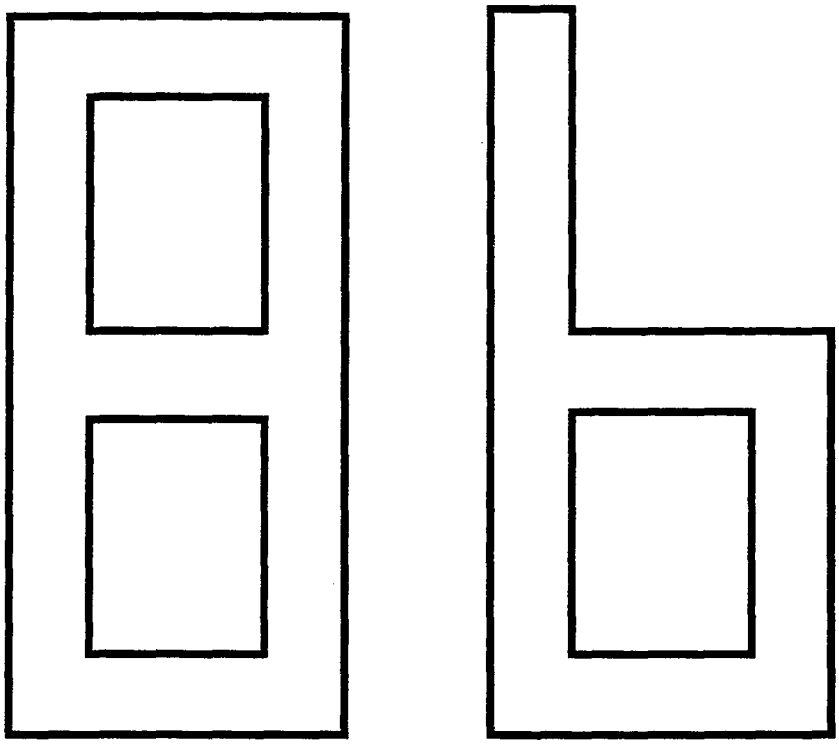

A		SUB GROUP	UNDERGRUPP	Group Grupp
B		BUMPERS	STÖTFÅNGARE	86
C		GUARD PLATES, AIR GUIDES	SKYDDSPLÅTAR, LUFTSTYRNINGAR	Page Sida
D				1073
E				

Fig	Part No. Artikelnummer	Quantity / Antal A	B	C	D	E	PS	Description	Benämning	Notes Anmärkning	SR
		-	-	-	-	-		Front bumper, spoiler	Främre stötfångare, spoiler		
								Air guides	Luftstyrningar		
		-	-	-	-	-		•ALTER 1, -1994	•ALTER 1, -1994	SEE 86•1075	
		-	-	-	-	-		•ALTER 2, 1994-	•ALTER 2, 1994-	SEE 86•1077	
		-	-	-	-	-		Rear bumper	Bakre stötfångare		
		-	-	-	-	-		•4DRS	•4DRS	SEE 86•1079	
		-	-	-	-	-		•5DRS	•5DRS	SEE 86•1081	
		-	-	-	-	-		Guard plates, heat shields	Skyddsplåtar, skärmplåtar	SEE 86•1083	
		-	-	-	-	-		Mudflaps cover plates	Stänkskydd täckplåtar	SEE 86•1085	
		-	-	-	-	-		Body kit accessory	Body kit tillbehör	SEE 86•1087	

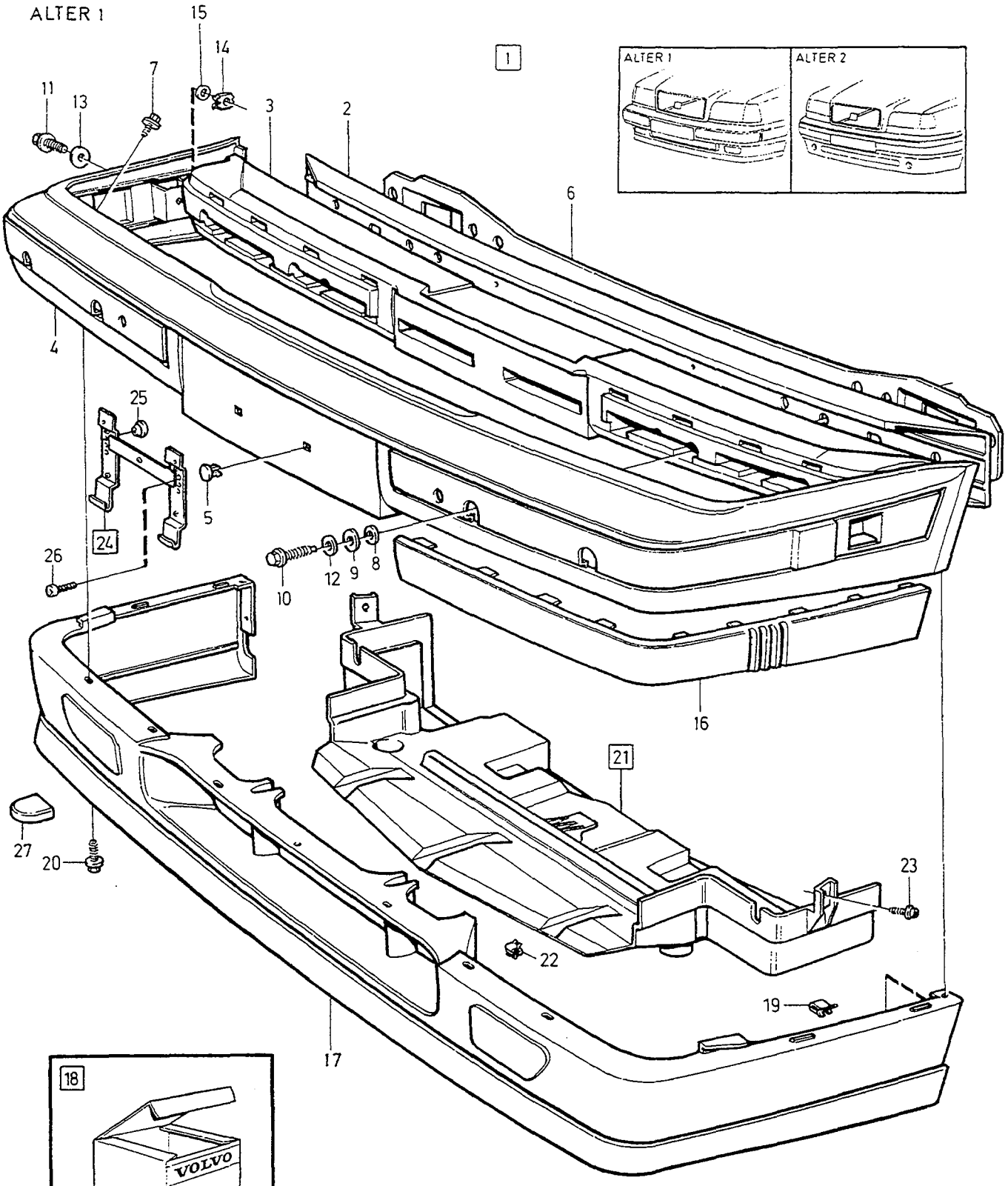

VOLVO
Genuine Parts
PV 860 69009

A
B
C
D
E

FRONT BUMPER, SPOILER AIR GUIDES — FRÄMRE STÖTFÅNGARE, SPOILER LUFTSTYRNINGAR

Group / Grupp 86

Page / Sida 1075

1) -1994 ALTER 1

Fig	Part No. Artikelnummer	Quantity / Antal A	B	C	D	E	PS	Description	Benämning	Notes Anmärkning	SR
1		1	-	-	-	-	NS	Bumper complete	Stötfångare komplett		
2	9151661-7	1	-	-	-	-		• Bumper rail	• Stötfångarskena	(9133132)	2
3	1372762-3	1	-	-	-	-		• Absorber	• Dämpare	2) (6801067)	2
	1372762-3	1	-	-	-	-		• Absorber	• Dämpare	3)	2
4	1372511-4	1	-	-	-	-		• Cover	• Ytterhölje		2
5	949125-9	2	-	-	-	-		• Plastic nut	• Plastmutter		3
6		1	-	-	-	-	NS	• Stiffening plate	• Förstyvningsplåt		
7	979683-0	7	-	-	-	-		• Screw	• Skruv		2
8	1390651-6	4	-	-	-	-		• Washer	• Bricka		2
9	948087-2	4	-	-	-	-		• Washer	• Bricka		2
10	946329-0	4	-	-	-	-		• Flange screw	• Flänsskruv		2
11	946544-4	2	-	-	-	-		• Flange screw	• Flänsskruv		2
12	192404-2	4	-	-	-	-		• Washer	• Bricka		2
13	960139-4	2	-	-	-	-		• Washer	• Bricka		2
14	946947-9	2	-	-	-	-		• Cage nut	• Korgmutter		2
15	1372608-8	2	-	-	-	-		• Washer	• Bricka		2
16	6801070-1	1	-	-	-	-		• Strip, l.h.	• List, v	4)	2
	3512348-8	1	-	-	-	-		• Strip, l.h.	• List, v	5)	2
	6801071-9	1	-	-	-	-		• Strip, r.h.	• List, h	4)	2
	3512349-6	1	-	-	-	-		• Strip, r.h.	• List, h	5)	2
17	6817668-4	1	-	-	-	-		• Spoiler	• Luftriktare		2
18	271596-9	1	-	-	-	-		Mounting kit	Monteringssats		2
19	1391884-2	6	-	-	-	-		• Clip	• Clips		2
20	979684-8	7	-	-	-	-		• Screw	• Skruv		2
21	1372791-2	1	-	-	-	-		Air guide	Luftstyrning	(1372503)	3
22	1202841-1	3	-	-	-	-		• Clip	• Clips		2
23	972092-1	2	-	-	-	-		Screw	Skruv		3
24	9151219-4	1	-	-	-	-		Number plate retainer	Nummerplåthållare	(J) (3536631)(3536628)	2
25	1247291-6	5	-	-	-	-		• Sealing plug	• Tätningsplugg		2
26	969476-1	2	-	-	-	-		Six point socket screw	Sextandhålskruv		2
27	9133312-0	1	-	-	-	-		Cover	Kåpa		2

1) With engine bonnet ALTER 1 as shown adjacent. / Med motorhuv ALTER 1 på bildsidan.
2) 4DRS CH-30699.
3) 4DRS CH 30700-. 5DRS.
4) For colour-matched bumpers. / För färganpassad stötfångare.
5) For grey bumpers. / För grå stötfångare.

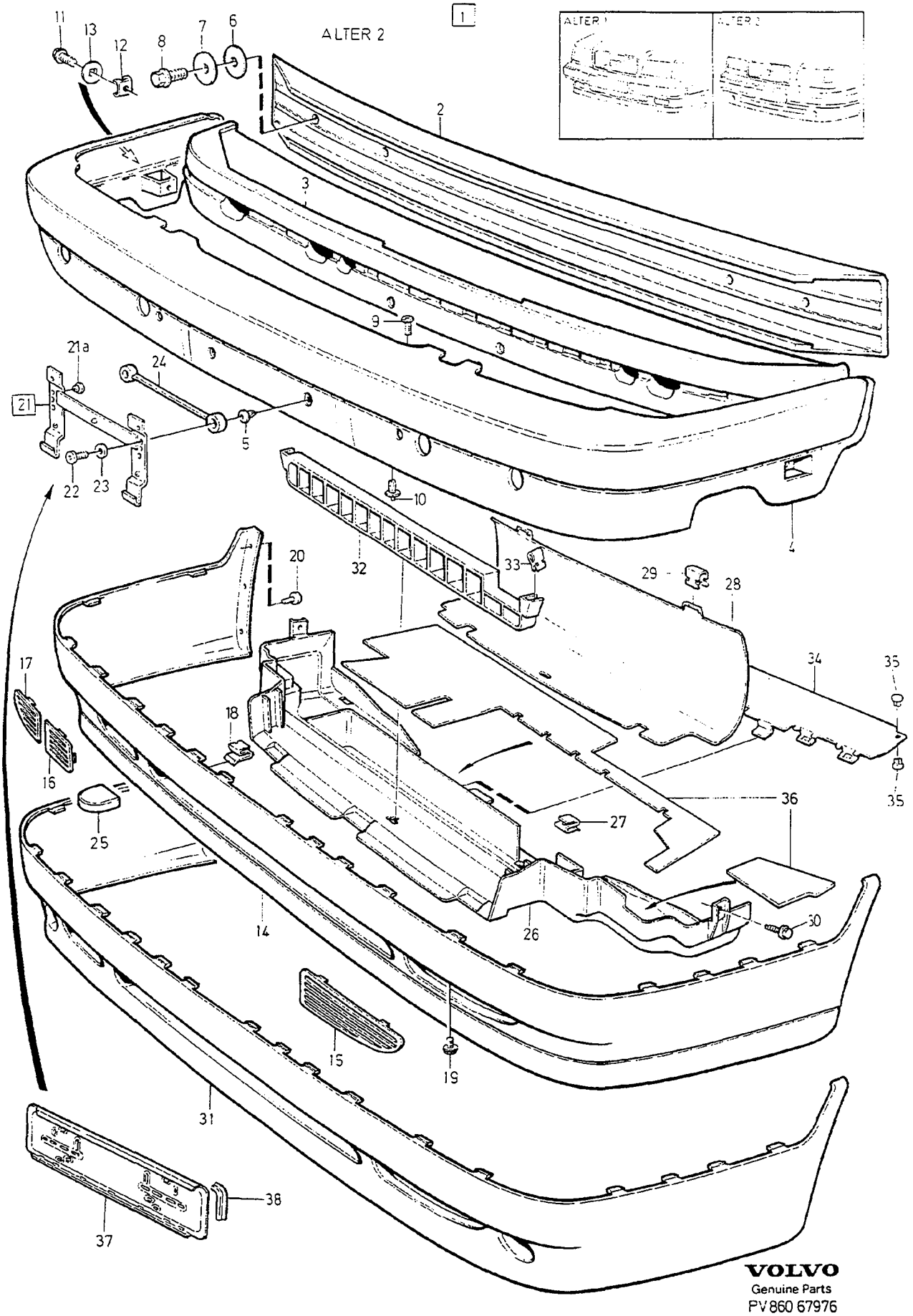

VOLVO
Genuine Parts
PV 860 67976

A	EXC DSL
B	DSL
C	
D	
E	

FRONT BUMPER, SPOILER — FRÄMRE STÖTFÅNGARE, SPOILER
AIR GUIDES — LUFTSTYRNINGAR

1) 1994- ALTER 2

Group / Grupp 86
Page / Sida 1077

Fig	Part No. / Artikelnummer	Quantity / Antal A	B	C	D	E	PS	Description	Benämning	Notes / Anmärkning	SR
1		1	1	-	-	-	NS	Bumpers complete	Stötfångare komplett		
2	9151661-7	1	1	-	-	-		• Bumper rail	• Stötfångarskena	(9133132)	2
3	9151684-9	1	1	-	-	-		• Absorber	• Dämpare	(1372983)	2
4	3512818-0	1	1	-	-	-		• Cover	• Ytterhölje		2
5	949125-9	2	2	-	-	-		• Plastic nut	• Plastmutter		3
6	1390651-6	4	4	-	-	-		• Washer	• Bricka		2
7	948087-2	4	4	-	-	-		• Washer	• Bricka		2
8	946329-0	4	4	-	-	-		• Flange screw	• Flänsskruv		2
9	979683-0	8	8	-	-	-		• Screw	• Skruv		2
10	1268176-3	2	2	-	-	-		• Clip	• Clips		2
11	946544-4	2	2	-	-	-		• Flange screw	• Flänsskruv		2
12	946947-9	2	2	-	-	-		• Cage nut	• Korgmutter		2
13	9133466-4	2	2	-	-	-		• Washer	• Bricka		2
14	6817746-8	1	1	-	-	-		Spoiler	Luftriktare		2
15	6817834-2	1	1	-	-	-		Lid, l.h.	Lucka, v		2
16	9151306-9	1	1	-	-	-		Lid, r.h.	Lucka, h		2
17	9151305-1	1	1	-	-	-		Lid, r.h.	Lucka, h		2
18	1202841-1	3	3	-	-	-		Clip	Clips		2
19	979683-0	7	7	-	-	-		Screw	Skruv		2
20	979878-6	8	8	-	-	-		Blind rivet	Blindnit		2
21	9151219-4	1	-	-	-	-		Number plate retainer	Nummerplåthållare	-1994, (J) (3536631)(3536628)	2
	9151219-4	1	-	-	-	-		Number plate retainer	Nummerplåthållare	1995-, (J)	2
21a	1247291-6	5	-	-	-	-		• Sealing plug	• Tätningsplugg		2
22	969478-7	2	-	-	-	-		Screw	Skruv		2
23	960138-6	2	-	-	-	-		Washer	Bricka		2
24	6817476-2	1	-	-	-	-		Spacer	Distans		2
25	9133312-0	1	1	-	-	-		Cover	Kåpa		2
26	6808693-3	1	1	-	-	-		Air guide	Luftstyrning		3
27	1202841-1	3	3	-	-	-		Clip	Clips		2
28	9133378-1	1	1	-	-	-		Air guide	Luftstyrning		3
29	9133490-4	2	2	-	-	-		Retainer	Hållare		2
30	945970-2	2	2	-	-	-		Screw	Skruv		2
31	9151251-7	1	-	-	-	-		Spoiler	Luftriktare	T-5R	2
32	9169576-7	1	1	-	-	-		Louvre	Galler	(9151440)	3
33	1372748-2	2	2	-	-	-		Clip	Clips		3
34	9151758-1	-	1	-	-	-		Cover	Täcklock		3
35	9169577-5	-	4	-	-	-		Clip	Clips		3
36	9151759-9	-	1	-	-	-		Absorbent	Absorbent		3
37	9447289-1	1	1	-	-	-		Number plate retainer	Nummerplåthållare	(S)	2
38	9447290-9	1	1	-	-	-		Strip	List		2

1) With engine bonnet ALTER 2 as shown adjacent. / Med motorhuv ALTER 2 på bildsidan.

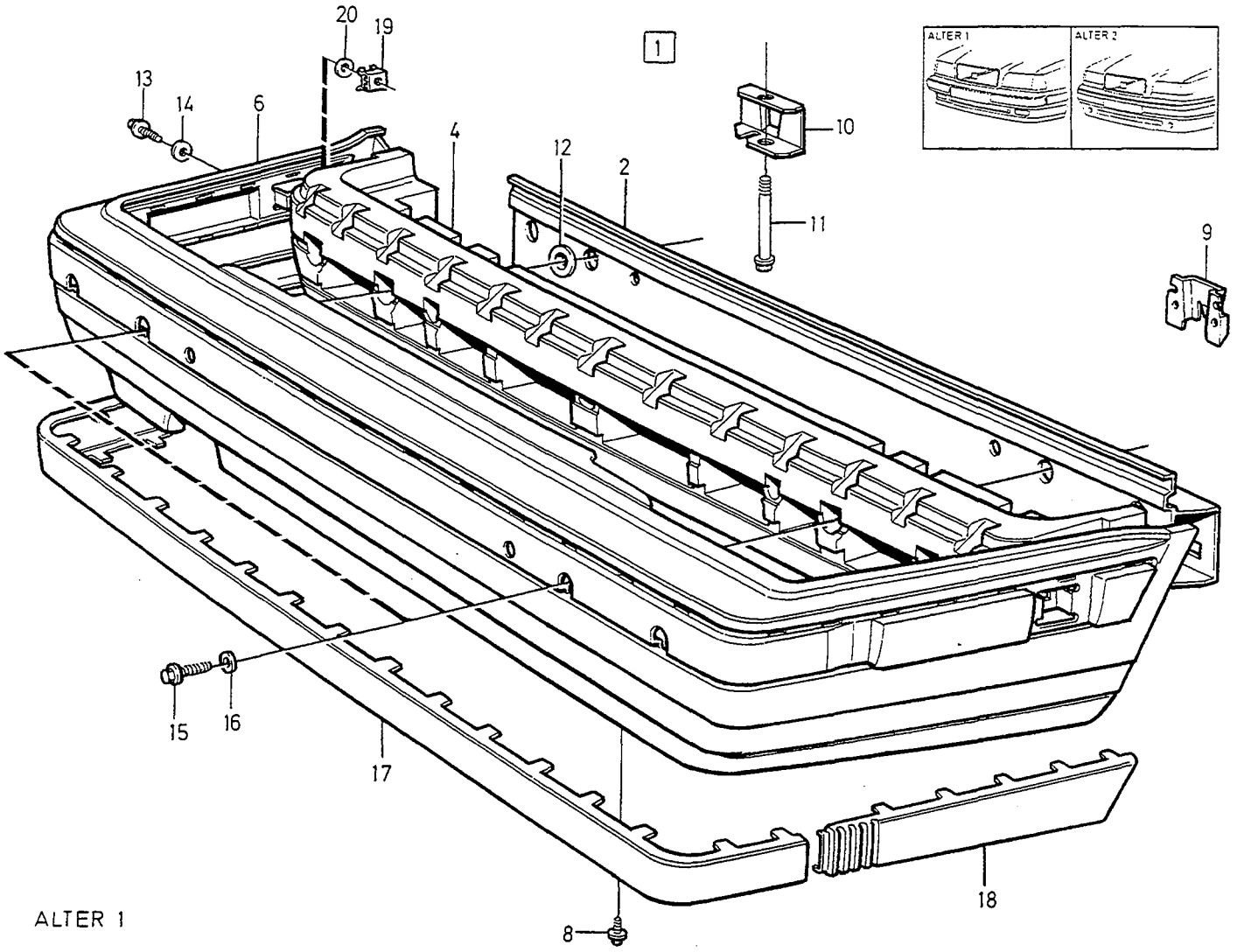

ALTER 1

ALTER 2

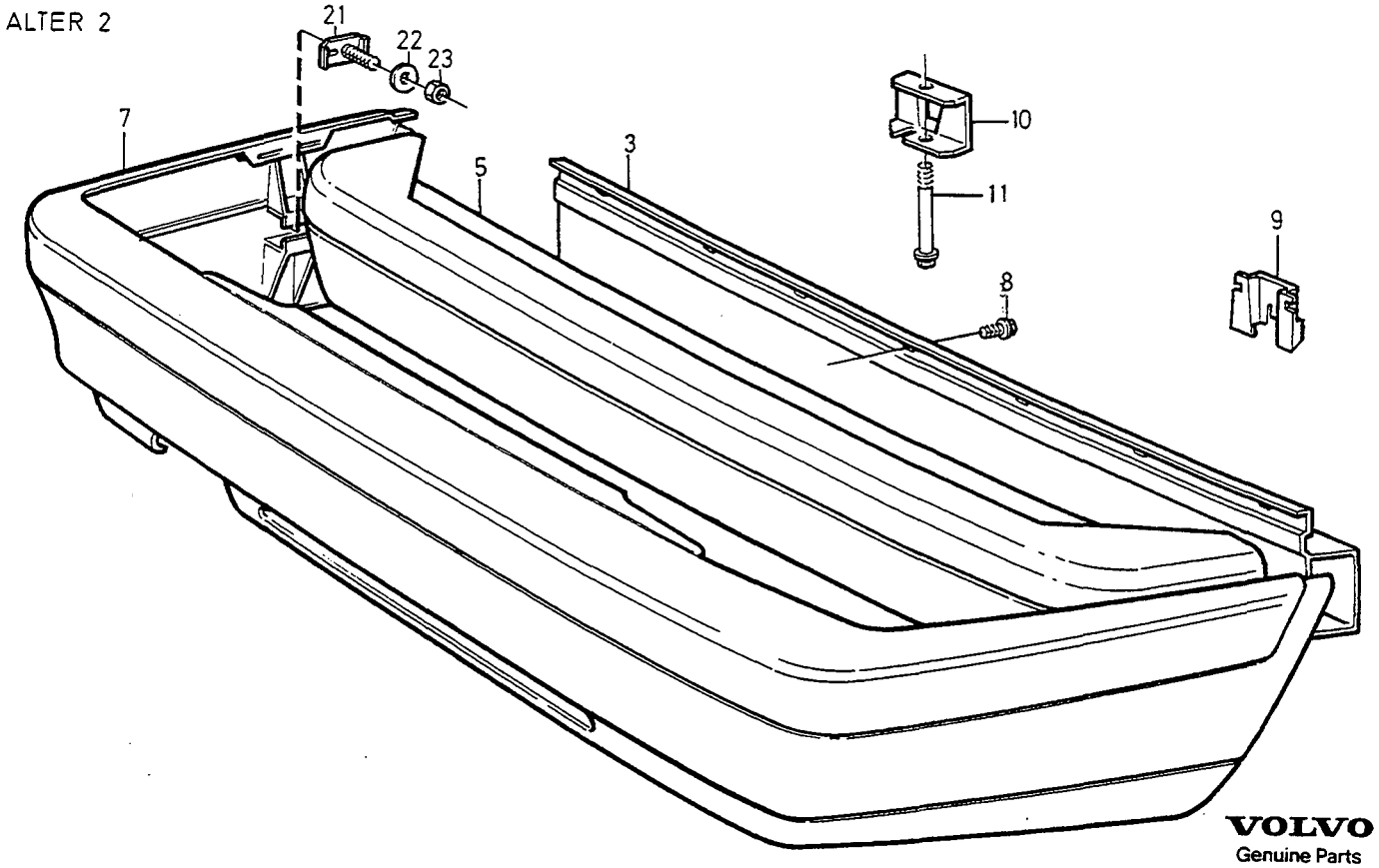

VOLVO
Genuine Parts
PV 860 63777

A	ALTER 1
B	ALTER 2
C	
D	
E	

REAR BUMPER — BAKRE STÖTFÅNGARE

4 DRS

Group / Grupp 86

Page / Sida 1079

Fig	Part No. / Artikelnummer	Quantity / Antal A	B	C	D	E	P S	Description	Benämning	Notes / Anmärkning	S R
1		1	1	-	-	-	NS	Bumper complete	Stötfångare komplett		
2	9133633-9	1	-	-	-	-		• Bumper rail	• Stötfångarskena	(6817470)	2
3	9133633-9	-	1	-	-	-		• Bumper rail	• Stötfångarskena		2
4	6801080-0	1	-	-	-	-		• Absorber	• Dämpare		2
5	6817745-0	-	1	-	-	-		• Absorber	• Dämpare		2
6	1372512-2	1	-	-	-	-		• Cover, rear	• Ytterhölje, bakre		2
7	9151083-4	-	1	-	-	-		• Cover, rear	• Ytterhölje, bakre		2
8	979683-0	15	11	-	-	-		• Screw	• Skruv		2
9	6817180-0	2	-	-	-	-		Spacer	Distans		2
10	6816115-7	1	1	-	-	-		Bracket, l.h.	Konsol, v	(9133855)(6817713)	2
	6816116-5	1	1	-	-	-		Bracket, r.h.	Konsol, h	(9133856)	2
11	973098-7	2	2	-	-	-		Flange screw	Flänsskruv		2
12	9133551-3	2	2	-	-	-		Washer	Bricka		2
13	946544-4	2	-	-	-	-		Flange screw	Flänsskruv		2
14	192404-2	2	-	-	-	-		Washer	Bricka		2
15	979862-0	4	4	-	-	-		Flange screw	Flänsskruv		2
16	960144-4	4	4	-	-	-		Washer	Bricka		2
17	1372659-1	1	-	-	-	-		Strip, centre	List, mellersta	1)	2
	3512350-4	1	-	-	-	-		Strip, centre	List, mellersta	2)	2
18	3512334-8	1	-	-	-	-		Strip, l.h. rear	List, v bakre	1)	2
	3512351-2	1	-	-	-	-		Strip, l.h. rear	List, v bakre	2)	2
	3512335-5	1	-	-	-	-		Strip, r.h. rear	List, h bakre	1)	2
	3512352-0	1	-	-	-	-		Strip, r.h. rear	List, h bakre	2)	2
19	946947-9	2	2	-	-	-		Cage nut	Korgmutter		2
20	1372608-8	2	-	-	-	-		Washer	Bricka		2
	9133466-4	-	2	-	-	-		Washer	Bricka		2
21	3518077-7	-	2	-	-	-		Attaching plate	Fästplåt	(9133438)	2
22	1334889-1	-	1	-	-	-		Washer	Bricka	4DRS CH-118721, 5DRS CH-27632.	2
	973968-1	-	1	-	-	-		Washer	Bricka	4DRS CH 118722-, 5DRS CH 27633-.	2
23	968761-7	-	2	-	-	-		Nut	Mutter		2

1) For colour-matched bumpers. / För färganpassad stötfångare.
2) For grey bumpers. / För grå stötfångare.

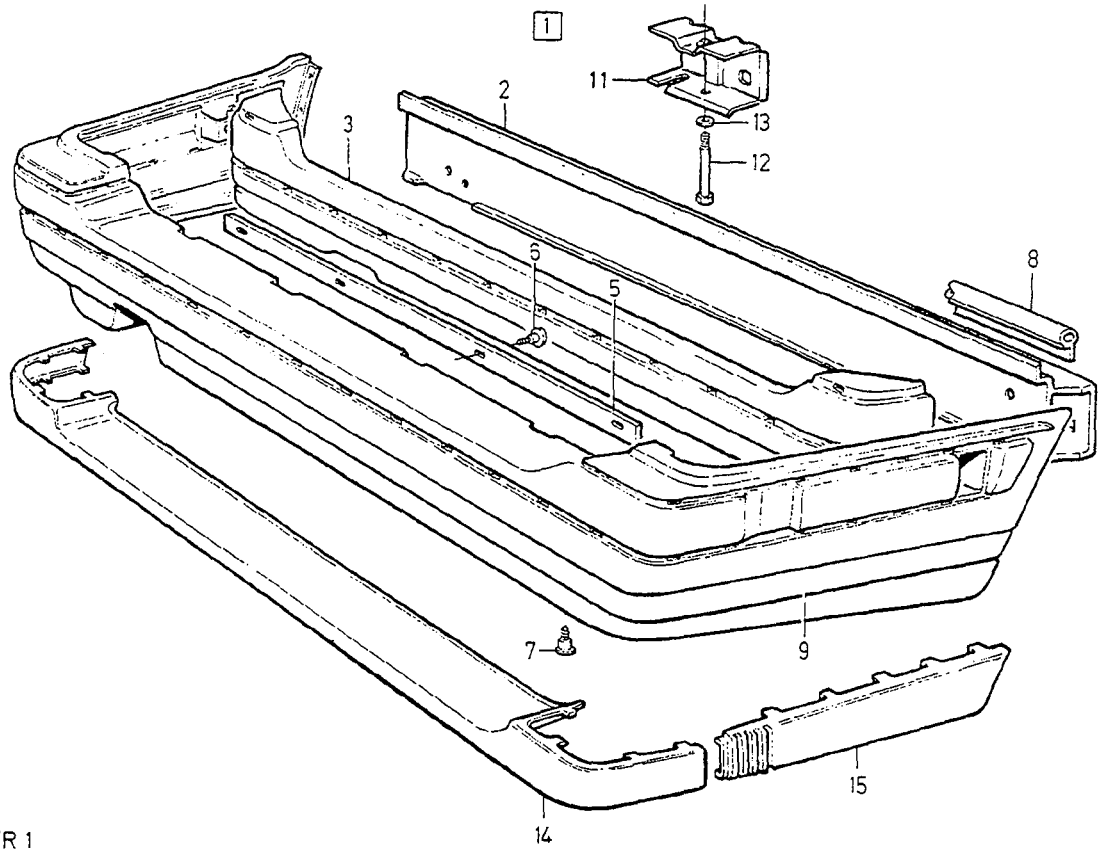

ALTER 1

ALTER 2

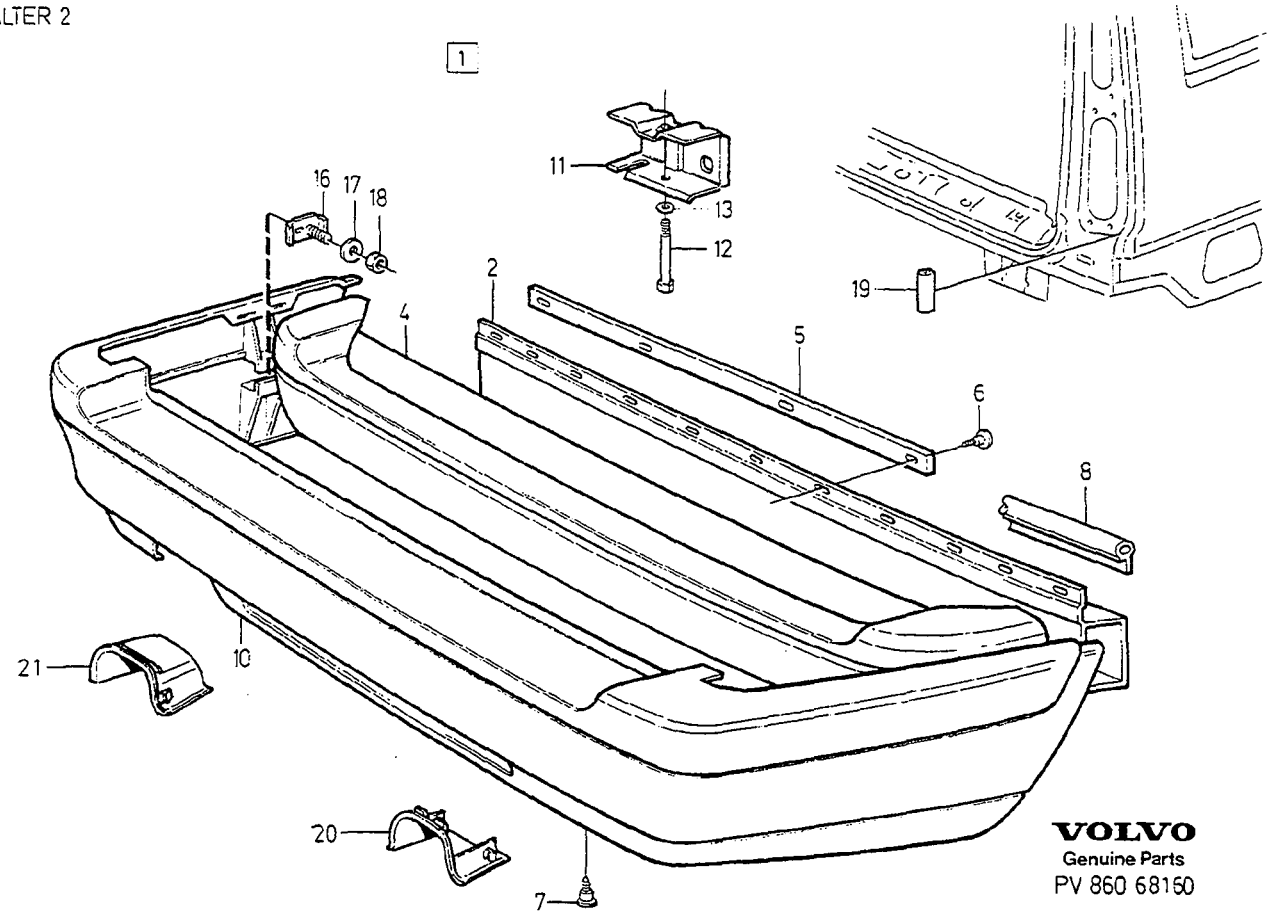

VOLVO
Genuine Parts
PV 860 68160

A	ALTER 1
B	ALTER 2, 2WD
C	ALTER 2, AWD
D	
E	

REAR BUMPER — BAKRE STÖTFÅNGARE

5DRS

Group / Grupp 86

Page / Sida 1081

Fig	Part No. Artikelnummer	Quantity / Antal A	B	C	D	E	PS	Description	Benämning	Notes Anmärkning	SR
1		1	1	1	-	-	NS	Bumper complete	Stötfångare komplett		
2	3512368-6	1	1	1	-	-		• Bumper rail	• Stötfångarskena		2
3	6817865-6	1	-	-	-	-		• Absorber	• Dämpare		2
4	3512365-2	-	1	1	-	-		• Absorber	• Dämpare		2
5	9154140-9	1	1	1	-	-		• Attaching strip	• Fästlist	(6817080)	3
6	979922-2	-	8	8	-	-		• Screw	• Skruv		2
	968476-2	9	-	-	-	-		• Flange screw	• Flänsskruv		2
7	979683-0	5	7	7	-	-		• Screw	• Skruv		2
8	9133709-7	1	1	1	-	-		• Sealing strip	• Tätningslist		2
9	3512366-0	1	-	-	-	-		• Cover, rear	• Ytterhölje, bakre		2
10	9151085-9	-	1	-	-	-		• Cover, rear	• Ytterhölje, bakre		2
☆	6817748-4	-	-	1	-	-		• Cover, rear	• Ytterhölje, bakre		2
11	6816114-0	2	2	2	-	-		Bracket	Konsol	(3512570)	2
12	973096-1	2	2	2	-	-		Flange screw	Flänsskruv		2
13	960143-6	2	2	2	-	-		Washer	Bricka		2
14	1372972-8	1	-	-	-	-		Strip, centre	List, mellersta	1)	2
	3512344-7	1	-	-	-	-		Strip, centre	List, mellersta	2)	2
15	3512334-8	1	-	-	-	-		Strip, l.h.	List, v	1)	2
	3512351-2	1	-	-	-	-		Strip, l.h.	List, v	2)	2
	3512335-5	1	-	-	-	-		Strip, r.h.	List, h	1)	2
	3512352-0	1	-	-	-	-		Strip, r.h.	List, h	2)	2
16	3518077-7	-	2	2	-	-		Attaching plate	Fästplåt	(9133438)	2
17	1334889-1	-	1	-	-	-		Washer	Bricka	4DRS CH-118721, 5DRS CH-27632.	2
	973968-1	-	1	1	-	-		Washer	Bricka	4DRS CH 118722-, 5DRS CH 27633-.	2
18	968761-7	-	2	2	-	-		Nut	Mutter		2
19	679754-2	-	2	2	-	-		Edge protection moulding	Kantskyddslist		2
20	9151783-9	-	-	1	-	-		Frame	Sarg		2
21	9151784-7	-	-	1	-	-		Cap	Lock		2

1) For colour-matched bumpers. / För färganpassad stötfångare.
2) For grey bumpers. / För grå stötfångare.

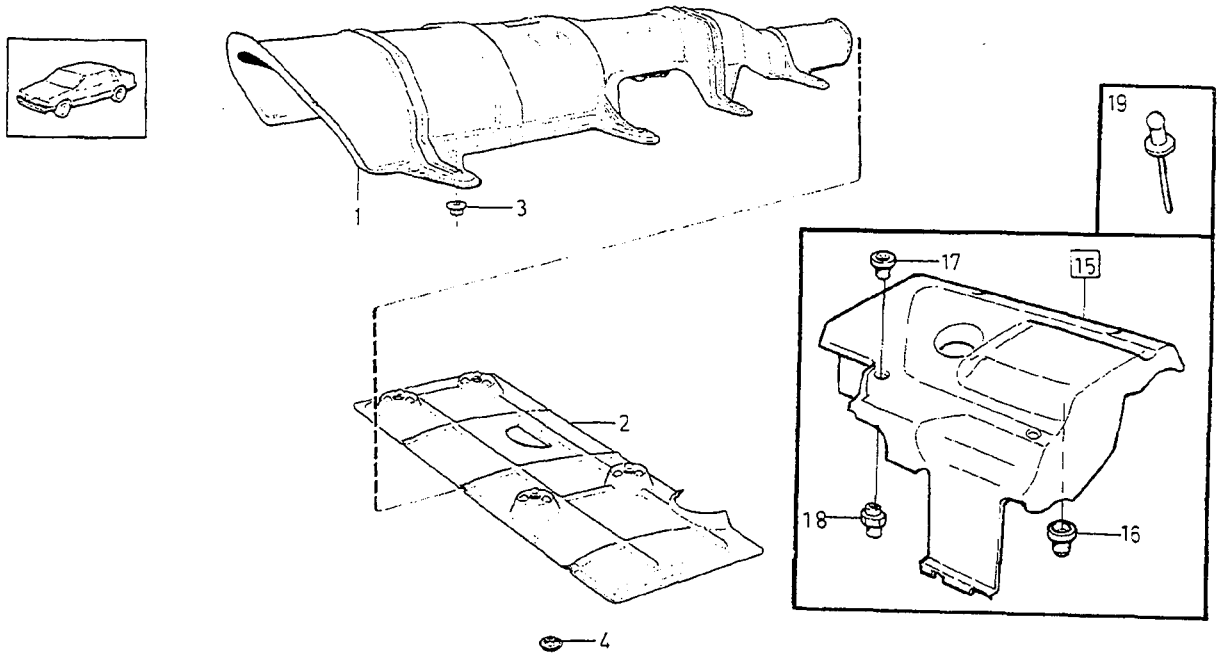
19
1
3
17
15
2
18
16
4

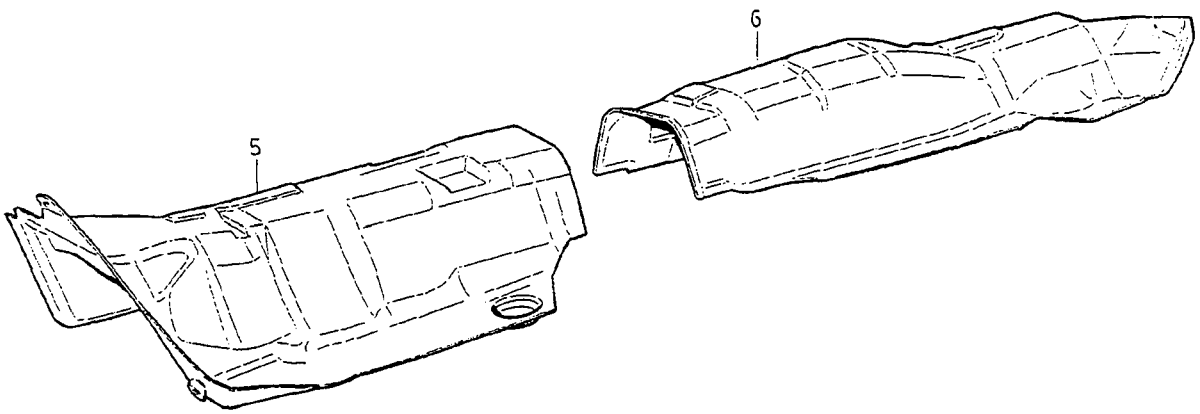
6
5

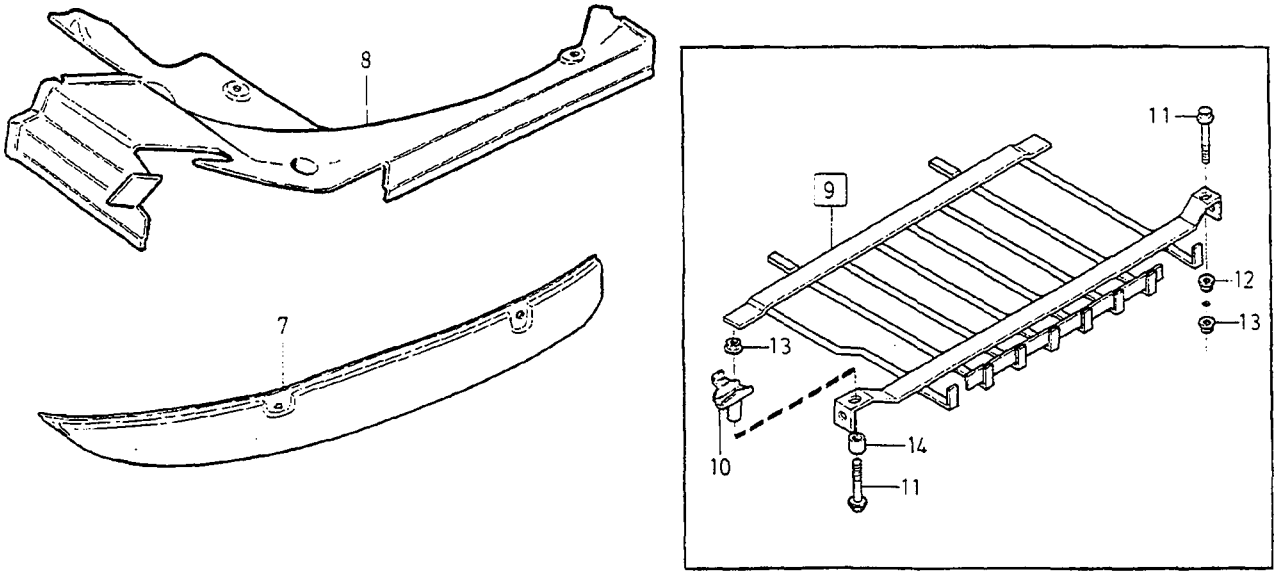
8
11
9
12
13
13
14
10
11
7

A	2WD
B	AWD
C	
D	
E	

GUARD PLATES, HEAT SHIELDS — SKYDDSPLÅTAR, SKÄRMPLÅTAR

Group / Grupp: 86

Page / Sida: 1083

Fig	Part No. Artikelnummer	Quantity / Antal A	B	C	D	E	PS	Description	Benämning	Notes Anmärkning	SR
1	9432569-3	1	-	-	-	-		Heat shield	Värmesköld	-1995 (9159898) (9133168)	4
	9432569-3	1	-	-	-	-		Heat shield	Värmesköld	1996- (9159898)	4
2	1372525-4	1	-	-	-	-		Protecting plate	Skyddsplåt		4
3	3512780-2	8	8	-	-	-		Plastic nut	Plastmutter		3
4	977276-5	4	9	-	-	-		Spring nut	Fjädermutter		2
5	9152652-5	-	1	-	-	-		Heat shield	Värmesköld		4
6	9152653-3	-	1	-	-	-		Heat shield	Värmesköld		4
7	9152654-1	-	1	-	-	-		Heat shield	Värmesköld		4
8	9152655-8	-	1	-	-	-		Heat shield	Värmesköld		4
9	9444164-9	1	-	-	-	-		Protecting grating	Skyddsgaller		4
10	9141269-2	1	-	-	-	-		• Spacer sleeve	• Distanshylsa		6
11	965196-9	2	-	-	-	-		• Flange screw	• Flänsskruv		2
12	971096-3	1	-	-	-	-		• Flange nut	• Flänsmutter		2
13	971099-7	2	-	-	-	-		• Flange lock nut	• Flänslåsmutter		2
14	9444266-2	1	-	-	-	-		• Spacer sleeve	• Distanshylsa		4
☆ 15	1275242-4	1	-	-	-	-		Engine casing	Motorkåpa	D5252T	4
☆ 16	1270488-8	1	-	-	-	-		• Rubber cushion	• Gummikudde	D5252T	2
☆ 17	9447183-6	4	-	-	-	-		Screw	Skruv	D5252T	2
☆ 18	9180863-4	4	-	-	-	-		Spacer bushing	Distansbussning	D5252T	3
☆ 19	942679-2	4	-	-	-	-		Blind rivet	Blindnit	D5252T	2

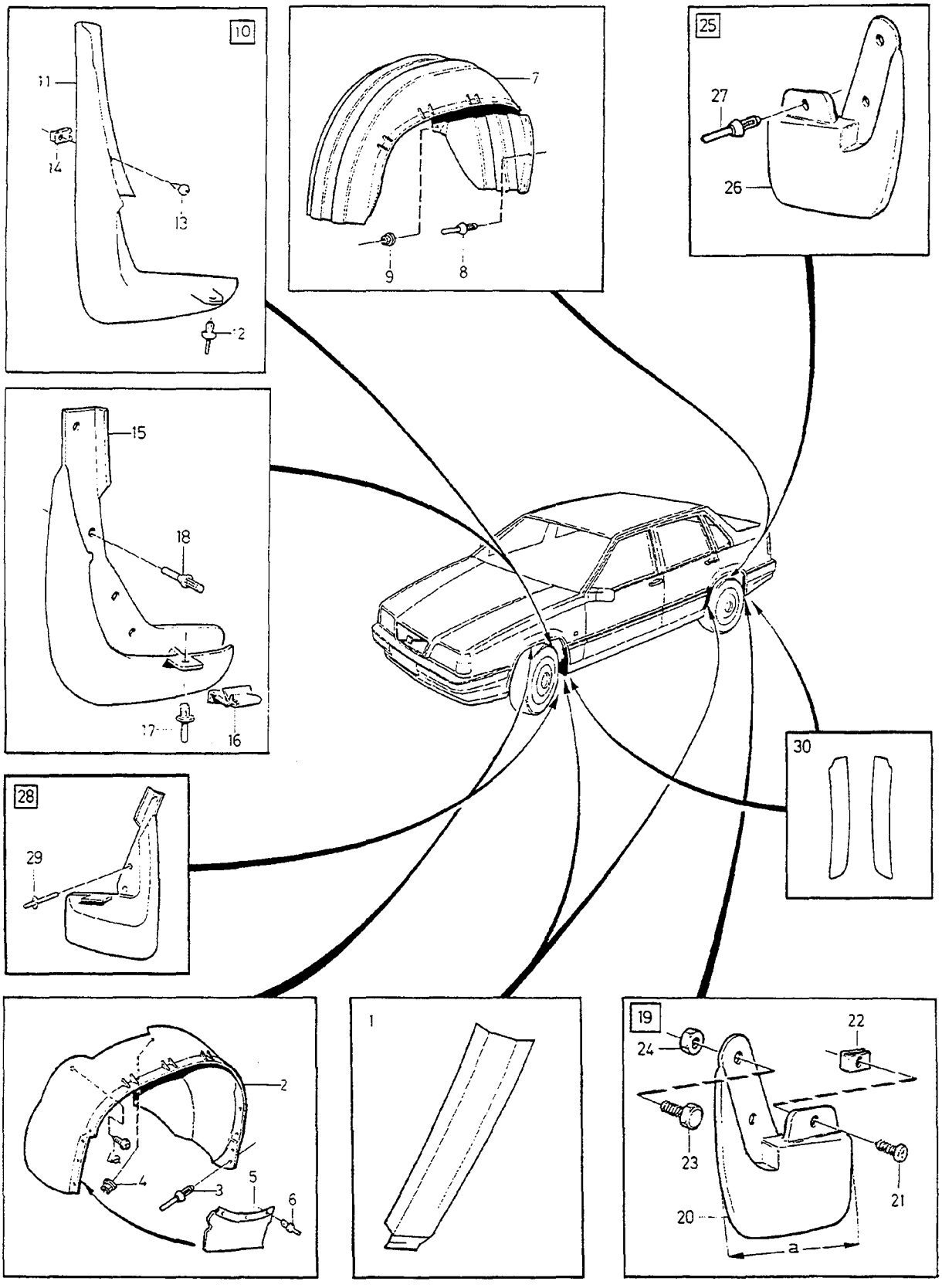

VOLVO
Genuine Parts
PV 860 67862

A	-1993
B	1994-
C	
D	
E	

MUDFLAPS COVER PLATES — STÄNKSKYDD TÄCKPLÅTAR

Group / Grupp 86

Page / Sida 1085

Fig	Part No. / Artikelnummer	Quantity / Antal A	B	C	D	E	PS	Description	Benämning	Notes / Anmärkning	SR
1	1372838-1	1	1	-	-	-		Deflector, l.h. blank	Stenskydd, v ämne		2
	1372839-9	1	1	-	-	-		Deflector, r.h. blank	Stenskydd, h ämne		2
2	9152577-4	1	1	-	-	-		Wheel arch liner l.h.	Innerskärm, v	(1372951)	3
	9170194-6	1	1	-	-	-		Wheel arch liner, r.h.	Innerskärm, h	-1995 (9152578)(1372952)	3
	9170194-6	-	1	-	-	-		Wheel arch liner, r.h.	Innerskärm, h	1996-	3
3	979878-6	16	16	-	-	-		Blind rivet	Blindnit	(977919)	2
4	3512780-2	4	4	-	-	-		Plastic nut	Plastmutter		3
4a	972079-8	4	4	-	-	-		Six point socket screw	Sextandhålskruv		2
5	9154415-5	1	1	-	-	-		Seal	Tätning	(9133763)	3
6	979878-6	3	3	-	-	-		Blind rivet	Blindnit	(977919)	2
7	1372522-1	1	1	-	-	-		Wheel arch liner l.h.	Innerskärm, v	1)	3
	1372717-7	1	1	-	-	-		Wheel arch liner l.h.	Innerskärm, v	2)	3
	1372523-9	1	1	-	-	-		Wheel arch liner, r.h.	Innerskärm, h	3)	3
	1372718-5	1	1	-	-	-		Wheel arch liner, r.h.	Innerskärm, h	4)	3
8	979878-6	6	6	-	-	-		Blind rivet	Blindnit	(977919)	2
9	3512780-2	6	6	-	-	-		Plastic nut	Plastmutter		3
10	3542298-9	1	1	-	-	-		Mudflap set	Stänkskydd sats	CH -14424	2
11		1	1	-	-	-	KN	• Mudflaps left	• Stänkskydd vänster		
		1	1	-	-	-	KN	• Mudflaps right	• Stänkskydd höger		
12	1268176-3	4	4	-	-	-		• Clip	• Clips		2
13	972094-7	4	4	-	-	-		• Screw	• Skruv		2
14	948707-5	4	4	-	-	-		• Spring nut	• Fjädermutter		2
15	9133578-6	1	1	-	-	-		Mudflap, l.h.	Stänkskydd, v	CH 14425- (1372901)	1
	9133579-4	1	1	-	-	-		Mudflap, r.h.	Stänkskydd, h	CH 14425- (1372902)	1
16	9151303-6	1	1	-	-	-		Clip, l.h.	Clips, v	(9133067)	2
	9151304-4	1	1	-	-	-		Clip, r.h.	Clips, h	(9133068)	2
17	1268176-3	4	4	-	-	-		Clip	Clips		2
18	975607-3	4	4	-	-	-		Blind rivet	Blindnit		6
19	9124856-7	1	1	-	-	-		Mudflap accessories	Stänkskydd tillbehör	-1994 2WD, A=235mm (9124786)	3
	3542924-0	-	1	-	-	-		Mudflap accessories	Stänkskydd tillbehör	2WD, A=243mm	3
☆ 20	9124857-5	1	1	-	-	-		• Mudflap l.h.	• Stänkskydd v	FOR 9124856	3
☆	9124858-3	1	1	-	-	-		• Mudflap r.h.	• Stänkskydd h	FOR 9124856	3
	3542925-7	-	1	-	-	-		• Mudflap l.h.	• Stänkskydd v	FOR 3542924	3
	3542926-5	-	1	-	-	-		• Mudflap r.h.	• Stänkskydd h	FOR 3542924	3
21	972081-4	4	4	-	-	-		• Six point socket screw	• Sextandhålskruv		2
22	1379047-2	4	4	-	-	-		• Spring nut	• Fjädermutter	FOR 9124856	3
	945626-0	-	4	-	-	-		• Spring nut	• Fjädermutter	FOR 3542924	2
23	969339-1	2	2	-	-	-		• Screw	• Skruv		2
24	968761-7	2	2	-	-	-		• Nut	• Mutter		2
☆ 25	9190099-3	-	1	-	-	-		Mudflap, l.h. set	Stänkskydd, v sats	AWD	3
☆	9190100-9	-	1	-	-	-		Mudflap, r.h. set	Stänkskydd, h sats	AWD	3
26	3542925-7	-	1	-	-	-		• Mudflap l.h.	• Stänkskydd v		3
	3542926-5	-	1	-	-	-		• Mudflap r.h.	• Stänkskydd h		3
27	979878-6	-	2	-	-	-		Blind rivet	Blindnit		2
☆ 28	9184645-1	-	1	-	-	-		Mudflap kit service kit	Stänkskyddsats servicesats		1
29	975607-3	-	8	-	-	-		• Blind rivet	• Blindnit		6
☆ 30	9190153-8	-	1	-	-	-		Tape kit	Tejpsats		3

1) 4DRS CH -10843.
2) 4DRS CH 10844-. 5DRS.
3) 4DRS CH -10298.
4) 4DRS CH 10299-. 5DRS.

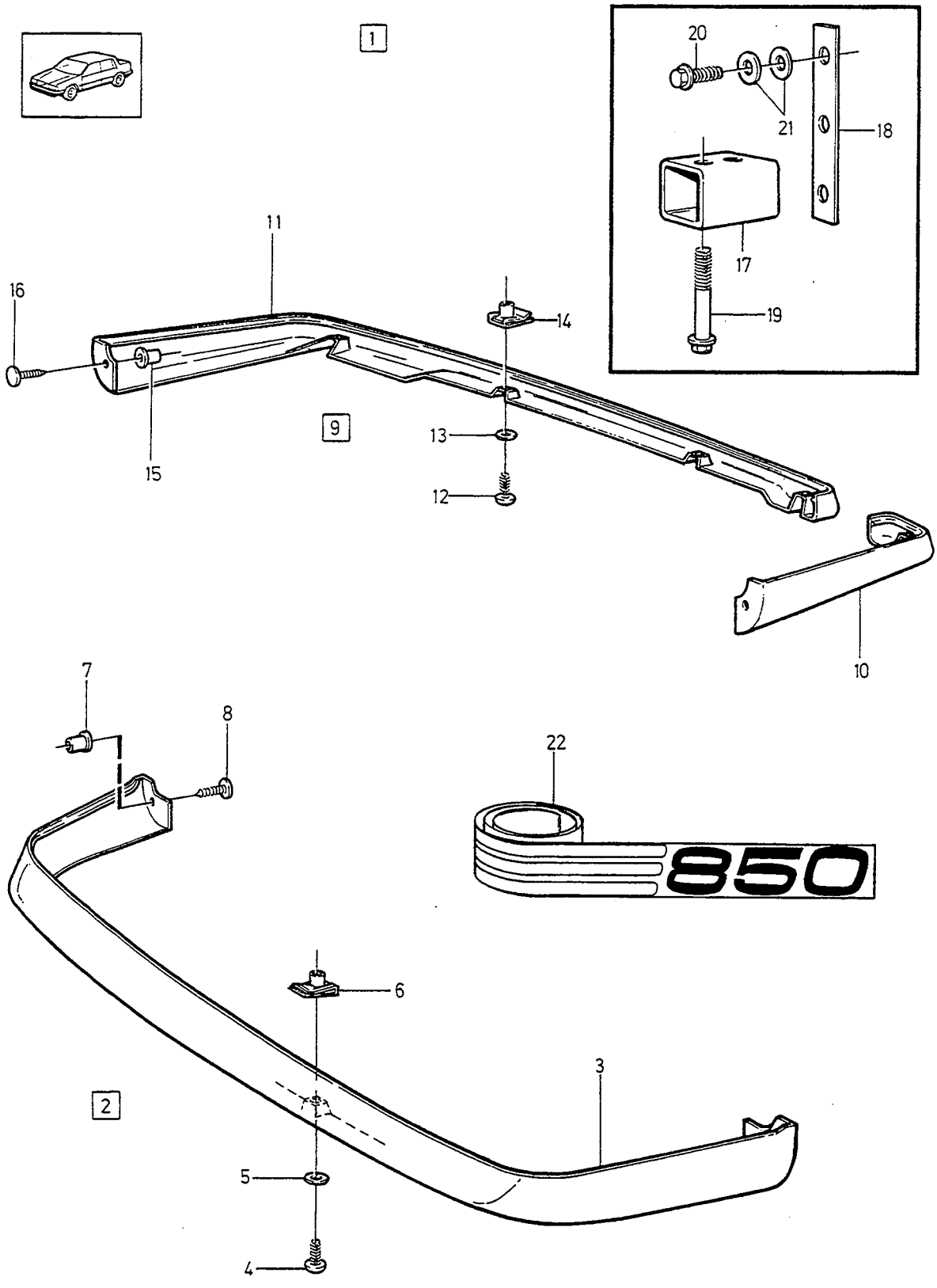
1
20
21
18
17
19
11
16
14
15
9
13
12
10
7
8
22
850
6
3
2
5
4

A		BODY KIT	BODY KIT	Group Grupp 86
B				
C				Page Sida 1087
D				
E				

Fig	Part No. Artikelnummer	Quantity / Antal A	B	C	D	E	P S	Description	Benämning	Notes Anmärkning	S R
1		1	-	-	-	-	NS	Body kit	Body kit		
2	3542252-6	1	-	-	-	-		•Spoiler	•Luftriktare		4
3		1	-	-	-	-	KN	••Spoiler	••Luftriktare		
4	969407-6	4	-	-	-	-		••Six point socket screw	••Sextandhålskruv		2
5	960138-6	4	-	-	-	-		••Washer	••Bricka		2
6	949937-7	4	-	-	-	-		••Spring nut	••Fjädermutter		2
7	1334578-0	2	-	-	-	-		••Sleeve	••Hylsa		4
8	1349895-1	2	-	-	-	-		••Clip, black	••Clips, svart		3
9	3542257-5	1	-	-	-	-		•Concealing panel	•Insynsskydd		4
10	3542258-3	1	-	-	-	-		••Spoiler	••Spoiler		4
11	3542259-1	1	-	-	-	-		••Spoiler	••Spoiler		4
12	969407-6	5	-	-	-	-		••Six point socket screw	••Sextandhålskruv		2
13	960138-6	5	-	-	-	-		••Washer	••Bricka		2
14	949937-7	5	-	-	-	-		••Spring nut	••Fjädermutter		2
15	1334578-0	2	-	-	-	-		••Sleeve	••Hylsa		4
16	1349895-1	2	-	-	-	-		••Clip, black	••Clips, svart		3
17	9124543-1	1	-	-	-	-		••Spacer	••Distans		5
18	*9124544*	2	-	-	-	-	OP	••Nut plate	••Mutterplatta		5
19	965196-9	2	-	-	-	-		••Flange screw	••Flänsskruv		2
20	946471-0	2	-	-	-	-		••Flange screw	••Flänsskruv		2
21	960143-6	X	-	-	-	-		••Washer	••Bricka		2
22	3542795-4	1	-	-	-	-		•Stripe black-red	•Stripe svart-röd		3
	3542772-3	1	-	-	-	-		•Stripe silver-anthracite	•Stripe silver-antracit		3

HEATING AND VENTILATION / KLIMATANLÄGGNING

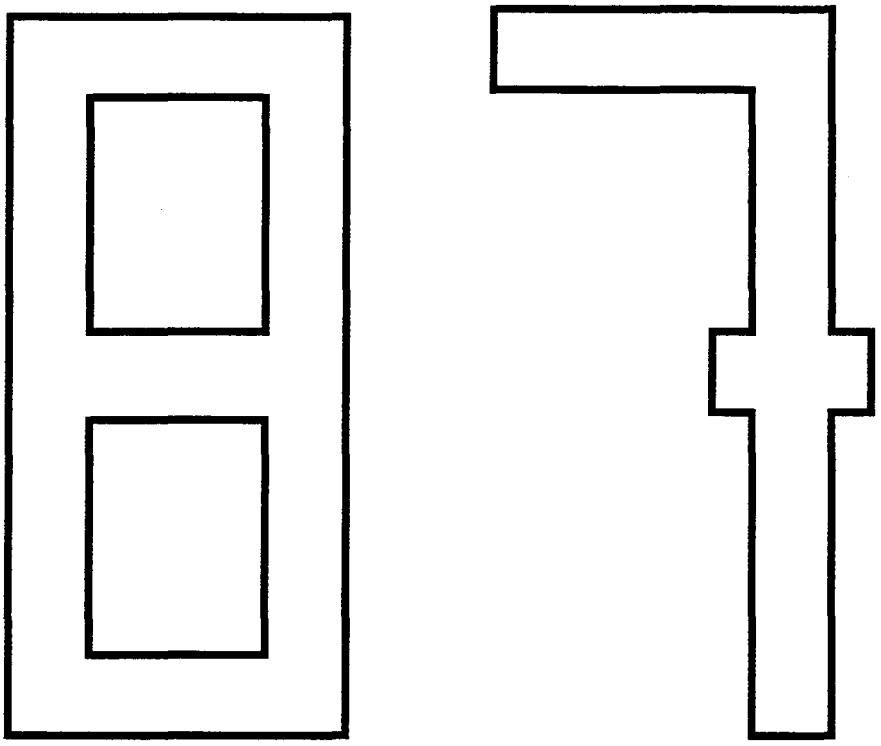

A
B
C
D
E

SUB GROUP
HEATING AND VENTILATION

UNDERGRUPP
KLIMATANLÄGGNING

Group
Grupp
87

Page
Sida
1089

Fig	Part No. Artikelnummer	Quantity / Antal A	B	C	D	E	P S	Description	Benämning	Notes Anmärkning	S R
		-	-	-	-	-		Heater system	Värmeanläggning	SEE 87-1091	
		-	-	-	-	-		Heater unit	Värmeelement		
								W/O E.C.C, L.H.D	W/O E.C.C, L.H.D	SEE 87-1097	
								W/O E.C.C, R.H.D	W/O E.C.C, R.H.D	SEE 87-1101	
								E.C.C, L.H.D	E.C.C, L.H.D	SEE 87-1105	
								E.C.C, R.H.D	E.C.C, R.H.D	SEE 87-1109	
		-	-	-	-	-		Heater controls	Värmereglage		
								W/O E.C.C	W/O E.C.C	SEE 87-1113	
								E.C.C	E.C.C	SEE 87-1115	
		-	-	-	-	-		Ventilation	Ventilation	SEE 87-1117	
		-	-	-	-	-		Air conditioning	Luftkonditionering		
								-1993	-1993	SEE 87-1119	
								1994-	1994-	SEE 87-1123	
		-	-	-	-	-		Compressor	Kompressor	SEE 87-1127	
		-	-	-	-	-		Parking heater	Parkeringsvärmare	SEE 87-1129	
		-	-	-	-	-		Heater unit	Värmarenhet	SEE 87-1133	
		-	-	-	-	-		Timer with fittings	Tidur med monteringsdetaljer	SEE 87-1135	
		-	-	-	-	-		Electric engine heater	Elektrisk motorvärmare	SEE 87-1137	

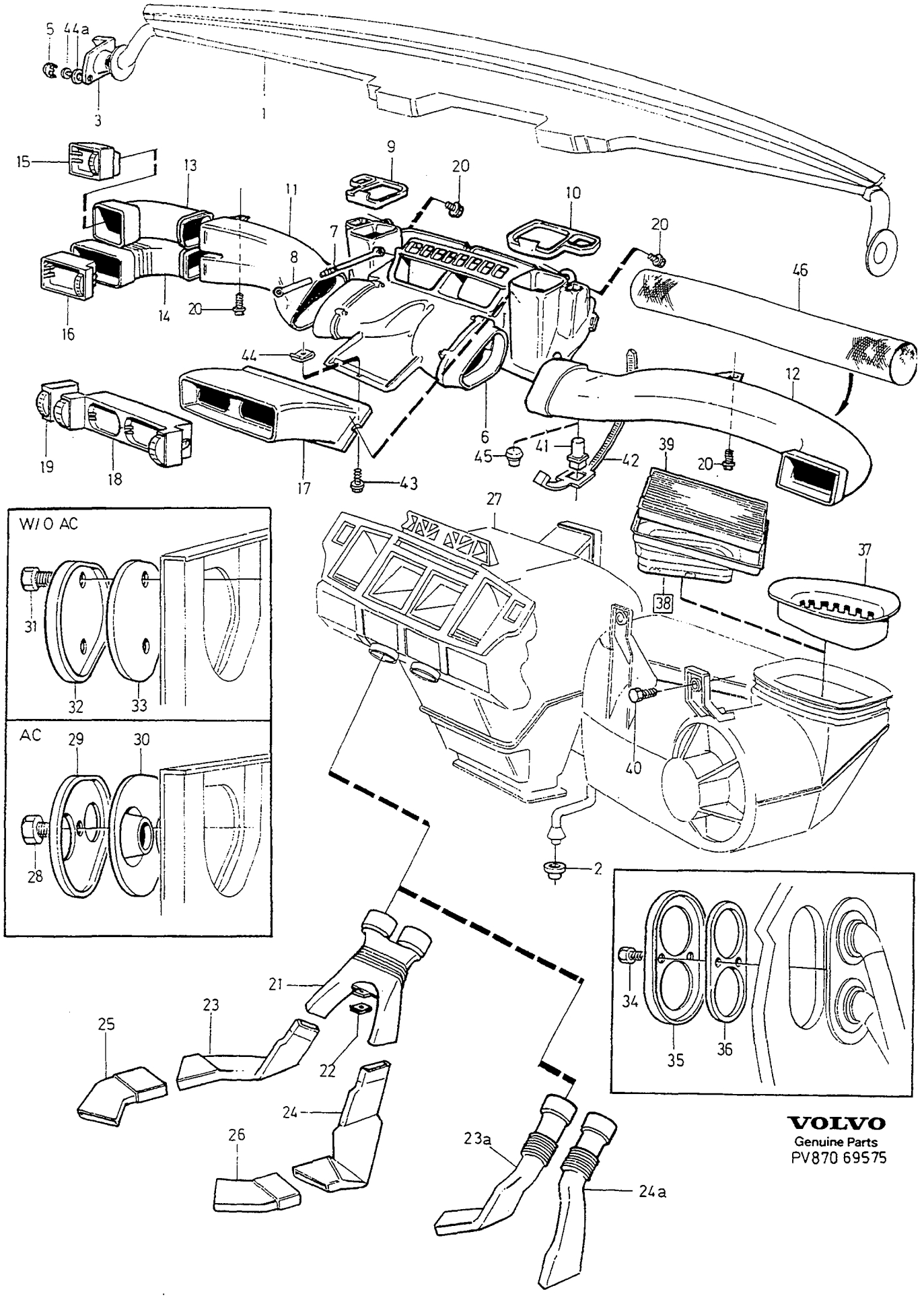

VOLVO
Genuine Parts
PV870 69575

A	L.H.D -1994
B	R.H.D -1994
C	L.H.D 1995-
D	R.H.D 1995-
E	

HEATER SYSTEM — VÄRMEANLÄGGNING

Group / Grupp 87

Page / Sida 1091

Fig	Part No. / Artikelnummer	Quantity / Antal A	B	C	D	E	PS	Description	Benämning	Notes / Anmärkning	SR
1		1	1	1	1	-	NS	Defroster duct •SEE 88•1143	Defrosterkanal •SEE 88•1143	1) 2)	
		1	1	1	1	-	NS	Defroster duct •SEE 88•1155	Defrosterkanal •SEE 88•1155	1) 3) EXC CODE 3871	
		1	1	1	1	-	NS	Defroster duct •SEE 88•1161	Defrosterkanal •SEE 88•1161	CODE 3871	
2	6808803-8	1	1	1	1	-		Rubber bushing	Gummibussning		4
3		-	-	-	-	-		Defroster duct	Defrosterkanal		
	(3545826)	1	-	1	-	-	SP	Defroster duct, l.h.	Defrosterkanal, v	4) REPL 1PCS 9132738-7, 1 PCS 9132741-1.	5
	9132738-7	1	-	1	-	-		Defroster duct, l.h.	Defrosterkanal, v	5)	5
	(6808918)	-	1	-	1	-	SP	Defroster duct, l.h.	Defrosterkanal, v	4) REPL 1PCS 9132742-9, 1 PCS 9132741-1.	5
	9132742-9	-	1	-	1	-		Defroster duct, l.h.	Defrosterkanal, v	5)	5
	(3545827)	1	-	1	-	-	SP	Defroster duct, r.h.	Defrosterkanal, h	4) REPL 1PCS 9132739-5, 1 PCS 9132741-1.	5
	9132739-5	1	-	1	-	-		Defroster duct, r.h.	Defrosterkanal, h	5)	5
	(6808919)	-	1	-	1	-	SP	Defroster duct, r.h.	Defrosterkanal, h	4) REPL 1PCS 9132743-7, 1 PCS 9132741-1.	5
	9132743-7	-	1	-	1	-		Defroster duct, r.h.	Defrosterkanal, h	5)	5
		-	-	-	-	-		Defroster duct	Defrosterkanal		
	9411315-6	1	-	1	-	-		Nozzle, l.h. blue	Munstycke, v blå		5
	9411317-2	1	-	1	-	-		Nozzle, l.h. beige	Munstycke, v beige		5
	9411313-1	1	-	1	-	-		Nozzle, l.h. grey	Munstycke, v grå		5
	9411309-9	-	1	-	1	-		Nozzle, l.h. blue	Munstycke, v blå		5
	9411311-5	-	1	-	1	-		Nozzle, l.h. beige	Munstycke, v beige		5
	9411307-3	-	1	-	1	-		Nozzle, l.h. grey	Munstycke, v grå		5
	9411303-2	1	-	1	-	-		Nozzle, r.h. blue	Munstycke, h blå		5
	9411305-7	1	-	1	-	-		Nozzle, r.h. beige	Munstycke, h beige		5
	9411301-6	1	-	1	-	-		Nozzle, r.h. grey	Munstycke, h grå		5
	9411321-4	-	1	-	1	-		Nozzle, r.h. blue	Munstycke, h blå		5
	9411323-0	-	1	-	1	-		Nozzle, r.h. beige	Munstycke, h beige		5
	9411319-8	-	1	-	1	-		Nozzle, r.h. grey	Munstycke, h grå		5
4	*(972100)*	2	2	2	2	-	SP	Sems screw	Semsskruv	REPL 1PCS 972004-6, 1PCS 955891-7.	3
	972004-6	2	2	2	2	-		Six point socket screw	Sextandhålskruv		3
4a	955891-7	2	2	2	2	-		Washer	Bricka		2
5	3545825-6	2	2	2	2	-		Cover washer	Täckbricka	4)	5
	9132741-1	2	2	2	2	-		Cover washer	Täckbricka	5)	5
	9411325-5	-	-	2	2	-		Cover washer blue	Täckbricka blå		5
	9411326-3	-	-	2	2	-		Cover washer beige	Täckbricka beige		5
	9411324-8	-	-	2	2	-		Cover washer grey	Täckbricka grå		5
6	6802269-8	1	-	1	-	-		Air distribution box	Luftfördelningslåda		5
	1390180-6	-	1	-	1	-		Chamber	Kammare		5
7	3545762-1	1	1	1	1	-		•Control lever	•Reglagespak	(3537200)	5
8	3537201-0	1	1	1	1	-		•Control lever	•Reglagespak		5
9	6806569-7	1	1	1	1	-		Seal, l.h.	Tätning, v		5
10	1390772-0	1	1	1	1	-		Seal, r.h.	Tätning, h		5

1) Included in instrument panel compete. / Ingår i komplett instrumentpanel.
2) FC 2; 4DRS CH-193577, 5DRS CH-95665. FC 1; 4DRS CH-195028.
3) FC 2; 4DRS CH 193578-. 5DRS CH 95666-. FC 1; 4DRS CH 195029-.
4) 4DRS CH -55208, 5DRS CH -132.
5) 4DRS CH 55209-174999, 5DRS CH 133-77999.

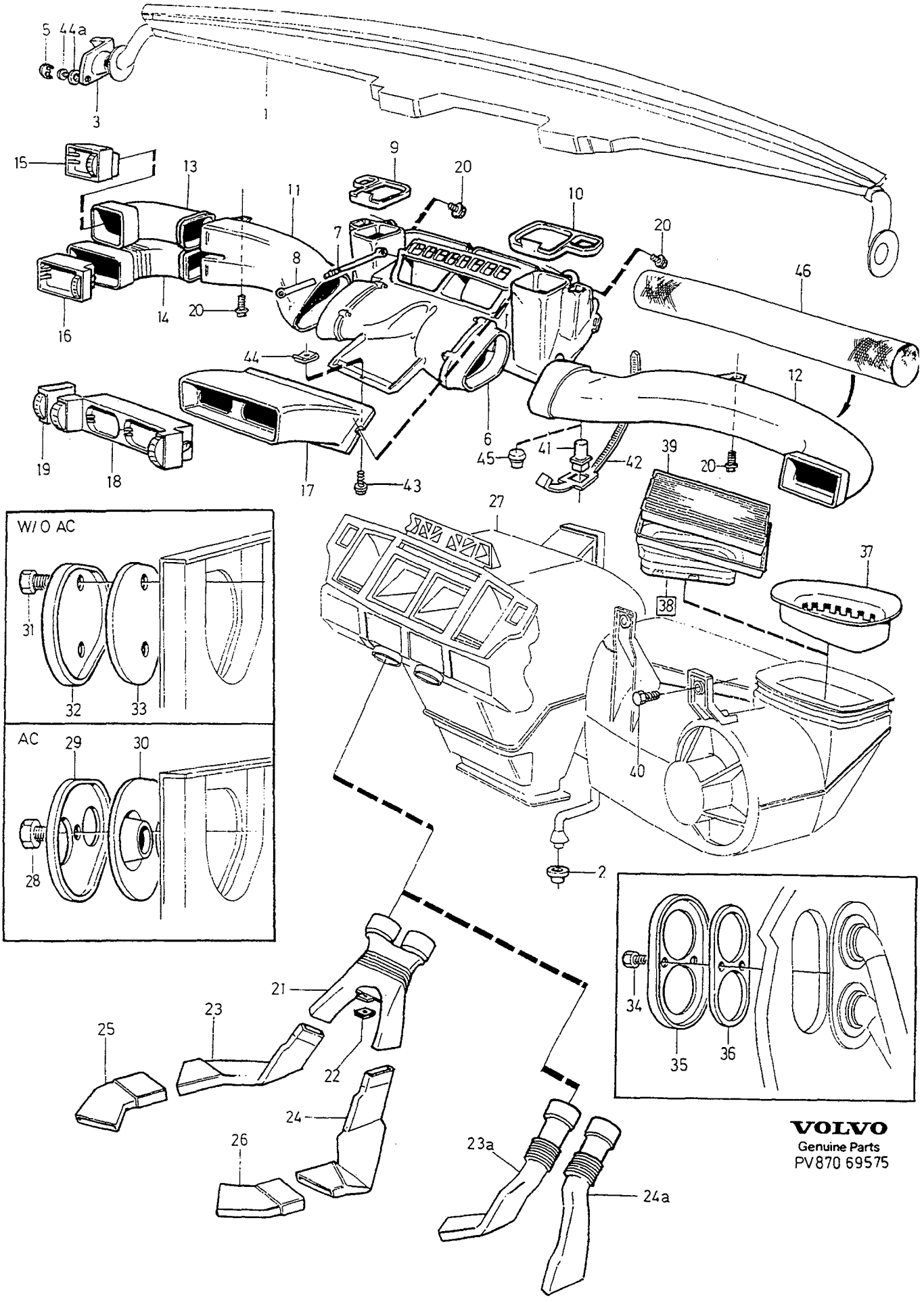

VOLVO
Genuine Parts
PV870 69575

A	L.H.D -1994
B	R.H.D -1994
C	L.H.D 1995-
D	R.H.D 1995-
E	

HEATER SYSTEM — VÄRMEANLÄGGNING

Group / Grupp 87

Page / Sida 1093

Fig	Part No. / Artikelnummer	Quantity / Antal A	B	C	D	E	PS	Description	Benämning	Notes / Anmärkning	SR
11	6847483-2	1	-	-	-	-		Defroster duct	Defrosterkanal	L.H.	5
	9158230-4	-	-	1	-	-		Defroster duct	Defrosterkanal	L.H.	5
	6847484-0	-	1	-	1	-		Defroster duct	Defrosterkanal	R.H.	5
12	6802281-3	1	-	-	-	-		Air duct	Luftkanal	4) 6) R.H. (3513585)	5
	9158231-2	-	-	1	-	-		Defroster duct	Defrosterkanal	6) R.H.	5
	6802281-3	1	-	1	-	-		Air duct	Luftkanal	5) 6) R.H	5
	3545190-5	1	-	1	-	-		Air duct	Luftkanal	4) 7) R.H.	5
	3545189-7	1	-	-	-	-		Air duct	Luftkanal	5) 7) R.H.	5
	9158232-0	-	-	1	-	-		Defroster duct	Defrosterkanal	7) R.H.	5
	3513605-0	-	1	-	1	-		Air duct	Luftkanal	4) L.H.	5
	6847517-7	-	1	-	1	-		Air duct	Luftkanal	5) L.H. (1390177)	5
	6847517-7	-	1	-	1	-		Air duct	Luftkanal	7) L.H.	5
13	6808538-0	1	-	1	-	-		Defroster duct	Defrosterkanal	L.H.	5
	1390175-6	-	1	-	1	-		Defroster duct	Defrosterkanal	R.H.	5
14	6808539-8	1	-	1	-	-		Defroster duct	Defrosterkanal	L.H.	5
	1390176-4	-	1	-	1	-		Defroster duct	Defrosterkanal	R.H.	5
15	6847408-9	1	-	1	-	-		Valve housing, l.h.	Ventilhus, v		4
	6847418-8	-	1	-	1	-		Valve housing	Ventilhus		4
16	6847407-1	1	-	1	-	-		Valve housing, l.h.	Ventilhus, v		4
	6847417-0	-	1	-	1	-		Valve housing	Ventilhus		3
17	6805865-0	1	-	1	-	-		Defroster duct	Defrosterkanal		5
	3513606-8	-	1	-	1	-		Defroster duct	Defrosterkanal		5
18	6847409-7	1	1	1	1	-		Valve housing, centre	Ventilhus, mellersta		4
19	3511576-5	1	-	1	-	-		Control	Reglage		4
	3511582-3	-	1	-	1	-		Control	Reglage		4
20	975367-4	4	4	4	4	-		Screw	Skruv	(972322)	3
21	3545814-0	1	1	1	1	-		Connector	Anslutning		5
22	945626-0	1	1	1	1	-		Spring nut	Fjädermutter	(9166233)	2
23	3545836-3	1	1	1	1	-		Air duct, l.h.	Luftkanal, v		5
23a	9166281-7	1	1	1	1	-		Air duct, l.h.	Luftkanal, v		5
24	3545837-1	1	1	1	1	-		Air duct, r.h.	Luftkanal, h		5
24a	9166282-5	1	1	1	1	-		Air duct, r.h.	Luftkanal, h		5
25	3545838-9	1	1	1	1	-		Nozzle, l.h.	Munstycke, v		5
26	3545839-7	1	1	1	1	-		Nozzle, r.h.	Munstycke, h		5
27		1	1	1	1	-		Heater • SEE 87 • 1097	Värmeelement • SEE 87 • 1097		
28	949278-6	1	1	1	1	-		Flange lock nut	Flänslåsmutter	A.C	2
29	6802316-7	1	1	1	1	-		Plate	Platta	A.C	4
30	6802317-5	1	1	1	1	-		Seal	Tätning	A.C	4
31	969278-1	2	2	2	2	-		Six point socket screw	Sextandhålskruv	W/O A.C	2
32	6811069-1	1	1	1	1	-		Sealing plate	Tätningsplatta	W/O A.C	4
33	6811068-3	1	1	1	1	-		Seal	Tätning	W/O A.C	4
34	972326-3	2	2	2	2	-		Screw	Skruv		2
35	3513602-7	1	1	1	1	-		Sealing plate	Tätningsplatta		4
36	3513601-9	1	1	1	1	-		Seal	Tätning		4
37	6802305-0	1	-	1	-	-		Rain cap	Regnskydd		4
	1390135-0	-	1	-	1	-		Rain cap	Regnskydd		4
☆ 38	9192522-2	1	-	1	-	-		Filter	Filter	(9134575)	3
☆	9192523-0	-	1	-	1	-		Filter	Filter	(9134749)	3
39	1343232-3	1	1	1	1	-		• Filter	• Filter		3
40	978369-7	4	4	4	4	-		Screw	Skruv	A.C	2
	978369-7	3	3	3	3	-		Screw	Skruv	W/O A.C	2
41	9145736-6	2	2	2	2	-		Temperature sensor	Temperaturgivare	E.C.C	3
42	3545797-7	2	2	2	2	-		Mounting strap	Fästband	E.C.C	5
43	969278-1	1	1	1	1	-		Six point socket screw	Sextandhålskruv		2

4) 4DRS CH -55208, 5DRS CH -132.
6) For vehicles without airbag on passenger side. / För vagnar utan airbag på passagerarsidan.
5) 4DRS CH 55209-174999, 5DRS CH 133-77999.
7) For vehicles with airbag on the passenger side. / För vagnar med airbag på passagerarsidan.

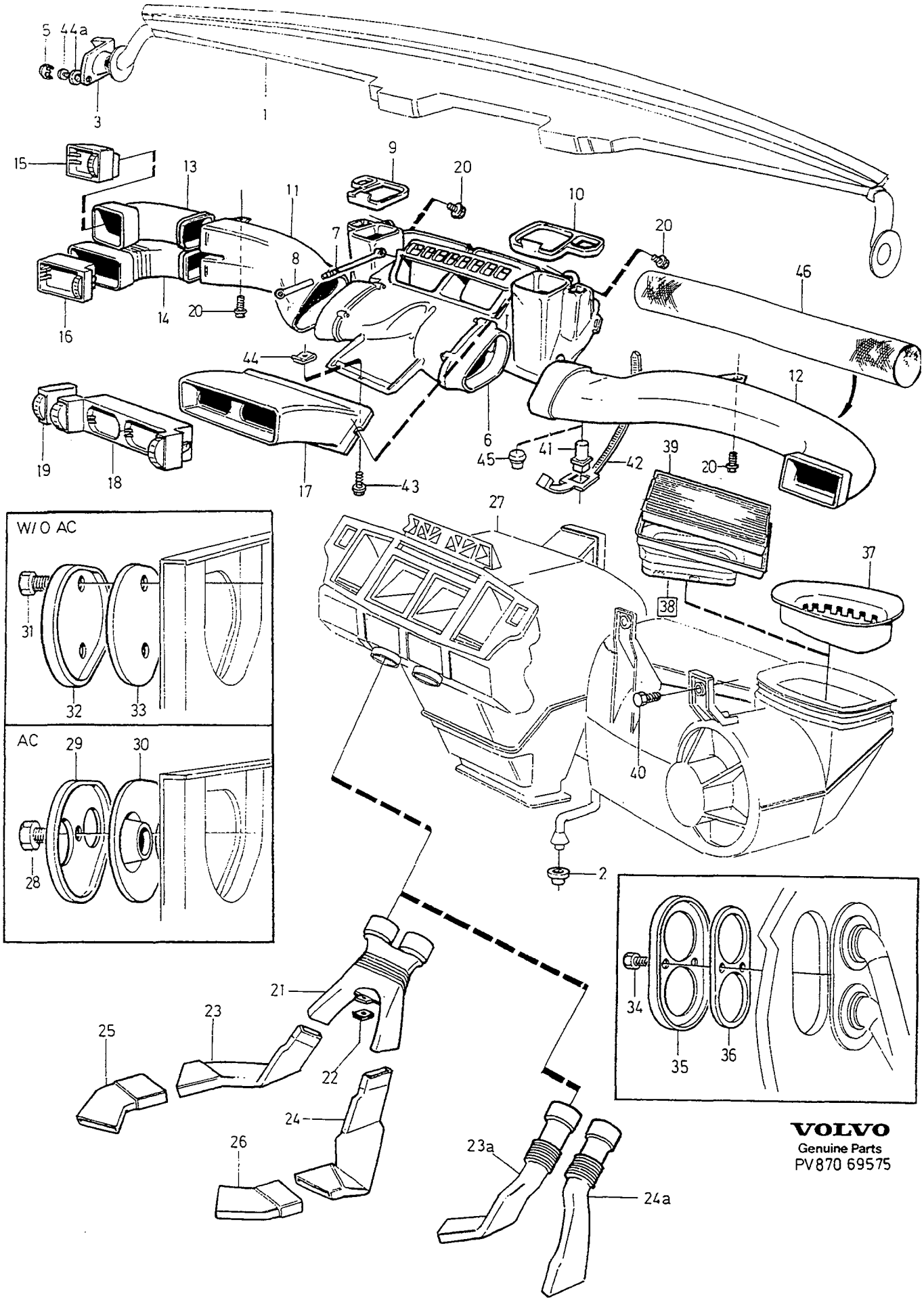

VOLVO
Genuine Parts
PV870 69575

A	L.H.D -1994
B	R.H.D -1994
C	L.H.D 1995-
D	R.H.D 1995-
E	

HEATER SYSTEM — VÄRMEANLÄGGNING

Group / Grupp: 87

Page / Sida: 1095

Fig	Part No. / Artikelnummer	Quantity / Antal A	B	C	D	E	PS	Description	Benämning	Notes / Anmärkning	SR
44	945626-0	1	1	1	1	-		Spring nut	Fjädermutter	(9166233)	2
45	9166087-8	2	2	2	2	-		Cover	Täckkåpa	W/O E.C.C	5
☆ 46	9164090-4	1	1	1	1	-		Isolation	Isolering		5

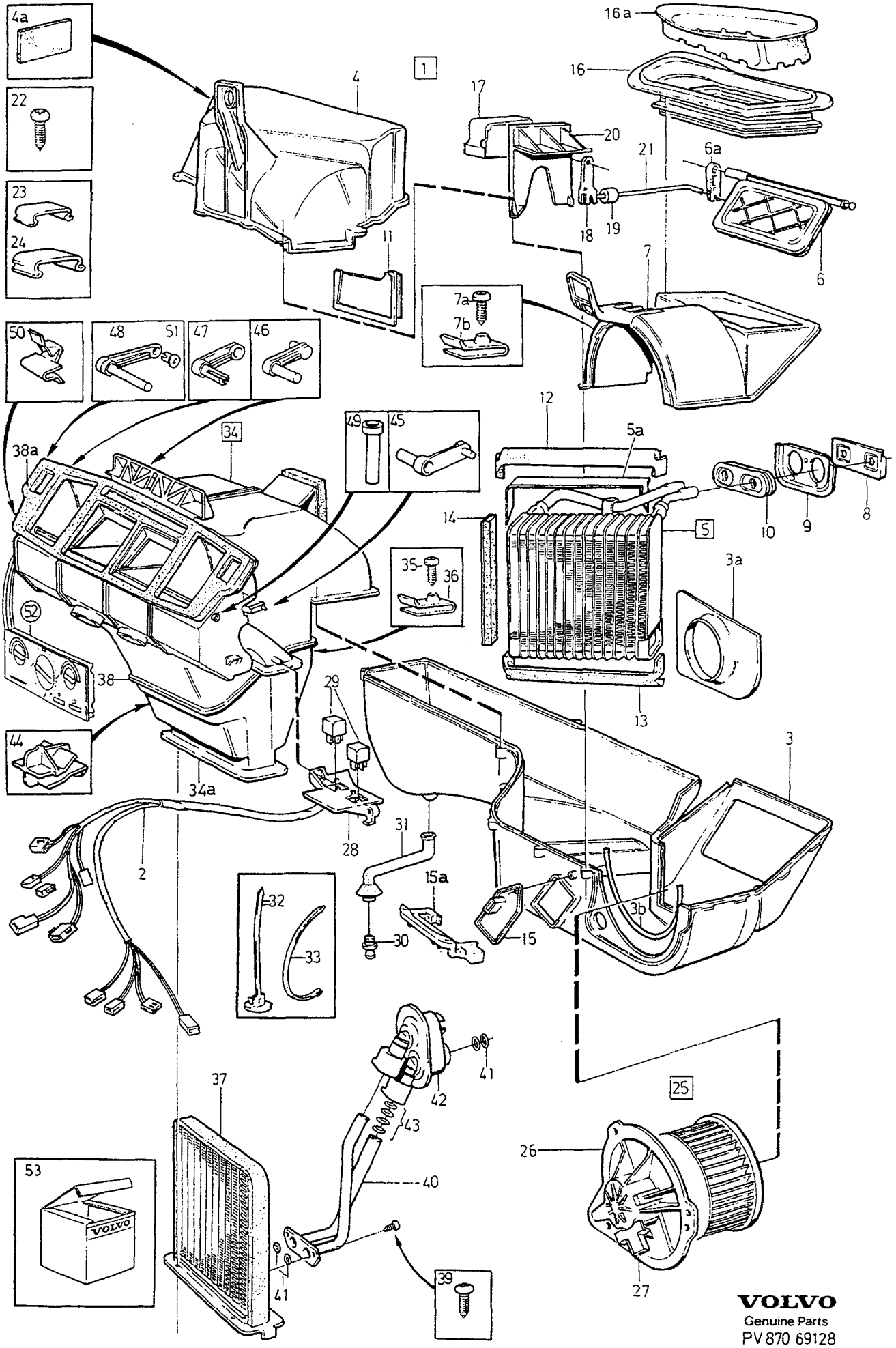

VOLVO
Genuine Parts
PV 870 69128

A	A.C
B	W/O A.C
C	1) W/O A.C
D	
E	

HEATER UNIT — VÄRMEELEMENT

W/O E.C.C, L.H.D

Group / Grupp 87

Page / Sida 1097

Fig	Part No. / Artikelnummer	Quantity / Antal A	B	C	D	E	P S	Description	Benämning	Notes / Anmärkning	S R
1		1	1	1	-	-	NS	Climate unit	Klimatenhet		
2	9134996-9	1	-	-	-	-		•Cable harness	•Ledningsmatta	2) (1390371)	4
	9134996-9	1	-	-	-	-		•Cable harness	•Ledningsmatta	3)	4
	9134997-7	-	1	-	-	-		•Cable harness	•Ledningsmatta	2) (1390372)	4
	9134997-7	-	1	-	-	-		•Cable harness	•Ledningsmatta	3)	4
	9134998-5	-	-	1	-	-		•Cable harness	•Ledningsmatta	2) (9144124)	4
	9134998-5	-	-	1	-	-		•Cable harness	•Ledningsmatta	3)	4
3	*(6802297)*	1	1	-	-	-	SP	•Cover Lower part	•Kåpa Undre del	4) REPL 1PCS 9137040-3, 1PCS 1258368-8.	5
	9137040-3	1	1	-	-	-		•Cover lower part	•Kåpa undre del	5)	5
	9137040-3	-	-	1	-	-		•Cover lower part	•Kåpa undre del		5
3a	6802298-7	1	1	1	-	-		•Partition wall	•Mellanvägg		5
3b	3545840-5	1	1	1	-	-		•O-ring	•O-ring		3
4	6802299-5	1	-	-	-	-		•Cover upper section	•Kåpa övre del		5
	6802346-4	-	1	-	-	-		•Cover upper section	•Kåpa övre del	4) REPL 1PCS 9137040-3, 1PCS 1258368-8.	5
	6802346-4	-	-	1	-	-		•Cover upper section	•Kåpa övre del	REPL 1PCS 9137040-3, 1PCS 1258368-8.	5
	9137043-7	-	1	-	-	-		•Cover upper section	•Kåpa övre del	5)	5
4a	9166772-5	1	1	1	-	-		••Plastic foam	••Skumplast	(1258368)	6
5	9166544-8	1	-	-	-	-		•Evaporator	•Evaporator	6) (6802300)	4
	9166544-8	1	-	-	-	-		•Evaporator	•Evaporator	7)	4
	9166544-8	1	-	-	-	-		•Evaporator	•Evaporator	8)	4
5a	9166438-3	2	-	-	-	-		••Seal	••Tätning		5
6	6802301-9	1	1	-	-	-		•Shutter	•Spjäll		5
6a	3545544-3	1	1	1	-	-		••Lever	••Hävarm		5
7	*(6802304)*	1	1	1	-	-	SP	•Air inlet housing upper	•Luftintagshus övre	9) REPL 1PCS 9144247-5, 1PCS 9144243-4.	5
	9144247-5	1	1	1	-	-		•Air inlet housing upper	•Luftintagshus övre	10)	5
7a	969278-1	4	4	4	-	-		•Six point socket screw	•Sextandhålskruv		2
7b	945626-0	4	4	4	-	-		•Spring nut	•Fjädermutter	(9166233)	2
8	3513600-1	1	-	-	-	-		•Seal	•Tätning		5
9	3513587-0	1	-	-	-	-		•Gasket	•Packning		5
10	3513586-2	1	-	-	-	-		•Seal	•Tätning		5
11	6802311-8	1	-	-	-	-		•Cover plate	•Lucka		5
12	9166438-3	1	-	-	-	-		•Seal	•Tätning		5
13	9166438-3	1	-	-	-	-		•Seal	•Tätning		5
14	9166438-3	2	-	-	-	-		•Seal	•Tätning		5
15	9137937-0	1	1	1	-	-		•Series resistance	•Förkopplingsmotstånd	(6802319)	3
15a	9137204-5	1	1	1	-	-		•Bracket	•Konsol	11)	4
16	*(3522012)*	1	1	1	-	-	SP	•Bellows complete	•Bälg komplett	9) REPL 1PCS 9144247-5, 1PCS 9144243-4.	4
	9144243-4	1	1	1	-	-		•Bellows complete	•Bälg komplett	10)	4
16a	6802305-0	1	1	1	-	-		•Rain cap	•Regnskydd		4

1) For heaters without recirculation / För värmare utan recirkulation
2) 4DRS FC 1;CH -202526, 4DRS FC 2;CH -202020, 5DRS FC 2;CH -103467.
3) 4DRS FC 1;CH 202527-, 4DRS FC 2;CH 202021-, 5DRS FC 2;CH 103468-.
4) 4DRS CH -100495, 5DRS CH -12015.
5) 4DRS CH 100496-, 5DRS CH 12016-.
6) 4DRS CH -161319, 5DRS CH -64803.
7) 4DRS CH 161320-, 5DRS CH 64804-.
8) 4DRS CH 267000-,5DRS CH 171000-.
9) 4DRS CH -113181, 5DRS CH -23361.
10) 4DRS CH 113182-, 5DRS CH 23362-.
11) 4DRS CH 48136-199112. 5DRS CH -103354.

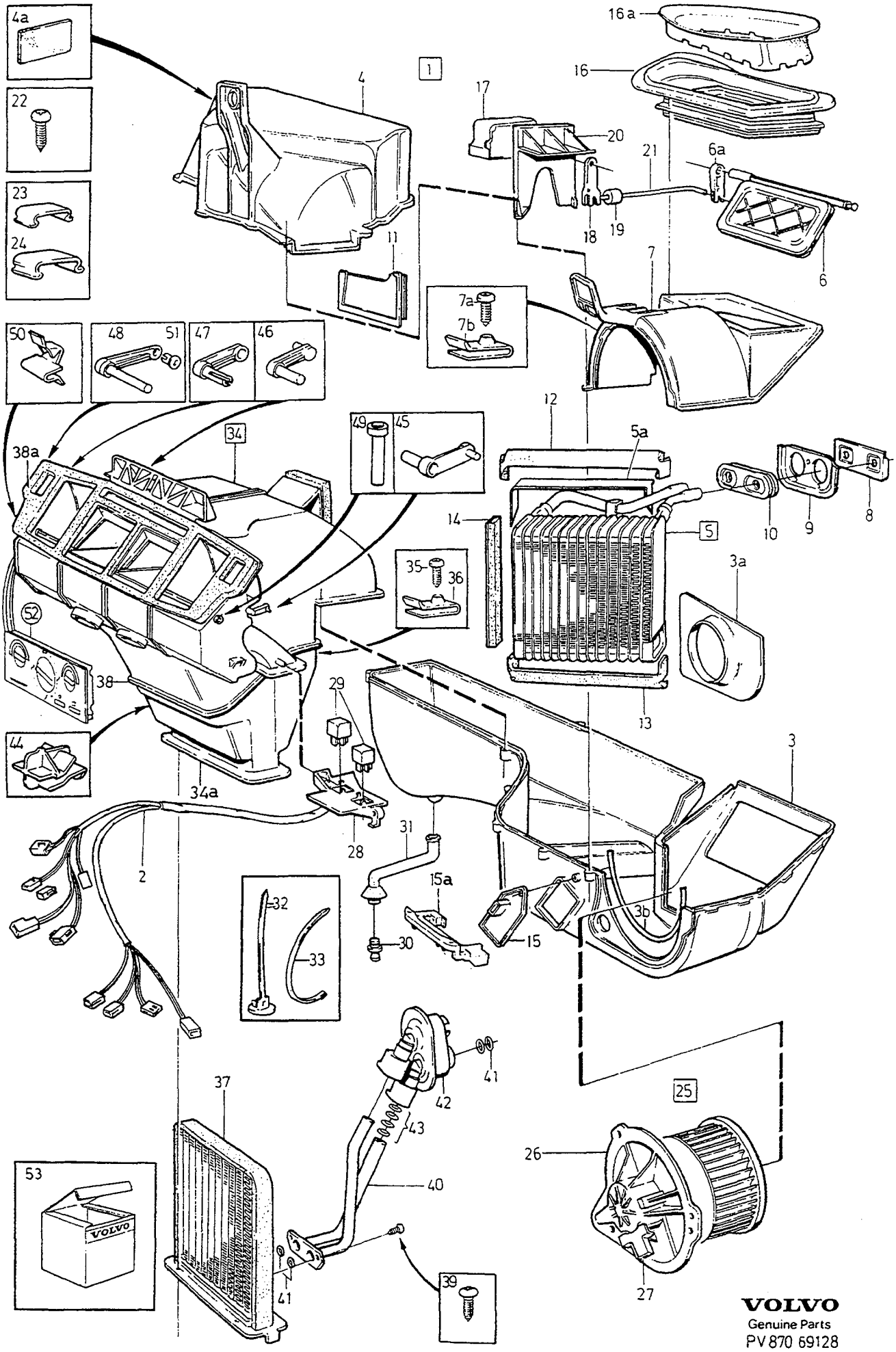

VOLVO
Genuine Parts
PV 870 69128

A	A.C
B	W/O A.C
C	1) W/O A.C
D	
E	

HEATER UNIT — VÄRMEELEMENT

W/O E.C.C, L.H.D

Group / Grupp 87

Page / Sida 1099

Fig	Part No. / Artikelnummer	Quantity / Antal A	B	C	D	E	PS	Description	Benämning	Notes / Anmärkning	SR
17	6849557-1	1	-	-	-	-		•Electric motor	•Elmotor		5
	(3545798)	-	1	-	-	-	SP	•Electric motor	•Elmotor	REPL 1PCS 6849558-9, 1PCS 9134997-7.	5
	6849558-9	-	1	-	-	-		•Electric motor	•Elmotor		5
18	6808653-7	1	1	-	-	-		•Lever	•Hävarm		5
19	9137233-4	1	1	-	-	-		•Bushing	•Bussning	(3522160)	5
20	6808654-5	1	1	-	-	-		•Bracket	•Konsol		5
21	6808655-2	1	1	-	-	-		•Link arm	•Länkarm		5
22	972323-0	40	43	23	-	-		•Screw	•Skruv		2
23	6802395-1	13	13	13	-	-		•Clip	•Clips		5
24	6802394-4	10	10	10	-	-		•Clip	•Clips		5
25	6820812-3	1	1	1	-	-		•Fan motor complete	•Fläktmotor komplett	6) (6849562)	3
	6820812-3	1	1	-	-	-		•Fan motor complete	•Fläktmotor komplett	7)	3
	6820812-3	-	-	1	-	-		•Fan motor complete	•Fläktmotor komplett	7) (6820815)	3
26	6802306-8	1	1	1	-	-		••Cover outer	••Lock yttre	2)	5
	9134994-4	1	1	1	-	-		••Cover outer	••Lock yttre	3)	5
27	968483-8	1	1	1	-	-		••Tab housing	••Stiftisolator		3
28	3522072-2	1	1	1	-	-		•Relay bracket	•Reläkonsol		5
29	9130270-3	-	2	2	-	-		•Relay Varying	•Relä Växlande		2
	9162250-6	2	-	-	-	-		•Relay with resistance	•Relä med motstånd		2
30	6808804-6	1	1	1	-	-		•Hose connection	•Slanganslutning		5
31	6802321-7	1	1	1	-	-		•Draining hose	•Dräneringsslang		5
32	3523512-6	2	2	2	-	-		•Strip clamp	•Bandklamma		3
33	948211-8	1	1	1	-	-		•Strip clamp	•Bandklamma		2
34	*(9134389)*	1	1	1	-	-	SP	•Air distributor	•Luftfördelare	REPL 1PCS 9134979-5	5
	(9134979)	1	1	1	-	-	SP	•Air distributor	•Luftfördelare	REPL 1PCS 9166775-8	5
	9166775-8	1	1	1	-	-		•Air distributor	•Luftfördelare		5
34a	3545528-6	1	1	1	-	-		••Cover	••Kåpa		5
35	969278-1	2	2	2	-	-		••Six point socket screw	••Sextandhålskruv		2
36	945626-0	2	2	2	-	-		••Spring nut	••Fjädermutter	(9166233)	2
37	9144221-0	1	1	1	-	-		••Heat exchanger	••Värmeväxlare	(3545588)	4
38	6802380-3	1	1	1	-	-		••Gasket	••Packning		5
38a	6802386-0	1	1	1	-	-		••Gasket	••Packning		5
39	969407-6	3	3	3	-	-		••Six point socket screw	••Sextandhålskruv		2
40	9134978-7	1	1	1	-	-		••Pipe	••Rör	(3545529)	5
41	3545586-4	2	2	2	-	-		••O-ring	••O-ring		4
42	3522035-9	1	1	1	-	-		••Snap-on coupling	••Snabbkoppling		4
43	3545662-3	1	1	1	-	-		••O-ring kit	••O-ringsats		4
44	3537254-9	2	2	2	-	-		••Bracket	••Konsol		5
45	3506492-2	1	1	1	-	-		•Lever temperature	•Hävarm temperatur	R.H	4
46	3506493-0	1	1	1	-	-		•Lever floor defroster	•Hävarm golv- defroster		4
47	3506491-4	1	1	1	-	-		•Lever temperature	•Hävarm temperatur	L.H	4
48	3506494-8	1	1	1	-	-		•Lever ventilation	•Hävarm ventilation		4
49	3506495-5	1	1	1	-	-		•Plug	•Plugg		4
50	3513458-4	4	4	4	-	-		•Wire retainer	•Trådhållare		4
51	3513459-2	2	2	2	-	-		•Clip	•Clips		4
52		1	1	1	-	-		•Control	•Reglage	SEE 87•1113	
53	9166098-5	1	-	-	-	-		Kit afterblow unit	Sats efterventilationsenhet	12) EXC (S,SF)	5
☆	1399381-1	1	-	-	-	-		Air conditioning unit kit	Luftkonditioneringssats	FOR (S)	3

1) For heaters without recirculation / För värmare utan recirkulation
6) 4DRS CH -161319, 5DRS CH -64803.
7) 4DRS CH 161320-, 5DRS CH 64804-.
2) 4DRS FC 1;CH -202526, 4DRS FC 2;CH -202020, 5DRS FC 2;CH -103467.
3) 4DRS FC 1;CH 202527-, 4DRS FC 2;CH 202021-, 5DRS FC 2;CH 103468-.
12) Service alternative. / Service-alternativ.

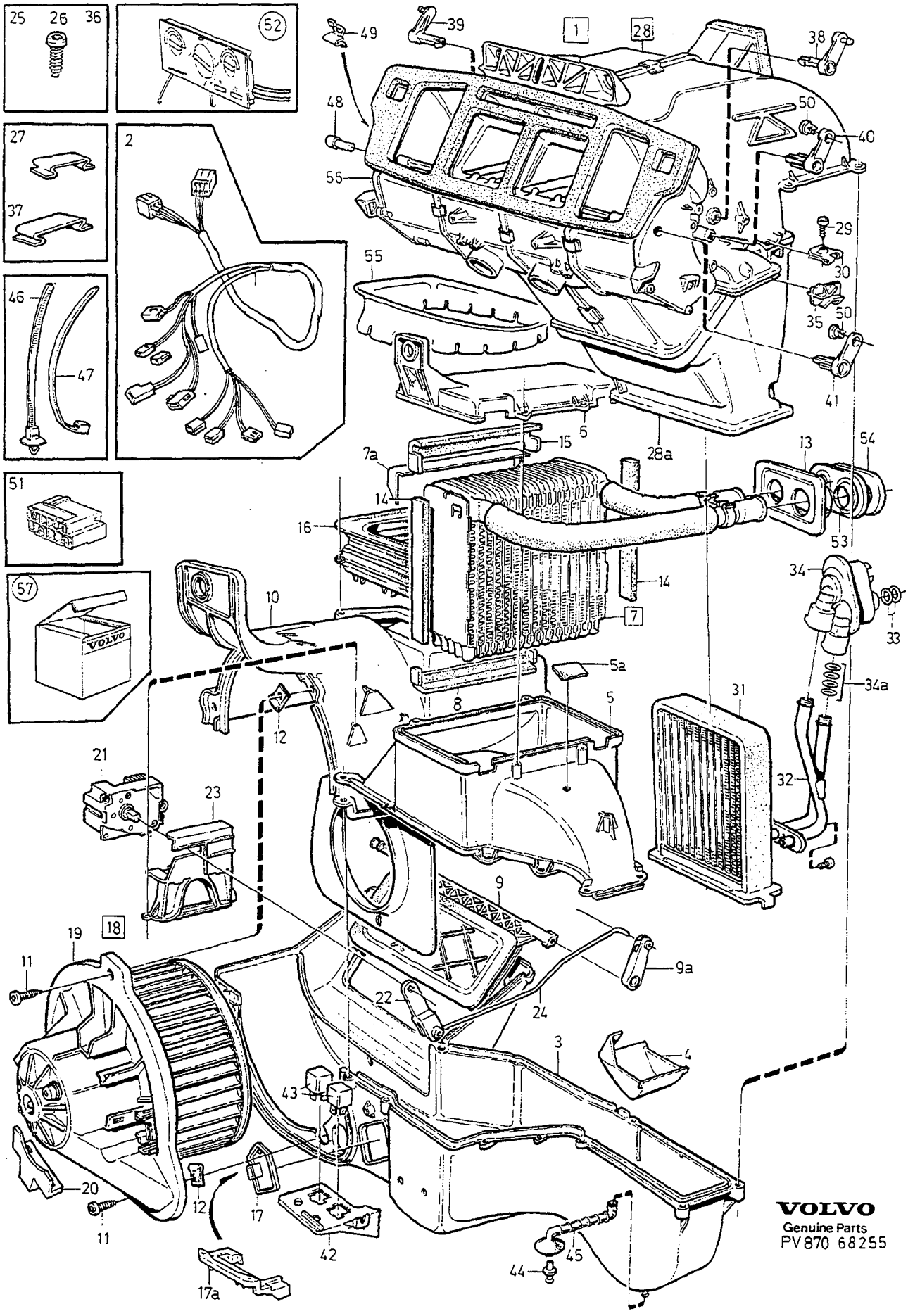
25 26 36
52
27
37
2
46
47
51
57
VOLVO
1
28
49
39
38
48
50
40
55
29
30
35
41
6
15
28a
7a
13
54
14
16
53
34
33
10
7
5a
34a
8
5
31
12
21
23
32
9
19
18
11
9a
22
24
3
4
43
20
12
17
42
45
44
17a
11
VOLVO
Genuine Parts
PV870 68255

A	A.C
B	W/O A.C
C	
D	
E	

HEATER UNIT — VÄRMEELEMENT

W/O E.C.C, R.H.D

Group / Grupp 87

Page / Sida 1101

Fig	Part No. / Artikelnummer	Quantity / Antal A	B	C	D	E	PS	Description	Benämning	Notes / Anmärkning	SR
1		1	1	-	-	-	NS	Climate unit	Klimatenhet		
2	9134996-9	1	-	-	-	-		•Cable harness	•Ledningsmatta	1) (1390371)	4
	9134996-9	1	-	-	-	-		•Cable harness	•Ledningsmatta	2)	4
	9134997-7	-	1	-	-	-		•Cable harness	•Ledningsmatta	4DRS CH-48585. (1390372)	4
	9128371-3	-	1	-	-	-		•Cable harness	•Ledningsmatta	1) 4DRS CH 48586-, 5DRS CH 50-	4
	9134997-7	-	1	-	-	-		•Cable harness	•Ledningsmatta	2)	4
3	1390111-1	1	1	-	-	-		•Cover lower part	•Kåpa undre del		5
4	1390112-9	1	1	-	-	-		•Partition wall	•Mellanvägg		5
5	9137042-9	1	-	-	-	-		•Cover	•Kåpa	(1390114)	5
	(1390133)	-	1	-	-	-	SP	•Cover	•Kåpa	3) REPL 1PCS 9137043-7, 1PCS 1258368-8.	5
	9137043-7	-	1	-	-	-		•Cover	•Kåpa	4)	5
5a	1258368-8	-	1	-	-	-		•Spacer	•Mellanlägg		6
	9166772-5	1	1	-	-	-		••Plastic foam	••Skumplast	(1258368)	6
6	6811058-4	1	-	-	-	-		•Cap	•Lock		5
	3522849-3	-	1	-	-	-		•Cover	•Lock		5
7	9166545-5	1	-	-	-	-		•Evaporator	•Evaporator	(9134824)	4
7a	9166439-1	2	-	-	-	-		••Seal	••Tätning		5
8	9166439-1	1	-	-	-	-		•Seal	•Tätning		5
9	6802301-9	1	1	-	-	-		•Shutter	•Spjäll		5
9a	3545544-3	1	1	-	-	-		••Lever	••Hävarm		5
10	*(1390116)*	1	1	-	-	-	SP	•Air inlet housing	•Luftintagshus	5) REPL 1PCS 9144249-1, 1PCS 9144248-3.	5
	9144249-1	1	1	-	-	-		•Air inlet housing	•Luftintagshus	6)	5
11	969476-1	4	4	-	-	-		•Six point socket screw	•Sextandhålskruv		2
12	945626-0	4	4	-	-	-		•Spring nut	•Fjädermutter	(9166233)	2
13	3522237-1	1	-	-	-	-		•Sealing plate	•Tätningsplatta		5
14	9166439-1	2	-	-	-	-		•Seal	•Tätning		5
15	9166439-1	1	-	-	-	-		•Seal	•Tätning		5
16	*(3522095)*	1	1	-	-	-	SP	•Bellows complete	•Bälg komplett	5) REPL 1PCS 9144248-3, 1PCS 9144249-1.	4
	9144248-3	1	1	-	-	-		•Bellows complete	•Bälg komplett	6)	4
17	9137937-0	1	1	-	-	-		•Series resistance	•Förkopplingsmotstånd	(6802319)	3
17a	9137205-2	1	1	-	-	-		•Bracket	•Konsol	7)	4
18	6820814-9	1	1	-	-	-		•Fan motor	•Fläktmotor		3
19	3513616-7	1	1	-	-	-		••Cover	••Lock	1)	5
	9134995-1	1	1	-	-	-		••Cover	••Lock	2)	5
20	968483-8	1	1	-	-	-		••Tab housing	••Stiftisolator		3
21	6849557-1	1	-	-	-	-		•Electric motor	•Elmotor		5
	6849558-9	-	1	-	-	-		•Electric motor	•Elmotor		5
22	3537026-1	1	1	-	-	-		•Lever	•Hävarm		5
23	3522339-5	1	1	-	-	-		•Bracket	•Konsol		5
24	3537027-9	1	1	-	-	-		•Link arm	•Länkarm		5
25	972323-0	20	19	-	-	-		•Screw	•Skruv		2
26	975370-8	1	1	-	-	-		•Screw	•Skruv		2
27	6802395-1	11	11	-	-	-		•Clip	•Clips		5
28	*(9134389)*	1	1	-	-	-	SP	•Air distributor	•Luftfördelare	REPL 1PCS 9134979-5	5
	(9134979)	1	1	-	-	-	SP	•Air distributor	•Luftfördelare	REPL 1PCS 9166775-8	5
	9166775-8	1	1	-	-	-		•Air distributor	•Luftfördelare		5
28a	3545528-6	1	1	-	-	-		••Cover	••Kåpa		5

1) 4DRS FC 1;CH -202526, 4DRS FC 2;CH -202020, 5DRS FC 2;CH -103467.
2) 4DRS FC 1;CH 202527-, 4DRS FC 2;CH 202021-, 5DRS FC 2;CH 103468-.
3) 4DRS CH -100495, 5DRS CH -12015.
4) 4DRS CH 100496-, 5DRS CH 12016-.
5) 4DRS CH -112045, 5DRS CH -22493.
6) 4DRS CH 112046-, 5DRS CH 22494-.
7) 4DRS CH 48136-199112. 5DRS CH -103354.

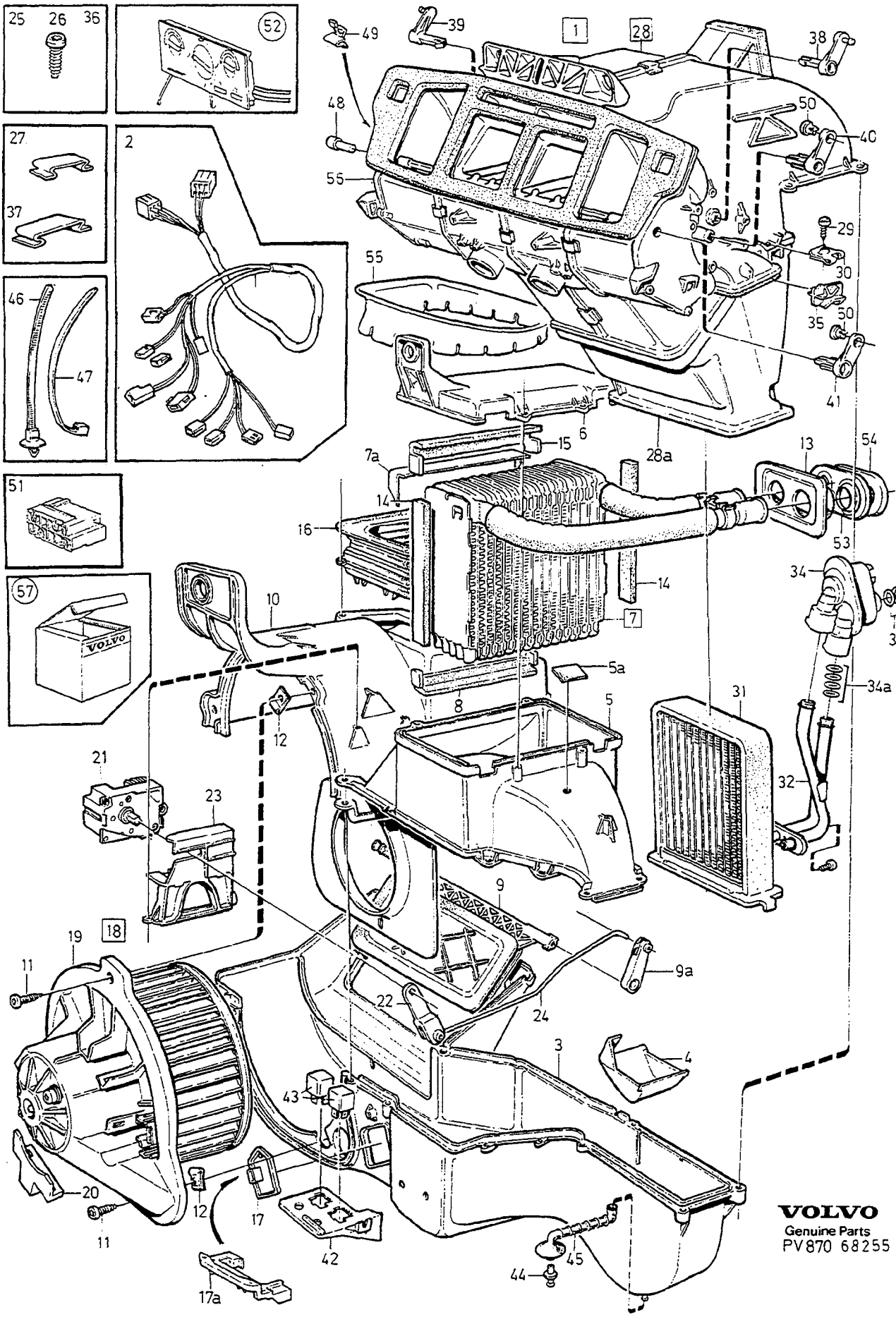
25 26 36
52
27
37
2
46
47
51
57
VOLVO
49
39
1
28
38
48
50
40
55
29
55
30
35
50
41
6
28a
15
7a
13
54
14
16
53
14
34
7
33
10
5a
34a
8
5
31
12
21
23
32
9
19
18
11
9a
22
24
3
4
43
20
12
17
42
45
44
11
17a
VOLVO
Genuine Parts
PV870 68255

A	A.C
B	W/O A.C
C	
D	
E	

HEATER UNIT — VÄRMEELEMENT

W/O E.C.C, R.H.D

Group / Grupp 87

Page / Sida 1103

Fig	Part No. / Artikelnummer	Quantity / Antal A	B	C	D	E	PS	Description	Benämning	Notes / Anmärkning	SR
29	969476-1	2	2	-	-	-		••Six point socket screw	••Sextandhålskruv		2
30	945626-0	2	2	-	-	-		••Spring nut	••Fjädermutter	(9166233)	2
31	9144221-0	1	1	-	-	-		••Heat exchanger	••Värmeväxlare	(3545588)	4
32	9134978-7	1	1	-	-	-		••Pipe	••Rör	(3545529)	5
33	3545586-4	2	2	-	-	-		••O-ring	••O-ring		4
34	3522035-9	1	1	-	-	-		••Snap-on coupling	••Snabbkoppling		4
34a	3545662-3	1	1	-	-	-		••O-ring kit	••O-ringsats		4
35	3537254-9	2	2	-	-	-		••Bracket	••Konsol		5
36	972323-0	23	23	-	-	-		••Screw	••Skruv		2
37	6802394-4	10	10	-	-	-		••Clip	••Clips		5
38	3506491-4	1	1	-	-	-		•Lever temperature	•Hävarm temperatur	R.H	4
39	3506492-2	1	1	-	-	-		•Lever temperature	•Hävarm temperatur	L.H	4
40	3522428-6	1	1	-	-	-		•Lever floor defroster	•Hävarm golv- defroster		5
41	3522427-8	1	1	-	-	-		•Lever ventilation	•Hävarm ventilation		5
42	3522234-8	1	1	-	-	-		•Relay bracket	•Reläkonsol		5
43	9130270-3	-	2	-	-	-		•Relay	•Relä		2
	9162250-6	2	-	-	-	-		•Relay	•Relä		2
44	6808804-6	1	1	-	-	-		•Hose connection	•Slanganslutning		5
45	6802321-7	1	1	-	-	-		•Draining hose	•Dräneringsslang		5
46	3523512-6	2	2	-	-	-		•Strip clamp	•Bandklamma		3
47	948211-8	1	1	-	-	-		•Strip clamp	•Bandklamma		2
48	3506495-5	1	1	-	-	-		•Plug	•Plugg		4
49	3513458-4	2	2	-	-	-		•Wire retainer	•Trådhållare		4
50	3513459-2	4	4	-	-	-		•Clip	•Clips		4
51	968409-3	-	1	-	-	-		•Tab housing	•Stiftisolator		3
52		1	1	-	-	-		•Control	•Reglage	SEE 87•1113	
53	1390127-7	1	-	-	-	-		Seal	Tätning		5
54	1390126-9	1	-	-	-	-		Plate	Platta		5
55	1390135-0	1	1	-	-	-		Rain cap	Regnskydd		4
56	6802386-0	1	1	-	-	-		Gasket	Packning		5
57	9166098-5	1	-	-	-	-		Kit afterblow unit	Sats efterventilationsenhet	8) EXC (S,SF)	5

8) Service alternative. / Service-alternativ.

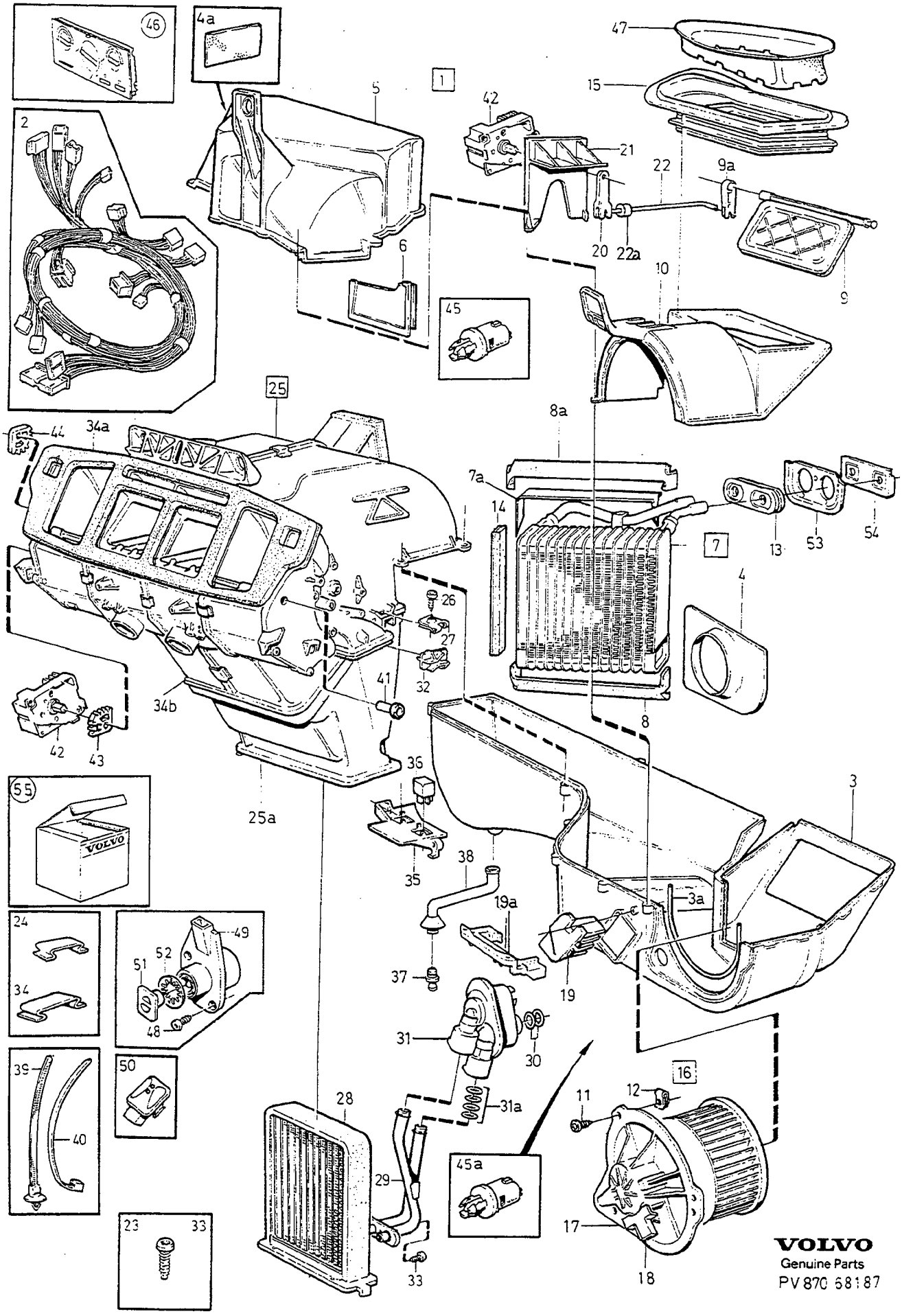

VOLVO
Genuine Parts
PV 870 68187

A
B
C
D
E

HEATER UNIT — VÄRMEELEMENT

E.C.C, L.H.D

Group / Grupp 87

Page / Sida 1105

Fig	Part No. / Artikelnummer	Quantity / Antal A	B	C	D	E	P S	Description	Benämning	Notes / Anmärkning	S R
1		1	-	-	-	-	NS	Climate unit	Klimatenhet		
2	9128373-9	1	-	-	-	-		• Cable harness	• Ledningsmatta	1) (6849548)	4
	9134999-3	1	-	-	-	-		• Cable harness	• Ledningsmatta	2) 3) (9144252)	4
	9134999-3	1	-	-	-	-		• Cable harness	• Ledningsmatta	4)	4
3	*(6802297)*	1	-	-	-	-	SP	• Cover lower part	• Kåpa undre del	5) REPL 1PCS 9137040-3, 1PCS 1258368-8.	5
	9137040-3	1	-	-	-	-		• Cover lower part	• Kåpa undre del	6)	5
	9144250-9	1	-	-	-	-		• Cover lower part	• Kåpa undre del	2)	5
3a	3545840-5	1	-	-	-	-		• O-ring	• O-ring		3
4	6802298-7	1	-	-	-	-		• Partition wall	• Mellanvägg		5
4a	9166772-5	1	-	-	-	-		• • Plastic foam	• • Skumplast	(1258368)	6
5	6802299-5	1	-	-	-	-		• Cover	• Kåpa		5
6	6802311-8	1	-	-	-	-		• Cover plate	• Lucka		5
7	9166544-8	1	-	-	-	-		• Evaporator	• Evaporator		4
7a	9166438-3	2	-	-	-	-		• • Seal	• • Tätning		5
8	9166438-3	1	-	-	-	-		• Seal	• Tätning		5
8a	9166438-3	1	-	-	-	-		• Seal	• Tätning		5
9	6802301-9	1	-	-	-	-		• Shutter	• Spjäll		5
9a	3545544-3	1	-	-	-	-		• • Lever	• • Hävarm		5
10	*(6802304)*	1	-	-	-	-	SP	• Air inlet housing	• Luftintagshus	7) REPL 1PCS 9144247-5, 1PCS 9144243-4.	5
	9144247-5	1	-	-	-	-		• Air inlet housing	• Luftintagshus	8)	5
11	969476-1	4	-	-	-	-		• Six point socket screw	• Sextandhålskruv		2
12	945626-0	4	-	-	-	-		• Spring nut	• Fjädermutter	(9166233)	2
13	3513586-2	1	-	-	-	-		• Seal	• Tätning		5
14	9166438-3	2	-	-	-	-		• Seal	• Tätning		5
15	*(3522012)*	1	-	-	-	-	SP	• Bellows complete	• Bälg komplett	7) REPL 1PCS 9144247-5, 1PCS 9144243-4.	4
	9144243-4	1	-	-	-	-		• Bellows complete	• Bälg komplett	8)	4
16	6820812-3	1	-	-	-	-		• Fan motor complete	• Fläktmotor komplett	9) (6849562)	3
	6820812-3	1	-	-	-	-		• Fan motor complete	• Fläktmotor komplett	10)	3
17	6802306-8	1	-	-	-	-		• • Cover	• • Lock	3)	5
	9134994-4	1	-	-	-	-		• • Cover	• • Lock	4)	5
18	968483-8	1	-	-	-	-		• • Tab housing	• • Stiftisolator		3
19	6811581-5	1	-	-	-	-		• Resistor	• Motstånd	11)	5
	9144354-9	1	-	-	-	-		• Resistor	• Motstånd	12)	5
	9134932-4	1	-	-	-	-		• Resistor	• Motstånd	13)	5
19a	9137204-5	1	-	-	-	-		• Bracket	• Konsol	14)	4
20	6808653-7	1	-	-	-	-		• Lever	• Hävarm		5
21	6808654-5	1	-	-	-	-		• Bracket	• Konsol		5
22	6808655-2	1	-	-	-	-		• Link arm	• Länkarm		5
22a	9137233-4	1	-	-	-	-		• Bushing	• Bussning		5
23	972323-0	26	-	-	-	-		• Screw	• Skruv		2
24	6802395-1	13	-	-	-	-		• Clip	• Clips		5
25	*(9134389)*	1	-	-	-	-	SP	• Air distributor	• Luftfördelare	REPL 1PCS 9134979-5	5

1) 4DRS CH 141-131295, 5DRS CH 50-37363.
2) 4DRS CH 131296-, 5DRS CH 37364-.
3) 4DRS FC 1;CH -202526, 4DRS FC 2;CH -202020, 5DRS FC 2;CH -103467.
4) 4DRS FC 1;CH 202527-, 4DRS FC 2;CH 202021-, 5DRS FC 2;CH 103468-.
5) 4DRS CH -100495, 5DRS CH -12015.
6) 4DRS CH 100496-131295, 5DRS CH 12016-37363.
7) 4DRS CH -112613, 5DRS CH -22927.
8) 4DRS CH 112614-, 5DRS CH 22928-.
9) 4DRS CH -161263, 5DRS CH -64742.
10) 4DRS CH 161264-266999,5DRS CH 64743-.
11) 4DRS CH -131295, 5DRS CH -37363.
12) 4DRS CH 131296-223918, 5DRS CH 37364-124634.
13) 4DRS CH 223919-, 5DRS CH 124635-
14) 4DRS CH 48136-. 5DRS.

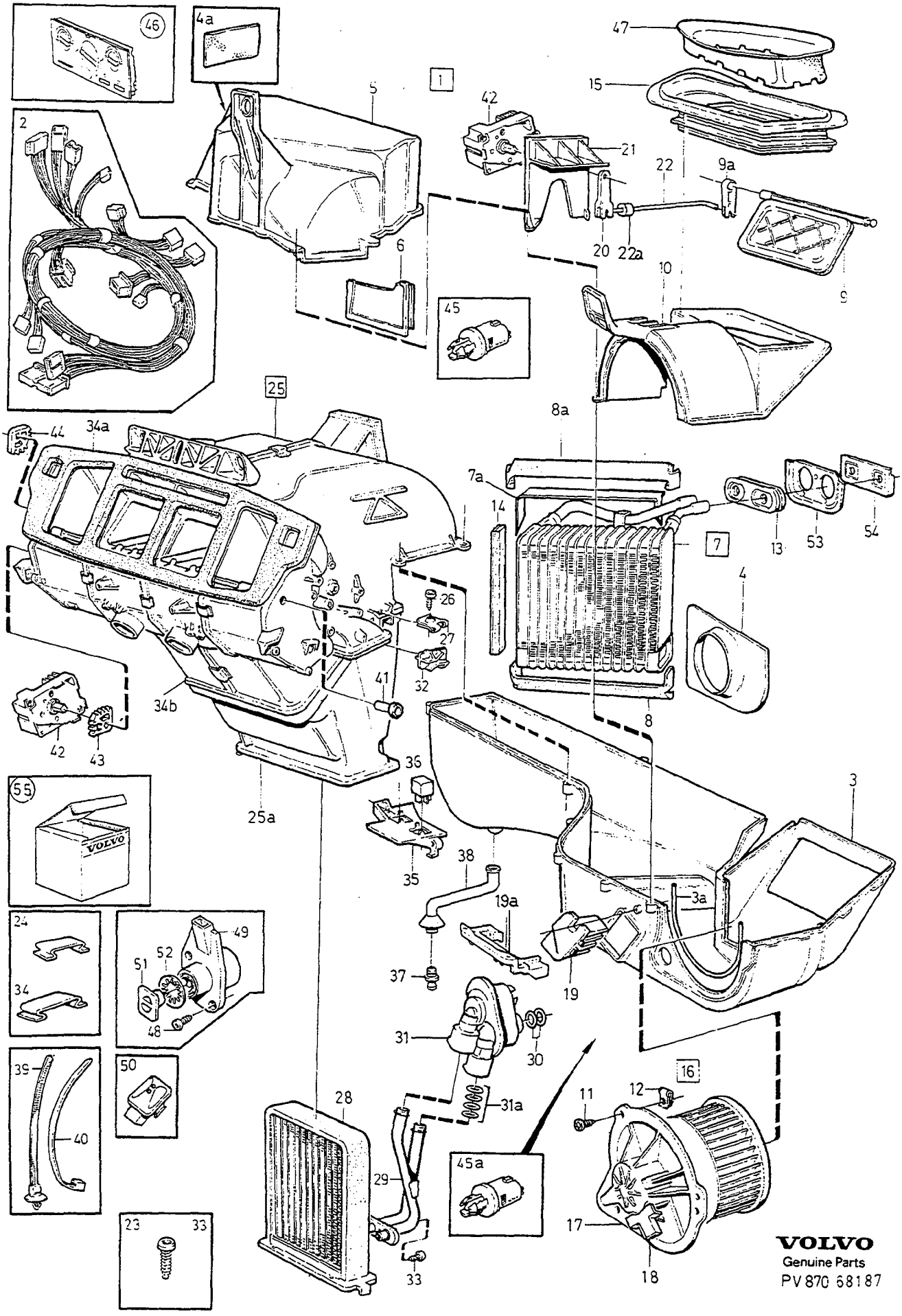

VOLVO
Genuine Parts
PV 870 68187

A
B
C
D
E

HEATER UNIT — VÄRMEELEMENT

E.C.C, L.H.D

Group / Grupp 87

Page / Sida 1107

Fig	Part No. Artikelnummer	Quantity / Antal A	B	C	D	E	PS	Description	Benämning	Notes Anmärkning	SR
	(9134979)	1	-	-	-	-	SP	•Air distributor	•Luftfördelare	REPL 1PCS 9166775-8	5
	9166775-8	1	-	-	-	-		•Air distributor	•Luftfördelare		5
25a	3545528-6	1	-	-	-	-		••Cover	••Kåpa		5
26	969476-1	2	-	-	-	-		••Six point socket screw	••Sextandhålskruv		2
27	945626-0	2	-	-	-	-		••Spring nut	••Fjädermutter	(9166233)	2
28	9144221-0	1	-	-	-	-		••Heat exchanger	••Värmeväxlare	(3545588)	4
29	9134978-7	1	-	-	-	-		••Pipe	••Rör	(3545529)	5
30	3545586-4	2	-	-	-	-		••O-ring	••O-ring		4
31	3522035-9	1	-	-	-	-		••Snap-on coupling	••Snabbkoppling		4
31a	3545662-3	1	-	-	-	-		••O-ring kit	••O-ringsats		4
32	3537254-9	2	-	-	-	-		••Bracket	••Konsol		5
33	972323-0	23	-	-	-	-		••Screw	••Skruv		2
34	6802394-4	10	-	-	-	-		••Clip	••Clips		5
34a	6802386-0	1	-	-	-	-		••Gasket	••Packning		5
34b	6802380-3	1	-	-	-	-		••Gasket	••Packning		5
35	3522072-2	1	-	-	-	-		•Relay bracket	•Reläkonsol		5
36	9130270-3	2	-	-	-	-		•Relay	•Relä	W/O A.C	2
	9162250-6	2	-	-	-	-		•Relay with resistance	•Relä med motstånd	A.C	2
37	6808804-6	1	-	-	-	-		•Hose connection	•Slanganslutning		5
38	6802321-7	1	-	-	-	-		•Draining hose	•Dräneringsslang		5
39	3523512-6	2	-	-	-	-		•Strip clamp	•Bandklamma		3
40	948211-8	2	-	-	-	-		•Strip clamp	•Bandklamma		2
41	3506495-5	1	-	-	-	-		•Plug	•Plugg		4
42	9142629-6	5	-	-	-	-		•Motor	•Motor	(6811583)	5
43	6811587-2	1	-	-	-	-		•Segment	•Segment		5
44	3522261-1	1	-	-	-	-		•Segment	•Segment		5
45	6849017-6	1	-	-	-	-		•Temperature sensor	•Temperaturgivare	6)	5
45a	9145736-6	1	-	-	-	-		•Temperature sensor ••SEE 87•1091	•Temperaturgivare ••SEE 87•1091	2) (1363439)	3
46		1						•Control	•Reglage	SEE 87•1115	
47	6802305-0	1	-	-	-	-		Rain cap	Regnskydd		4
48	972258-8	2	-	-	-	-		Six point socket screw	Sextandhålskruv	(972015) (969473)	2
49	*(6849595)*	1	-	-	-	-	SP	Temperature sensor	Temperaturgivare	15) R.H REPL 1PCS 9134822-7, 1PCS 9137439-7.	4
	9134822-7	1	-	-	-	-		Temperature sensor	Temperaturgivare	16) R.H.	4
	(6849594)	1	-	-	-	-	SP	Temperature sensor	Temperaturgivare	15) L.H REPL 1PCS 9144336-6, 1PCS 9137439-7.	6
	9134821-9	1	-	-	-	-		Temperature sensor	Temperaturgivare	16) L.H. (9144336)	4
50	9442402-5	1	-	-	-	-		Temperature sensor	Temperaturgivare	(6811571)	4
51	3545089-9	2	-	-	-	-		Grille	Grill	17)	5
	9137439-7	1	-	-	-	-		Grille	Grill	14)	5
52	967584-4	2	-	-	-	-		Retaining clip	Hållare		5
53	1390127-7	1	-	-	-	-		Seal	Tätning		5
54	1390126-9	1	-	-	-	-		Plate	Platta		5
55	9166097-7	-	-	-	-	-		Kit afterblow unit	Sats efterventilationsenhet	18) EXC (S) (SF)	5

6) 4DRS CH 100496-131295, 5DRS CH 12016-37363.
2) 4DRS CH 131296-, 5DRS CH 37364-.
15) 4DRS CH -52874.
16) 4DRS CH 52875-, 5DRS.
17) 4DRS CH -48135.
14) 4DRS CH 48136-. 5DRS.
18) Service alternative. / Service-alternativ.

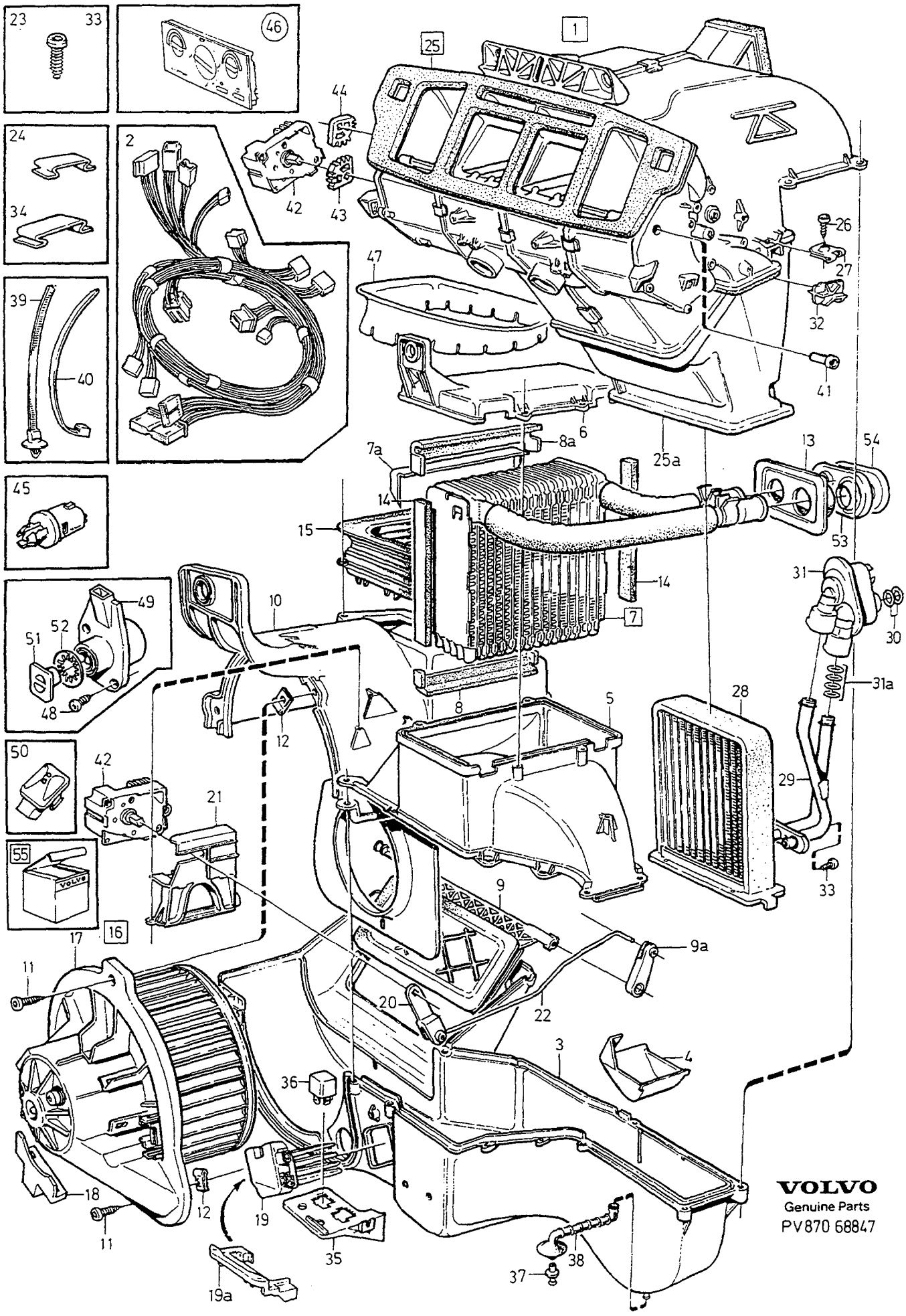

VOLVO
Genuine Parts
PV870 68847

A
B
C
D
E

HEATER UNIT — VÄRMEELEMENT

Group / Grupp 87

Page / Sida 1109

E.C.C, R.H.D

Fig	Part No. / Artikelnummer	Quantity / Antal A	B	C	D	E	PS	Description	Benämning	Notes / Anmärkning	SR
1		1	-	-	-	-	NS	Climate unit	Klimatenhet		
2	9128373-9	1	-	-	-	-		•Cable harness	•Ledningsmatta	1) (6849548)	4
	9134999-3	1	-	-	-	-		•Cable harness	•Ledningsmatta	2) 3) (9144252)	4
	9134999-3	1	-	-	-	-		•Cable harness	•Ledningsmatta	4)	4
3	1390111-1	1	-	-	-	-		•Cover lower part	•Kåpa undre del		5
4	1390112-9	1	-	-	-	-		•Partition wall	•Mellanvägg		5
5	9137042-9	1	-	-	-	-		•Cover	•Kåpa	5) (1390114)	5
	9137042-9	1	-	-	-	-		•Cover	•Kåpa	6)	5
	9144250-9	1	-	-	-	-		•Cover	•Kåpa	2)	5
6	6811058-4	1	-	-	-	-		•Cap	•Lock		5
7	9166545-5	1	-	-	-	-		•Evaporator	•Evaporator	(3522040)	4
7a	9166439-1	2	-	-	-	-		••Seal	••Tätning		5
8	9166439-1	1	-	-	-	-		•Seal	•Tätning		5
8a	9166439-1	1	-	-	-	-		•Seal	•Tätning		5
9	6802301-9	1	-	-	-	-		•Shutter	•Spjäll		5
9a	3545544-3	1	-	-	-	-		••Lever	••Hävarm		5
10	*(1390116)*	1	-	-	-	-	SP	•Air inlet housing	•Luftintagshus	7) REPL 1PCS 9144249-1, 1PCS 9144248-3.	5
	9144249-1	1	-	-	-	-		•Air inlet housing	•Luftintagshus	8)	5
11	969476-1	4	-	-	-	-		•Six point socket screw	•Sextandhålskruv		2
12	945626-0	4	-	-	-	-		•Spring nut	•Fjädermutter	(9166233)	2
13	3522237-1	1	-	-	-	-		•Sealing plate	•Tätningsplatta		5
14	9166439-1	2	-	-	-	-		•Seal	•Tätning		5
15	*(3522095)*	1	-	-	-	-	SP	•Bellows complete	•Bälg komplett	7) REPL 1PCS 9144248-3, 1PCS 9144249-1.	4
	9144248-3	1	-	-	-	-		•Bellows complete	•Bälg komplett	8)	4
16	6820814-9	1	-	-	-	-		•Fan motor complete	•Fläktmotor komplett		3
17	3513616-7	1	-	-	-	-		••Cover	••Lock	3)	5
	9134995-1	1	-	-	-	-		••Cover	••Lock	4)	5
18	968483-8	1	-	-	-	-		••Tab housing	••Stiftisolator		3
19	9144355-6	1	-	-	-	-		•Resistor	•Motstånd	9)	5
	9134933-2	1	-	-	-	-		•Resistor	•Motstånd	10)	5
19a	9137205-2	1	-	-	-	-		•Bracket	•Konsol	11)	4
20	3537026-1	1	-	-	-	-		•Lever	•Hävarm		5
21	3522339-5	1	-	-	-	-		•Bracket	•Konsol		5
22	3537027-9	1	-	-	-	-		•Link arm	•Länkarm		5
23	972323-0	32	-	-	-	-		•Screw	•Skruv		2
24	6802395-1	11	-	-	-	-		•Clip	•Clips		5
25	*(9134389)*	1	-	-	-	-	SP	•Air distributor	•Luftfördelare	REPL 1PCS 9134979-5	5
	(9134979)	1	-	-	-	-	SP	•Air distributor	•Luftfördelare	REPL 1PCS 9166775-8	5
	9166775-8	1	-	-	-	-		•Air distributor	•Luftfördelare		5
25a	3545528-6	1	-	-	-	-		••Cover	••Kåpa		5
26	969476-1	2	-	-	-	-		••Six point socket screw	••Sextandhålskruv		2
27	945626-0	2	-	-	-	-		••Spring nut	••Fjädermutter	(9166233)	2
28	9144221-0	1	-	-	-	-		••Heat exchanger	••Värmeväxlare	(3545588)	4
29	9134978-7	1	-	-	-	-		••Pipe	••Rör	(3545529)	5
30	3545586-4	2	-	-	-	-		••O-ring	••O-ring		4
31	3522035-9	1	-	-	-	-		••Snap-on coupling	••Snabbkoppling		4

1) 4DRS CH 141-131295, 5DRS CH 50-37363.
2) 4DRS CH 131296-, 5DRS CH 37364-.
3) 4DRS FC 1;CH -202526, 4DRS FC 2;CH -202020, 5DRS FC 2;CH -103467.
4) 4DRS FC 1;CH 202527-, 4DRS FC 2;CH 202021-, 5DRS FC 2;CH 103468-.
5) 4DRS CH -100495, 5DRS CH -12015.
6) 4DRS CH 100496-131295, 5DRS CH 12016-37363.
7) 4DRS CH -114986, 5DRS CH -24659.
8) 4DRS CH 114987-, 5DRS CH 24660-.
9) 4DRS CH -223918, 5DRS CH -124634.
10) 4DRS CH 223919-, 5DRS CH 124635-
11) 4DRS CH 48136-. 5DRS.

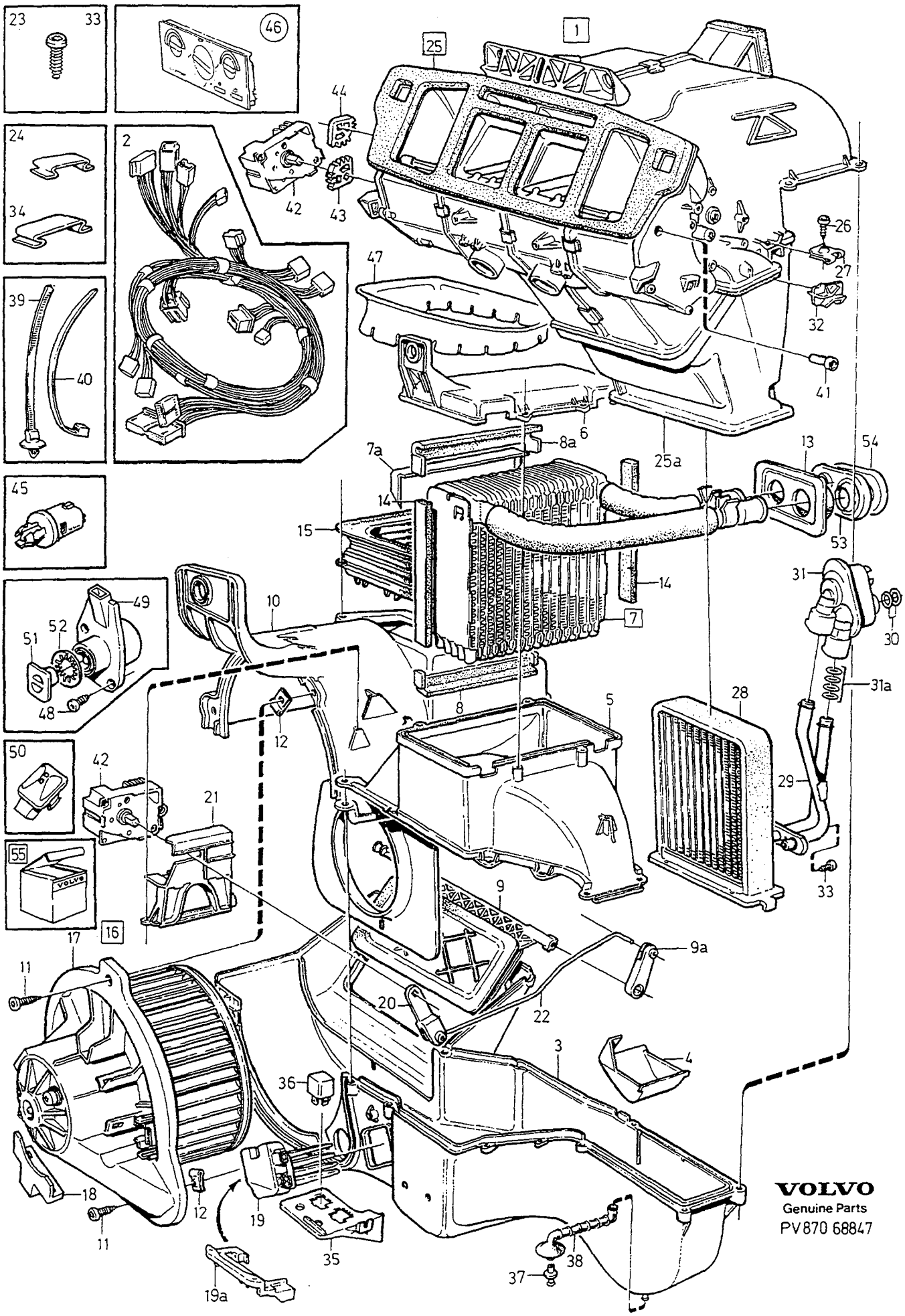

VOLVO
Genuine Parts
PV870 68847

A
B
C
D
E

HEATER UNIT — VÄRMEELEMENT

Group / Grupp 87

Page / Sida 1111

E.C.C, R.H.D

Fig	Part No. Artikelnummer	Quantity / Antal A	B	C	D	E	PS	Description	Benämning	Notes Anmärkning	SR
31a	3545662-3	1	-	-	-	-		••O-ring kit	••O-ringsats		4
32	3537254-9	2	-	-	-	-		••Bracket	••Konsol		5
33	972323-0	23	-	-	-	-		••Screw	••Skruv		2
34	6802394-4	10	-	-	-	-		••Clip	••Clips		5
35	3522234-8	1	-	-	-	-		•Relay bracket	•Reläkonsol		5
36	9130270-3	2	-	-	-	-		•Relay	•Relä	W/O A.C (9128134)	2
	9162250-6	2	-	-	-	-		•Relay with resistance	•Relä med motstånd	A.C	2
37	6808804-6	1	-	-	-	-		•Hose connection	•Slanganslutning		5
38	6802321-7	1	-	-	-	-		•Draining hose	•Dräneringsslang		5
39	3523512-6	2	-	-	-	-		•Strip clamp	•Bandklamma		3
40	948211-8	2	-	-	-	-		•Strip clamp	•Bandklamma		2
41	3506495-5	1	-	-	-	-		•Plug	•Plugg		4
42	9142629-6	1	-	-	-	-		•Motor	•Motor	(6811583)	5
43	6811587-2	1	-	-	-	-		•Segment	•Segment		5
44	3522261-1	1	-	-	-	-		•Segment	•Segment		5
45	6849017-6	1	-	-	-	-		•Temperature sensor	•Temperaturgivare		5
46		1						•Control	•Reglage	SEE 87•1115	
47	1390135-0	1	-	-	-	-		Rain cap	Regnskydd		4
48	972258-8	2	-	-	-	-		Six point socket screw	Sextandhålskruv	(972015) (969473)	2
49	*(6849595)*	1	-	-	-	-	SP	Temperature sensor	Temperaturgivare	12) R.H REPL 1PCS 9134822-7, 1PCS 9137439-7.	4
	9134822-7	1	-	-	-	-		Temperature sensor	Temperaturgivare	13) R.H	4
	(6849594)	1	-	-	-	-	SP	Temperature sensor	Temperaturgivare	12) L.H REPL 1PCS 9144336-6, 1PCS 9137439-7.	6
	9134821-9	1	-	-	-	-		Temperature sensor	Temperaturgivare	13) L.H. (9144336)	4
50	9442402-5	1	-	-	-	-		Temperature sensor	Temperaturgivare	(6811571)	4
51	3545089-9	2	-	-	-	-		Grille	Grill	12)	5
	9137439-7	2	-	-	-	-		Grille	Grill	13)	5
52	967584-4	2	-	-	-	-		Retaining clip	Hållare		5
53	1390127-7	1	-	-	-	-		Seal	Tätning		5
54	1390126-9	1	-	-	-	-		Plate	Platta		5
55	9166097-7	-	-	-	-	-		Kit afterblow unit	Sats efterventilationsenhet	14) EXC (S,SF)	5

12) 4DRS CH -51343.
13) 4DRS CH 52875-, 5DRS.
14) Service alternative. / Service-alternativ.

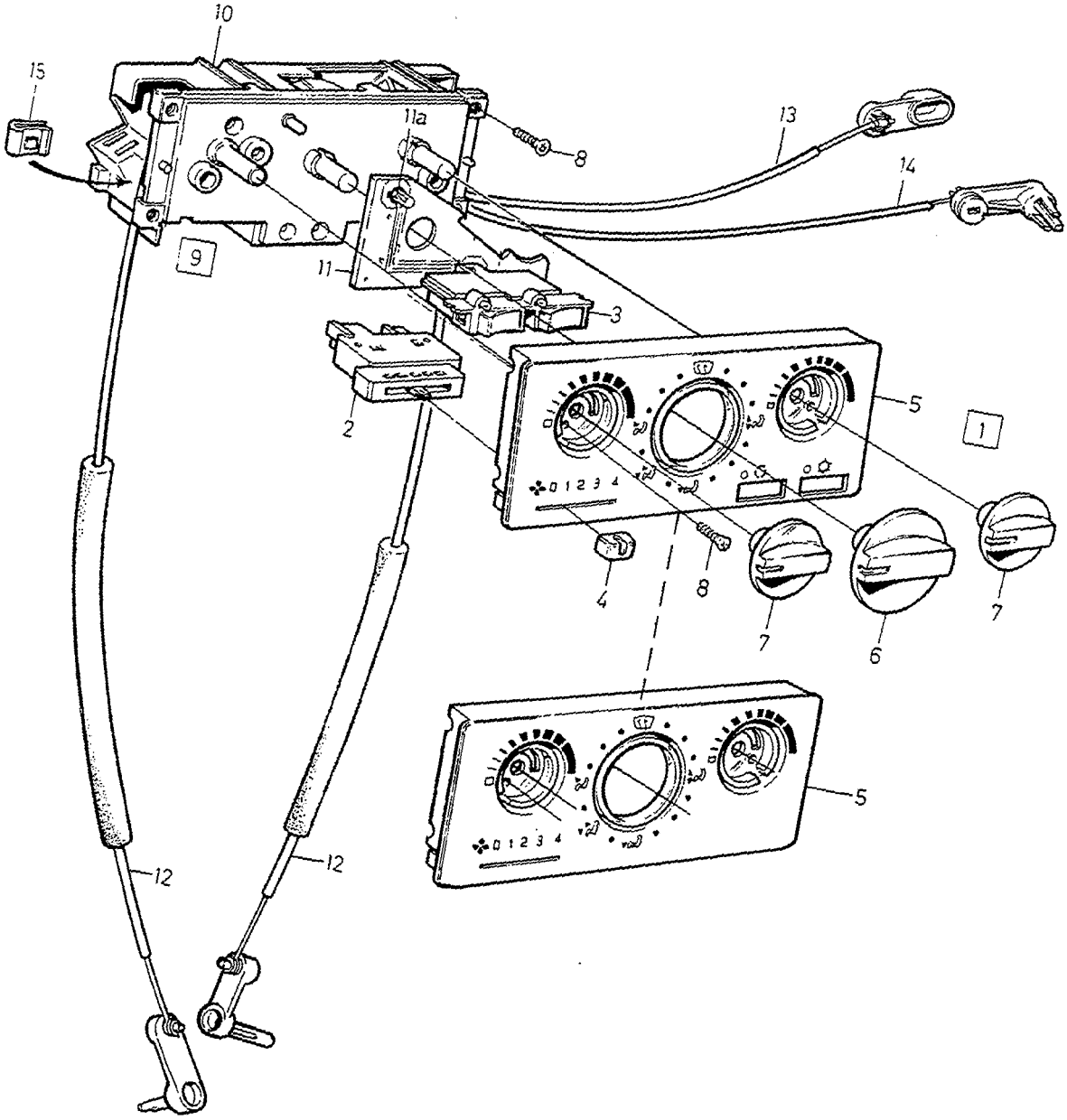
10
15
11a
8
13
14
9
11
3
2
5
1
0 1 2 3 4
4
8
7
7
6
5
0 1 2 3 4
12
12

A	W/O A.C L.H.D
B	A.C L.H.D
C	W/O A.C R.H.D
D	A.C R.H.D
E	1) W/O A.C

HEATER CONTROLS — VÄRMEREGLAGE

W/O E.C.C

Group / Grupp 87

Page / Sida 1113

Fig	Part No. / Artikelnummer	Quantity / Antal A	B	C	D	E	PS	Description	Benämning	Notes / Anmärkning	SR
1	3545560-9	1	-	1	-	-		Control	Reglage		5
	6849318-8	-	1	-	1	-		Control	Reglage	(3545559)	5
		-	-	-	-	1	NS	Control	Reglage		
2	6802438-9	1	1	1	1	1		•Switch fan	•Omkopplare fläkt		4
3	1390370-3	1	-	1	-	-		•Switch recirculation	•Omkopplare recirkulation		4
	6802442-1	-	1	-	1	-		•Switch recirculation	•Omkopplare recirkulation		4
4	3522674-5	1	1	1	1	1		•Knob fan	•Knopp fläkt		4
5	3522676-0	1	-	1	-	-		•Plate	•Platta	EXC 850GL	4
	3545830-6	1	-	1	-	-		•Control	•Reglage		5
	6849034-1	-	-	-	-	1		•Plate	•Platta	1994-. 850GL	4
	3522673-7	-	1	-	1	-		•Plate	•Platta		4
6	1390361-2	1	1	1	1	1		Knob	Knopp		5
7	1390362-0	2	2	2	2	2		Knob	Knopp		5
8	956059-0	2	2	2	2	2		Screw	Skruv	M4x8mm (969512)	2
9	9134988-6	1	1	-	-	1		Control	Reglage	2) (6849561)	5
	9134988-6	1	1	-	-	1		Control	Reglage	3)	5
	9134989-4	-	-	1	1	-		Control	Reglage	2) (6849563-9)	5
	9134989-4	-	-	1	1	-		Control	Reglage	3)	5
10	3545846-2	1	1	1	1	1		•Plate	•Platta		4
11	3545854-6	1	1	1	1	1		•Printed circuit board with bulb	•Kretskort med glödlampa		3
11a	3524511-7	1	1	1	1	1		••Bulb	••Glödlampa	1994-	3
12	9144192-3	2	2	2	2	2		•Control cable	•Reglerkabel	4) "TEMP" (3545925)(3545657)	4
	9144192-3	2	2	2	2	2		•Control cable	•Reglerkabel	5) "TEMP"	4
13	3545661-5	1	1	1	1	1		•Control cable	•Reglerkabel	"VENT"	4
14	3545663-1	1	1	1	1	1		•Control cable	•Reglerkabel	"MODE"	4
15	3545658-1	4	4	4	4	4		•Clip	•Clips		4

1) For heaters without recirculation / För värmare utan recirkulation
2) 4DRS FC 1;CH -202526, 4DRS FC 2;CH -202020, 5DRS FC 2;CH -103467.
3) 4DRS FC 1;CH 202527-, 4DRS FC 2;CH 202021-, 5DRS FC 2;CH 103468-.
4) 4DRS CH -APP 81683. 5DRS CH -APP 4672.
5) 4DRS CH APP 81684-. 5DRS CH APP 4673-.

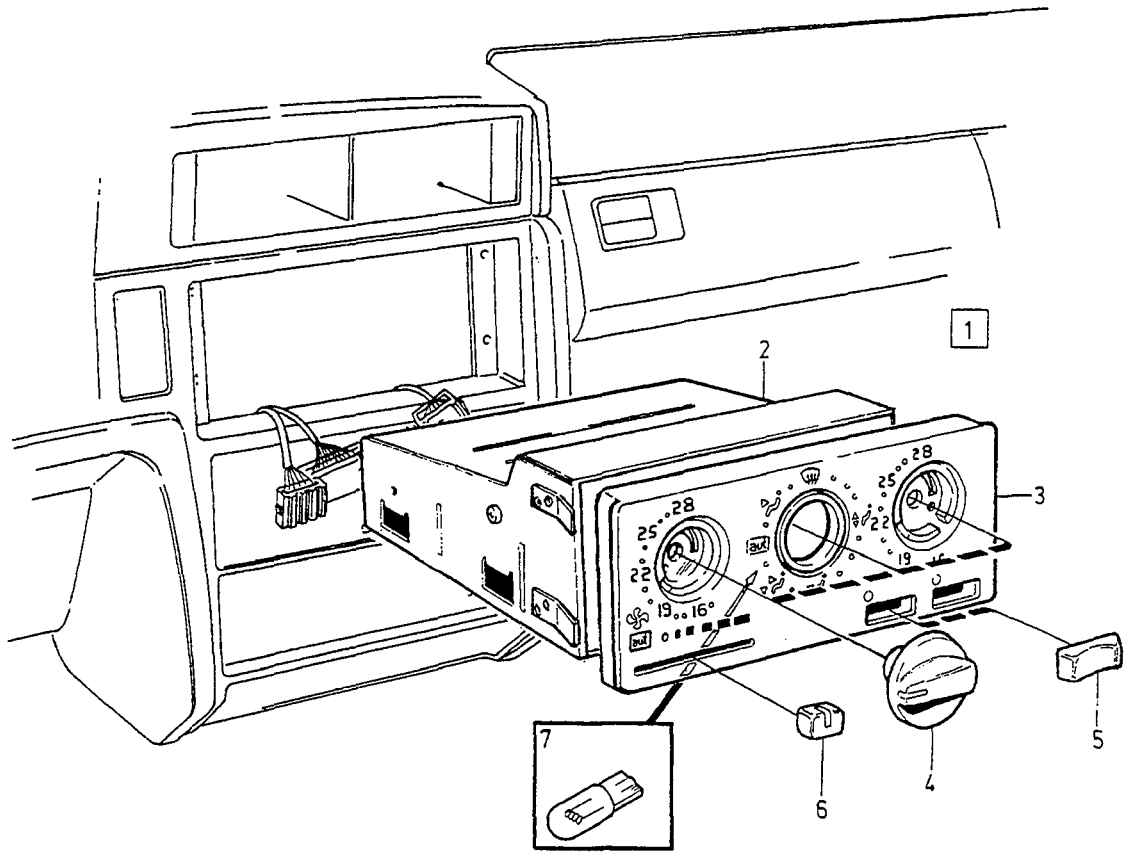
1
2
3
4
5
6
7
28
25
22
19
16

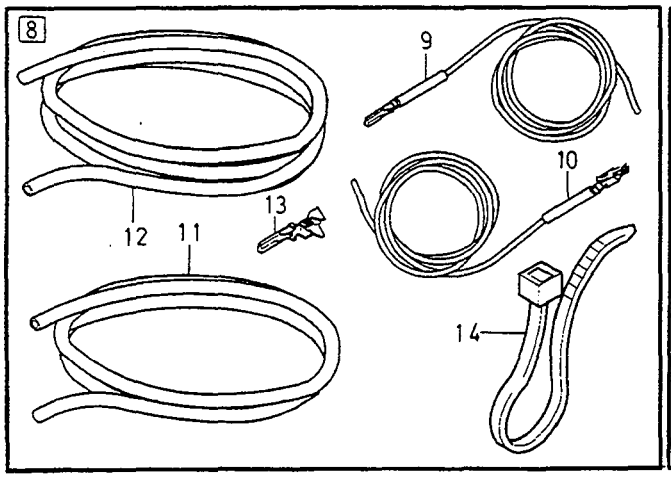
8
9
10
11
12
13
14

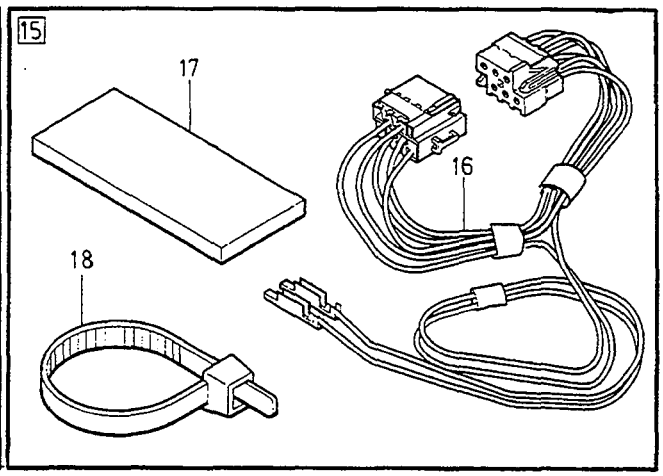
15
16
17
18

A
B
C
D
E

HEATER CONTROLS — VÄRMEREGLAGE

Group / Grupp 87

Page / Sida 1115

E.C.C

Fig	Part No. / Artikelnummer	Quantity / Antal A	B	C	D	E	P S	Description	Benämning	Notes / Anmärkning	S R
1	*(9137401)*	1	-	-	-	-	SP	Control ..... "CELSIUS"	Reglage ..... "CELSIUS"	REPL 1PCS 6847528-4.	6
	(6847528)	1	-	-	-	-	SP	Control ..... "CELSIUS"	Reglage ..... "CELSIUS"	REPL 1PCS 9144253-3.	5
	(9144253)	1	-	-	-	-	SP	Control ..... "CELSIUS"	Reglage ..... "CELSIUS"	REPL 1PCS 9144352-3.	5
	(9144352)	1	-	-	-	-	SP	Control ..... "CELSIUS"	Reglage ..... "CELSIUS"	4DRS CH -131295, 5DRS CH -37363. REPL 1PCS 9144255-8, 1PCS 271927-6.	5
	(9144255)	1	-	-	-	-	SP	Control ..... "CELSIUS"	Reglage ..... "CELSIUS"	REPL 1PCS 9134769-0.	5
	(9134769)	1	-	-	-	-	SP	Control ..... "CELSIUS"	Reglage ..... "CELSIUS"	REPL 1PCS 9134819-3.	5
	(9134819)	1	-	-	-	-	SP	Control ..... "CELSIUS"	Reglage ..... "CELSIUS"	REPL 1PCS 9166549-7.	5
	9166549-7	1	-	-	-	-		Control ..... "CELSIUS"	Reglage ..... "CELSIUS"	4DRS CH 131296-, 5DRS CH 37364-.	5
2		1	-	-	-	-	NS	• Control housing	• Reglagehus		
3	9134986-0	1	-	-	-	-		• Front panel	• Frontpanel		5
4	3522625-7	3	-	-	-	-		• Knob	• Knopp		5
5	3522628-1	2	-	-	-	-		• Button	• Knapp		5
6	3522627-3	1	-	-	-	-		• Knob	• Knopp		5
7	6849560-5	3	-	-	-	-		• Lamp	• Lampa	1.4W	3
8	271927-6	1	-	-	-	-		Kit	Sats	1) 4DRS CH -131295, 5DRS CH -37363.	5
9	1343229-9	1	-	-	-	-		• Cable harness	• Ledningsmatta	LG 1500 mm	5
10	1343252-1	1	-	-	-	-		• Cable harness	• Ledningsmatta	LG 900 mm	5
11	185506-3	X	-	-	-	-		• Plastic hose	• Plastslang	LG 1450 mm	2
12	185506-3	X	-	-	-	-		• Plastic hose	• Plastslang	LG 850 mm	2
13	969780-6	1	-	-	-	-		• Cable terminal	• Ledningssko		1
14	948616-8	1	-	-	-	-		• Strip clamp	• Bandklamma		2
15	9134865-6	1	-	-	-	-		Kit	Sats	1995-	4
16	9134864-9	1	-	-	-	-		• Cable	• Kabel		4
17	1212446-7	1	-	-	-	-		• Spacer	• Mellanlägg		4
18	948211-8	4	-	-	-	-		• Strip clamp	• Bandklamma		2

1) Used when changing to 9144255-8 / Användes vid byte till 9144255-8.

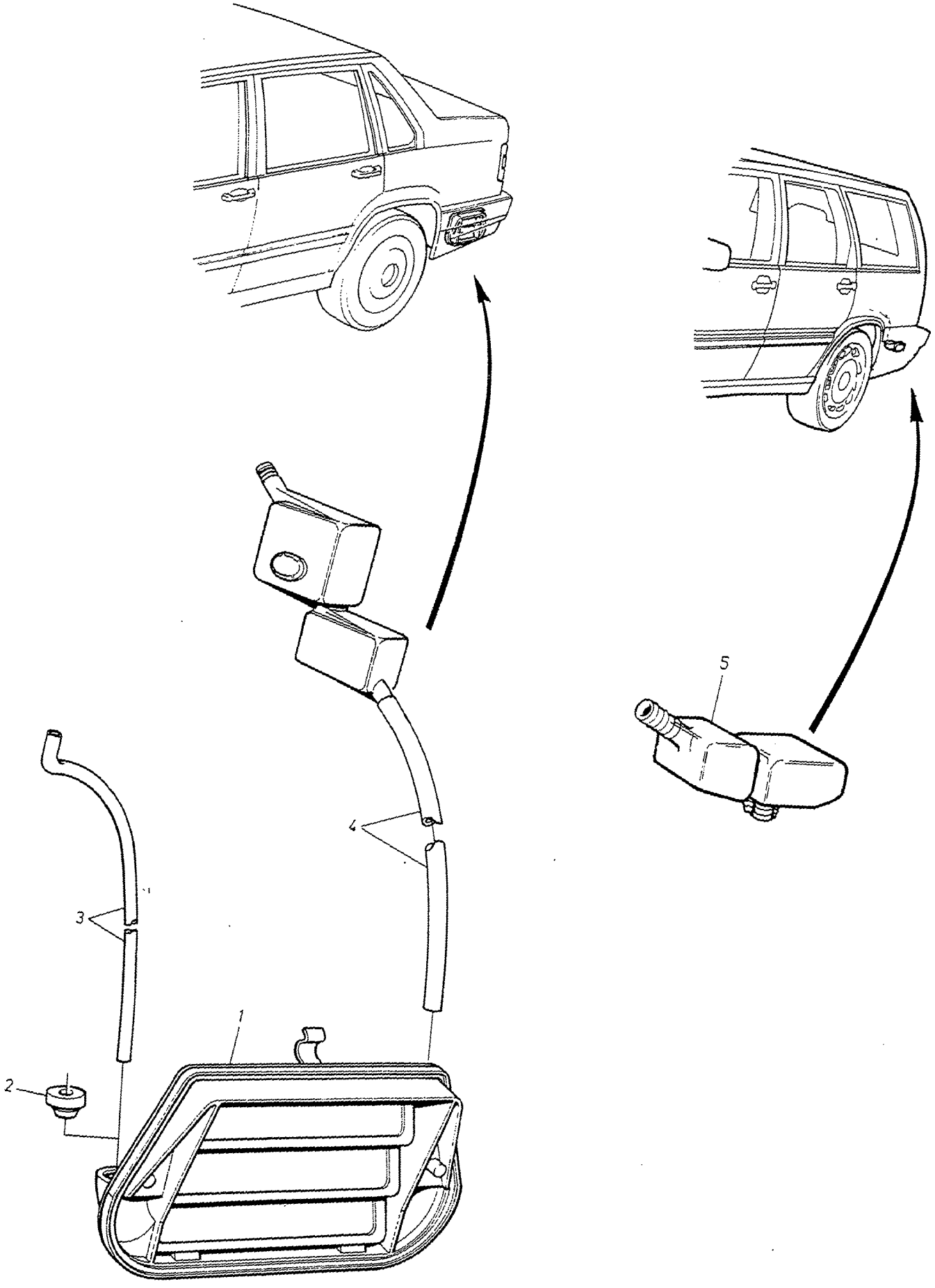
1
2
3
4
5

A	4DRS	VENTILATION VENTILATION	Group Grupp 87
B	5DRS		Page Sida 1117
C			
D			
E			

Fig	Part No. Artikelnummer	Quantity / Antal A	B	C	D	E	PS	Description	Benämning	Notes Anmärkning	SR
1	9166413-6	2	-	-	-	-		Air duct	Luftkanal	(9150700)	4
	9166413-6	-	1	-	-	-		Air duct	Luftkanal	CH 50-33946 (3545813) (9150700)	4
	(9166414)	-	1	-	-	-	SP	Valve	Ventil	W/O S.R. REPL 1PCS 9166413-6, 1PCS 974684-3.	4
2	974684-3	2	-	-	-	-		Plug	Plugg	W/O S.R	5
3	1372803-5	2	-	-	-	-		Draining hose	Dräneringsslang	S.R	4
4	1372766-4	2	-	-	-	-		Sound trap	Ljudfälla	S.R	4
5	9133304-7	-	2	-	-	-		Sound trap	Ljudfälla	S.R	4

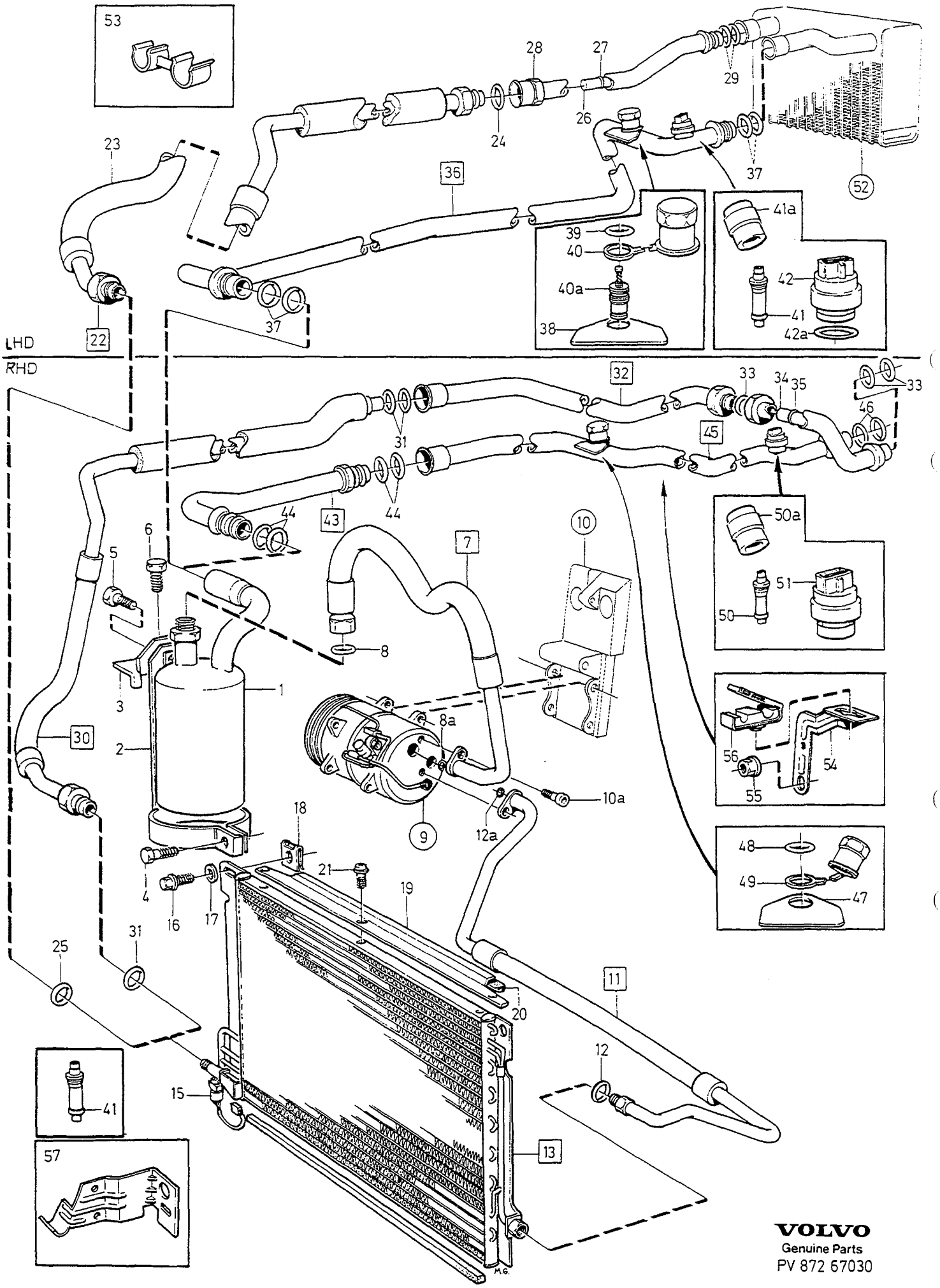

VOLVO
Genuine Parts
PV 872 67030

A	L.H.D
B	R.H.D
C	
D	
E	

AIR CONDITIONING — LUFTKONDITIONERING

Group / Grupp 87

Page / Sida 1119

-1993

Fig	Part No. / Artikelnummer	Quantity / Antal A	B	C	D	E	PS	Description	Benämning	Notes / Anmärkning	SR
1	3545554-2	1	1	-	-	-		Accumulator	Ackumulator		4
2	9137409-0	1	1	-	-	-		Bracket	Konsol	(3522109)	4
3	9137408-2	1	1	-	-	-		Bracket	Konsol	(3545555)	4
4	969338-3	1	1	-	-	-		Sems screw	Semsskruv	M6x16mm	4
5	969336-7	1	1	-	-	-		Screw	Skruv	M6x12mm	3
6	969343-3	1	1	-	-	-		Screw	Skruv	M8x12mm	4
7	9137404-1	1	1	-	-	-		Hose	Slang	(3545532)	4
8	3537507-0	1	1	-	-	-		•O-ring	•O-ring		5
8a	3545441-2	1	-	-	-	-		O-ring	O-ring		3
9	*(3545088)*	1	1	-	-	-	SP	Compressor •SEE 87•1127	Kompressor •SEE 87•1127	REPL 1PCS 9166045-6.	4
☆	9166045-6	1	1	-	-	-		Compressor	Kompressor		4
	1161407-0	X	X	-	-	-		•Oil ac-compressor	•Olja ac-kompressor	200ml	6
10		1	1	-	-	-		Compressor mountings	Kompressorupphängning		
		1	1	-	-	-		Compressor drive	Kompressordrivning		
10a	959220-5	2	2	-	-	-		Hex. socket screw	Insexskruv		2
11	6847562-3	1	1	-	-	-		Hose	Slang		4
12	3537503-9	1	1	-	-	-		•O-ring	•O-ring		5
12a	6847526-8	1	-	-	-	-		O-ring	O-ring	(3545440)	3
13	3545758-9	1	1	-	-	-		Condenser	Kondensor	(9122940)	3
15	3545095-6	1	1	-	-	-		Pressure monitor	Tryckvakt		5
16	945414-1	4	4	-	-	-		Flange screw	Flänsskruv		2
17	960139-4	4	4	-	-	-		Washer	Bricka	-1993	2
18	949921-1	4	4	-	-	-		Spring nut	Fjädermutter		2
19	3522103-5	1	1	-	-	-		Cover plate	Täckplåt		3
20	3522116-7	1	1	-	-	-		Sealing moulding	Tätningslist		3
21	972258-8	3	3	-	-	-		Six point socket screw	Sextandhålskruv	(969473)	2
22	6849007-7	1	-	-	-	-		Pipe	Rör		3
23		4	-	-	-	-	NS	•Hose	•Slang		
24	3537503-9	1	-	-	-	-		••O-ring	••O-ring		5
25	3537499-0	2	-	-	-	-		••O-ring	••O-ring		5
26	3545086-5	1	-	-	-	-		•Expansion valve	•Expansionsventil		4
27	3537797-7	1	-	-	-	-		•O-ring	•O-ring		4
28		1	-	-	-	-	NS	•Pipe	•Rör		
29	3537503-9	2	-	-	-	-		••O-ring	••O-ring		5
30	3522979-8	-	1	-	-	-		Pipe	Rör		3
31	3537499-0	-	3	-	-	-		•O-ring	•O-ring		5
32	3522981-4	-	1	-	-	-		Pipe	Rör		3
33	3537503-9	-	3	-	-	-		•O-ring	•O-ring		5
34	3545086-5	-	1	-	-	-		•Expansion valve	•Expansionsventil		4
35	3537797-7	-	1	-	-	-		•O-ring	•O-ring		4
36	9137449-6	1	-	-	-	-		Pipe	Rör	(6849367)	5
37	3545416-4	4	4	-	-	-		•O-ring	•O-ring		5
38		1	1	-	-	-	NS	•Sign	•Skylt		
39	3545628-4	1	1	-	-	-		•O-ring	•O-ring		5
40	3545575-7	1	1	-	-	-		•Valve cap	•Ventilhatt		5
40a	6849305-5	1	1	-	-	-		•Valve	•Ventil		4
41	3545079-0	1	1	-	-	-		•Valve	•Ventil		4
41a	6849456-6	1	1	-	-	-		•Valve cap	•Ventilhatt		5
42	1343215-8	1	-	-	-	-		Pressostat	Pressostat		5
42a	3537501-3	1	-	-	-	-		O-ring	O-ring		5
43	3522976-4	-	1	-	-	-		Pipe	Rör		5
44	3545416-4	-	4	-	-	-		•O-ring	•O-ring		5
45	9137448-8	-	1	-	-	-		Pipe	Rör	(6849553)	5
46	3545416-4	-	2	-	-	-		•O-ring	•O-ring		5
47		-	1	-	-	-	NS	•Sign	•Skylt		
48	3545628-4	-	1	-	-	-		•O-ring	•O-ring		5
49	3545575-7	-	1	-	-	-		•Valve cap	•Ventilhatt		5
50a	6849456-6	-	1	-	-	-		•Valve cap	•Ventilhatt		5
50	3545079-0	-	1	-	-	-		•Valve	•Ventil		4
51	6849313-9	1	1	-	-	-		Pressostat	Pressostat	-1992	5
	1343215-8	-	1	-	-	-		Pressostat	Pressostat	1993-	5

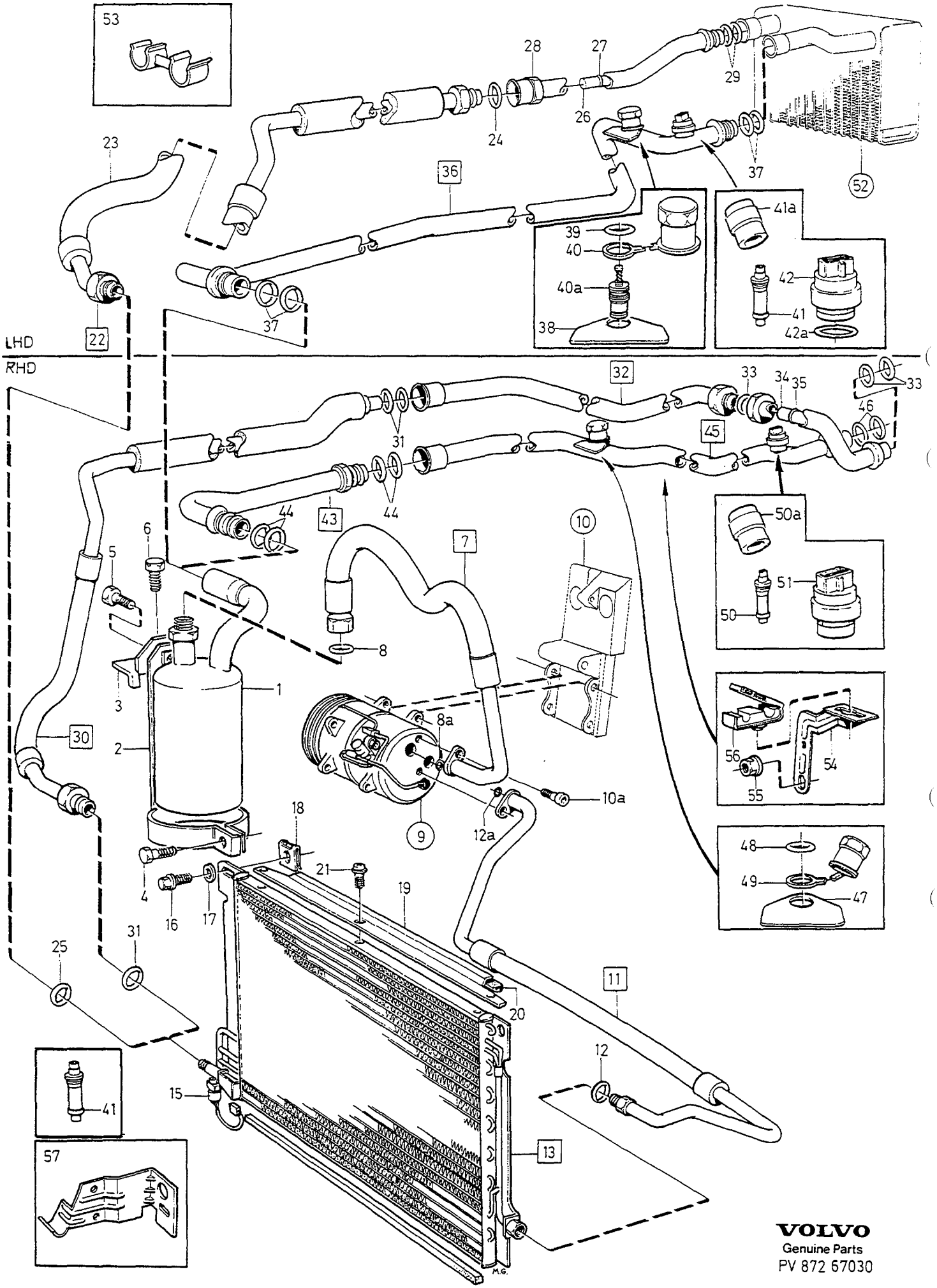

VOLVO
Genuine Parts
PV 872 67030

A	L.H.D	AIR CONDITIONING LUFTKONDITIONERING	Group Grupp 87
B	R.H.D		
C			Page Sida 1121
D			
E		-1993	

Fig	Part No. Artikelnummer	Quantity / Antal A	B	C	D	E	PS	Description	Benämning	Notes Anmärkning	SR
52		1	1	-	-	-		Evaporator •SEE 87•1097	Evaporator •SEE 87•1097		
53	3545437-0	1	-	-	-	-		Clamp	Klamma		5
54	6849300-6	-	1	-	-	-		Bracket	Konsol		4
55	3512780-2	-	2	-	-	-		Plastic nut	Plastmutter	(3536523) (980367)	3
56	3545438-8	-	1	-	-	-		Bushing	Bussning		4
57	3545064-2	1	1	-	-	-		Bracket	Konsol		3

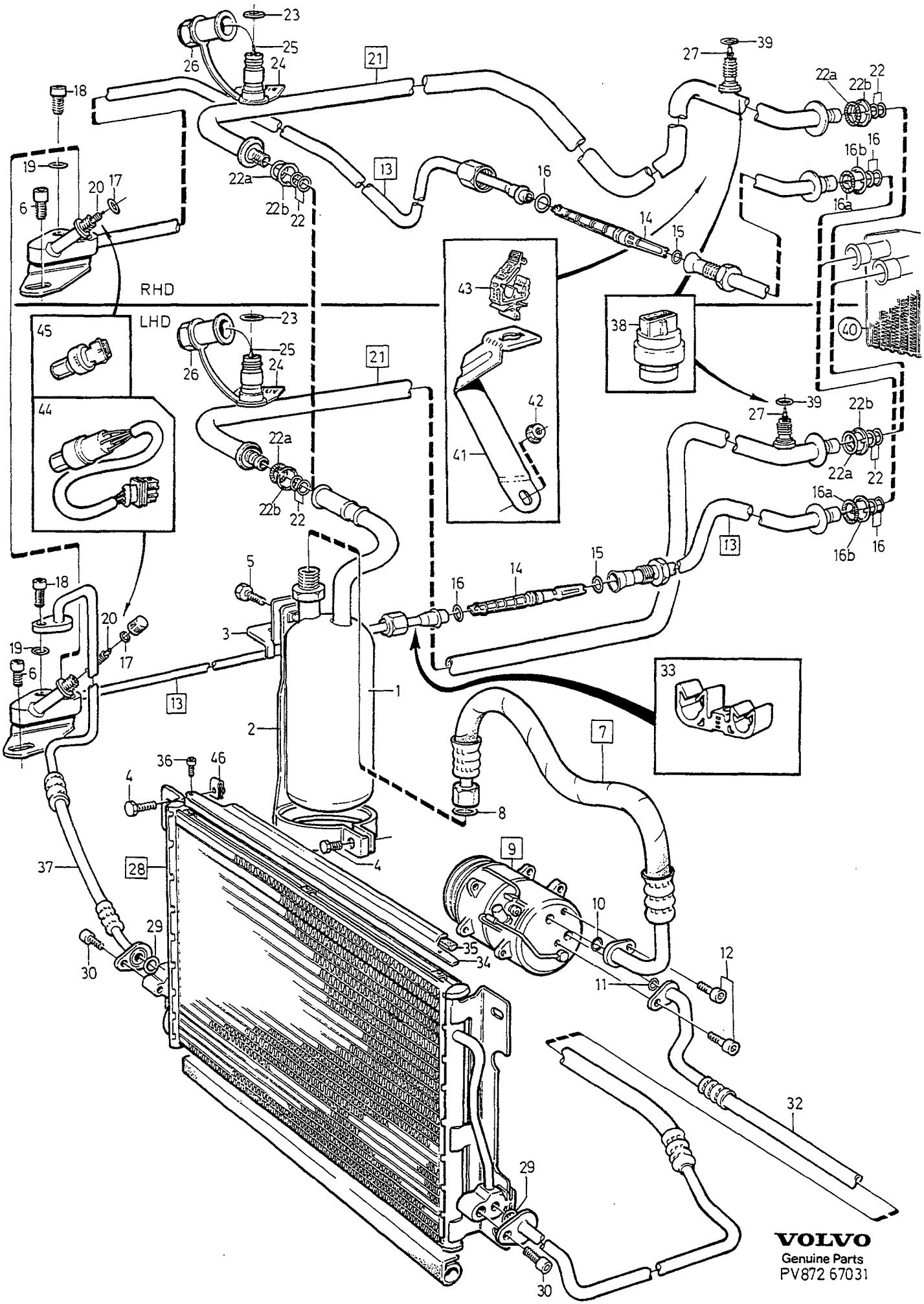
RHD
LHD
VOLVO
Genuine Parts
PV872 67031

A	L.H.D	AIR CONDITIONING LUFTKONDITIONERING	Group Grupp 87
B	R.H.D		Page Sida 1123
C			
D			
E		1994-	

Fig	Part No. Artikelnummer	Quantity / Antal A	B	C	D	E	PS	Description	Benämning	Notes Anmärkning	SR
1	9137405-8	1	1	-	-	-		Accumulator	Ackumulator	1)	4
☆	9187629-2	1	1	-	-	-		Accumulator	Ackumulator	(9166044)	4
2	9137409-0	1	1	-	-	-		Bracket	Konsol		4
3	9137408-2	1	1	-	-	-		Bracket	Konsol		4
4	969338-3	5	5	-	-	-		Sems screw	Semsskruv	M6x16 mm	4
5	969336-7	1	1	-	-	-		Screw	Skruv	M6x12 mm	3
6	959220-5	1	1	-	-	-		Hex. socket screw	Insexskruv	M8x12 mm	2
7	9137404-1	1	1	-	-	-		Hose	Slang		4
	9134947-2	1	1	-	-	-		Hose	Slang	DSL	4
8	3537507-0	1	1	-	-	-		•O-ring	•O-ring		5
9	*(3545088)*	1	1	-	-	-	SP	Compressor •SEE 87•1127	Kompressor •SEE 87•1127	REPL 1PCS 9166045-6.	4
☆	9166045-6	1	1	-	-	-		Compressor	Kompressor		4
	1161407-0	X	X	-	-	-		•Oil ac-compressor	•Olja ac-kompressor	200ml	6
10	3545441-2	1	1	-	-	-		•O-ring	•O-ring		3
11	6847526-8	1	1	-	-	-		•O-ring	•O-ring		3
12	959222-1	2	2	-	-	-		•Hex. socket screw	•Insexskruv		2
13	9137406-6	1	-	-	-	-		Pipe	Rör		3
☆	9171322-2	-	1	-	-	-		Pipe	Rör		3
14	3545086-5	1	1	-	-	-		•Expansion valve	•Expansionsventil		4
15	3537797-7	1	1	-	-	-		•O-ring	•O-ring		4
16	3537503-9	1	1	-	-	-		•O-ring	•O-ring		5
16a		2	2	-	-	-	NS	•O-ring	•O-ring	2)	
16b		2	2	-	-	-	NS	•O-ring	•O-ring	2)	
17	3537499-0	3	3	-	-	-		•O-ring	•O-ring		5
18	959220-5	1	1	-	-	-		•Hex. socket screw	•Insexskruv		2
19	6847526-8	1	1	-	-	-		•O-ring	•O-ring		3
20	3545079-0	1	1	-	-	-		•Valve	•Ventil		4
21	9134766-6	1	-	-	-	-		Pipe	Rör	3) REPL 9166041-5, 1PCS 9187629-2.	5
	9166041-5	1	-	-	-	-		Pipe	Rör	4)	5
	9144563-5	-	1	-	-	-		Pipe	Rör	-1994	5
	(9134767)	-	1	-	-	-	SP	Pipe	Rör	5) 1995- REPL 1PCS 9166043-1, 1PCS 9187629-2.	5
	9166043-1	-	1	-	-	-		Pipe	Rör	6)	5
22a		2	2	-	-	-	NS	•O-ring	•O-ring	2)	
22b		2	2	-	-	-	NS	•O-ring	•O-ring	2)	
23	3545628-4	1	1	-	-	-		•O-ring	•O-ring		5
24		1	1	-	-	-	NS	•Sign	•Skylt		
25	6849305-5	1	1	-	-	-		•Valve	•Ventil		4
26	3545575-7	1	1	-	-	-		•Valve cap	•Ventilhatt		5
27	3545079-0	1	1	-	-	-		•Valve	•Ventil		4
28	6849575-3	1	1	-	-	-		Condenser	Kondensor		3
29	6847526-8	2	2	-	-	-		•O-ring	•O-ring		3
30	959222-1	2	2	-	-	-		•Hex. socket screw	•Insexskruv		2
32	9132757-7	1	1	-	-	-		Hose	Slang		4
	9134952-2	1	1	-	-	-		Hose	Slang	DSL	4
33	3545437-0	1	1	-	-	-		Clamp	Klamma		5
34	3522103-5	1	1	-	-	-		Cover plate	Täckplåt		3
35	3522116-7	1	1	-	-	-		Sealing moulding	Tätningslist		3
36	972258-8	3	3	-	-	-		Six point socket screw	Sextandhålskruv	(969473)	2
37	9132753-6	1	1	-	-	-		Pipe	Rör		3
38	1343215-8	1	1	-	-	-		Pressostat	Pressostat		5
39	3537501-3	1	1	-	-	-		O-ring	O-ring		5

1) 4DRS, Fc1; CH-288428. Fc2; CH-286969. 5DRS, CH-195089.
2) Production cars only / Endast i produktion.
3) 4DRS, CH-286949. 5DRS, CH-195090.
4) 4DRS, CH 286950-. 5DRS, CH 195091-.
5) 4DRS, CH-286952. 5DRS, CH-195089.
6) 4DRS, CH 286953-. 5DRS, CH 195090-.

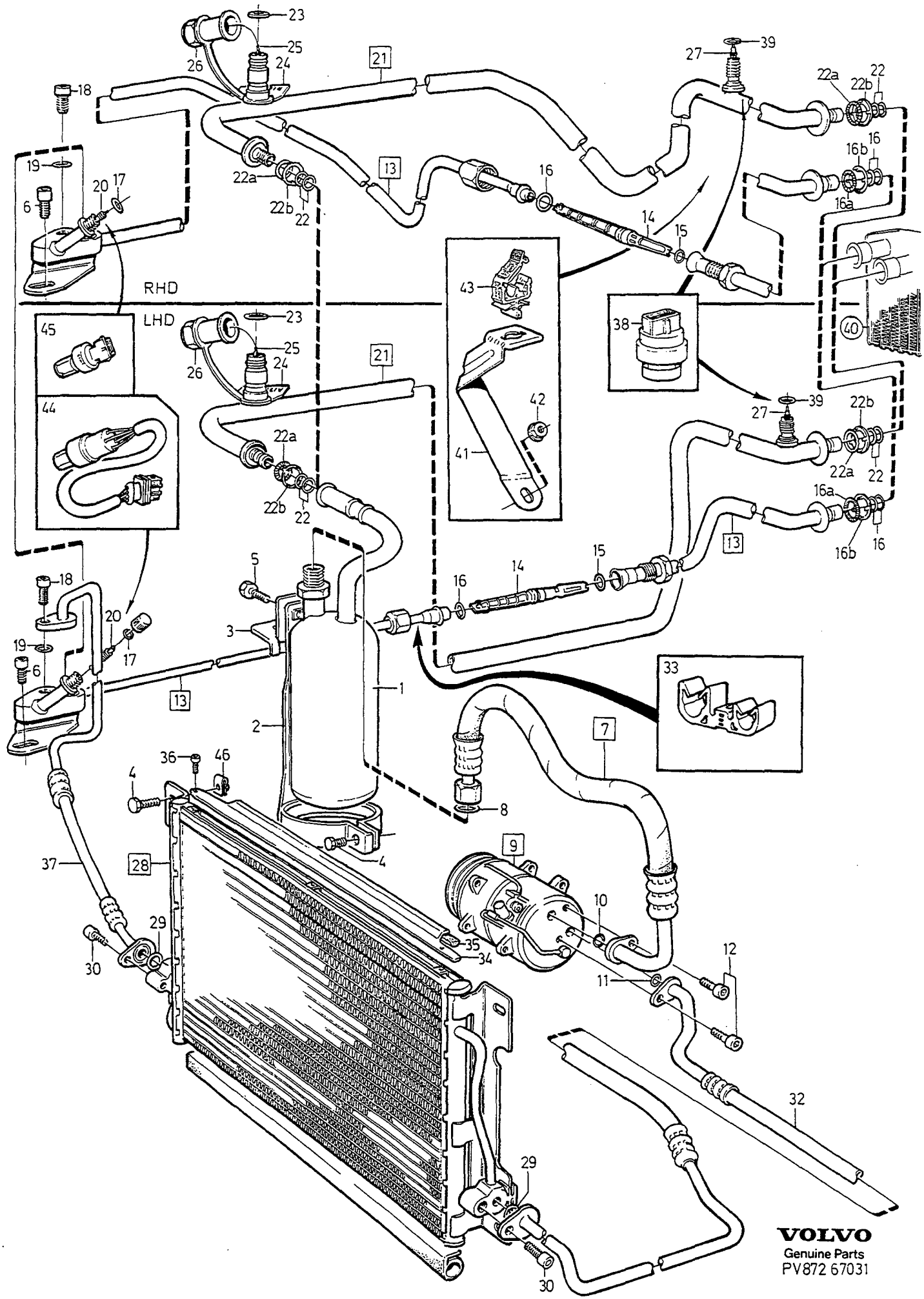
RHD
LHD
VOLVO
Genuine Parts
PV872 67031

A	L.H.D	AIR CONDITIONING LUFTKONDITIONERING	Group Grupp 87
B	R.H.D		
C			Page Sida 1125
D			
E		1994-	

Fig	Part No. Artikelnummer	Quantity / Antal A	B	C	D	E	PS	Description	Benämning	Notes Anmärkning	SR
40		1	1	-	-	-		Evaporator •SEE 87•1097	Evaporator •SEE 87•1097		
41	9137413-2	-	1	-	-	-		Bracket	Konsol		4
42	3512780-2	-	2	-	-	-		Plastic nut	Plastmutter	(3536523) (980367)	3
43	9137412-4	-	1	-	-	-		Bushing	Bussning		4
44	9132754-4	1	1	-	-	-		Pressure monitor trinary	Tryckvakt trinär	B5204FS,B5234FS,B5254FS	5
45	6849519-1	1	1	-	-	-		Pressure sensor linear	Tryckgivare linjär	B5252FS, B5234FT.	5
46	949921-1	4	4	-	-	-		Spring nut	Fjädermutter		2

[1]

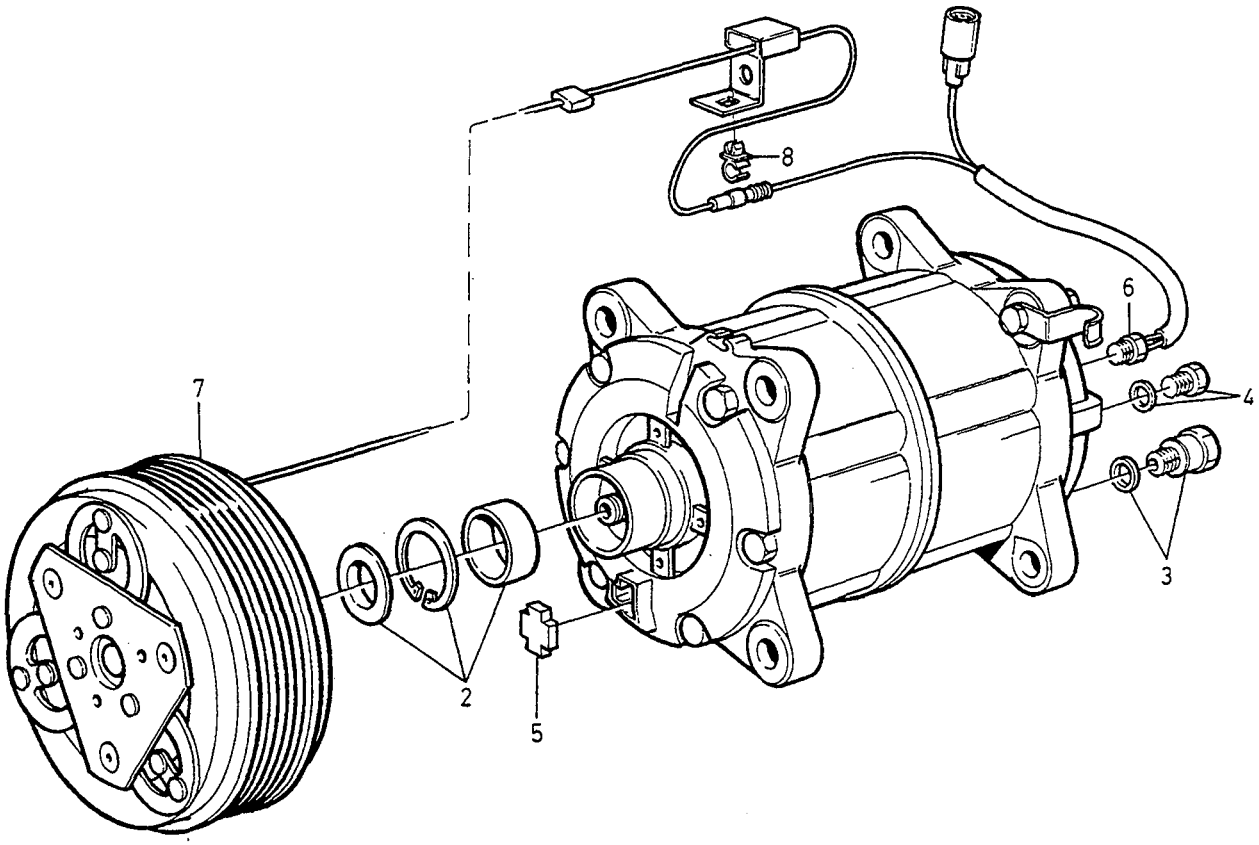

A		COMPRESSOR KOMPRESSOR	Group Grupp 87
B			
C			Page Sida 1127
D			
E			

Fig	Part No. Artikelnummer	Quantity / Antal A	B	C	D	E	P S	Description	Benämning	Notes Anmärkning	S R
1	*(3545088)*	1	-	-	-	-	SP	Compressor	Kompressor		4
2	6848070-6	1	-	-	-	-		• Lock washer kit	• Låsbricksats		6
3	6848071-4	1	-	-	-	-		• Valve kit	• Ventilsats		6
4	6848072-2	1	-	-	-	-		• Screw kit	• Skruvsats		6
5	6848073-0	1	-	-	-	-		• Gasket	• Packning		6
6	6848074-8	1	-	-	-	-		• Sensor	• Givare		6
7	6848075-5	1	-	-	-	-		• Solenoid clutch	• Magnetkoppling		2
8	6848076-3	1	-	-	-	-		• Clip	• Clips		6

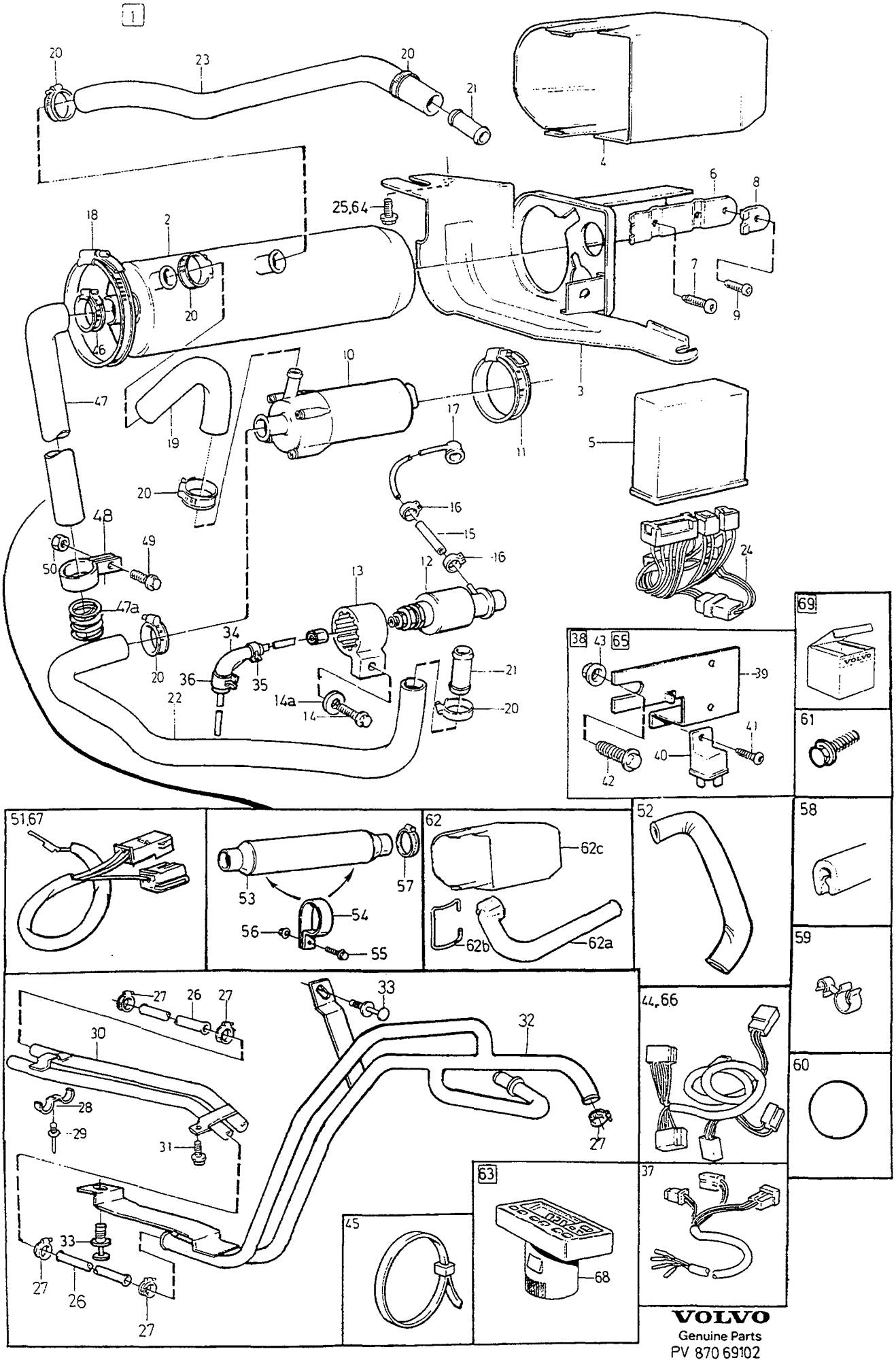

VOLVO
Genuine Parts
PV 870 69102

A	-1993 EXC DSL
B	1994- EXC DSL
C	DSL
D	
E	

PARKING HEATER — PARKERINGSVÄRMARE

Group / Grupp 87

Fig	Part No. / Artikelnummer	Quantity / Antal A	B	C	D	E	PS	Description	Benämning	Notes / Anmärkning	SR
1	3714900-2	1	-	-	-	-		Parking heater	Parkeringsvärmare		4
	(3728742)	1	-	-	-	-	SP	Parking heater	Parkeringsvärmare	REPL 1PCS 3728911-3.	4
	(3728911)	1	1	-	-	-	SP	Parking heater	Parkeringsvärmare	REPL 1PCS 3729485-7.	4
	(3729485)	-	1	-	-	-	SP	Parking heater	Parkeringsvärmare	REPL 1PCS 3729497-2.	4
☆	3729497-2	-	1	-	-	-		Parking heater	Parkeringsvärmare		4
	3729291-9	-	-	1	-	-		Parking heater	Parkeringsvärmare		4
2		1	1	1	-	-	NS	•Heater	•Värmare		
								••SEE 87•1133	••SEE 87•1133		
3	3714887-1	1	1	-	-	-		•Bracket	•Konsol		4
4		1	1	1	-	-	NS	•Cover	•Kåpa		
5	3714412-8	1	1	-	-	-		•Control unit	•Styrenhet		5
☆	*(3729208)*	-	-	1	-	-	SP	•Control unit	•Styrenhet	REPL 1PCS 3729644-9.	5
☆	3729644-9	-	-	1	-	-		Control unit	Styrenhet		5
6	3714511-7	1	1	-	-	-		•Bracket	•Konsol		5
7	972409-7	2	2	2	-	-		•Screw	•Skruv		2
8	3716535-4	1	1	-	-	-		•Anchorage	•Fäste		3
9	956059-0	1	1	-	-	-		•Screw	•Skruv		2
10	3714779-0	1	1	-	-	-		•Water pump	•Vattenpump		4
	3714779-0	-	-	1	-	-		•Water pump	•Vattenpump	REPL 1PCS 3714657-8.	4
	3714657-8	-	-	1	-	-		•Water pump	•Vattenpump		4
11	943477-0	1	1	1	-	-		•Hose clamp	•Slangklamma		2
12	*(3713900)*	1	-	-	-	-	SP	•Fuel pump	•Bränslepump	1992. REPL 1PCS 3728774-5.	
12	3728774-5	1	-	-	-	-		•Fuel pump	•Bränslepump	1992.	4
	3728767-9	1	1	-	-	-		•Fuel pump	•Bränslepump	1993-.	4
	3729435-2	-	-	1	-	-		•Fuel pump	•Bränslepump		4
13	3714223-9	1	1	1	-	-		•Bracket	•Konsol		4
14	946934-7	1	1	1	-	-		•Flange screw	•Flänsskruv		2
14a	960139-4	-	-	1	-	-		•Washer	•Bricka		2
15	1266870-3	X	X	-	-	-		•Hose	•Slang		2
16	943469-7	2	2	-	-	-		•Hose clamp	•Slangklamma		2
17	3714869-9	1	1	-	-	-		•Fuel pipe	•Bränslerör		4
☆	3729498-0	-	-	1	-	-		•Fuel pipe	•Bränslerör		4
18	961676-4	1	1	1	-	-		•Hose clamp	•Slangklamma		3
19	1214756-7	1	1	1	-	-		•Hose	•Slang		3
20	943472-1	6	6	6	-	-		•Hose clamp	•Slangklamma		2
☆ 21	*3711439*	2	2	2	-	-	OP	Intermediate section	Mellanstycke		
22	1336133-2	1	1	1	-	-		•Hose	•Slang		3
23	1336130-8	1	1	1	-	-		•Hose	•Slang		1
24		1	1	1	-	-	NS	•Cable harness	•Ledningsmatta		
25	947107-9	1	1	1	-	-		•Flange screw	•Flänsskruv		2
26	943368-1	X	X	X	-	-		•Rubber hose	•Gummislang		2
27	943472-1	9	9	11	-	-		•Hose clamp	•Slangklamma		2
☆ 28	3729483-2	5	5	5	-	-		•Clamp	•Klamma		3
29	973884-0	7	7	7	-	-		•Pop rivet	•Popnit		2
30	3728521-0	1	1	1	-	-		•Pipe	•Rör		3
31		1	1	1	-	-	NS	•Screw	•Skruv		
32	9134319-4	1	1	1	-	-		•Pipe	•Rör	(3714897)	4
☆	9184509-9	-	1	-	-	-		•Pipe	•Rör	FOR 3729497-2	4
33		2	2	2	-	-	NS	•Plastic rivet	•Plastnit		
34	3714877-2	1	1	1	-	-		•Fuel pipe	•Bränslerör		4
35	1389647-7	1	1	-	-	-		•Hose clamp	•Slangklamma	(975269)	2
36	1272121-3	1	1	-	-	-		•Hose clamp	•Slangklamma		2
37		1	1	1	-	-	NS	•Cable harness	•Ledningsmatta		
38	3728593-9	1	1	1	-	-		•Relay	•Relä		2
39		1	1	-	-	-	NS	••Bracket	••Konsol		
40	1324492-6	2	2	2	-	-		••Relay	••Relä		2
41	969278-1	2	2	2	-	-		••Six point socket screw	••Sextandhålskruv		2
42	947107-9	1	1	1	-	-		•Flange screw	•Flänsskruv		2
43	945408-3	1	1	1	-	-		•Flange nut	•Flänsmutter		2
44	9124777-5	1	1	1	-	-		•Cable harness	•Ledningsmatta		4

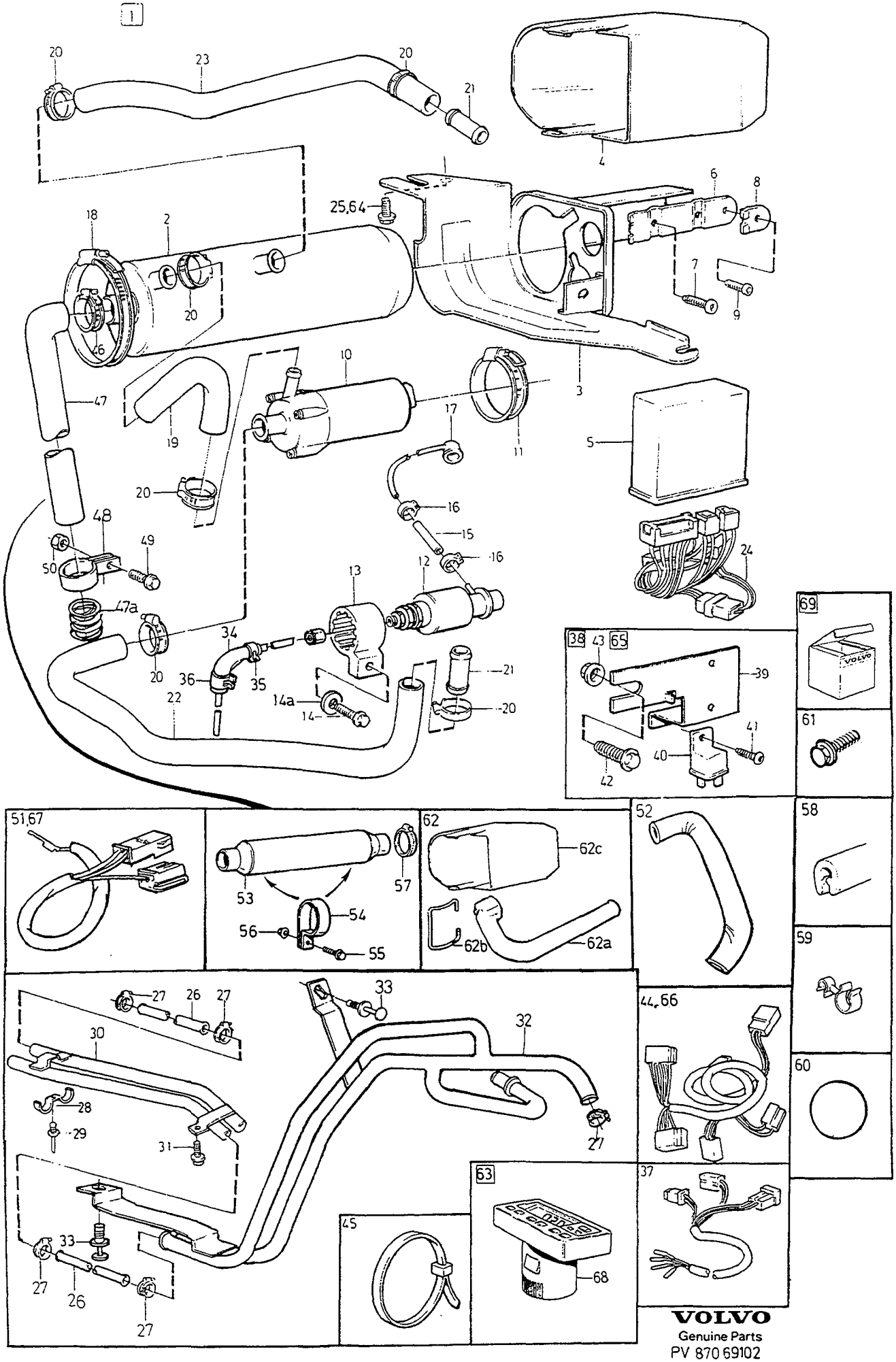

VOLVO
Genuine Parts
PV 870 69102

A	-1993 EXC DSL
B	1994- EXC DSL
C	DSL
D	
E	

PARKING HEATER — PARKERINGSVÄRMARE

Group / Grupp: 87

Page / Sida: 1131

Fig	Part No. / Artikelnummer	Quantity / Antal A	B	C	D	E	PS	Description	Benämning	Notes / Anmärkning	SR
45	948211-8	10	10	11	-	-		•Strip clamp	•Bandklamma		2
☆ 46	961667-3	1	1	-	-	-		•Hose clamp	•Slangklämma	(943474)	3
47	3714249-4	1	1	1	-	-		•Hose exhaust	•Slang avgas		3
47a	3728747-1	1	1	1	-	-		•Spring	•Fjäder		6
48	3714096-9	1	1	1	-	-		•Clamp	•Klamma		3
49	946544-4	1	1	1	-	-		•Flange screw	•Flänsskruv		2
50	945407-5	1	1	1	-	-		•Flange nut	•Flänsmutter		2
51	9124781-7	1	1	1	-	-		•Cable harness	•Ledningsmatta	E.C.C	4
52	1214757-5	-	1	1	-	-		•Hose	•Slang	TURBO	3
53	3729211-7	-	1	1	-	-		•Silencer	•Ljuddämpare		3
54	3729212-5	-	2	2	-	-		•Clamp	•Klamma		3
55	946544-4	-	2	2	-	-		•Flange screw	•Flänsskruv		2
56	945407-5	-	2	2	-	-		•Flange nut	•Flänsmutter		2
57		-	3	-	-	-	KN	•Hose clamp	•Slangklamma	I.DIA 32 mm	
58	679754-2	-	-	X	-	-		•Edge protection moulding	•Kantskyddslist		2
	679754-2	-	-	X	-	-		•Edge protection moulding	•Kantskyddslist		2
59	6842011-6	-	-	1	-	-		•Hose retainer	•Slanghållare		2
60	400605-2	-	-	1	-	-		•Ball	•Kula		2
61	946671-5	-	-	1	-	-		•Flange screw	•Flänsskruv		2
62	3728308-2	1	-	-	-	-		Conversion kit	Ombyggnadssats	1)	4
62a		1	-	-	-	-		•FLÄKTINLOPP	•FLÄKTINLOPP		
62b	3714366-6	1	-	-	-	-		•Brace	•Bygel		2
62c		1	-	-	-	-		•KÅPA	•KÅPA		
☆ 63	3729453-5	-	-	1	-	-		Mounting kit	Monteringssats		4
64	947107-9	-	-	1	-	-		•Flange screw	•Flänsskruv		2
65	3728593-9	-	-	1	-	-		•Relay	•Relä		2
66	9124777-5	-	-	1	-	-		•Cable harness	•Ledningsmatta		4
67	9124781-7	-	-	1	-	-		•Cable harness	•Ledningsmatta		4
68	3544554-3	-	-	1	-	-		•Digital timer ••SEE 87•1135/A	•Digitalur ••SEE 87•1135/A		2
☆ 69	9166110-8	-	-	1	-	-		•Mounting kit ••SEE 87•1135/A	•Monteringssats ••SEE 87•1135/A		4

1) For heater 3714900-2 with high noise level / För värmare 3714900-2 med hög ljudnivå.

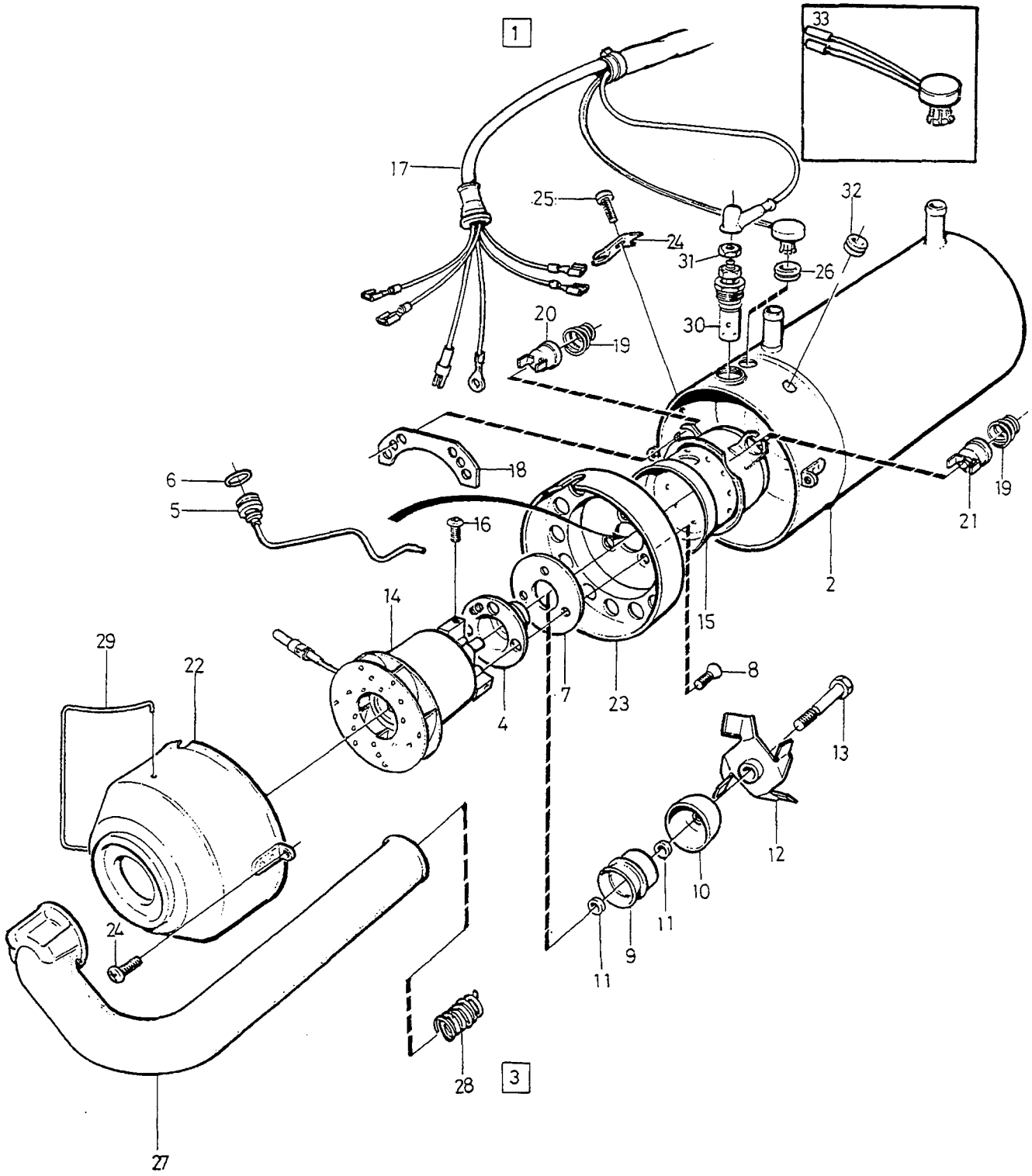

VOLVO
Genuine Parts
PV870 69100

A	EXC DSL
B	DSL
C	
D	
E	

HEATER UNIT — VÄRMARENHET

Group / Grupp 87

Page / Sida 1133

Fig	Part No. Artikelnummer	Quantity / Antal A	B	C	D	E	P S	Description	Benämning	Notes Anmärkning	S R
1		1	1	-	-	-	KN	Heater	Värmare		
2		1	1	-	-	-	KN	• Heat exchanger	• Värmeväxlare		
3		1	1	-	-	-	KN	• Burner unit	• Brännarenhet		
4	3716109-8	1	1	-	-	-		•• Sleeve	•• Hylsa		3
5	3714220-5	1	1	-	-	-		•• Fuel pipe	•• Bränslerör		3
☆ 6	976794-8	1	1	-	-	-		•• O-ring	•• O-ring		3
7	3714212-2	1	1	-	-	-		•• Insulating washer	•• Isolerbricka		3
8	956163-0	3	3	-	-	-		•• Screw	•• Skruv		2
9	3714334-4	1	-	-	-	-		•• Fuel nozzle	•• Bränslespridare		3
	3711234-9	-	1	-	-	-		•• Fuel nozzle	•• Bränslespridare		4
10	3716336-7	1	1	-	-	-		•• Outer cup	•• Ytterkopp		6
11	955891-7	2	-	-	-	-		•• Washer	•• Bricka		2
12	3713881-5	1	1	-	-	-		•• Turbulator	•• Turbulator		4
13	3714229-6	1	1	-	-	-		•• Screw	•• Skruv		3
☆ 14	3714931-7	1	-	-	-	-		•• Fan motor kit	•• Fläktmotorsats	(3714678)	3
☆	3729493-1	-	1	-	-	-		•• Fan motor kit	•• Fläktmotorsats		3
15	3714210-6	1	1	-	-	-		•• Combustion chamber	•• Brännkammare		5
16	956059-0	3	3	-	-	-		•• Screw	•• Skruv		2
17		1	-	-	-	-	KN	•• Cable harness	•• Ledningsmatta		
18	3714078-7	1	-	-	-	-		•• Washer	•• Bricka		4
19	3713854-2	2	2	-	-	-		•• Spring	•• Fjäder		3
20	3714839-2	1	-	-	-	-		•• Thermostat	•• Termostat	90°C	3
☆	3729442-8	-	1	-	-	-		•• Thermostat	•• Termostat		3
21	3712729-7	1	1	-	-	-		•• Thermostat against overheating	•• Termostat mot överhettning	130°C	3
22	3714201-5	1	1	-	-	-		•• Fan shroud	•• Fläktkåpa		5
23	3714207-2	1	1	-	-	-		•• Anchorage	•• Fäste		4
24	3714224-7	1	1	-	-	-		• Anchorage	• Fäste		5
25	972409-7	4	4	-	-	-		• Screw	• Skruv		2
26	3714208-0	1	1	-	-	-		• Bushing	• Bussning		3
27	3716101-5	1	1	-	-	-		• Fan inlet	• Fläktinlopp		3
28		1	1	-	-	-	KN	• Spring	• Fjäder		
29	3714366-6	1	-	-	-	-		• Brace	• Bygel		2
30	3714076-1	1	1	-	-	-		• Glow plug	• Glödstift		5
31	955780-2	1	1	-	-	-		•• Nut	•• Mutter		2
32	941266-9	1	1	-	-	-		• Grommet	• Genomföring		4
☆ 33	3729645-6	1	1	-	-	-		Flame indicator	Flamvakt	(3713045)	5

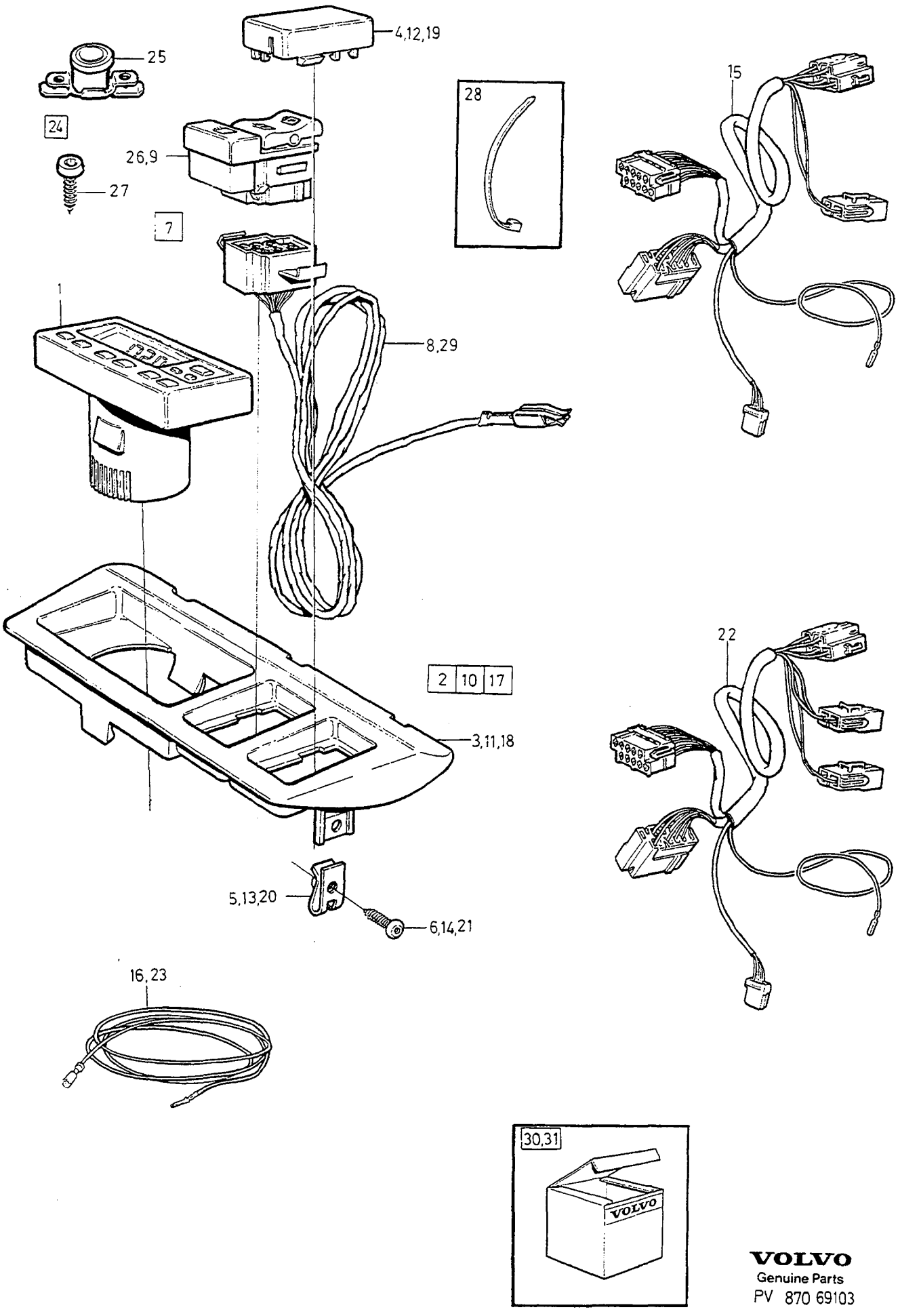

VOLVO
Genuine Parts
PV 870 69103

A	TYPE 4	TIMER WITH FITTINGS TIDUR MED MONTERINGSDETALJER	Group Grupp 87
B	TYPE 3		Page Sida 1135
C			
D			
E			

Fig	Part No. Artikelnummer	Quantity / Antal A	B	C	D	E	PS	Description	Benämning	Notes Anmärkning	SR
1	*3544082*	-	1	-	-	-	OP	Digital timer	Digitalur		5
	3544554-3	1	-	-	-	-		Digital timer	Digitalur		2
2	1390836-3	-	1	-	-	-		Mounting kit	Monteringssats	REPL 1PCS 9124842-7, 1PCS 9124836-9.	4
3	*1394953*	1	1	-	-	-	NS	•Panel	•Panel		4
4	6818646-9	-	2	-	-	-		•Cap	•Lock	(3511230)	4
5	974607-4	-	2	-	-	-		•Spring nut	•Fjädermutter		2
6	969464-7	-	2	-	-	-		•Six point socket screw	•Sextandhålskruv	(972003)	2
7	*3542765*	1	1	-	-	-	OP	Switch	Strömställare		3
8		1	1	-	-	-	KN	•Cable harness	•Ledningsmatta		
9	*3545183*	1	1	-	-	-	OP	•Switch	•Elkopplare		4
10	9124842-7	-	1	-	-	-		Mounting kit	Monteringssats		4
11		-	1	-	-	-	KN	•Panel	•Panel		
12	6818646-9	-	2	-	-	-		•Cap	•Lock		4
13	974607-4	-	2	-	-	-		•Spring nut	•Fjädermutter		2
14	969464-7	-	2	-	-	-		•Six point socket screw	•Sextandhålskruv	(972003)	2
15	9124843-5	-	1	-	-	-		•Cable harness	•Ledningsmatta		4
16	6820629-1	-	1	-	-	-		•Cable harness	•Ledningsmatta		6
17	9124836-9	1	-	-	-	-		Mounting kit	Monteringssats		4
18		1	-	-	-	-	KN	•Panel	•Panel		
19	6818646-9	2	-	-	-	-		•Cap	•Lock		4
20	974607-4	2	-	-	-	-		•Spring nut	•Fjädermutter		2
21	969464-7	2	-	-	-	-		•Six point socket screw	•Sextandhålskruv	(972003)	2
22	9124526-6	1	-	-	-	-		•Cable harness	•Ledningsmatta		4
23	6820629-1	1	-	-	-	-		•Cable harness	•Ledningsmatta		6
24	3729447-7	1	-	-	-	-		Thermostat	Termostat		4
25	3729448-5	1	-	-	-	-		•Thermostat	•Termostat		2
26	9442605-3	1	-	-	-	-		•Switch	•Strömställare		2
27	969464-7	2	-	-	-	-		•Six point socket screw	•Sextandhålskruv		2
28	948211-8	5	-	-	-	-		•Strip clamp	•Bandklamma		2
29	9442661-6	1	-	-	-	-		•Cable harness	•Ledningsmatta		4
30	9134850-8	1	-	-	-	-		Mounting kit	Monteringssats	SEE POS. 3,5,6,24,26.	4
31	9166110-8	1	-	-	-	-		Mounting kit	Monteringssats	SEE POS. 3,4,5,6,16,24.	4

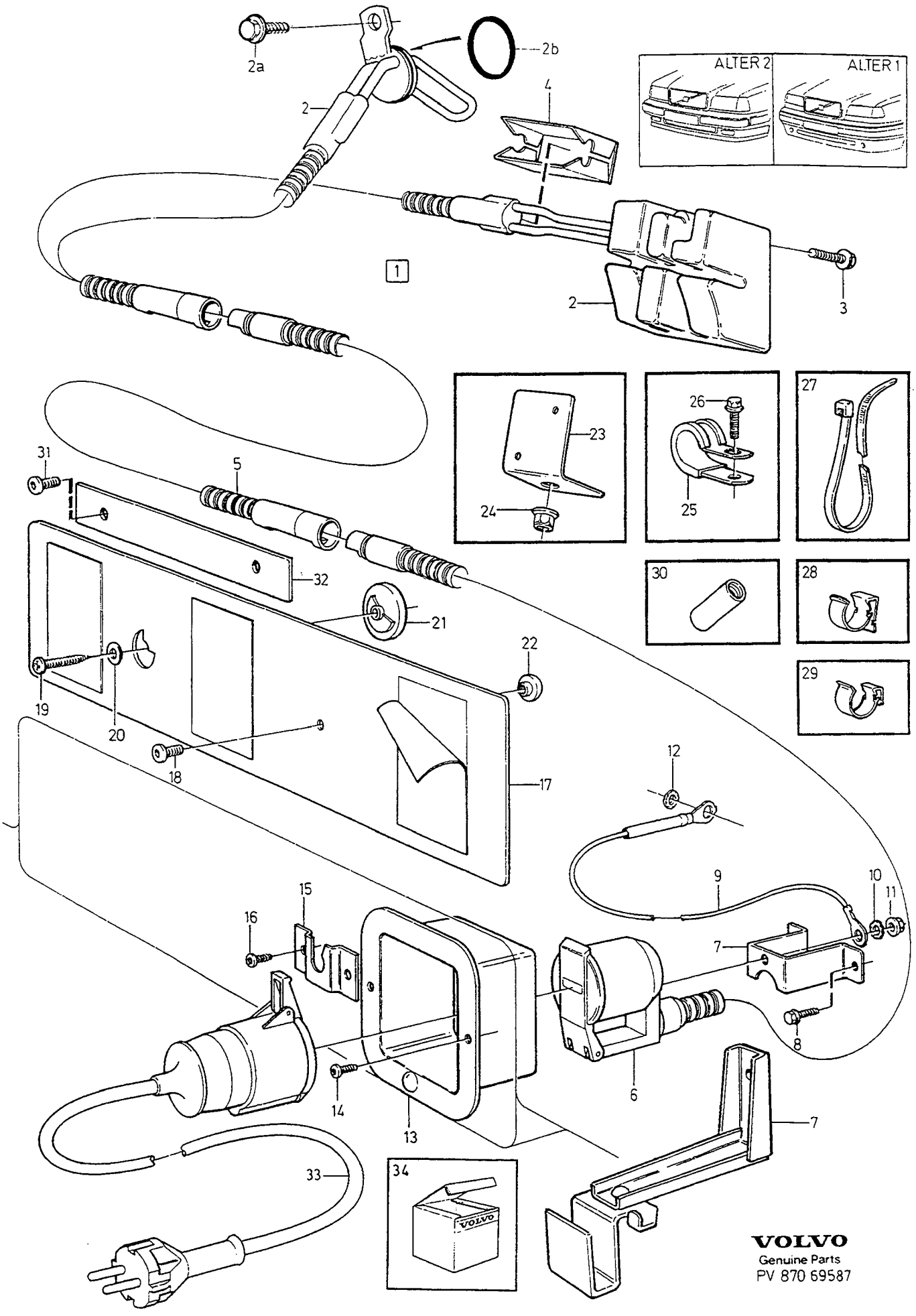

VOLVO
Genuine Parts
PV 870 69587

A	-1994 EXC TURBO
B	1994- EXC TURBO,DSL.
C	TURBO
D	DSL
E	

ELECTRIC ENGINE HEATER — ELEKTRISK MOTORVÄRMARE

Group / Grupp 87

Page / Sida 1137

Fig	Part No. / Artikelnummer	Quantity / Antal A	B	C	D	E	P S	Description	Benämning	Notes / Anmärkning	S R
1	*(1390925)*	1	-	-	-	-	SP	Engine heater	Motorvärmare	REPL 1PCS 9124855-9.	
	(9124855)	1	-	-	-	-	SP	Engine heater	Motorvärmare	REPL 1PCS 9166650-3, 1PCS 9166651-1.	3
	(9166650)	1	1	-	-	-	SP	Engine heater	Motorvärmare	REPL 1PCS 9184698-0.	3
	9184698-0	1	1	-	-	-		Engine heater	Motorvärmare		3
	9124973-0	-	1	-	-	-		Engine heater	Motorvärmare	ALTER 1 REPL 1PCS 9166650-3, 1PCS 9166645-3. ALTER 2 REPL 1PCS 9166650-3, 1PCS 9166652-9.	3
	9124740-3	-	-	1	-	-		Engine heater	Motorvärmare	ALTER 1 REPL 1PCS 9166644-6, 1PCS 9166645-3. ALTER 2 REPL 1PCS 9166644-6, 1PCS 9166652-9.	3
	(9166644)	-	-	1	-	-	SP	Engine heater	Motorvärmare	REPL 1PCS 9184699-8.	3
	(9184699)	-	-	1	-	-	SP	Engine heater	Motorvärmare	REPL 1PCS 9187100-4.	3
	9184700-4	-	-	-	1	-		Engine heater	Motorvärmare		3
	(9187100)	-	-	1	-	-	SP	Engine heater	Motorvärmare	REPL 1PCS 9187570-8.	3
☆	9187570-8	-	-	1	-	-		Engine heater	Motorvärmare		3
2	*(3542817)*	1	1	-	-	-	SP	• Engine heater	• Motorvärmare	REPL 1PCS 9184710-3.	4
	9184710-3	1	1	-	-	-		• Engine heater	• Motorvärmare		1
	(9124680)	-	-	1	-	-	SP	• Engine heater	• Motorvärmare	REPL 1PCS 9184711-1.	1
	(9184711)	-	-	1	-	-	SP	• Engine heater	• Motorvärmare	REPL 1PCS 9187098-0.	1
	9166086-0	-	-	-	1	-		• Engine heater	• Motorvärmare		4
	9187098-0	-	-	1	-	-		Engine heater	Motorvärmare	AWD	1
2a		-	-	-	1	-	NS	• Screw	• Skruv		
2b	925063-0	-	-	-	1	-		O-ring	O-ring		2
3	977636-0	1	1	1	-	-		• Screw	• Skruv		4
	9184708-7	1	-	1	-	-		Lock screw	Låsskruv		1
	9184709-5	-	-	1	-	-		Locking wire	Låstråd		1
4	6820628-3	1	1	1	-	-		• Protecting plate	• Skyddsplåt		4
5	1188783-3	1	1	1	1	-		• Cable	• Kabel		6
6	9184704-6	1	1	1	1	-		• Front inlet	• Frontintag	(3529076)	3
	9184703-8	1	-	1	1	-		Front inlet	Frontintag	LG 700mm	3
7	3542212-0	1	-	-	-	-		• Bracket	• Konsol	ALTER 1	4
	9124942-5	-	1	1	1	-		• Bracket	• Konsol	ALTER 1	6
	9166653-7	-	-	-	1	-		Bracket	Konsol	ALTER 2	4
8	968476-2	2	2	5	5	-		• Flange screw	• Flänsskruv		2
9		1	1	1	-	-	NS	• Cable	• Kabel		
10	942605-7	1	1	1	1	-		• Toothed washer	• Tandbricka		2
11	965483-1	1	1	1	1	-		• Flange nut	• Flänsmutter		2
12	967599-2	1	1	1	1	-		• Toothed washer	• Tandbricka		2
13	9124791-6	1	-	-	-	-		• Edge ferrule	• Kantskoning		3
	9124943-3	-	1	1	1	-		• Protecting casing	• Skyddskåpa		6
14	979186-4	2	2	2	2	-		• Six point socket screw	• Sextandhålskruv	(975376)	2
15	3542210-4	1	-	-	-	-		• Catch	• Hake		4
	9124941-7	-	1	1	1	-		• Catch	• Hake		6
16	979186-4	2	2	2	2	-		• Six point socket screw	• Sextandhålskruv	(975376)	2

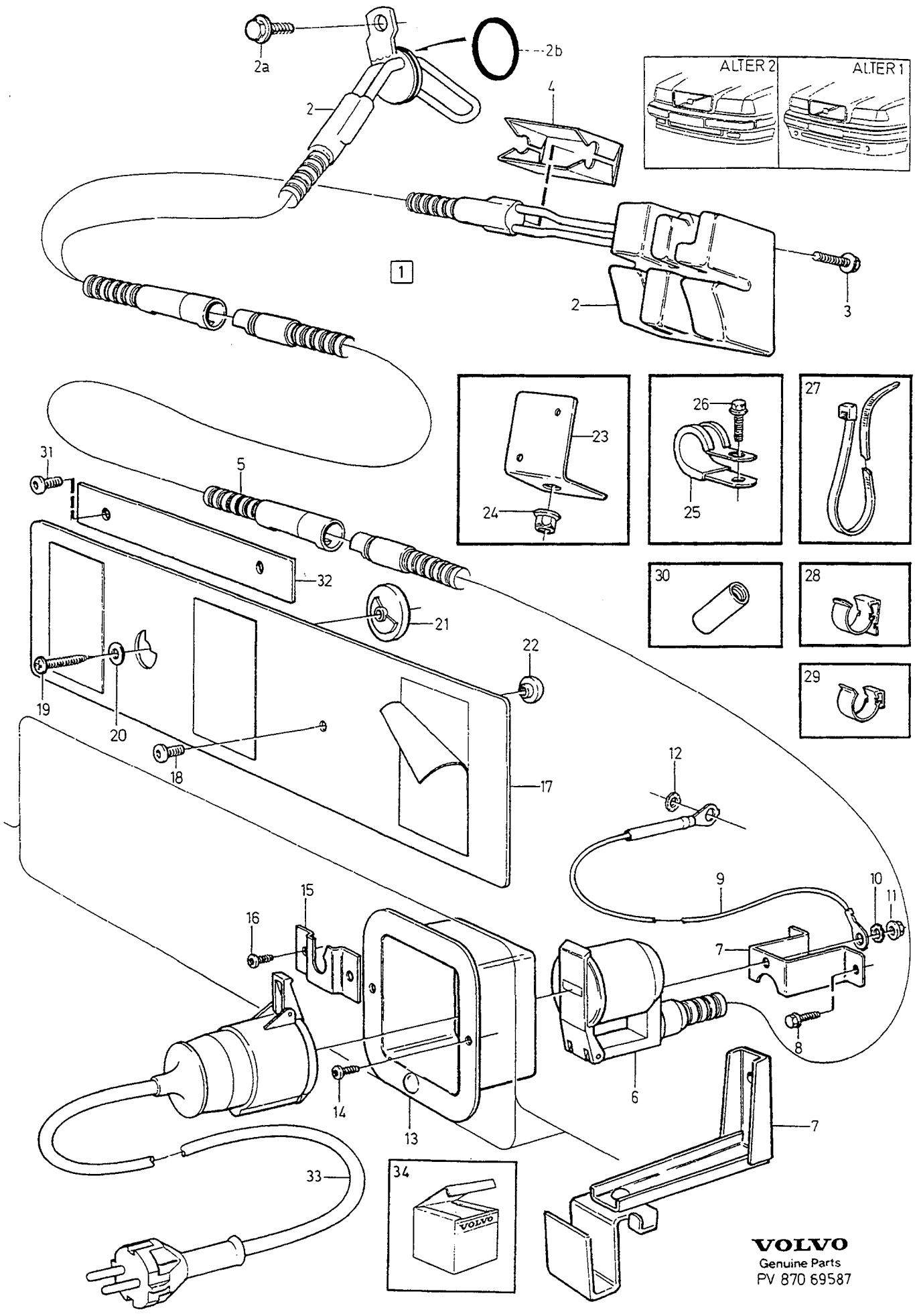

VOLVO
Genuine Parts
PV 870 69587

A	-1994 EXC TURBO
B	1994- EXC TURBO,DSL.
C	TURBO
D	DSL
E	

ELECTRIC ENGINE HEATER — ELEKTRISK MOTORVÄRMARE

Group / Grupp 87

Page / Sida 1139

Fig	Part No. / Artikelnummer	Quantity / Antal A	B	C	D	E	PS	Description	Benämning	Notes / Anmärkning	SR
17	3542207-0	1	1	1	1	-		• Retainer	• Hållare		4
18	969403-5	1	1	1	-	-		• Screw	• Skruv		2
19	969479-5	1	1	1	1	-		• Screw	• Skruv	(969366)	2
20	191156-9	1	1	1	1	-		• Washer	• Bricka		2
	960138-6	-	-	-	1	-		• Washer	• Bricka		2
21	3529681-3	1	-	-	-	-		• Spacer	• Distans	(3542208)	4
	9124940-9	-	1	1	1	-		• Spacer	• Distans		6
22	3542211-2	1	1	1	1	-		• Pin	• Tapp		4
23	3542809-3	1	1	1	1	-		• Bracket	• Konsol		4
24	971098-9	1	1	1	1	-		• Flange lock nut	• Flänslåsmutter		2
25	952628-6	2	3	3	3	-		• Clamp	• Klamma		2
26	968476-2	2	3	3	5	-		• Flange screw	• Flänsskruv		2
27	948211-8	4	4	4	4	-		• Strip clamp	• Bandklamma		2
28	9124737-9	1	1	1	-	-		• Clip	• Clips		1
29	1348003-3	8	8	8	8	-		• Clamp	• Klamma		3
30		-	-	1	-	-	NS	• Spacer sleeve	• Distanshylsa		
31		1	1	1	1	-	NS	• Screw	• Skruv		
32	9166646-1	1	1	1	1	-		• Retainer	• Hållare		4
33	9134338-4	1	1	1	1	-		Connecting cable	Anslutningsledning	2.5 M	2
	9134339-2	1	1	1	-	-		Connecting cable	Anslutningsledning	5.0 M	2
34	9166645-3	1	1	1	-	-		Mounting kit	Monteringssats	SEE FIG.3,7,8,13,17,19. ALTER 1	3
	9166651-1	1	-	-	-	-		Mounting kit	Monteringssats	SEE FIG. 7,8,13, 15-17,20-22.	3
	(9166652)	-	1	1	1	-	SP	Mounting kit	Monteringssats	SEE FIG. 7,25,26,27. ALTER 2	3

INTERIOR EQUIPMENT / INVÄNDIG UTRUSTNING

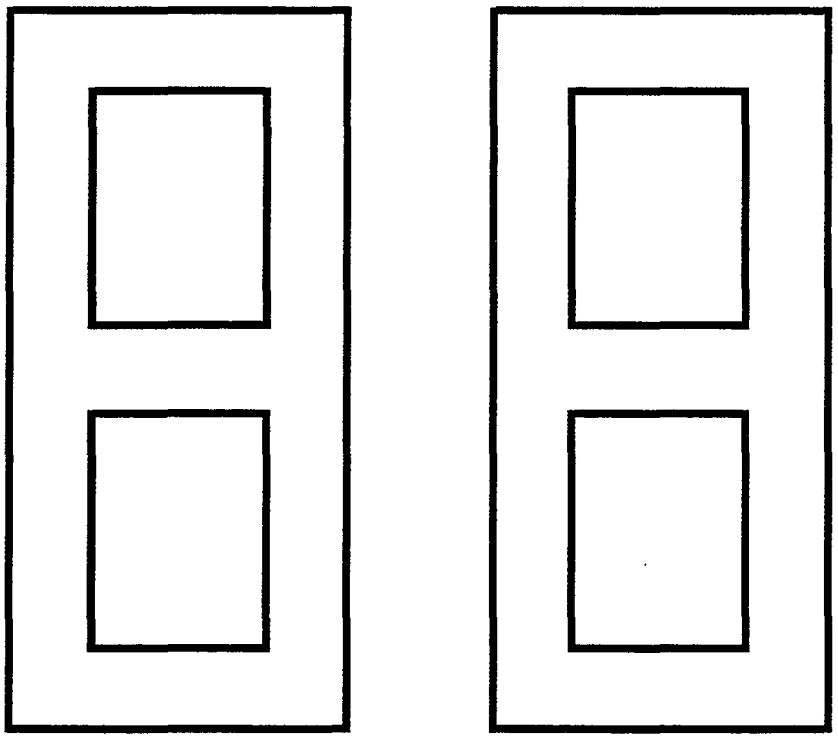

A
B
C
D
E

SUB GROUP
INTERIOR EQUIPMENT

UNDERGRUPP
INVÄNDIG UTRUSTNING

Group
Grupp
88

Page
Sida
1141

Fig	Part No. Artikelnummer	Quantity / Antal A	B	C	D	E	PS	Description	Benämning	Notes Anmärkning	SR
		-	-	-	-	-		Dashboard upper section	Instrumentbräda övre sektion .		
		-	-	-	-	-		•FC 1; 4DRS CH-195028. .. FC 2; 4DRS CH-193577, 5DRS CH-95665.	•FC 1; 4DRS CH-195028. ... FC 2; 4DRS CH-193577, 5DRS CH-95665.	SEE 88•1143	
		-	-	-	-	-		•FC 1; 4DRS CH 195029-. . FC 2; 4DRS CH 193578-, 5DRS CH 95666-. EXC CODE 38XX.	•FC 1; 4DRS CH 195029-. .. FC 2; 4DRS CH 193578-, 5DRS CH 95666-. EXC CODE 38XX.	SEE 88•1155	
		-	-	-	-	-		•CODE 38XX.	•CODE 38XX.	SEE 88•1161	
		-	-	-	-	-		Dashboard lower section	Instrumentbräda nedre sektion	SEE 88•1165	
		-	-	-	-	-		Glove compartment	Handskfack	SEE 88•1169	
		-	-	-	-	-		Tunnel console	Tunnelfack		
		-	-	-	-	-		•FC 1; 4DRS CH-195028. .. FC 2; 4DRS CH-193577, 5DRS CH-95665.	•FC 1; 4DRS CH-195028. ... FC 2; 4DRS CH-193577, 5DRS CH-95665.	SEE 88•1173	
		-	-	-	-	-		•FC 1; 4DRS CH 195029-. . FC 2; 4DRS CH 193578-, 5DRS CH 95666-.	•FC 1; 4DRS CH 195029-. .. FC 2; 4DRS CH 193578-, 5DRS CH 95666-.	SEE 88•1177	
		-	-	-	-	-		Armrest Tunnel console	Armstöd Tunnelfack	SEE 88•1183	
		-	-	-	-	-		Sun visor	Solskydd	SEE 88•1187	
		-	-	-	-	-		Sun visor rear door	Solgardin bakdörr	SEE 88•1189	
		-	-	-	-	-		Rear-view mirror entry handle	Invändig backspegel instegshandtag	SEE 88•1191	
		-	-	-	-	-		Head restraint front	Nackskydd främre	SEE 88•1193	
		-	-	-	-	-		Head restraint rear	Nackskydd bakre		
								4DRS	4DRS	SEE 88•1197	
								5DRS	5DRS	SEE 88•1201	
		-	-	-	-	-		Front seat belt	Bilbälte främre		
		-	-	-	-	-		•mechanical pretensioner	•mekanisk försträckare	SEE 88•1205	
		-	-	-	-	-		•pyrotech pretensioners	•pyroteknisk försträckare	SEE 88•1207	
		-	-	-	-	-		Rear seat belt	Bilbälte bakre		
		-	-	-	-	-		•4DRS	•4DRS	SEE 88•1209	
		-	-	-	-	-		•5DRS	•5DRS	SEE 88•1211	
		-	-	-	-	-		Safety equipment child sefety guard	Säkerhetsutrustning barnskydd	SEE 88•1213	
		-	-	-	-	-		Airbag	Airbag		
		-	-	-	-	-		•4DRS CH-30699	•4DRS CH-30699	SEE 88•1215	
		-	-	-	-	-		•4DRS CH 30700-. 5DRS. ..	•4DRS CH 30700-. 5DRS. ..	SEE 88•1217	
		-	-	-	-	-		SIPS bag	SIPS-bag	SEE 88•1221	

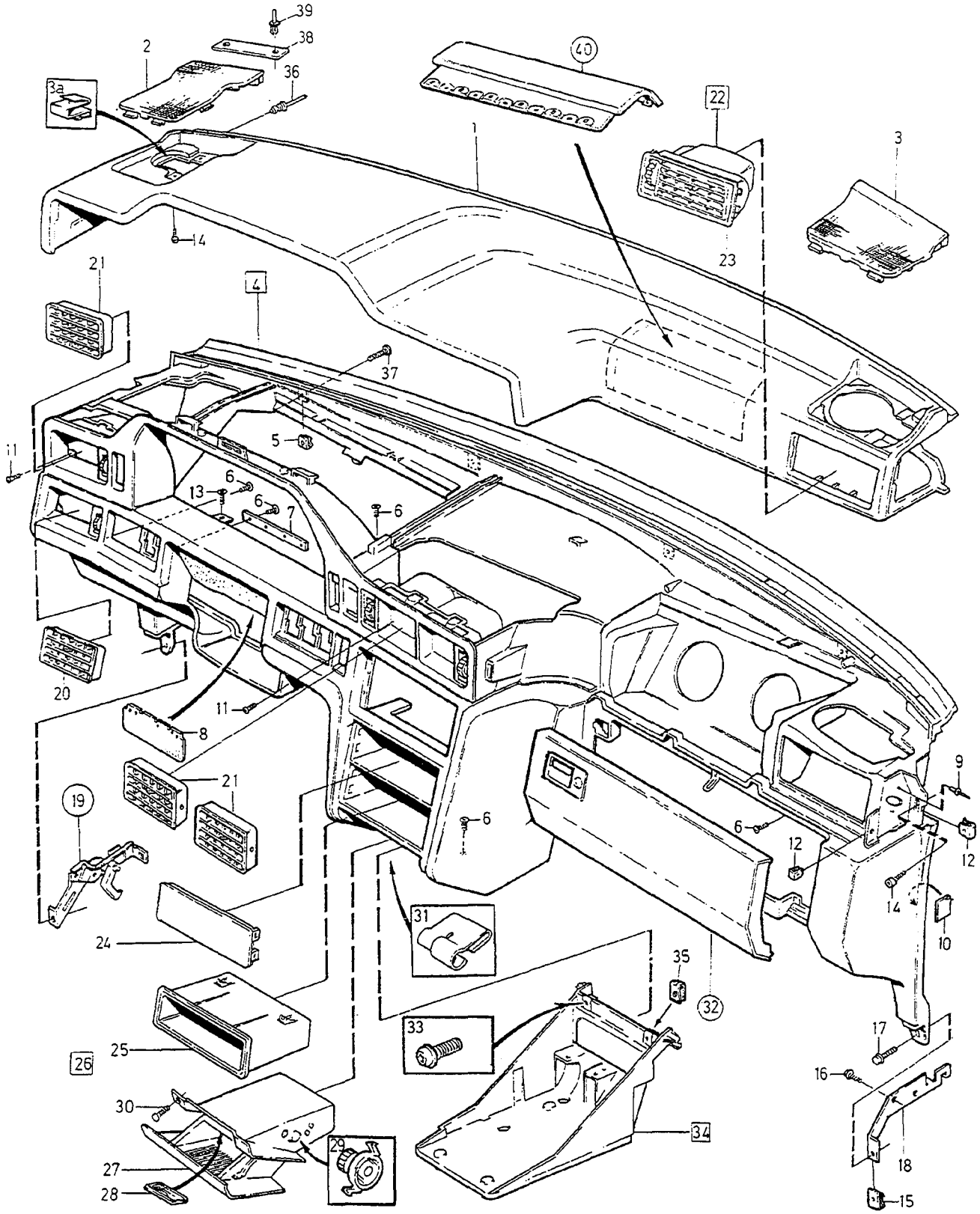

5	6,11	12	13	14	15	16
						

VOLVO
Genuine Parts
PV 880 68441

A	1) L.H.D
B	1) R.H.D
C	2) L.H.D
D	2) R.H.D
E	

DASHBOARD UPPER SECTION — INSTRUMENTBRÄDA ÖVRE SEKTION

Group / Grupp 88

Page / Sida 1143

FC 2; 4DRS CH-193577, 5DRS CH-95665. FC 1; 4DRS CH-195028.

Fig	Part No. Artikelnummer	Quantity / Antal A	B	C	D	E	PS	Description	Benämning	Notes Anmärkning	SR
1		-	-	-	-	-		Cover panel	Täckpanel	-1994	
	(6818791)	1	-	-	-	-	SP	Cover panel	Täckpanel	3) 4) REPL 1PCS 9132701-5, 1PCS 9415354-1. (6818346)	5
	(6818791)	1	-	-	-	-	SP	Cover panel	Täckpanel	5) 4) REPL 1PCS 9132701-5, 1PCS 9415355-8. (6818346)	5
	(6818791)	1	-	-	-	-	SP	Cover panel	Täckpanel	6) 4) REPL 1PCS 9132701-5, 1PCS 9415356-8. (6818346)	5
		-	-	-	-	-		Replacement parts	Ersättande artiklar		
		-	-	-	-	-		•SEE 88•1155/A	•SEE 88•1155/A		
		-	-	-	-	-		•9415354-1,9415355-8, .	•9415354-1,9415355-8, .		
		-	-	-	-	-		•9415356-6	•9415356-6		
	9132701-5	1	-	-	-	-		Cover panel	Täckpanel		5
	(9132592)	-	-	1	-	-	SP	Cover panel	Täckpanel	7) 8) REPL 1PCS 9132701-5, 7PCS 1259307-5.	
	9132701-5	-	-	1	-	-		Cover panel	Täckpanel	7) 9)	5
	(9132282)	-	-	1	-	-	SP	Cover panel	Täckpanel	10) 8) REPL 1PCS 9182115-7, 7PCS 1259307-5.	6
	9182115-7	-	-	1	-	-		Cover panel, grey	Täckpanel, grå	10) 9) (9145674)	5
	(6818345)	-	1	-	-	-	SP	Cover panel	Täckpanel	7) 11)	5
	9132703-1	-	-	-	1	-		Cover panel	Täckpanel	7)	5
		-	-	-	-	-		Cover panel	Täckpanel	1995-	
	9411256-2	-	-	1	-	-		Cover panel, blue	Täckpanel, blå	7)	5
	9411260-4	-	-	1	-	-		Cover panel, beige	Täckpanel, beige	7)	5
	9132701-5	-	-	1	-	-		Cover panel grey	Täckpanel grå	7)	5
	9182116-5	-	-	1	-	-		Cover panel, blue	Täckpanel, blå	10)	5
	9182117-3	-	-	1	-	-		Cover panel, beige	Täckpanel, beige	10)	5
	9182115-7	-	-	1	-	-		Cover panel, grey	Täckpanel, grå	10)	5
	9411271-1	-	-	-	1	-		Cover panel, blue	Täckpanel, blå	7)	5
	9411275-2	-	-	-	1	-		Cover panel, beige	Täckpanel, beige	7)	5
	9132703-1	-	-	-	1	-		Cover panel grey	Täckpanel grå	7)	5
	9182119-9	-	-	-	1	-		Cover panel, blue	Täckpanel, blå	10)	5
	9182120-7	-	-	-	1	-		Cover panel, beige	Täckpanel, beige	10)	5
	9182118-1	-	-	-	1	-		Cover panel, grey	Täckpanel, grå	10)	5
2		-	-	-	-	-		Loudspeaker grille	Högtalargaller	L.H. -1994	
	6800763-2	1	-	1	-	-		Loudspeaker grille	Högtalargaller		4
	6805698-5	-	1	-	1	-		Loudspeaker grille	Högtalargaller		4

1) 4DRS CH-30699.
2) 4DRS CH 30700-. 5DRS.
3) Grey interior. / Grå inredning.
4) Replacement parts included part or whole in new design, referred to in another section of this catalogue. / Ersättande artiklar ingår helt eller delvis i nytt utförande, redovisat i annat avsnitt i denna katalog.
5) Blue interior. / Blå inredning.
6) Beige interior. / Beige inredning.
7) For vehicles without airbag on passenger side. / För vagnar utan airbag på passagerarsidan.
8) 4DRS CH-46041.
9) 850 4DRS CH 46042-174999. 850 5DRS CH-77999.
10) For vehicles with airbag on the passenger side. / För vagnar med airbag på passagerarsidan.
11) CODE 3X3X; REPL 1PCS 9132703-1, 1PCS 9415366-5. CODE 3X5X; REPL 1PCS 9132703-1, 1PCS 9415367-3. CODE 3X7X; REPL 1PCS 9132703-1, 1PCS 9415365-7.

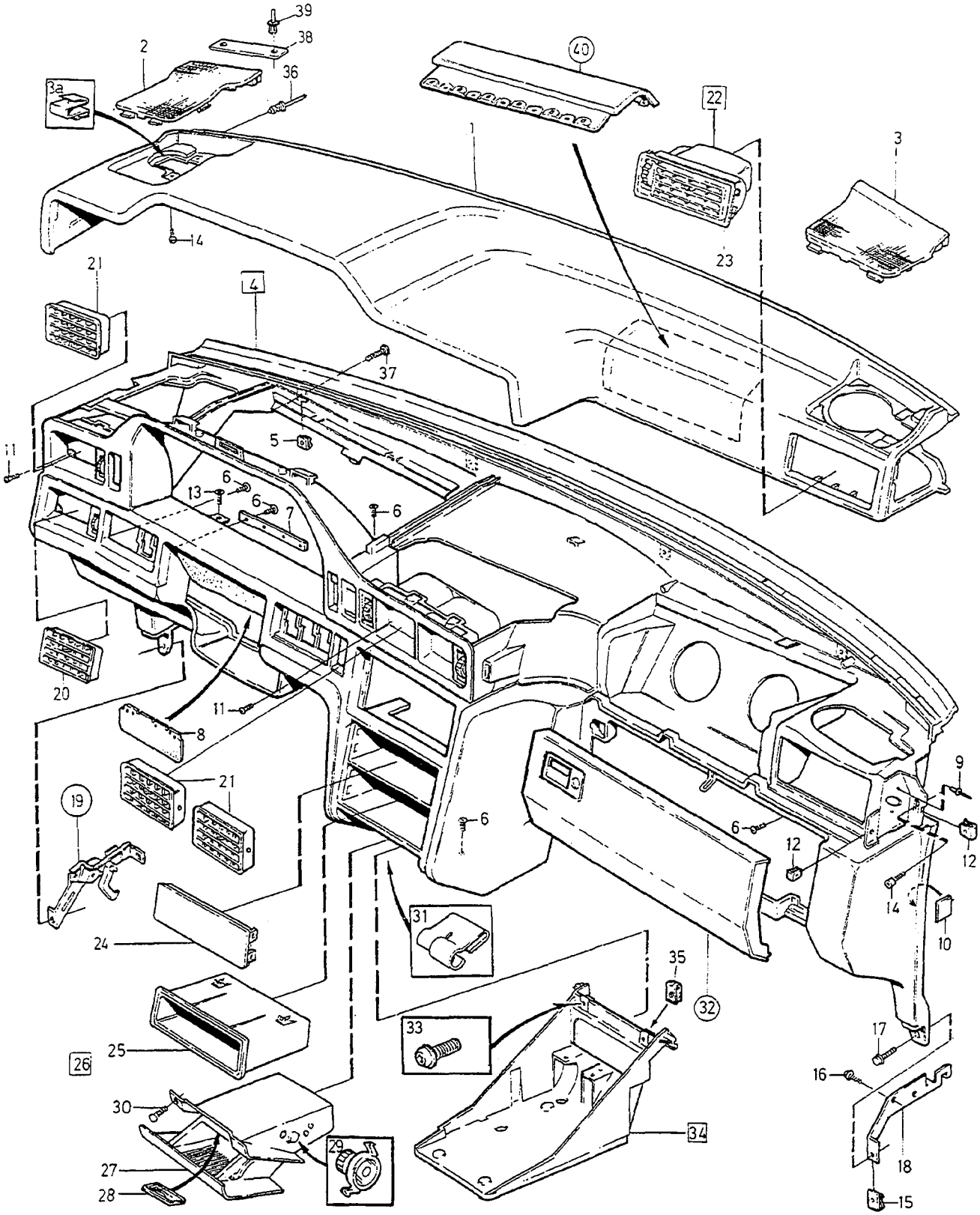

5	6,11	12	13	14	15	16
		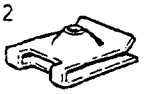				

VOLVO
Genuine Parts
PV 880 68441

A	1) L.H.D
B	1) R.H.D
C	2) L.H.D
D	2) R.H.D
E	

DASHBOARD UPPER SECTION — INSTRUMENTBRÄDA ÖVRE SEKTION

Group / Grupp 88

Page / Sida 1145

FC 2; 4DRS CH-193577, 5DRS CH-95665. FC 1; 4DRS CH-195028.

Fig	Part No. Artikelnummer	Quantity / Antal A	B	C	D	E	PS	Description	Benämning	Notes Anmärkning	SR
		-	-	-	-	-		Loudspeaker grille	Högtalargaller	L.H. 1995-	
	9411908-8	-	-	1	-	-		Loudspeaker grille blue	Högtalargaller blå		4
	9411910-4	-	-	1	-	-		Loudspeaker grille beige	Högtalargaller beige		4
	9411906-2	-	-	1	-	-		Loudspeaker grille grey	Högtalargaller grå		4
	9411926-0	-	-	-	1	-		Loudspeaker grille blue	Högtalargaller blå		4
	9411928-6	-	-	-	1	-		Loudspeaker grille beige	Högtalargaller beige		4
	9411924-5	-	-	-	1	-		Loudspeaker grille grey	Högtalargaller grå		4
3		-	-	-	-	-		Loudspeaker grille	Högtalargaller	R.H. -1994	
	9132159-6	1	-	1	-	-		Loudspeaker grille	Högtalargaller		4
	6805697-7	-	1	-	1	-		Loudspeaker grille	Högtalargaller		4
		-	-	-	-	-		Loudspeaker grille	Högtalargaller	R.H. 1995-	
	9411920-3	-	-	1	-	-		Loudspeaker grille blue	Högtalargaller blå		4
	9411922-9	-	-	1	-	-		Loudspeaker grille beige	Högtalargaller beige		4
	9411918-7	-	-	1	-	-		Loudspeaker grille grey	Högtalargaller grå		4
	9411914-6	-	-	-	1	-		Loudspeaker grille blue	Högtalargaller blå		4
	9411916-1	-	-	-	1	-		Loudspeaker grille beige	Högtalargaller beige		4
	9411912-0	-	-	-	1	-		Loudspeaker grille grey	Högtalargaller grå		4
3a	9128732-6	2	2	1	1	-		Clip	Clips	(3545805)	2
4	*(9408689)*	1	-	-	-	-	SP	Instrument panel blue	Instrumentpanel blå	7) 12) REPL 1PCS 9409201-2.	
	(9409201)	1	-	-	-	-	SP	Instrument panel blue	Instrumentpanel blå	7) 13) REPL 1PCS 9410474-2.	
	(9410474)	-	-	1	-	-	SP	Instrument panel blue	Instrumentpanel blå	7) 8) REPL 1PCS 9410039-3.	
	(9410039)	-	-	1	-	-	SP	Instrument panel blue	Instrumentpanel blå	7) 14) REPL 1PCS 9410997-2, 1PCS 9132775-9.	5
	(9410997)	-	-	1	-	-	SP	Instrument panel blue	Instrumentpanel blå	7) 15) 4) REPL 1PCS 9415355-8.	5
	(9410642)	-	-	1	-	-	SP	Instrument panel blue	Instrumentpanel blå	10) 8) REPL 1PCS 9410715-8, 1PCS 9145674-9, 11PCS 972017-8, 4PCS 9132693-4.	
	(9410715)	-	-	1	-	-	SP	Instrument panel blue	Instrumentpanel blå	10) 14) REPL 1PCS 9411003-8, 1PCS 9132775-9.	5
	(9411003)	-	-	1	-	-	SP	Instrument panel blue	Instrumentpanel blå	10) 15) 4) REPL 1PCS 9415379-8.	5
	(9408516)	-	1	-	-	-	SP	Instrument panel blue	Instrumentpanel blå	7) REPL 1PCS 9410489-0.	
	(9410489)	-	-	-	1	-	SP	Instrument panel blue	Instrumentpanel blå	7) 8) REPL 1PCS 9410036-9, 1PCS 9132703-1, 12PCS 972017-8, 4PCS 9132693-4.	5
	(9410036)	-	-	-	1	-	SP	Instrument panel blue	Instrumentpanel blå	7) 14) REPL 1PCS 9411000-4,	5

1) 4DRS CH-30699.
2) 4DRS CH 30700-. 5DRS.
7) For vehicles without airbag on passenger side. / För vagnar utan airbag på passagerarsidan.
12) 4DRS CH -2933.
13) 4DRS CH 2934-.
8) 4DRS CH-46041.
14) 4DRS CH 46042-100399. 5DRS CH-11799.
15) 4DRS CH 100400-. 5DRS CH 11800-.
4) Replacement parts included part or whole in new design, referred to in another section of this catalogue. / Ersättande artiklar ingår helt eller delvis i nytt utförande, redovisat i annat avsnitt i denna katalog.
10) For vehicles with airbag on the passenger side. / För vagnar med airbag på passagerarsidan.

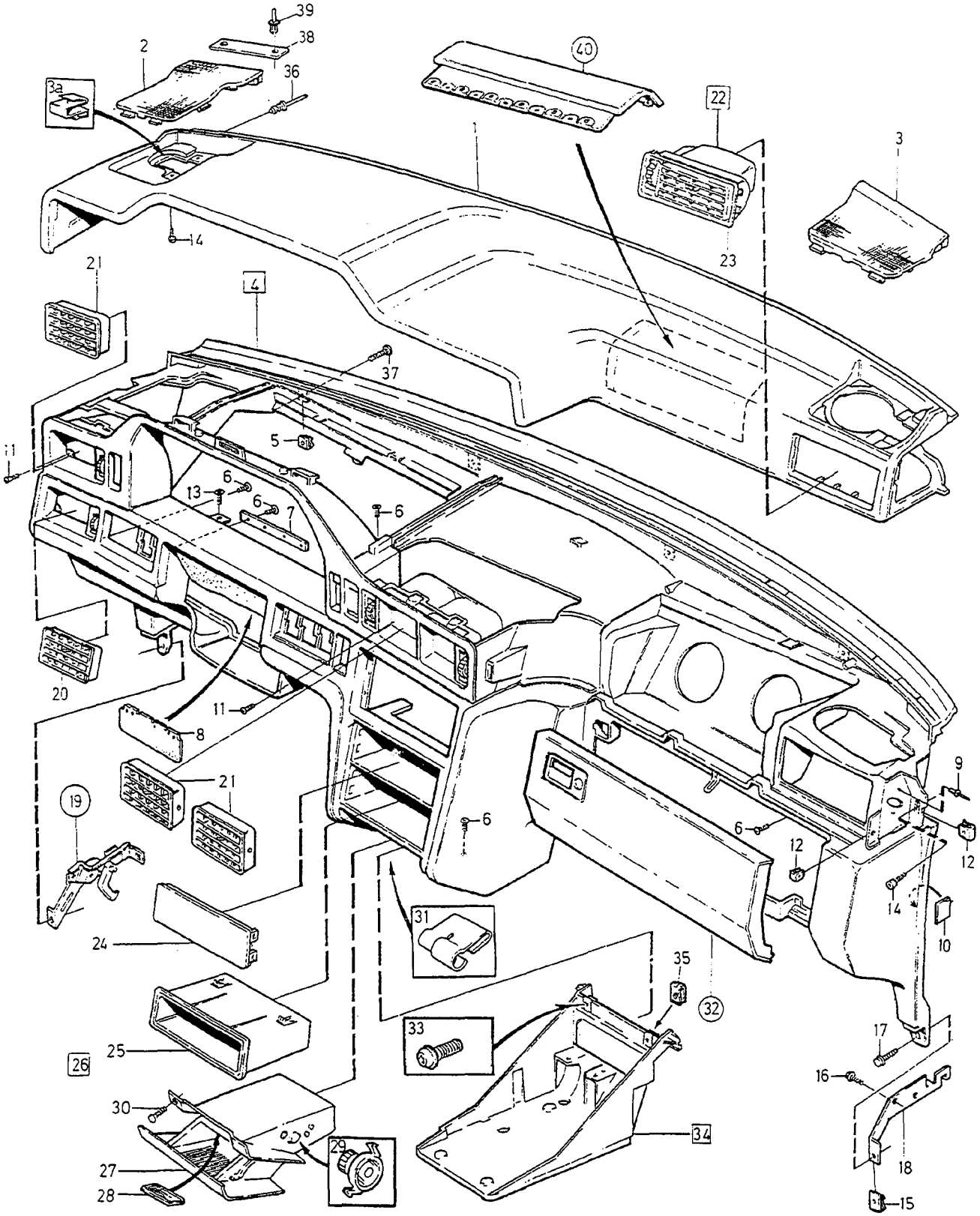

5	6,11	12	13	14	15	16

VOLVO
Genuine Parts
PV 880 68441

A	1) L.H.D
B	1) R.H.D
C	2) L.H.D
D	2) R.H.D
E	

DASHBOARD UPPER SECTION — INSTRUMENTBRÄDA ÖVRE SEKTION

Group / Grupp 88

Page / Sida 1147

FC 2; 4DRS CH-193577, 5DRS CH-95665. FC 1; 4DRS CH-195028.

Fig	Part No. Artikelnummer	Quantity / Antal A	B	C	D	E	PS	Description	Benämning	Notes Anmärkning	SR
										1PCS 9132775-9.	
	9411000-4	-	-	-	1	-		Instrument panel blue	Instrumentpanel blå	7) 15)	5
	9411116-8	-	-	-	1	-		Instrument panel blue	Instrumentpanel blå	10) 15)	5
	9411050-9	-	-	1	-	-		Instrument panel blue, wood .	Instrumentpanel blå,trä	7) 15)	5
	9411053-3	-	-	-	1	-		Instrument panel blue, wood .	Instrumentpanel blå,trä	7) 15)	5
	(9411056)	-	-	1	-	-	SP	Instrument panel blue, wood .	Instrumentpanel blå,trä	10) 15) REPL 1PCS 9415383-0	5
	9415383-0	-	-	1	-	-		Instrument panel blue, wood .	Instrumentpanel blå,trä	10) 15)	5
	9415398-8	-	-	-	1	-		Instrument panel blue, wood .	Instrumentpanel blå,trä	10) 1995-	5
	(9408690)	1	-	-	-	-	SP	Instrument panel beige	Instrumentpanel beige	7) 12) REPL 1PCS 9409202-0.	
	(9409202)	1	-	-	-	-	SP	Instrument panel beige	Instrumentpanel beige	7) 13) REPL 1PCS 9410475-9.	
	(9410475)	-	-	1	-	-	SP	Instrument panel beige	Instrumentpanel beige	7) 8) REPL 1PCS 9410040-1, 1PCS 9132701-5, 12PCS 972017-8, 4PCS 9132693-4.	5
	(9410040)	-	-	1	-	-	SP	Instrument panel beige	Instrumentpanel beige	7) 14) REPL 1PCS 9410998-0, 1PCS 9132775-9.	5
	(9410998)	-	-	1	-	-	SP	Instrument panel beige	Instrumentpanel beige	7) 15) 4) REPL 1PCS 9415356-6.	5
	(9410643)	-	-	1	-	-	SP	Instrument panel beige	Instrumentpanel beige	10) 8) REPL 1PCS 9410716-6, 1PCS 9145674-9, 11PCS 972017-8, 4PCS 9132693-4.	
	(9410716)	-	-	1	-	-	SP	Instrument panel beige	Instrumentpanel beige	10) 14) REPL 1PCS 9411004-6, 1PCS 9132775-9.	6
	(9411004)	-	-	1	-	-	SP	Instrument panel beige	Instrumentpanel beige	10) 15) 4) REPL 1PCS 9415380-6.	6
	(9408517)	-	1	-	-	-	SP	Instrument panel beige	Instrumentpanel beige	7) REPL 1PCS 9410490-8.	
	(9410490)	-	-	-	1	-	SP	Instrument panel beige	Instrumentpanel beige	7) 8) REPL 1PCS 9410037-7, 1PCS 9132703-1, 12PCS 972017-8, 4PCS 9132693-4.	5
	(9410037)	-	-	-	1	-	SP	Instrument panel beige	Instrumentpanel beige	7) 14) REPL 1PCS 9411001-2, 1PCS 9132775-9.	5
	(9411001)	-	-	-	1	-	SP	Instrument panel beige	Instrumentpanel beige	7) 15) 4) REPL 1PCS 9415368-1.	5
	9411117-6	-	-	-	1	-		Instrument panel beige	Instrumentpanel beige	10) 15) 4) REPL 1PCS 9415395-4.	5
	(9411051)	-	-	1	-	-	SP	Instrument panel beige, wood	Instrumentpanel beige,trä	7) 15) 4) REPL 1PCS 9415360-8.	5

1) 4DRS CH-30699.
2) 4DRS CH 30700-. 5DRS.
7) For vehicles without airbag on passenger side. / För vagnar utan airbag på passagerarsidan.
15) 4DRS CH 100400-. 5DRS CH 11800-.
10) For vehicles with airbag on the passenger side. / För vagnar med airbag på passagerarsidan.
12) 4DRS CH -2933.
13) 4DRS CH 2934-.
8) 4DRS CH-46041.
14) 4DRS CH 46042-100399. 5DRS CH-11799.
4) Replacement parts included part or whole in new design, referred to in another section of this catalogue. / Ersättande artiklar ingår helt eller delvis i nytt utförande, redovisat i annat avsnitt i denna katalog.

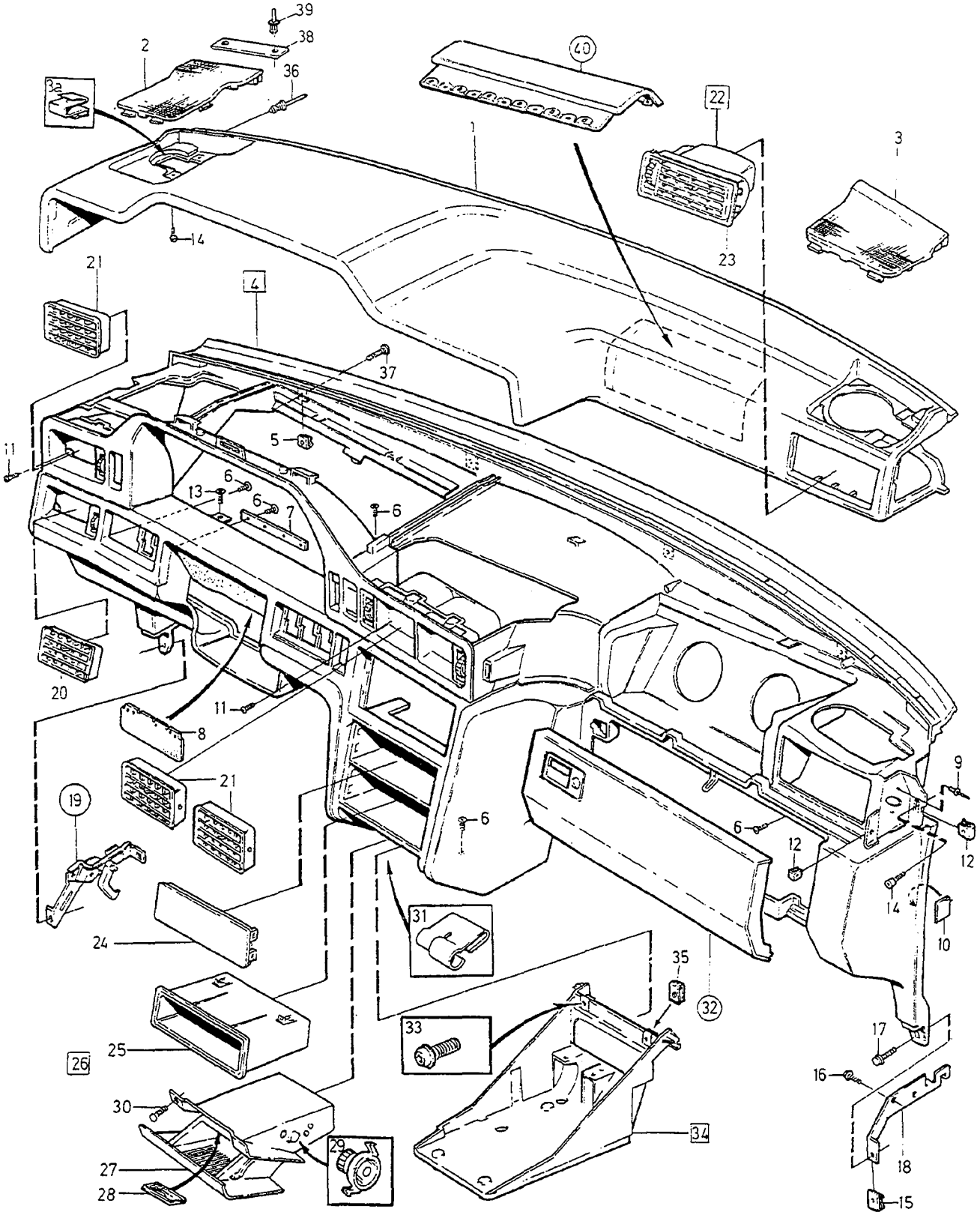

5	6.11	12	13	14	15	16
						

VOLVO
Genuine Parts
PV 880 68441

A	1) L.H.D
B	1) R.H.D
C	2) L.H.D
D	2) R.H.D
E	

DASHBOARD UPPER SECTION — INSTRUMENTBRÄDA ÖVRE SEKTION

Group / Grupp 88

Page / Sida 1149

FC 2; 4DRS CH-193577, 5DRS CH-95665. FC 1; 4DRS CH-195028.

Fig	Part No. Artikelnummer	Quantity / Antal A	B	C	D	E	PS	Description	Benämning	Notes Anmärkning	SR
	(9411054)	-	-	-	1	-	SP	Instrument panel beige, wood	Instrumentpanel beige,trä	7) 15) 4) REPL 1PCS 9415372-3.	5
	(9411057)	-	-	1	-	-	SP	Instrument panel beige, wood	Instrumentpanel beige,trä	10) 15) REPL 1PCS 9415384-8	6
	9415384-8	-	-	1	-	-		Instrument panel beige, wood	Instrumentpanel beige,trä	10) 15)	5
	9415399-6	-	-	-	1	-		Instrument panel beige, wood	Instrumentpanel beige,trä	10) 1995-	5
	(9408688)	1	-	-	-	-	SP	Instrument panel grey	Instrumentpanel grå	7) 12) REPL 1PCS 9409200-4.	
	(9409200)	1	-	-	-	-	SP	Instrument panel grey	Instrumentpanel grå	7) 13) REPL 1PCS 9410473-4.	
	(9410473)	-	-	1	-	-	SP	Instrument panel grey	Instrumentpanel grå	7) 8) REPL 1PCS 9410038-5, 1PCS 9132701-5, 12PCS 972017-8, 4PCS 9132693-4.	
	(9410038)	-	-	1	-	-	SP	Instrument panel grey	Instrumentpanel grå	7) 14) REPL 1PCS 9410996-4, 1PCS 9132775-9.	5
	(9410996)	-	-	1	-	-	SP	Instrument panel grey	Instrumentpanel grå	7) 15) 4) REPL 1PCS 9415354-1.	5
	(9410641)	-	-	1	-	-	SP	Instrument panel grey	Instrumentpanel grå	10) 8) REPL 1PCS 9410714-1, 1PCS 9145674-9, 11PCS 972017-8, 4PCS 9132693-4.	5
	(9410714)	-	-	1	-	-	SP	Instrument panel grey	Instrumentpanel grå	10) 14) REPL 1PCS 9411002-0, 1PCS 9132775-9.	5
	(9411002)	-	-	1	-	-	SP	Instrument panel grey	Instrumentpanel grå	10) 15) 4) REPL 1PCS 9415378-0.	5
	(9408515)	-	1	-	-	-	SP	Instrument panel grey	Instrumentpanel grå	7) REPL 1PCS 9410488-2	
	(9410488)	-	-	-	1	-	SP	Instrument panel grey	Instrumentpanel grå	7) 8) REPL 1PCS 9410035-1, 1PCS 9132703-1, 12PCS 972017-8, 4PCS 9132693-4.	
	(9410035)	-	-	-	1	-	SP	Instrument panel grey	Instrumentpanel grå	7) 14) REPL 1PCS 9410999-8, 1PCS 9132775-9.	5
	(9410999)	-	-	-	1	-	SP	Instrument panel grey	Instrumentpanel grå	7) 15) 4) REPL 1PCS 9415366-5.	5
	9411115-0	-	-	-	1	-		Instrument panel grey	Instrumentpanel grå	10) 15)	5
	(9411049)	-	-	1	-	-	SP	Instrument panel gray, wood .	Instrumentpanel grå,trä	7) 15) 4) REPL 1PCS 9415358-2.	5
	(9411052)	-	-	-	1	-	SP	Instrument panel gray, wood .	Instrumentpanel grå,trä	7) 15) 4) REPL 1PCS 9415370-7.	5
	(9411055)	-	-	1	-	-	SP	Instrument panel gray, wood .	Instrumentpanel grå,trä	10) 15) 4) REPL 1PCS 9415382-2.	5
	9415397-0	-	-	-	1	-		Instrument panel gray, wood .	Instrumentpanel grå,trä	10) 1995-	5

1) 4DRS CH-30699.
2) 4DRS CH 30700-. 5DRS.
7) For vehicles without airbag on passenger side. / För vagnar utan airbag på passagerarsidan.
15) 4DRS CH 100400-. 5DRS CH 11800-.
4) Replacement parts included part or whole in new design, referred to in another section of this catalogue. / Ersättande artiklar ingår helt eller delvis i nytt utförande, redovisat i annat avsnitt i denna katalog.
10) For vehicles with airbag on the passenger side. / För vagnar med airbag på passagerarsidan.
12) 4DRS CH -2933.
13) 4DRS CH 2934-.
8) 4DRS CH-46041.
14) 4DRS CH 46042-100399. 5DRS CH-11799.

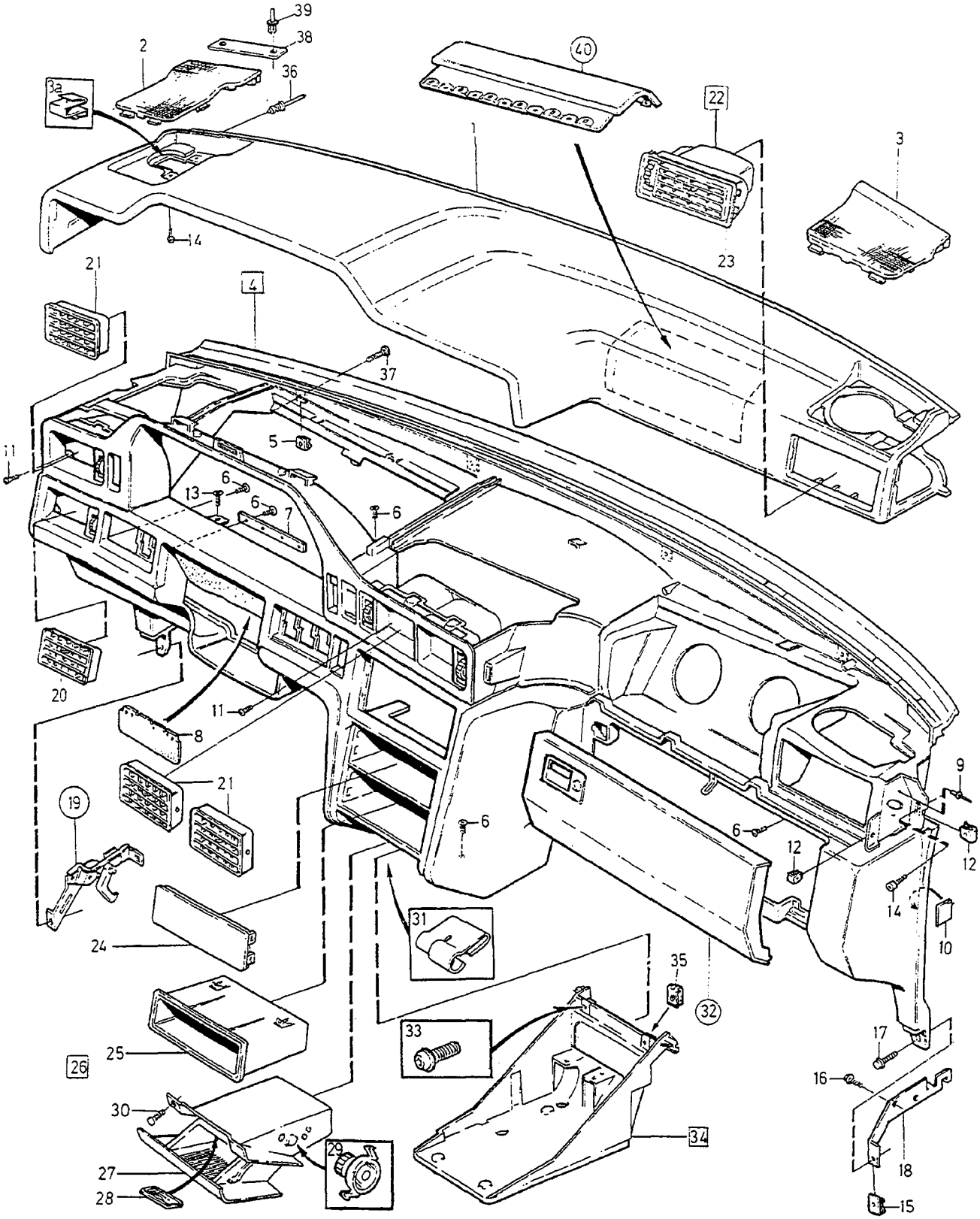

5	6,11	12	13	14	15	16
						

VOLVO
Genuine Parts
PV 880 68441

A	1) L.H.D
B	1) R.H.D
C	2) L.H.D
D	2) R.H.D
E	

DASHBOARD UPPER SECTION — INSTRUMENTBRÄDA ÖVRE SEKTION

Group / Grupp 88

Page / Sida 1151

FC 2; 4DRS CH-193577, 5DRS CH-95665. FC 1; 4DRS CH-195028.

Fig	Part No. Artikelnummer	Quantity / Antal A	B	C	D	E	PS	Description	Benämning	Notes Anmärkning	SR
		-	-	-	-	-		Replacement parts	Ersättande artiklar		
		-	-	-	-	-		•L.H.D	•L.H.D	SEE 88•1155/A	
		-	-	-	-	-		•R.H.D	•R.H.D	SEE 88•1155/B	
5	9405590-2	4	4	4	4	-		•Spring nut	•Fjädermutter	16) (6818483)	3
	9405590-2	-	-	4	4	-		•Spring nut	•Fjädermutter	17)	3
6	3511715-9	37	37	37	37	-		•Screw	•Skruv		3
7		1	1	1	1	-	NS	•Clamping strip	•Klämlist		
8	3511659-9	1	1	1	1	-		•Concealing panel	•Insynsskydd		6
9	973883-2	6	6	6	6	-		•Blind rivet	•Blindnit		2
10	679904-3	4	4	4	4	-		•Plastic foam	•Skumplast		6
11	3511715-9	8	8	8	8	-		Screw	Skruv		3
12	1259307-5	4	4	4	4	-		Spring nut	Fjädermutter	8)	3
	9132693-4	-	-	4	4	-		Spring nut	Fjädermutter	14)	3
13	3511119-4	2	2	2	2	-		Sleeve	Muff		4
14	*(972100)*	X	X	X	X	-	SP	Sems screw	Semsskruv	3.5X16 REPL 1PCS 972004-6, 1PCS 955891-7.	3
	969475-3	X	X	X	X	-		Six point socket screw	Sextandhålskruv	4.8X16 (972017)	2
15	3511661-5	1	1	1	1	-		Spring nut	Fjädermutter		3
16	965175-3	2	2	2	2	-		Flange screw	Flänsskruv		2
17	971307-4	2	2	2	2	-		Screw	Skruv	(971352)	3
18	9132553-0	1	-	1	-	-		Bracket, r.h.	Konsol, h		5
☆	9441856-3	-	1	-	1	-		Bracket, l.h.	Konsol, v	(9158684)(9132552)	5
19		1	1	1	1	-		Bracket	Konsol	SEE 82•803	
								Bonnet lock control	Huvlåsreglage		
20	9145888-5	1	1	1	1	-		Louvre lower	Galler nedre		4
21	9145891-9	3	3	3	3	-		Louvre	Galler		4
22	9145894-3	1	-	1	-	-		Valve housing outer	Ventilhus yttre		4
	9145895-0	-	1	-	1	-		Valve housing, l.h. outer	Ventilhus, v yttre		4
23	9145896-8	1	1	1	1	-		•Grille	•Galler		4
24	9132774-2	1	1	1	1	-		Cover panel radio	Täckpanel radio	(9132522)	5
25	9132390-7	1	1	1	1	-		Storage tray	Förvaringsfack	18)	5
	9132775-9	-	-	1	1	-		Storage tray	Förvaringsfack	19) REPL 1PCS 9145708-5. (6801390)	4
26	9145708-5	1	1	1	1	-		Ashtray	Askkopp	20)	3
27	9132033-3	1	1	1	1	-		•Ashtray	•Askkopp	20) (3511266)	4
	6818144-5	1	1	1	1	-		•Ashtray	•Askkopp	20)	4
28	6801399-4	1	1	1	1	-		•Lens	•Lins		3
29	3511265-5	2	2	2	2	-		•Absorber automatic	•Dämpare automatisk		6
30	975367-4	2	2	2	2	-		Screw	Skruv		3
31	3539915-3	1	1	1	1	-		Clamp	Klamma		3
32		1	-	1	-	-		Glove compartment	Handskfack		
								•SEE 88•1171	•SEE 88•1171		
		-	1	-	1	-		Glove compartment	Handskfack		
								•SEE 88•1171	•SEE 88•1171		
33	972081-4	2	2	2	2	-		Six point socket screw	Sextandhålskruv	20)	2
	971307-4	2	2	2	2	-		Screw	Skruv	20) (971352)	3
34	*(9132551)*	1	1	1	1	-	SP	Bracket	Konsol	20)	4

1) 4DRS CH-30699.
2) 4DRS CH 30700-. 5DRS.
16) 4DRS CH-82011, 5DRS CH-5042.
17) 4DRS CH 82012-, 5DRS CH 5043-.
8) 4DRS CH-46041.
14) 4DRS CH 46042-100399. 5DRS CH-11799.
18) 850 4DRS CH-100495, 850 5DRS CH-12015.
19) 850 4DRS CH 100496-, 850 5DRS CH 12016-.
20) 4DRS CH 135247-,5DRS CH 40515-.

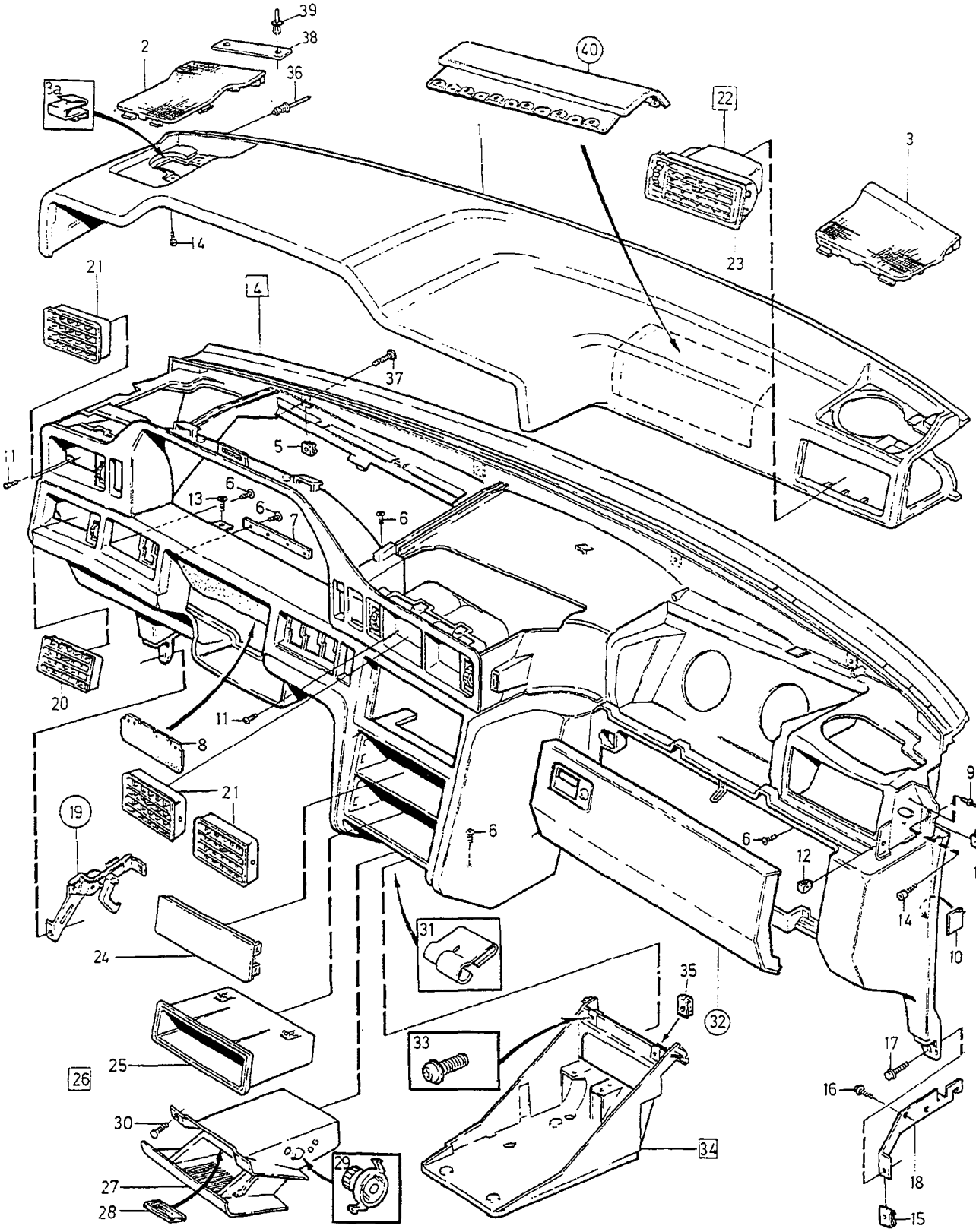

5	6,11	12	13	14	15	16
						

VOLVO
Genuine Parts
PV 880 68441

A	1) L.H.D
B	1) R.H.D
C	2) L.H.D
D	2) R.H.D
E	

DASHBOARD UPPER SECTION — INSTRUMENTBRÄDA ÖVRE SEKTION

Group / Grupp: 88

Page / Sida: 1153

FC 2; 4DRS CH-193577, 5DRS CH-95665. FC 1; 4DRS CH-195028.

Fig	Part No. Artikelnummer	Quantity / Antal A	B	C	D	E	P S	Description	Benämning	Notes Anmärkning	S R
										REPL 1PCS 9145930-5. (3511003)(6818712)	
	(9145930)	1	1	1	1	-	SP	Bracket	Konsol	20) REPL 1PCS 9158933-3	4
	(9158933)	1	1	1	1	-	SP	Bracket	Konsol	20) REPL 1PCS 9177629-4	4
	9177629-4	1	1	1	1	-		Bracket	Konsol	20)	4
35	3511661-5	2	2	2	2	-		•Spring nut	•Fjädermutter		3
36	973883-2	2	2	2	2	-		Blind rivet	Blindnit		2
37	980244-8	4	4	4	4	-		Sems screw	Semsskruv		3
38		1	1	-	-	-		Identification plate •SEE 89•1227/A	Produktskylt •SEE 89•1227/A		
		-	-	1	1	-		Identification plate •SEE 89•1227	Produktskylt •SEE 89•1227		
39	1313250-1	2	2	2	2	-		Plastic rivet, black	Plastnit, svart		3
40		-	-	1	1	-		Cover plate service kit •SEE 88•1217	Lucka servicesats •SEE 88•1217		

1) 4DRS CH-30699.
2) 4DRS CH 30700-. 5DRS.
20) 4DRS CH 131644-,5DRS CH 37627-.

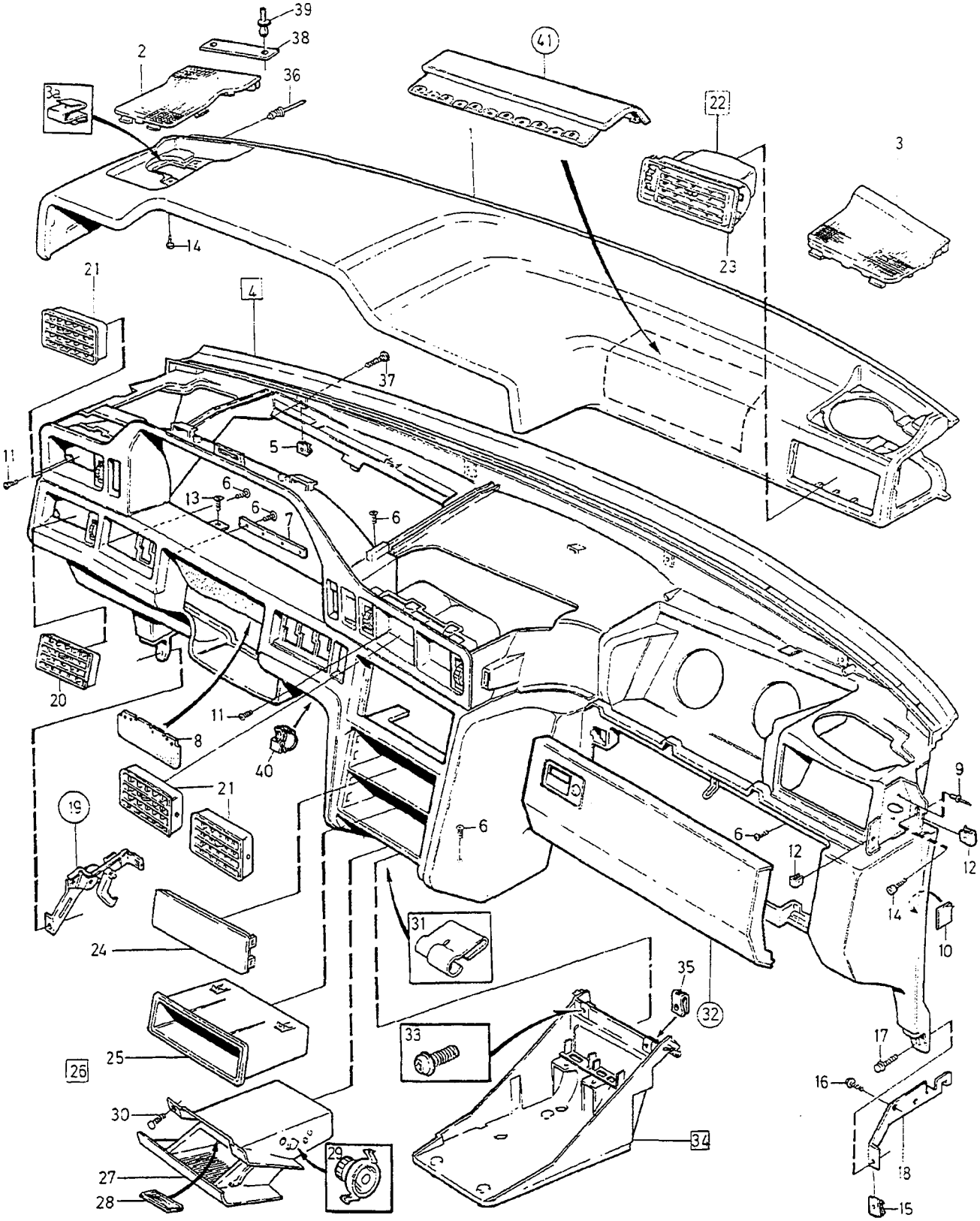

5	6,11	12	13	14	15	16	40

VOLVO
Genuine Parts
PV 880 68442

A L.H.D
B R.H.D
C
D
E

DASHBOARD UPPER SECTION — INSTRUMENTBRÄDA ÖVRE SEKTION

1) 2) EXC CODE 38XX

Group / Grupp 88

Page / Sida 1155

Fig	Part No. / Artikelnummer	Quantity / Antal A	B	C	D	E	PS	Description	Benämning	Notes / Anmärkning	SR
1	9411256-2	1	-	-	-	-		Cover panel, blue	Täckpanel, blå	3)	5
	9411260-4	1	-	-	-	-		Cover panel, beige	Täckpanel, beige	3)	5
	9132701-5	1	-	-	-	-		Cover panel grey	Täckpanel grå	3)	5
	9182116-5	1	-	-	-	-		Cover panel, blue	Täckpanel, blå	4)	5
	9182117-3	1	-	-	-	-		Cover panel, beige	Täckpanel, beige	4)	5
	9182115-7	1	-	-	-	-		Cover panel, grey	Täckpanel, grå	4)	5
	9411271-1	-	1	-	-	-		Cover panel, blue	Täckpanel, blå	3)	5
	9411275-2	-	1	-	-	-		Cover panel, beige	Täckpanel, beige	3)	5
	9132703-1	-	1	-	-	-		Cover panel grey	Täckpanel grå	3)	5
	9182119-9	-	1	-	-	-		Cover panel, blue	Täckpanel, blå	4)	5
	9182120-7	-	1	-	-	-		Cover panel, beige	Täckpanel, beige	4)	5
	9182118-1	-	1	-	-	-		Cover panel, grey	Täckpanel, grå	4)	5
2		-	-	-	-	-		Loudspeaker grille	Högtalargaller	L.H.	
	9411908-8	1	-	-	-	-		Loudspeaker grille blue	Högtalargaller blå		4
	9411910-4	1	-	-	-	-		Loudspeaker grille beige	Högtalargaller beige		4
	9411906-2	1	-	-	-	-		Loudspeaker grille grey	Högtalargaller grå		4
	9411926-0	-	1	-	-	-		Loudspeaker grille blue	Högtalargaller blå		4
	9411928-6	-	1	-	-	-		Loudspeaker grille beige	Högtalargaller beige		4
	9411924-5	-	1	-	-	-		Loudspeaker grille grey	Högtalargaller grå		4
3		-	-	-	-	-		Loudspeaker grille	Högtalargaller	R.H.	
	9411920-3	1	-	-	-	-		Loudspeaker grille blue	Högtalargaller blå		4
	9411922-9	1	-	-	-	-		Loudspeaker grille beige	Högtalargaller beige		4
	9411918-7	1	-	-	-	-		Loudspeaker grille grey	Högtalargaller grå		4
	9411914-6	-	1	-	-	-		Loudspeaker grille blue	Högtalargaller blå		4
	9411916-1	-	1	-	-	-		Loudspeaker grille beige	Högtalargaller beige		4
	9411912-0	-	1	-	-	-		Loudspeaker grille grey	Högtalargaller grå		4
3a	9128732-6	1	1	-	-	-		Clip	Clips		2
4	9415355-8	1	-	-	-	-		Instrument panel blue	Instrumentpanel blå	3)	5
	9415356-6	1	-	-	-	-		Instrument panel beige	Instrumentpanel beige	3)	5
	9415354-1	1	-	-	-	-		Instrument panel grey	Instrumentpanel grå	3)	5
	9415357-4	1	-	-	-	-		Instrument panel dark grey	Instrumentpanel mörkgrå	3)	5
	9415379-8	1	-	-	-	-		Instrument panel blue	Instrumentpanel blå	4)	5
	9415380-6	1	-	-	-	-		Instrument panel beige	Instrumentpanel beige	4)	5
	9415378-0	1	-	-	-	-		Instrument panel grey	Instrumentpanel grå	4)	5
	9415381-4	1	-	-	-	-		Instrument panel dark grey	Instrumentpanel mörkgrå	4)	5
	9415367-3	-	1	-	-	-		Instrument panel blue	Instrumentpanel blå	3)	5
	9415368-1	-	1	-	-	-		Instrument panel beige	Instrumentpanel beige	3)	5
	9415366-5	-	1	-	-	-		Instrument panel grey	Instrumentpanel grå	3)	5
	9415369-9	-	1	-	-	-		Instrument panel dark grey	Instrumentpanel mörkgrå	3)	5
	9415394-7	-	1	-	-	-		Instrument panel blue	Instrumentpanel blå	4)	5
	9415395-4	-	1	-	-	-		Instrument panel beige	Instrumentpanel beige	4)	5
	9415393-9	-	1	-	-	-		Instrument panel grey	Instrumentpanel grå	4)	5
	9415396-2	-	1	-	-	-		Instrument panel dark grey	Instrumentpanel mörkgrå	4)	5
		-	-	-	-	-		Instrument panel wood	Instrumentpanel trä	5)	
	9415360-8	1	-	-	-	-		Instrument panel beige	Instrumentpanel beige	3) (9415364)	5
	9415392-1	1	-	-	-	-		Instrument panel dark grey	Instrumentpanel mörkgrå	4)	5
		-	-	-	-	-		Instrument panel wood	Instrumentpanel trä	6)	
	9415359-0	1	-	-	-	-		Instrument panel blue	Instrumentpanel blå	3)	5
	9415360-8	1	-	-	-	-		Instrument panel beige	Instrumentpanel beige	3) 2WD	5

1) FC 2; 4DRS CH 193578-. 5DRS CH 95666-. FC 1; 4DRS CH 195029-.
2) Dark grey parts for cars with interior codes; CODE 3471, 3571, 3671, 3771, 3971. / Mörkgrå detaljer gäller för bilar med inredningskoder; CODE 3471, 3571, 3671, 3771, 3971.
3) For vehicles without airbag on passenger side. / För vagnar utan airbag på passagerarsidan.
4) For vehicles with airbag on the passenger side. / För vagnar med airbag på passagerarsidan.
5) Without wood frame around combination instrument / Utan träsarg runt kombiinstrument.
6) With wood frame around combination instrument / Med träsarg runt kombiinstrument.

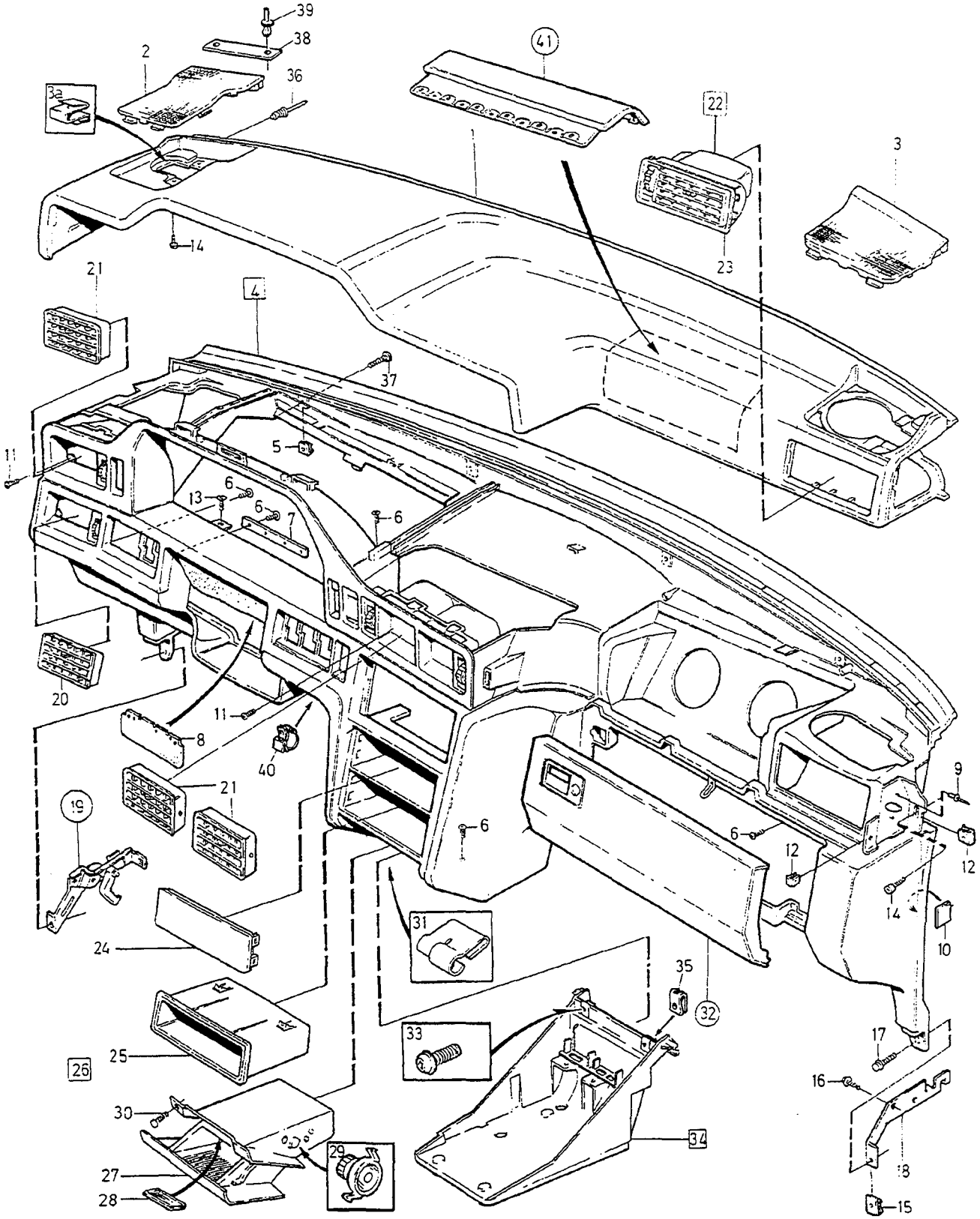

5	6,11	12	13	14	15	16	40

VOLVO
Genuine Parts
PV 880 68442

A	L.H.D
B	R.H.D
C	
D	
E	

DASHBOARD UPPER SECTION — INSTRUMENTBRÄDA ÖVRE SEKTION

Group / Grupp 88

Page / Sida 1157

1) 2) EXC CODE 38XX

Fig	Part No. / Artikelnummer	Quantity / Antal A	B	C	D	E	PS	Description	Benämning	Notes / Anmärkning	SR
	9165371-7	1	-	-	-	-		Instrument panel beige	Instrumentpanel beige	3) AWD	5
	9415358-2	1	-	-	-	-		Instrument panel grey	Instrumentpanel grå	3)	5
	9415361-6	1	-	-	-	-		Instrument panel dark grey	Instrumentpanel mörkgrå	3)	5
	9415383-0	1	-	-	-	-		Instrument panel blue	Instrumentpanel blå	4)	5
	9415384-8	1	-	-	-	-		Instrument panel beige	Instrumentpanel beige	4) 2WD	5
	9165373-3	1	-	-	-	-		Instrument panel beige	Instrumentpanel beige	4) AWD	5
	9415382-2	1	-	-	-	-		Instrument panel grey	Instrumentpanel grå	4)	5
	9415387-1	1	-	-	-	-		Instrument panel dark grey	Instrumentpanel mörkgrå	4)	5
	9415371-5	-	1	-	-	-		Instrument panel blue	Instrumentpanel blå	3)	5
	9415372-3	-	1	-	-	-		Instrument panel beige	Instrumentpanel beige	3) 2WD	5
	9165372-5	-	1	-	-	-		Instrument panel beige	Instrumentpanel beige	3) AWD	5
	9415370-7	-	1	-	-	-		Instrument panel grey	Instrumentpanel grå	3)	5
	9415373-1	-	1	-	-	-		Instrument panel dark grey	Instrumentpanel mörkgrå	3)	5
	9415398-8	-	1	-	-	-		Instrument panel blue	Instrumentpanel blå	4)	5
	9415399-6	-	1	-	-	-		Instrument panel beige	Instrumentpanel beige	4) 2WD	5
	9165374-1	-	1	-	-	-		Instrument panel beige	Instrumentpanel beige	4) AWD	5
	9415397-0	-	1	-	-	-		Instrument panel grey	Instrumentpanel grå	4)	5
	9415400-2	-	1	-	-	-		Instrument panel dark grey	Instrumentpanel mörkgrå	4)	5
5	9405590-2	4	-	-	-	-		•Spring nut	•Fjädermutter		3
	9405590-2	-	4	-	-	-		•Spring nut	•Fjädermutter	4)	3
6	3511715-9	37	37	-	-	-		•Screw	•Skruv		3
7		1	1	-	-	-	NS	•Clamping strip	•Klämlist		
8	3511659-9	1	1	-	-	-		•Concealing panel	•Insynsskydd		6
9	973883-2	6	6	-	-	-		•Blind rivet	•Blindnit		2
10	679904-3	4	4	-	-	-		•Plastic foam	•Skumplast		6
11	3511715-9	8	8	-	-	-		Screw	Skruv		3
12	9132693-4	4	4	-	-	-		Spring nut	Fjädermutter		3
13	3511119-4	2	2	-	-	-		Sleeve	Muff		4
14	969475-3	X	X	-	-	-		Six point socket screw	Sextandhålskruv		2
15	3511661-5	1	1	-	-	-		Spring nut	Fjädermutter		3
16	965175-3	2	2	-	-	-		Flange screw	Flänsskruv		2
17	971307-4	2	2	-	-	-		Screw	Skruv	(971352)	3
18	9132553-0	1	-	-	-	-		Bracket, r.h.	Konsol, h	4DRS CH-397562. 5DRS CH-334850.	5
☆	9184534-7	1	-	-	-	-		Bracket, r.h.	Konsol, h	4DRS CH 397563-. 5DRS CH 334851-.	5
	(9158684)	-	1	-	-	-	SP	Bracket, l.h.	Konsol, v	4DRS CH-397562. 5DRS CH-334850.	5
☆	9441856-3	-	1	-	-	-		Bracket, l.h.	Konsol, v	4DRS CH 397563-. 5DRS CH 334851-.	5
19		1	1	-	-	-		Bracket •SEE 82•803	Konsol •SEE 82•803		
								Bonnet lock control	Huvlåsreglage		
20	9145888-5	1	1	-	-	-		Louvre lower	Galler nedre		4
21	9145891-9	3	3	-	-	-		Louvre	Galler		4
22	9145894-3	1	-	-	-	-		Valve housing outer	Ventilhus yttre		4
	9145895-0	-	1	-	-	-		Valve housing, l.h. outer	Ventilhus, v yttre		4
23	9145896-8	1	1	-	-	-		•Grille	•Galler		4
24	9132774-2	1	1	-	-	-		Cover panel radio	Täckpanel radio		5
25	9132775-9	1	1	-	-	-		Storage tray	Förvaringsfack		4
26	9145708-5	1	1	-	-	-		Ashtray	Askkopp		3
27	6818144-5	1	1	-	-	-		•Ashtray	•Askkopp		4
28	6801399-4	1	1	-	-	-		•Lens	•Lins		3
29	3511265-5	2	2	-	-	-		•Absorber automatic	•Dämpare automatisk		6
30	975367-4	2	2	-	-	-		Screw	Skruv		3
31	3539915-3	1	1	-	-	-		Clamp	Klamma		3

1) FC 2; 4DRS CH 193578-. 5DRS CH 95666-. FC 1; 4DRS CH 195029-.
2) Dark grey parts for cars with interior codes; CODE 3471, 3571, 3671, 3771, 3971. / Mörkgrå detaljer gäller för bilar med inredningskoder; CODE 3471, 3571, 3671, 3771, 3971.
3) For vehicles without airbag on passenger side. / För vagnar utan airbag på passagerarsidan.
4) For vehicles with airbag on the passenger side. / För vagnar med airbag på passagerarsidan.

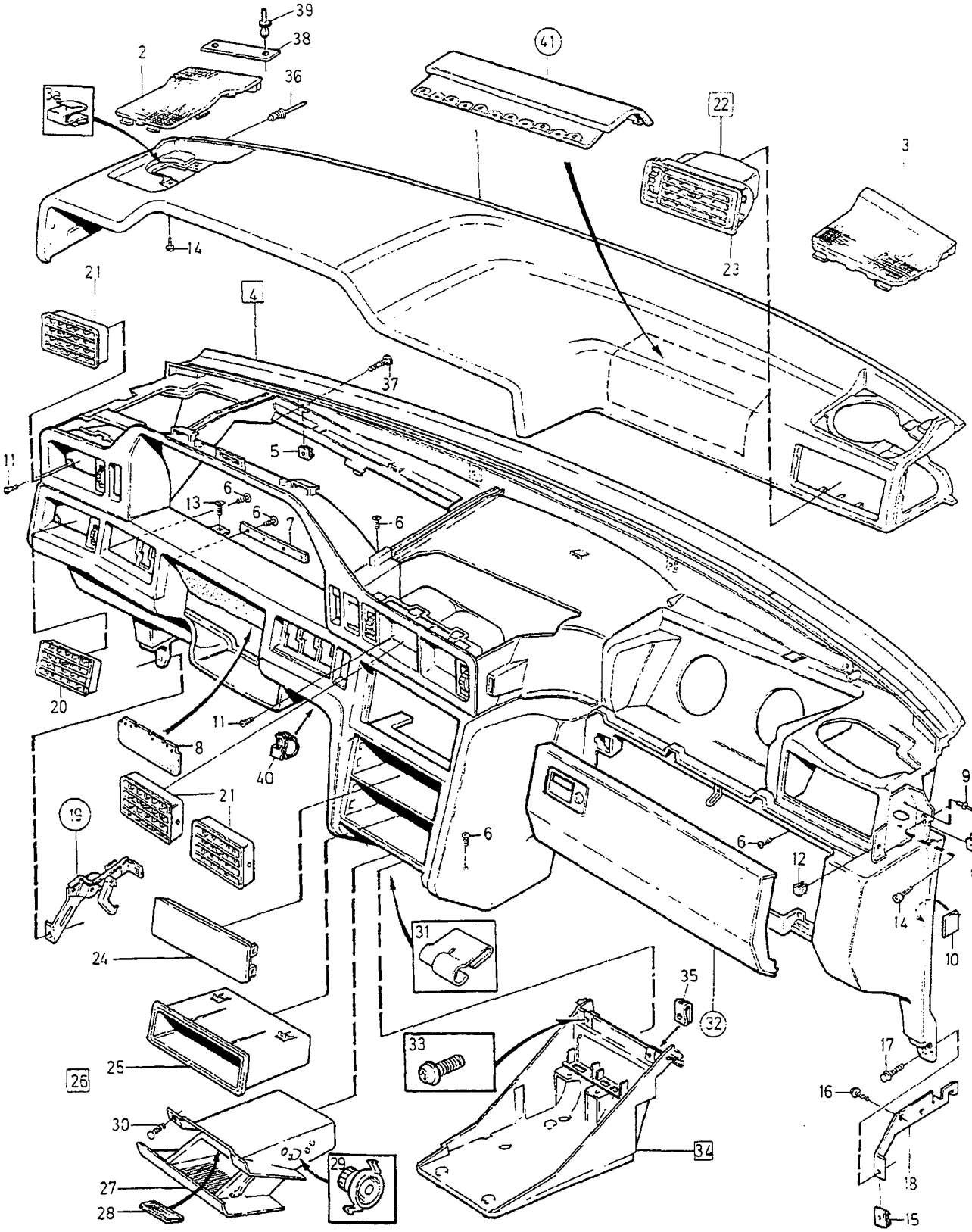

5	6,11	12	13	14	15	16	40

VOLVO
Genuine Parts
PV 880 68442

A	L.H.D
B	R.H.D
C	
D	
E	

DASHBOARD UPPER SECTION — INSTRUMENTBRÄDA ÖVRE SEKTION

Group / Grupp: 88

Page / Sida: 1159

1) 2) EXC CODE 38XX

Fig	Part No. / Artikelnummer	Quantity / Antal A	B	C	D	E	PS	Description	Benämning	Notes / Anmärkning	SR
32		1	-	-	-	-		Glove compartment •SEE 88•1171	Handskfack •SEE 88•1171		
		-	1	-	-	-		Glove compartment •SEE 88•1171	Handskfack •SEE 88•1171		
33	971307-4	2	2	-	-	-		Screw	Skruv	(971352)	3
34	*(9158933)*	1	1	-	-	-	SP	Bracket	Konsol	7) REPL 1PCS 9177629-4	4
	9177629-4	1	1	-	-	-		Bracket	Konsol	8)	4
35	3511661-5	1	1	-	-	-		•Spring nut	•Fjädermutter		3
36	973883-2	2	2	-	-	-		•Blind rivet	•Blindnit		2
37	980244-8	4	4	-	-	-		Sems screw	Semsskruv		3
38		1	1	-	-	-		Identification plate •SEE 89•1227	Produktskylt •SEE 89•1227		
39	1313250-1	2	2	-	-	-		Plastic rivet, black	Plastnit, svart		3
40	9164450-0	3	3	-	-	-		Clip	Clips	9)	3
41		1	1	-	-	-		Cover plate service kit •SEE 88•1217	Lucka servicesats •SEE 88•1217		

1) FC 2; 4DRS CH 193578-. 5DRS CH 95666-. FC 1; 4DRS CH 195029-.
2) Dark grey parts for cars with interior codes; CODE 3471, 3571, 3671, 3771, 3971. / Mörkgrå detaljer gäller för bilar med inredningskoder; CODE 3471, 3571, 3671, 3771, 3971.
7) 4DRS CH-288791. 5DRS CH-197207.
8) 4DRS CH 288792-. 5DRS CH 197208-.
9) FC 1; 850 4DRS CH 228994-. FC 2; 850 4DRS CH 228072-, 850 5DRS CH 129537-.

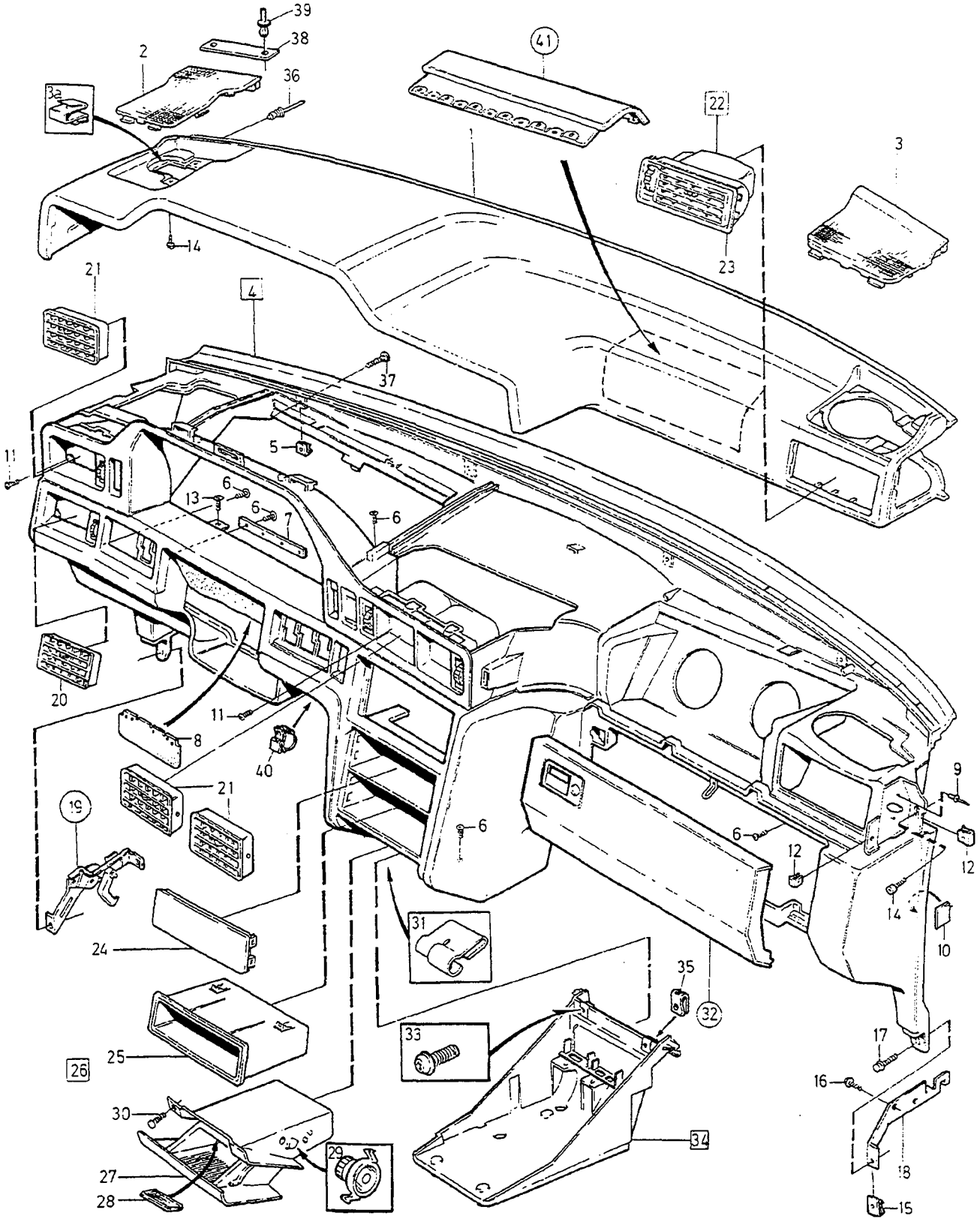

5	6,11	12	13	14	15	16	40

VOLVO
Genuine Parts
PV 880 68442

A	L.H.D
B	R.H.D
C	
D	
E	

DASHBOARD UPPER SECTION — INSTRUMENTBRÄDA ÖVRE SEKTION

Group / Grupp: 88

Page / Sida: 1161

CODE 38XX.

Fig	Part No. / Artikelnummer	Quantity / Antal A	B	C	D	E	PS	Description	Benämning	Notes / Anmärkning	SR
1	9132701-5	1	-	-	-	-		Cover panel grey	Täckpanel grå	1)	5
	9182115-7	1	-	-	-	-		Cover panel, grey	Täckpanel, grå	2)	5
	9411260-4	1	-	-	-	-		Cover panel, beige	Täckpanel, beige	1)	5
	9182117-3	1	-	-	-	-		Cover panel, beige	Täckpanel, beige	2)	5
	9132703-1	-	1	-	-	-		Cover panel grey	Täckpanel grå	1)	5
	9182118-1	-	1	-	-	-		Cover panel, grey	Täckpanel, grå	2)	5
	9411275-2	-	1	-	-	-		Cover panel, beige	Täckpanel, beige	1)	5
	9182120-7	-	1	-	-	-		Cover panel, beige	Täckpanel, beige	2)	5
2		-	-	-	-	-		Loudspeaker grille	Högtalargaller	L.H.	
(	9411906-2	1	-	-	-	-		Loudspeaker grille grey	Högtalargaller grå		4
	9411910-4	1	-	-	-	-		Loudspeaker grille beige	Högtalargaller beige		4
	9411924-5	-	1	-	-	-		Loudspeaker grille grey	Högtalargaller grå		4
	9411928-6	-	1	-	-	-		Loudspeaker grille beige	Högtalargaller beige		4
3		-	-	-	-	-		Loudspeaker grille	Högtalargaller	R.H.	
(	9411918-7	1	-	-	-	-		Loudspeaker grille grey	Högtalargaller grå		4
	9411922-9	1	-	-	-	-		Loudspeaker grille beige	Högtalargaller beige		4
	9411912-0	-	1	-	-	-		Loudspeaker grille grey	Högtalargaller grå		4
	9411916-1	-	1	-	-	-		Loudspeaker grille beige	Högtalargaller beige		4
3a	9128732-6	1	1	-	-	-		Clip	Clips		2
4	9158191-8	1	-	-	-	-		Instrument panel grey	Instrumentpanel grå	1)	5
	9158192-6	1	-	-	-	-		Instrument panel grey	Instrumentpanel grå	2)	5
	9165371-7	1	-	-	-	-		Instrument panel beige	Instrumentpanel beige	1)	5
	9165373-3	1	-	-	-	-		Instrument panel beige	Instrumentpanel beige	2)	5
	9158193-4	-	1	-	-	-		Instrument panel grey	Instrumentpanel grå	1)	5
	9158194-2	-	1	-	-	-		Instrument panel grey	Instrumentpanel grå	2)	5
	9165372-5	-	1	-	-	-		Instrument panel beige	Instrumentpanel beige	1)	5
	9165374-1	-	1	-	-	-		Instrument panel beige	Instrumentpanel beige	2)	5
5	9405590-2	4	4	-	-	-		•Spring nut	•Fjädermutter		3
6	3511715-9	37	37	-	-	-		•Screw	•Skruv		3
7		1	1	-	-	-	NS	•Clamping strip	•Klämlist		
8	3511659-9	1	1	-	-	-		•Concealing panel	•Insynsskydd		6
9	973883-2	6	6	-	-	-		•Blind rivet	•Blindnit		2
10	679904-3	4	4	-	-	-		•Plastic foam	•Skumplast		6
(11	3511715-9	8	8	-	-	-		Screw	Skruv		3
12	9132693-4	4	4	-	-	-		Spring nut	Fjädermutter		3
13	3511119-4	2	2	-	-	-		Sleeve	Muff		4
14	969475-3	X	X	-	-	-		Six point socket screw	Sextandhålskruv		2
15	3511661-5	1	1	-	-	-		Spring nut	Fjädermutter		3
16	965175-3	2	2	-	-	-		Flange screw	Flänsskruv		2
(17	971307-4	2	2	-	-	-		Screw	Skruv	(971352)	3
18	9132553-0	1	-	-	-	-		Bracket, r.h.	Konsol, h	4DRS CH-397562.	5
										5DRS CH-334850.	
☆	9184534-7	1	-	-	-	-		Bracket, r.h.	Konsol, h	4DRS CH 397563-.	5
										5DRS CH 334851-.	
	(9158684)	-	1	-	-	-	SP	Bracket, l.h.	Konsol, v	4DRS CH-397562.	5
										5DRS CH-334850.	
☆	9441856-3	-	1	-	-	-		Bracket, l.h.	Konsol, v	4DRS CH 397563-.	5
										5DRS CH 334851-.	
19		1	1	-	-	-		Bracket	Konsol		
								•SEE 82•803	•SEE 82•803		
								Bonnet lock control	Huvlåsreglage		
20	9145888-5	1	1	-	-	-		Louvre lower	Galler nedre		4
21	9145891-9	3	3	-	-	-		Louvre	Galler		4
22	9145894-3	1	-	-	-	-		Valve housing outer	Ventilhus yttre		4
	9145895-0	-	1	-	-	-		Valve housing, l.h. outer	Ventilhus, v yttre		4
23	9145896-8	1	1	-	-	-		•Grille	•Galler		4

1) For vehicles without airbag on passenger side. / För vagnar utan airbag på passagerarsidan.
2) For vehicles with airbag on the passenger side. / För vagnar med airbag på passagerarsidan.

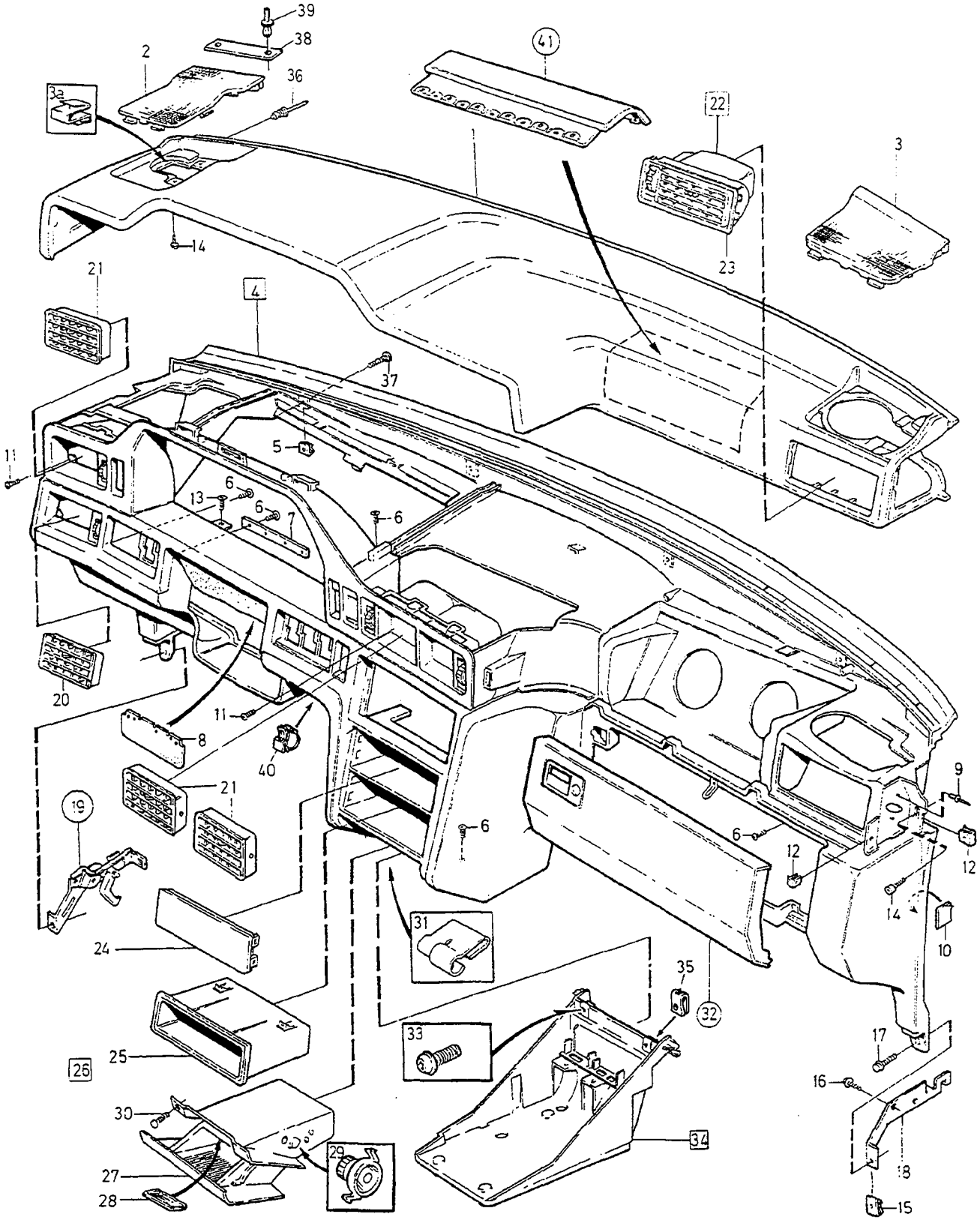

5	6,11	12	13	14	15	16	40

VOLVO
Genuine Parts
PV 880 68442

A	L.H.D
B	R.H.D
C	
D	
E	

DASHBOARD UPPER SECTION — INSTRUMENTBRÄDA ÖVRE SEKTION

CODE 38XX.

Group / Grupp 88

Page / Sida 1163

Fig	Part No. / Artikelnummer	Quantity / Antal A	B	C	D	E	PS	Description	Benämning	Notes / Anmärkning	SR
24	9132774-2	1	1	-	-	-		Cover panel radio	Täckpanel radio		5
25	9132775-9	1	1	-	-	-		Storage tray	Förvaringsfack		4
26	9145708-5	1	1	-	-	-		Ashtray	Askkopp		3
27	6818144-5	1	1	-	-	-		•Ashtray	•Askkopp		4
28	6801399-4	1	1	-	-	-		•Lens	•Lins		3
29	3511265-5	2	2	-	-	-		•Absorber automatic	•Dämpare automatisk		6
30	975367-4	2	2	-	-	-		Screw	Skruv		3
31	3539915-3	1	1	-	-	-		Clamp	Klamma		3
32		1	-	-	-	-		Glove compartment •SEE 88•1171	Handskfack •SEE 88•1171		
		-	1	-	-	-		Glove compartment •SEE 88•1171	Handskfack •SEE 88•1171		
33	971307-4	2	2	-	-	-		Screw	Skruv	(971352)	3
34	*(9158933)*	1	1	-	-	-	SP	Bracket	Konsol	3) REPL 1PCS 9177629-4	4
	9177629-4	1	1	-	-	-		Bracket	Konsol	4)	4
35	3511661-5	2	2	-	-	-		•Spring nut	•Fjädermutter		3
36	973883-2	2	2	-	-	-		•Blind rivet	•Blindnit		2
37	980244-8	4	4	-	-	-		Sems screw	Semsskruv		3
38		1	1	-	-	-		Identification plate •SEE 89•1227	Produktskylt •SEE 89•1227		
39	1313250-1	2	2	-	-	-		Plastic rivet, black	Plastnit, svart		3
40	9164450-0	3	3	-	-	-		Clip	Clips	5)	3
41		1	1	-	-	-		Cover plate service kit •SEE 88•1217	Lucka servicesats •SEE 88•1217		

3) 4DRS CH-288791. 5DRS CH-197207.
4) 4DRS CH 288792-. 5DRS CH 197208-.
5) FC 1; 850 4DRS CH 228994-. FC 2; 850 4DRS CH 228072-, 850 5DRS CH 129537-.

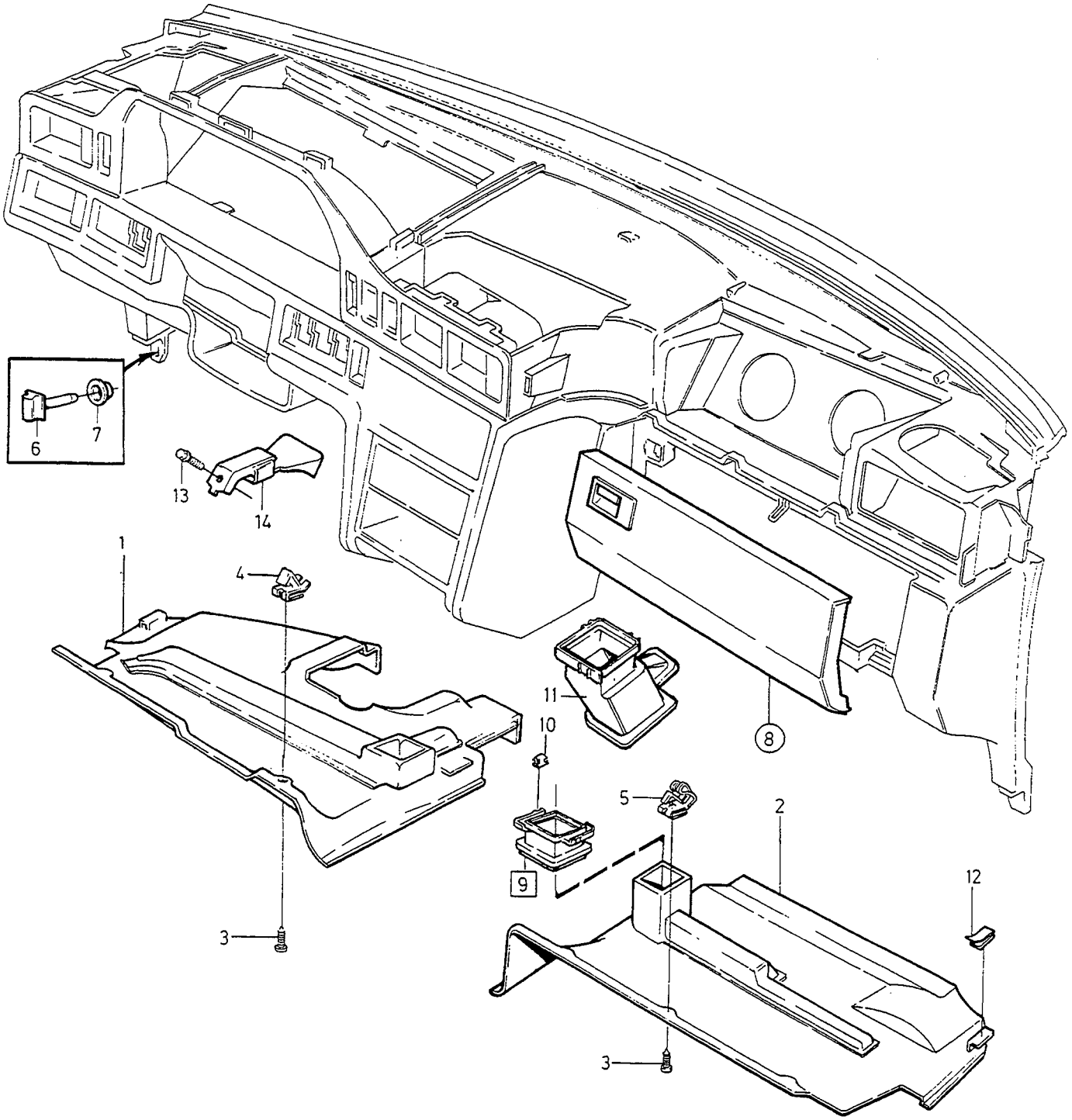

VOLVO
Genuine Parts
PV 880 67388

A	1) L.H.D
B	R.H.D
C	2) L.H.D
D	
E	

DASHBOARD LOWER SECTION — INSTRUMENTBRÄDA NEDRE SEKTION

Group / Grupp: 88

Page / Sida: 1165

3)

Fig	Part No. / Artikelnummer	Quantity / Antal A	B	C	D	E	PS	Description	Benämning	Notes / Anmärkning	SR
1	9410406-4	1	-	-	-	-		Sound wall, blue l.h.	Ljudvall, blå v	4)	5
	9414092-8	1	-	-	-	-		Sound wall, blue l.h.	Ljudvall, blå v	5) (9410726)	5
	9414092-8	1	-	-	-	-		Sound wall, blue l.h.	Ljudvall, blå v	6)	5
	9410424-7	-	1	-	-	-		Sound wall, blue l.h.	Ljudvall, blå v	4)	5
	9410744-8	-	1	-	-	-		Sound wall, blue l.h.	Ljudvall, blå v	5)	5
	9414110-8	-	1	-	-	-		Sound wall, blue l.h.	Ljudvall, blå v	6)	5
	9410430-4	-	-	1	-	-		Sound wall, l.h. blue	Ljudvall, v, blå	4)	5
	9410750-5	-	-	1	-	-		Sound wall, l.h. blue	Ljudvall, v, blå	5)	5
	9414116-5	-	-	1	-	-		Sound wall, blue l.h.	Ljudvall, blå v	6)	5
	9410408-0	1	-	-	-	-		Sound wall, beige l.h.	Ljudvall, beige v	4)	5
	9410728-1	1	-	-	-	-		Sound wall, beige l.h.	Ljudvall, beige v	5)	5
	9414094-4	1	-	-	-	-		Sound wall, beige l.h.	Ljudvall, beige v	6)	5
	9410746-3	-	1	-	-	-		Sound wall, beige l.h.	Ljudvall, beige v	4) (9410426)	5
	9410746-3	-	1	-	-	-		Sound wall, beige l.h.	Ljudvall, beige v	5)	5
	9414112-4	-	1	-	-	-		Sound wall, beige l.h.	Ljudvall, beige v	6)	5
	9414118-1	-	-	1	-	-		Sound wall, beige	Ljudvall, beige	4) (9410752)(9410432)	5
	9414118-1	-	-	1	-	-		Sound wall, beige	Ljudvall, beige	5) (9410752)	5
	9414118-1	-	-	1	-	-		Sound wall, beige l.h.	Ljudvall, beige v	6)	5
	9414090-2	1	-	-	-	-		Sound wall, grey l.h.	Ljudvall, grå v	4) (9410724)(9410404)	5
	9414090-2	1	-	-	-	-		Sound wall, grey l.h.	Ljudvall, grå v	5) (9410724)	5
	9414090-2	1	-	-	-	-		Sound wall, grey l.h.	Ljudvall, grå v	6)	5
	9414849-1	1	-	-	-	-		Sound wall, l.h. dark grey	Ljudvall, v mörkgrå		5
	9410742-2	-	1	-	-	-		Sound wall, grey l.h.	Ljudvall, grå v	4) (9410422)	5
	9410742-2	-	1	-	-	-		Sound wall, grey l.h.	Ljudvall, grå v	5)	5
	9414108-2	-	1	-	-	-		Sound wall, grey l.h.	Ljudvall, grå v	6)	5
	9414855-8	-	1	-	-	-		Sound wall, l.h. dark grey	Ljudvall, v mörkgrå		5
	9414114-0	-	-	1	-	-		Sound wall, grey	Ljudvall, grå	4) (9410748)(9410428)	5
	9414114-0	-	-	1	-	-		Sound wall, grey	Ljudvall, grå	5) (9410748)	5
	9414114-0	-	-	1	-	-		Sound wall, grey l.h.	Ljudvall, grå v	6)	5
	9414857-4	-	-	1	-	-		Sound wall, l.h. dark grey	Ljudvall, v mörkgrå		5
2	9414098-5	1	-	-	-	-		Sound wall, blue r.h.	Ljudvall, blå h	4) (9410732)(9410412)	5
	9414098-5	1	-	-	-	-		Sound wall, blue r.h.	Ljudvall, blå h	5) (9410732)	5
	9414098-5	1	-	-	-	-		Sound wall, blue r.h.	Ljudvall, blå h	6)	5
	9410418-9	-	1	-	-	-		Sound wall, blue r.h.	Ljudvall, blå h	4)	5
	9410738-0	-	1	-	-	-		Sound wall, blue r.h.	Ljudvall, blå h	5)	5
	9414104-1	-	1	-	-	-		Sound wall, blue r.h.	Ljudvall, blå h	6)	5
	9410436-1	-	-	1	-	-		Sound wall, r.h. blue	Ljudvall, h, blå	7)	5
	(9410756)	-	-	1	-	-	SP	Sound wall, r.h. blue	Ljudvall, h, blå	8) REPL 1PCS 9414121-5	5
	9414121-5	-	-	1	-	-		Sound wall, blue r.h.	Ljudvall, blå h	6) EXC DSL	5
	9420903-8	-	-	1	-	-		Sound wall, blue r.h.	Ljudvall, blå h	DSL	5
	9410414-8	1	-	-	-	-		Sound wall, beige r.h.	Ljudvall, beige h	4)	5
	9410734-9	1	-	-	-	-		Sound wall, beige r.h.	Ljudvall, beige h	5)	5
	9414100-9	1	-	-	-	-		Sound wall, beige r.h.	Ljudvall, beige h	6)	5
	9410740-6	-	1	-	-	-		Sound wall, beige r.h.	Ljudvall, beige h	4) (9410420)	5
	9410740-6	-	1	-	-	-		Sound wall, beige r.h.	Ljudvall, beige h	5)	5
	9414106-6	-	1	-	-	-		Sound wall, beige r.h.	Ljudvall, beige h	6)	5
	(9410438)	-	-	1	-	-	SP	Sound wall, h.h. beige	Ljudvall, h, beige	7) REPL 1PCS 9410758-8, 1PCS 9166361-7.	5
	9414123-1	-	-	1	-	-		Sound wall, beige	Ljudvall, beige	8) (9410758)	5
	9414123-1	-	-	1	-	-		Sound wall, beige r.h.	Ljudvall, beige h	6) EXC DSL	5
	9420904-6	-	-	1	-	-		Sound wall, beige r.h.	Ljudvall, beige h	DSL	5
	9414096-9	1	-	-	-	-		Sound wall, grey r.h.	Ljudvall, grå h	4) (9410730)(9410410)	5

1) For vehicles without airbag on passenger side. / För vagnar utan airbag på passagerarsidan.
2) For vehicles with airbag on the passenger side. / För vagnar med airbag på passagerarsidan.
3) Dark grey parts for cars with interior codes; CODE 3471, 3571, 3671, 3771, 3871, 3875, 3971. / Mörkgrå detaljer gäller för bilar med inredningskoder; CODE 3471, 3571, 3671, 3771, 3871, 3875, 3971.
4) 4DRS CH-130736,5DRS CH-36957.
5) 4DRS CH 130737-145510. 5DRS CH 36958-50369.
6) 4DRS CH 145511-. 5DRS CH 50370-.
7) 4DRS CH-116332.5DRS CH-25730.
8) 4DRS CH 116333-145510. 5DRS CH 25731-50369.

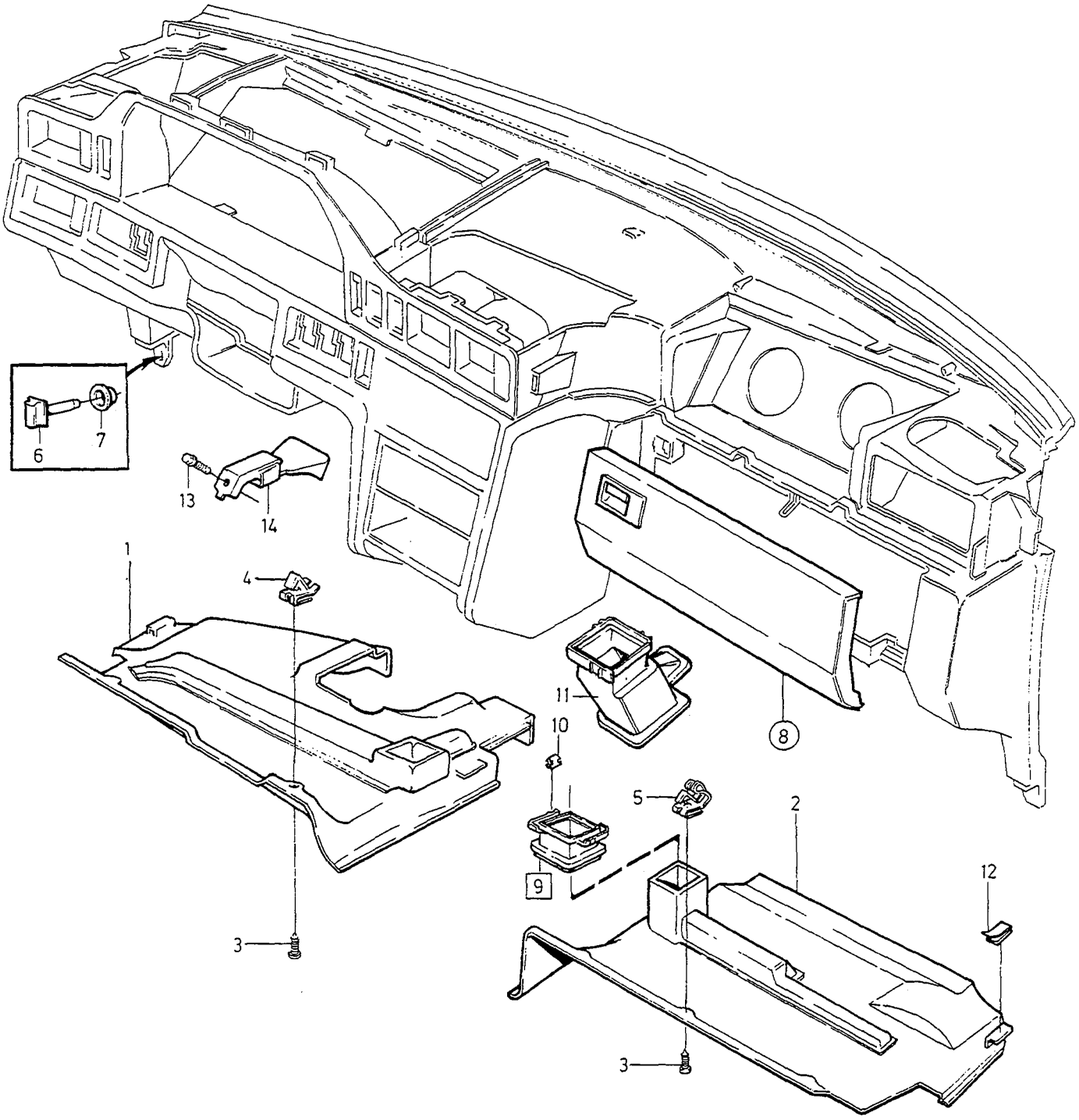

VOLVO
Genuine Parts
PV 880 67388

A	1) L.H.D
B	R.H.D
C	2) L.H.D
D	
E	

DASHBOARD LOWER SECTION — INSTRUMENTBRÄDA NEDRE SEKTION

Group / Grupp: 88

Page / Sida: 1167

3)

Fig	Part No. / Artikelnummer	Quantity / Antal A	B	C	D	E	PS	Description	Benämning	Notes / Anmärkning	SR
	9414096-9	1	-	-	-	-		Sound wall, grey r.h.	Ljudvall, grå h	5) (9410730)	5
	9414096-9	1	-	-	-	-		Sound wall, grey r.h.	Ljudvall, grå h	6)	5
	9414851-7	1	-	-	-	-		Sound wall, r.h. dark grey	Ljudvall, h mörkgrå		5
	9414102-5	-	1	-	-	-		Sound wall, grey r.h.	Ljudvall, grå h	4) (9410736)(9410416)	5
	9414102-5	-	1	-	-	-		Sound wall, grey r.h.	Ljudvall, grå h	5) (9414102)	5
	9414102-5	-	1	-	-	-		Sound wall, grey r.h.	Ljudvall, grå h	6)	5
	9414853-3	-	1	-	-	-		Sound wall, r.h. dark grey	Ljudvall, h mörkgrå		5
	(9410434)	-	-	1	-	-	SP	Sound wall, r.h. grey	Ljudvall, h, grå	7) REPL 1PCS 9410754-7, 1PCS 9166361-7.	5
	9414119-9	-	-	1	-	-		Sound wall, grey	Ljudvall, grå	8) (9410754)	5
	9414119-9	-	-	1	-	-		Sound wall, grey r.h.	Ljudvall, grå h	6) EXC DSL	5
	9420902-0	-	-	1	-	-		Sound wall, grey r.h.	Ljudvall, grå h	DSL	5
	9414859-0	-	-	1	-	-		Sound wall, r.h. dark grey	Ljudvall, h mörkgrå	EXC DSL	5
	9420905-3	-	-	1	-	-		Sound wall, r.h. dark grey	Ljudvall, h mörkgrå	DSL	5
3	969476-1	6	6	6	-	-		Six point socket screw	Sextandhålskruv		2
4	9145955-2	3	3	3	-	-		Spring nut driver's side	Fjädermutter förarsida	9) (3511283)	3
5	9150543-8	3	3	3	-	-		Spring nut passenger's side	Fjädermutter passagerarsida	9)	3
6	3539959-1	2	2	2	-	-		Retainer	Hållare		4
7	1308206-0	2	2	2	-	-		Nut	Mutter		3
8		1	-	1	-	-		Glove compartment •SEE 88•1171	Handskfack •SEE 88•1171		
		-	1	-	-	-		Glove compartment •SEE 88•1171	Handskfack •SEE 88•1171		
9	3545324-0	-	-	1	-	-		Adapter	Adapter	4DRS CH-116332. 5DRS CH-25730.	5
10	944385-4	-	-	2	-	-		•Clip	•Clips		3
11	9166361-7	-	-	1	-	-		Air duct	Luftkanal	4DRS CH 116333-. 5DRS CH 25731-.	5
12	3537385-1	1	1	1	-	-		Tape	Tape		5
13	947107-9	1	1	1	-	-		Flange screw	Flänsskruv		2
14	3546276-1	1	1	1	-	-		Impact absorber	Krockdämpare		6

1) For vehicles without airbag on passenger side. / För vagnar utan airbag på passagerarsidan.
2) For vehicles with airbag on the passenger side. / För vagnar med airbag på passagerarsidan.
3) Dark grey parts for cars with interior codes; CODE 3471, 3571, 3671, 3771, 3871, 3875, 3971. / Mörkgrå detaljer gäller för bilar med inredningskoder; CODE 3471, 3571, 3671, 3771, 3871, 3875, 3971.
5) 4DRS CH 130737-145510. 5DRS CH 36958-50369.
6) 4DRS CH 145511-. 5DRS CH 50370-.
4) 4DRS CH-130736,5DRS CH-36957.
7) 4DRS CH-116332.5DRS CH-25730.
8) 4DRS CH 116333-145510. 5DRS CH 25731-50369.
9) Included in instrument panel compete. / Ingår i komplett instrumentpanel.

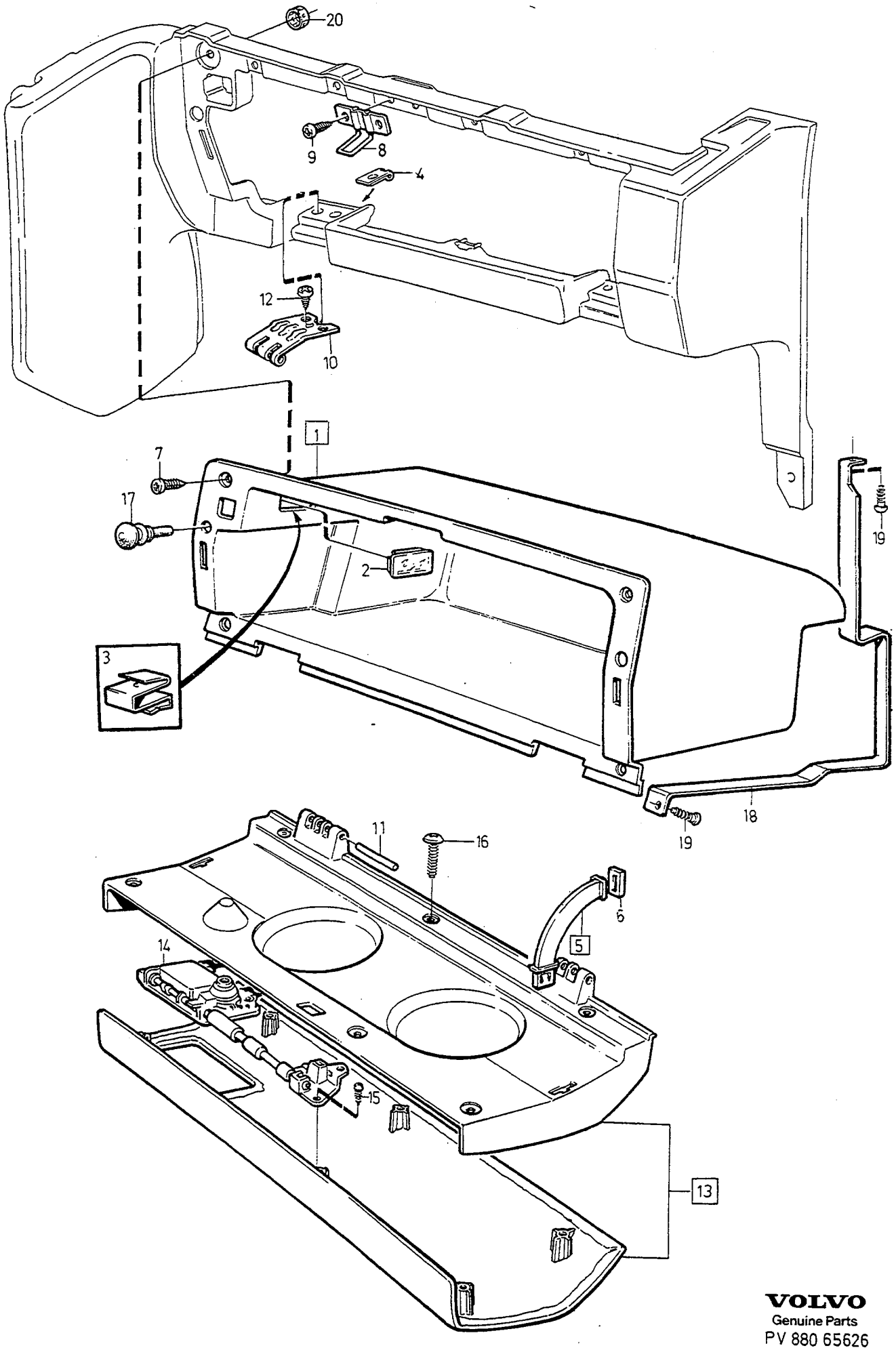

VOLVO
Genuine Parts
PV 880 65626

A	1) L.H.D
B	2) L.H.D
C	1) R.H.D
D	2) R.H.D
E	

GLOVE COMPARTMENT HANDSKFACK

Group / Grupp 88

Page / Sida 1169

Fig	Part No. / Artikelnummer	Quantity / Antal A	B	C	D	E	PS	Description	Benämning	Notes / Anmärkning	SR
1	9132988-8	1	-	-	-	-		Glove compartment	Handskfack	(6818258)(6818725)	4
	9132992-0	-	1	-	-	-		Glove compartment	Handskfack	(6818260)	5
	9132990-4	-	-	1	-	-		Glove compartment	Handskfack	(9132486)	4
	9132994-6	-	-	-	1	-		Glove compartment	Handskfack		4
2	1323709-4	1	1	1	1	-		•Lens	•Lins		3
3	9128732-6	1	1	1	1	-		Clip	Clips	(3545805)	2
4	945626-0	4	4	4	4	-		Spring nut	Fjädermutter		2
5	6818786-3	2	-	-	-	-		Stop arm	Stopparm		4
	9164961-6	-	-	2	-	-		Stop arm	Stopparm		4
	9132258-6	-	2	-	2	-		Stop arm	Stopparm		4
6	6818715-2	1	1	1	1	-		•Rubber stop	•Gummistopp	-1995	3
	9150846-5	1	1	1	1	-		•Rubber stop	•Gummistopp	1996-	3
7	969476-1	6	6	6	6	-		Six point socket screw	Sextandhålskruv	4DRS CH-128589. 5DRS CH-35298.	2
	979190-6	6	6	6	6	-		Six point socket screw	Sextandhålskruv	4DRS CH 128590-. 5DRS 35299-.	2
8	3511660-7	1	-	1	1	-		Lock brace	Låsbygel		4
	6818223-7	-	1	-	-	-		Lock brace	Låsbygel		3
9	3511715-9	2	2	2	2	-		Screw	Skruv		3
10	6801387-9	2	2	2	2	-		Hinge	Gångjärn		4
11	3511555-9	2	2	2	2	-		Shaft	Axel		3
12	969278-1	4	4	4	4	-		Six point socket screw	Sextandhålskruv		2
13		-	-	-	-	-		Cover plate	Lucka	3)	
	(9410624)	1	-	-	-	-	SP	Cover plate, blue	Lucka, blå	REPL 1PCS 9411374-6	5
	(9411374)	1	-	-	-	-	SP	Cover plate, blue	Lucka, blå	REPL 1PCS 9414871-5	5
	(9411377)	-	-	1	1	-	SP	Cover plate, blue	Lucka, blå	REPL 1PCS 9414929-1	5
	(9406164)	-	1	-	-	-	SP	Cover plate, blue	Lucka, blå	REPL 1PCS 9411380-0	5
	(9411380)	-	1	-	-	-	SP	Cover plate, blue	Lucka, blå	REPL 1PCS 9414907-7	5
	(9410625)	1	-	-	-	-	SP	Cover plate, beige	Lucka, beige	REPL 1PCS 9411375-0	5
	(9411375)	1	-	-	-	-	SP	Cover plate, beige	Lucka, beige	REPL 1PCS 9414877-2	5
	(9410628)	-	-	1	1	-	SP	Cover plate, beige	Lucka, beige	REPL 1PCS 9411378-4	5
	(9411378)	-	-	1	1	-	SP	Cover plate, beige	Lucka, beige	REPL 1PCS 9414934-1	5
	(9406169)	-	1	-	-	-	SP	Cover plate, beige	Lucka, beige	REPL 1PCS 9411381-8	6
	(9411381)	-	1	-	-	-	SP	Cover plate, beige	Lucka, beige	REPL 1PCS 9414913-5	5
	(9410623)	1	-	-	-	-	SP	Cover plate, grey	Lucka, grå	REPL 1PCS 9411373-5	5
	(9411373)	1	-	-	-	-	SP	Cover plate, grey	Lucka, grå	REPL 1PCS 9414865-7	5
	(9406189)	-	-	1	-	-	SP	Cover plate, grey	Lucka, grå	REPL 1PCS 9410626-7	
	(9410626)	-	-	1	-	-	SP	Cover plate, grey	Lucka, grå	4) REPL 1PCS 9411376-8.	5
	(9411376)	-	-	1	1	-	SP	Cover plate, grey	Lucka, grå	5) REPL 1PCS 9414924-2	5
	(9406159)	-	1	-	-	-	SP	Cover plate, grey	Lucka, grå	REPL 1PCS 9411379-2	5
	(9411379)	-	1	-	-	-	SP	Cover plate, grey	Lucka, grå	REPL 1PCS 9414901-0	5
		-	-	-	-	-		Cover plate	Lucka	6)	
	9414871-5	1	-	-	-	-		Cover plate, blue	Lucka, blå		5
	9414907-7	-	1	-	-	-		Cover plate, blue	Lucka, blå		5
	9414929-1	-	-	1	1	-		Cover plate, blue	Lucka, blå		5
	9414877-2	1	-	-	-	-		Cover plate, beige	Lucka, beige		5
	9414913-5	-	1	-	-	-		Cover plate, beige	Lucka, beige		5
	9414934-1	-	-	1	1	-		Cover plate, beige	Lucka, beige		5
	9414865-7	1	-	-	-	-		Cover plate, grey	Lucka, grå		5
	9414901-0	-	1	-	-	-		Cover plate, grey	Lucka, grå		5
	9414924-2	-	-	1	1	-		Cover plate, grey	Lucka, grå		5

1) For vehicles without airbag on passenger side. / För vagnar utan airbag på passagerarsidan.
2) For vehicles with airbag on the passenger side. / För vagnar med airbag på passagerarsidan.
3) FC 2; 4DRS CH-193577, 5DRS CH-95665. FC 1; 4DRS CH-195028.
4) 4DRS CH-30699.
5) 4DRS CH 30700-. 5DRS.
6) FC 2; 4DRS CH 193578-. 5DRS CH 95666-. FC 1; 4DRS CH 195029-.

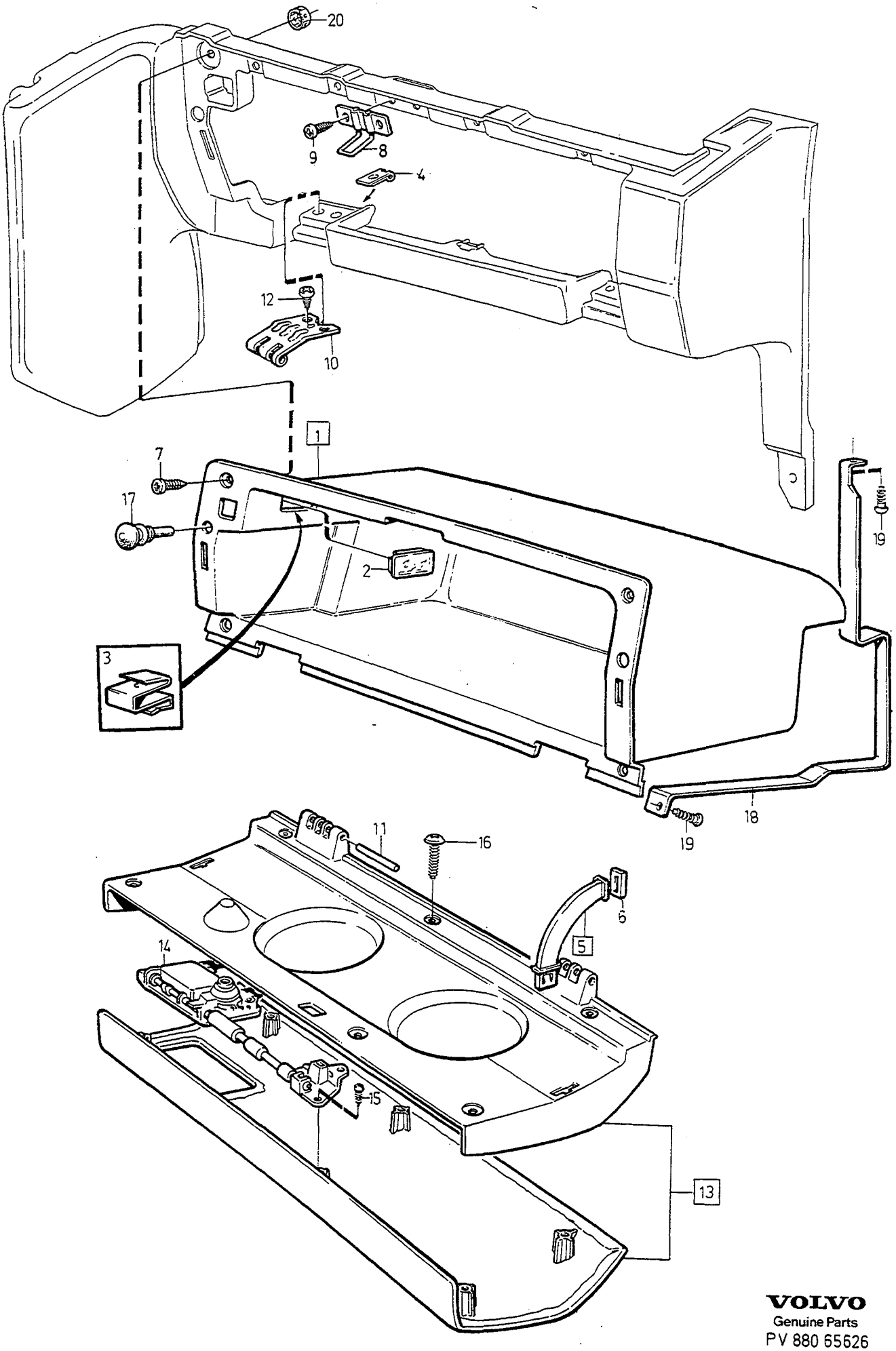

VOLVO
Genuine Parts
PV 880 65626

A	1) L.H.D
B	2) L.H.D
C	1) R.H.D
D	2) R.H.D
E	

GLOVE COMPARTMENT HANDSKFACK

Group / Grupp 88

Page / Sida 1171

Fig	Part No. Artikelnummer	Quantity / Antal A	B	C	D	E	P S	Description	Benämning	Notes Anmärkning	S R
	9414883-0	1	-	-	-	-		Cover plate dark grey	Lucka mörkgrå	7)	5
	9414919-2	-	1	-	-	-		Cover plate dark grey	Lucka mörkgrå	7)	5
	9414939-0	-	-	1	1	-		Cover plate dark grey	Lucka mörkgrå	7)	5
14	6801383-8	1	-	-	-	-		•Catch	•Låsregel		3
	6818224-5	-	1	-	-	-		•Catch	•Låsregel		3
	6818303-7	-	-	1	1	-		•Catch	•Låsregel		3
15	3511715-9	6	6	6	6	-		•Screw	•Skruv		3
16	6818301-1	7	7	7	7	-		•Screw	•Skruv		3
17	1371428-2	2	2	2	2	-		•Buffer	•Buffert		3
18	9158173-6	-	1	-	-	-		Bracket	Konsol	4DRS CH 118602-. 5DRS CH 27541-.	5
19	979188-0	-	2	-	-	-		Screw	Skruv	4DRS CH 118602-. 5DRS CH 27541-.	2
20	3500719-4	6	6	6	6	-		Spring nut	Fjädermutter		4

1) For vehicles without airbag on passenger side. / För vagnar utan airbag på passagerarsidan.
2) For vehicles with airbag on the passenger side. / För vagnar med airbag på passagerarsidan.
7) Dark grey parts for cars with interior codes; CODE 3471, 3571, 3671, 3771, 3871, 3875, 3971. / Mörkgrå detaljer gäller för bilar med inredningskoder; CODE 3471, 3571, 3671, 3771, 3871, 3875, 3971.

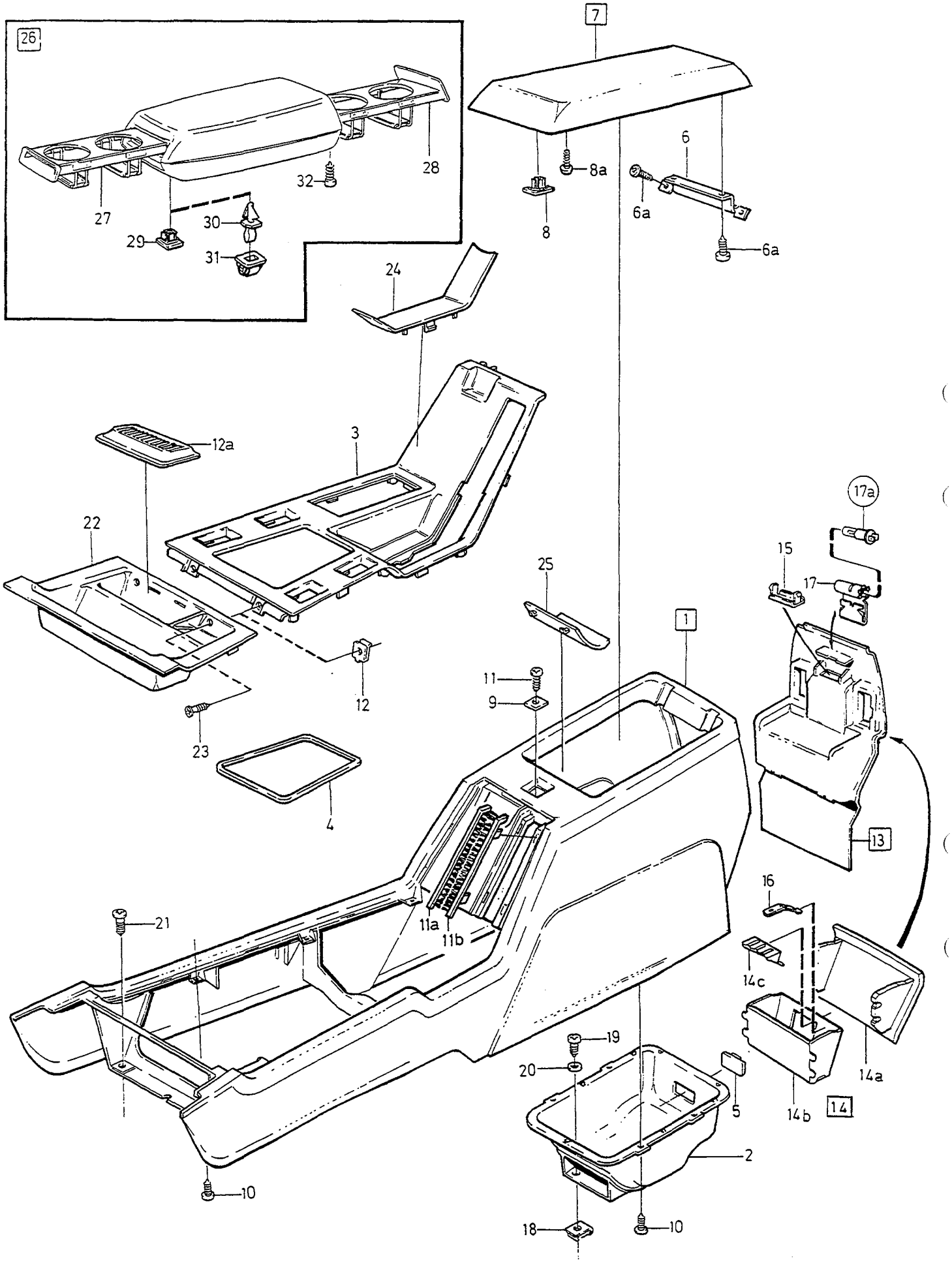
26
27
28
29
30
31
32
7
8
8a
6
6a
6a
24
3
12a
22
12
23
4
25
1
11
9
17a
15
17
13
16
14c
14a
14b
14
5
2
19
20
18
10
10
21
11a
11b

A MAN.TRANS
B AUTO.TRANS
C
D
E

TUNNEL CONSOLE — TUNNELFACK

1)

Group / Grupp 88

Page / Sida 1173

Fig	Part No. / Artikelnummer	Quantity / Antal A	B	C	D	E	PS	Description	Benämning	Notes / Anmärkning	SR
1	*(9412953)*	1	-	-	-	-	SP	Tunnel tray, blue	Tunnelfack, blå	2) REPL 1PCS 9416064-5 (9411371)	4
	(9416064)	1	-	-	-	-	SP	Tunnel tray, blue	Tunnelfack, blå	2) REPL 1PCS 9420088-8	4
☆	*(9420088)*	1	-	-	-	-	SP	Tunnel tray, blue	Tunnelfack, blå	2) REPL 1PCS 9422235-3	4
	9422235-3	1	-	-	-	-		Tunnel tray, blue	Tunnelfack, blå	2)	4
	(9412954)	1	-	-	-	-	SP	Tunnel tray, beige	Tunnelfack, beige	2) REPL 1PCS 9416065-2 (9411372)	4
	(9416065)	1	-	-	-	-	SP	Tunnel tray, beige	Tunnelfack, beige	2) REPL 1PCS 9420090-4	4
☆	*(9420090)*	1	-	-	-	-	SP	Tunnel tray, beige	Tunnelfack, beige	2) REPL 1PCS 9422237-9	4
	9422237-9	1	-	-	-	-		Tunnel tray, beige	Tunnelfack, beige	2)	4
(	*(9416063)*	1	-	-	-	-	SP	Tunnel tray, grey	Tunnelfack, grå	2) REPL 1PCS 9420086-2 (9412952)	4
☆	*(9420086)*	1	-	-	-	-	SP	Tunnel tray, grey	Tunnelfack, grå	2) REPL 1PCS 9422233-8	4
	9422233-8	1	-	-	-	-		Tunnel tray, grey	Tunnelfack, grå	2)	4
	(9412945)	-	1	-	-	-	SP	Tunnel tray, blue	Tunnelfack, blå	2) REPL 1PCS 9416064-5 (9411368)	4
(	*(9416065)*	-	1	-	-	-	SP	Tunnel tray, beige	Tunnelfack, beige	2) REPL 1PCS 9420088-8	4
(	*(9420088)*	-	1	-	-	-	SP	Tunnel tray, blue	Tunnelfack, blå	2) REPL 1PCS 9422235-3	4
	9422235-3	-	1	-	-	-		Tunnel tray, blue	Tunnelfack, blå	2)	4
	(9412949)	-	1	-	-	-	SP	Tunnel tray, beige	Tunnelfack, beige	2) REPL 1PCS 9416065-2 (9411369)	4
	(9416065)	-	1	-	-	-	SP	Tunnel tray, beige	Tunnelfack, beige	2) REPL 1PCS 9420090-4	4
☆	*(9420090)*	-	1	-	-	-	SP	Tunnel tray, beige	Tunnelfack, beige	2) REPL 1PCS 9422237-9	4
	9422237-9	-	1	-	-	-		Tunnel tray, beige	Tunnelfack, beige	2)	4
	(9412941)	-	1	-	-	-	SP	Tunnel tray, grey	Tunnelfack, grå	2) REPL 1PCS 9416063-7 (9411367)	4
	(9416063)	-	1	-	-	-	SP	Tunnel tray, grey	Tunnelfack, grå	2) REPL 1PCS 9420086-2	4
☆	*(9420086)*	-	1	-	-	-	SP	Tunnel tray, grey	Tunnelfack, grå	2) REPL 1PCS 9422233-8	4
	9422233-8	-	-	-	-	-		Tunnel tray, grey	Tunnelfack, grå	2)	4
2	3511088-1	1	-	-	-	-		•Box	•Fack		4
	6818158-5	-	1	-	-	-		•Box	•Fack		4
3	9150995-0	1	-	-	-	-		•Cover panel	•Täckpanel	-1994 (9132301)	4
	9150994-3	-	1	-	-	-		•Cover panel	•Täckpanel	-1994 (3511081)	4
	9150995-0	1	-	-	-	-		•Cover panel	•Täckpanel	1995-	4
(	9150994-3	-	1	-	-	-		•Cover panel	•Täckpanel	1995-	4
4	3511173-1	-	1	-	-	-		•Seal	•Tätning		3
5	1323709-4	1	1	-	-	-		•Lens	•Lins		3
6	9165032-5	1	1	-	-	-		•Hinge	•Gångjärn	(9145862)(9132279)	4
6a	979187-2	4	4	-	-	-		•Six point socket screw	•Sextandhålskruv		2
7	*(9405275)*	1	1	-	-	-	SP	•Cover, blue	•Lock, blå	REPL 1PCS 9412947-5, 2PCS 975377-3.	4
(	9415347-5	1	1	-	-	-		•Cover, blue	•Lock, blå	(9412947)	4
	(9405277)	1	1	-	-	-	SP	•Cover, beige	•Lock, beige	REPL 1PCS 9412951-7, 2PCS 975377-3.	4
	9415349-1	1	1	-	-	-		•Cover, beige	•Lock, beige	(9412951)	4
	(9405273)	1	1	-	-	-	SP	•Cover, grey	•Lock, grå	REPL 1PCS 9412943-4, 2PCS 975377-3.	4
	(9412943)	1	1	-	-	-	SP	•Cover, grey	•Lock, grå	REPL 1PCS 9415345-9	4
8	9145868-7	1	1	-	-	-		••Magnetic catch	••Magnetlås	(3511681)	3
8a	975367-4	3	3	-	-	-		••Screw	••Skruv		3
9	9132326-1	1	1	-	-	-		•Striker plate	•Låsbleck	(3511682)	3
10	975367-4	10	10	-	-	-		•Screw	•Skruv		3
11	976602-3	1	1	-	-	-		•Six point socket screw	•Sextandhålskruv		3
11a	3511185-5	1	1	-	-	-		•Brush right	•Borste höger		3
11b	3511065-9	1	1	-	-	-		•Brush left	•Borste vänster		3

1) FC 2; 4DRS CH-193577, 5DRS CH-95665. FC 1; 4DRS CH-195028.
2) Replaced by an entire centre console, the same as for the FC2; 850 4DRS CH 193578- and 5DRS CH 95666-, and for FC1; 850 4DRS CH 195029-. / Ersatt av komplett tunnelfack, samma som för FC2; 850 4DRS CH 193578- och 5DRS CH 95666-, och för FC1; 850 4DRS CH 195029-.

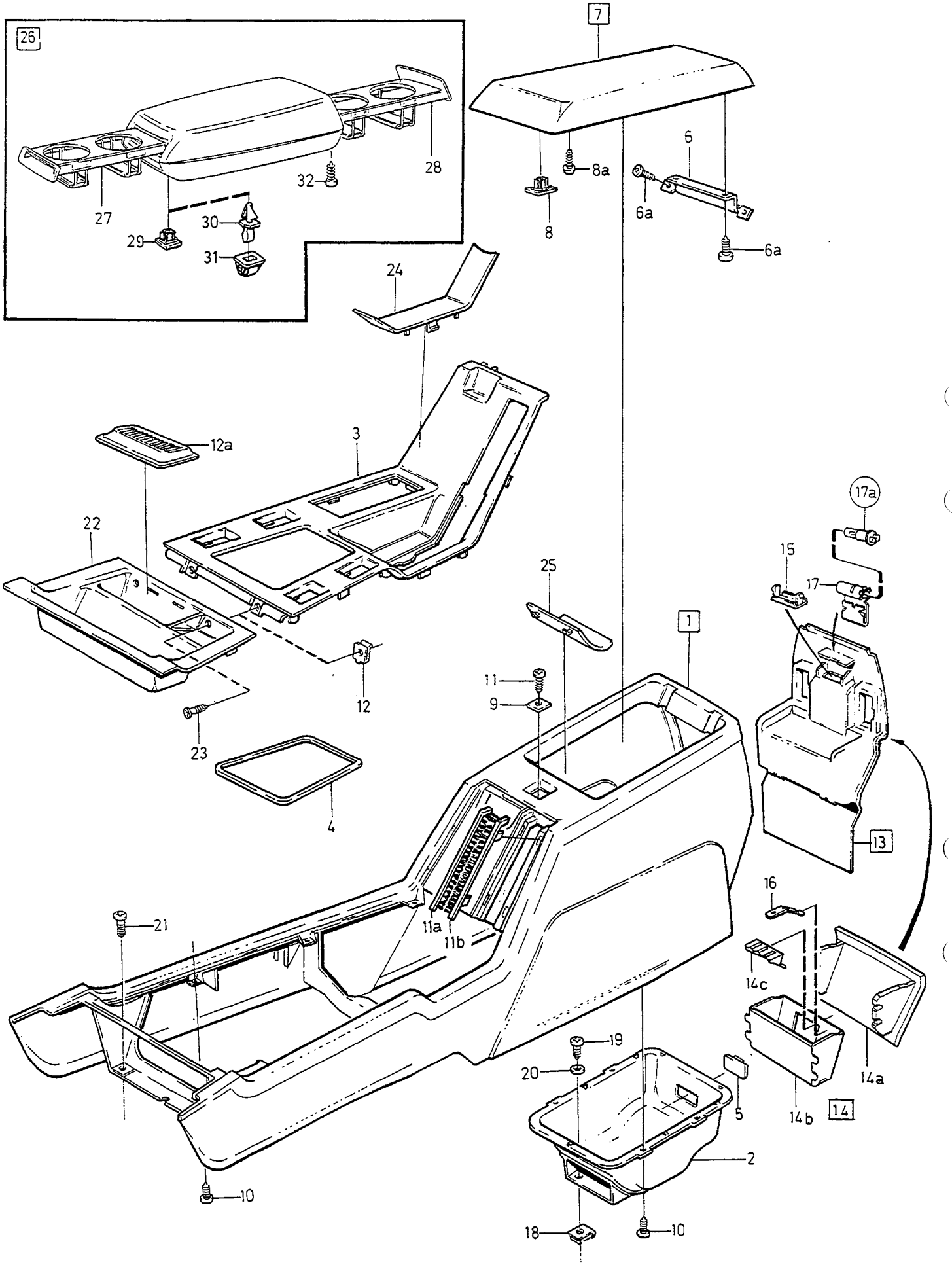
26
27
28
29
30
31
32
7
8
8a
6
6a
6a
24
3
12a
22
25
1
11
9
12
23
4
17a
15
17
13
16
14c
14a
14b
14
11a
11b
21
19
20
5
2
10
18
10

A	MAN.TRANS
B	AUTO.TRANS
C	
D	
E	

TUNNEL CONSOLE — TUNNELFACK

1)

Group / Grupp 88

Page / Sida 1175

Fig	Part No. / Artikelnummer	Quantity / Antal A	B	C	D	E	PS	Description	Benämning	Notes / Anmärkning	SR
12	945626-0	2	2	-	-	-		•Spring nut	•Fjädermutter		2
12a	3542722-8	1	1	-	-	-		Coin box	Myntfack		2
13	3511139-2	1	1	-	-	-		Panel	Panel		4
14	9164149-8	1	1	-	-	-		•Ashtray rear	•Askkopp bakre		4
14a	*(6800809)*	1	1	-	-	-	SP	••Cover	••Kåpa	REPL 1PCS 9164149-8	4
14b	*(6800751)*	1	1	-	-	-	SP	••Cup	••Kopp	REPL 1PCS 9164149-8	4
14c	*(3539649)*	1	1	-	-	-	SP	••Scraper	••Avstrykare	REPL 1PCS 9164149-8	5
15	6801652-6	1	1	-	-	-		•Lens	•Lins		3
16	6801734-2	2	2	-	-	-		•Spring	•Fjäder		2
17	3539915-3	1	1	-	-	-		•Clamp	•Klamma		3
17a	3545170-7	1	1	-	-	-		Bulb	Glödlampa		1
18	1369265-2	2	2	-	-	-		Spring nut	Fjädermutter		2
19	969278-1	2	2	-	-	-		Six point socket screw	Sextandhålskruv	(972016)	2
20	960138-6	2	2	-	-	-		Washer	Bricka		2
21	976154-5	2	2	-	-	-		Six point socket screw	Sextandhålskruv		2
22	6805753-8	1	1	-	-	-		Box	Fack		4
23	969278-1	2	2	-	-	-		Six point socket screw	Sextandhålskruv	(972016)	2
24	6808561-2	1	-	-	-	-		Cap	Lock		2
25	6808562-0	1	-	-	-	-		Cap	Lock		4
	6818159-3	-	1	-	-	-		Cap	Lock		4
26	9411901-3	1	1	-	-	-		Arm rest blue	Armstöd blå	(9406912)	3
	9411898-1	1	1	-	-	-		Arm rest grey	Armstöd grå	(9406909)	3
	(9411904)	1	1	-	-	-	SP	Arm rest beige	Armstöd beige	(9406915)	3
27	3524513-3	1	1	-	-	-		•Retainer	•Hållare		5
28	3524525-7	1	1	-	-	-		•Retainer	•Hållare		5
29	9145868-7	1	1	-	-	-		•Magnetic catch	•Magnetlås	ALTER 1 (3511681)	3
30	9134752-6	1	1	-	-	-		•Pin mechanical	•Sprint mekanisk	ALTER 2	3
31	9134753-4	1	1	-	-	-		•Lock mechanical	•Lås mekanisk	ALTER 2	3
32	975367-4	2	2	-	-	-		•Screw	•Skruv		3

1) FC 2; 4DRS CH-193577, 5DRS CH-95665. FC 1; 4DRS CH-195028.

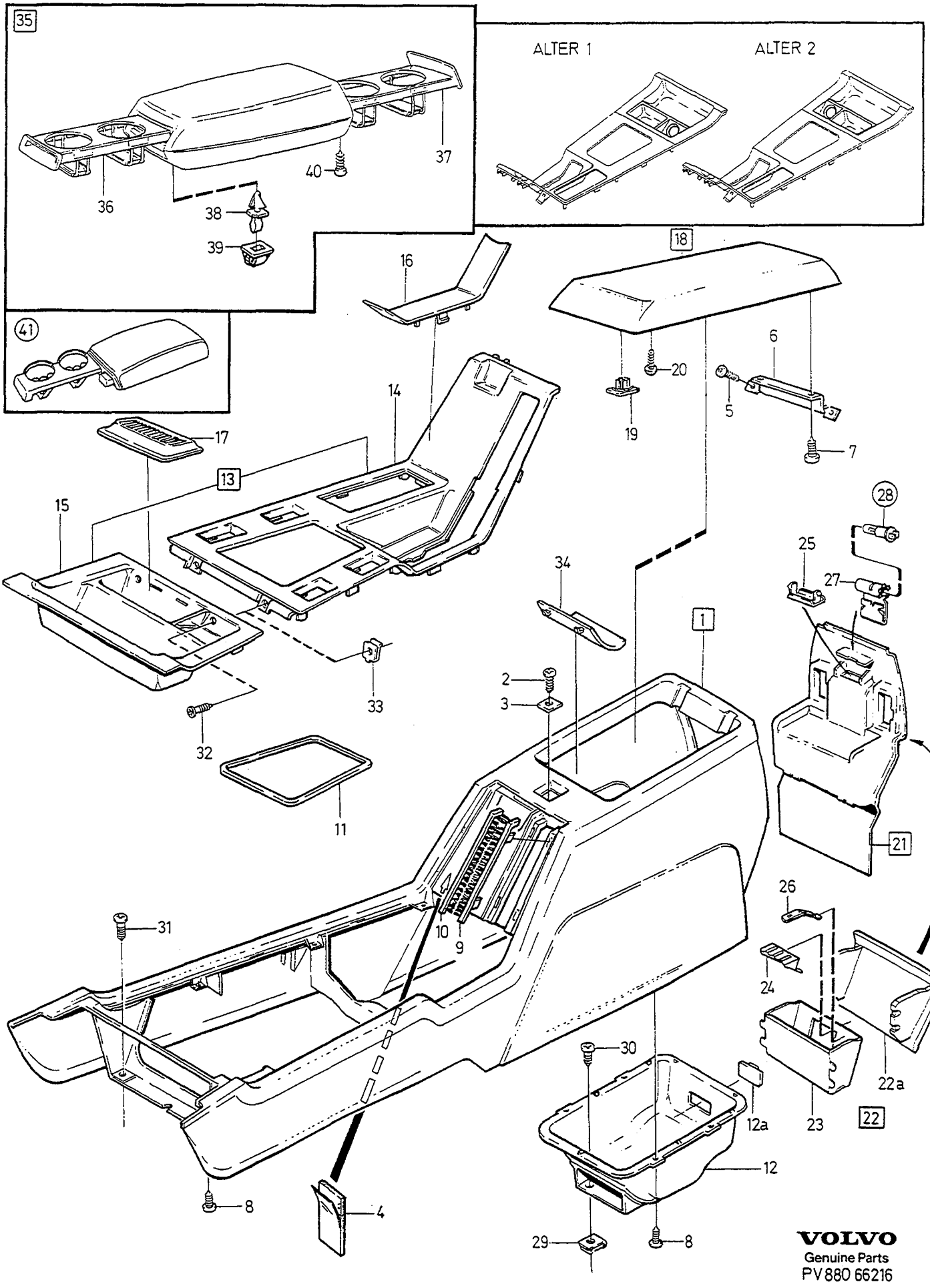

VOLVO
Genuine Parts
PV880 66216

A	MAN.TRANS	TUNNEL CONSOLE TUNNELFACK	Group Grupp 88
B	AUTO.TRANS		Page Sida 1177
C			
D			
E		1) 2)	

Fig	Part No. Artikelnummer	Quantity / Antal A	B	C	D	E	PS	Description	Benämning	Notes Anmärkning	SR
1	*(9416064)*	1	1	-	-	-	SP	Tunnel tray, blue	Tunnelfack, blå	3) REPL 1PCS 9420088-8	4
☆	*(9420088)*	1	1	-	-	-	SP	Tunnel tray, blue	Tunnelfack, blå	3) REPL 1PCS 9422235-3	4
	9422235-3	1	1	-	-	-		Tunnel tray, blue	Tunnelfack, blå	3)	4
	(9416065)	1	1	-	-	-	SP	Tunnel tray, beige	Tunnelfack, beige	3) REPL 1PCS 9420090-4	4
☆	*(9420090)*	1	1	-	-	-	SP	Tunnel tray, beige	Tunnelfack, beige	3) REPL 1PCS 9422237-9	4
	9422237-9	1	1	-	-	-		Tunnel tray, beige	Tunnelfack, beige	3)	4
	(9416063)	1	1	-	-	-	SP	Tunnel tray, grey	Tunnelfack, grå	3) REPL 1PCS 9420086-2	4
☆	*(9420086)*	1	1	-	-	-	SP	Tunnel tray, grey	Tunnelfack, grå	3) REPL 1PCS 9422233-8	4
	9422233-8	1	1	-	-	-		Tunnel tray, grey	Tunnelfack, grå	3)	4
	(9416066)	1	1	-	-	-	SP	Tunnel tray dark grey	Tunnelfack mörkgrå	3) REPL 1PCS 9420092-0	4
(	*(9420092)*	1	1	-	-	-	SP	Tunnel tray dark grey	Tunnelfack mörkgrå	3) REPL 1PCS 9422239-5	4
	9422239-5	1	1	-	-	-		Tunnel tray dark grey	Tunnelfack mörkgrå	3)	4
	9422235-3	1	1	-	-	-		Tunnel tray, blue	Tunnelfack, blå	4)	4
	9422237-9	1	1	-	-	-		Tunnel tray, beige	Tunnelfack, beige	4)	4
	9422233-8	1	1	-	-	-		Tunnel tray, grey	Tunnelfack, grå	4)	4
	9422239-5	1	1	-	-	-		Tunnel tray dark grey	Tunnelfack mörkgrå	4)	4
(2	976602-3	1	1	-	-	-		• Six point socket screw	• Sextandhålskruv		3
3	9132326-1	1	1	-	-	-		• Striker plate	• Låsbleck		3
4	679904-3	1	1	-	-	-		• Plastic foam	• Skumplast		6
5	979187-2	2	2	-	-	-		• Six point socket screw	• Sextandhålskruv		2
6	9165032-5	1	1	-	-	-		• Hinge	• Gångjärn	3) (9145862)	4
	9165032-5	1	1	-	-	-		• Hinge	• Gångjärn	4)	4
7	979187-2	2	2	-	-	-		Six point socket screw	Sextandhålskruv		2
8	975367-4	10	10	-	-	-		Screw	Skruv		3
9	3511065-9	1	1	-	-	-		Brush	Borste	L.H.	3
10	3511185-5	1	1	-	-	-		Brush	Borste	R.H.	3
11	3511173-1	-	1	-	-	-		Seal	Tätning		3
12	3511088-1	1	-	-	-	-		Box	Fack		4
	6818158-5	-	1	-	-	-		Box	Fack		4
12a	1323709-4	1	1	-	-	-		Lens	Lins		3
13		-	-	-	-	-		Cover panel wood	Täckpanel trä	5) -1995 EXC CODE 3871	
	(9158006)	1	-	-	-	-	SP	Cover panel	Täckpanel	6) REPL 1PCS 9164605-9, 1PCS 9150412-6.	4
(	*(9158008)*	1	-	-	-	-	SP	Cover panel	Täckpanel	7) REPL 1PCS 9150412-6, 1PCS 9164606-7.	4
	9158000-1	-	1	-	-	-		Cover panel	Täckpanel	6) L.H.D	4
	9158003-5	-	1	-	-	-		Cover panel	Täckpanel	7) L.H.D	4
	(9158002)	-	1	-	-	-	SP	Cover panel	Täckpanel	6) R.H.D REPL 1PCS 9164608-3, 1PCS 9150412-6.	4
(	*(9158005)*	-	1	-	-	-	SP	Cover panel	Täckpanel	7) R.H.D REPL 1PCS 9164609-1, 1PCS 9150412-6.	4

1) FC 2; 4DRS CH 193578-. 5DRS CH 95666-. FC 1; 4DRS CH 195029-.
2) Dark grey parts for cars with interior codes; CODE 3471, 3571, 3671, 3771, 3871, 3875, 3971. / Mörkgrå detaljer gäller för bilar med inredningskoder; CODE 3471, 3571, 3671, 3771, 3871, 3875, 3971.
3) FC 1; 850 4DRS CH-298281. FC 2; 850 4DRS CH-297160, 850 5DRS CH-207275.
4) FC 1; 850 4DRS CH 298282-. FC 2; 850 4DRS CH 297161-, 850 5DRS CH 207276-.
5) ALTER 2. Cover panel with cigar lighter to the left. / ALTER 2. Täckpanel med cigarettändaren placerad till vänster.
6) Without seat heater. / Utan stolsvärme.
7) With seat heater. / Med stolsvärme.

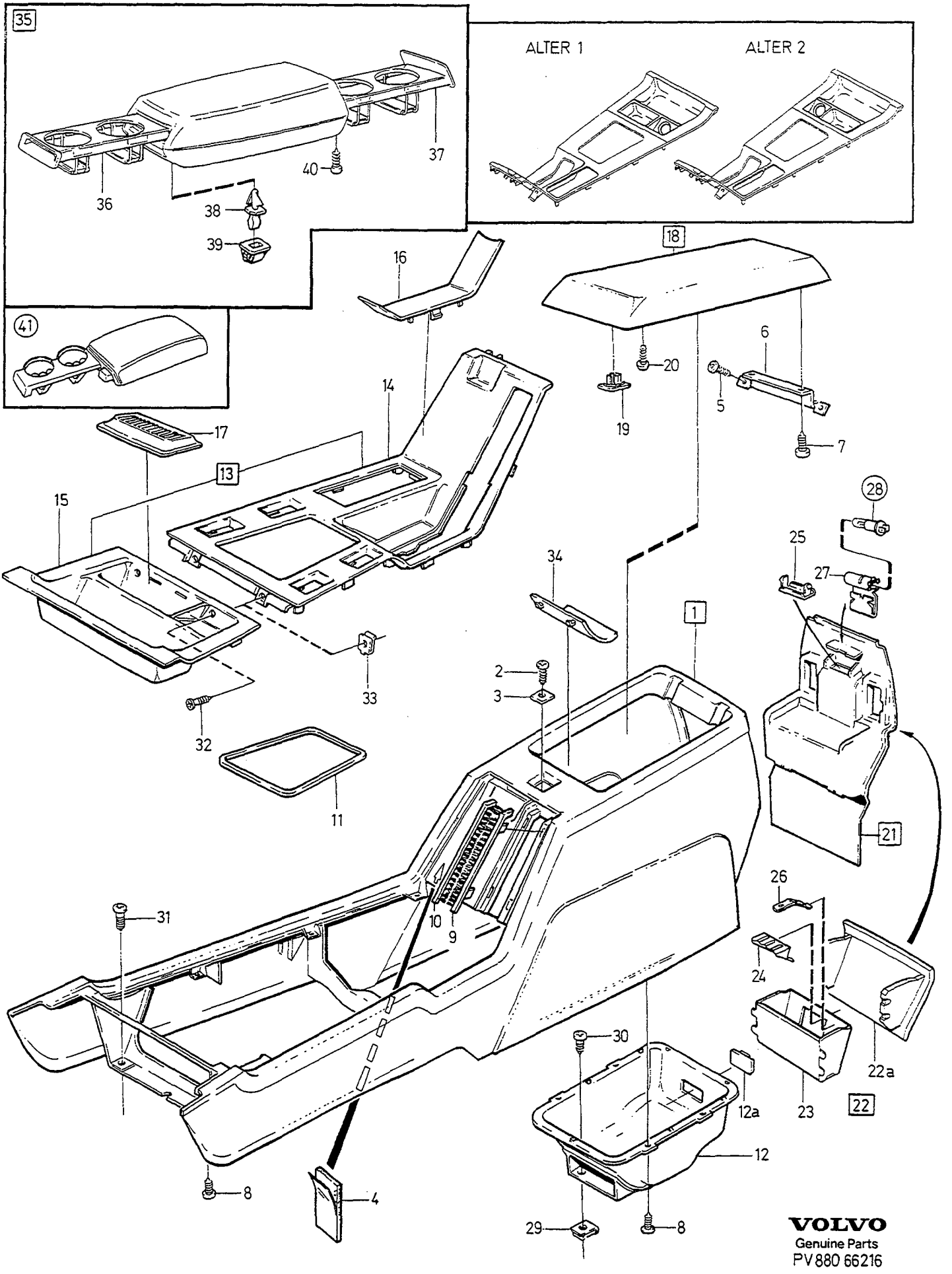
35
ALTER 1
ALTER 2
36
37
38
39
40
41
16
18
20
19
6
5
7
14
17
13
15
28
25
27
34
1
2
3
33
32
11
21
26
31
10
9
24
22a
23
22
30
12a
12
8
4
29
8
VOLVO
Genuine Parts
PV880 66216

A	MAN.TRANS	TUNNEL CONSOLE TUNNELFACK	Group Grupp 88
B	AUTO.TRANS		
C			Page Sida 1179
D			
E		1) 2)	

Fig	Part No. Artikelnummer	Quantity / Antal A	B	C	D	E	PS	Description	Benämning	Notes Anmärkning	SR
		-	-	-	-	-		Cover panel wood	Täckpanel trä	8) 1996- EXC CODE 38XX.	
	9164605-9	1	-	-	-	-		Cover panel	Täckpanel	6)	4
	9164606-7	1	-	-	-	-		Cover panel	Täckpanel	7)	4
	9158001-9	-	1	-	-	-		Cover panel	Täckpanel	6) L.H.D	4
	9158004-3	-	1	-	-	-		Cover panel	Täckpanel	7) L.H.D	4
	9164608-3	-	1	-	-	-		Cover panel	Täckpanel	6) R.H.D	4
	9164609-1	-	1	-	-	-		Cover panel	Täckpanel	7) R.H.D	4
		-	-	-	-	-		Cover panel wood	Täckpanel trä	5) CODE 3871, -1995.	
	(9158133)	1	-	-	-	-	SP	Cover panel	Täckpanel	REPL 1PCS 9164607-5, 1PCS 9150412-6.	4
	9158147-0	-	1	-	-	-		Cover panel	Täckpanel	L.H.D	4
	(9158137)	-	1	-	-	-	SP	Cover panel	Täckpanel	R.H.D REPL 1PCS 9164610-9, 1PCS 9150412-6.	4
		-	-	-	-	-		Cover panel	Täckpanel	8) CODE 3871,3875 1996-.	
	9164607-5	1	-	-	-	-		Cover panel	Täckpanel		4
	9158128-0	-	1	-	-	-		Cover panel	Täckpanel	L.H.D	4
	9164610-9	-	1	-	-	-		Cover panel	Täckpanel	R.H.D	4
		-	-	-	-	-		Cover panel	Täckpanel	8) CODE 3865	
	6816284-1	1	-	-	-	-		Cover panel	Täckpanel		4
	6816282-5	-	1	-	-	-		Cover panel	Täckpanel	L.H.D	4
	6816283-3	-	1	-	-	-		Cover panel	Täckpanel	R.H.D	4
14		-	-	-	-	-		Cover panel	Täckpanel	9)	
	9150995-0	1	-	-	-	-		Cover panel	Täckpanel		4
	9150994-3	-	1	-	-	-		Cover panel	Täckpanel		4
15	6805753-8	1	1	-	-	-		Box	Fack	9) 5) -1995	4
	6818876-2	1	1	-	-	-		Box	Fack	9) 8) 1996-	4
16	6808561-2	1	1	-	-	-		Cap	Lock	9)	2
	9158139-7	1	1	-	-	-		Cap	Lock	10)	2
17	3542722-8	1	1	-	-	-		Coin box	Myntfack	5) -1995	2
	9150412-6	1	1	-	-	-		Coin box	Myntfack	8) 1996-	5
18	9415347-5	1	1	-	-	-		Cover, blue	Lock, blå		4
	9415349-1	1	1	-	-	-		Cover, beige	Lock, beige		4
	9415345-9	1	1	-	-	-		Cover, grey	Lock, grå		4
	9415353-3	1	1	-	-	-		Cover dark grey	Lock mörkgrå		4
19	9145868-7	1	1	-	-	-		•Magnetic catch	•Magnetlås		3
20	975367-4	3	3	-	-	-		•Screw	•Skruv		3
21	3511139-2	1	1	-	-	-		Panel	Panel		4
22	9164149-8	1	1	-	-	-		•Ashtray rear	•Askkopp bakre		4
22a	*(6800809)*	1	1	-	-	-	SP	••Cover	••Kåpa	REPL 1PCS 9164149-8	4
23	*(6800751)*	1	1	-	-	-	SP	••Cup	••Kopp	REPL 1PCS 9164149-8	4
24	*(3539649)*	1	1	-	-	-	SP	••Scraper	••Avstrykare	REPL 1PCS 9164149-8	5
25	6801652-6	1	1	-	-	-		•Lens	•Lins		3
26	6801734-2	2	2	-	-	-		•Spring	•Fjäder		2
27	3539915-3	1	1	-	-	-		•Clamp	•Klamma		3
28	3545170-7	1	1	-	-	-		Bulb	Glödlampa		1
29	1369265-2	2	2	-	-	-		Spring nut	Fjädermutter		2

1) FC 2; 4DRS CH 193578-. 5DRS CH 95666-. FC 1; 4DRS CH 195029-.
2) Dark grey parts for cars with interior codes; CODE 3471, 3571, 3671, 3771, 3871, 3875, 3971. / Mörkgrå detaljer gäller för bilar med inredningskoder; CODE 3471, 3571, 3671, 3771, 3871, 3875, 3971.
8) ALTER 1. Cover panel with cigar lighter to the right. / ALTER 1. Täckpanel med cigarettändaren placerad till höger.
6) Without seat heater. / Utan stolsvärme.
7) With seat heater. / Med stolsvärme.
5) ALTER 2. Cover panel with cigar lighter to the left. / ALTER 2. Täckpanel med cigarettändaren placerad till vänster.
9) For cars without wood-trimmed interiors. / För bilar utan träinredning
10) For cars with wood-trimmed interiors. / För bilar med träinredning

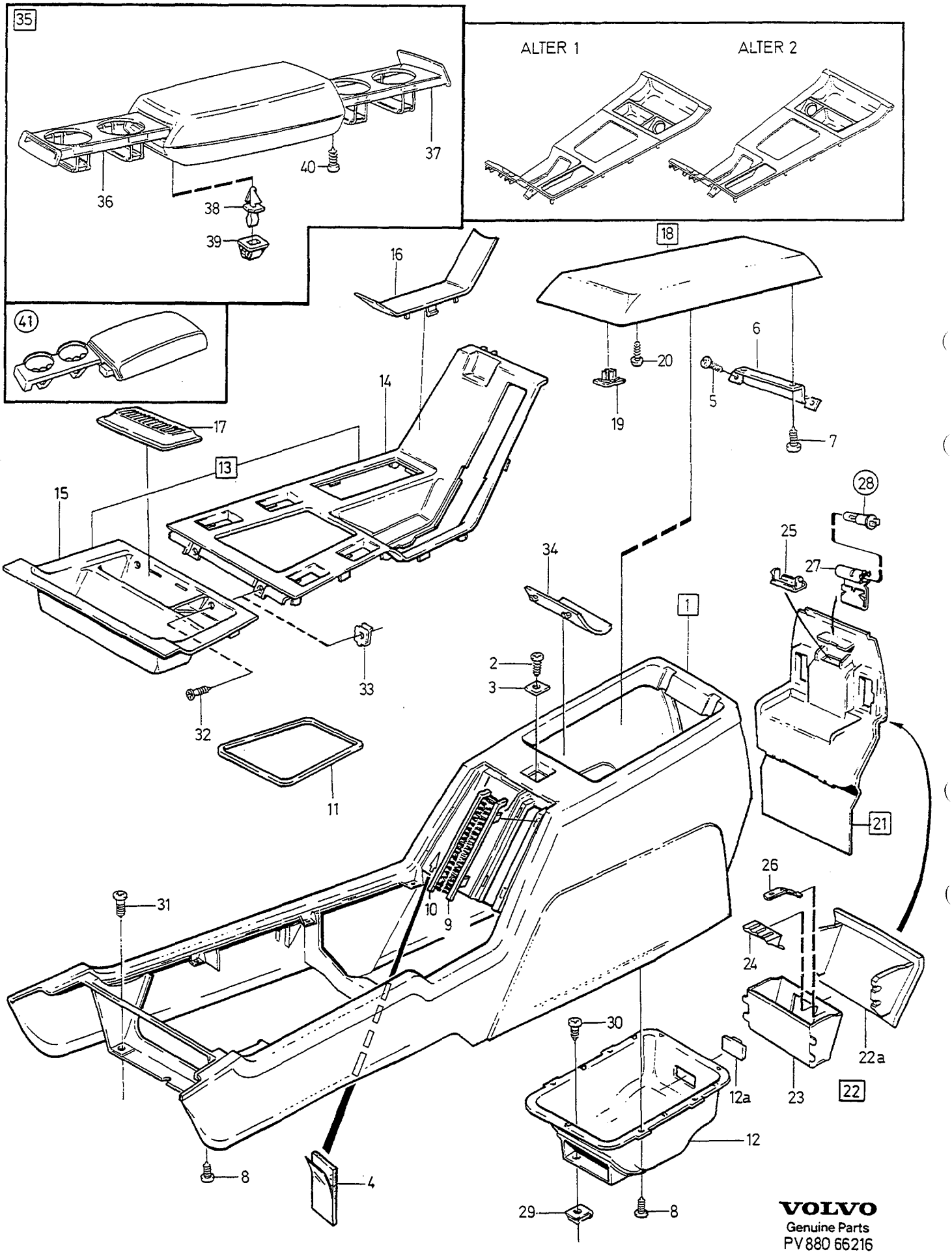

VOLVO
Genuine Parts
PV 880 66216

A	MAN.TRANS	TUNNEL CONSOLE TUNNELFACK	Group Grupp 88
B	AUTO.TRANS		Page Sida 1181
C			
D			
E		1) 2)	

Fig	Part No. Artikelnummer	Quantity / Antal A	B	C	D	E	PS	Description	Benämning	Notes Anmärkning	SR
30	965354-4	2	2	-	-	-		Sems screw	Semsskruv		2
31	976154-5	2	2	-	-	-		Six point socket screw	Sextandhålskruv		2
32	969278-1	2	2	-	-	-		Six point socket screw	Sextandhålskruv		2
33	945626-0	2	2	-	-	-		Spring nut	Fjädermutter		2
34	6808562-0	1	-	-	-	-		Cap	Lock		4
	6818159-3	-	1	-	-	-		Cap	Lock		4
35	9411901-3	1	1	-	-	-		Arm rest blue	Armstöd blå		3
	9411898-1	1	1	-	-	-		Arm rest beige	Armstöd beige		3
	(9411904)	1	1	-	-	-	SP	Arm rest grey	Armstöd grå		3
36	3524513-3	1	1	-	-	-		•Retainer	•Hållare		5
37	3524525-7	1	1	-	-	-		•Retainer	•Hållare		5
38	9134752-6	1	1	-	-	-		•Pin	•Sprint		3
39	9134753-4	1	1	-	-	-		•Lock	•Lås		3
40	975367-4	2	2	-	-	-		•Screw	•Skruv		3
41		-	-	-	-	-		Arm rest without cupholder •SEE 88•1183	Armstöd utan mugghållare •SEE 88•1183		
		-	-	-	-	-		Armrest with cup holders •SEE 88•1183	Armstöd med mugghållare •SEE 88•1183		

1) FC 2; 4DRS CH 193578-. 5DRS CH 95666-. FC 1; 4DRS CH 195029-.
2) Dark grey parts for cars with interior codes; CODE 3471, 3571, 3671, 3771, 3871, 3875, 3971. / Mörkgrå detaljer gäller för bilar med inredningskoder; CODE 3471, 3571, 3671, 3771, 3871, 3875, 3971.

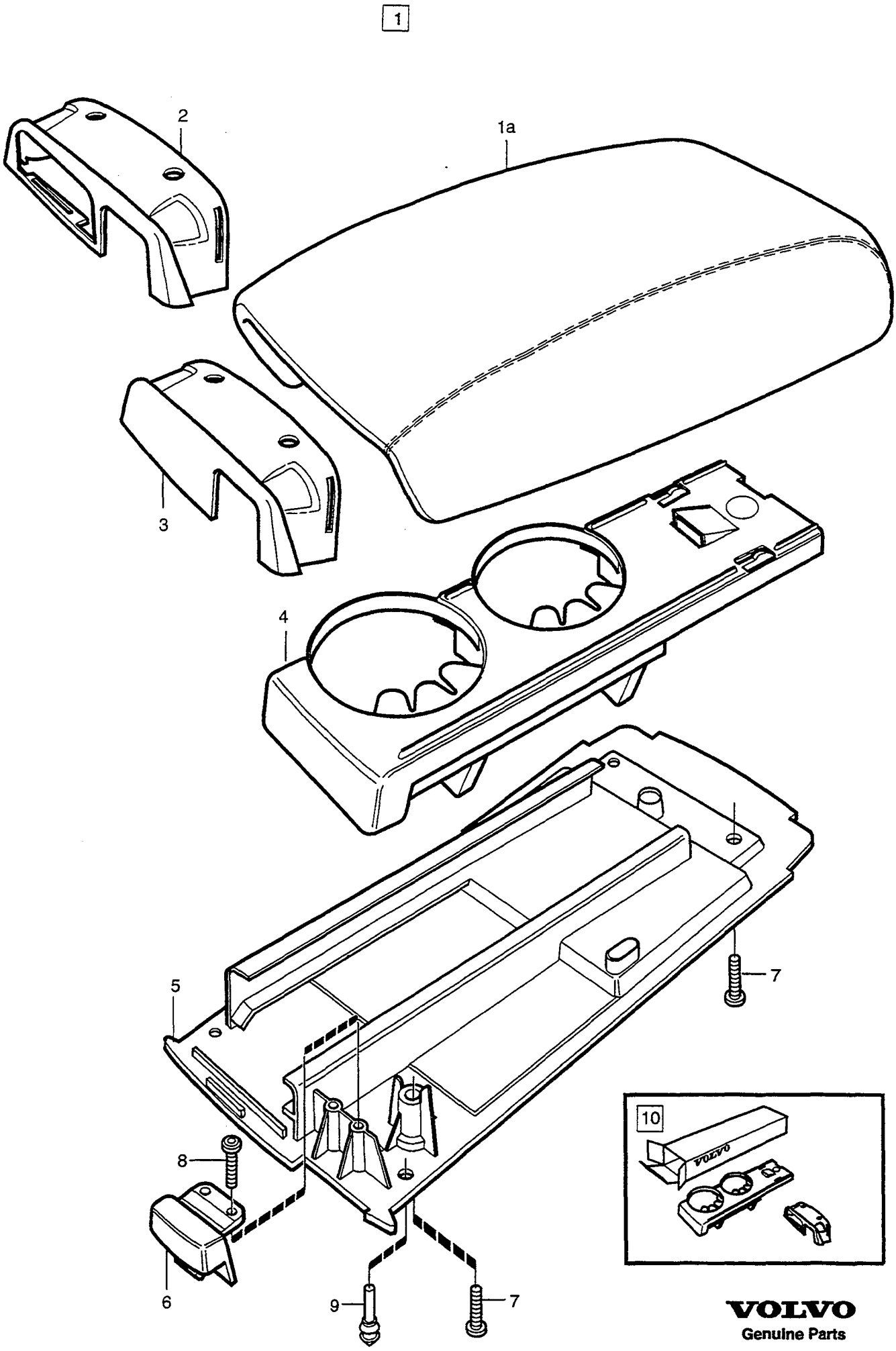

VOLVO
Genuine Parts
PV 880 66799

A	1) 2) ALTER 1
B	3) 2) ALTER 1
C	1) 4) ALTER 2
D	3) 4) ALTER 2
E	

ARMREST
TUNNEL CONSOLE

ARMSTÖD
TUNNELFACK

Group / Grupp 88

Page / Sida 1183

Fig	Part No. / Artikelnummer	Quantity / Antal A	B	C	D	E	PS	Description	Benämning	Notes / Anmärkning	SR
1		-	-	-	-	-		Armrest with cup holders	Armstöd med mugghållare		
	9415407-7	1	-	-	-	-		Arm rest blue plush	Armstöd blå plysch	CODE 3430	3
	9415408-5	1	-	-	-	-		Arm rest beige plush	Armstöd beige plysch	CODE 3450	3
	9415406-9	1	-	-	-	-		Arm rest grey plush	Armstöd grå plysch	CODE 3470,3471	3
	(9164317)	1	-	-	-	-	SP	Arm rest light grey plush	Armstöd ljusgrå plysch	CODE 3480 REPL 1PCS 9421386-5	3
	9415219-6	1	-	-	-	-		Arm rest blue plush	Armstöd blå plysch	CODE 3530,3630	3
	9415220-4	1	-	-	-	-		Arm rest beige plush	Armstöd beige plysch	CODE 3550,3650	3
	(9415218)	1	-	-	-	-	SP	Arm rest grey plush	Armstöd grå plysch	CODE 3570,3571,3670, 3671. REPL 1PCS 9421387-3	3
	9415587-6	1	-	-	-	-		Arm rest	Armstöd	CODE 3871	5
	9415216-2	1	-	-	-	-		Arm rest leather	Armstöd läder	CODE 3730,3930	3
	9415217-0	1	-	-	-	-		Arm rest leather	Armstöd läder	CODE 3750,3950	3
	(9415405)	1	-	-	-	-	SP	Arm rest leather	Armstöd läder	CODE 3865,3960 REPL 1PCS 9421385-7	3
	(9415215)	1	-	-	-	-	SP	Arm rest leather	Armstöd läder	CODE 3770,3771,3875, 3970,3971. REPL 1PCS 9421387-3	3
	(9164316)	1	-	-	-	-	SP	Arm rest leather	Armstöd läder	CODE 3980 REPL 1PCS 9421386-5	3
	9421388-1	-	-	1	-	-		Arm rest blue leather	Armstöd blå läder	CODE 3X3X	3
	9421389-9	-	-	1	-	-		Arm rest beige leather	Armstöd beige läder	CODE 3X5X	3
	9421390-7	-	-	1	-	-		Arm rest light beige leather	Armstöd ljusbeige läder	CODE 3X6X	3
	9421392-3	-	-	1	-	-		Arm rest grey leather	Armstöd grå läder	CODE 3X7X	3
	9421391-5	-	-	1	-	-		Arm rest light grey leather	Armstöd ljusgrå läder	CODE 3X8X	3
		-	-	1	-	-	NS	Arm rest plush	Armstöd plysch		
		-	-	-	-	-		Arm rest without cupholder	Armstöd utan mugghållare		
	9415633-8	-	1	-	-	-		Arm rest, blue plush	Armstöd, blå plysch	CODE 3530,3630	5
	9415634-6	-	1	-	-	-		Arm rest, beige plush	Armstöd, beige plysch	CODE 3550,3650	5
	9415632-0	-	1	-	-	-		Arm rest, grey plush	Armstöd, grå plysch	CODE 3570,3571,3670, 3671.	5
	9415639-5	-	1	-	-	-		Arm rest, blue plush	Armstöd, blå plysch	CODE 3430	5
	9415640-3	-	1	-	-	-		Arm rest, beige plush	Armstöd, beige plysch	CODE 3450	5
	9415638-7	-	1	-	-	-		Arm rest, grey plush	Armstöd, grå plysch	CODE 3470,3471	5
	9158952-3	-	1	-	-	-		Arm rest light grey plush	Armstöd ljusgrå plysch	CODE 3480	5
	9415629-6	-	1	-	-	-		Arm rest, blue leather	Armstöd, blå läder	CODE 3730,3930	5
	9415630-4	-	1	-	-	-		Arm rest, beige leather	Armstöd, beige läder	CODE 3750,3950	5
	9415631-2	-	1	-	-	-		Arm rest light beige leather	Armstöd ljusbeige läder	CODE 3960.	5
	(9415628)	-	1	-	-	-	SP	Arm rest, grey leather	Armstöd, grå läder	CODE 3770,3771,3970, 3971. REPL 1PCS 9413644-7, 1PCS 9150042-1, 1PCS 9150044-7, 1PCS 9158315-9, 3PCS 979192-2, 2PCS 979188-0, 2PCS 1371428-2.	5

1) Armrest with cup holders. / Armstöd med mugghållare.
2) Without guide pins between cover and hinge in the tunnel console. / Utan styrtappar mellan lock och gångjärnet i tunnelkonsolen.
3) Armrest without cupholders. / Armstöd utan mugghållare.
4) With guide pins between cover and hinge in the tunnel console. / Med styrtappar mellan lock och gångjärnet i tunnelkonsolen.

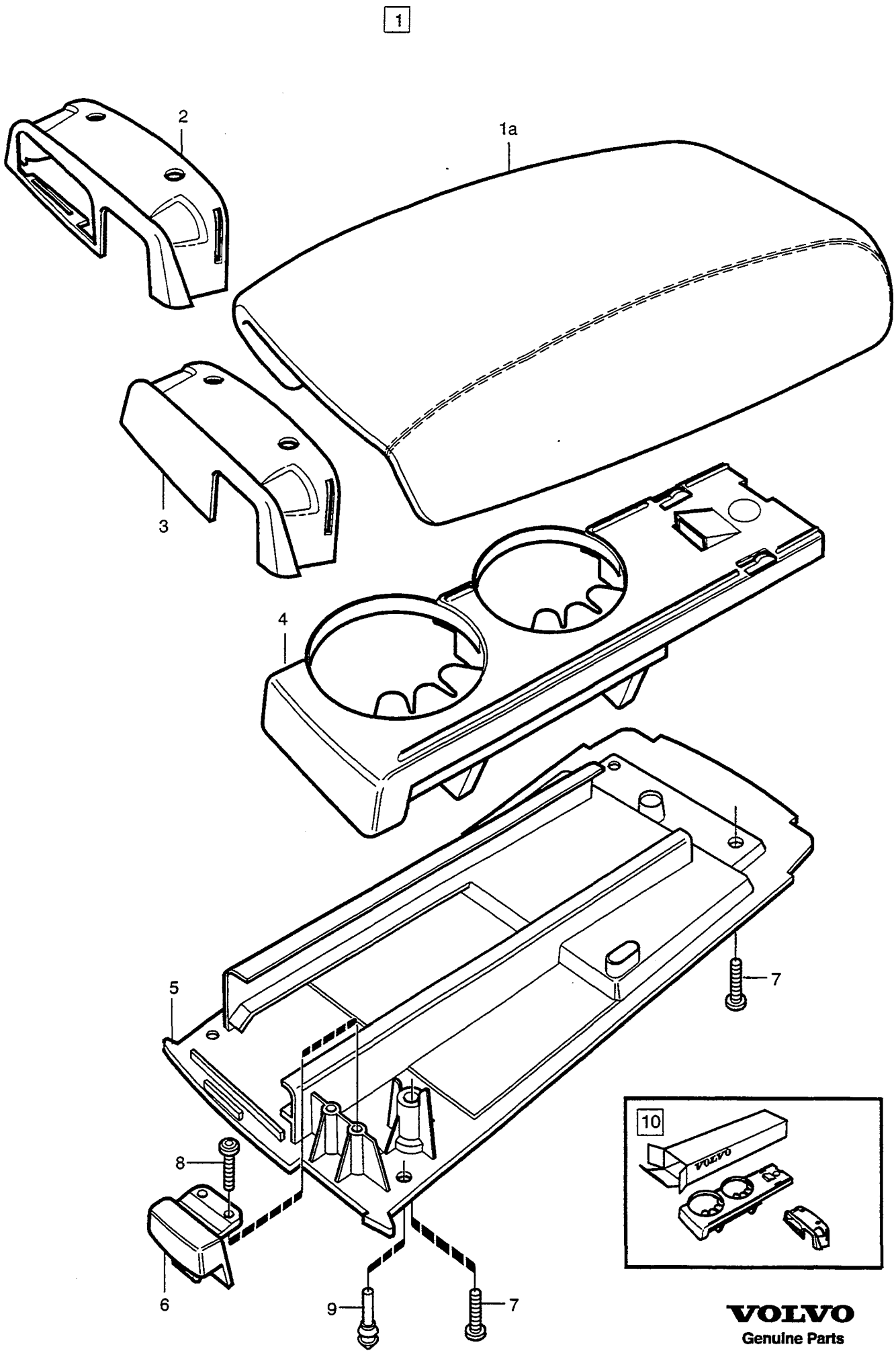

VOLVO
Genuine Parts
PV 880 66799

A	1) 2) ALTER 1
B	3) 2) ALTER 1
C	1) 4) ALTER 2
D	3) 4) ALTER 2
E	

ARMREST
TUNNEL CONSOLE

ARMSTÖD
TUNNELFACK

Group / Grupp: 88
Page / Sida: 1185

Fig	Part No. / Artikelnummer	Quantity / Antal A	B	C	D	E	PS	Description	Benämning	Notes / Anmärkning	SR
	9158461-5	-	1	-	-	-		Arm rest light grey leather	Armstöd ljusgrå läder	CODE 3980	5
		-	-	-	1	-	NS	Arm rest plush	Armstöd plysch		
1a	9415235-2	1	1	1	1	-		•Cover blue plush	•Lock blå plysch	CODE 3430	5
	9415237-8	1	1	1	1	-		•Cover plush	•Lock plysch	CODE 3450	5
	9415233-7	1	1	1	1	-		•Cover plush	•Lock plysch	CODE 3470,3471	5
	9158953-1	1	1	1	1	-		•Cover light grey plush	•Lock ljusgrå plysch	CODE 3480	5
	9413659-5	1	1	1	1	-		•Cover plush	•Lock plysch	CODE 3530,3630	5
	9413662-9	1	1	1	1	-		•Cover plush	•Lock plysch	CODE 3550,3650	5
	9413656-1	1	1	1	1	-		•Cover plush	•Lock plysch	CODE 3570,3571,3670, 3671.	5
	9415586-8	1	-	-	-	-		•Cover	•Lock	CODE 3871	5
	9413647-0	1	1	-	-	-		•Cover leather	•Lock läder	CODE 3730,3930	5
	9413650-4	1	1	-	-	-		•Cover leather	•Lock läder	CODE 3750,3950	5
	9158051-4	1	1	-	-	-		•Cover light beige leather	•Lock ljusbeige läder	CODE 3865,3960	5
	9413644-7	1	1	-	-	-		•Cover leather	•Lock läder	CODE 3770,3771,3875, 3970,3971.	5
	9158460-7	1	1	-	-	-		•Cover light grey leather	•Lock ljusgrå läder	CODE 3980	5
	9413647-0	-	-	1	1	-		•Cover leather	•Lock läder	CODE 3X3X	5
	9413650-4	-	-	1	1	-		•Cover leather	•Lock läder	CODE 3X5X	5
	9158051-4	-	-	1	1	-		•Cover light beige leather	•Lock ljusbeige läder	CODE 3X6X	5
	9413644-7	-	-	1	1	-		•Cover leather	•Lock läder	CODE 3X7X	5
	9158460-7	-	-	1	1	-		•Cover light grey leather	•Lock ljusgrå läder	CODE 3X8X	5
2	9150043-9	1	-	1	-	-	IK	•Frame	•Sarg		4
3	9158317-9	-	1	-	1	-		•Frame	•Sarg		4
4	9165037-4	1	-	1	-	-	IK	•Cup holder	•Mugghållare		5
5	9150042-1	1	1	-	-	-		•Cover	•Lock		4
	9165039-0	-	-	1	1	-		•Cover	•Lock		4
6	9150044-7	1	1	1	1	-		•Lock	•Lås		4
7	979192-2	3	3	3	3	-		•Screw	•Skruv		2
8	979188-0	2	2	2	2	-		•Screw	•Skruv		2
9	1371428-2	2	2	2	2	-		•Buffer	•Buffert		3
10	9134847-4	-	1	-	1	-		Conversion kit	Ombyggnadssats	SEE FIG 2,4.	3

1) Armrest with cup holders. / Armstöd med mugghållare.
2) Without guide pins between cover and hinge in the tunnel console. / Utan styrtappar mellan lock och gångjärnet i tunnelkonsolen.
3) Armrest without cupholders. / Armstöd utan mugghållare.
4) With guide pins between cover and hinge in the tunnel console. / Med styrtappar mellan lock och gångjärnet i tunnelkonsolen.

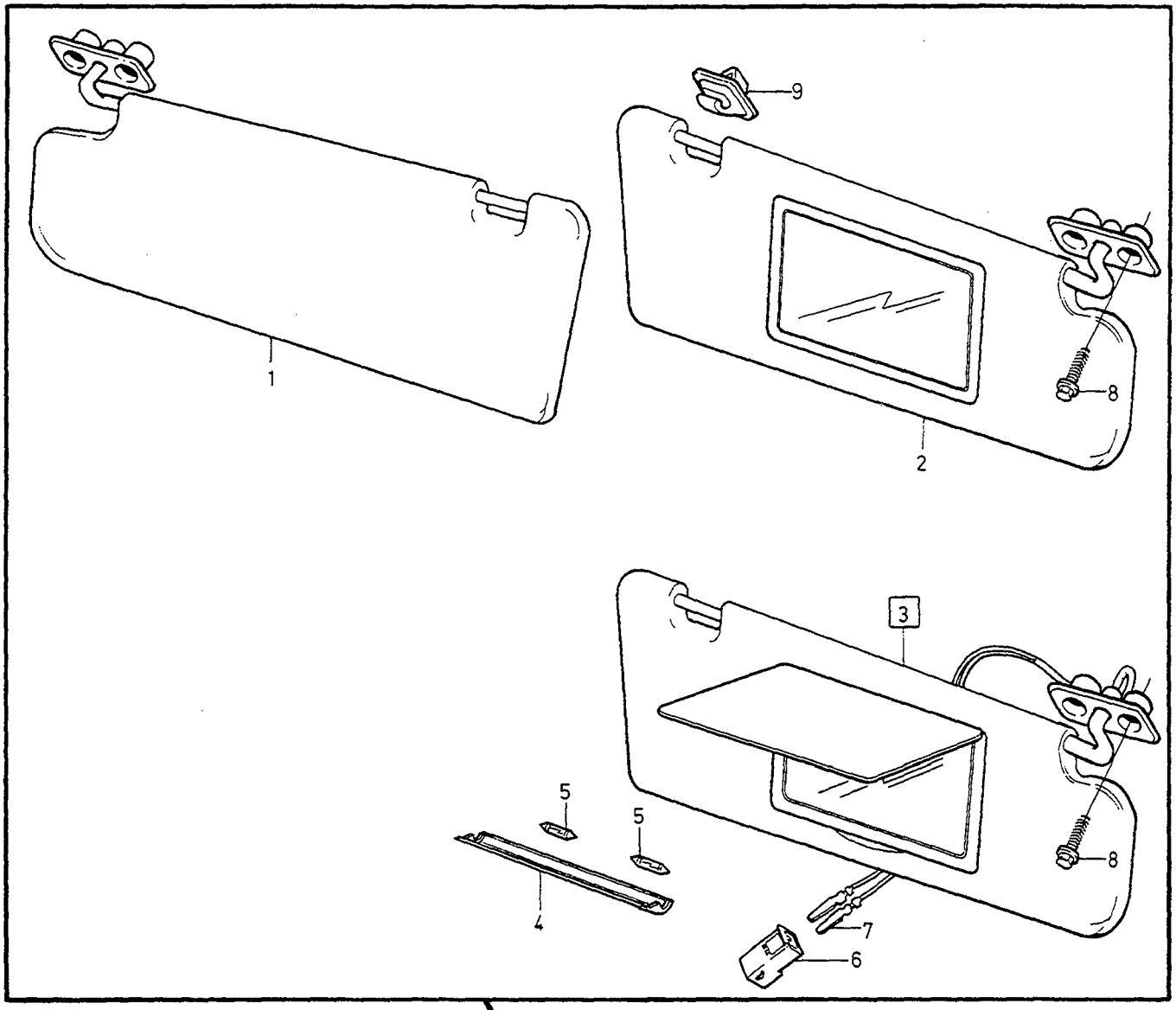

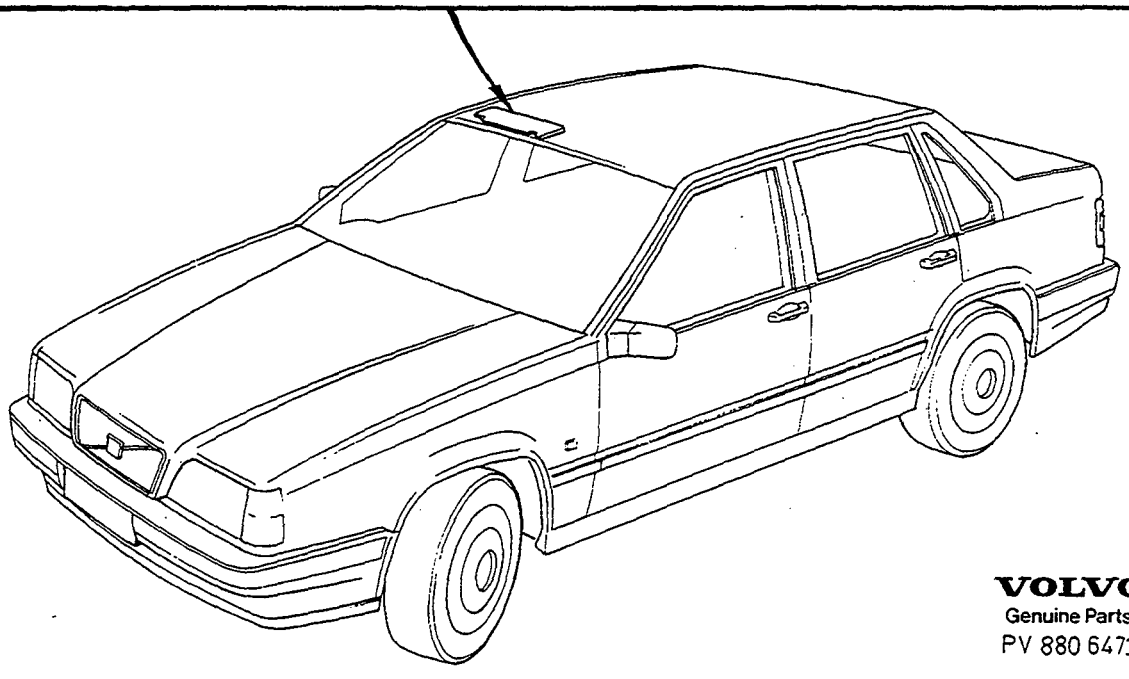

VOLVO
Genuine Parts
PV 880 64735

A	1) W/O S.R
B	1) S.R
C	2) W/O S.R
D	2) S.R
E	

SUN VISOR — SOLSKYDD

Group / Grupp: 88

Page / Sida: 1187

Fig	Part No. / Artikelnummer	Quantity / Antal A	B	C	D	E	PS	Description	Benämning	Notes / Anmärkning	SR
1		-	-	-	-	-		Sun visor without mirror	Solskydd utan spegel		
	(3539498)	1	-	-	-	-	SP	Sun visor, l.h. beige	Solskydd, v, beige	REPL 1PCS 9145023-9	3
	9145023-9	-	-	1	-	-		Sun visor, l.h. beige	Solskydd, v, beige		3
	(3539512)	1	-	-	-	-	SP	Sun visor, r.h. beige	Solskydd, h, beige	REPL 1PCS 9145029-6.	3
	9145029-6	-	-	1	-	-		Sun visor, r.h. beige	Solskydd, h, beige		3
	(3539936)	-	1	-	-	-	SP	Sun visor, l.h. beige	Solskydd, v, beige	REPL 1PCS 9145024-7	3
	(9145024)	-	-	-	1	-	SP	Sun visor, l.h. beige	Solskydd, v, beige		3
	(3539945)	-	1	-	-	-	SP	Sun visor, r.h. beige	Solskydd, h, beige	REPL 1PCS 9145030-4	4
	(9145030)	-	-	-	1	-	SP	Sun visor, r.h. beige	Solskydd, h, beige		4
2		-	-	-	-	-		Sun visor with mirror	Solskydd med spegel		
	(3539511)	1	-	-	-	-	SP	Sun visor, r.h. beige	Solskydd, h, beige	REPL 1PCS 9145025-4	3
	9145025-4	-	-	1	-	-		Sun visor, r.h. beige	Solskydd, h, beige		3
	9145031-2	1	-	-	-	-		Sun visor, l.h. beige	Solskydd, v, beige	(3539509)	3
	9145031-2	-	-	1	-	-		Sun visor, l.h. beige	Solskydd, v, beige		3
	9145025-4	-	1	-	-	-		Sun visor, r.h. beige	Solskydd, h, beige	(9145026)(3539941)	3
	(9145026)	-	-	-	1	-	SP	Sun visor, r.h. beige	Solskydd, h, beige		3
	9145031-2	-	1	-	-	-		Sun visor, l.h. beige	Solskydd, v, beige	(9145032)(3539947)	3
	(9145032)	-	-	-	1	-	SP	Sun visor, l.h. beige	Solskydd, v, beige		3
3		-	-	-	-	-		Sun visor with lighted morror	Solskydd med belyst spegel		
	(3539505)	1	-	-	-	-	SP	Sun visor, r.h. beige	Solskydd, h, beige	REPL 1PCS 9164637-2.	4
	9164637-2	-	-	1	-	-		Sun visor, r.h. beige	Solskydd, h, beige		4
	(3539513)	1	-	-	-	-	SP	Sun visor, l.h. beige	Solskydd, v, beige	REPL 1PCS 9164641-4.	4
	9164641-4	-	-	1	-	-		Sun visor, l.h. beige	Solskydd, v, beige		4
	(3539961)	-	1	-	-	-	SP	Sun visor, r.h. beige	Solskydd, h, beige	REPL 1PCS 9164639-8.	4
	9164639-8	-	-	-	1	-		Sun visor, r.h. beige	Solskydd, h, beige		4
	(3539964)	-	1	-	-	-	SP	Sun visor, l.h. beige	Solskydd, v, beige	REPL 1PCS 9164643-0.	4
	9164643-0	-	-	-	1	-		Sun visor, l.h. beige	Solskydd, v, beige		4
4	3511753-0	1	1	1	1	-		• Glass	• Glas		3
5	977245-0	2	2	2	2	-		• Bulb	• Glödlampa		1
6	968383-0	1	1	1	1	-		• Tab housing	• Stiftisolator		3
7	968373-1	2	2	2	2	-		• Cable terminal	• Ledningssko		3
8	965175-3	4	4	4	4	-		Flange screw	Flänsskruv		2
9	9145887-7	2	2	2	2	-		Support, beige	Stöd, beige	3)	3

1) 850 4DRS CH-124600. 850 5DRS CH-32322.
2) 850 4DRS CH 124601-. 850 5DRS CH 32323-.
3) Also included with complete headliner. / Ingår även i komplett innertak.

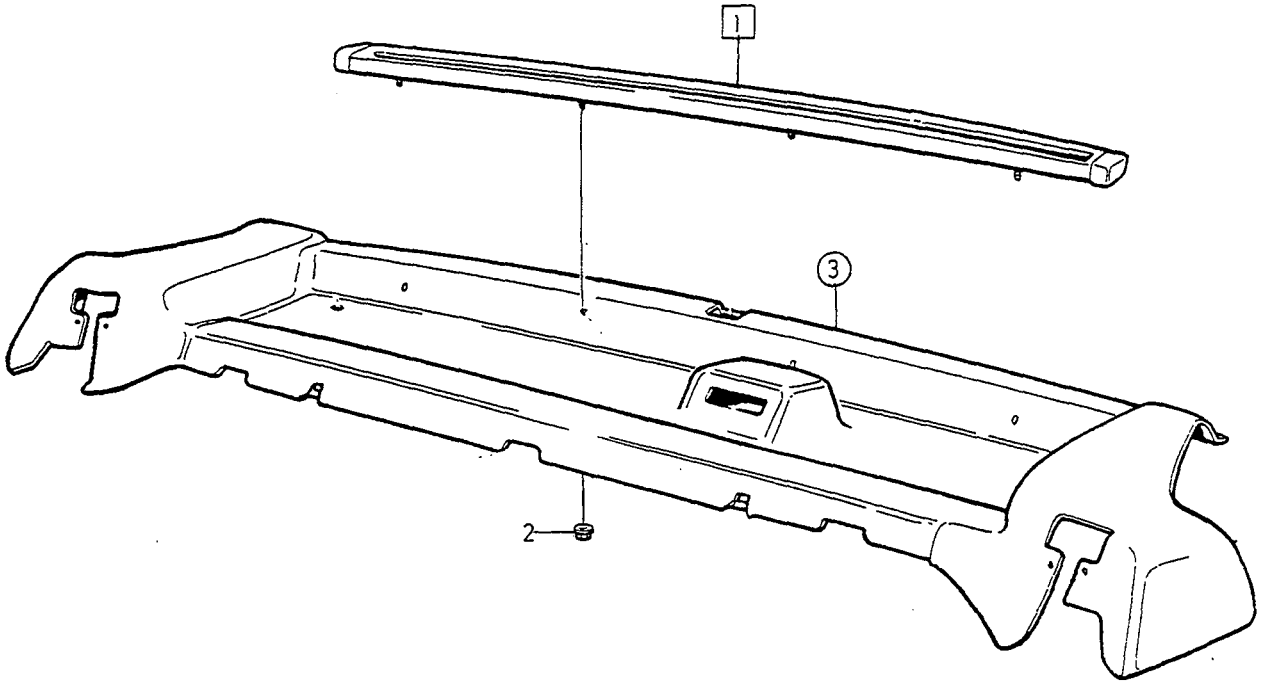
1
3
2

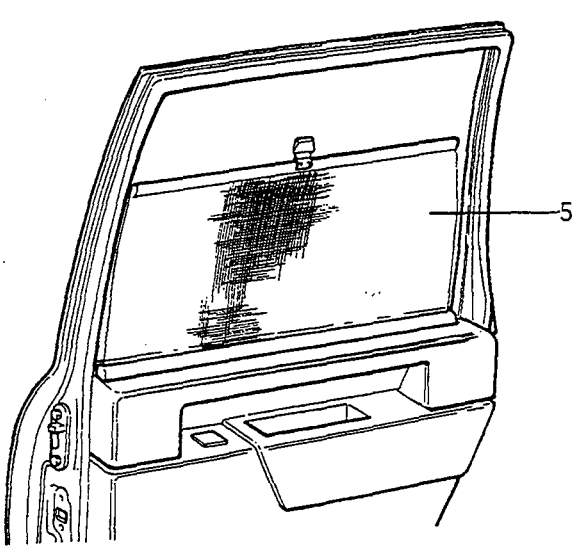
4
5

A		SUN VISOR REAR DOOR	SOLGARDIN BAKDÖRR	Group Grupp 88
B				
C				Page Sida 1189
D				
E				

Fig	Part No. Artikelnummer	Quantity / Antal A	B	C	D	E	PS	Description	Benämning	Notes Anmärkning	SR
1	9406947-3	1	-	-	-	-		Curtain grey	Gardin grå		2
	9406948-1	1	-	-	-	-		Curtain blue	Gardin blå		2
	9406949-9	1	-	-	-	-		Curtain beige	Gardin beige		2
2	968760-9	4	-	-	-	-		•Nut	•Mutter		1
3		1	-	-	-	-		Rear shelf •SEE 85•1021	Hatthylla •SEE 85•1021		
4	6820829-7	1	-	-	-	-		Curtain rear door	Gardin bakdörr		5
5	1343230-7	1	-	-	-	-		•Curtain left	•Gardin vänster		5
	1343231-5	1	-	-	-	-		•Curtain right	•Gardin höger		5

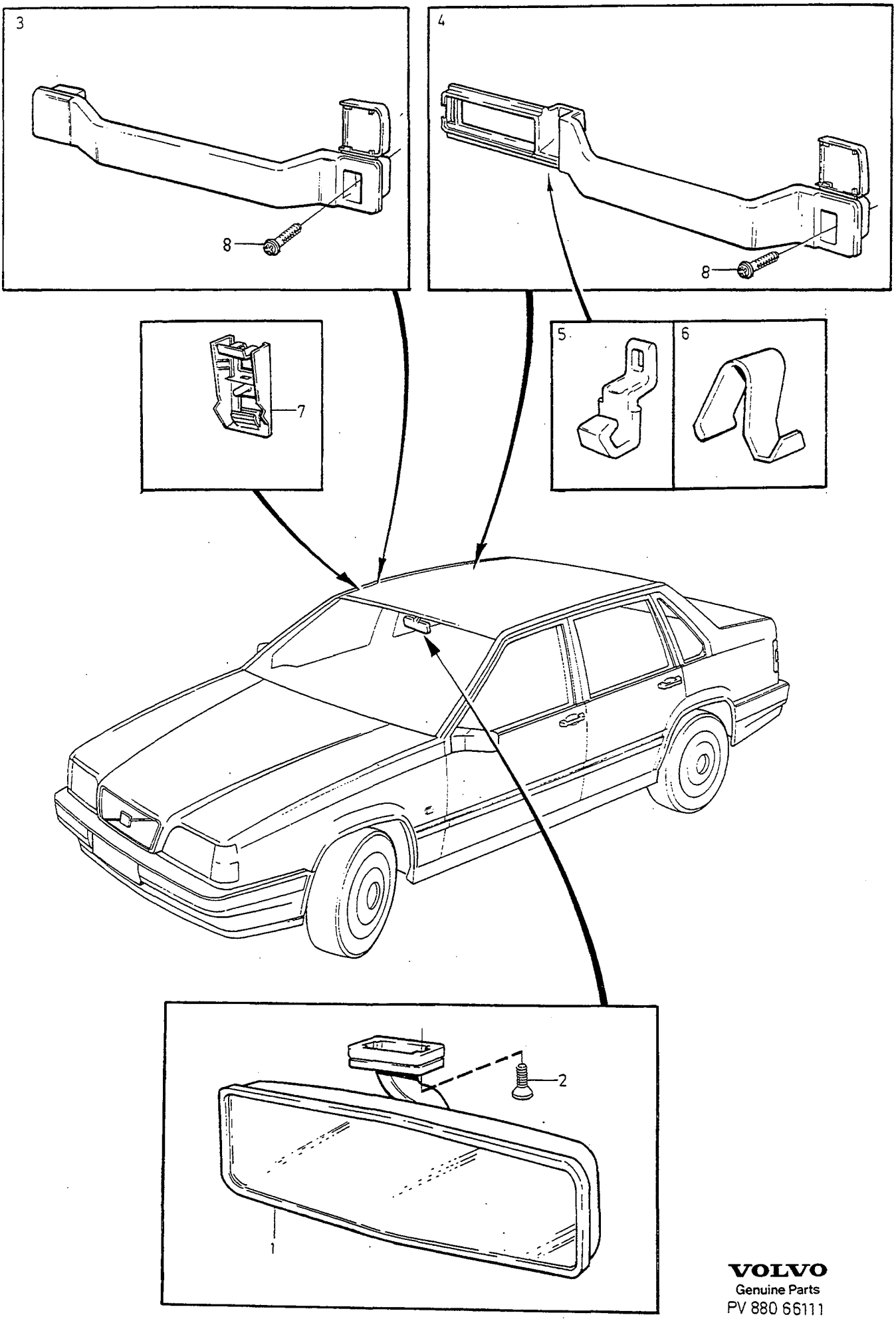

VOLVO
Genuine Parts
PV 880 66111

A
B
C
D
E

REAR-VIEW MIRROR ENTRY HANDLE INVÄNDIG BACKSPEGEL
INSTEGSHANDTAG

Group / Grupp 88

Page / Sida 1191

Fig	Part No. Artikelnummer	Quantity / Antal A	B	C	D	E	PS	Description	Benämning	Notes Anmärkning	SR
1	3512654-9	1	-	-	-	-		Rear view mirror	Backspegel		2
2	969738-4	2	-	-	-	-		•Screw	•Skruv	(969816)	2
3	3539586-2	2	-	-	-	-		Courtesy handle front	Instegshandtag främre		4
4	3539587-0	1	-	-	-	-		Courtesy handle, l.h. rear	Instegshandtag, v bakre		4
	3539588-8	1	-	-	-	-		Courtesy handle, r.h. rear	Instegshandtag, h bakre		4
5	3539589-6	2	-	-	-	-		Clothes hook	Klädkrok		5
6	9134569-4	2	-	-	-	-		Clothes hook	Klädkrok	1) 2) ALTER	4
7	6818922-4	8	-	-	-	-		Spacer	Distans	(6808913)	5
8	969124-7	8	-	-	-	-		Screw	Skruv		2

1) Optional extra. / Ej standardutrustning. Säljes som tillbehör.
2) Included in cargo net installation kit. / Ingår i monteringssats för lastnät.

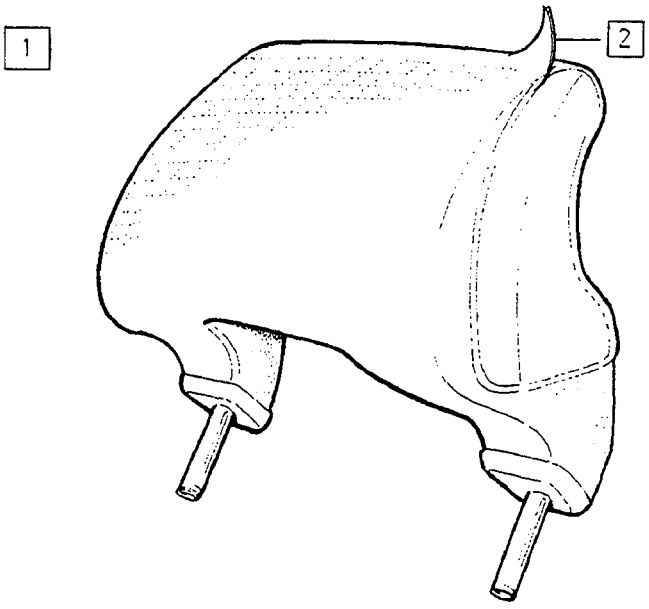

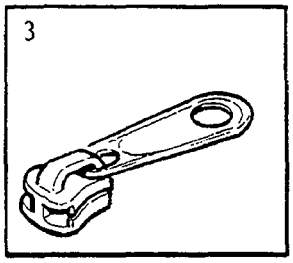

VOLVO
Genuine Parts
PV 880 68358

A	-1993
B	1994
C	1995-
D	
E	

FRONT HEAD RESTRAINT — FRÄMRE NACKSKYDD

1) 2)

Group / Grupp 88

Page / Sida 1193

Fig	Part No. Artikelnummer	Quantity / Antal A	B	C	D	E	PS	Description	Benämning	Notes Anmärkning	SR
1	9414306-2	2	2	2	-	-		Head restraint, beige	Nackskydd, beige	CODE 3150 5DRS	6
	9414305-4	2	2	2	-	-		Head restraint, grey	Nackskydd, grå	CODE 3170 5DRS	6
	9136171-7	2	2	2	-	-		Head restraint, blue	Nackskydd, blå	CODE 3230	5
	9136172-5	2	2	2	-	-		Head restraint, red	Nackskydd, röd	CODE 3240	5
	9136170-9	2	2	2	-	-		Head restraint, grey	Nackskydd, grå	CODE 3270	5
	9407482-0	2	-	-	-	-		Head restraint, blue	Nackskydd, blå	CODE 3330	6
	9410169-8	-	2	2	-	-		Head restraint, blue	Nackskydd, blå	CODE 3330	5
	9407485-3	2	-	-	-	-		Head restraint, beige	Nackskydd, beige	CODE 3350	6
	9410170-6	-	2	2	-	-		Head restraint, beige	Nackskydd, beige	CODE 3350	5
	9407479-6	2	-	-	-	-		Head restraint, grey	Nackskydd, grå	CODE 3370	6
	9410168-0	-	2	2	-	-		Head restraint, grey	Nackskydd, grå	CODE 3370	5
	9414455-7	2	2	2	-	-		Head restraint blue	Nackskydd blå	CODE 3430	5
	9414458-1	2	2	2	-	-		Head restraint beige	Nackskydd beige	CODE 3450	5
	9414452-4	2	2	2	-	-		Head restraint grey	Nackskydd grå	CODE 3470,3471	5
	9167145-3	2	2	2	-	-		Head restraint light grey	Nackskydd ljusgrå	CODE 3480	5
	9406382-3	2	-	-	-	-		Head restraint, blue	Nackskydd, blå	CODE 3530	5
	9410159-9	-	2	-	-	-		Head restraint, blue	Nackskydd, blå	CODE 3530	5
	9412890-7	-	-	2	-	-		Head restraint, blue	Nackskydd, blå	CODE 3530	5
	9406385-6	2	-	-	-	-		Head restraint, beige	Nackskydd, beige	CODE 3550	5
	9410162-3	-	2	-	-	-		Head restraint, beige	Nackskydd, beige	CODE 3550	5
	9412891-5	-	-	2	-	-		Head restraint, beige	Nackskydd, beige	CODE 3550	5
	9406379-9	2	-	-	-	-		Head restraint, grey	Nackskydd, grå	CODE 3570	5
	9410156-5	-	2	-	-	-		Head restraint, grey	Nackskydd, grå	CODE 3570	5
	9412889-9	-	-	2	-	-		Head restraint, grey	Nackskydd, grå	CODE 3570,3571	5
	9412379-1	2	2	2	-	-		Head restraint, blue	Nackskydd, blå	CODE 3630	5
	9412380-9	2	2	2	-	-		Head restraint, beige	Nackskydd, beige	CODE 3650	5
	9412378-3	2	2	2	-	-		Head restraint, grey	Nackskydd, grå	CODE 3670,3671	5
	9408760-8	2	2	-	-	-		Head restraint, blue	Nackskydd, blå	CODE 3730	5
	9414246-0	-	-	2	-	-		Head restraint, blue	Nackskydd, blå	CODE 3730	5
	9408762-4	2	2	-	-	-		Head restraint, beige	Nackskydd, beige	CODE 3750	5
	9414248-6	-	-	2	-	-		Head restraint, beige	Nackskydd, beige	CODE 3750	5
	9408758-2	2	2	-	-	-		Head restraint, grey	Nackskydd, grå	CODE 3770	5
	9414244-5	-	-	2	-	-		Head restraint, grey	Nackskydd, grå	CODE 3770,3771	5
	9420028-4	2	2	2	-	-		Head restraint light beige	Nackskydd ljusbeige	CODE 3865	5
	9414255-1	2	2	2	-	-		Head restraint dark grey	Nackskydd mörkgrå	CODE 3871	5
	9420029-2	2	2	2	-	-		Head restraint dark grey	Nackskydd mörkgrå	CODE 3875	5
	9406374-0	2	-	-	-	-		Head restraint, blue	Nackskydd, blå	CODE 3930	5
	9410166-4	-	2	-	-	-		Head restraint, blue	Nackskydd, blå	3) CODE 3930	5
	9415872-2	-	2	2	-	-		Head restraint, blue	Nackskydd, blå	4) CODE 3930	5
	9406376-5	2	-	-	-	-		Head restraint, beige	Nackskydd, beige	CODE 3950	5
	9410167-2	-	2	-	-	-		Head restraint, beige	Nackskydd, beige	3) CODE 3950	5
	9415874-8	-	2	2	-	-		Head restraint, beige	Nackskydd, beige	4) CODE 3950	5
	9414811-1	2	2	2	-	-		Head restraint light beige	Nackskydd ljusbeige	CODE 3960	5
	9406372-4	2	-	-	-	-		Head restraint, grey	Nackskydd, grå	CODE 3970	5
	9410165-6	-	2	-	-	-		Head restraint, grey	Nackskydd, grå	3) CODE 3970	5
	9415870-6	-	2	2	-	-		Head restraint, grey	Nackskydd, grå	4) CODE 3970,3971	5
	9415966-2	2	2	2	-	-		Head restraint light grey	Nackskydd ljusgrå	CODE 3980	5
2	9415604-9	1	1	1	-	-		• Upholstery beige	• Klädsel beige	CODE 3150	6
	9425480-2	1	1	1	-	-		• Upholstery grey	• Klädsel grå	CODE 3170 (9415603)	6
	9410772-9	1	1	1	-	-		• Upholstery blue	• Klädsel blå	CODE 3330	6
	9410773-7	1	1	1	-	-		• Upholstery beige	• Klädsel beige	CODE 3350	6
	9410771-1	1	1	1	-	-		• Upholstery grey	• Klädsel grå	CODE 3370	6
	9414454-0	1	1	1	-	-		• Upholstery blue	• Klädsel blå	CODE 3430	6
	9414457-3	1	1	1	-	-		• Upholstery beige	• Klädsel beige	CODE 3450	6
☆	9414451-6	1	1	1	-	-		• Upholstery grey	• Klädsel grå	CODE 3470	6

1) Light beige parts for interior code; CODE 3865, 3960. / Ljusbeige detaljer gäller för inredningskod; CODE 3865, 3960.
2) Light grey details for upholstery codes 3480,3980. / Ljusgrå detaljer gäller för inredningskod; CODE 3480, 3980.
3) 4DRS CH-161115, 5DRS CH-64580.
4) 4DRS CH 161116-, 5DRS CH 64581-.

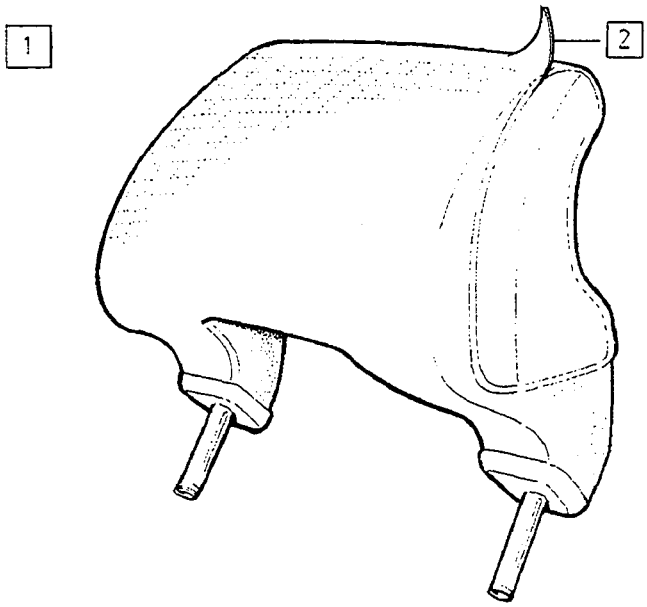
1
2

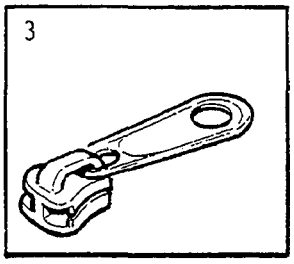
3

A	-1993
B	1994
C	1995-
D	
E	

FRONT HEAD RESTRAINT — FRÄMRE NACKSKYDD

1) 2)

Group / Grupp 88

Page / Sida 1195

Fig	Part No. / Artikelnummer	Quantity / Antal A	B	C	D	E	PS	Description	Benämning	Notes / Anmärkning	SR
	9167170-1	1	1	1	-	-		•Upholstery light grey	•Klädsel ljusgrå	CODE 3480	6
	9410766-1	1	1	-	-	-		•Upholstery blue	•Klädsel blå	CODE 3530	6
☆	9414241-1	-	-	1	-	-		•Upholstery blue	•Klädsel blå	CODE 3530	6
	9410767-9	1	1	-	-	-		•Upholstery beige	•Klädsel beige	CODE 3550	6
	9414242-9	-	-	1	-	-		•Upholstery beige	•Klädsel beige	CODE 3550	6
	9410765-3	1	1	-	-	-		•Upholstery grey	•Klädsel grå	CODE 3570	6
	9414240-3	-	-	1	-	-		•Upholstery grey	•Klädsel grå	CODE 3570	6
	9412683-6	1	1	1	-	-		•Upholstery blue	•Klädsel blå	CODE 3630	6
	9412684-4	1	1	1	-	-		•Upholstery beige	•Klädsel beige	CODE 3650	6
	9412681-0	1	1	1	-	-		•Upholstery grey	•Klädsel grå	CODE 3670	6
	9408759-0	1	1	-	-	-		•Upholstery blue	•Klädsel blå	CODE 3730	6
	9414245-2	-	-	1	-	-		•Upholstery blue	•Klädsel blå	CODE 3730	6
	9408761-6	1	1	-	-	-		•Upholstery beige	•Klädsel beige	CODE 3750	6
	9414247-8	-	-	1	-	-		•Upholstery beige	•Klädsel beige	CODE 3750	6
	9408757-4	1	1	-	-	-		•Upholstery grey	•Klädsel grå	CODE 3770	6
☆	9414243-7	-	-	1	-	-		•Upholstery grey	•Klädsel grå	CODE 3770	6
	9420932-7	1	1	1	-	-		•Upholstery light beige	•Klädsel ljusbeige	CODE 3865	6
	9415323-6	1	1	1	-	-		•Upholstery grey	•Klädsel grå	CODE 3871	6
	9420933-5	1	1	1	-	-		•Upholstery grey	•Klädsel grå	CODE 3875	6
		-	-	-	-	-		•Upholstery Leather hands-free	•Klädsel Läder hands-free	CODE 39XX SEE 39•571	
	9410769-5	1	1	-	-	-		•Upholstery blue ..... without hands-free	•Klädsel blå ..... utan hands-free	CODE 3930	6
	9415871-4	-	-	1	-	-		•Upholstery blue ..... without hands-free	•Klädsel blå ..... utan hands-free	CODE 3930	6
	9410770-3	1	1	-	-	-		•Upholstery beige ..... without hands-free	•Klädsel beige ..... utan hands-free	CODE 3950	6
	9415873-0	-	-	1	-	-		•Upholstery beige ..... without hands-free	•Klädsel beige ..... utan hands-free	CODE 3950	6
	9415051-3	1	1	1	-	-		•Upholstery light beige ..... without hands-free	•Klädsel ljusbeige ..... utan hands-free	CODE 3960	6
	9410768-7	1	1	-	-	-		•Upholstery grey ..... without hands-free	•Klädsel grå ..... utan hands-free	CODE 3970	6
	9415869-8	-	-	1	-	-		•Upholstery grey ..... without hands-free	•Klädsel grå ..... utan hands-free	CODE 3970	6
	9415996-9	1	1	1	-	-		•Upholstery light grey ..... without hands-free	•Klädsel ljusgrå ..... utan hands-free	CODE 3980	6
3	3533976-1	1	1	1	-	-		••Slider	••Dragsko		3

1) Light beige parts for interior code; CODE 3865, 3960. / Ljusbeige detaljer gäller för inredningskod; CODE 3865, 3960.
2) Light grey details for upholstery codes 3480,3980. / Ljusgrå detaljer gäller för inredningskod; CODE 3480, 3980.

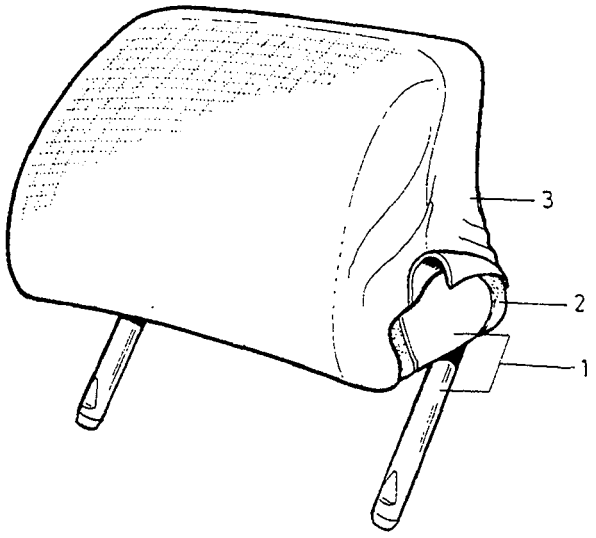
3
2
1

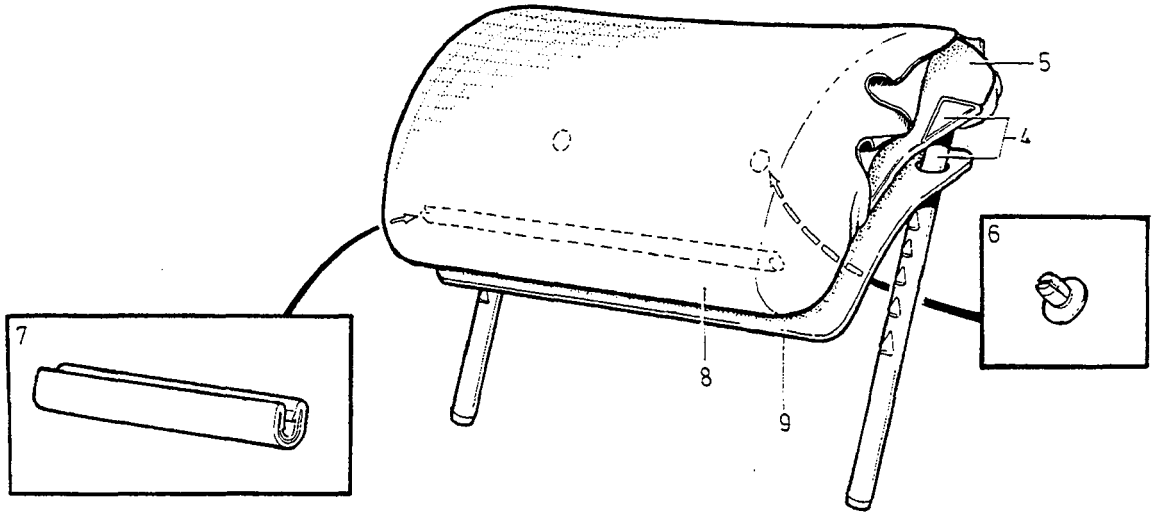
5
4
6
7
8
9

A	-1993
B	1994-
C	
D	
E	

REAR HEAD RESTRAINT — BAKRE NACKSKYDD

Group / Grupp: 88

Page / Sida: 1197

1) 2) 4DRS

Fig	Part No. Artikelnummer	Quantity / Antal A	B	C	D	E	PS	Description	Benämning	Notes Anmärkning	SR
1	6818014-0	1	1	-	-	-		Head restraint outer	Nackskydd yttre		6
2	6818016-5	1	1	-	-	-		Padding	Stoppning		5
3	9136105-5	1	1	-	-	-		Upholstery	Klädsel	CODE 3230	5
	9136106-3	1	1	-	-	-		Upholstery	Klädsel	CODE 3240	5
	9136104-8	1	1	-	-	-		Upholstery	Klädsel	CODE 3270	5
	9407494-5	1	1	-	-	-		Upholstery	Klädsel	CODE 3330	5
	9407496-0	1	1	-	-	-		Upholstery	Klädsel	CODE 3350	5
	9407492-9	1	1	-	-	-		Upholstery	Klädsel	CODE 3370	5
	9414468-0	1	1	-	-	-		Upholstery	Klädsel	CODE 3430	5
	9414470-6	1	1	-	-	-		Upholstery	Klädsel	CODE 3450	5
	9414466-4	1	1	-	-	-		Upholstery	Klädsel	CODE 3470,3471	5
	9167123-0	1	1	-	-	-		Upholstery	Klädsel	CODE 3480	5
	9406177-7	1	1	-	-	-		Upholstery	Klädsel	CODE 3530	5
	9406178-5	1	1	-	-	-		Upholstery	Klädsel	CODE 3550	5
	9406176-9	1	1	-	-	-		Upholstery	Klädsel	CODE 3570,3571	5
	9412692-7	1	1	-	-	-		Upholstery	Klädsel	CODE 3630	5
	9412693-5	1	1	-	-	-		Upholstery	Klädsel	CODE 3650	5
	9412691-9	1	1	-	-	-		Upholstery	Klädsel	CODE 3670,3671	5
	9408801-0	1	1	-	-	-		Upholstery	Klädsel	CODE 3730	5
	9408803-6	1	1	-	-	-		Upholstery	Klädsel	CODE 3750	5
	9408799-6	1	1	-	-	-		Upholstery	Klädsel	CODE 3770,3771	5
	9420934-3	1	1	-	-	-		Upholstery	Klädsel	CODE 3865	5
	9415331-9	1	1	-	-	-		Upholstery	Klädsel	CODE 3871	5
	9420935-0	1	1	-	-	-		Upholstery	Klädsel	CODE 3875	5
	9406172-8	1	-	-	-	-		Upholstery	Klädsel	CODE 3930	5
	9410802-4	-	1	-	-	-		Upholstery	Klädsel	CODE 3930 CH -161115	5
	9415877-1	-	1	-	-	-		Upholstery	Klädsel	CODE 3950 CH 161116-.	5
	9406174-4	1	-	-	-	-		Upholstery	Klädsel	CODE 3950	5
	9410803-2	-	1	-	-	-		Upholstery	Klädsel	CODE 3950 CH -161115	5
	9415879-7	-	1	-	-	-		Upholstery	Klädsel	CODE 3950 CH 161116-.	5
	9415014-1	1	1	-	-	-		Upholstery	Klädsel	CODE 3960	5
	9406170-2	1	-	-	-	-		Upholstery	Klädsel	CODE 3970	5
	9410801-6	-	1	-	-	-		Upholstery	Klädsel	CODE 3970 CH -161115	5
	9415875-5	-	1	-	-	-		Upholstery	Klädsel	CODE 3970,3971 CH 161116-.	5
	9416003-3	1	1	-	-	-		Upholstery	Klädsel	CODE 3980	5
4	3539436-0	1	-	-	-	-		Head restraint centre	Nackskydd mittre	3) CH-40230	6
	9174248-6	-	1	-	-	-		Head restraint centre	Nackskydd mittre	4) CH 40231-354999	5
☆	9449208-9	-	1	-	-	-		Head restraint centre	Nackskydd mittre	1997-	5
5	3539439-4	1	1	-	-	-		Padding	Stoppning		5
6	1312092-8	2	2	-	-	-		Clip	Clips		2
7	1309616-9	1	1	-	-	-		Protect. moulding, black	Kantskyddslist, svart	L 242mm	4
8	9136058-6	1	1	-	-	-		Upholstery	Klädsel	CODE 3230	5
	9136072-7	1	1	-	-	-		Upholstery	Klädsel	CODE 3240	5
	9136036-2	1	1	-	-	-		Upholstery	Klädsel	CODE 3270	5
	9407488-7	1	1	-	-	-		Upholstery	Klädsel	CODE 3330	5
	9407490-3	1	1	-	-	-		Upholstery	Klädsel	CODE 3350	5
	9407486-1	1	1	-	-	-		Upholstery	Klädsel	CODE 3370	5
	9414462-3	1	1	-	-	-		Upholstery	Klädsel	CODE 3430	5
	9414464-9	1	1	-	-	-		Upholstery	Klädsel	CODE 3450	5
	9414460-7	1	1	-	-	-		Upholstery	Klädsel	CODE 3470,3471	5
	9167124-8	1	1	-	-	-		Upholstery	Klädsel	CODE 3480	5
	9406476-3	1	1	-	-	-		Upholstery	Klädsel	CODE 3530	5
	9406478-9	1	1	-	-	-		Upholstery	Klädsel	CODE 3550	5
	9406474-8	1	1	-	-	-		Upholstery	Klädsel	CODE 3570,3571	5

1) Light beige parts for interior code; CODE 3865, 3960. / Ljusbeige detaljer gäller för inredningskod; CODE 3865, 3960.
2) Light grey details for upholstery codes 3480,3980. / Ljusgrå detaljer gäller för inredningskod; CODE 3480, 3980.
3) Four height adjustments / Fyra höjdlägen.
4) Five height adjustments. / Fem höjdlägen.

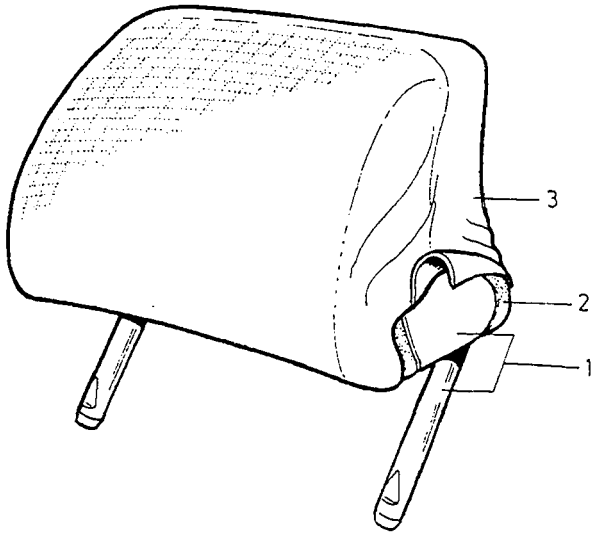
3
2
1

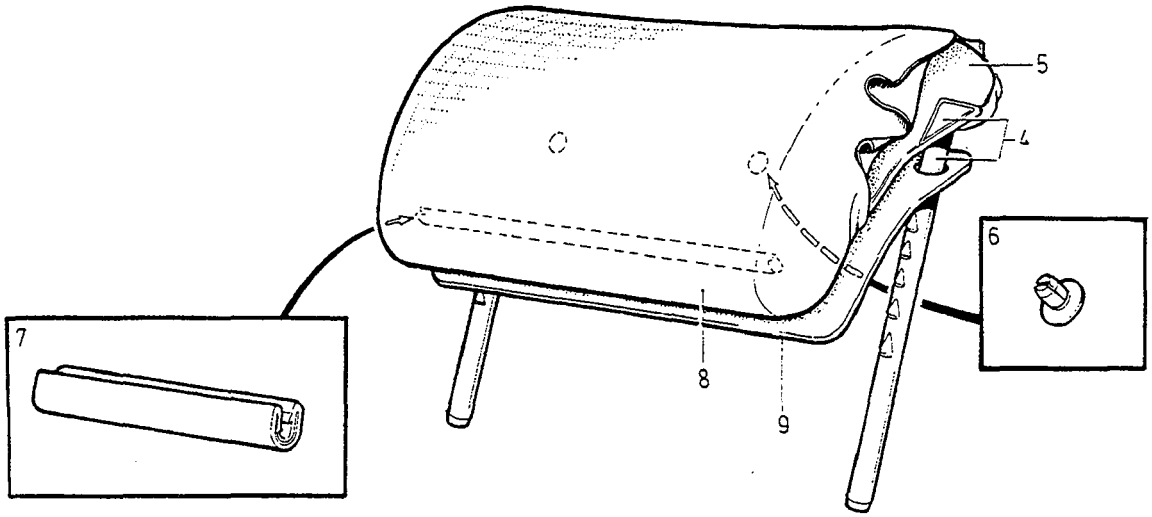
5
4
6
7
8
9

A	-1993
B	1994-
C	
D	
E	

REAR HEAD RESTRAINT — BAKRE NACKSKYDD

Group / Grupp: 88

Page / Sida: 1199

1) 2) 4DRS

Fig	Part No. Artikelnummer	Quantity / Antal A	B	C	D	E	PS	Description	Benämning	Notes Anmärkning	SR
	9412686-9	1	1	-	-	-		Upholstery	Klädsel	CODE 3630	5
	9412687-7	1	1	-	-	-		Upholstery	Klädsel	CODE 3650	5
	9412685-1	1	1	-	-	-		Upholstery	Klädsel	CODE 3670,3671	5
	9408795-4	1	1	-	-	-		Upholstery	Klädsel	CODE 3730	5
	9408797-0	1	1	-	-	-		Upholstery	Klädsel	CODE 3750	5
	9408793-9	1	1	-	-	-		Upholstery	Klädsel	CODE 3770,3771	5
	9415332-7	1	1	-	-	-		Upholstery	Klädsel	CODE 3871	5
	9406768-3	1	-	-	-	-		Upholstery	Klädsel	CODE 3930	5
	9410805-7	-	1	-	-	-		Upholstery	Klädsel	CODE 3930	5
	9406770-9	1	-	-	-	-		Upholstery	Klädsel	CODE 3950	5
	9410806-5	-	1	-	-	-		Upholstery	Klädsel	CODE 3950	5
	9415011-7	1	1	-	-	-		Upholstery	Klädsel	CODE 3865,3960.	5
	9406766-7	1	-	-	-	-		Upholstery	Klädsel	CODE 3970	5
	9410804-0	-	1	-	-	-		Upholstery	Klädsel	CODE 3875,3970,3971	5
	9416000-9	1	1	-	-	-		Upholstery	Klädsel	CODE 3980	5
9	9407525-6	1	1	-	-	-		Panel grey	Panel grå		6
	9167620-5	1	1	-	-	-		Panel light grey	Panel ljusgrå		6
	9407526-4	1	1	-	-	-		Panel blue	Panel blå		6
	9407527-2	1	1	-	-	-		Panel beige	Panel beige		6
	9416962-0	1	1	-	-	-		Panel light beige	Panel ljusbeige		5

1) Light beige parts for interior code; CODE 3865, 3960. / Ljusbeige detaljer gäller för inredningskod; CODE 3865, 3960.
2) Light grey details for upholstery codes 3480,3980. / Ljusgrå detaljer gäller för inredningskod; CODE 3480, 3980.

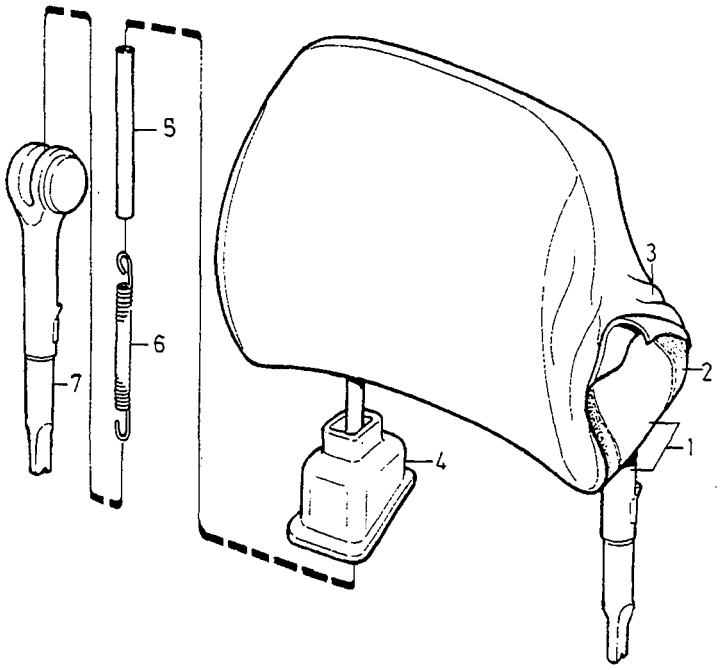
5
6
7
3
2
1
4

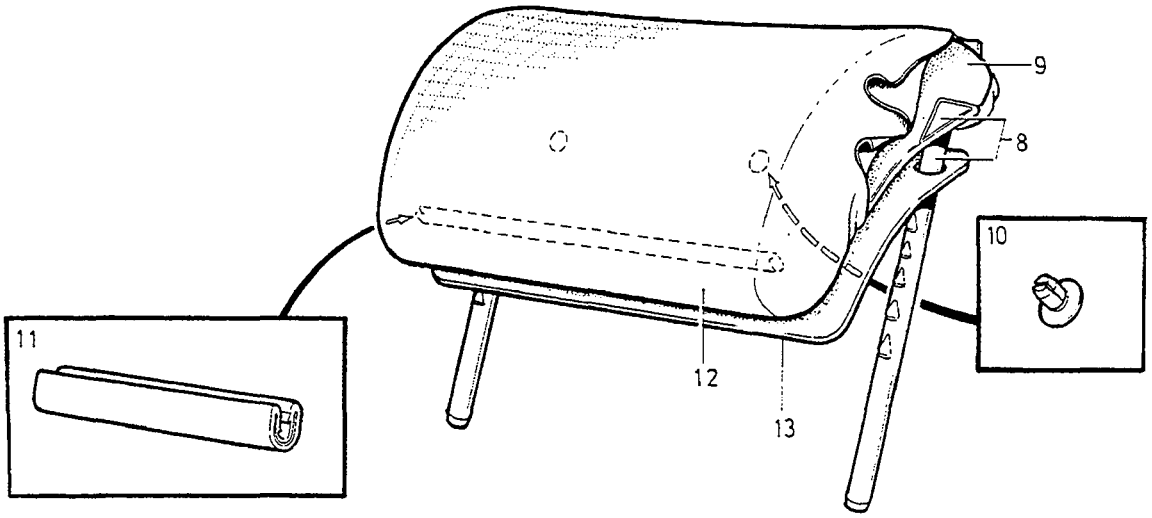
9
8
10
11
12
13

A	-1993
B	1994-
C	
D	
E	

REAR HEAD RESTRAINT — BAKRE NACKSKYDD

Group / Grupp 88

Page / Sida 1201

1) 2) 5DRS

Fig	Part No. Artikelnummer	Quantity / Antal A	B	C	D	E	PS	Description	Benämning	Notes Anmärkning	SR
1	9156025-0	1	1	-	-	-		Head restraint outer	Nackskydd yttre		6
2	6818088-4	1	1	-	-	-		Padding	Stoppning		5
3	9415600-7	1	1	-	-	-		Upholstery	Klädsel	CODE 3150	6
	9425484-4	1	1	-	-	-		Upholstery	Klädsel	CODE 3170 (9415599)	6
	9136895-1	1	1	-	-	-		Upholstery	Klädsel	CODE 3230	5
	9136896-9	1	1	-	-	-		Upholstery	Klädsel	CODE 3240	5
	9136894-4	1	1	-	-	-		Upholstery	Klädsel	CODE 3270	5
	9409329-1	1	1	-	-	-		Upholstery	Klädsel	CODE 3330	5
	9409331-7	1	1	-	-	-		Upholstery	Klädsel	CODE 3350	5
	9409327-5	1	1	-	-	-		Upholstery	Klädsel	CODE 3370	5
	9414474-8	1	1	-	-	-		Upholstery	Klädsel	CODE 3430	5
	9414476-3	1	1	-	-	-		Upholstery	Klädsel	CODE 3450	5
	9414472-2	1	1	-	-	-		Upholstery	Klädsel	CODE 3470,3471	5
	9167144-6	1	1	-	-	-		Upholstery	Klädsel	CODE 3480	5
	9407355-8	1	1	-	-	-		Upholstery	Klädsel	CODE 3530	5
	9407357-4	1	1	-	-	-		Upholstery	Klädsel	CODE 3550	5
	9407353-3	1	1	-	-	-		Upholstery	Klädsel	CODE 3570,3571	5
	9412689-3	1	1	-	-	-		Upholstery	Klädsel	CODE 3630	5
	9412690-1	1	1	-	-	-		Upholstery	Klädsel	CODE 3650	5
	9412688-5	1	1	-	-	-		Upholstery	Klädsel	CODE 3670,3671	5
	9409106-3	1	1	-	-	-		Upholstery	Klädsel	CODE 3730	5
	9409107-1	1	1	-	-	-		Upholstery	Klädsel	CODE 3750	5
	9409105-5	1	1	-	-	-		Upholstery	Klädsel	CODE 3770,3771	5
	9420936-8	1	1	-	-	-		Upholstery	Klädsel	CODE 3865	5
	9415339-2	1	1	-	-	-		Upholstery	Klädsel	CODE 3871	5
	9420937-6	1	1	-	-	-		Upholstery	Klädsel	CODE 3875	5
	9407361-6	1	-	-	-	-		Upholstery	Klädsel	CODE 3930	5
	9410857-8	-	1	-	-	-		Upholstery	Klädsel	CODE 3930 CH -64580	5
	9415883-9	-	1	-	-	-		Upholstery	Klädsel	CODE 3930 CH 64581-.	5
	9407363-2	1	-	-	-	-		Upholstery	Klädsel	CODE 3950	5
	9410859-4	-	1	-	-	-		Upholstery	Klädsel	CODE 3950 CH -64580	5
	9415885-4	-	1	-	-	-		Upholstery	Klädsel	CODE 3950 CH 64581-.	5
	9415046-3	1	1	-	-	-		Upholstery	Klädsel	CODE 3960	5
	9407359-0	1	-	-	-	-		Upholstery	Klädsel	CODE 3970	5
	9410855-2	-	1	-	-	-		Upholstery	Klädsel	CODE 3970 CH -64580	5
	9415881-3	-	1	-	-	-		Upholstery	Klädsel	CODE 3970,3971 CH 64581-.	5
	9416007-4	1	1	-	-	-		Upholstery	Klädsel	CODE 3980	5
4	9138587-2	1	1	-	-	-		Cup	Kopp		5
5	9136963-7	1	1	-	-	-		Sleeve	Hylsa	(3539406)	4
6	3539409-7	1	1	-	-	-		Tension spring	Dragfjäder		3
7	9156028-4	1	1	-	-	-		Guide bushing	Styrbussning		5
8	9174248-6	1	1	-	-	-		Head restraint centre	Nackskydd mittre	-1996	5
☆	9449208-9	-	1	-	-	-		Head restraint centre	Nackskydd mittre	1997-	5
9	3539439-4	1	1	-	-	-		Padding	Stoppning		5
10	1312092-8	2	2	-	-	-		Clip	Clips		2
11	1309616-9	1	1	-	-	-		Protect. moulding, black	Kantskyddslist, svart	L 242mm	4
12	9415606-4	1	1	-	-	-		Upholstery	Klädsel	CODE 3150	6
	9425488-5	1	1	-	-	-		Upholstery	Klädsel	CODE 3170 (9415605)	6
	9136058-6	1	1	-	-	-		Upholstery	Klädsel	CODE 3230	5
	9136072-7	1	1	-	-	-		Upholstery	Klädsel	CODE 3240	5
	9136036-2	1	1	-	-	-		Upholstery	Klädsel	CODE 3270	5
	9407488-7	1	1	-	-	-		Upholstery	Klädsel	CODE 3330	5

1) Light beige parts for interior code; CODE 3865, 3960. / Ljusbeige detaljer gäller för inredningskod; CODE 3865, 3960.
2) Light grey details for upholstery codes 3480,3980. / Ljusgrå detaljer gäller för inredningskod; CODE 3480, 3980.

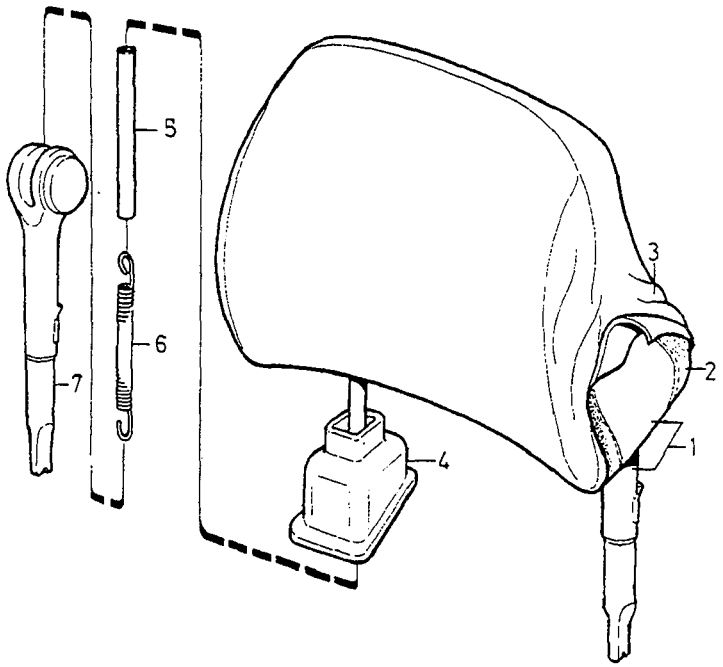
5
6
7
3
2
1
4

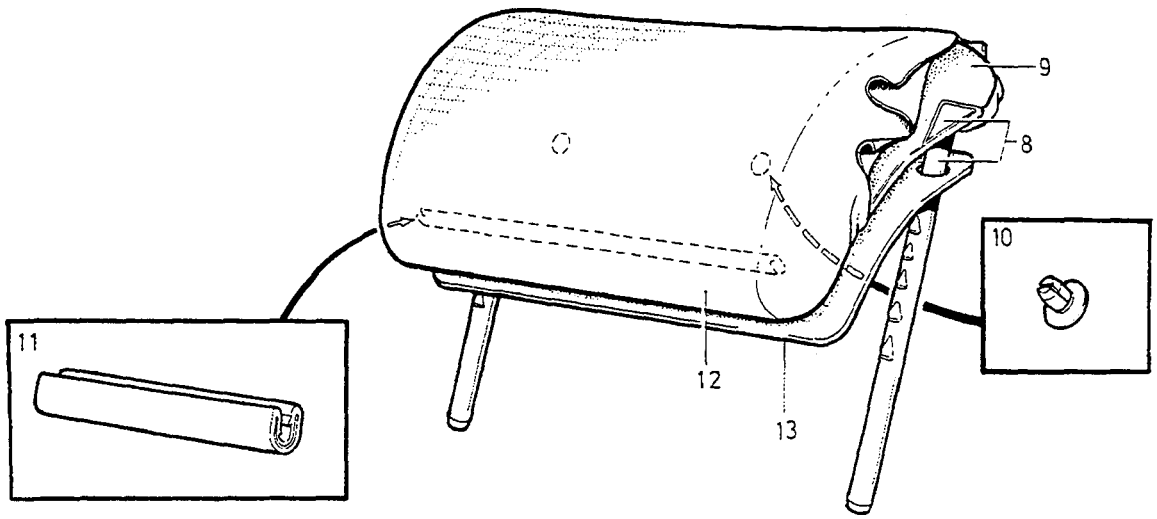
9
8
10
11
12
13

A	-1993
B	1994-
C	
D	
E	

REAR HEAD RESTRAINT — BAKRE NACKSKYDD

Group / Grupp: 88

Page / Sida: 1203

1) 2) 5DRS

Fig	Part No. Artikelnummer	Quantity / Antal A	B	C	D	E	PS	Description	Benämning	Notes Anmärkning	SR
	9407490-3	1	1	-	-	-		Upholstery	Klädsel	CODE 3350	5
	9407486-1	1	1	-	-	-		Upholstery	Klädsel	CODE 3370	5
	9414462-3	1	1	-	-	-		Upholstery	Klädsel	CODE 3430	5
	9414464-9	1	1	-	-	-		Upholstery	Klädsel	CODE 3450	5
	9414460-7	1	1	-	-	-		Upholstery	Klädsel	CODE 3470,3471	5
	9167124-8	1	1	-	-	-		Upholstery	Klädsel	CODE 3480	5
	9406476-3	1	1	-	-	-		Upholstery	Klädsel	CODE 3530	5
	9406478-9	1	1	-	-	-		Upholstery	Klädsel	CODE 3550	5
	9406474-8	1	1	-	-	-		Upholstery	Klädsel	CODE 3570,3571	5
	9412686-9	1	1	-	-	-		Upholstery	Klädsel	CODE 3630	5
	9412687-7	1	1	-	-	-		Upholstery	Klädsel	CODE 3650	5
	9412685-1	1	1	-	-	-		Upholstery	Klädsel	CODE 3670,3671	5
	9408795-4	1	1	-	-	-		Upholstery	Klädsel	CODE 3730	5
	9408797-0	1	1	-	-	-		Upholstery	Klädsel	CODE 3750	5
	9408793-9	1	1	-	-	-		Upholstery	Klädsel	CODE 3770,3771	5
	9415332-7	1	1	-	-	-		Upholstery	Klädsel	CODE 3871	5
	9406768-3	1	-	-	-	-		Upholstery	Klädsel	CODE 3930	5
	9410805-7	-	1	-	-	-		Upholstery	Klädsel	CODE 3930	5
	9406770-9	1	-	-	-	-		Upholstery	Klädsel	CODE 3950	5
	9410806-5	-	1	-	-	-		Upholstery	Klädsel	CODE 3950	5
	9415011-7	1	1	-	-	-		Upholstery	Klädsel	CODE 3865,3960.	5
	9406766-7	1	-	-	-	-		Upholstery	Klädsel	CODE 3970	5
	9410804-0	-	1	-	-	-		Upholstery	Klädsel	CODE 3875,3970,3971	5
	9416000-9	1	1	-	-	-		Upholstery	Klädsel	CODE 3980	5
13	9407525-6	1	1	-	-	-		Panel grey	Panel grå		6
	9167620-5	1	1	-	-	-		Panel light grey	Panel ljusgrå		6
	9407526-4	1	1	-	-	-		Panel blue	Panel blå		6
	9407527-2	1	1	-	-	-		Panel beige	Panel beige		6
	9416962-0	1	1	-	-	-		Panel light beige	Panel ljusbeige		5

1) Light beige parts for interior code; CODE 3865, 3960. / Ljusbeige detaljer gäller för inredningskod; CODE 3865, 3960.
2) Light grey details for upholstery codes 3480,3980. / Ljusgrå detaljer gäller för inredningskod; CODE 3480, 3980.

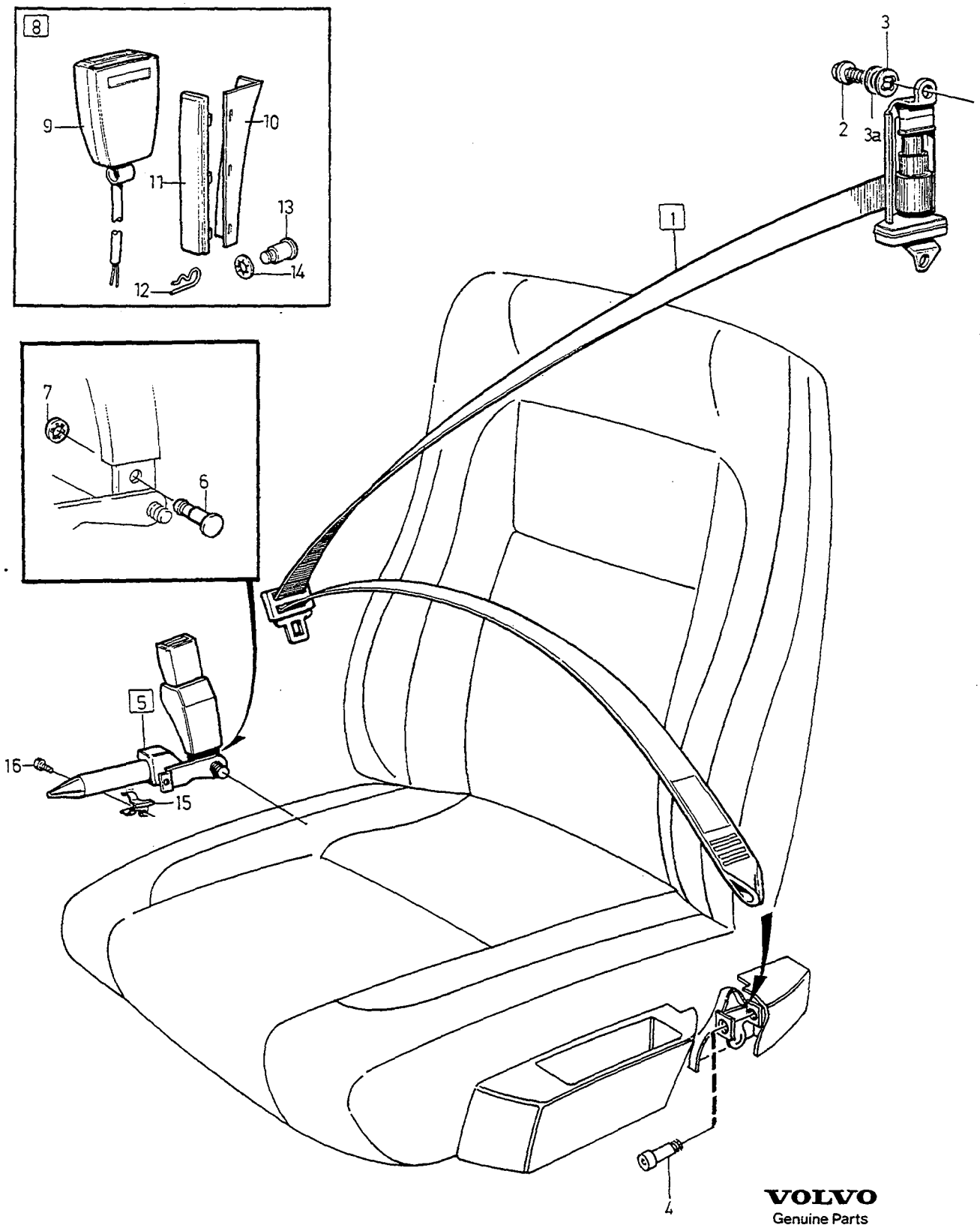

VOLVO
Genuine Parts
PV 884 65436

A	L.H.
B	R.H.
C	
D	
E	

FRONT SEAT BELT — BILBÄLTE FRÄMRE

Group / Grupp 88

Page / Sida 1205

1) 2)

Fig	Part No. Artikelnummer	Quantity / Antal A	B	C	D	E	P S	Description	Benämning	Notes Anmärkning	S R
1	3525090-1	1	-	-	-	-		Seat belt, l.h.	Bilbälte, v	REPL 1PCS 9449754.	2
☆	9449754-2	1	-	-	-	-		Seat belt, l.h.	Bilbälte, v		2
	3525091-9	-	1	-	-	-		Seat belt, r.h.	Bilbälte, h	REPL 1PCS 9449755.	2
☆	9449755-9	-	1	-	-	-		Seat belt, r.h.	Bilbälte, h		2
	(9136176)	1	-	-	-	-	SP	Seat belt, l.h. lengthened	Bilbälte, v förlängt	REPL 1PCS 9449761.	2
☆	9449761-7	1	-	-	-	-		Seat belt, l.h. lengthened	Bilbälte, v förlängt		2
	9136177-4	-	1	-	-	-		Seat belt, r.h. lengthened	Bilbälte, h förlängt	REPL 1PCS 9449762.	2
☆	9449762-5	-	1	-	-	-		Seat belt, r.h. lengthened	Bilbälte, h förlängt		2
2	967731-1	2	2	-	-	-		• Screw	• Skruv		2
3	1390651-6	2	2	-	-	-		• Washer	• Bricka		2
3a	9138136-8	2	2	-	-	-		• Spacer washer	• Distansbricka	3)	2
4	977242-7	1	1	-	-	-		Flange screw	Flänsskruv		2
5	3521487-3	1	-	-	-	-		Pretensioner, l.h.	Försträckare, v		3
	6818061-1	-	1	-	-	-		Pretensioner, r.h.	Försträckare, h		3
6	3525574-4	1	1	-	-	-		• Rivet	• Nit		2
7	945717-7	1	1	-	-	-		• Retaining clip	• Hållare		2
8	6818699-8	1	1	-	-	-		Belt catch set	Bältlås sats		2
9		1	1	-	-	-	NS	• Belt catch	• Bältlås		
10		1	1	-	-	-	NS	• Cover	• Kåpa		
11		1	1	-	-	-	NS	• Cover	• Kåpa		
12		1	1	-	-	-	NS	• Clip	• Clips		
13	3525574-4	1	1	-	-	-		• Rivet	• Nit		2
14	945717-7	1	1	-	-	-		• Retaining clip	• Hållare		2
15	3539853-6	1	1	-	-	-		Retainer	Hållare		4
16	972409-7	1	1	-	-	-		Screw	Skruv		2

1) For vehicles without airbag. / För bilar utan airbag.
2) With mechanical pre-tensioner. / Med mekanisk försträckare
3) Longer seat belt. / Förlängt bilbälte

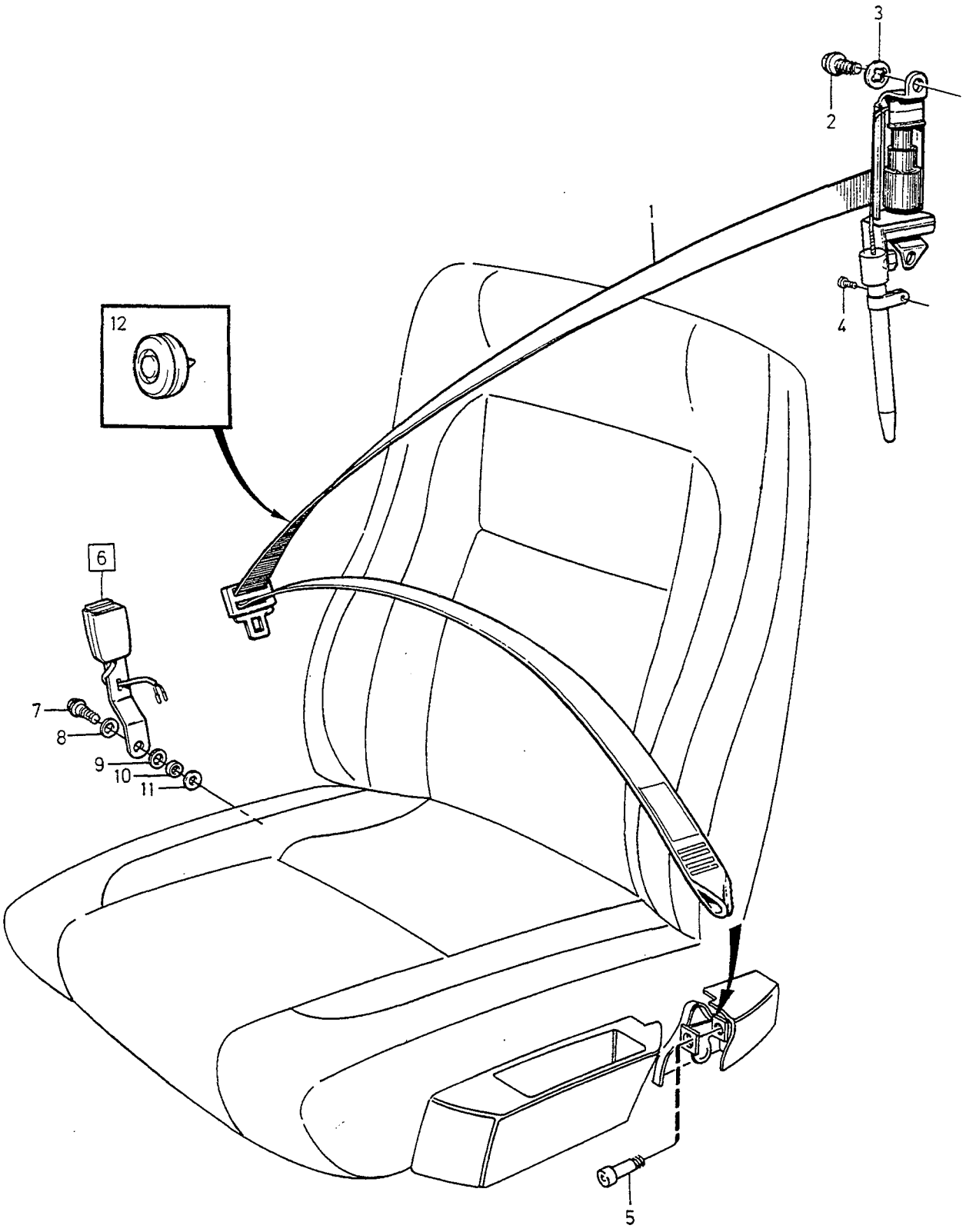

VOLVO
Genuine Parts
PV881 66358

A	L.H.	FRONT SEAT BELT BILBÄLTE FRÄMRE	Group Grupp 88
B	R.H.		Page Sida 1207
C			
D			
E		1) 2)	

Fig	Part No. Artikelnummer	Quantity / Antal A	B	C	D	E	P S	Description	Benämning	Notes Anmärkning	S R
1	*(6818114)*	1	-	-	-	-	SP	Seat belt, l.h.	Bilbälte, v	-1996 LG 2150 mm REPL 1PCS 9174803.	2
☆	9174803-8	1	-	-	-	-		Seat belt, l.h.	Bilbälte, v	1997- LG 2150 mm	2
	(6818115)	-	1	-	-	-	SP	Seat belt, r.h.	Bilbälte, h	-1996 LG 2150 mm REPL 1PCS 9449712.	2
☆	9449712-0	-	1	-	-	-		Seat belt, r.h.	Bilbälte, h	1997- LG 2150 mm	2
	(9136178)	1	-	-	-	-	SP	Seat belt, l.h. lengthened	Bilbälte, v förlängt	-1996 LG 2250 mm REPL 1PCS 9449770-8.	2
☆	9449770-8	1	-	-	-	-		Seat belt, l.h. lengthened	Bilbälte, v förlängt	1997- LG 2250 mm	2
	(9136179)	-	1	-	-	-	SP	Seat belt, r.h. lengthened	Bilbälte, h förlängt	-1996 LG 2250 mm REPL 1PCS 9449771-6.	2
☆	9449771-6	-	1	-	-	-		Seat belt, r.h. lengthened	Bilbälte, h förlängt	1997- LG 2250 mm	2
2	967731-1	2	2	-	-	-		•Screw	•Skruv		2
3	1390651-6	2	2	-	-	-		•Washer	•Bricka		2
	9138136-8	2	2	-	-	-		•Spacer washer	•Distansbricka	3)	2
4	969487-8	1	1	-	-	-		Six point socket screw	Sextandhålskruv		2
5	977242-7	1	1	-	-	-		Flange screw	Flänsskruv		2
6	9136184-0	1	1	-	-	-		Belt catch driver's side	Bältlås förarsida	4)	2
	(9160288)	1	1	-	-	-	SP	Belt catch, l.h. driver's side	Bältlås, v förarsida	5)	3
	9136185-7	1	1	-	-	-		Belt catch passenger's side	Bältlås passagerarsida	4)	2
	(9160289)	1	1	-	-	-	SP	Belt catch, r.h. passenger's side	Bältlås, h passagerarsida	5)	3
7	1390652-4	1	1	-	-	-		•Screw	•Skruv	4DRS CH-159114. 5DRS CH-63035.	2
	980223-2	1	1	-	-	-		•Screw	•Skruv	4DRS CH 159115-. 5DRS CH 63036-.	2
8	3543662-5	1	1	-	-	-		•Spring washer	•Fjäderbricka		2
9	3543668-2	1	1	-	-	-		•Plastic washer	•Plastbricka		2
10	973904-6	1	1	-	-	-		•Washer	•Bricka		2
11	1390651-6	1	1	-	-	-		•Washer	•Bricka		2
12	8424389-8	1	1	-	-	-		Anchorage	Fäste		5

1) For vehicles with airbag. / För bilar med airbag.
2) With pyrotechnical pretensioner. / Med pyroteknisk försträckare.
3) Longer seat belt. / Förlängt bilbälte
4) 4DRS CH-314238. 5DRS CH-222861.
5) 4DRS CH 314239-. 5DRS CH 222862-.

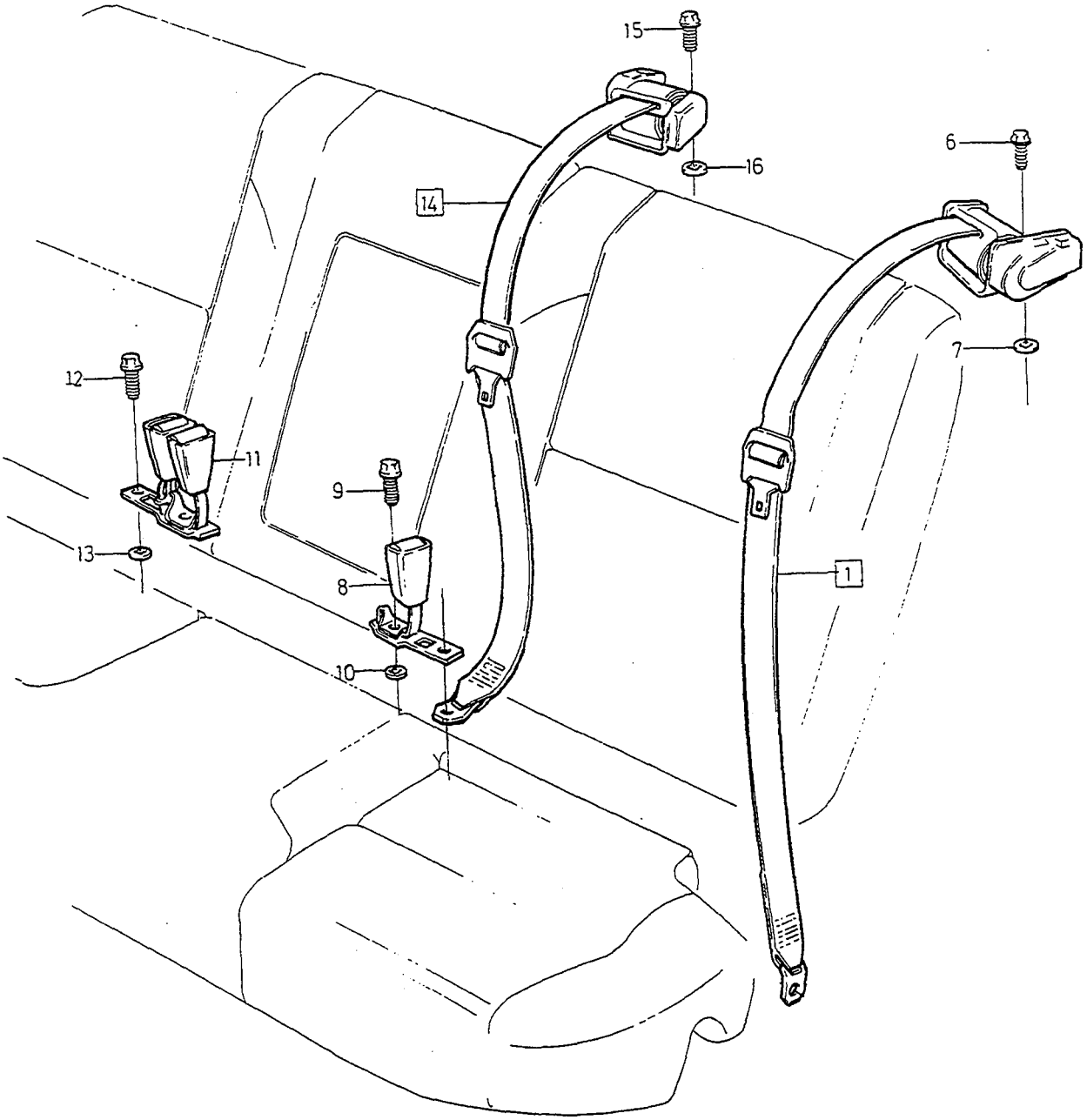

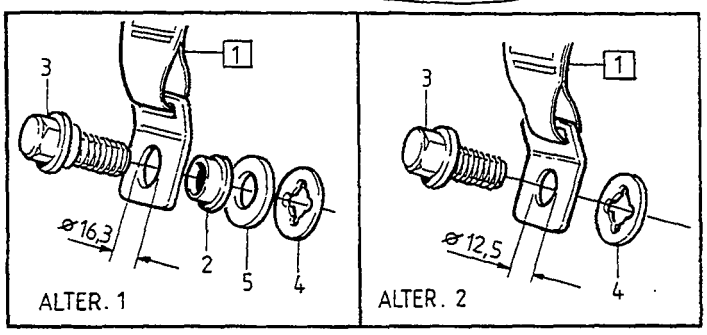

VOLVO
Genuine Parts
PV 881 65424

A	CH-30699	REAR SEAT BELT BILBÄLTE BAKRE	Group Grupp 88
B	CH 30700-		
C			Page Sida 1209
D			
E		4 DRS	

Fig	Part No. Artikelnummer	Quantity / Antal A	B	C	D	E	PS	Description	Benämning	Notes Anmärkning	SR
1	*(6818496)*	1	1	-	-	-	SP	Seat belt, l.h.	Bilbälte, v	CH-65322 REPL 1PCS 9136180-8	3
	9136180-8	-	1	-	-	-		Seat belt, l.h.	Bilbälte, v	1) CH 65323-.	3
	(6818497)	1	1	-	-	-	SP	Seat belt, r.h.	Bilbälte, h	CH-65367 REPL 1PCS 9136181-6	3
	9136181-6	-	1	-	-	-		Seat belt, r.h.	Bilbälte, h	1) CH 65368-.	3
2	1221010-0	1	1	-	-	-		• Bushing	• Bussning	ALTER 1	4
3	974336-0	1	1	-	-	-		• Flange screw	• Flänsskruv	ALTER 1	2
	967731-1	1	1	-	-	-		• Screw	• Skruv	ALTER 2	2
4	1390651-6	1	1	-	-	-		• Washer	• Bricka		2
5	973904-6	1	1	-	-	-		• Washer	• Bricka	ALTER 1	2
6	967731-1	1	1	-	-	-		• Screw	• Skruv		2
7	1390651-6	1	1	-	-	-		• Washer	• Bricka		2
8	*(6811680)*	1	-	-	-	-	SP	Belt catch, l.h. single	Bältlås, v enkel	REPL 1PCS 9136182-4	
	9136182-4	-	1	-	-	-		Belt catch, l.h. single	Bältlås, v enkel	2)	3
	9160290-4	-	1	-	-	-		Belt catch, l.h. single	Bältlås, v enkel	3)	3
9	949708-2	2	-	-	-	-		• Screw	• Skruv		2
	965191-0	-	2	-	-	-		• Flange screw	• Flänsskruv		6
10	1264198-1	2	-	-	-	-		• Plastic washer	• Plastbricka		3
	1264198-1	-	2	-	-	-		• Plastic washer	• Plastbricka		3
11	*(6811679)*	1	-	-	-	-	SP	Belt catch, r.h. double	Bältlås, h dubbel	REPL 1PCS 9136183-2	3
	9136183-2	-	1	-	-	-		Belt catch, r.h. double	Bältlås, h dubbel	2)	3
	9160291-2	-	1	-	-	-		Belt catch, r.h. double	Bältlås, h dubbel	3)	3
12	949708-2	2	-	-	-	-		• Screw	• Skruv		2
	965191-0	-	2	-	-	-		• Flange screw	• Flänsskruv		6
13	1264198-1	2	-	-	-	-		• Plastic washer	• Plastbricka		3
	1264198-1	-	2	-	-	-		• Plastic washer	• Plastbricka		3
14	6811683-9	1	1	-	-	-		Seat belt, centre	Bilbälte, mitt		3
15	967731-1	1	1	-	-	-		• Screw	• Skruv		2
16	1390651-6	1	1	-	-	-		• Washer	• Bricka		2

1) Note that spare parts included have been changed. ALTER 2 replaces ALTER 1. The spare parts are not interchangeable between alternatives. / Observera att ingående detaljer har ändrats. ALTER 2 ersätter ALTER 1. Detaljerna får ej mixas mellan alternativen.
2) FC 1; CH-314358. FC 2; CH-310523.
3) FC 1; CH 314359-. FC 2; CH 310524-.

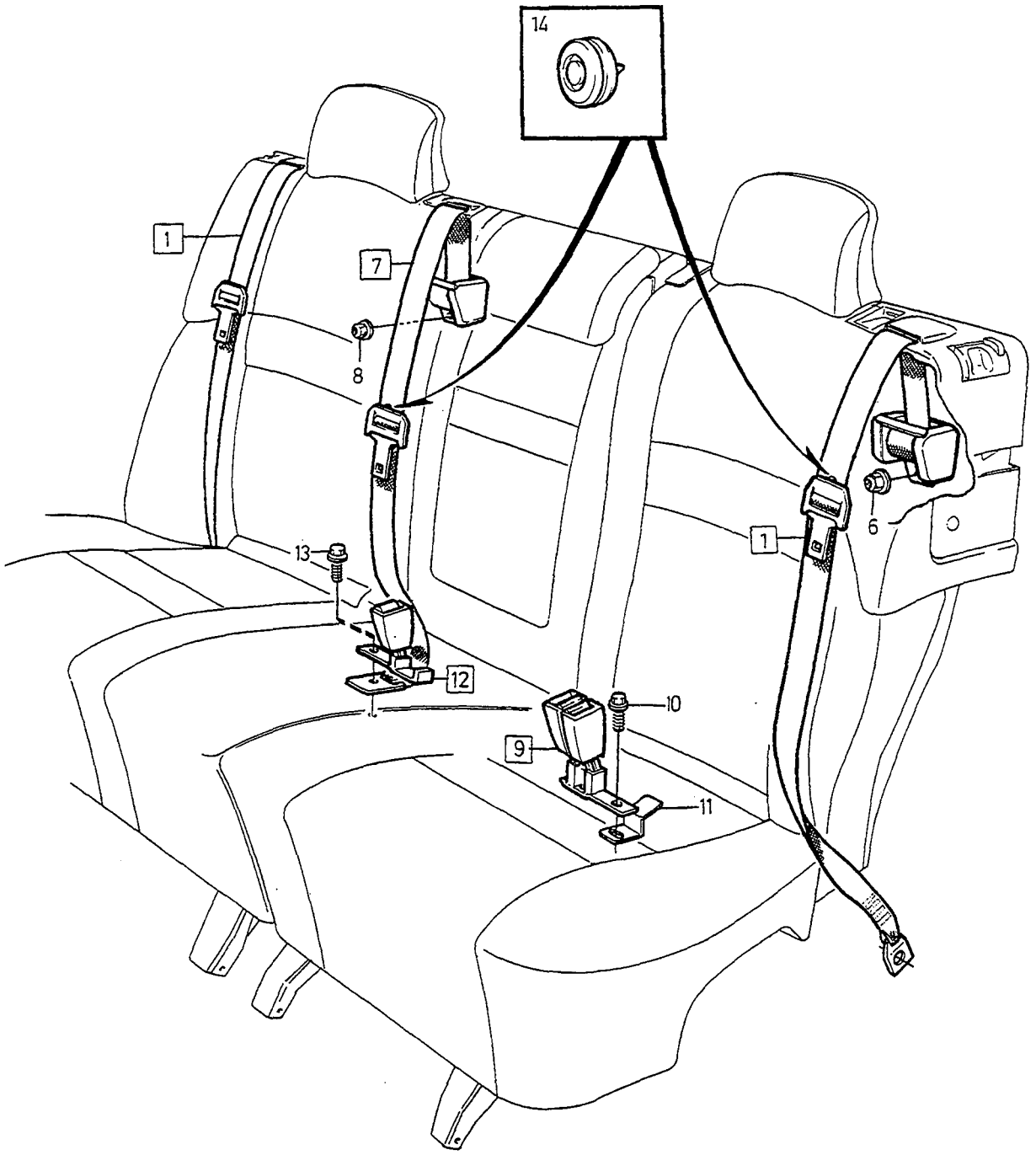

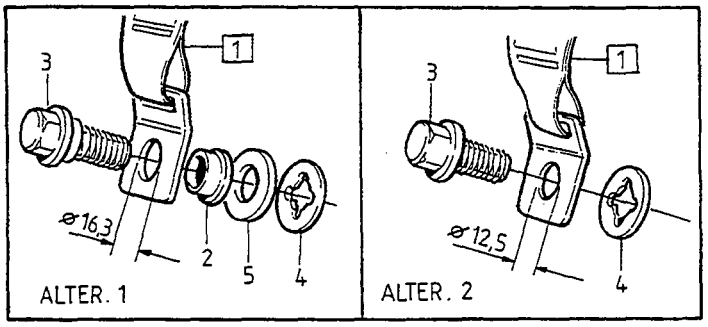

VOLVO
Genuine Parts
PV 881 65428

A
B
C
D
E

REAR SEAT BELT — BILBÄLTE BAKRE

Group / Grupp 88

Page / Sida 1211

5 DRS

Fig	Part No. / Artikelnummer	Quantity / Antal A	B	C	D	E	PS	Description	Benämning	Notes / Anmärkning	SR
1	3539993-0	1	-	-	-	-		Seat belt, r.h.	Bilbälte, h	1)	3
	3539994-8	1	-	-	-	-		Seat belt, l.h.	Bilbälte, v	1)	5
2	1221010-0	1	-	-	-	-		• Bushing	• Bussning	ALTER 1	4
3	974336-0	1	-	-	-	-		• Flange screw	• Fläsnskruv	ALTER 1	2
	967731-1	1	-	-	-	-		• Screw	• Skruv	ALTER 2	2
4	1390651-6	1	-	-	-	-		• Washer	• Bricka		2
5	973904-6	1	-	-	-	-		• Washer	• Bricka	ALTER 1	2
6	971098-9	1	-	-	-	-		Flange lock nut	Flänslåsmutter		2
7	3525394-7	1	-	-	-	-		Seat belt, centre	Bilbälte, mitt		4
8	971098-9	1	-	-	-	-		Flange lock nut	Flänslåsmutter		2
9	9156046-6	1	-	-	-	-		Belt catch, l.h. double	Bältlås, v dubbel	CH-38507 (3539371)	3
	9156046-6	1	-	-	-	-		Belt catch, l.h. double	Bältlås, v dubbel	CH 38508-222861 EXC(SF)	3
	(9160292)	1	-	-	-	-	SP	Belt catch, l.h. double	Bältlås, v dubbel	CH 222862- EXC(SF)	3
	9156046-6	1	-	-	-	-		Belt catch, l.h. double	Bältlås, v dubbel	(SF)	3
10	965191-0	2	-	-	-	-		• Flange screw	• Fläsnsskruv		6
11	9136854-8	1	-	-	-	-		Bracket	Konsol	2)	5
12	9156047-4	1	-	-	-	-		Belt catch, r.h. single	Bältlås, h enkel	CH-38507 (3539370)	3
	9156047-4	1	-	-	-	-		Belt catch, r.h. single	Bältlås, h enkel	CH 38508-222861 EXC(SF)	3
	(9160293)	1	-	-	-	-	SP	Belt catch, r.h. single	Bältlås, h enkel	CH 222862- EXC(SF)	3
	9156047-4	1	-	-	-	-		Belt catch, r.h. single	Bältlås, h enkel	(SF)	3
13	965191-0	2	-	-	-	-		• Flange screw	• Fläsnsskruv		6
14	8424389-8	2	-	-	-	-		Anchorage	Fäste		5

1) Note that spare parts included have been changed. ALTER 2 replaces ALTER 1. The spare parts are not interchangeable between alternatives. / Observera att ingående detaljer har ändrats. ALTER 2 ersätter ALTER 1. Detaljerna får ej mixas mellan alternativen.
2) With seat heater. / Med stolsvärme.

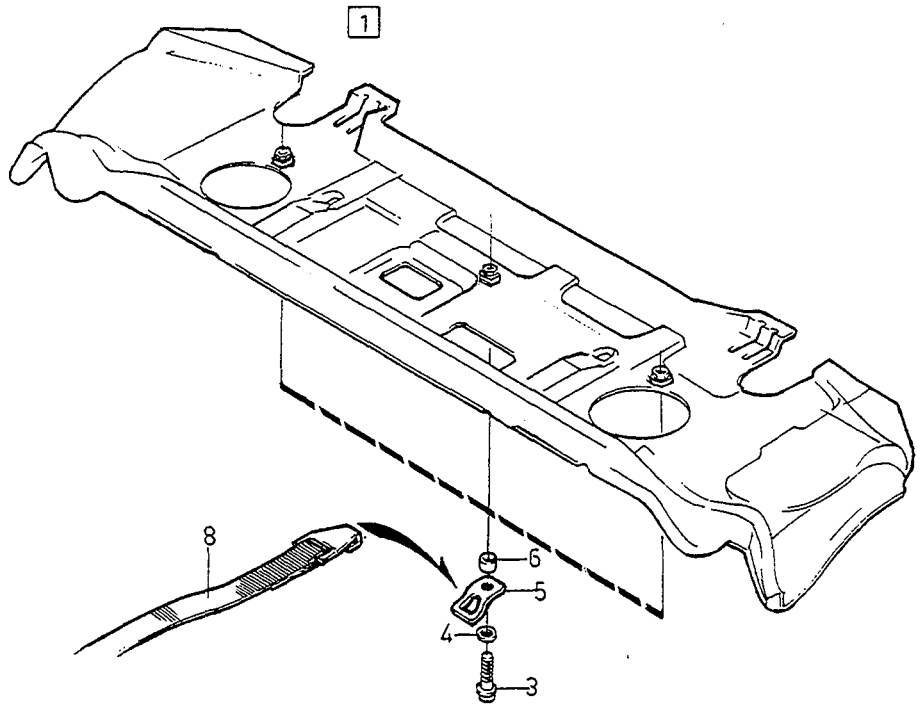
1
8
6
5
4
3

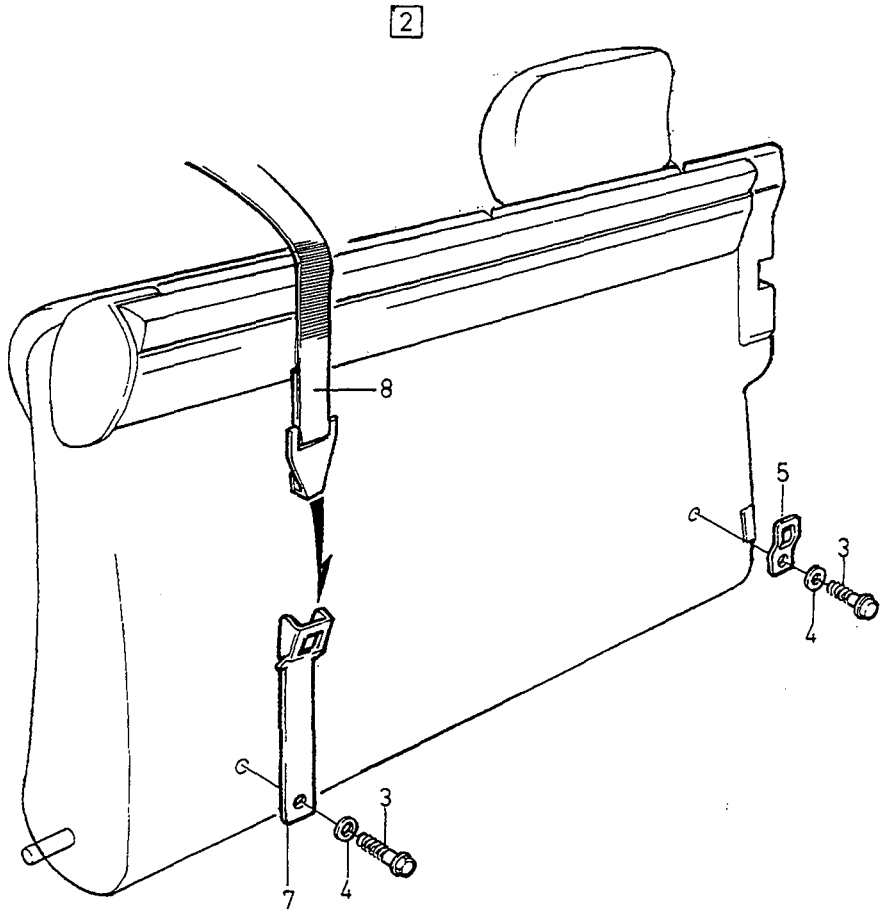
2
8
5
3
4
3
7
4

A	4DRS	SAFETY EQUIPMENT CHILD SEFETY GUARD SÄKERHETSUTRUSTNING BARNSKYDD	Group Grupp 88
B	5DRS		Page Sida 1213
C			
D			
E			

Fig	Part No. Artikelnummer	Quantity / Antal A	B	C	D	E	P S	Description	Benämning	Notes Anmärkning	S R
1	3539882-5	1	-	-	-	-		Attachment kit	Fästsats		3
2	9136928-0	-	1	-	-	-		Attachment kit	Fästsats		3
3	940159-7	3	3	-	-	-		•Screw	•Skruv		2
4	955894-1	3	3	-	-	-		•Washer	•Bricka		2
5		3	1	-	-	-	NS	•Fitting	•Beslag		
6		3	-	-	-	-	NS	•Spacer washer	•Distansbricka		
7		-	1	-	-	-	NS	•Fitting	•Beslag		
8		1	1	-	-	-	NS	child safety belt	barnsele		

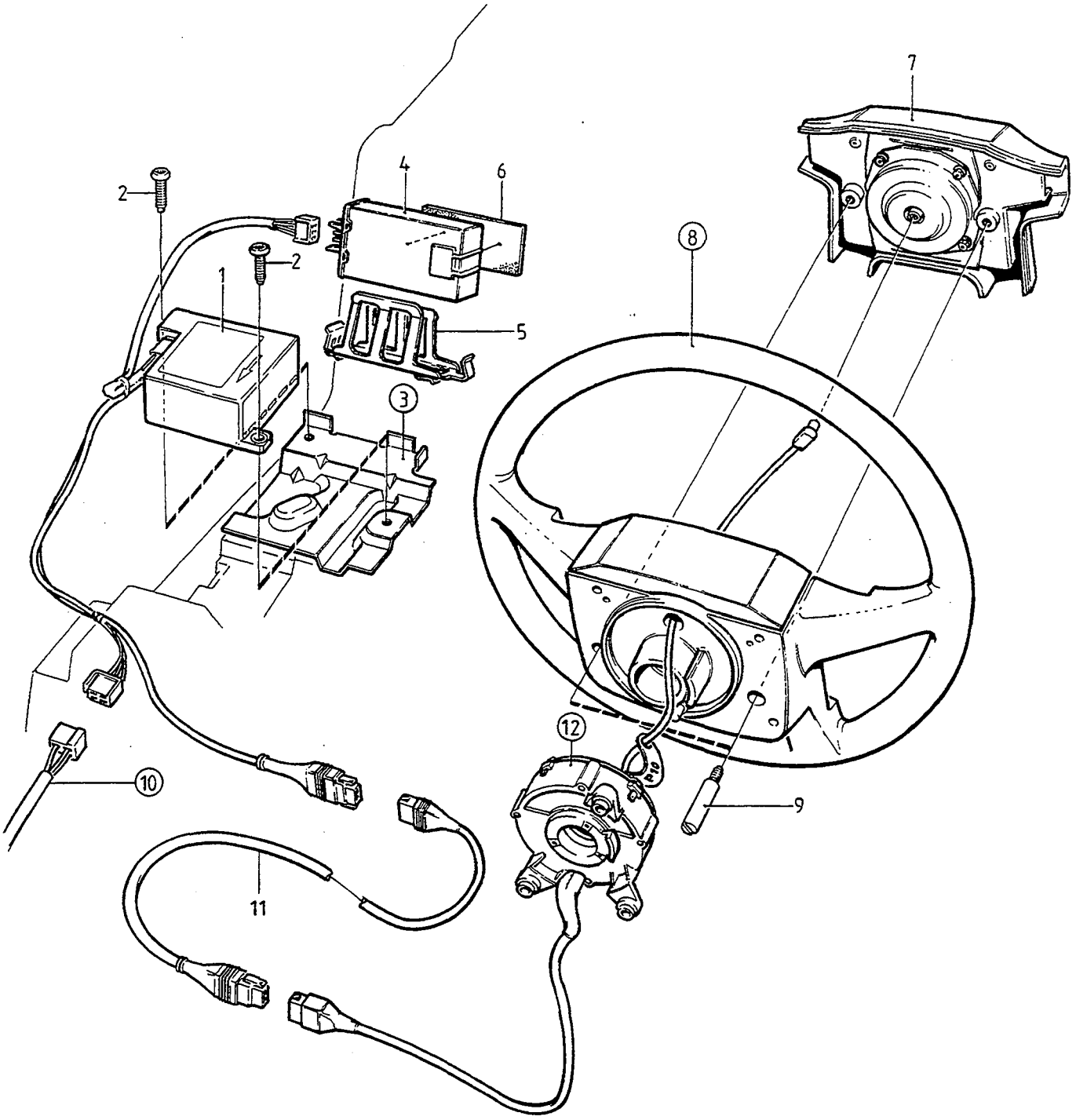

VOLVO
Genuine Parts
PV880 56076

A		AIRBAG AIRBAG	Group Grupp 88
B			
C			
D			Page Sida 1215
E		1)	

Fig	Part No. Artikelnummer	Quantity / Antal A	B	C	D	E	PS	Description	Benämning	Notes Anmärkning	SR
1	9148419-6	1	-	-	-	-		Sensor	Givare	(3515884)	5
2	977633-7	2	-	-	-	-		Screw	Skruv		2
3		1	-	-	-	-		Sips box	Sipsbox		
								•SEE 81•777	•SEE 81•777		
4	1363392-0	1	-	-	-	-		Standby power unit	Reservspänningsenhet		5
5	3515222-2	1	-	-	-	-		Clip	Clips		3
6	1212446-7	1	-	-	-	-		Spacer	Mellanlägg		4
7	6811359-6	1	-	-	-	-		Airbag module	Krockkuddemodul		5
8		1	-	-	-	-		Steering wheel	Ratt		
								•SEE 64•729	•SEE 64•729		
9	3546010-4	2	-	-	-	-		Screw	Skruv		4
10		1	-	-	-	-		Cable harness bulkhead	Ledningsmatta mellanbräda		
		-	-	-	-	-		•4DRS	•4DRS		
								••SEE 37•463	••SEE 37•463		
		-	-	-	-	-		•5DRS	•5DRS		
		-	-	-	-	-		••1993-1995	••1993-1995		
								•••SEE 37•469	•••SEE 37•469		
		-	-	-	-	-		••1996-	••1996-		
								•••SEE 37•473	•••SEE 37•473		
11	3545698-7	1	-	-	-	-		Ignition cable	Tändledning		5
12		1	-	-	-	-		Contact unit	Kontaktenhet		
								•SEE 64•713/A	•SEE 64•713/A		

1) 4DRS CH-30699.

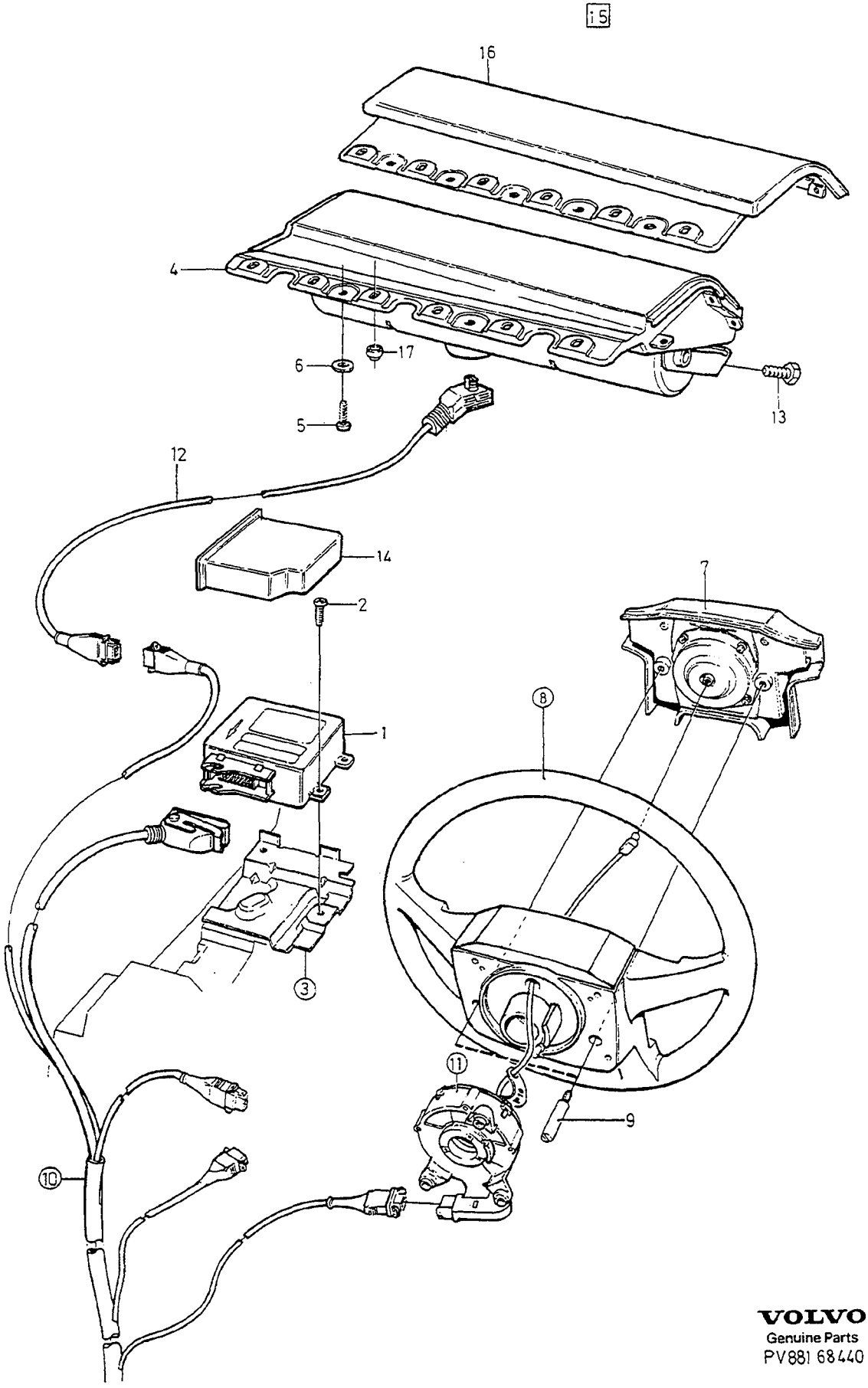

VOLVO
Genuine Parts
PV881 68440

A	1) 2) -1995
B	1) 3) -1995
C	2) 1996-
D	3) 1996-
E	

AIRBAG — AIRBAG

Group / Grupp: 88

Page / Sida: 1217

Fig	Part No. / Artikelnummer	Quantity / Antal A	B	C	D	E	PS	Description	Benämning	Notes / Anmärkning	SR
1	9148797-5	1	-	-	-	-		Sensor	Givare	-1993 (6849396)	5
	9148799-1	1	-	-	-	-		Sensor	Givare	1994- 4DRS CH-165620. 5DRS CH-69430. (9130529)	5
	9148799-1	1	-	-	-	-		Sensor	Givare	4DRS CH 165621-. 5DRS CH 69431-.	5
	9148796-7	-	1	-	-	-		Sensor	Givare	-1993 (6849395)	5
	9148798-3	-	1	-	-	-		Sensor	Givare	1994-. 4DRS CH-164695. 5DRS CH-68344. (9130528)	5
	9148798-3	-	1	-	-	-		Sensor	Givare	4DRS CH 164696-. 5DRS CH 68345-.	5
	9148495-6	-	-	1	-	-		Sensor	Givare		5
	9148494-9	-	-	-	1	-		Sensor	Givare		5
2	977633-7	3	3	3	3	-		Screw	Skruv		2
3		1	1	1	1	-		Sips box	Sipsbox		
								•SEE 81•777	•SEE 81•777		
4	9156244-7	1	-	-	-	-		Airbag module passenger's side	Krockkuddemodul passagerarsida	4) L.H.D (6811360)	5
	9156244-7	1	-	1	-	-		Airbag module passenger's side	Krockkuddemodul passagerarsida	5) L.H.D	5
	9138138-4	1	-	1	-	-		Airbag module passenger's side	Krockkuddemodul passagerarsida	R.H.D	5
5	979190-6	8	-	8	-	-		Six point socket screw	Sextandhålskruv		2
6	940090-4	8	-	8	-	-		Washer	Bricka		2
7	6811359-6	1	1	-	-	-		Airbag module driver's side	Krockkuddemodul förarsida	-1993	5
	9136784-7	1	1	1	1	-		Airbag module driver's side	Krockkuddemodul förarsida	1994-.	5
8		1	1	1	1	-		Steering wheel	Ratt		
								•SEE 64•729	•SEE 64•729		
9	3546010-4	2	2	2	2	-		Screw	Skruv		4
10		1	1	1	1	-		Cable harness bulkhead	Ledningsmatta mellanbräda		
		-	-	-	-	-		•4DRS	•4DRS		
								••SEE 37•463	••SEE 37•463		
		-	-	-	-	-		•5DRS	•5DRS		
		-	-	-	-	-		••1993-1995	••1993-1995		
								•••SEE 37•469	•••SEE 37•469		
		-	-	-	-	-		••1996-	••1996-		
								•••SEE 37•473	•••SEE 37•473		
11		1	1	1	1	-		Contact unit	Kontaktenhet		
								•SEE 64•713/B	•SEE 64•713/B		
12	9128818-3	1	-	-	-	-		Ignition cable	Tändledning	-1993. (6849649)	5
	6849663-7	1	-	-	-	-		Ignition cable	Tändledning	6) 1994.	5
	9148849-4	1	-	1	-	-		Ignition cable	Tändledning	7) 1994-	5
13	965175-3	4	-	4	-	-		Flange screw	Flänsskruv		2
14	9168186-6	-	-	1	1	-		Cover	Kåpa		5
☆ 15	272321-1	1	-	1	-	-		Service kit grey	Servicesats grå	L.H.D	5
☆	272322-9	1	-	1	-	-		Service kit blue	Servicesats blå	L.H.D	5
☆	272323-7	1	-	1	-	-		Service kit beige	Servicesats beige	L.H.D	5
☆	272324-5	1	-	1	-	-		Service kit grey	Servicesats grå	R.H.D	5
☆	272325-2	1	-	1	-	-		Service kit blue	Servicesats blå	R.H.D	5
☆	272326-0	1	-	1	-	-		Service kit beige	Servicesats beige	R.H.D	5

1) 4DRS CH 30700-. 5DRS.
2) Cars with airbag on both sides. / Bilar med airbag på båda sidor.
3) Cars with airbag on driver side. / Bilar med airbag på förarsidan.
4) 4DRS CH-104388. 5DRS CH-16071.
5) 4DRS CH 104389-. 5DRS CH 16072-.
6) FC 1; 4DRS CH-172432. FC 2; 4DRS CH-169366, 5DRS CH-73164.
7) FC 1; 4DRS CH 172433-. FC 2; 4DRS CH 169367-, 5DRS CH 73165-.

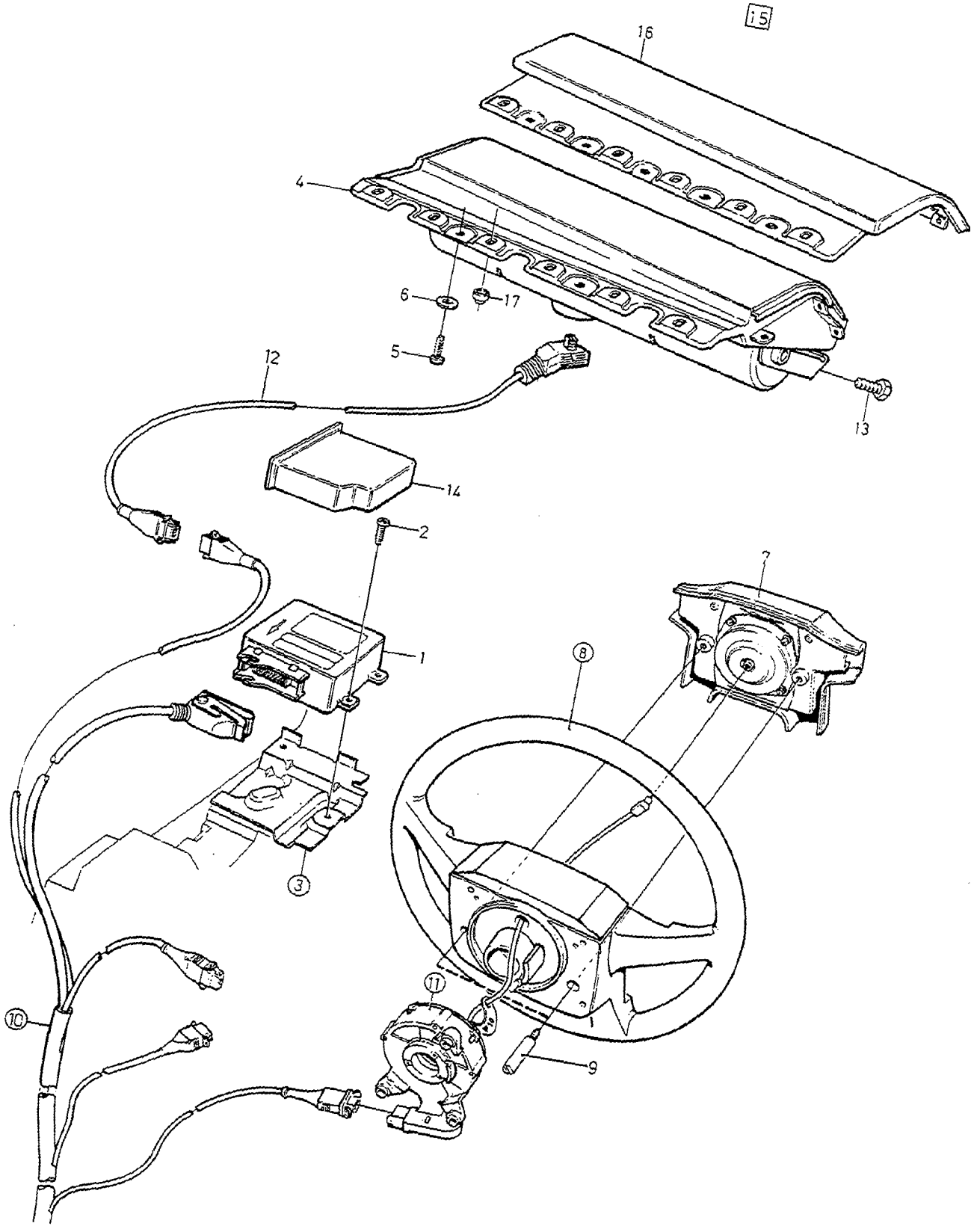
15
16
4
6
17
5
12
13
14
2
1
7
8
3
11
10
9

A	1) 2) -1995
B	1) 3) -1995
C	2) 1996-
D	3) 1996-
E	

AIRBAG AIRBAG

Group / Grupp 88

Page / Sida 1219

	Fig	Part No. / Artikelnummer	Quantity / Antal A	B	C	D	E	P S	Description	Benämning	Notes / Anmärkning	S R
☆	16	*9195025*	1	-	1	-	-	NS	• Cover plate grey	• Lucka grå	L.H.D	5
☆		*9195027*	1	-	1	-	-	NS	• Cover plate blue	• Lucka blå	L.H.D	5
☆		*9195029*	1	-	1	-	-	NS	• Cover plate beige	• Lucka beige	L.H.D	5
☆		*9195031*	1	-	1	-	-	NS	• Cover plate grey	• Lucka grå	R.H.D	5
☆		*9195033*	1	-	1	-	-	NS	• Cover plate blue	• Lucka blå	R.H.D	5
☆		*9195035*	1	-	1	-	-	NS	• Cover plate beige	• Lucka beige	R.H.D	5
	17	949874-2	6	-	6	-	-		• Flange lock nut	• Flänslåsmutter		2

1) 4DRS CH 30700-. 5DRS.
2) Cars with airbag on both sides. / Bilar med airbag på båda sidor.
3) Cars with airbag on driver side. / Bilar med airbag på förarsidan.

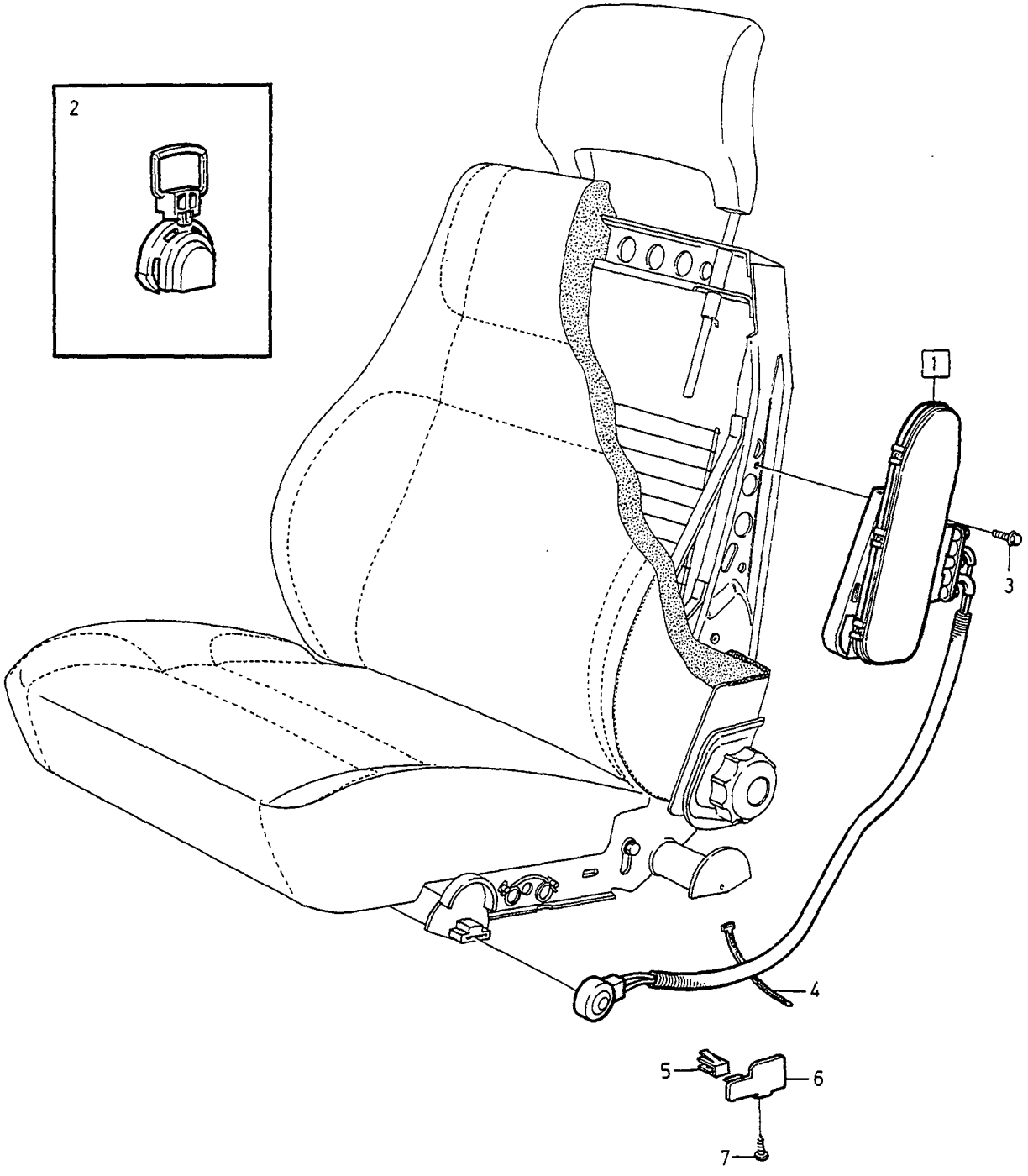

VOLVO
Genuine Parts
PV884 66270

A		SIPS BAG	SIPS-BAG	Group Grupp 88
B				
C				
D				Page Sida 1221
E				

Fig	Part No. Artikelnummer	Quantity / Antal A	B	C	D	E	P S	Description	Benämning	Notes Anmärkning	S R
1	9174557-0	1	-	-	-	-		Airbag module left	Krockkuddemodul vänster		5
	9174558-8	1	-	-	-	-		Airbag module right	Krockkuddemodul höger		5
2	9156562-2	1	-	-	-	-		• Retaining sleeve	• Säkringshylsa		5
3	972411-3	2	-	-	-	-		Screw	Skruv		2
4	966720-5	2	-	-	-	-		Strip clamp	Bandklamma		2
5	9156158-9	1	-	-	-	-		Clip	Clips	1)	5
6	9156084-7	1	-	-	-	-		Plate, l.h.	Platta, v		5
	9156085-4	1	-	-	-	-		Plate, r.h.	Platta, h		5
7	972409-7	1	-	-	-	-		Screw	Skruv		2

1) Included in complete seat frame. / Ingår i komplett sitsram.

OTHER EQUIPMENT / ÖVRIG UTRUSTNING

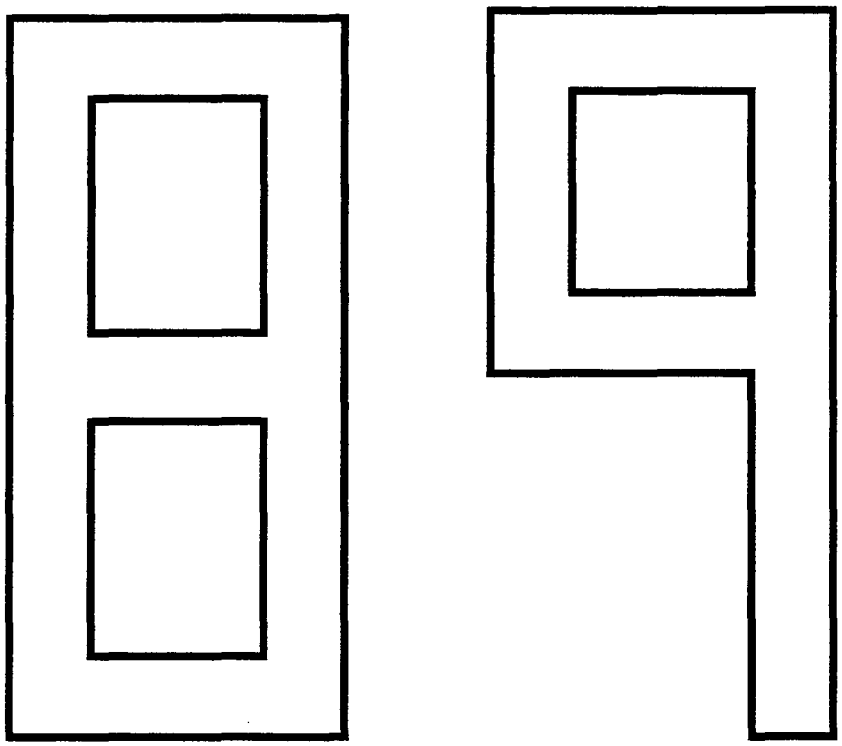

A
B
C
D
E

SUB GROUP
OTHER EQUIPMENT

UNDERGRUPP
ÖVRIG UTRUSTNING

Group
Grupp
89

Page
Sida
1223

Fig	Part No. Artikelnummer	Quantity / Antal A	B	C	D	E	P S	Description	Benämning	Notes Anmärkning	S R
		-	-	-	-	-		Tools and jack	Verktyg och domkraft	SEE 89•1225	
		-	-	-	-	-		Stickers	Dekaler	SEE 89•1227 SEE 89•1233	
		-	-	-	-	-		Insulating mats	Isoleringsmattor	SEE 89•1235	
		-	-	-	-	-		Sealing plugs body	Tätningspluggar kaross	SEE 89•1239	
		-	-	-	-	-		Seals doors	Tätningar dörrar	SEE 89•1241	
		-	-	-	-	-		Sealing plugs	Tätningspluggar	SEE 89•1243	
		-	-	-	-	-		Paints index	Färg index	SEE 89•1245	
		-	-	-	-	-		Rails	Rails	SEE 89•1265	
		-	-	-	-	-		Load retainer	Lasthållare	SEE 89•1267	
		-	-	-	-	-		Load retainer accessory	Lasthållare tillbehör	SEE 89•1269	
		-	-	-	-	-		Towing hitch fixed	Draganordning fast	SEE 89•1271	
		-	-	-	-	-		Towing hitch, demountable	Draganordning delbart		
		-	-	-	-	-		•4DRS	•4DRS	SEE 89•1275	
		-	-	-	-	-		•5DRS	•5DRS	SEE 89•1281	
		-	-	-	-	-		Child (safety) seat	Barnstol	SEE 89•1285	

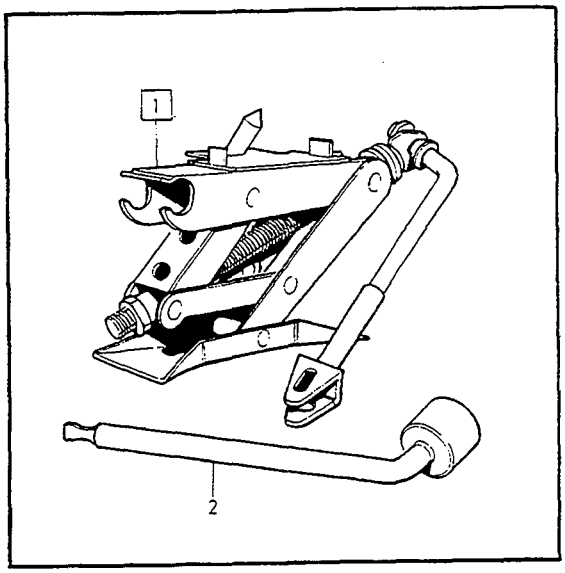
1
2

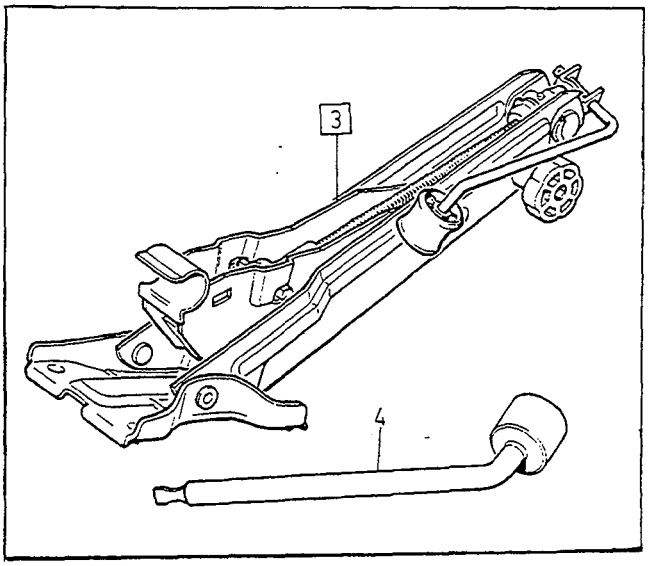
3
4

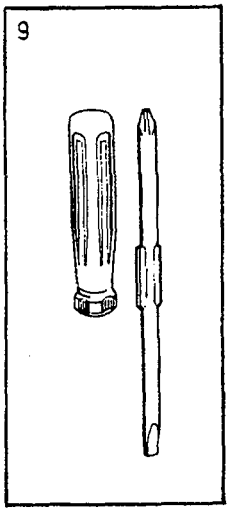
9

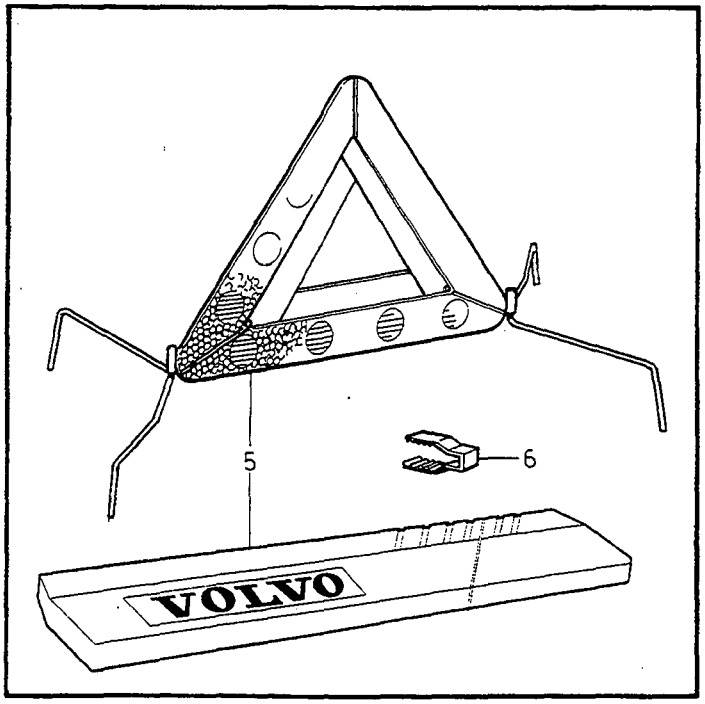
5
6
VOLVO

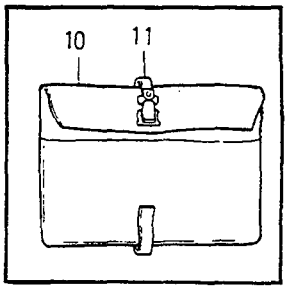
10
11

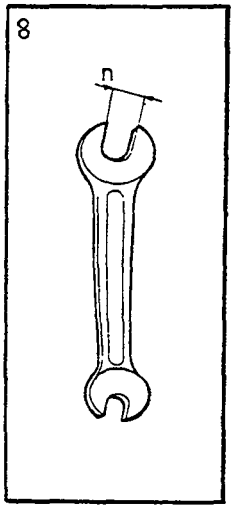
8
n

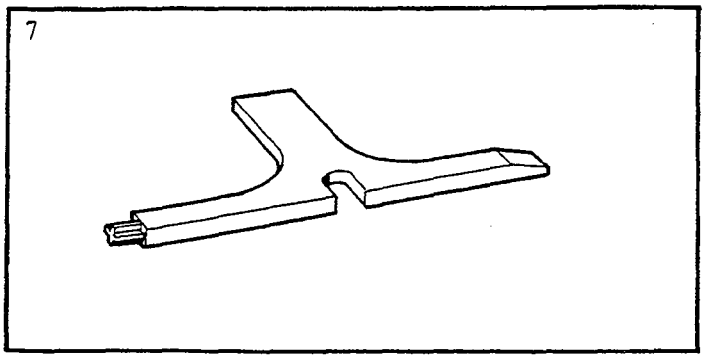
7

A
B
C
D
E

TOOLS AND JACK — VERKTYG OCH DOMKRAFT

Group / Grupp 89

Page / Sida 1225

Fig	Part No. Artikelnummer	Quantity / Antal A	B	C	D	E	PS	Description	Benämning	Notes Anmärkning	SR
1	6817181-8	1	-	-	-	-		Jack	Domkraft	REPL 1PCS 9170141-7.	3
2	6817639-5	1	-	-	-	-		•Socket wrench	•Hylsnyckel		3
3	*(9170141)*	1	-	-	-	-	SP	Jack	Domkraft	REPL 1PCS 9444571-5. (1372619)(9133667)	3
☆	9444571-5	1	-	-	-	-		Jack	Domkraft		3
4	9133668-5	1	-	-	-	-		•Socket wrench	•Hylsnyckel	FOR 9170141	3
5	9151164-2	1	-	-	-	-		Warning triangle	Varningstriangel	(3518874) 4DRS CH-279967.	3
	9151164-2	1	-	-	-	-		Warning triangle	Varningstriangel	4DRS CH 279968-.5DRS	3
6	6812836-2	1	-	-	-	-		Clip	Clips		3
7	6817874-8	1	-	-	-	-		Combination key Roof hatch	Kombinationsnyckel Taklucka		3
8	979860-4	1	-	-	-	-		Open-end spanner	U-nyckel	N=10-11mm (962052)	6
	979861-2	1	-	-	-	-		Open-end spanner	U-nyckel	N=12-13mm (210101)	6
9	978201-2	1	-	-	-	-		Combination screwdriver	Kombinationsskruvmejsel	(977700)	6
10	1228668-8	1	-	-	-	-		Tool bag	Verktygsfodral		6
11	1321999-3	1	-	-	-	-		Belt	Rem		4



14



11

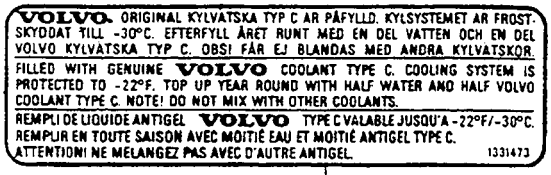

1



2



3

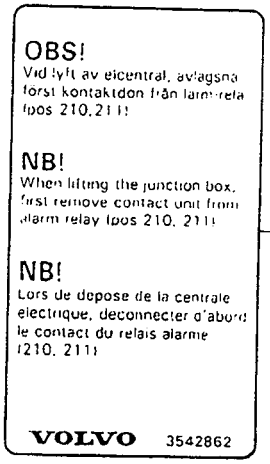

4

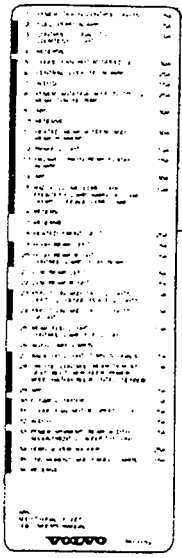

20

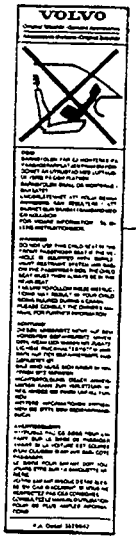

12



6

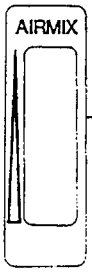

5



7



17

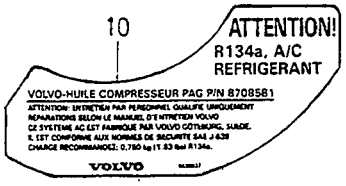

10

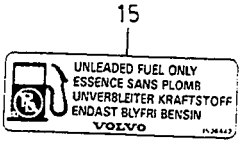

15



18


19



16

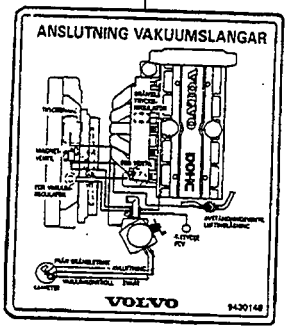

21

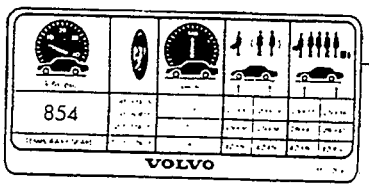

22

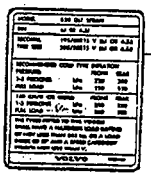

23

13

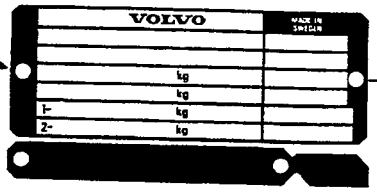

9

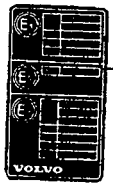

8

VOLVO
Genuine Parts
PV 891 68839

A	-1993
B	1994
C	1995
D	1996
E	1997

STICKERS DEKALER

Group / Grupp 89

Page / Sida 1227

Fig	Part No. Artikelnummer	Quantity / Antal A	B	C	D	E	PS	Description	Benämning	Notes Anmärkning	SR
1	1331473-7	1	1	1	1	1		Decal coolant	Dekal kylvätska		3
2	9430325-2	1	1	1	1	1		Decal unleaded petrol	Dekal blyfri bensin	(3536442)(1389468)	3
3	9430213-0	1	1	1	-	-		Decal airbag	Dekal airbag	EXC (J) (3517690)	6
4	3542862-2	1	1	1	1	1		Sign alarm	Skylt larm		6
5	3511199-6	1	1	1	1	1		Decal	Dekal	"AIRMIX"	6
6	3545665-6	2	2	2	2	2		Decal	Dekal	"VOLVO ALARM"	6
7	9162875-0	1	1	1	1	1		Decal	Dekal	"VOLVO GUARD"	6
8	3517184-2	1	-	-	-	-		Decal e-approved	Dekal e-godkännande	-1992,EXC (J)	3
	9430068-8	1	-	-	-	-		Decal e-approved	Dekal e-godkännande	1993,EXC (J)	6
	9430209-8	-	1	1	1	1		Decal e-approved	Dekal e-godkännande	EXC (J) (9430191)	6
	9430173	-	-	1	1	1	OP	Decal e-approved	Dekal e-godkännande	(AUS)	6
9	9430366-6	1	1	1	1	1		Identification plate	Produktskylt	(1304815)	6
10	3517183-4	1	1	1	1	1		Decal english text	Dekal engelsk text	A.C, 4DRS CH-7486.	6
	3536433-0	1	1	1	1	1		Decal french text	Dekal fransk text	A.C, 4DRS CH-7486.	6
	9430409-4	-	1	1	1	1		Decal english text	Dekal engelsk text	A.C (9430036)	6
	9430410-2	-	1	1	1	1		Decal french text	Dekal fransk text	A.C (9430037)	6
11	9430459-9	1	1	1	1	1		Decal airbag-child seat	Dekal airbag-barnstol	EXC (J) (9430157)	6
	9454002-8	1	1	1	1	1		Decal airbag-child seat	Dekal airbag-barnstol	(J)	6
12	3529842-1	1	1	1	1	1		Decal airbag-child seat	Dekal airbag-barnstol		3
13	973883-2	2	2	2	2	2		Blind rivet	Blindnit		2
14	3536464-5	1	-	-	-	-		Decal exhaust emissian control	Dekal avgaskontroll	1992.(S)(N)(SF)(DK)	6
	3517206-3	1	-	-	-	-		Decal exhaust emissian control	Dekal avgaskontroll	1993.(S)(N)(SF)(DK)	6
	3517208-9	-	1	-	-	-		Decal exhaust emissian control	Dekal avgaskontroll	(S)(N)(SF)(DK) B5254FS,B5234FT.	6
	9430198-3	-	1	-	-	-		Decal exhaust emissian control	Dekal avgaskontroll	(S)(N)(SF)(DK) B5252FS.	6
	9430165-2	-	-	1	1	1		Decal exhaust emissian control	Dekal avgaskontroll	(S)(N)(SF)(DK) B5254FS,B5234FT.	6
	9430177-7	-	-	1	1	1		Decal exhaust emissian control	Dekal avgaskontroll	(S)(N)(SF)(DK) B5252FS.	6
	9430224-7	1	1	1	1	-		Decal exhaust emissian control	Dekal avgaskontroll	B5234T/T5,B5252S, B5254S, (AUS).	6
	9430488-8	1	1	1	1	1		Decal exhaust emissian control	Dekal avgaskontroll	B5234T4,(AUS).	6
	9454052-3	1	1	1	1	1		Decal exhaust emissian control	Dekal avgaskontroll	(AUS) (9430346)	6
15	9430325-2	1	1	1	1	1		Decal unleaded petrol	Dekal blyfri bensin	4DRS CH-219645. 5DRS CH-121428. (3536442)	3
	9430325-2	1	1	1	1	1		Decal unleaded petrol	Dekal blyfri bensin	EXC (J), 4DRS CH 219646-, 5DRS CH 121429-.	3



14



11

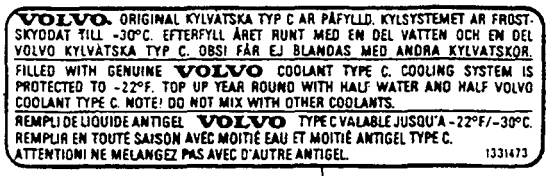

1

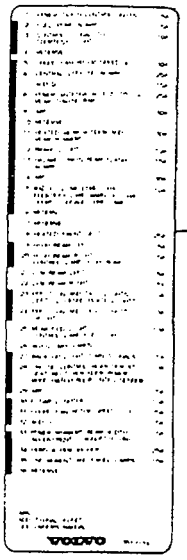
20

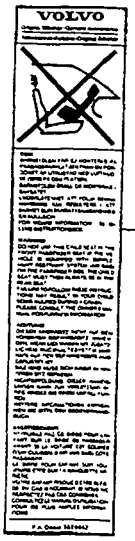

12



2

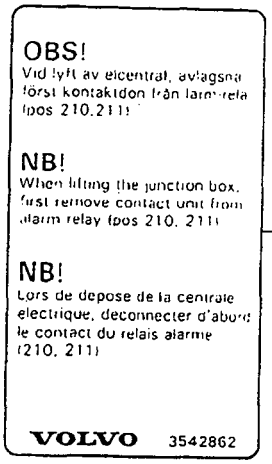

4



3



6

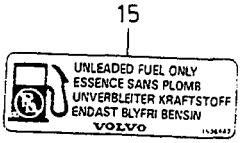

15

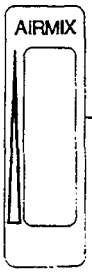

5



7



18

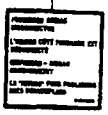
19



17

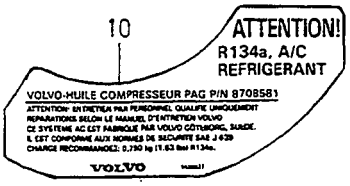

10

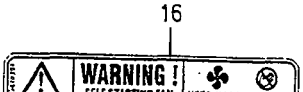

16

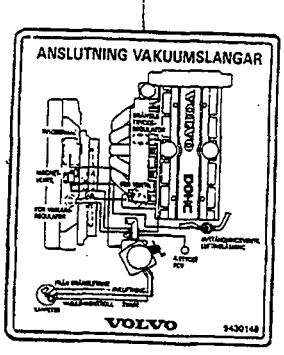

21

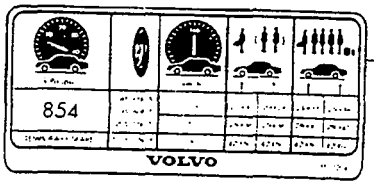

22

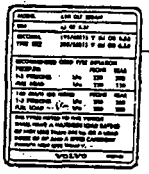
23

13

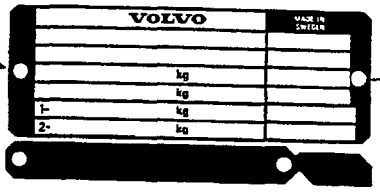

9

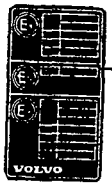

8

VOLVO
Genuine Parts
PV 891 68839

A	-1993
B	1994
C	1995
D	1996
E	1997

STICKERS DEKALER

Group / Grupp 89

Page / Sida 1229

Fig	Part No. Artikelnummer	Quantity / Antal A	B	C	D	E	PS	Description	Benämning	Notes Anmärkning	SR
16	9430301-3	1	1	1	1	1		Warning decal fan	Varningsdekal fläkt	B5234FT, EXC (J).	1
	9454005-1	1	1	1	1	1		Warning decal fan	Varningsdekal fläkt	(J)	1
17	3536465-2	1	1	1	1	1		Decal SIPS bag	Dekal SIPS bag		6
18	9430229-6	1	1	1	1	1		Decal airbag diconnected	Dekal Airbag-urkopplad	(S)(N)(SF)(DK)	6
19	9430230-4	1	1	1	1	1		Decal airbag diconnected	Dekal Airbag-urkopplad	EXC (S)(N)(SF)(DK)	6
20	3517194-1	1	1	1	-	-		Decal fuse box english text	Dekal säkringsdosa engelsk text		6
	9162152-4	-	-	-	1	1		Decal fuse box english text	Dekal säkringsdosa engelsk text		6
	3517195-8	1	-	-	-	-		Decal fuse box french text	Dekal säkringsdosa fransk text	1)	6
	9430066-2	1	-	-	-	-		Decal fuse box french text	Dekal säkringsdosa fransk text	2)	6
	9430147-0	-	1	-	-	-		Decal fuse box french text	Dekal säkringsdosa fransk text		6
	9430284-1	-	-	1	1	1		Decal fuse box french text	Dekal säkringsdosa fransk text	4DRS CH-372525 5DRS CH-301220	6
	9441816-7	-	-	-	-	1		Decal fuse box french text	Dekal säkringsdosa fransk text	4DRS CH 372526- 5DRS CH 301221-	6
21	9430148-8	1	1	1	-	-		Decal mounting vacuum hose	Dekal montering vakumslang	B5252S, (S)(N)(DK)(SF).	6
	9430460-7	-	-	-	1	1		Decal mounting vacuum hose	Dekal montering vakumslang	5CYL, 2 VALVE, (S)(N)(DK)(SF).	6
22	3536426-4	1	-	-	-	-		Decal tire pressure	Dekal ringtryck	1992, EXC (AUS).	6
	3517204-8	1	-	-	-	-		Decal tire pressure	Dekal ringtryck	4DRS, EXC (AUS)	6
	9430124-9	-	1	1	1	-		Decal tire pressure	Dekal ringtryck	4DRS, EXC TURBO, EXC (AUS), CH-282352.	6
	9430416-9	-	-	-	-	1		Decal for aliminium rims	Dekal för aluminiumfälgar	4DRS EXC TURBO, EXC (AUS), CH 282353-	6
	9430416-9	-	-	-	-	1		Decal for steel rims	Dekal för stålfälgar	4DRS, B5204T/T2, EXC (AUS).	6
	9430399-7	1	1	1	1	1		Decal tire pressure	Dekal ringtryck	5DRS,AWD, EXC (AUS)	6
	9430153-8	-	1	1	1	1		Decal tire pressure	Dekal ringtryck	4DRS,B5234T/T4/T5, B5204T/T2, EXC (AUS)	6
	9430313-8	-	-	-	1	1		Decal tire pressure	Dekal ringtryck	4DRS,T-5R,EXC (AUS)	6
	9430491-2	-	-	-	1	-		Decal tire pressure	Dekal ringtryck	4DRS,850R,EXC (AUS), (9430454)	6
	9430067-0	1	1	1	1	1		Decal tire pressure	Dekal ringtryck	5DRS EXC TURBO, EXC (AUS), CH-189853	6
	9430417-7	1	1	1	1	1		Decal tire pressure	Dekal ringtryck	5DRS, EXC TURBO, EXC (AUS), CH 189854-	6
	9430417-7	1	1	1	1	1		Decal for steel rims	Dekal för stålfälgar	5DRS, B5204T/T2, EXC (AUS)	6
	9430125-6	-	-	-	1	-		Decal tire pressure	Dekal ringtryck	5DRS, B5234T/T2, 2WD, EXC (AUS)	6
	9430125-6	-	-	-	1	-		Decal for aliminium rims	Dekal för aluminiumfälgar	5DRS, B5204T/T2.	6
	9430399-7	1	1	1	1	1		Decal tire pressure	Dekal ringtryck	5DRS,AWD, EXC (AUS)	6
	9430314-6	-	-	-	1	1		Decal tire pressure	Dekal ringtryck	5DRS,T-5R,EXC (AUS)	6

1) 4DRS CH-30699.
2) 4DRS CH 30700-. 5DRS.



14



11

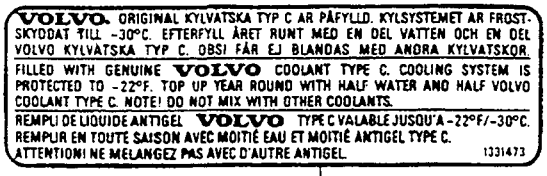

1

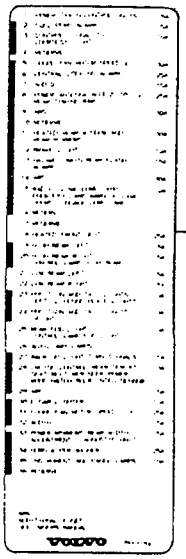
20

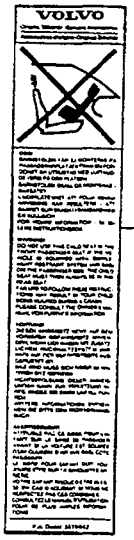

12



2

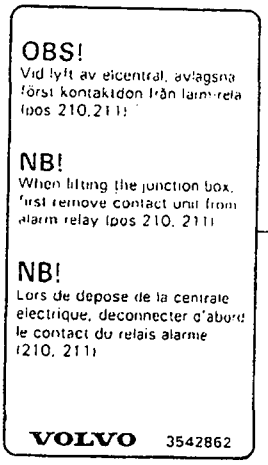

4



3



6

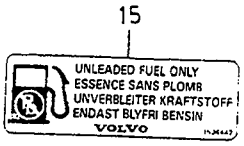

15

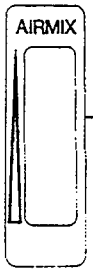

5



7



18



17


19

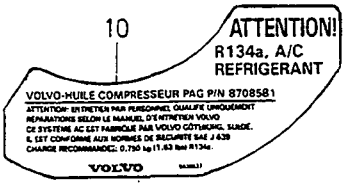

10



16

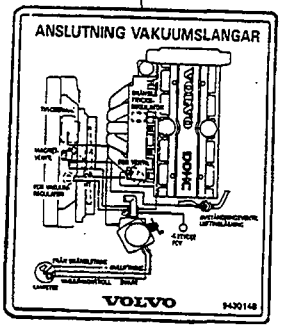

21

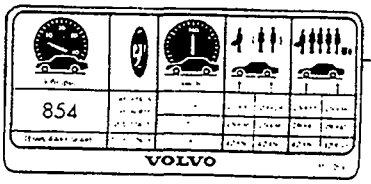

22

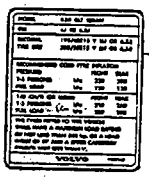
23


13

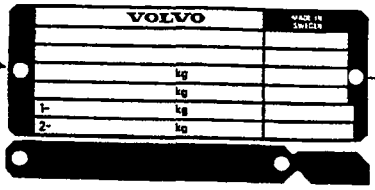

9

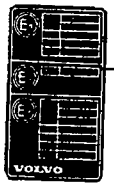

8

VOLVO
Genuine Parts
PV 891 68839

A	-1993
B	1994
C	1995
D	1996
E	1997

STICKERS DEKALER

Group / Grupp 89

Page / Sida 1231

Fig	Part No. Artikelnummer	Quantity / Antal A	B	C	D	E	PS	Description	Benämning	Notes Anmärkning	SR
	9430492-0	-	-	-	1	1		Decal tire pressure	Dekal ringtryck	5DRS,850R,EXC (AUS) (9430455)	6
	9430065-4	1	-	-	-	-		Decal tire pressure	Dekal ringtryck	3) (AUS)	6
	3528262-3	1	-	-	-	-		Decal tire pressure	Dekal ringtryck	4) (AUS)	6
	9430342-7	1	1	1	1	1		Decal tire pressure	Dekal ringtryck	4DRS, D5252T, EXC (AUS)	6
	9430343-5	1	1	1	1	1		Decal tire pressure	Dekal ringtryck	5DRS, D5252T, EXC (AUS)	6
23	9430158-7	1	1	-	-	-		Decal load	Dekal belastning	4DRS,B5252S,(AUS)	6
	9430402-9	1	1	1	1	1		Decal load	Dekal belastning	4DRS,B5252S,(AUS), (9430329)(9430279)	6
	9430159-5	1	1	-	-	-		Decal load	Dekal belastning	5DRS,B5252S,(AUS)	6
	9430403-7	1	1	1	1	1		Decal load	Dekal belastning	5DRS,B5252S,B5254S, (AUS) (9430330)(9430280)	6
	9430160-3	1	1	-	-	-		Decal load	Dekal belastning	4DRS,B5254S,(AUS)	6
	9430161-1	1	1	-	-	-		Decal load	Dekal belastning	5DRS,B5254S,(AUS)	6
	9430205-6	1	1	-	-	-		Decal load	Dekal belastning	4DRS,B5234T,(AUS)	6
	9430404-5	-	-	1	1	1		Decal load	Dekal belastning	4DRS,TURBO,(AUS) (9430281)	6
	9430206-4	1	1	-	-	-		Decal load	Dekal belastning	5DRS,B5234T,(AUS)	6
	9430405-2	-	-	1	1	1		Decal load	Dekal belastning	5DRS,TURBO,(AUS),2WD (9430282)	6
	9430490-4	1	1	1	1	1		Decal load	Dekal belastning	5DRS, AWD, (AUS)	6

3) For vehicles with tyre width of up to 195mm. / För bilar med däcksbredd upp till 195mm.
4) For vehicles with tyre width of more than 195mm. / För bilar med däcksbredd större än 195mm.

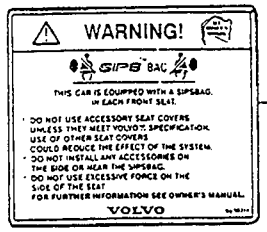

1

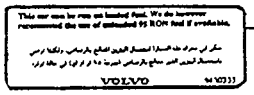

6

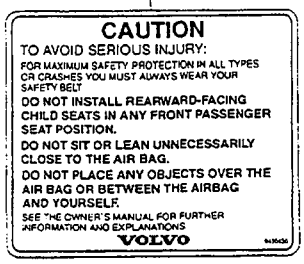

12



13

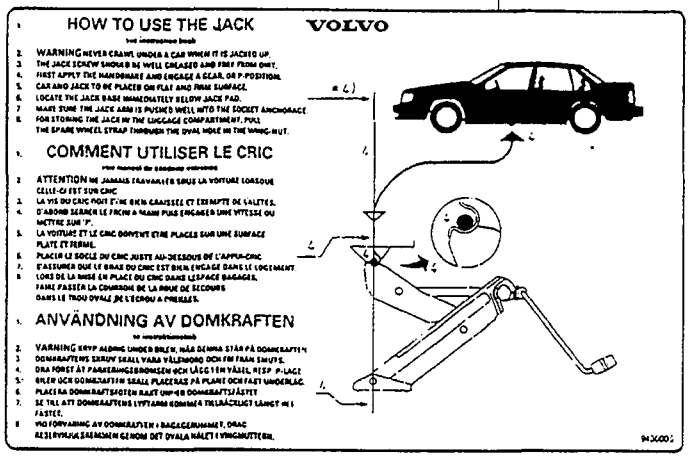

3



2

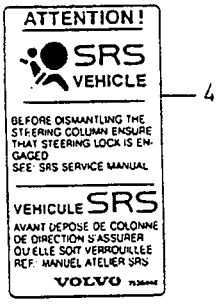

4

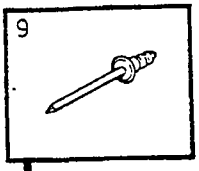
9



5

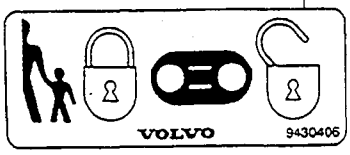

7

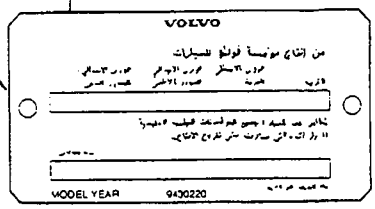

8


10

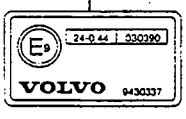

11

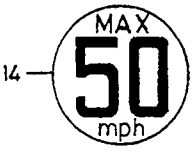

14

VOLVO
Genuine Parts
PV 890 68939

A	-1995
B	1996
C	1997
D	
E	

STICKERS DEKALER

Group / Grupp 89

Page / Sida 1233

Fig	Part No. Artikelnummer	Quantity / Antal A	B	C	D	E	PS	Description	Benämning	Notes Anmärkning	SR
1	9430214-8	1	-	-	-	-		Decal	Dekal		6
								SIPS bag	SIPS-bag		
	9430435-9	-	1	-	-	-		Decal	Dekal	EXC (J)	6
								SIPS bag	SIPS-bag		
	9454003-6	1	1	1	-	-		Decal	Dekal	(J)	6
								SIPS bag	SIPS-bag		
2	9430017-5	1	-	-	-	-		Decal airbag	Dekal airbag	-1993	6
	9430305-4	1	1	-	-	-		Decal	Dekal	EXC (F)	6
								SIPS bag	SIPS-bag		
	9430382-3	-	-	1	-	-		Decal	Dekal	EXC (F)	6
								SIPS bag	SIPS-bag		
	9430306-2	1	1	-	-	-		Decal	Dekal	(F)	6
								SIPS bag	SIPS-bag	(9430231)(9430188)	
	9430383-1	-	-	1	-	-		Decal	Dekal	(F)	6
								SIPS bag	SIPS-bag		
3	9430478-9	1	1	1	-	-		Decal	Dekal	(9430006)	6
								Jack	Domkraft		
4	3536448-8	1	1	1	-	-		Decal	Dekal		6
								Steering shaft	Rattaxel		
5	9430372-4	1	-	-	-	-		Decal rotating drive belt	Dekal roterande drivrem	(9430072)	5
	9430372-4	-	1	1	-	-		Decal rotating drive belt	Dekal roterande drivrem	EXC (J)	5
6	9430335-1	1	1	1	-	-		Decal leaded petrol	Dekal blyad bensin		3
7	9430406-0	1	1	1	-	-		Decal child lock	Dekal barnlås		6
								Tailgate 5DRS	Baklucka, 5DRS		
	9430406-0	1	1	1	-	-		Decal child lock	Dekal barnlås		6
								Rear door Left	Bakdörr Vänster		
	9430414-4	1	1	1	-	-		Decal child lock	Dekal barnlås		6
								Rear door Right	Bakdörr Höger		
8	9430220-5	1	1	1	-	-		Sign	Skylt	(SA)	6
9	973883-2	2	2	2	-	-		Blind rivet	Blindnit		2
☆ 10	9454022-6	1	1	1	-	-		Decal airbag-child seat	Dekal airbag-barnstol	(S)(N)(SF)(DK) (9430456)	6
11	9430337-7	1	1	1	-	-		Decal e-approved	Dekal e-godkännande	D5252T	6
☆ 12	9454102-6	1	1	1	-	-		Decal airbag-child seat	Dekal airbag-barnstol	EXC (J)	6
								Sun visor rear	Solskydd bak	(9430430)	
	9454006-9	1	1	1	-	-		Decal airbag-child seat	Dekal airbag-barnstol	(J)	6
								Sun visor rear	Solskydd bak		
☆ 13	9454101-8	1	1	1	-	-		Decal airbag-child seat	Dekal airbag-barnstol	EXC (J)	6
								Sun visor front	Solskydd fram	(9430431)	
	9454007-7	1	1	1	-	-		Decal airbag-child seat	Dekal airbag-barnstol	(J)	6
								Sun visor front	Solskydd fram		
14	9454001-0	-	-	1	-	-		Decal spare wheel	Dekal reservhjul		6

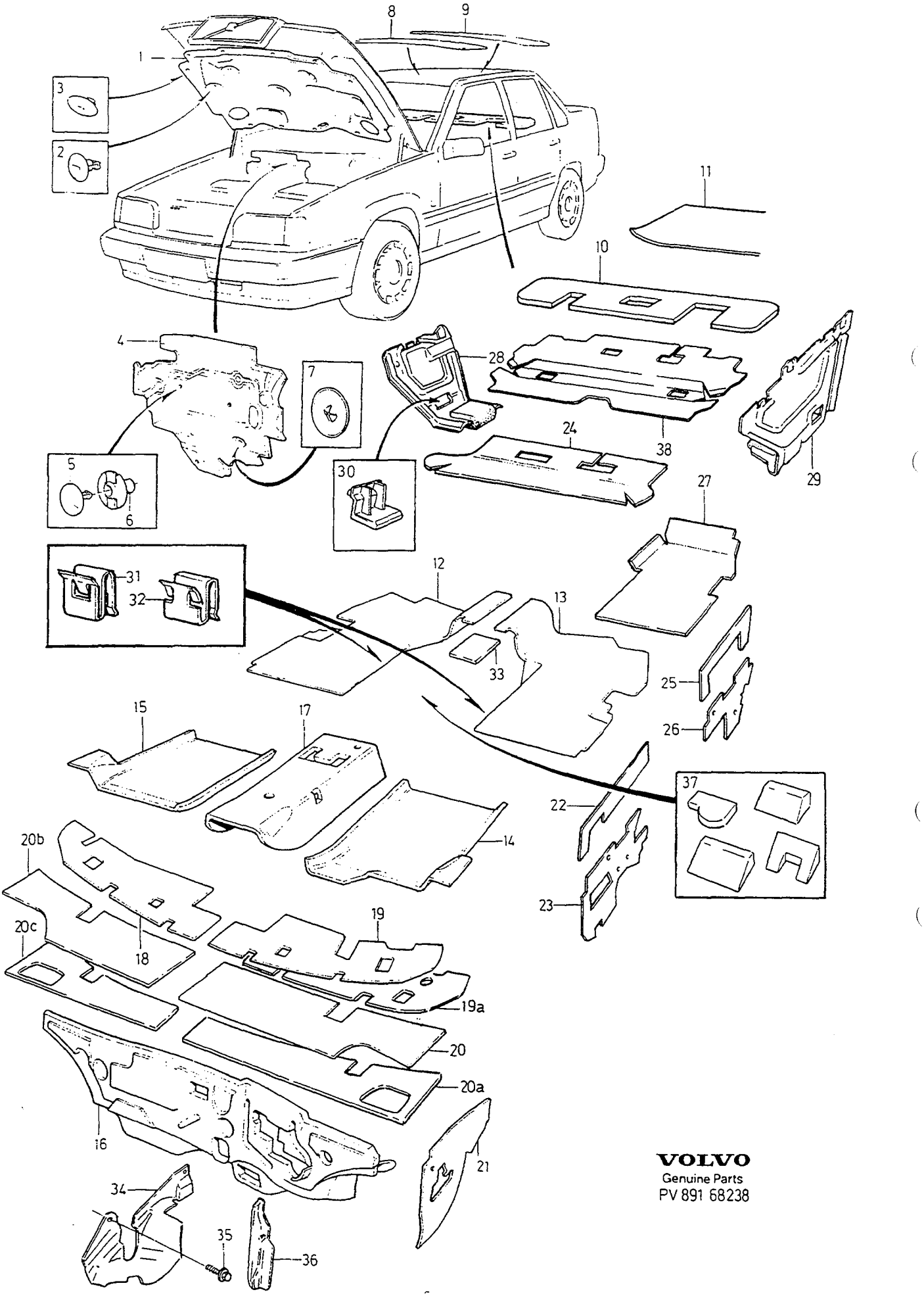

VOLVO
Genuine Parts
PV 891 68238

A	EXC DSL, L.H.D
B	EXC DSL, R.H.D
C	DSL, L.H.D
D	DSL, R.H.D
E	

INSULATING MATS — ISOLERINGSMATTOR

Group / Grupp 89

Page / Sida 1235

Fig	Part No. / Artikelnummer	Quantity / Antal A	B	C	D	E	PS	Description	Benämning	Notes / Anmärkning	SR
1	9164129-0	1	1	-	-	-		Sound absorber bonnet	Ljudabsorbent motorhuv	(9132628)(9158229)	5
	9182167-8	-	-	1	1	-		Sound absorber bonnet	Ljudabsorbent motorhuv	(9164079)	5
2	3508952-3	6	6	5	5	-		Clip	Clips		3
3	3519357-2	12	12	13	13	-		Clip	Clips		3
☆ 4	9182445-8	1	-	-	-	-		Insulating mat bulkhead	Isoleringsmatta mellanbräda	EXC TURBO	5
	6818099-1	1	-	-	-	-		Insulating mat bulkhead	Isoleringsmatta mellanbräda	AWD,TURBO	5
	3539553-2	-	1	-	-	-		Insulating mat bulkhead	Isoleringsmatta mellanbräda	1992, EXC TURBO	5
☆	9182444-1	-	1	-	-	-		Insulating mat bulkhead	Isoleringsmatta mellanbräda	1993-, EXC TURBO (9132844)	5
	6818100-7	-	1	-	-	-		Insulating mat bulkhead	Isoleringsmatta mellanbräda	AWD, TURBO	5
	9164075-5	-	-	1	-	-		Insulating mat bulkhead	Isoleringsmatta mellanbräda		5
	9164076-3	-	-	-	1	-		Insulating mat bulkhead	Isoleringsmatta mellanbräda		5
5	3539606-8	X	X	3	3	-		Clip	Clips		4
6	3539607-6	X	X	3	3	-		Spacer	Distans		4
7	977591-7	X	X	1	1	-		Retaining clip	Hållare		2
8	692075-5	1	1	-	-	-		Insulating mat	Isoleringsmatta	500X260 mm	5
9	1350502-9	1	1	-	-	-		Insulating mat	Isoleringsmatta	800X360 mm	6
10	6818440-7	1	1	-	-	-		Insulating mat 4DRS	Isoleringsmatta 4DRS		5
11	1304765-9	X	X	-	-	-		Insulating mat	Isoleringsmatta	1) 2)	5
12	6818466-2	1	1	-	-	-		Insulating mat, r.h.	Isoleringsmatta, h	1992	5
	9132120-8	1	1	-	-	-		Insulating mat, r.h.	Isoleringsmatta, h	1993-1996	5
☆	9182633-9	-	-	1	1	-		Insulating mat, r.h.	Isoleringsmatta, h	-1996 (9182463)	5
☆	9182633-9	1	1	1	1	-		Insulating mat, r.h.	Isoleringsmatta, h	1997	5
13	6818465-4	1	1	-	-	-		Insulating mat, l.h.	Isoleringsmatta, v	1992	5
	9132119-0	1	1	-	-	-		Insulating mat, l.h.	Isoleringsmatta, v	1993-1996	5
☆	9182632-1	-	-	1	1	-		Insulating mat, l.h.	Isoleringsmatta, v	-1996 (9182462)	5
☆	9182632-1	1	1	1	1	-		Insulating mat, l.h.	Isoleringsmatta, v	1997	5
14	9182179-3	1	-	-	-	-		Insulating mat, l.h.	Isoleringsmatta, v	3) (9165879)(6818966)	5
	9182179-3	1	-	1	-	-		Insulating mat, l.h.	Isoleringsmatta, v	(9165879)	5
	6818474-6	-	1	-	-	-		Insulating mat, l.h.	Isoleringsmatta, v	3)	5
	9182181-9	-	1	-	1	-		Insulating mat, l.h.	Isoleringsmatta, v	(9165881)	5
15	9182180-1	1	-	-	-	-		Insulating mat, r.h.	Isoleringsmatta, h	3) (9165880)(6818967)	5
	9182180-1	1	-	1	-	-		Insulating mat, r.h.	Isoleringsmatta, h	(9165880)	5
	6818475-3	-	1	-	-	-		Insulating mat, r.h.	Isoleringsmatta, h	3)	5
	9182182-7	-	1	-	1	-		Insulating mat, r.h.	Isoleringsmatta, h	(9165882)	5
16	9182177-7	1	-	-	-	-		Insulating mat, upper	Isoleringsmatta, övre	3) (9165836)(9132626)	5
	9182177-7	1	-	1	-	-		Insulating mat, upper	Isoleringsmatta, övre	(9165836)	5
	9132627-2	-	1	-	-	-		Insulating mat, upper	Isoleringsmatta, övre	3) (6818476)	5
	9182183-5	-	1	-	1	-		Insulating mat, upper	Isoleringsmatta, övre	(9165837)	5
17	9182178-5	1	-	-	-	-		Insulating mat	Isoleringsmatta	3) (9165878)(6818452)	5
	9182178-5	1	-	1	-	-		Insulating mat	Isoleringsmatta	(9165878)	5
	6818477-9	-	1	-	-	-		Insulating mat	Isoleringsmatta	3)	5
	9182184-3	-	1	-	1	-		Insulating mat	Isoleringsmatta	(9165883)	5
18	9165382-4	1	-	-	-	-		Sound absorber, r.h.	Ljudabsorbent, h	4) (9158651)(9132250)	5
	9132448-3	-	1	-	-	-		Insulating material	Isoleringsmaterial	4)	5
	9165382-4	1	1	-	-	-		Sound absorber, r.h.	Ljudabsorbent, h	5) (9158651)	5
	9165382-4	1	1	1	1	-		Sound absorber, r.h.	Ljudabsorbent, h		5
19	9165381-6	1	1	-	-	-		Sound absorber, l.h.	Ljudabsorbent, v	3) (9158650)(9132447)	5
19a	9165381-6	1	1	1	1	-		Sound absorber, l.h.	Ljudabsorbent, v		5
20	*(9132690)*	1	1	-	-	-	SP	Insulating material	Isoleringsmaterial	4) REPL 1PCS 9158652-9, 1PCS 9158653-7.	5
	9165383-2	1	1	-	-	-		Sound absorber, l.h.	Ljudabsorbent, v	5) (9158652)	5

1) Service alternative. / Service alternativ.
2) Unit: metre length. Width of item sold by length: 60 cm. / Enhet längdmeter. Metervarans bredd = 60 cm.
3) 4DRS CH-310465, 5DRS CH-222695.
4) 4DRS CH-201909, 5DRS CH-103317.
5) 4DRS CH 201910-310465, 5DRS CH 103318-222695.

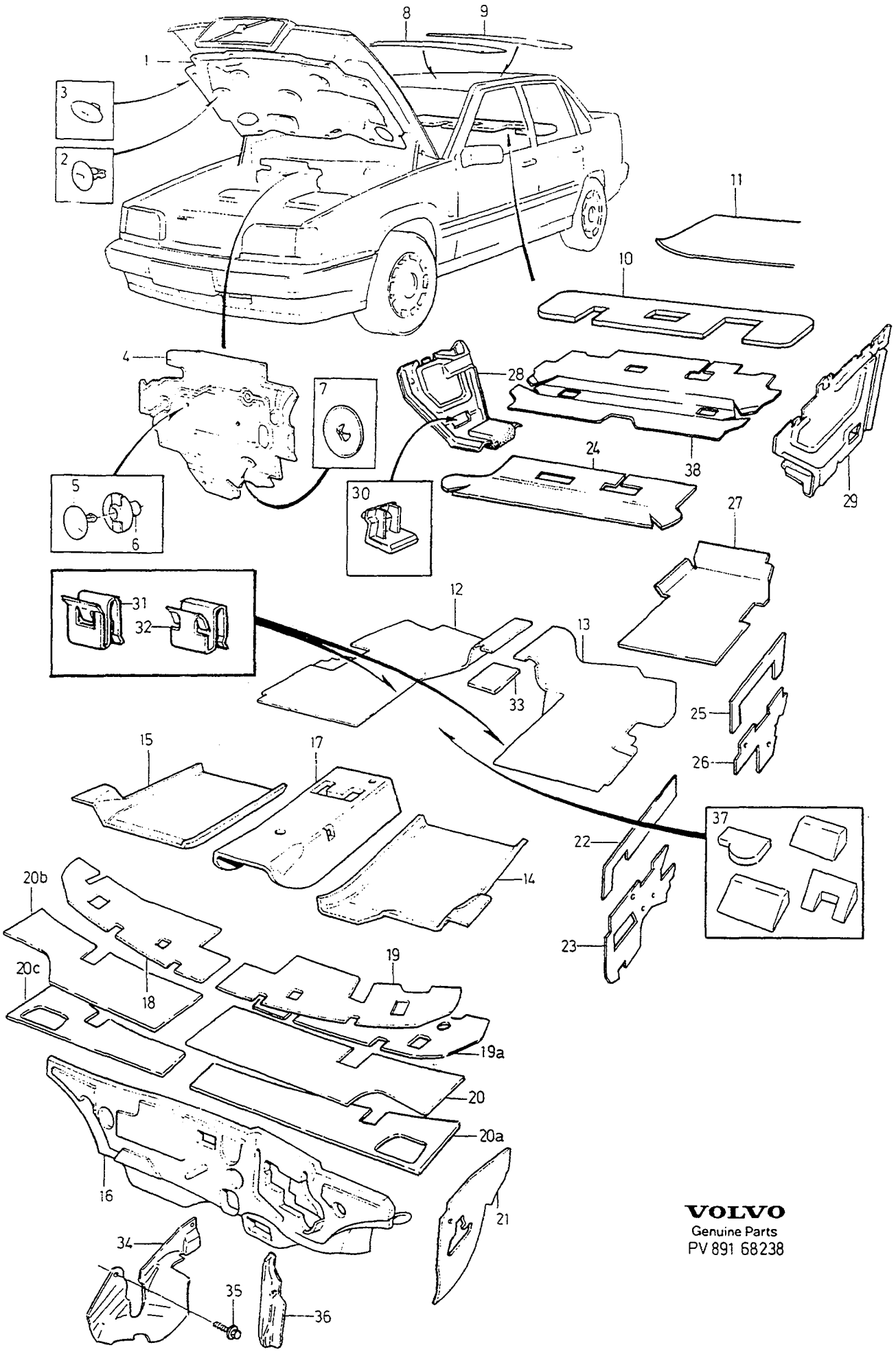

VOLVO
Genuine Parts
PV 891 68238

A	EXC DSL, L.H.D
B	EXC DSL, R.H.D
C	DSL, L.H.D
D	DSL, R.H.D
E	

INSULATING MATS — ISOLERINGSMATTOR

Group / Grupp 89

Page / Sida 1237

Fig	Part No. / Artikelnummer	Quantity / Antal A	B	C	D	E	PS	Description	Benämning	Notes / Anmärkning	SR
20a	9165383-2	1	1	1	1	-		Sound absorber, l.h.	Ljudabsorbent, v		5
20b	9158653-7	1	1	-	-	-		Sound absorber, r.h.	Ljudabsorbent, h	5)	5
20c	9165384-0	1	1	1	1	-		Sound absorber, r.h.	Ljudabsorbent, h		5
21	9132425-1	1	1	1	1	-		Insulating mat, l.h.	Isoleringsmatta, v	3)	5
	9165375-8	1	1	1	1	-		Insulating mat, r.h.	Isoleringsmatta, h		5
22	9132562-1	1	1	-	-	-		Sound absorber, l.h.	Ljudabsorbent, v		5
	9132563-9	1	1	-	-	-		Sound absorber, r.h.	Ljudabsorbent, h		5
23	9132564-7	1	1	-	-	-		Sound absorber, l.h.	Ljudabsorbent, v		5
	9132565-4	1	1	-	-	-		Sound absorber, r.h.	Ljudabsorbent, h		5
☆ 24	6816153-8	1	1	1	1	-		Insulating mat under rear seat	Isoleringsmatta under baksäte	5DRS, 1997- (9145937)(6818556)	5
☆	6816153-8	1	1	1	1	-		Insulating mat under rear seat	Isoleringsmatta under baksäte	5DRS, 1997- (9158945)	5
25	9132566-2	1	1	-	-	-		Sound absorber, l.h.	Ljudabsorbent, v		5
	9132567-0	1	1	-	-	-		Sound absorber, r.h.	Ljudabsorbent, h		5
26	9132568-8	1	1	-	-	-		Sound absorber, l.h.	Ljudabsorbent, v		5
	9132569-6	1	1	-	-	-		Sound absorber, r.h.	Ljudabsorbent, h		5
27	9132772-6	1	1	-	-	-		Insulating mat, l.h. luggage compartment	Isoleringsmatta, v bagageutrymme	6) 4DRS	5
	9132773-4	1	1	-	-	-		Insulating mat, r.h. luggage compartment	Isoleringsmatta, h bagageutrymme	6) 4DRS	5
	9132762-7	1	1	-	-	-		Insulating mat, l.h. luggage compartment	Isoleringsmatta, v bagageutrymme	5DRS CH-218711	5
	9132763-5	1	1	-	-	-		Insulating mat, r.h. luggage compartment	Isoleringsmatta, h bagageutrymme	5DRS CH-218711	5
28	9132806-2	1	1	-	-	-		Insulating mat, r.h.	Isoleringsmatta, h	5DRS	5
29	9145679-8	1	1	-	-	-		Insulating mat, l.h.	Isoleringsmatta, v	5DRS	5
30	6818018-1	2	2	-	-	-		Shelf	Hylla	5DRS	4
31	3511614-4	2	2	-	-	-		Retainer	Hållare		2
32	6818851-5	2	2	-	-	-		Retainer	Hållare		2
33	1304765-9	X	X	-	-	-		Insulating mat	Isoleringsmatta	2)	5
34	9152674-9	-	-	1	1	-		Seal left Drive shaft	Tätning vänster Drivaxel		5
	9152676-4	-	-	1	1	-		Seal right Drive shaft	Tätning höger Drivaxel		5
35	945970-2	-	-	2	2	-		Screw	Skruv		2
36	9164821-2	-	-	1	1	-		Sound absorber, l.h. A-pillar	Ljudabsorbent, v A-stolpe		5
	9164822-0	-	-	1	1	-		Sound absorber, r.h. A-pillar	Ljudabsorbent, h A-stolpe		5
37	9165376-6	-	-	1	-	-		Absorbent	Absorbent	EXC A/C	5
	9182202-3	-	-	-	1	-		Absorbent	Absorbent	EXC A/C (9165377)	5
	9165378-2	-	-	1	-	-		Absorbent	Absorbent	ECC/AC	5
38	9182256-9	1	1	1	1	-		Insulating mat under rear seat luggage compartment	Isoleringsmatta under baksäte bagageutrymme	4DRS (9132995)(9132571)	5
☆	9182256-9	1	1	1	1	-		Insulating mat under rear seat luggage compartment	Isoleringsmatta under baksäte bagageutrymme	4DRS (9158944)	5

5) 4DRS CH 201910-310465, 5DRS CH 103318-222695.
3) 4DRS CH-310465, 5DRS CH-222695.
6) FC 1; 4DRS CH-290073. FC 2; 4DRS CH-288747.
2) Unit: metre length. Width of item sold by length: 60 cm. / Enhet längdmeter. Metervarans bredd = 60 cm.

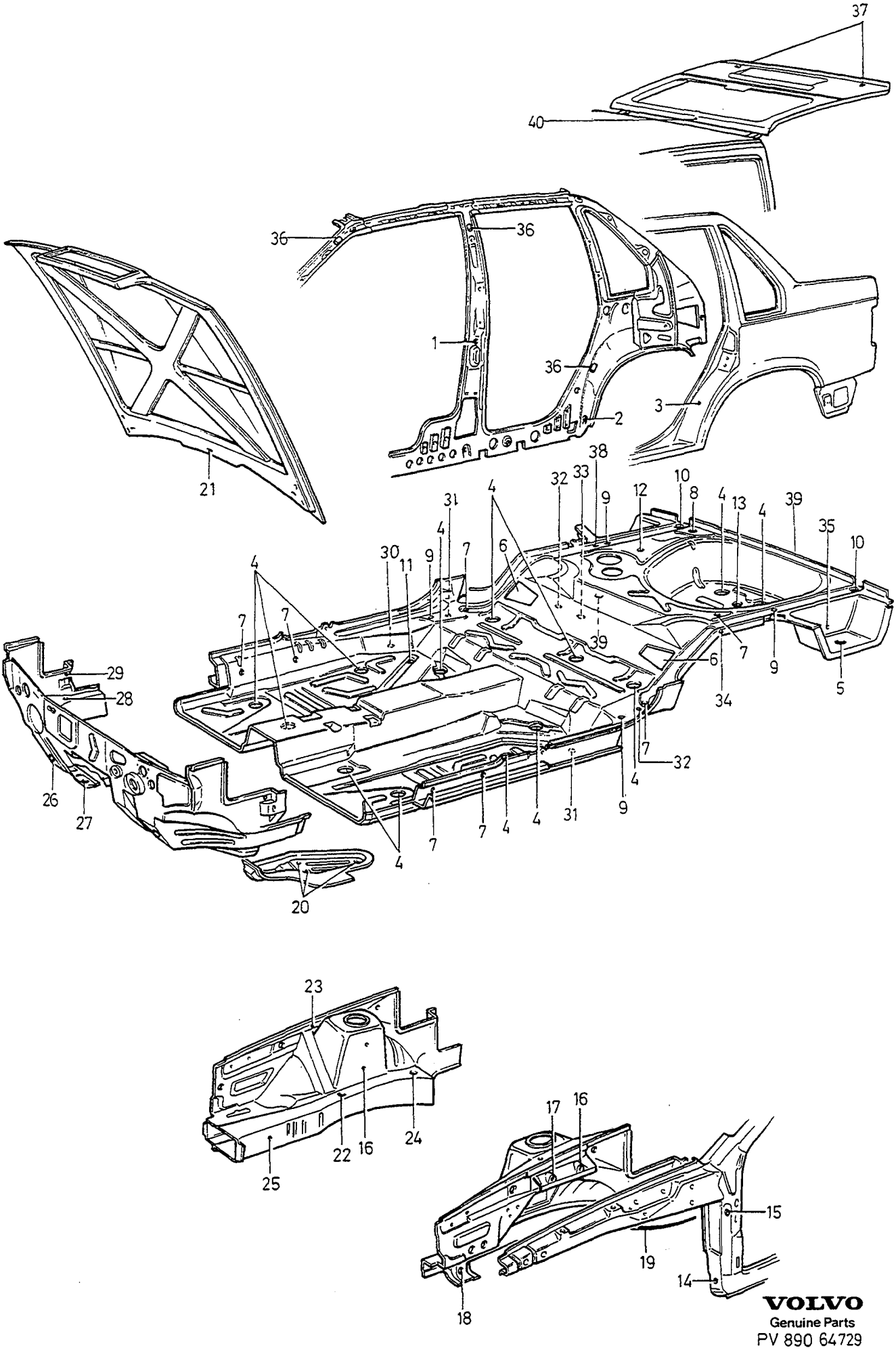

VOLVO
Genuine Parts
PV 890 64729

A
B
C
D
E

SEALING PLUGS BODY — TÄTNINGSPLUGGAR KAROSS

Group / Grupp 89

Page / Sida 1239

Fig	Part No. Artikelnummer	Quantity / Antal A	B	C	D	E	P S	Description	Benämning	Notes Anmärkning	S R
1	974686-8	2	-	-	-	-		Plug	Plugg		3
2	974688-4	2	-	-	-	-		Plug	Plugg		3
3	3538042-7	2	-	-	-	-		Plastic plug	Plastplugg		2
4	1372922-3	13	-	-	-	-		Sealing cover	Tätningslock		2
5	1360872-4	2	-	-	-	-		Plug	Plugg	4DRS	2
	9133342-7	2	-	-	-	-		Plug	Plugg	5DRS	2
6	9133572-9	2	-	-	-	-		Sealing cover	Tätningslock	(6806902)	3
7	979663-2	7	-	-	-	-		Plug	Plugg		3
8	974686-8	1	-	-	-	-		Plug	Plugg		3
9	974684-3	4	-	-	-	-		Plug	Plugg		5
10	975817-8	2	-	-	-	-		Plug	Plugg		3
11	974680-1	2	-	-	-	-		Plug	Plugg		3
12	975818-6	1	-	-	-	-		Plug	Plugg	4DRS CH-324174 5DRS CH-242914	3
	974687-6	1	-	-	-	-		Plug	Plugg	4DRS CH 324175- 5DRS CH 242915-	4
13	6817619-7	1	-	-	-	-		Sealing cover	Tätningslock		2
14	979662-4	2	-	-	-	-		Plug	Plugg	(975996)	4
15	975827-7	2	-	-	-	-		Plug	Plugg		3
16	975816-0	4	-	-	-	-		Plug	Plugg		3
17	974684-3	2	-	-	-	-		Plug	Plugg		5
18	979663-2	2	-	-	-	-		Plug	Plugg		3
19	979661-6	2	-	-	-	-		Plug	Plugg		3
20	979662-4	6	-	-	-	-		Plug	Plugg	(975996)	4
21	94081-7	3	-	-	-	-		Plug	Plugg		3
22	975957-2	1	-	-	-	-		Plug	Plugg		3
23	3538042-7	2	-	-	-	-		Plastic plug	Plastplugg		2
24	975957-2	2	-	-	-	-		Plug	Plugg		3
25	975816-0	1	-	-	-	-		Plug	Plugg		3
26	1372922-3	2	-	-	-	-		Sealing cover	Tätningslock		2
27	6817449-9	2	-	-	-	-		Sealing cover	Tätningslock		2
28	975957-2	2	-	-	-	-		Plug	Plugg		3
29	974684-3	2	-	-	-	-		Plug	Plugg		5
30	975957-2	2	-	-	-	-		Plug	Plugg		3
31	974683-5	2	-	-	-	-		Plug	Plugg		3
32	975816-0	1	-	-	-	-		Plug	Plugg		3
33	979662-4	1	-	-	-	-		Plug	Plugg	(975996)	4
34	979661-6	1	-	-	-	-		Plug	Plugg		3
35	1379684-2	1	-	-	-	-		Plug	Plugg		2
36	6817640-3	6	-	-	-	-		Seal	Tätning	W/O S.R	4
37	9145036-1	2	-	-	-	-		Plastic nut	Plastmutter	5DRS	2
38	1255988-6	4	-	-	-	-		Plug	Plugg	5DRS	3
39	974684-3	1	-	-	-	-		Plug	Plugg	5DRS	5
40	974680-1	1	-	-	-	-		Plug	Plugg	5DRS	3

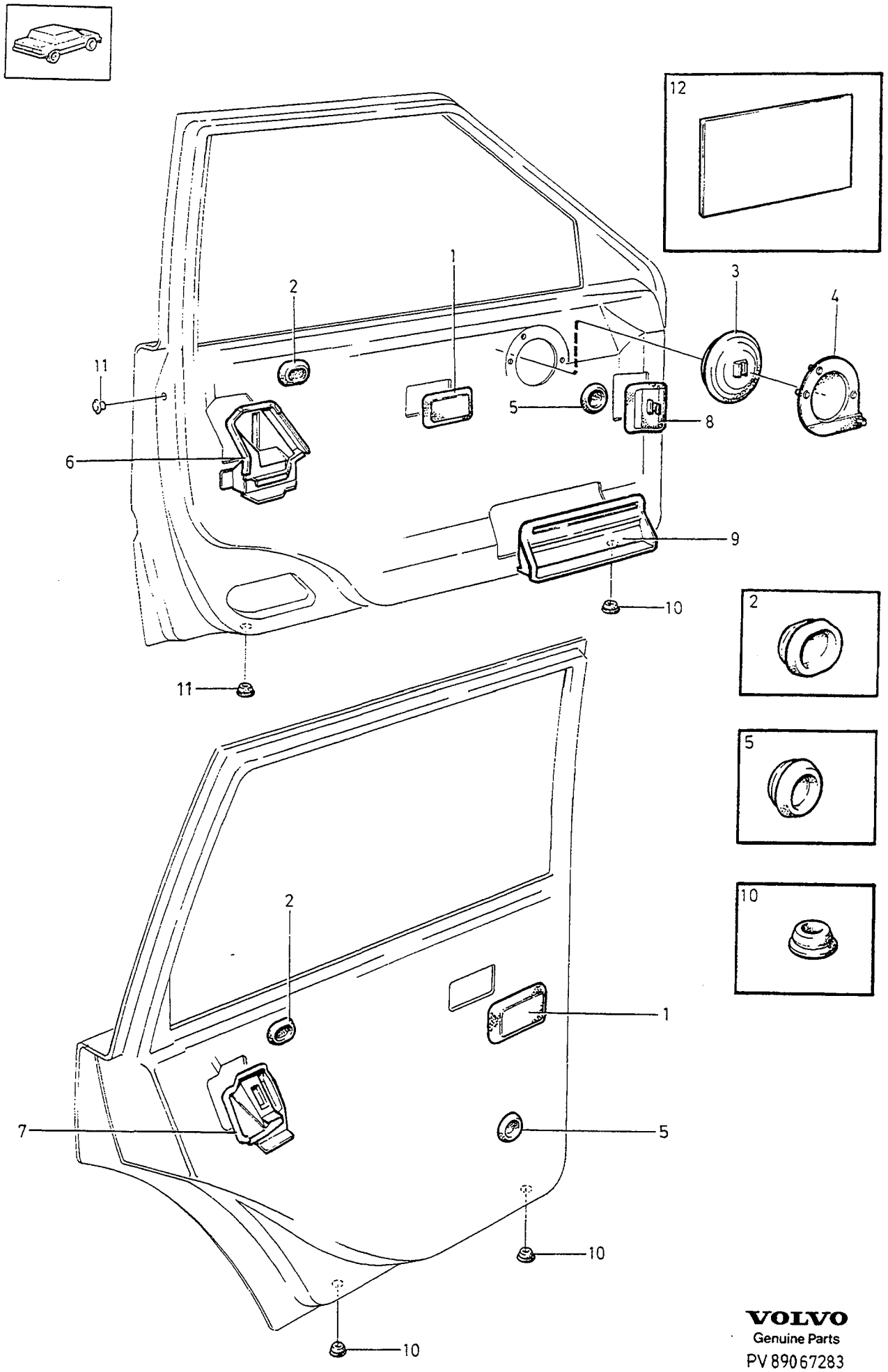

VOLVO
Genuine Parts
PV 89067283

A
B
C
D
E

SEALS DOORS — TÄTNINGAR DÖRRAR

Group / Grupp 89

Page / Sida 1241

Fig	Part No. / Artikelnummer	Quantity / Antal A	B	C	D	E	PS	Description	Benämning	Notes / Anmärkning	SR
1	3511306-7	4	-	-	-	-		Seal	Tätning	1)	3
2	6818371-4	4	-	-	-	-		Plug	Plugg	1)	3
3	9132004-4	2	-	-	-	-		Seal	Tätning	2)	3
4		2	-	-	-	-		Seal	Tätning	3)	
								•SEE 85•949	•SEE 85•949		
5	3511489-1	4	-	-	-	-		Plug	Plugg	1)	3
6	9145042-9	1	-	-	-	-		Seal, l.h.	Tätning, v	4)	3
	9145043-7	1	-	-	-	-		Seal, r.h.	Tätning, h	4)	3
7	9164512-7	1	-	-	-	-		Seal, l.h.	Tätning, v		3
	9164513-5	1	-	-	-	-		Seal, r.h.	Tätning, h		3
8	6818773-1	2	-	-	-	-		Seal, front	Tätning, främre		3
9	9132005-1	2	-	-	-	-		Seal	Tätning		3
10	974684-3	8	-	-	-	-		Plug	Plugg		5
11	1255988-6	2	-	-	-	-		Plug	Plugg		3
12	692075-5	1	-	-	-	-		Insulating mat	Isoleringsmatta	500X260mm	5

1) -1992. 1993- use 692075-5 / -1992.1993- använd 692075-5.
2) For vehicles without loudspeakers in front doors. / För vagnar utan högtalare i framdörr.
3) For vehicles with loudspeakers in front doors. / För vagnar med högtalare i framdörr.
4) -1993. 1994- use 692075-5 / -1993.1994- använd 692075-5.

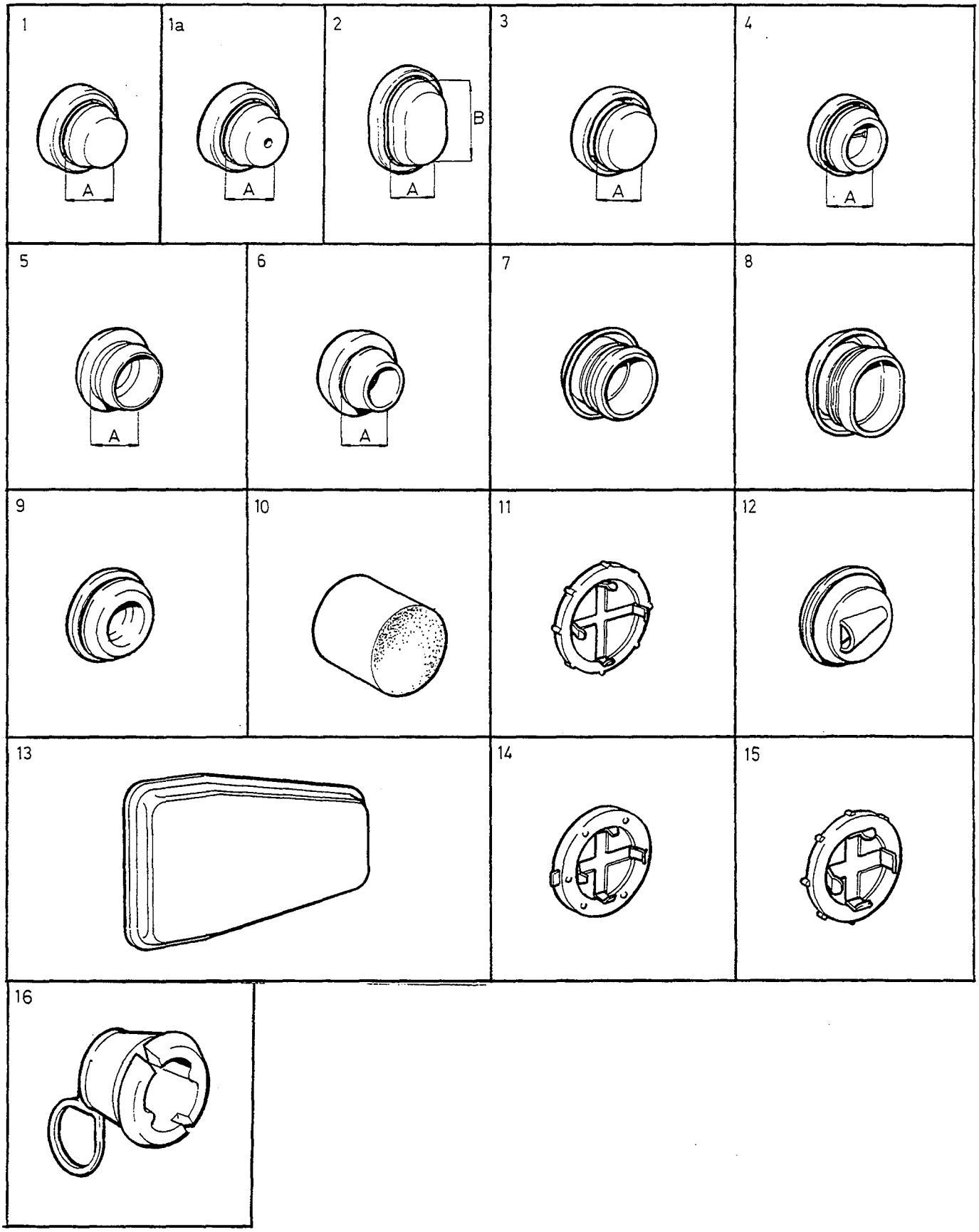
1
A
1a
A
2
A
B
3
A
4
A
5
A
6
A
7
8
9
10
11
12
13
14
15
16

A
B
C
D
E

SEALING PLUGS — TÄTNINGSPLUGGAR

Group / Grupp 89

Page / Sida 1243

Fig	Part No. / Artikelnummer	Quantity / Antal A	B	C	D	E	PS	Description	Benämning	Notes / Anmärkning	SR
1	974686-8	X	-	-	-	-		Plug	Plugg	A24	3
	974688-4	X	-	-	-	-		Plug	Plugg	A35	3
	975957-2	X	-	-	-	-		Plug	Plugg	A30	3
	974684-3	X	-	-	-	-		Plug	Plugg	A16	5
	974680-1	X	-	-	-	-		Plug	Plugg	A6	3
	979662-4	X	-	-	-	-		Plug	Plugg	A20 (975996)	4
	974683-5	X	-	-	-	-		Plug	Plugg	A12	3
	980838-7	X	-	-	-	-		Plug	Plugg	A12	3
1a	979661-6	X	-	-	-	-		Plug	Plugg	A16	3
	979662-4	X	-	-	-	-		Plug	Plugg	A20	4
	979663-2	X	-	-	-	-		Plug	Plugg	A30	3
2	975817-8	X	-	-	-	-		Plug	Plugg	A20, B24	3
	975818-6	X	-	-	-	-		Plug	Plugg	A28, B32	3
	975816-0	X	-	-	-	-		Plug	Plugg	A16, B20	3
3	975827-7	X	-	-	-	-		Plug	Plugg	A30	3
	974687-6	X	-	-	-	-		Plug	Plugg	A30	4
4	979662-4	X	-	-	-	-		Plug	Plugg	A20 (975996)	4
5	3538042-7	X	-	-	-	-		Plastic plug	Plastplugg	A12	2
6	1379684-2	X	-	-	-	-		Plug	Plugg	A16.5	2
7	3511489-1	X	-	-	-	-		Plug	Plugg		3
8	6818371-4	X	-	-	-	-		Plug	Plugg		3
9	94081-7	X	-	-	-	-		Plug	Plugg		3
	1255988-6	X	-	-	-	-		Plug	Plugg		3
10	6817640-3	X	-	-	-	-		Seal	Tätning		4
11	1372922-3	X	-	-	-	-		Sealing cover	Tätningslock		2
12	1360872-4	X	-	-	-	-		Plug	Plugg		2
13	9133572-9	X	-	-	-	-		Sealing cover	Tätningslock	(6806902)	3
14	6817619-7	X	-	-	-	-		Sealing cover	Tätningslock		2
15	6817449-9	X	-	-	-	-		Sealing cover	Tätningslock		2
16	9133342-7	X	-	-	-	-		Plug	Plugg		2

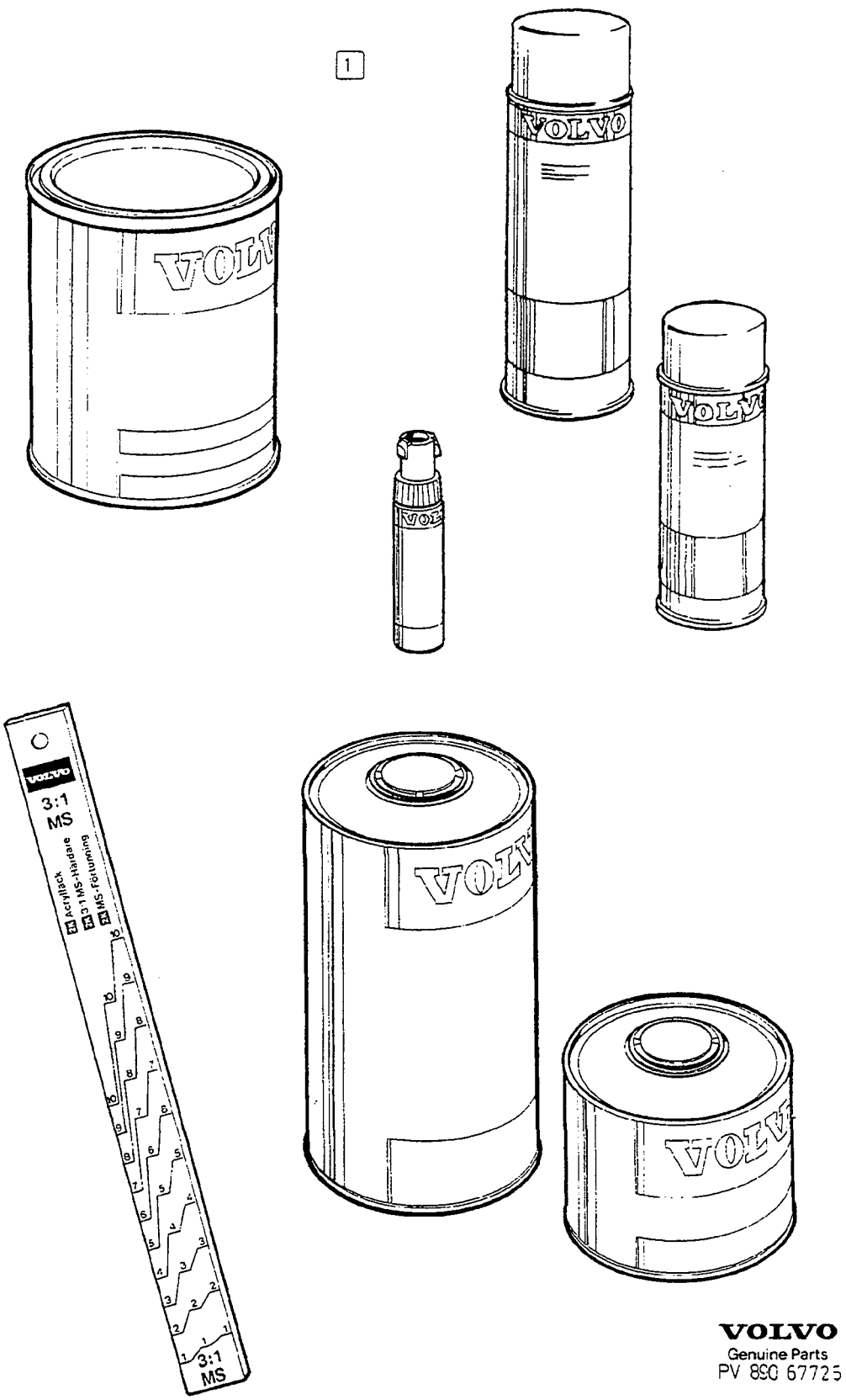

VOLVO
Genuine Parts
PV 890 67725

A
B
C
D
E

PAINTS INDEX FÄRG INDEX

Group Grupp 89

Page Sida 1245

Fig	Part No. Artikelnummer	Quantity / Antal A	B	C	D	E	PS	Description	Benämning	Notes Anmärkning	SR
1		-	-	-	-	-		Paints	Färg		
		-	-	-	-	-		•CODE 19	•CODE 19	SEE 89•1247/A	
		-	-	-	-	-		•CODE 601	•CODE 601	SEE 89•1247/B	
		-	-	-	-	-		•CODE 189	•CODE 189	SEE 89•1247/C	
		-	-	-	-	-		•CODE 604	•CODE 604	SEE 89•1249/A	
		-	-	-	-	-		•CODE 606	•CODE 606	SEE 89•1249/B	
		-	-	-	-	-		•CODE 607	•CODE 607	SEE 89•1249/C	
		-	-	-	-	-		•CODE 609	•CODE 609	SEE 89•1249/D	
		-	-	-	-	-		•CODE 130	•CODE 130	SEE 89•1251/A	
		-	-	-	-	-		•CODE 214	•CODE 214	SEE 89•1251/B	
		-	-	-	-	-		•CODE 406	•CODE 406	SEE 89•1251/C	
		-	-	-	-	-		•CODE 411	•CODE 411	SEE 89•1251/D	
		-	-	-	-	-		•CODE 412	•CODE 412	SEE 89•1251/E	
		-	-	-	-	-		•CODE 414	•CODE 414	SEE 89•1253/A	
		-	-	-	-	-		•CODE 415	•CODE 415	SEE 89•1253/B	
		-	-	-	-	-		•CODE 416	•CODE 416	SEE 89•1253/C	
		-	-	-	-	-		•CODE 417	•CODE 417	SEE 89•1253/D	
		-	-	-	-	-		•CODE 418	•CODE 418	SEE 89•1253/E	
		-	-	-	-	-		•CODE 419	•CODE 419	SEE 89•1255/A	
		-	-	-	-	-		•CODE 420	•CODE 420	SEE 89•1255/B	
		-	-	-	-	-		•CODE 421	•CODE 421	SEE 89•1255/C	
		-	-	-	-	-		•CODE 422	•CODE 422	SEE 89•1255/D	
		-	-	-	-	-		•CODE 423	•CODE 423	SEE 89•1255/E	
		-	-	-	-	-		•CODE 424	•CODE 424	SEE 89•1257/A	
		-	-	-	-	-		•CODE 425	•CODE 425	SEE 89•1257/B	
		-	-	-	-	-		•CODE 426	•CODE 426	SEE 89•1257/C	
		-	-	-	-	-		•CODE 427	•CODE 427	SEE 89•1257/D	
		-	-	-	-	-		•CODE 428	•CODE 428	SEE 89•1257/E	
		-	-	-	-	-		•CODE 431	•CODE 431	SEE 89•1259/A	
		-	-	-	-	-		•CODE 930	•CODE 930	SEE 89•1259/B	
		-	-	-	-	-		•CODE 931	•CODE 931	SEE 89•1259/C	
		-	-	-	-	-		•CODE 933	•CODE 933	SEE 89•1259/D	
		-	-	-	-	-		•Paints, non-coded	•Färg, ej kodmärkta	SEE 89•1261	
		-	-	-	-	-		•Thinners	•Förtunning	SEE 89•1263	

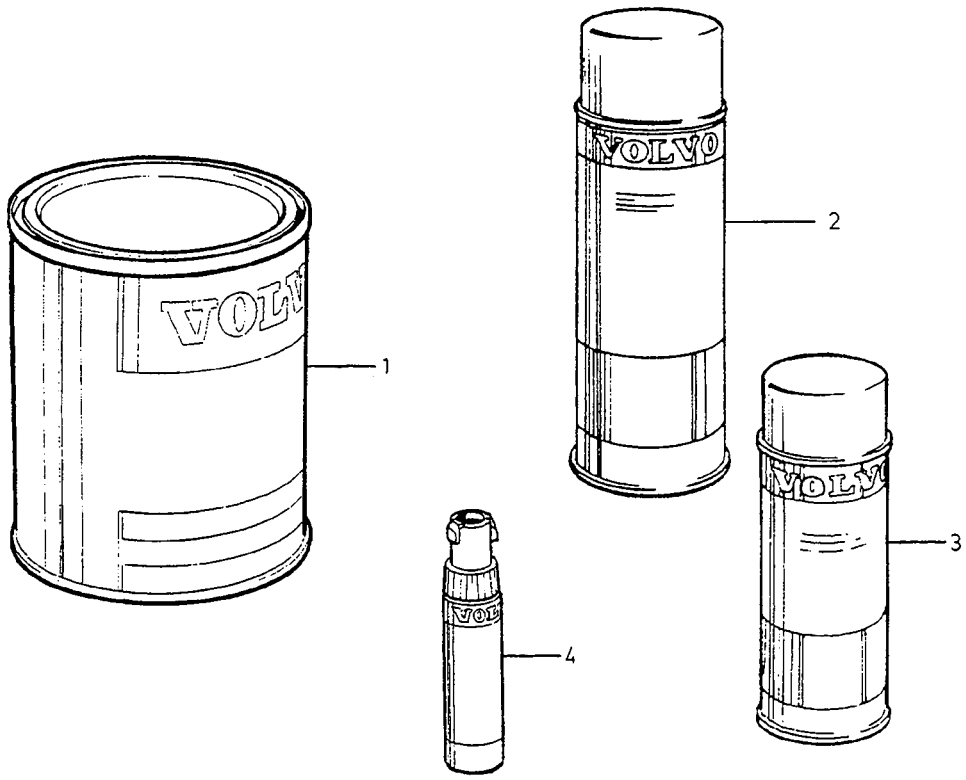
VOLVO
1
VOLVO
2
VOLVO
3
VOLVO
4

A	CODE 19
B	CODE 601
C	CODE 189
D	
E	

PAINTS — FÄRG

CODE 19, 601, 189.

Group / Grupp 89

Page / Sida 1247

Fig	Part No. Artikelnummer	Quantity / Antal A	B	C	D	E	PS	Description	Benämning	Notes Anmärkning	SR
1	9434614-5	1	-	-	-	-		Top coat base-solid coat	Täcklack bas-solid		2
	9122050-9	1	-	-	-	-		Top coat 2K, 1l	Täcklack 2K, 1l		2
	9122909-6	-	1	-	-	-		Top coat base-solid coat	Täcklack bas-solid		3
	9122095-4	-	1	-	-	-		Top coat 2K, 1l	Täcklack 2K, 1l		3
	9122552-4	-	-	1	-	-		Top coat base-solid coat	Täcklack bas-solid		3
	1277394-1	-	-	1	-	-		Top coat 2K, 1l	Täcklack 2K, 1l		2
2	1396634-6	1	-	-	-	-		Spray paint 400ML	Sprayfärg 400ML		3
	1396748-4	-	1	-	-	-		Spray paint 400ML	Sprayfärg 400ML		2
	1396672-6	-	-	1	-	-		Spray paint 400ML	Sprayfärg 400ML		3
3	1396500-9	1	-	-	-	-		Spray paint 150ML	Sprayfärg 150ML	(S)(N)(SF)(DK)	2
	1396682-5	1	-	-	-	-		Spray paint 150ML	Sprayfärg 150ML	EXC (S)(N)(SF)(DK)	2
	1396749-2	-	1	-	-	-		Spray paint 150ML	Sprayfärg 150ML	(S)(N)(SF)(DK)	2
	1396750-0	-	1	-	-	-		Spray paint 150ML	Sprayfärg 150ML	EXC (S)(N)(SF)(DK)	2
	1396557-9	-	-	1	-	-		Spray paint 150ML	Sprayfärg 150ML	(S)(N)(SF)(DK)	2
	1396724-5	-	-	1	-	-		Spray paint 150ML	Sprayfärg 150ML	EXC (S)(N)(SF)(DK)	2
4	1396573-6	1	-	-	-	-		Touch-up pen	Färgpenna		3
	1396751-8	-	1	-	-	-		Touch-up pen	Färgpenna		2
	1396617-1	-	-	1	-	-		Touch-up pen	Färgpenna		3

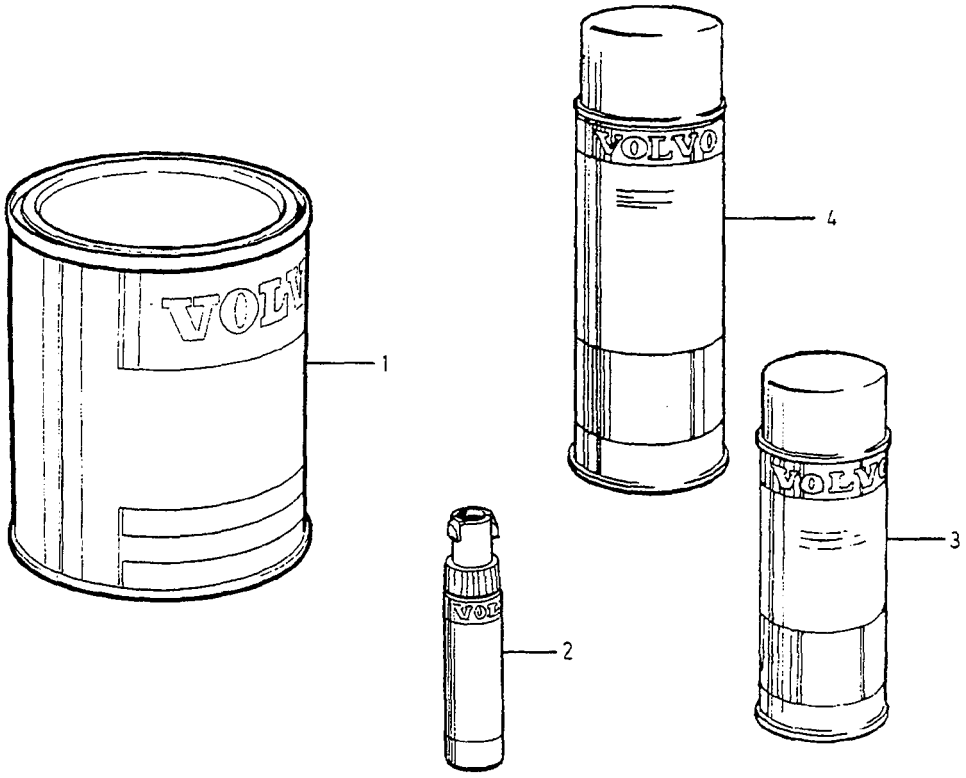
1
2
3
4

A	CODE 604
B	CODE 606
C	CODE 607
D	CODE 609
E	

PAINTS — FÄRG

CODE 604, 606, 607, 609.

Group / Grupp 89

Page / Sida 1249

Fig	Part No. / Artikelnummer	Quantity / Antal A	B	C	D	E	PS	Description	Benämning	Notes / Anmärkning	SR
1	9122181-2	1	-	-	-	-		Top coat 2K, 1l	Täcklack 2K, 1l		3
	9434649-1	1	-	-	-	-		Top coat base-solid coat	Täcklack bas-solid		2
	9139304-1	-	1	-	-	-		Top coat 2K, 1l	Täcklack 2K, 1l		3
	9434650-9	-	1	-	-	-		Top coat base-solid coat	Täcklack bas-solid		2
	9434517-0	-	-	1	-	-		Top coat 2K, 1l	Täcklack 2K, 1l		6
	9434664-0	-	-	-	1	-		Top coat 2K, 1l	Täcklack 2K, 1l		6
2	1396768-2	1	-	-	-	-		Touch-up pen	Färgpenna		2
	1399229-2	-	1	-	-	-		Touch-up pen	Färgpenna		2
	9434520-4	-	-	1	-	-		Touch-up pen	Färgpenna		2
	9434667-3	-	-	-	1	-		Touch-up pen	Färgpenna		2
3	1396766-6	1	-	-	-	-		Spray paint 150ML	Sprayfärg 150ML	(S)(N)(SF)(DK)	2
	1396767-4	1	-	-	-	-		Spray paint 150ML	Sprayfärg 150ML	EXC (S)(N)(SF)(DK)	2
	1399227-6	-	1	-	-	-		Spray paint 150ML	Sprayfärg 150ML	(S)(N)(SF)(DK)	2
	1399228-4	-	1	-	-	-		Spray paint 150ML	Sprayfärg 150ML	EXC (S)(N)(SF)(DK)	2
	9434518-8	-	-	1	-	-		Spray paint 150ML	Sprayfärg 150ML	(S)(N)(SF)(DK)	2
	9434519-6	-	-	1	-	-		Spray paint 150ML	Sprayfärg 150ML	EXC (S)(N)(SF)(DK)	2
	9434665-7	-	-	-	1	-		Spray paint 150ML	Sprayfärg 150ML	(S)(N)(SF)(DK)	2
	9434666-5	-	-	-	1	-		Spray paint 150ML	Sprayfärg 150ML	EXC (S)(N)(SF)(DK)	2
4	1396772-4	1	-	-	-	-		Spray paint 400ML	Sprayfärg 400ML		3
	1399226-8	-	1	-	-	-		Spray paint 400ML	Sprayfärg 400ML		3

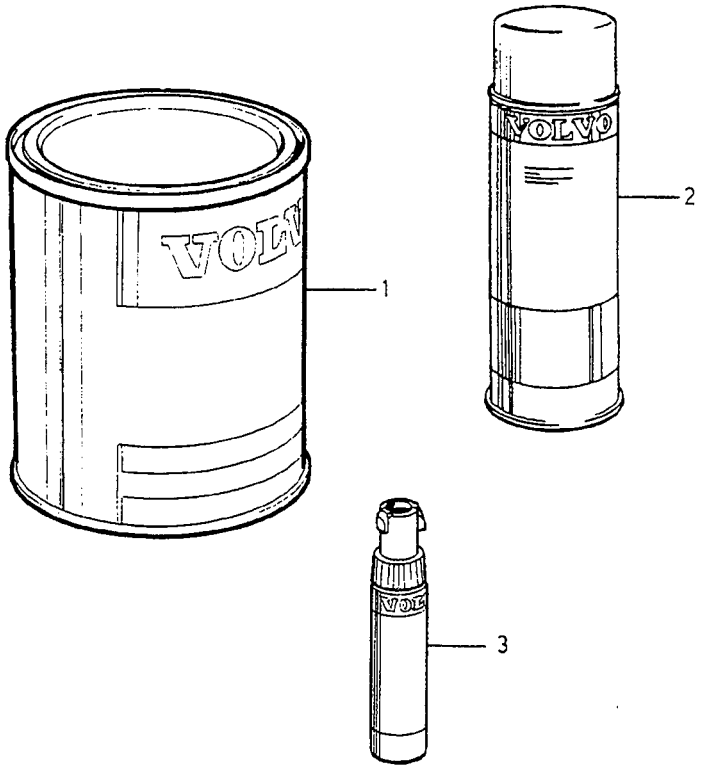
VOLVO
1
VOLVO
2
3

A	CODE 130
B	CODE 214
C	CODE 406
D	CODE 411
E	CODE 412

PAINTS FÄRG

CODE 130,214,406,411,412.

Group Grupp 89

Page Sida 1251

Fig	Part No. Artikelnummer	Quantity / Antal A	B	C	D	E	PS	Description	Benämning	Notes Anmärkning	SR
1	1207532-1	1	-	-	-	-		Top coat base coat	Täcklack baslack		2
	1277710-8	-	1	-	-	-		Top coat base coat	Täcklack baslack		4
	9122022-8	-	-	1	-	-		Top coat base coat	Täcklack baslack		2
	9122943-5	-	-	-	1	-		Top coat base coat	Täcklack baslack		3
	9122393-3	-	-	-	-	1		Top coat base coat	Täcklack baslack		3
2	1396537-1	1	-	-	-	-		Spray paint 2X150ML	Sprayfärg 2X150ML	(S)(N)(SF)(DK)	2
	1396709-6	1	-	-	-	-		Spray paint 2X150ML	Sprayfärg 2X150ML	EXC (S)(N)(SF)(DK)	2
	1396569-4	-	1	-	-	-		Spray paint 2X150ML	Sprayfärg 2X150ML	(S)(N)(SF)(DK)	2
	1396732-8	-	1	-	-	-		Spray paint 2X150ML	Sprayfärg 2X150ML	EXC (S)(N)(SF)(DK)	2
	1396739-3	-	-	1	-	-		Spray paint 2X150ML	Sprayfärg 2X150ML	(S)(N)(SF)(DK)	2
	1396740-1	-	-	1	-	-		Spray paint 2X150ML	Sprayfärg 2X150ML	EXC (S)(N)(SF)(DK)	2
	1399100-5	-	-	-	1	-		Spray paint 2X150ML	Sprayfärg 2X150ML	(S)(N)(SF)(DK)	2
	1399101-3	-	-	-	1	-		Spray paint 2X150ML	Sprayfärg 2X150ML	EXC (S)(N)(SF)(DK)	2
	1396775-7	-	-	-	-	1		Spray paint 2X150ML	Sprayfärg 2X150ML	(S)(N)(SF)(DK)	2
	1396776-5	-	-	-	-	1		Spray paint	Sprayfärg		2
		-	-	-	-	-		2X150ML	2X150ML	EXC (S)(N)(SF)(DK)	
3	9434525-3	1	-	-	-	-		Touch-up pen	Färgpenna	(1396596)	3
	9434535-2	-	1	-	-	-		Touch-up pen	Färgpenna	(1396630)	3
	9434541-0	-	-	1	-	-		Touch-up pen	Färgpenna	(1396741)	3
	9434544-4	-	-	-	1	-		Touch-up pen	Färgpenna	(9434544)	3
	9434545-1	-	-	-	-	1		Touch-up pen	Färgpenna	(1396777)	3

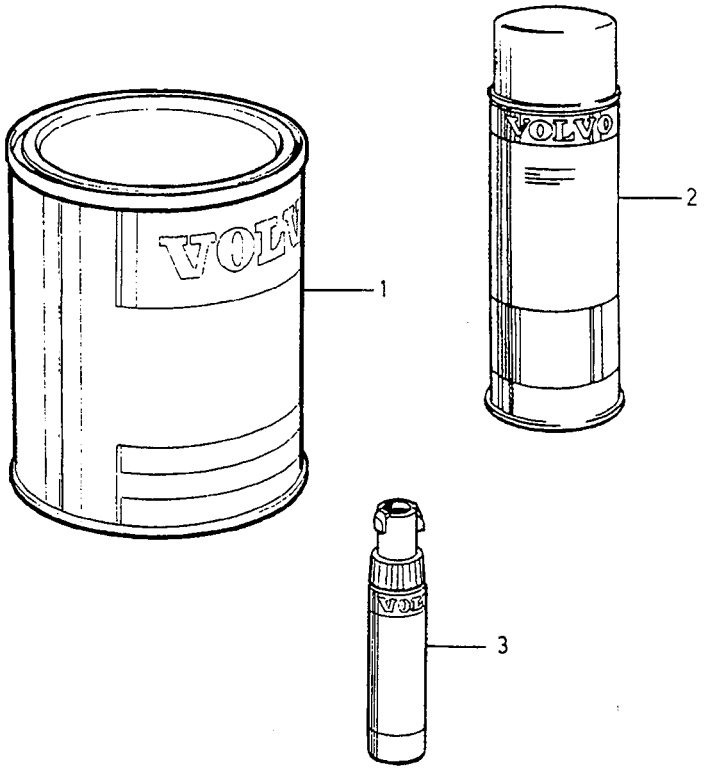
1
2
3

A	CODE 414
B	CODE 415
C	CODE 416
D	CODE 417
E	CODE 418

PAINTS — FÄRG

CODE 414,415,416,417,418.

Group / Grupp 89

Page / Sida 1253

Fig	Part No. Artikelnummer	Quantity / Antal A	B	C	D	E	PS	Description	Benämning	Notes Anmärkning	SR
1	9122831-2	1	-	-	-	-		Top coat base coat	Täcklack baslack		3
	9122941-9	-	1	-	-	-		Top coat base coat	Täcklack baslack		3
	9122942-7	-	-	1	-	-		Top coat base coat	Täcklack baslack		3
	9122944-3	-	-	-	1	-		Top coat base coat	Täcklack baslack		3
	9139148-2	-	-	-	-	1		Top coat base coat	Täcklack baslack		3
2	1381170-8	1	-	-	-	-		Spray paint 2X150ML	Sprayfärg 2X150ML	(S)(N)(SF)(DK)	2
	1381171-6	1	-	-	-	-		Spray paint 2X150ML	Sprayfärg 2X150ML	EXC (S)(N)(SF)(DK)	2
	1399103-9	-	1	-	-	-		Spray paint 2X150ML	Sprayfärg 2X150ML	(S)(N)(SF)(DK)	2
	1399104-7	-	1	-	-	-		Spray paint 2X150ML	Sprayfärg 2X150ML	EXC (S)(N)(SF)(DK)	2
	1399106-2	-	-	1	-	-		Spray paint 2X150ML	Sprayfärg 2X150ML	(S)(N)(SF)(DK)	2
	1399107-0	-	-	1	-	-		Spray paint 2X150ML	Sprayfärg 2X150ML	EXC (S)(N)(SF)(DK)	2
	1399109-6	-	-	-	1	-		Spray paint 2X150ML	Sprayfärg 2X150ML	(S)(N)(SF)(DK)	2
	1399110-4	-	-	-	1	-		Spray paint 2X150ML	Sprayfärg 2X150ML	EXC (S)(N)(SF)(DK)	2
	1399117-9	-	-	-	-	1		Spray paint 2X150ML	Sprayfärg 2X150ML	(S)(N)(SF)(DK)	2
	1399118-7	-	-	-	-	1		Spray paint 2X150ML	Sprayfärg 2X150ML	EXC (S)(N)(SF)(DK)	2
3	9434546-9	1	-	-	-	-		Touch-up pen	Färgpenna	(1381172)	3
	9434547-7	-	1	-	-	-		Touch-up pen	Färgpenna	(1399105)	3
	9434548-5	-	-	1	-	-		Touch-up pen	Färgpenna	(1399105)	3
	9434549-3	-	-	-	1	-		Touch-up pen	Färgpenna	(1399111)	3
	9434550-1	-	-	-	-	1		Touch-up pen	Färgpenna	(1399119)	3

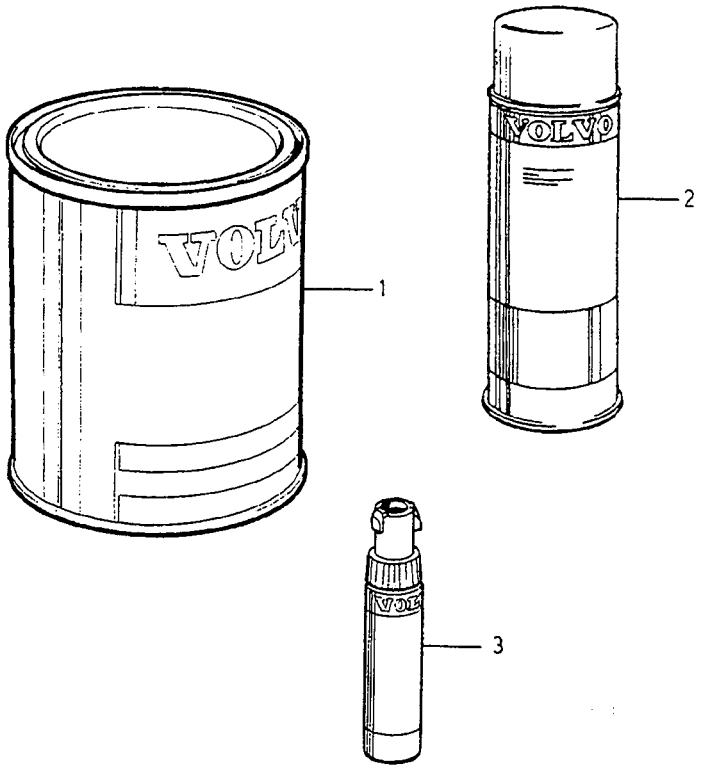
1
2
3

A	CODE 419
B	CODE 420
C	CODE 421
D	CODE 422
E	CODE 423

PAINTS — FÄRG

CODE 419,420,421,422,423.

Group / Grupp 89

Page / Sida 1255

Fig	Part No. Artikelnummer	Quantity / Antal A	B	C	D	E	PS	Description	Benämning	Notes Anmärkning	SR
1	9434500-6	1	-	-	-	-		Top coat base coat	Täcklack baslack		3
	9434504-8	-	1	-	-	-		Top coat base coat	Täcklack baslack		3
	9434508-9	-	-	1	-	-		Top coat base coat	Täcklack baslack		3
	9434624-4	-	-	-	1	-		Top coat base coat	Täcklack baslack		2
	9434628-5	-	-	-	-	1		Top coat base coat	Täcklack baslack		2
2	9434501-4	1	-	-	-	-		Spray paint 2X150ML	Sprayfärg 2X150ML	(S)(N)(SF)(DK)	2
	9434502-2	1	-	-	-	-		Spray paint 2X150ML	Sprayfärg 2X150ML	EXC (S)(N)(SF)(DK)	2
	9434505-5	-	1	-	-	-		Spray paint 2X150ML	Sprayfärg 2X150ML	(S)(N)(SF)(DK)	2
	9434506-3	-	1	-	-	-		Spray paint 2X150ML	Sprayfärg 2X150ML	EXC (S)(N)(SF)(DK)	2
	9434509-7	-	-	1	-	-		Spray paint 2X150ML	Sprayfärg 2X150ML	(S)(N)(SF)(DK)	2
	9434510-5	-	-	1	-	-		Spray paint 2X150ML	Sprayfärg 2X150ML	EXC (S)(N)(SF)(DK)	2
	9434625-1	-	-	-	1	-		Spray paint 2X150ML	Sprayfärg 2X150ML	(S)(N)(SF)(DK)	2
	9434626-9	-	-	-	1	-		Spray paint 2X150ML	Sprayfärg 2X150ML	EXC (S)(N)(SF)(DK)	2
	9434629-3	-	-	-	-	1		Spray paint 2X150ML	Sprayfärg 2X150ML	(S)(N)(SF)(DK)	2
	9434630-1	-	-	-	-	1		Spray paint 2X150ML	Sprayfärg 2X150ML	EXC (S)(N)(SF)(DK)	2
3	9434503-0	1	-	-	-	-		Touch-up pen	Färgpenna		2
	9434507-1	-	1	-	-	-		Touch-up pen	Färgpenna		2
	9434511-3	-	-	1	-	-		Touch-up pen	Färgpenna		2
	9434627-7	-	-	-	1	-		Touch-up pen	Färgpenna		2
	9434631-9	-	-	-	-	1		Touch-up pen	Färgpenna		2

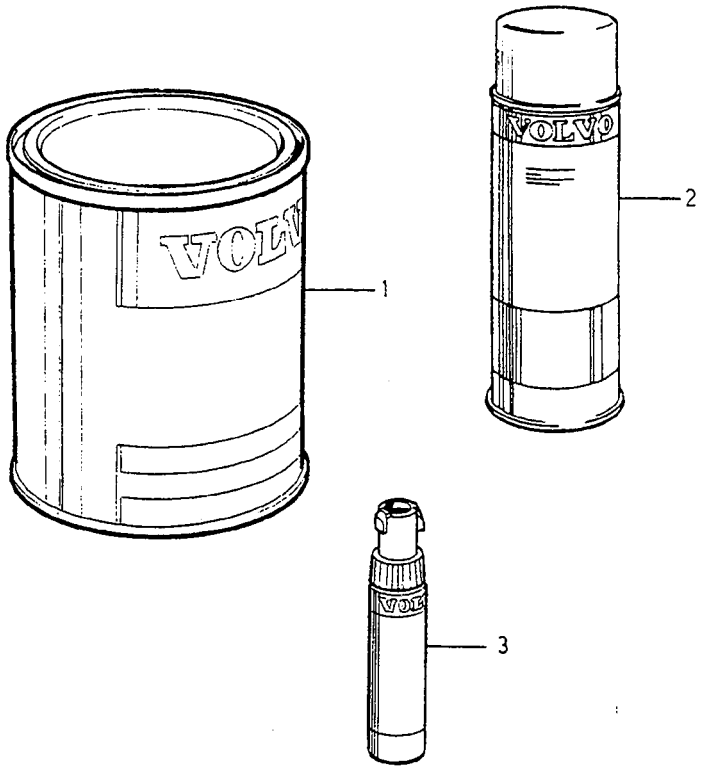
VOLVO
1
VOLVO
2
3

A	CODE 424
B	CODE 425
C	CODE 426
D	CODE 427
E	CODE 428

PAINTS — FÄRG

CODE 424, 425, 426, 427, 428.

Group / Grupp 89

Page / Sida 1257

Fig	Part No. Artikelnummer	Quantity / Antal A	B	C	D	E	PS	Description	Benämning	Notes Anmärkning	SR
1	9434632-7	1	-	-	-	-		Top coat base coat	Täcklack baslack		2
	9434652-5	-	1	-	-	-		Top coat base coat	Täcklack baslack		2
	9434672-3	-	-	1	-	-		Top coat base coat	Täcklack baslack		6
	9434676-4	-	-	-	1	-		Top coat base coat	Täcklack baslack		6
	9434680-6	-	-	-	-	1		Top coat base coat	Täcklack baslack		6
2	9434634-3	1	-	-	-	-		Spray paint 2X150ML	Sprayfärg 2X150ML	EXC (S)(N)(DK)(SF)	2
	9434653-3	-	1	-	-	-		Spray paint 2X150ML	Sprayfärg 2X150ML	(S)(N)(DK)(SF)	2
	9434654-1	-	1	-	-	-		Spray paint 2X150ML	Sprayfärg 2X150ML	EXC (S)(N)(DK)(SF)	2
	9434673-1	-	-	1	-	-		Spray paint 2X150ML	Sprayfärg 2X150ML	(S)(N)(SF)(DK)	2
	9434674-9	-	-	1	-	-		Spray paint 2X150ML	Sprayfärg 2X150ML	EXC (S)(N)(SF)(DK)	2
	9434677-2	-	-	-	1	-		Spray paint 2X150ML	Sprayfärg 2X150ML	(S)(N)(SF)(DK)	2
	9434678-0	-	-	-	1	-		Spray paint 2X150ML	Sprayfärg 2X150ML	EXC (S)(N)(SF)(DK)	2
	9434681-4	-	-	-	-	1		Spray paint 2X150ML	Sprayfärg 2X150ML	(S)(N)(SF)(DK)	2
	9434682-2	-	-	-	-	1		Spray paint 2X150ML	Sprayfärg 2X150ML	EXC (S)(N)(SF)(DK)	2
3	9434635-0	1	-	-	-	-		Touch-up pen	Färgpenna		2
	9434655-8	-	1	-	-	-		Touch-up pen	Färgpenna		2
	9434675-6	-	-	1	-	-		Touch-up pen	Färgpenna		3
	9434679-8	-	-	-	1	-		Touch-up pen	Färgpenna		3
	9434683-0	-	-	-	-	1		Touch-up pen	Färgpenna		3

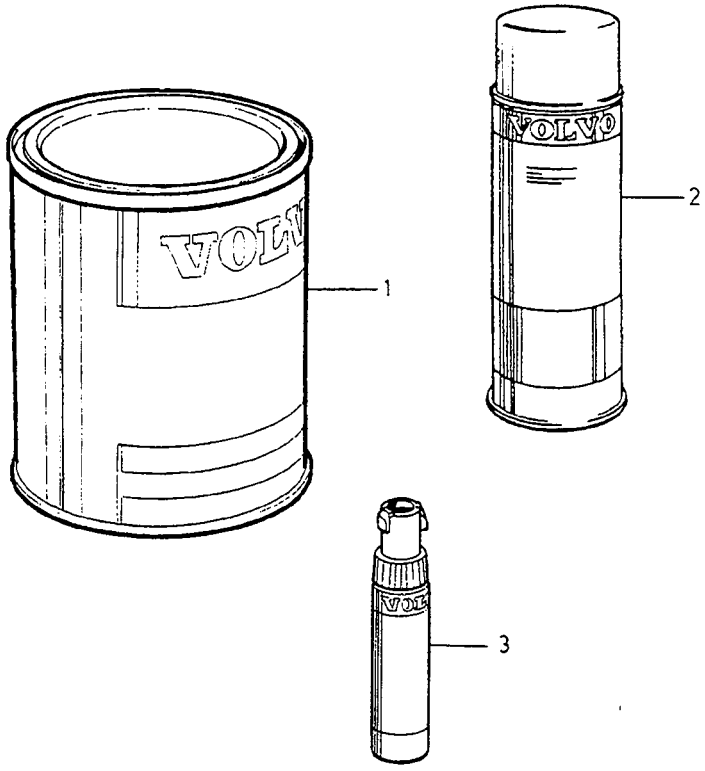
1
2
3

A	CODE 431
B	CODE 930
C	CODE 931
D	CODE 933
E	

PAINTS FÄRG

CODE 431, 930, 931, 933

Group Grupp 89

Page Sida 1259

Fig	Part No. Artikelnummer	Quantity / Antal A	B	C	D	E	P S	Description	Benämning	Notes Anmärkning	S R
1	9434684-8	1	-	-	-	-		Top coat base coat	Täcklack baslack		6
2	9434685-5	1	-	-	-	-		Spray paint 2X150ML	Sprayfärg 2X150ML	(S)(N)(SF)(DK)	2
	9434686-3	1	-	-	-	-		Spray paint 2X150ML	Sprayfärg 2X150ML	EXC (S)(N)(SF)(DK)	2
☆	9437125-9	-	1	-	-	-		Spray paint 2X150ML	Sprayfärg 2X150ML	(S)(N)(SF)(DK)	2
☆	9437126-7	-	1	-	-	-		Spray paint 2X150ML	Sprayfärg 2X150ML	EXC (S)(N)(SF)(DK)	2
☆	9437127-5	-	-	1	-	-		Spray paint 2X150ML	Sprayfärg 2X150ML	(S)(N)(SF)(DK)	2
☆	9437128-3	-	-	1	-	-		Spray paint 2X150ML	Sprayfärg 2X150ML	EXC (S)(N)(SF)(DK)	2
☆	9437131-7	-	-	-	1	-		Spray paint 2X150ML	Sprayfärg 2X150ML	(S)(N)(SF)(DK)	2
☆	9437132-5	-	-	-	1	-		Spray paint 2X150ML	Sprayfärg 2X150ML	EXC (S)(N)(SF)(DK)	2
3	9434687-1	1	-	-	-	-		Touch-up pen	Färgpenna		3

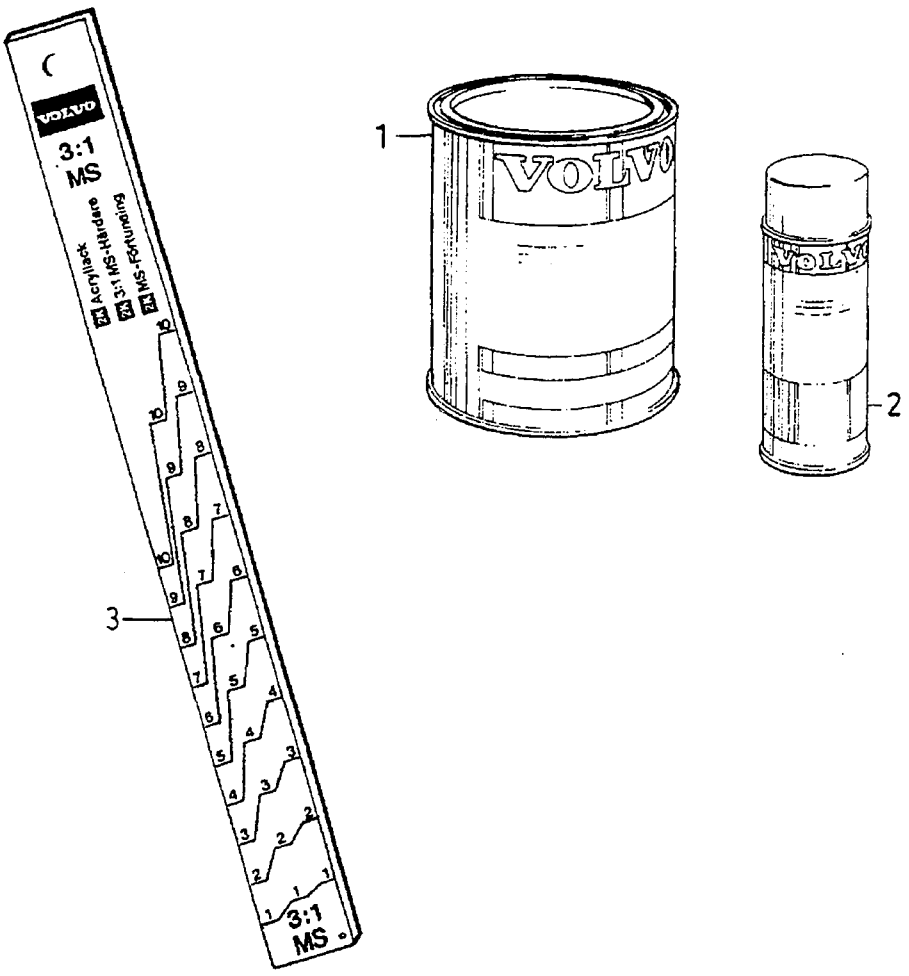
VOLVO
3:1
MS
Acryllack
3:1 MS-Härdare
MS-Förtunning
1
2
3
VOLVO
Genuine Parts
PV 800 68110

A
B
C
D
E

PAINTS, NON-CODED — FÄRG, EJ KODMÄRKTA

Group / Grupp 89

Page / Sida 1261

Fig	Part No. Artikelnummer	Quantity / Antal A	B	C	D	E	PS	Description	Benämning	Notes Anmärkning	SR
1		-	-	-	-	-		Surfacer, air drying.	Grundfärg, lufttorkande.		
	1277888-2	X	-	-	-	-		•Intermediate coat Sealer	•Mellanlack Sealer	1l (9139038)(1277889)	2
	1277011-1	X	-	-	-	-		•Hardener for Sealer	•Härdare för Sealer	2.5l	2
	9139153-2	X	-	-	-	-		•Primer Füllprimer	•Grundlack Füllprimer	1l (9139154)	2
	1161342-9	X	-	-	-	-		Welding primer	Svetsprimer	0.5l	6
								Wheel paint, air drying. for aliminium rims	Hjulfärg, lufttorkande. för aluminiumfälgar		
2	9434641-8	X	-	-	-	-		••Spray paint dark grey	••Sprayfärg mörkgrå	2X150ml (S)(N)(DK)(SF)	2
	9434642-6	X	-	-	-	-		••Spray paint dark grey	••Sprayfärg mörkgrå	2X150ml EXC (S)(N)(DK)(SF)	2
		-	-	-	-	-		•for steel rims	•för stålfälgar		
☆	9434617-8	X	-	-	-	-		••Spray paint silver	••Sprayfärg silver	400ml (S)(N)(DK)(SF) (1396681)	3
☆	9434617-8	X	-	-	-	-		••Spray paint silver	••Sprayfärg silver	400ml EXC (S)(N)(DK)(SF) (1396738)	3
								Surfacer, air drying.	Grundfärg, lufttorkande.		
	1381015-5	X	-	-	-	-		•Spray paint red	•Sprayfärg röd	400ml (1396678)(1396736)	5
	9434616-0	X	-	-	-	-		•Spray paint	•Sprayfärg	400ml (S)(N)(DK)(SF)(IS) (1396680)	3
	9434616-0	X	-	-	-	-		•Spray paint	•Sprayfärg	400ml EXC (S)(N)(DK)(SF) (1396737)	3
3	9122017-8	X	-	-	-	-		Dipstick	Mätsticka		4

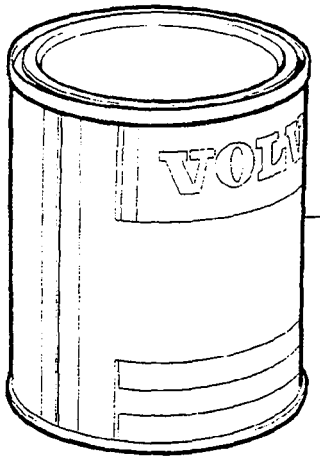
1

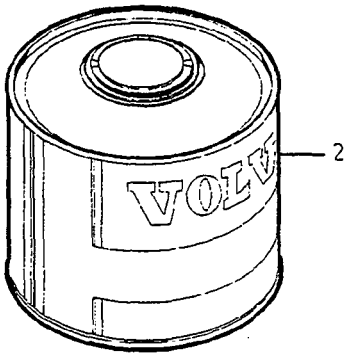
2

A	1) KH
B	2) 2K
C	
D	
E	

THINNERS FÖRTUNNING

Group / Grupp 89

Page / Sida 1263

Fig	Part No. Artikelnummer	Quantity / Antal A	B	C	D	E	PS	Description	Benämning	Notes Anmärkning	SR
1	*(1277374)*	X	-	-	-	-	SP	Thinner	Förtunning	5l REPL 5PCS 1277375-0.	2
	9139305-8	-	X	-	-	-		Thinner base-solid coat	Förtunning bas-solid	1l (1277886)	2
	9139300-9	-	X	-	-	-		Thinner	Förtunning	1l	2
	1277029-3	-	X	-	-	-		Clear coat	Klarlack	1l	2
	1277011-1	-	X	-	-	-		Hardener	Härdare	1l	2
2	1277010-3	-	X	-	-	-		Hardener	Härdare	0.5l	2

1) KH synhetic resin paint. / KH konstharts lack.
2) 2K acrylic paints. / 2K acryllack.

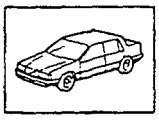

1

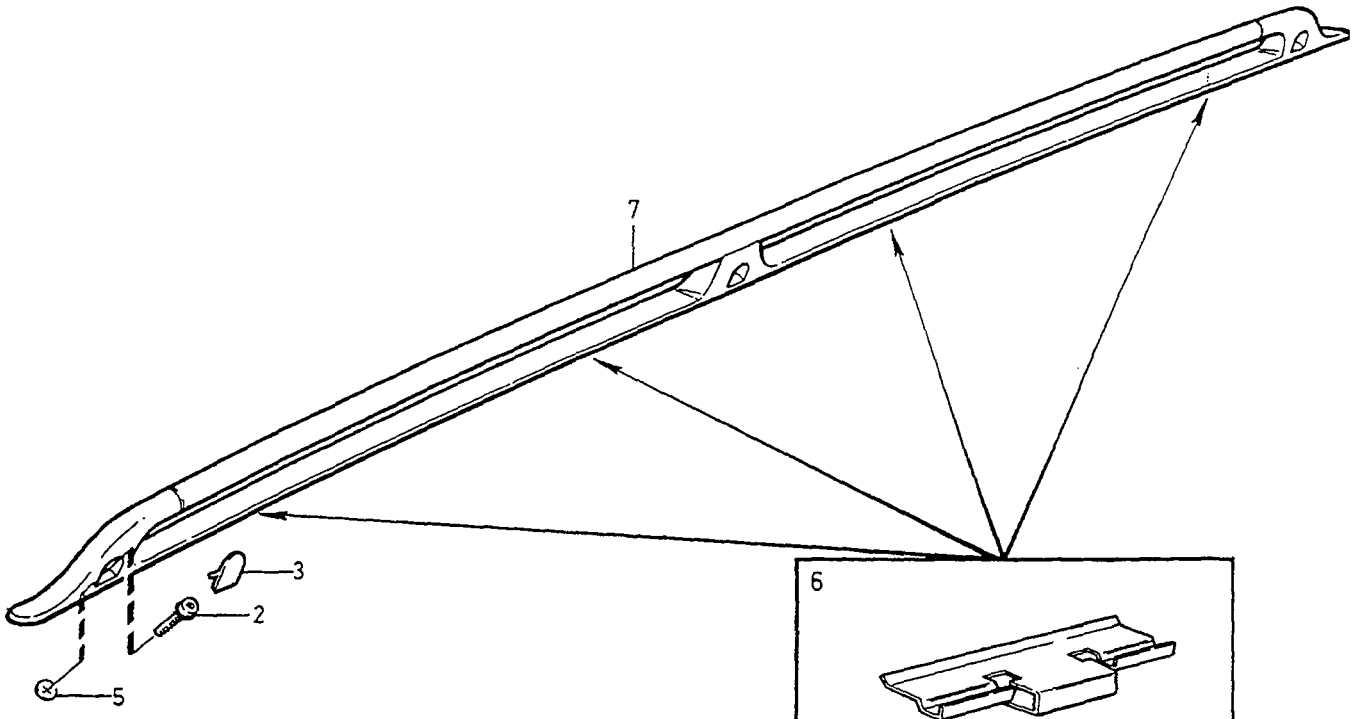

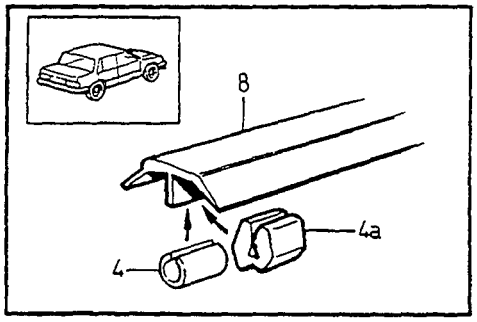

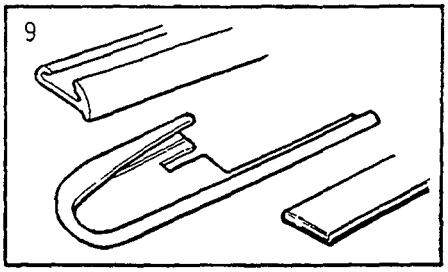

A	3542942
B	9134598
C	9144433,9134208,9134804
D	9166031
E	9166643

RAILS — RAILS

5DRS

Group / Grupp 89

Page / Sida 1265

Fig	Part No. / Artikelnummer	Quantity / Antal A	B	C	D	E	PS	Description	Benämning	Notes / Anmärkning	SR
1	*(3542942)*	1	-	-	-	-	SP	Roof rack set	Takräcke sats	REPL 1PCS 9134598-3.	3
	(9134598)	-	1	-	-	-	SP	Roof rack set	Takräcke sats	REPL 1PCS 9144433-1.	3
	(9144433)	-	-	1	-	-	SP	Roof rack set	Takräcke sats	REPL 1PCS 9134208-9.	3
	(9134208)	-	-	1	-	-	SP	Roof rack set	Takräcke sats	REPL 1PCS 9134804-5.	3
	(9134804)	-	-	1	-	-	SP	Roof rack set	Takräcke sats	CH 67527-103317.	3
	(9166031)	-	-	-	1	-	SP	Roof rack set	Takräcke sats	REPL 1PCS 9166031-6. CH 103318-161545.	3
	9166643-8	-	-	-	-	1		Roof rack set	Takräcke sats	REPL 1PCS 9166643-8. CH 161546-	3
2	977967-9	6	6	6	6	6		•Screw	•Skruv		2
3	9157387-3	6	6	6	6	-		•Cover	•Lock	-1995 (6846447)	4
	9151668-2	-	-	-	6	6		•Cover	•Lock	1996-	4
4	9140917-7	-	-	2	-	-		•Spacer	•Distans	1) 2)	3
4a	9159163-6	-	-	2	2	2		•Spacer	•Distans	1)	2
5	9140918-5	-	-	6	6	6		•Seal	•Tätning		3
6	6846331-4	8	8	8	8	-		•Retainer	•Hållare	(3512282)	2
7	*3512438*	1	-	-	-	-	OP	•Rails l.h.	•Rails v		6
	3512439	1	-	-	-	-	OP	•Rails r.h.	•Rails h		6
		-	2	2	-	-	NS	•Rails	•Rails		
	9169422-4	-	-	-	1	-		•Rails l.h.	•Rails v	(9151292)	6
	9169423-2	-	-	-	1	-		•Rails r.h.	•Rails h	(9151293)	6
	9169422-4	-	-	-	-	1		•Rails l.h.	•Rails v		6
	9169423-2	-	-	-	-	1		•Rails r.h.	•Rails h		6
8		-	-	-	-	-		Trim moulding •SEE 84•853	Prydnadslist •SEE 84•853		
☆ 9	9178681-4	1	1	1	1	1		Sealing kit	Tätningssats		3

1) To be mounted on existing trim moulding / Monteras på befintlig prydnadslist.
2) Replacement unit. / Reservdelsutförande.

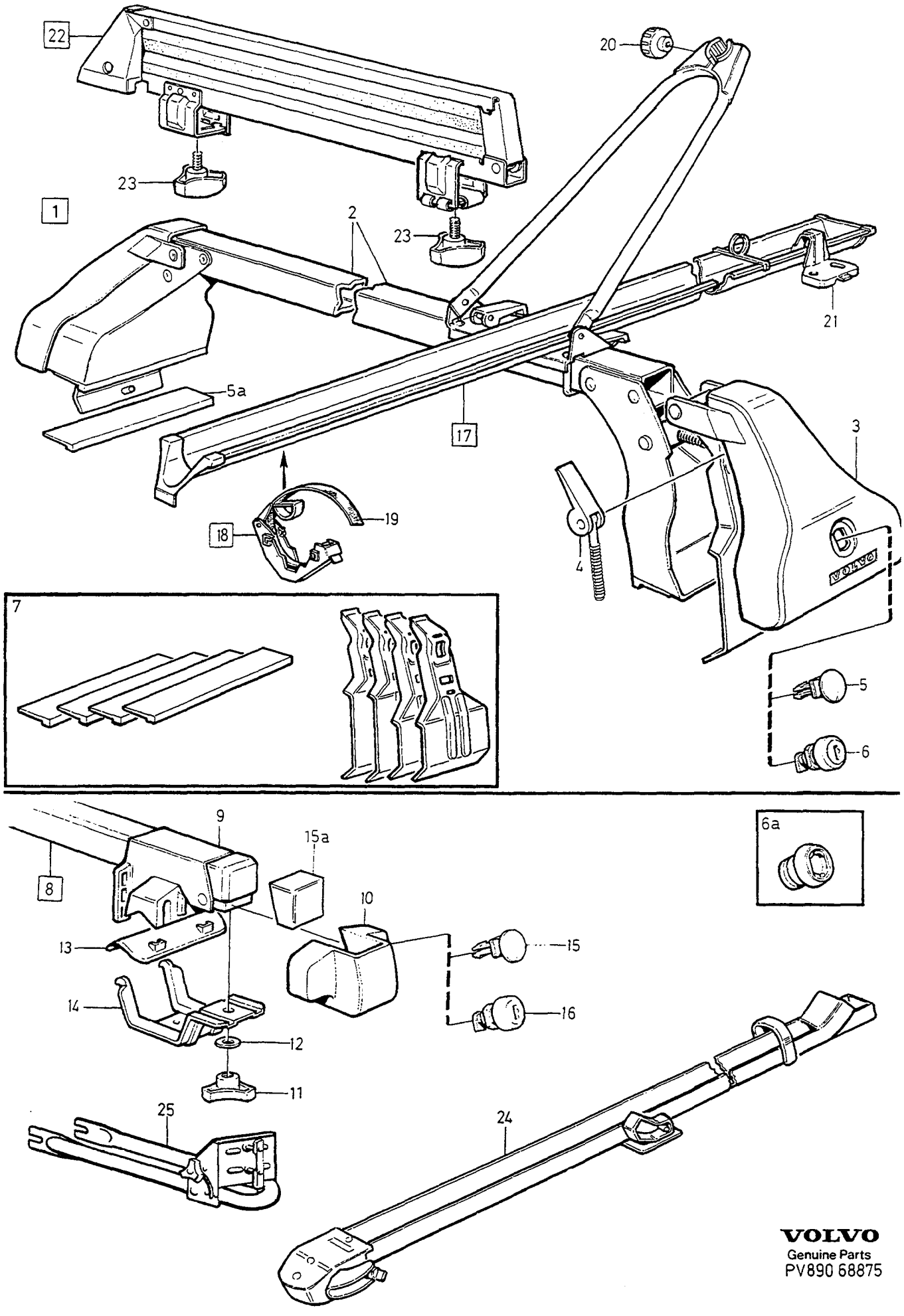

VOLVO
Genuine Parts
PV890 68875

A	4DRS	LOAD RETAINER LASTHÅLLARE	Group Grupp 89
B	5DRS		Page Sida 1267
C			
D			
E			

Fig	Part No. Artikelnummer	Quantity / Antal A	B	C	D	E	PS	Description	Benämning	Notes Anmärkning	SR
1	*(9124838)*	1	-	-	-	-	SP	Load retainer	Lasthållare	REPL 1PCS 9134647-8.	2
	9134647-8	1	-	-	-	-		Load retainer	Lasthållare		2
	(3542933)	-	1	-	-	-	SP	Roof rack	Takräcke	REPL 1PCS 9134654-4.	3
	9134654-4	-	1	-	-	-		Roof rack	Takräcke		3
2		2	2	-	-	-	NS	• Load retainer	• Lasthållare		
3	9124977-1	4	4	-	-	-		• Repair kit for cover	• Reparationssats för lock	FOR 9124838,3542933	3
		4	4	-	-	-	NS	• Cover	• Lock	FOR 9134647,9134654	
4	1390844-7	4	4	-	-	-		• Lever	• Hävarm		6
5	1390917-1	4	4	-	-	-		• Plug	• Plugg		6
5a	271724-7	1	-	-	-	-		• Gasket kit	• Packningsats	FOR 9124838	3
								Foot plate	Fotplatta		
		4	4				NS	Foot plate	Fotplatta	FOR 3542933,9134647 9134654.	
6	*(3542702)*	1	1	-	-	-	SP	Lock	Lås	REPL 1PCS 1394263-6, 1PCS 9124983-9.	2
☆ 6a	1394263-6	1	1	-	-	-		Retainer	Hållare		6
7	9134661-9	1	-	-	-	-		Conversion kit	Ombyggnadssats	1)	2
	9134662-7	-	1	-	-	-		Conversion kit	Ombyggnadssats	2)	2
8	9124982-1	-	1	-	-	-		Load retainer	Lasthållare	RAILS	3
9		-	2	-	-	-	NS	• Roof rack	• Takräcke		
10	9124866-6	-	4	-	-	-		• Cover	• Kåpa		3
11	9124868-2	-	4	-	-	-		• Knob	• Ratt		3
12	9124869-0	-	4	-	-	-		• Washer	• Bricka		3
13	9124876-5	-	4	-	-	-		• Rubber plate	• Gummiplatta		3
14	9124877-3	-	4	-	-	-		• Sheet	• Bleck		3
15	9134156-0	-	4	-	-	-		• Plug	• Plugg		3
15a	9124870-8	-	4	-	-	-		• Plug	• Plugg		6
16	9124983-9	-	1	-	-	-		Lock kit	Låssats		3
17	6820699-4	1	1	-	-	-		Bicycle carrier	Cykelhållare		3
18	9139040-1	2	2	-	-	-		• Tensioner	• Spännare		6
19	6820158-1	1	1	-	-	-		• • Buckle	• • Spänne		5
20	6820711-7	1	1	-	-	-		• Knob	• Ratt		6
21	6820165-6	1	1	-	-	-		• Attaching plate	• Fästplatta		6
22	*(6820085)*	1	1	-	-	-	SP	Lockable skiholder	Låsbar skidhållare		3
23	6820095-5	2	2	-	-	-		• Knob	• Ratt		5
24	9134943-1	1	1	-	-	-		Bicycle carrier	Cykelhållare		3
25	9134945-6	1	1	-	-	-		Retainer	Hållare		3

1) From 4DRS to 5DRS conversion kit for roof carrier / Ombyggnadssats från 4DRS till 5DRS takräcke.
2) From 5DRS to 4DRS conversion kit for roof carrier / Ombyggnadssats från 5DRS till 4DRS takräcke.

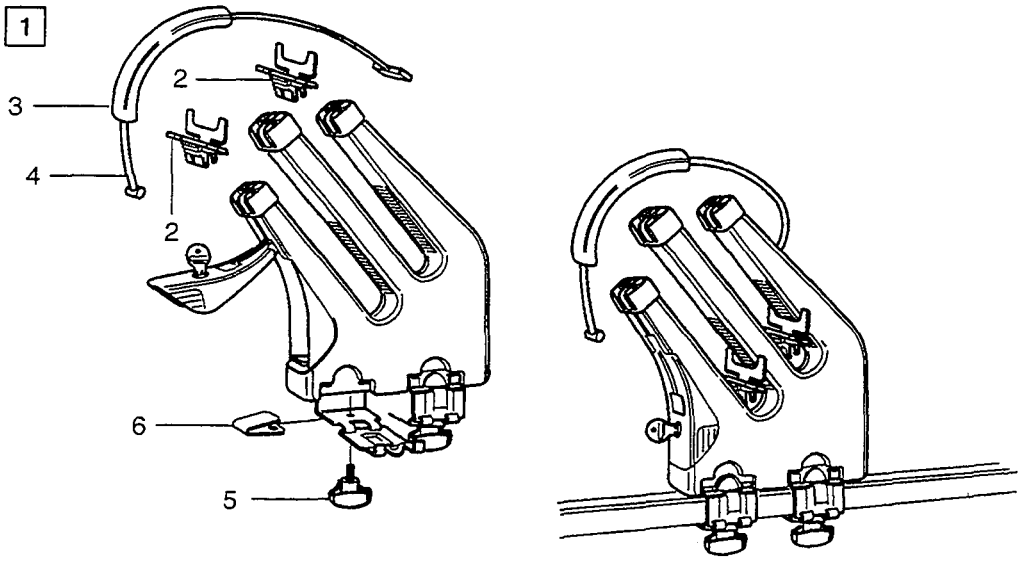
1
2
3
4
2
6
5

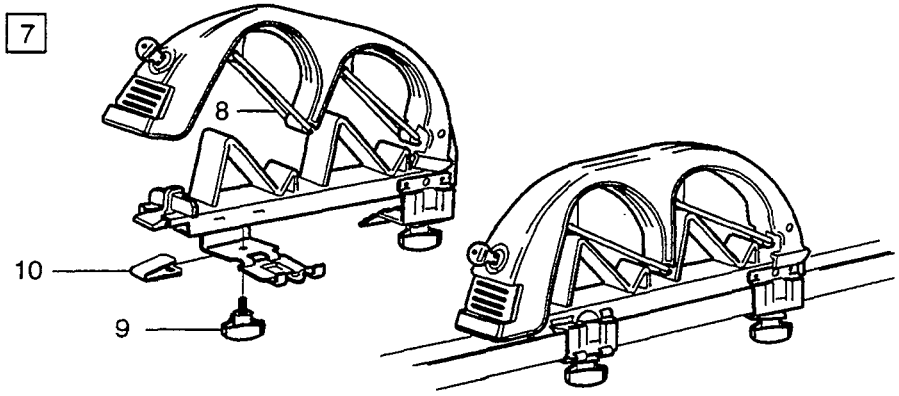
7
8
10
9

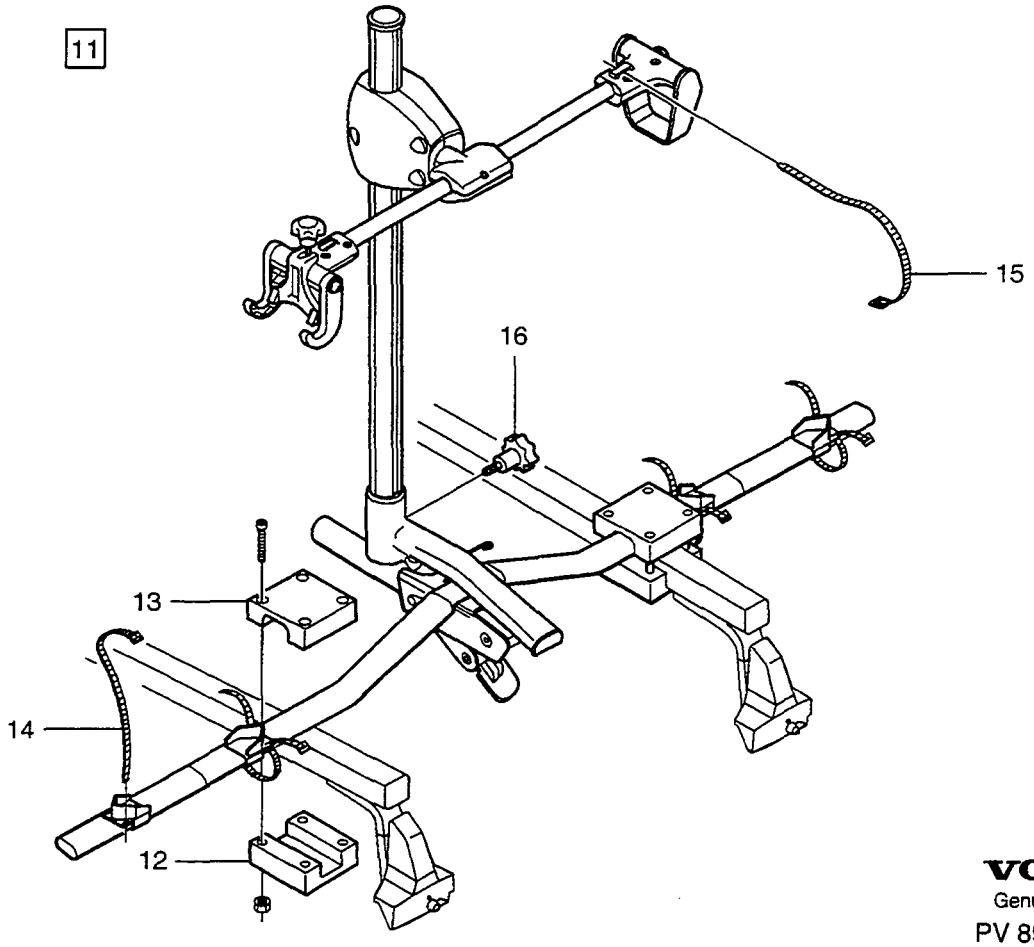
11
15
16
13
14
12

A
B
C
D
E

LOAD RETAINER ACCESSORY LASTHÅLLARE TILLBEHÖR

Group
Grupp
89

Page
Sida
1269

	Fig	Part No. Artikelnummer	Quantity / Antal A	B	C	D	E	PS	Description	Benämning	Notes Anmärkning	SR
☆	1	9441340-8	1	-	-	-	-		Snowboard carrier	Snowboardhållare		3
☆	2	9184138-7	4	-	-	-	-		• Support	• Stöd		3
☆	3	9184139-5	2	-	-	-	-		• Protection	• Skydd		3
☆	4	9184140-3	2	-	-	-	-		• Support	• Stöd		3
	5	6820095-5	4	-	-	-	-		• Knob	• Ratt		5
☆	6	6820094-8	4	-	-	-	-		• Sheet	• Bleck		3
☆	7	9441336-6	1	-	-	-	-		Lockable skiholder	Låsbar skidhållare		3
☆	8	9184133-8	4	-	-	-	-		• Rubber ring	• Gummiring		3
	9	6820095-5	4	-	-	-	-		• Knob	• Ratt		5
	10	6820094-8	4	-	-	-	-		• Sheet	• Bleck		3
☆	11	9184126-2	1	-	-	-	-		Bicycle carrier	Cykelhållare		3
☆	12	9184911-7	2	-	-	-	-		• Anchorage lower	• Fäste undre		3
☆	13	9184910-9	2	-	-	-	-		• Anchorage upper	• Fäste övre		3
☆	14	9184908-3	4	-	-	-	-		• Tensioning band short	• Spännband kort		3
	15	9184907-5	1	-	-	-	-		• Tensioning band long	• Spännband långt		3
☆	16	9184906-7	1	-	-	-	-		• Lock screw	• Låsskruv		3

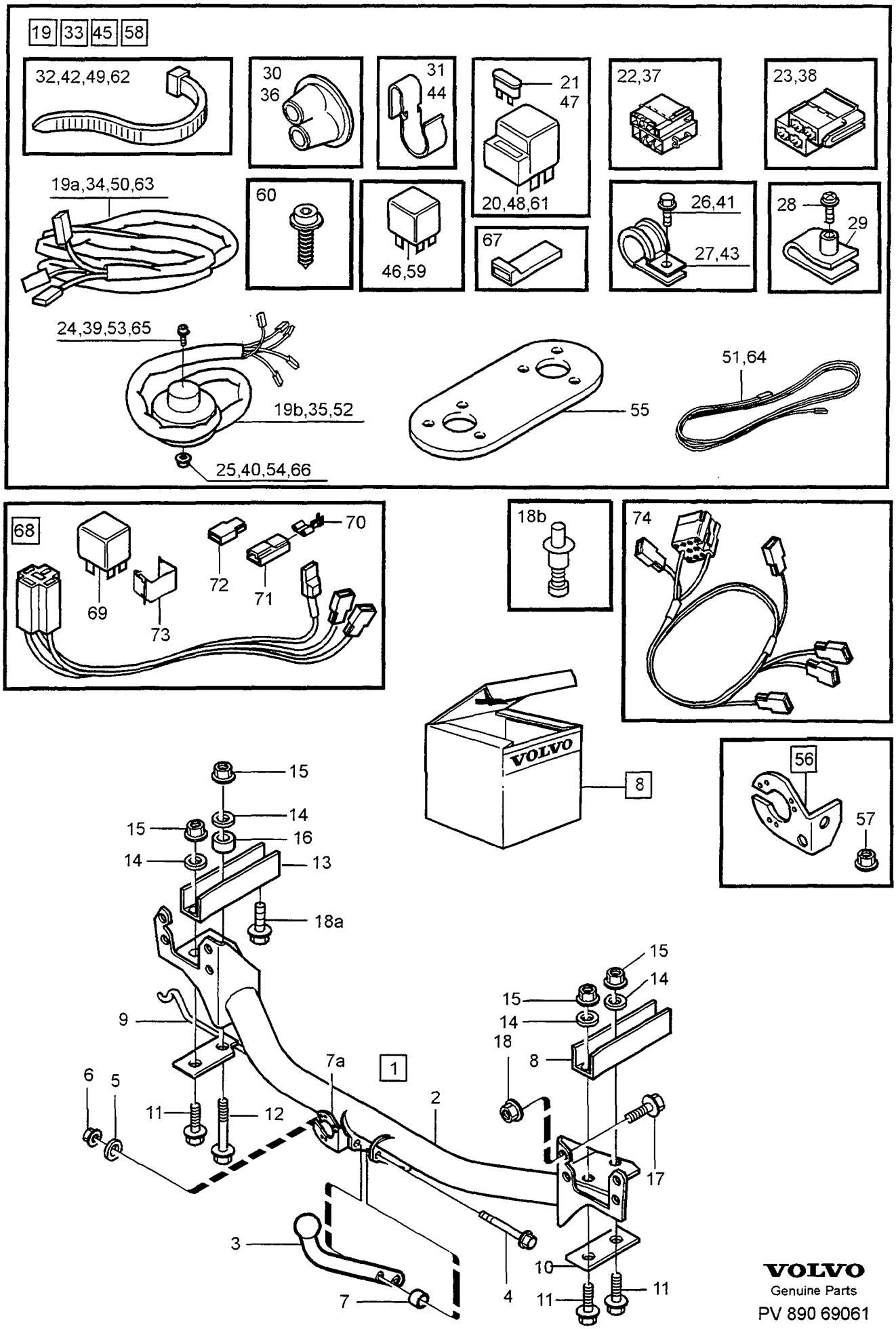

VOLVO
Genuine Parts
PV 890 69061

A	4DRS
B	5DRS
C	
D	
E	

TOWING HITCH SET — DRAGANORDNING FAST

Group / Grupp 89

Page / Sida 1271

Fig	Part No. Artikelnummer	Quantity / Antal A	B	C	D	E	PS	Description	Benämning	Notes Anmärkning	SR
1	*(9124959)*	1	-	-	-	-	SP	Rear hitch	Drag	MARKED 9134145 REPL 1PCS 9134937-3.	3
	9134937-3	1	-	-	-	-		Rear hitch	Drag	MARKED 9134145	3
	(9134677)	1	-	-	-	-	SP	Rear hitch	Drag	MARKED 3529214 REPL 1PCS 9134937-3.	3
	(3542967)	-	1	-	-	-	SP	Towing hook	Dragkrok	MARKED 3542968 REPL 1PCS 9134938-1.	3
	9134938-1	-	1	-	-	-		Towing hook	Dragkrok	MARKED 3542968	3
2		1	1	-	-	-	NS	• Member	• Balk		
3		1	1	-	-	-	NS	• Hook	• Krok		
4	*977760*	2	-	-	-	-	OP	• Flange screw	• Flänsskruv		6
	965196-9	2	2	-	-	-		• Flange screw	• Flänsskruv		2
	966370-9	-	2	-	-	-		• Screw	• Skruv		3
5	955897-4	2	-	-	-	-		• Washer	• Bricka		2
6	971099-7	2	2	-	-	-		• Flange lock nut	• Flänslåsmutter		2
	971100-3	-	2	-	-	-		• Flange lock nut	• Flänslåsmutter		2
7	9124565-4	4	4	-	-	-		• Spacer sleeve	• Distanshylsa		6
7a	9134254-3	1	1	-	-	-		• Retainer	• Hållare		3
8	9124962-3	1	-	-	-	-		• Mounting kit	• Monteringssats	1992	3
	9124963-1	1	1	-	-	-		• Mounting kit	• Monteringssats	1993-	3
9		1	1	-	-	-	NS	• • Bracket	• • Konsol		
10		1	1	-	-	-	NS	• • Reinforcement	• • Förstärkning		
11	965192-8	3	3	-	-	-		• • Flange screw	• • Flänsskruv		2
12	965194-4	1	1	-	-	-		• • Flange screw	• • Flänsskruv		2
13	*9124563*	2	2	-	-	-	NS	• • Reinforcement	• • Förstärkning		
14	*9124581*	4	4	-	-	-	NS	• • Washer	• • Bricka		
15	971099-7	4	4	-	-	-		• • Flange lock nut	• • Flänslåsmutter		2
16		1	1	-	-	-	NS	• • Spacer sleeve	• • Distanshylsa		
17	946472-8	8	8	-	-	-		• • Flange screw	• • Flänsskruv		2
18	971098-9	8	8	-	-	-		• • Flange lock nut	• • Flänslåsmutter		2
18a	946329-0	2	2	-	-	-		• • Flange screw	• • Flänsskruv		2
18b	979878-6	6	6	-	-	-		• • Blind rivet	• • Blindnit		2
19	9124950-8	1	1	-	-	-		Cable kit	Kabelsats	13-POL	3
19a	*9124939*	1	1	-	-	-	NS	• Cable harness	• Ledningsmatta		
19b	*1390992*	1	1	-	-	-	NS	• Cable harness	• Ledningsmatta		
20	3542997-6	1	1	-	-	-		• Relay	• Relä	13-POL	6
21	966330-3	1	1	-	-	-		• Blade fuse	• Bladsäkring	25A, 13-POL (969163)	1
22	968397-0	1	1	-	-	-		• Tab housing	• Stiftisolator		3
23	968389-7	1	1	-	-	-		• Tab housing	• Stiftisolator		3
24	969410-0	3	3	-	-	-		• Screw	• Skruv	(969572)	2
25	949874-2	3	3	-	-	-		• Flange lock nut	• Flänslåsmutter		2
26	979781-2	1	1	-	-	-		• Flange screw	• Flänsskruv		2
27	952628-6	3	3	-	-	-		• Clamp	• Klamma		2
28	969403-5	1	1	-	-	-		• Screw	• Skruv		2
29	949937-7	1	1	-	-	-		• Spring nut	• Fjädermutter		2
30	1348123-9	1	1	-	-	-		• Grommet	• Genomföring		5
31	3547856-9	2	2	-	-	-		• Clip	• Clips		2
32	948211-8	7	7	-	-	-		• Strip clamp	• Bandklamma		2
33	9124951-6	1	1	-	-	-		Cable harness	Ledningsmatta	7-POL	3
34	*9124939*	1	1	-	-	-	NS	• Cable harness	• Ledningsmatta		
35	9124524-1	1	1	-	-	-		• Cable harness	• Ledningsmatta		6
36	1348123-9	1	1	-	-	-		• Grommet	• Genomföring		5
37	968397-0	1	1	-	-	-		• Tab housing	• Stiftisolator		3
38	968389-7	1	1	-	-	-		• Tab housing	• Stiftisolator		3
39	969410-0	3	3	-	-	-		• Screw	• Skruv		2
40	949874-2	3	3	-	-	-		• Flange lock nut	• Flänslåsmutter		2
41	979781-2	1	1	-	-	-		• Flange screw	• Flänsskruv		2
42	948211-8	10	10	-	-	-		• Strip clamp	• Bandklamma		2

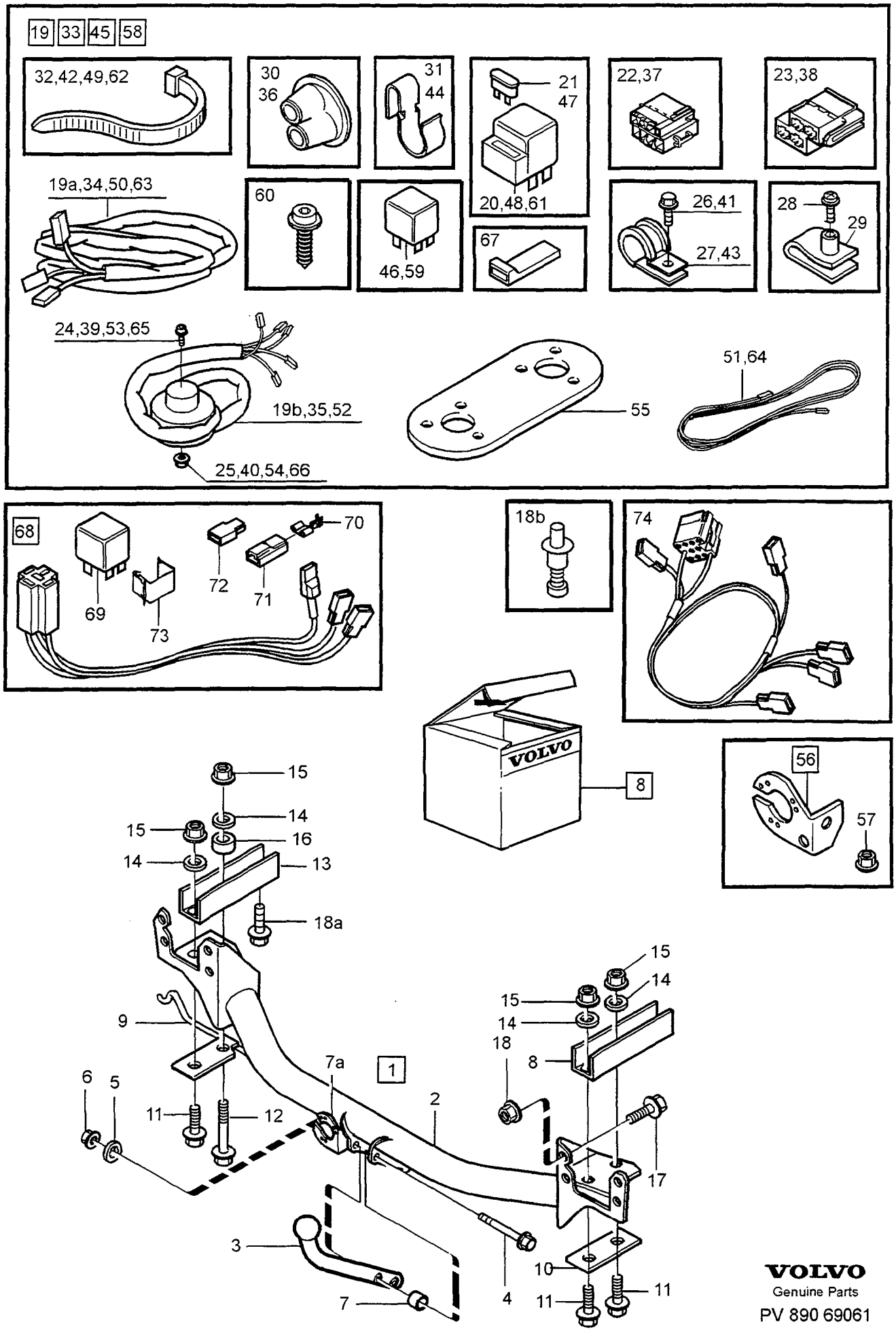

VOLVO
Genuine Parts
PV 890 69061

A	4DRS	TOWING HITCH SET DRAGANORDNING FAST	Group Grupp 89
B	5DRS		Page Sida 1273
C			
D			
E			

Fig	Part No. Artikelnummer	Quantity / Antal A	B	C	D	E	PS	Description	Benämning	Notes Anmärkning	SR
43	952628-6	3	3	-	-	-		• Clamp	• Klamma		2
44	3547856-9	2	2	-	-	-		• Clip	• Clips		2
45	*(9134590)*	1	1	-	-	-	SP	Cable harness	Ledningsmatta	7-POL (GB) REPL 1PCS 9192149-4.	3
46	9130269-5	1	1	-	-	-		• Relay	• Relä		2
47	966330-3	1	1	-	-	-		• Blade fuse	• Bladsäkring	(969163)	1
48	9124554-8	1	1	-	-	-		• Relay	• Relä		3
49	948211-8	12	12	-	-	-		• Strip clamp	• Bandklamma		2
50	9134582-7	1	1	-	-	-		• Cable harness	• Ledningsmatta		3
51	9134583-5	1	1	-	-	-		• Cable harness	• Ledningsmatta		3
52	9192151-0	1	1	-	-	-		• Cable harness	• Ledningsmatta	(9134588)	3
53	969411-8	3	3	-	-	-		• Screw	• Skruv		1
54	949874-2	3	3	-	-	-		• Flange lock nut	• Flänslåsmutter		2
55	9134589-2	1	1	-	-	-		• Contact plate	• Kontaktplatta		3
56	9184137-9	1	1	-	-	-		Bracket	Konsol		4
57	971099-7	1	1	-	-	-		• Flange lock nut	• Flänslåsmutter		2
☆ 58	9192149-4	1	1	-	-	-		Cable harness	Ledningsmatta	7-POL (GB)	3
59	9130269-5	1	1	-	-	-		• Relay	• Relä		2
60	969278-1	1	1	-	-	-		• Six point socket screw	• Sextandhålskruv		2
61	9124554-8	1	1	-	-	-		• Relay	• Relä		3
62	948211-8	12	12	-	-	-		• Strip clamp	• Bandklamma		2
63	9134582-7	1	1	-	-	-		• Cable harness	• Ledningsmatta		3
64	9134583-5	1	1	-	-	-		• Cable harness	• Ledningsmatta		3
65	969411-8	3	3	-	-	-		• Screw	• Skruv		1
66	949874-2	3	3	-	-	-		• Flange lock nut	• Flänslåsmutter		2
67	964196-0	2	2	-	-	-		• Receptacle housing	• Hylsisolator		2
☆ 68	9192412-6	1	-	-	-	-		Cable harness	Ledningsmatta	1)	3
☆ 69	9124556-3	1	-	-	-	-		• Relay	• Relä		6
70	967800-4	2	-	-	-	-		• Cable terminal	• Ledningssko		3
☆ 71	967802-0	2	-	-	-	-		• Tab housing	• Stiftisolator		3
72	964195-2	1	-	-	-	-		• Tab housing	• Stiftisolator		2
☆ 73	1212957-3	1	-	-	-	-		• Clip	• Clips		2
☆ 74	9192414-2	1	-	-	-	-		Cable harness adapter	Ledningsmatta adapter		3

1) Relay kit for rear foglamp. / Reläsats för bakre dimljus.

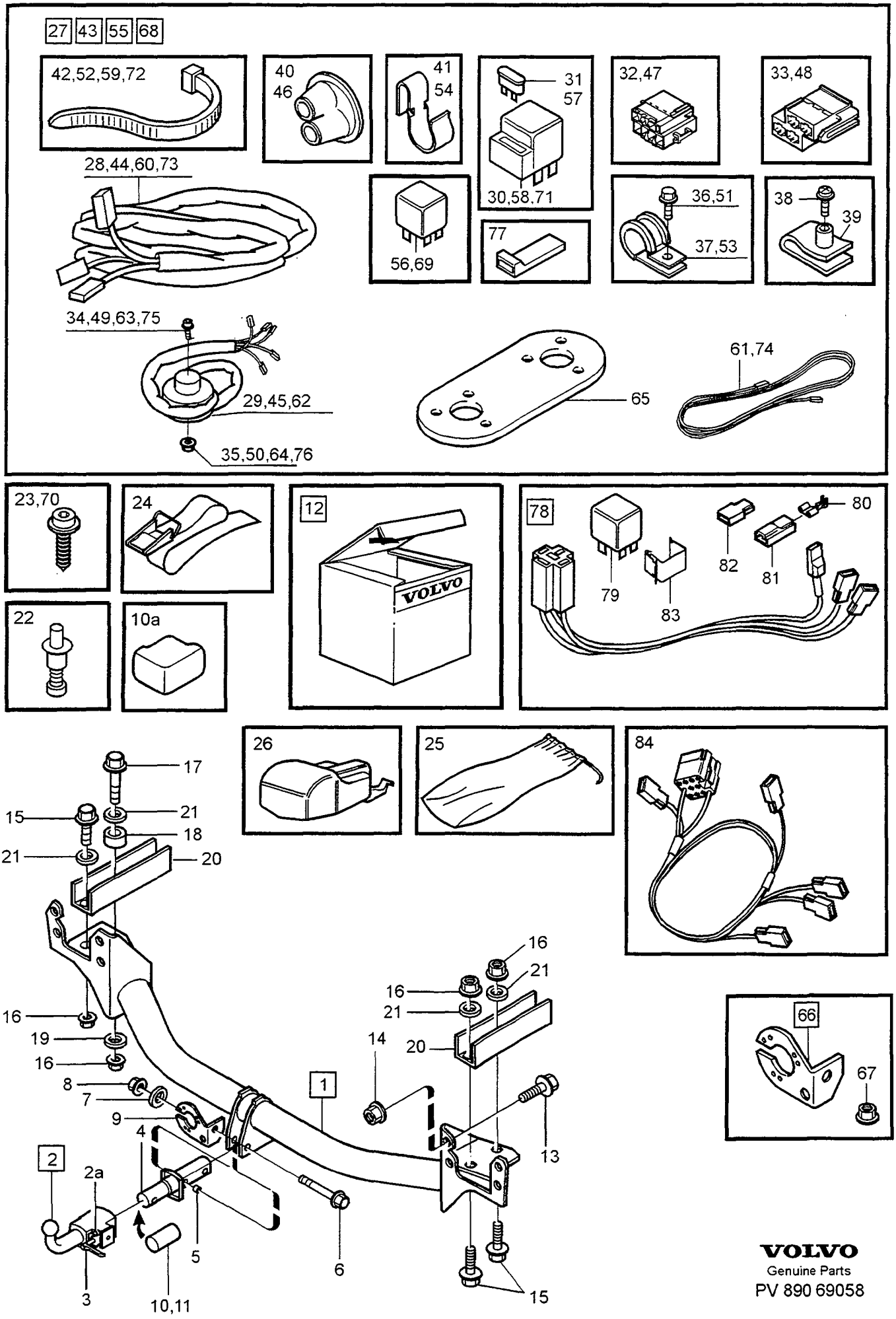

VOLVO
Genuine Parts
PV 890 69058

A	9124960, 9134521
B	9166060, 9166061
C	9192362
D	9192364
E	9192366, (D)

TOWING HITCH, DEMOUNTABLE — DRAGANORDNING DELBART

4 DRS

Group / Grupp 89

Page / Sida 1275

Fig	Part No. Artikelnummer	Quantity / Antal A	B	C	D	E	P S	Description	Benämning	Notes Anmärkning	S R
1	*(9124960)*	1	-	-	-	-	SP	Rear hitch	Drag	MARKED 9134143 REPL 1PCS 9134738-5.	3
	(9134738)	1	-	-	-	-	SP	Rear hitch	Drag	MARKED 9134143 REPL 1PCS 9166060-5, 1PCS 9166076-1.	3
	(9134521)	1	-	-	-	-	SP	Rear hitch low	Drag låg	MARKED 9134522 REPL 1PCS 9166061-3, 1PCS 9166076-1.	3
☆	9166060-5	-	1	-	-	-		Rear hitch	Drag	MARKED 9166064 REPL 1PCS 9192362-3.	3
(☆	9166061-3	-	1	-	-	-		Rear hitch low	Drag låg	MARKED 9166065 REPL 1PCS 9192364-4.	3
☆	9192362-3	-	-	1	-	-		Rear hitch	Drag		3
☆	9192364-9	-	-	-	1	-		Rear hitch low	Drag låg		3
☆	9192366-4	-	-	-	-	1		Rear hitch	Drag	1800kg	3
2	9134251-9	1	-	-	-	-		•Hook	•Krok	FOR 9124960, 9134738.	4
(	9134523-1	1	-	-	-	-		•Towing hook	•Dragkrok	FOR 9134521	3
☆	9166068-8	-	1	-	-	-		•Hook	•Krok	FOR 9166060	4
☆	9166069-6	-	1	-	-	-		•Hook	•Krok	FOR 9166061	4
☆	9192379-7	-	-	1	-	-		•Towing hitch	•Dragkula		3
☆	9192381-3	-	-	-	1	1		•Towing hitch	•Dragkula		3
☆ 2a	9192665-9	-	-	1	1	1		••Lock	••Lås		3
3	3529893-4	1	-	-	-	-		••Handle	••Handtag		4
4		1	1	1	1	1	NS	•Axle	•Axeltapp		
5	9124565-4	4	-	-	-	-		•Spacer sleeve	•Distanshylsa		6
		-	1	1	1	1	NS	•Spacer sleeve	•Distanshylsa		
6	1306341-7	2	-	-	-	-		•Screw	•Skruv		2
	965196-9	-	1	1	1	1		•Flange screw	•Flänsskruv		2
	946473-6	-	1	1	1	1		•Flange screw	•Flänsskruv		2
7	955897-4	4	-	-	-	-		•Washer	•Bricka		2
8	971099-7	2	2	2	2	2		•Flange lock nut	•Flänslåsmutter		2
9	9134254-3	-	1	1	1	1		•Retainer	•Hållare		3
		1	-	-	-	-	NS	•Retainer	•Hållare		
☆ 10	9166077-9	-	1	-	-	-		•Cover	•Kåpa		4
☆ 10a	9192582-6	-	-	1	1	1		•Cover	•Kåpa		3
	9166076-1	-	-	1	1	1		••Cover outer	••Täckkåpa yttre		4
(11	9192390-4	-	-	1	1	1		••Cover inner	••Kåpa inre		3
12	9124962-3	1	-	-	-	-		•Mounting kit	•Monteringssats	1992, FOR 9124960	3
	9124963-1	1	1	1	1	-		•Mounting kit	•Monteringssats	1993-	3
☆	9192408-4	-	-	-	-	1		•Mounting kit	•Monteringssats		3
13	946472-8	10	10	10	10	6		••Flange screw	••Flänsskruv		2
(14	971098-9	8	8	8	8	2		••Flange lock nut	••Flänslåsmutter		2
15	965192-8	3	3	3	3	3		••Flange screw	••Flänsskruv		2
16	971099-7	4	4	4	4	4		••Flange lock nut	••Flänslåsmutter		2
17	965196-9	1	1	1	1	-		••Flange screw	••Flänsskruv		2
	968237-8	-	-	-	-	2		••Flange screw	••Flänsskruv		4
18		1	1	1	1	1	NS	••Spacer tube	••Distansrör		
19	955897-4	1	1	1	1	1		••Washer	••Bricka		2
20		2	2	2	2	2	NS	••Reinforcement	••Förstärkning		
21		4	4	4	4	4	NS	••Washer	••Bricka		
22	979878-6	6	6	6	6	-		••Blind rivet wheel arch liner	••Blindnit innerskärm		2
23	972079-8	1	1	1	1	1		••Six point socket screw	••Sextandhålskruv		2
24	1321999-3	2	2	2	2	2		•Belt	•Rem		4
25	3529898-3	1	1	1	1	1		•Bag	•Påse		4
26	3542964-6	1	-	-	-	-		Protecting casing	Skyddskåpa	FOR 9124960	4
	9124776-7	1	-	-	-	-		Protecting casing	Skyddskåpa	FOR 9134738, 9134521	4
27	9124950-8	1	1	1	1	1		Cable kit	Kabelsats	13-POL	3
28	*9124939*	1	1	1	1	1	NS	•Cable harness	•Ledningsmatta		
29	*1390992*	1	1	1	1	1	NS	•Cable harness	•Ledningsmatta		
30	3542997-6	1	1	1	1	1		•Relay	•Relä	13-POL	6

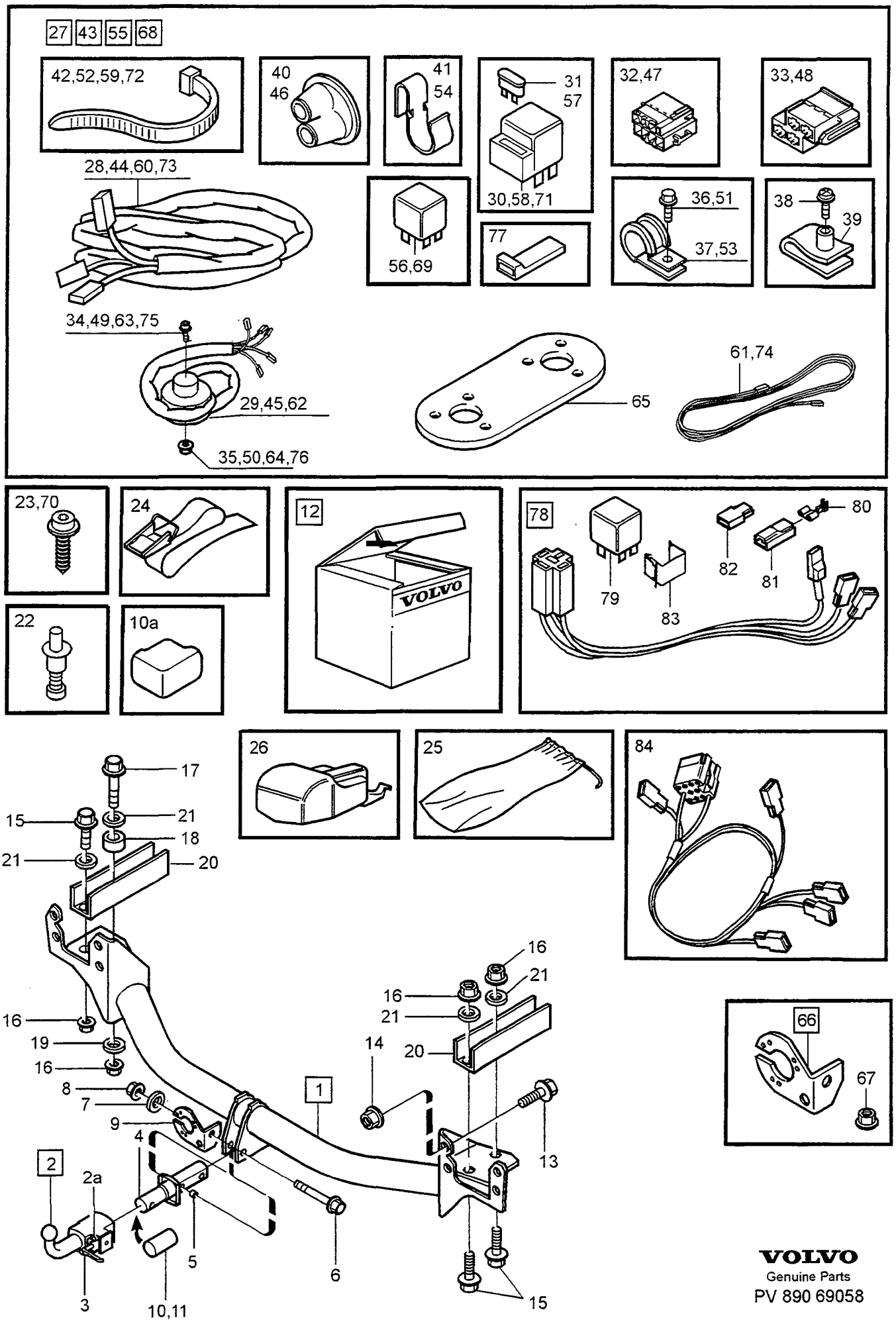
27 43 55 68
42,52,59,72
40
46
41
54
31
57
30,58,71
32,47
33,48
28,44,60,73
56,69
77
36,51
37,53
38
39
34,49,63,75
29,45,62
35,50,64,76
65
61,74
23,70
24
12
VOLVO
78
80
82
81
79
83
22
10a
26
25
84
17
15
21
18
21
20
16
19
16
8
7
9
4
1
2
2a
5
6
3
10,11
16
21
16
21
14
20
13
15
66
67
VOLVO
Genuine Parts
PV 890 69058

A	9124960, 9134521
B	9166060, 9166061
C	9192362
D	9192364
E	9192366, (D)

TOWING HITCH, DEMOUNTABLE — DRAGANORDNING DELBART

4 DRS

Group / Grupp 89

Page / Sida 1277

Fig	Part No. Artikelnummer	Quantity / Antal A	B	C	D	E	PS	Description	Benämning	Notes Anmärkning	SR
31	966330-3	1	1	1	1	1		• Blade fuse	• Bladsäkring	25A, 13-POL (969163)	1
32	968397-0	1	1	1	1	1		• Tab housing	• Stiftisolator		3
33	968389-7	1	1	1	1	1		• Tab housing	• Stiftisolator		3
34	969410-0	3	3	3	3	3		• Screw	• Skruv	(969572)	2
35	949874-2	3	3	3	3	3		• Flange lock nut	• Flänslåsmutter		2
36	979781-2	1	1	1	1	1		• Flange screw	• Flänsskruv		2
37	952628-6	3	3	3	3	3		• Clamp	• Klamma		2
38	969403-5	1	1	1	1	1		• Screw	• Skruv		2
39	949937-7	1	1	1	1	1		• Spring nut	• Fjädermutter		2
40	1348123-9	1	1	1	1	1		• Grommet	• Genomföring		5
41	3547856-9	2	2	2	2	2		• Clip	• Clips		2
42	948211-8	7	7	7	7	7		• Strip clamp	• Bandklamma		2
43	9124951-6	1	1	1	1	1		Cable harness	Ledningsmatta	7-POL	3
44	*9124939*	1	1	1	1	1	NS	• Cable harness	• Ledningsmatta		
45	9124524-1	1	1	1	1	1		• Cable harness	• Ledningsmatta		6
46	1348123-9	1	1	1	1	1		• Grommet	• Genomföring		5
47	968397-0	1	1	1	1	1		• Tab housing	• Stiftisolator		3
48	968389-7	1	1	1	1	1		• Tab housing	• Stiftisolator		3
49	969410-0	3	3	3	3	3		• Screw	• Skruv		2
50	949874-2	3	3	3	3	3		• Flange lock nut	• Flänslåsmutter		2
51	979781-2	1	1	1	1	1		• Flange screw	• Flänsskruv		2
52	948211-8	10	10	10	10	10		• Strip clamp	• Bandklamma		2
53	952628-6	3	3	3	3	3		• Clamp	• Klamma		2
54	3547856-9	2	2	2	2	2		• Clip	• Clips		2
55	*(9134590)*	1	1	1	1	-	SP	Cable harness	Ledningsmatta	(GB), 7-POL	3
56	9130269-5	1	1	1	1	-		• Relay	• Relä		2
57	966330-3	1	1	1	1	-		• Blade fuse	• Bladsäkring	(969163)	1
58	9124554-8	1	1	1	1	-		• Relay	• Relä		3
59	948211-8	12	12	12	12	-		• Strip clamp	• Bandklamma		2
60	9134582-7	1	1	1	1	-		• Cable harness	• Ledningsmatta		3
61	9134583-5	1	1	1	1	-		• Cable harness	• Ledningsmatta		3
☆ 62	9192151-0	1	1	1	1	-		• Cable harness	• Ledningsmatta	(9134588)	3
63	969411-8	3	3	3	3	-		• Screw	• Skruv		1
64	949874-2	3	3	3	3	-		• Flange lock nut	• Flänslåsmutter		2
65	9134589-2	1	1	1	1	-		• Contact plate	• Kontaktplatta		3
☆ 66	9184137-9	-	1	1	1	-		Bracket	Konsol		4
67	971099-7	-	1	1	1	-		• Flange lock nut	• Flänslåsmutter		2
68	9192149-4	1	1	1	1	-		Cable harness	Ledningsmatta	7-POL (GB)	3
69	9130269-5	1	1	1	1	-		• Relay	• Relä		2
70	969278-1	1	1	1	1	-		• Six point socket screw	• Sextandhålskruv		2
71	9124554-8	1	1	1	1	-		• Relay	• Relä		3
72	948211-8	12	12	12	12	-		• Strip clamp	• Bandklamma		2
73	9134582-7	1	1	1	1	-		• Cable harness	• Ledningsmatta		3
74	9134583-5	1	1	1	1	-		• Cable harness	• Ledningsmatta		3
75	969411-8	3	3	3	3	-		• Screw	• Skruv		1
76	949874-2	3	3	3	3	-		• Flange lock nut	• Flänslåsmutter		2
77	964196-0	2	2	2	2	-		• Receptacle housing	• Hylsisolator		2
☆ 78	9192412-6	1	1	1	1	-		Cable harness	Ledningsmatta	1)	3
☆ 79	9124556-3	1	1	1	1	-		• Relay	• Relä		6
80	967800-4	2	2	2	2	-		• Cable terminal	• Ledningssko		3
☆ 81	967802-0	2	2	2	2	-		• Tab housing	• Stiftisolator		3
82	964195-2	1	1	1	1	-		• Tab housing	• Stiftisolator		2
☆ 83	1212957-3	1	1	1	1	-		• Clip	• Clips		2

1) Relay kit for rear foglamp. / Reläsats för bakre dimljus.

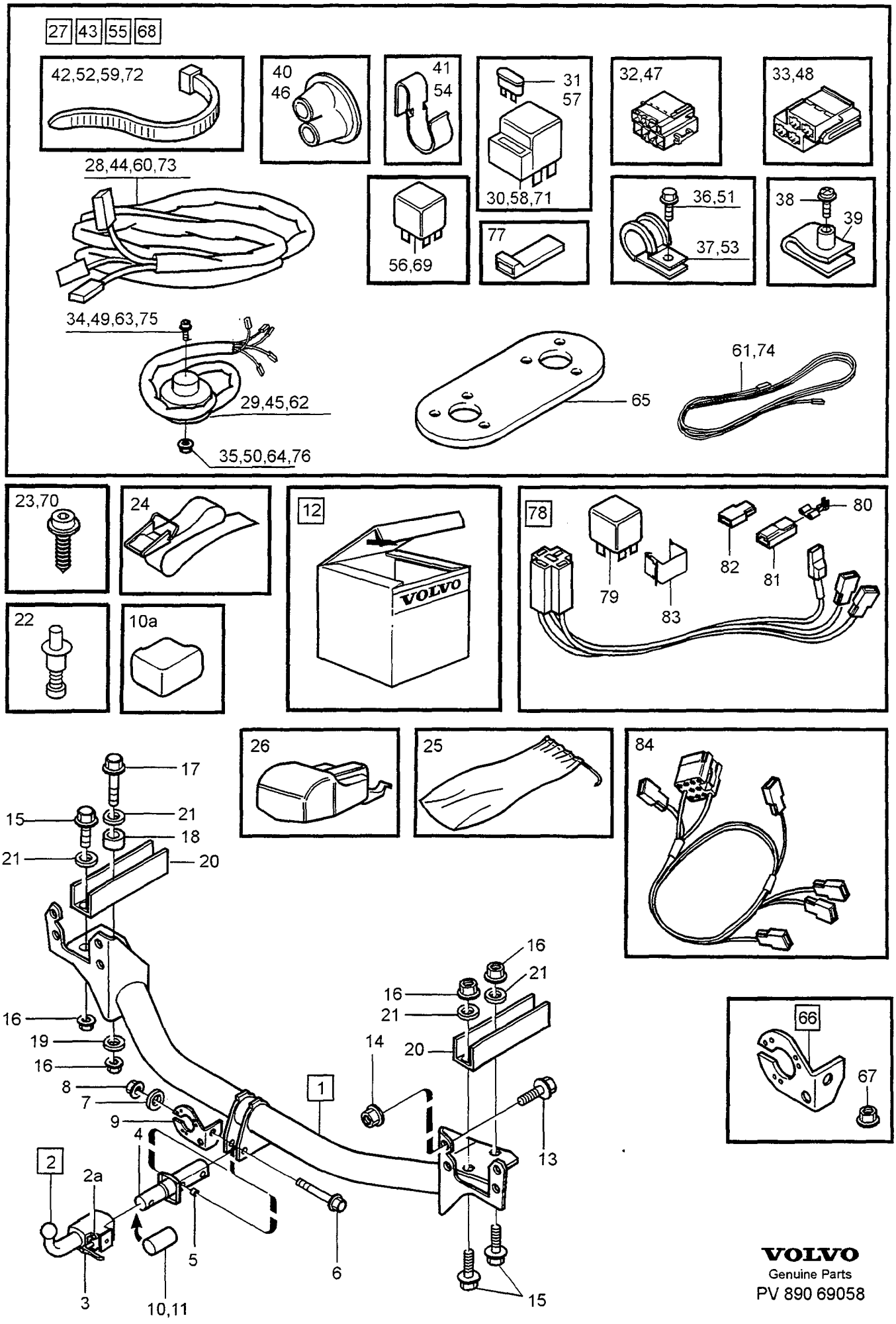

VOLVO
Genuine Parts
PV 890 69058

A	9124960, 9134521
B	9166060, 9166061
C	9192362
D	9192364
E	9192366, (D)

TOWING HITCH, DEMOUNTABLE — DRAGANORDNING DELBART

4 DRS

Group / Grupp: 89

Page / Sida: 1279

	Fig	Part No. Artikelnummer	Quantity / Antal A	B	C	D	E	PS	Description	Benämning	Notes Anmärkning	SR
☆	84	9192414-2	1	1	1	1	-		Cable harness adapter	Ledningsmatta adapter		3

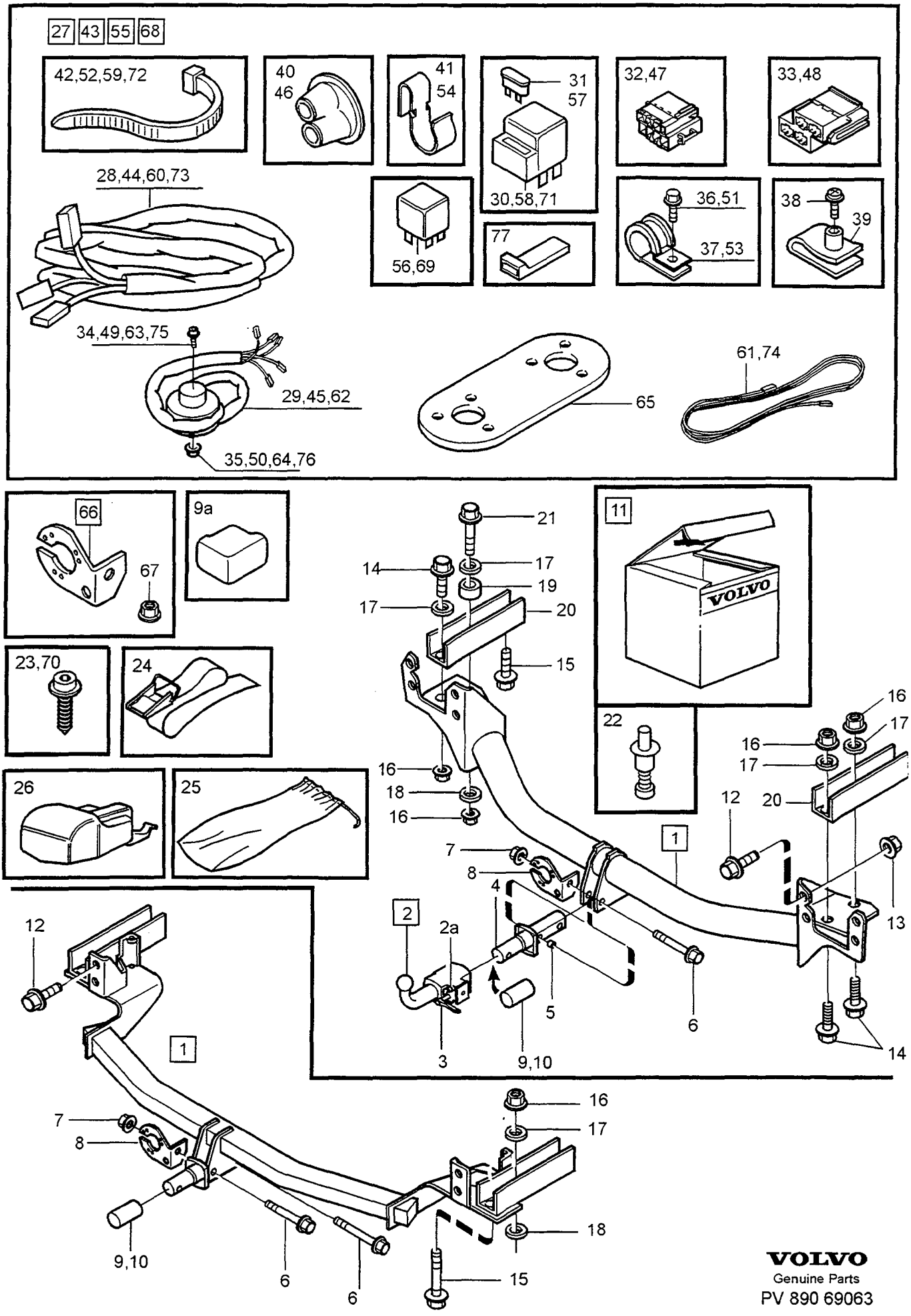

VOLVO
Genuine Parts
PV 890 69063

A	3542972,9134629, 2WD
B	9166062,9166063, 2WD
C	AWD
D	9192361,9192363, 2WD
E	9192367,(D), 2WD

TOWING HITCH, DEMOUNTABLE — DRAGANORDNING DELBART

5DRS

Group / Grupp 89

Page / Sida 1281

Fig	Part No. / Artikelnummer	Quantity / Antal A	B	C	D	E	PS	Description	Benämning	Notes / Anmärkning	SR
1	*(3542972)*	1	-	-	-	-	SP	Towing hook	Dragkrok	MARKED 3542973 REPL 1PCS 9166063-9, 1PCS 9166076-1.	3
	(9134629)	1	-	-	-	-	SP	Rear hitch low	Drag låg	MARKED 9134630 REPL 1PCS 9166062-1, 1PCS 9166076-1.	3
☆	9166062-1	-	1	-	-	-		Towing hook low	Dragkrok låg	MARKED 9166066 REPL 1PCS 9192363-1.	3
☆	9166063-9	-	1	-	-	-		Towing hook	Dragkrok	MARKED 9166067 REPL 1PCS 9192361-5.	3
	9166452-4	-	-	1	-	-		Rear hitch	Drag	REPL 1PCS 9192365-6.	3
⌒	9192365-6	-	-	1	-	-		Rear hitch	Drag	1600kg EXC (D) 1800kg (D)	3
☆	9192361-5	-	-	-	1	-		Towing hook	Dragkrok		3
☆	9192363-1	-	-	-	1	-		Towing hook low	Dragkrok låg		3
☆	9192367-2	-	-	-	-	1		Rear hitch	Drag	1800kg	3
2	3542974-5	1	-	-	-	-		•Hook	•Krok	FOR 3542972	4
	(9134631)	1	-	-	-	-	SP	•Towing hook low	•Dragkrok låg	FOR 9134629 REPL 1PCS 9134523-1.	3
		-	-	-	-	-		Replacement parts	Ersättande artiklar		
		-	-	-	-	-		9134523-1	9134523-1		
								•SEE 89•1275	•SEE 89•1275		
	9166070-4	-	1	1	-	-		•Hook low	•Krok låg	FOR 9166452	4
☆	9166071-2	-	1	-	-	-		•Hook	•Krok		4
☆	9192380-5	-	-	-	-	1		•Towing hitch	•Dragkula		3
☆	9192380-5	-	-	-	1	-		•Towing hitch	•Dragkula	FOR 9192363	3
☆	9192380-5	-	-	1	-	-		•Towing hitch	•Dragkula	FOR 9192365	3
☆	9192378-9	-	-	-	1	-		•Towing hitch	•Dragkula	FOR 9192361	3
☆	2a 9192665-9	-	-	1	1	1		••Lock	••Lås	EXC 9166452	3
	3 3529893-4	1	-	-	-	-		••Handle	••Handtag	FOR 9134629	4
	4	1	1	1	1	1	NS	•Axle	•Axeltapp		
	5 9124565-4	2	-	-	-	-		•Spacer sleeve	•Distanshylsa	FOR 3542972	6
	9124565-4	4	-	-	-	-		•Spacer sleeve	•Distanshylsa	FOR 9134629	6
		-	1	1	1	1	NS	•Spacer sleeve	•Distanshylsa		
	6 966370-9	2	-	-	-	-		•Screw	•Skruv		3
	965196-9	-	1	1	1	1		•Flange screw	•Flänsskruv		2
	946473-6	-	1	1	1	1		•Flange screw	•Flänsskruv		2
	7 971100-3	2	-	-	-	-		•Flange lock nut	•Flänslåsmutter		2
	971099-7	-	2	2	2	2		•Flange lock nut	•Flänslåsmutter		2
	8 9134254-3	-	1	1	1	1		•Retainer	•Hållare		3
		1	-	-	-	-	NS	•Retainer	•Hållare		
☆	9 9166077-9	-	1	1	-	-		•Cover	•Kåpa	EXC 9192365	4
	9a 9192582-6	-	-	1	1	1		•Cover	•Kåpa	EXC 9166452	3
	9166076-1	-	-	1	1	1		••Cover outer	••Täckkåpa yttre		4
☆	10 9192390-4	-	-	1	1	1		••Cover inner	••Kåpa inre		3
	11 9124963-1	1	1	-	1	-		•Mounting kit	•Monteringssats		3
☆	9192408-4	-	-	1	-	1		•Mounting kit	•Monteringssats		3
	12 946472-8	10	10	6	10	6		••Flange screw	••Flänsskruv		2
	13 971098-9	8	8	2	8	2		••Flange lock nut	••Flänslåsmutter		2
	14 965192-8	3	3	3	3	3		••Flange screw	••Flänsskruv		2
	15 968237-8	-	-	2	-	2		••Flange screw	••Flänsskruv		4
	16 971099-7	4	4	4	4	4		••Flange lock nut	••Flänslåsmutter		2
	17	4	4	4	4	4	NS	••Washer	••Bricka		
	18 955897-4	1	1	1	1	1		••Washer	••Bricka		2
	19	1	1	1	1	1	NS	••Spacer tube	••Distansrör		
	20	2	2	2	2	2	NS	••Reinforcement	••Förstärkning		
	21 965196-9	1	1	-	1	-		••Flange screw	••Flänsskruv		2
	22 979878-6	6	6	-	6	-		••Blind rivet	••Blindnit		2
	23 972079-8	1	1	1	1	1		••Six point socket screw	••Sextandhålskruv		2
	24 1321999-3	2	2	2	2	2		•Belt	•Rem		4
	25 3529898-3	1	1	1	1	1		•Bag	•Påse		4

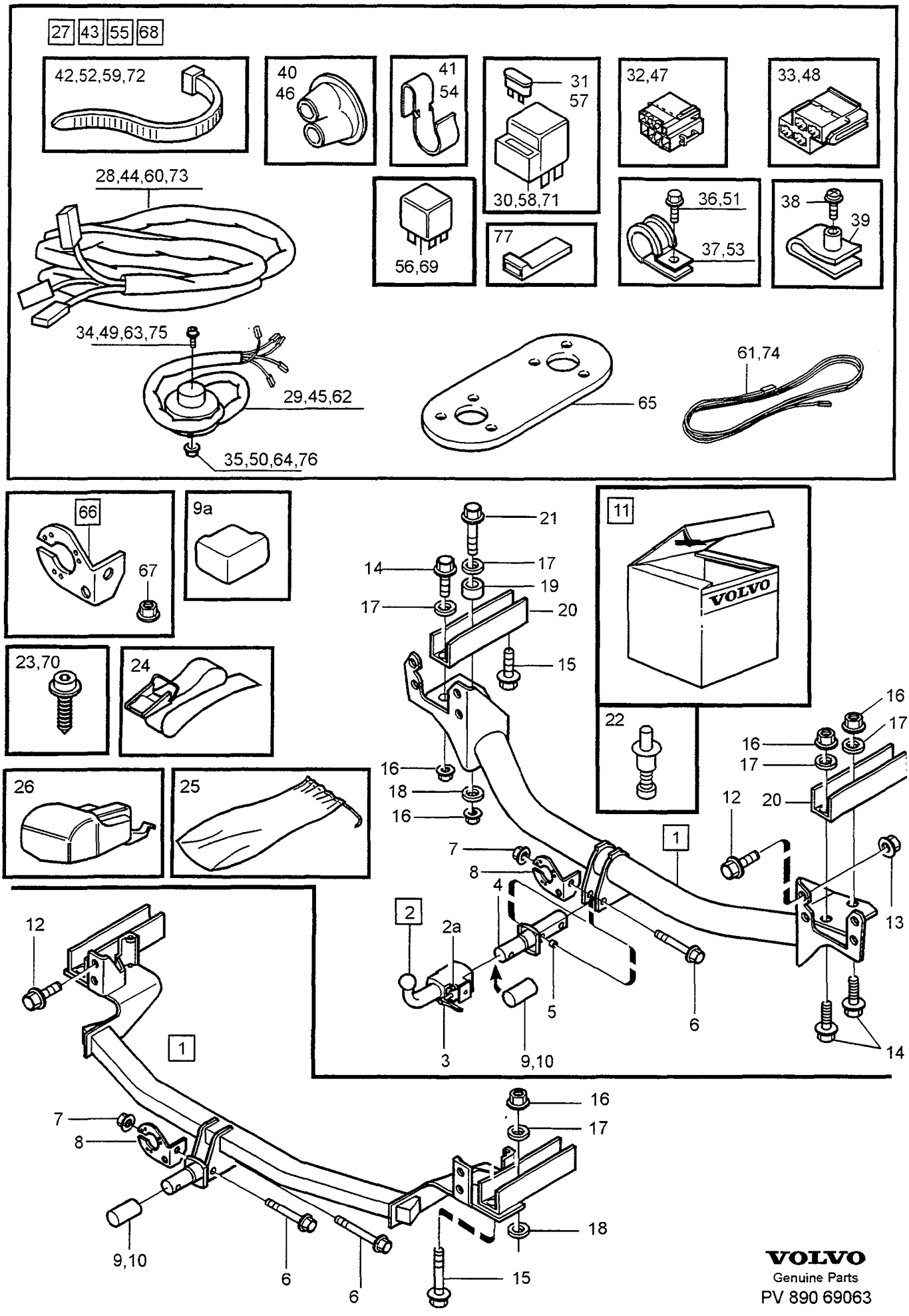

VOLVO
Genuine Parts
PV 890 69063

A	3542972,9134629, 2WD
B	9166062,9166063, 2WD
C	AWD
D	9192361,9192363, 2WD
E	9192367,(D), 2WD

TOWING HITCH, DEMOUNTABLE — DRAGANORDNING DELBART

5DRS

Group / Grupp 89

Page / Sida 1283

Fig	Part No. Artikelnummer	Quantity / Antal A	B	C	D	E	PS	Description	Benämning	Notes Anmärkning	SR
26	9124776-7	1	-	-	-	-		Protecting casing	Skyddskåpa		4
27	9124950-8	1	1	1	1	1		Cable kit	Kabelsats	13-POL	3
28	*9124939*	1	1	1	1	1	NS	• Cable harness	• Ledningsmatta		
29	*1390992*	1	1	1	1	1	NS	• Cable harness	• Ledningsmatta		
30	3542997-6	1	1	1	1	1		• Relay	• Relä	13-POL	6
31	966330-3	1	1	1	1	1		• Blade fuse	• Bladsäkring	25A, 13-POL (969163)	1
32	968397-0	1	1	1	1	1		• Tab housing	• Stiftisolator		3
33	968389-7	1	1	1	1	1		• Tab housing	• Stiftisolator		3
34	969410-0	3	3	3	3	3		• Screw	• Skruv	(969572)	2
35	949874-2	3	3	3	3	3		• Flange lock nut	• Flänslåsmutter		2
36	979781-2	1	1	1	1	1		• Flange screw	• Flänsskruv		2
37	952628-6	3	3	3	3	3		• Clamp	• Klamma		2
38	969403-5	1	1	1	1	1		• Screw	• Skruv		2
39	949937-7	1	1	1	1	1		• Spring nut	• Fjädermutter		2
40	1348123-9	1	1	1	1	1		• Grommet	• Genomföring		5
41	3547856-9	2	2	2	2	2		• Clip	• Clips		2
42	948211-8	7	7	7	7	7		• Strip clamp	• Bandklamma		2
43	9124951-6	1	1	1	1	1		Cable harness	Ledningsmatta	7-POL	3
44	*9124939*	1	1	1	1	1	NS	• Cable harness	• Ledningsmatta		
45	9124524-1	1	1	1	1	1		• Cable harness	• Ledningsmatta		6
46	1348123-9	1	1	1	1	1		• Grommet	• Genomföring		5
47	968397-0	1	1	1	1	1		• Tab housing	• Stiftisolator		3
48	968389-7	1	1	1	1	1		• Tab housing	• Stiftisolator		3
49	969410-0	3	3	3	3	3		• Screw	• Skruv		2
50	949874-2	3	3	3	3	3		• Flange lock nut	• Flänslåsmutter		2
51	979781-2	1	1	1	1	1		• Flange screw	• Flänsskruv		2
52	948211-8	10	10	10	10	10		• Strip clamp	• Bandklamma		2
53	952628-6	3	3	3	3	3		• Clamp	• Klamma		2
54	3547856-9	2	2	2	2	2		• Clip	• Clips		2
55	*(9134590)*	1	1	1	1	-	SP	Cable harness	Ledningsmatta	(GB), 7-POL	3
56	9130269-5	1	1	1	1	-		• Relay	• Relä		2
57	966330-3	1	1	1	1	-		• Blade fuse	• Bladsäkring	(969163)	1
58	9124554-8	1	1	1	1	-		• Relay	• Relä		3
59	948211-8	12	12	12	12	-		• Strip clamp	• Bandklamma		2
60	9134582-7	1	1	1	1	-		• Cable harness	• Ledningsmatta		3
61	9134583-5	1	1	1	1	-		• Cable harness	• Ledningsmatta		3
☆ 62	9192151-0	1	1	1	1	-		• Cable harness	• Ledningsmatta	(9134588)	3
63	969411-8	3	3	3	3	-		• Screw	• Skruv		1
64	949874-2	3	3	3	3	-		• Flange lock nut	• Flänslåsmutter		2
65	9134589-2	1	1	1	1	-		• Contact plate	• Kontaktplatta		3
☆ 66	9184137-9	-	1	1	1	-		Bracket	Konsol		4
67	971099-7	-	1	1	1	-		• Flange lock nut	• Flänslåsmutter		2
☆ 68	9192149-4	1	1	1	1	-		Cable harness	Ledningsmatta	(GB), 7-POL	3
69	9130269-5	1	1	1	1	-		• Relay	• Relä		2
70	969278-1	1	1	1	1	-		• Six point socket screw	• Sextandhålskruv		2
71	9124554-8	1	1	1	1	-		• Relay	• Relä		3
72	948211-8	12	12	12	12	-		• Strip clamp	• Bandklamma		2
73	9134582-7	1	1	1	1	-		• Cable harness	• Ledningsmatta		3
74	9134583-5	1	1	1	1	-		• Cable harness	• Ledningsmatta		3
75	969411-8	3	3	3	3	-		• Screw	• Skruv		1
76	949874-2	3	3	3	3	-		• Flange lock nut	• Flänslåsmutter		2
77	964196-0	2	2	2	2	-		• Receptacle housing	• Hylsisolator		2

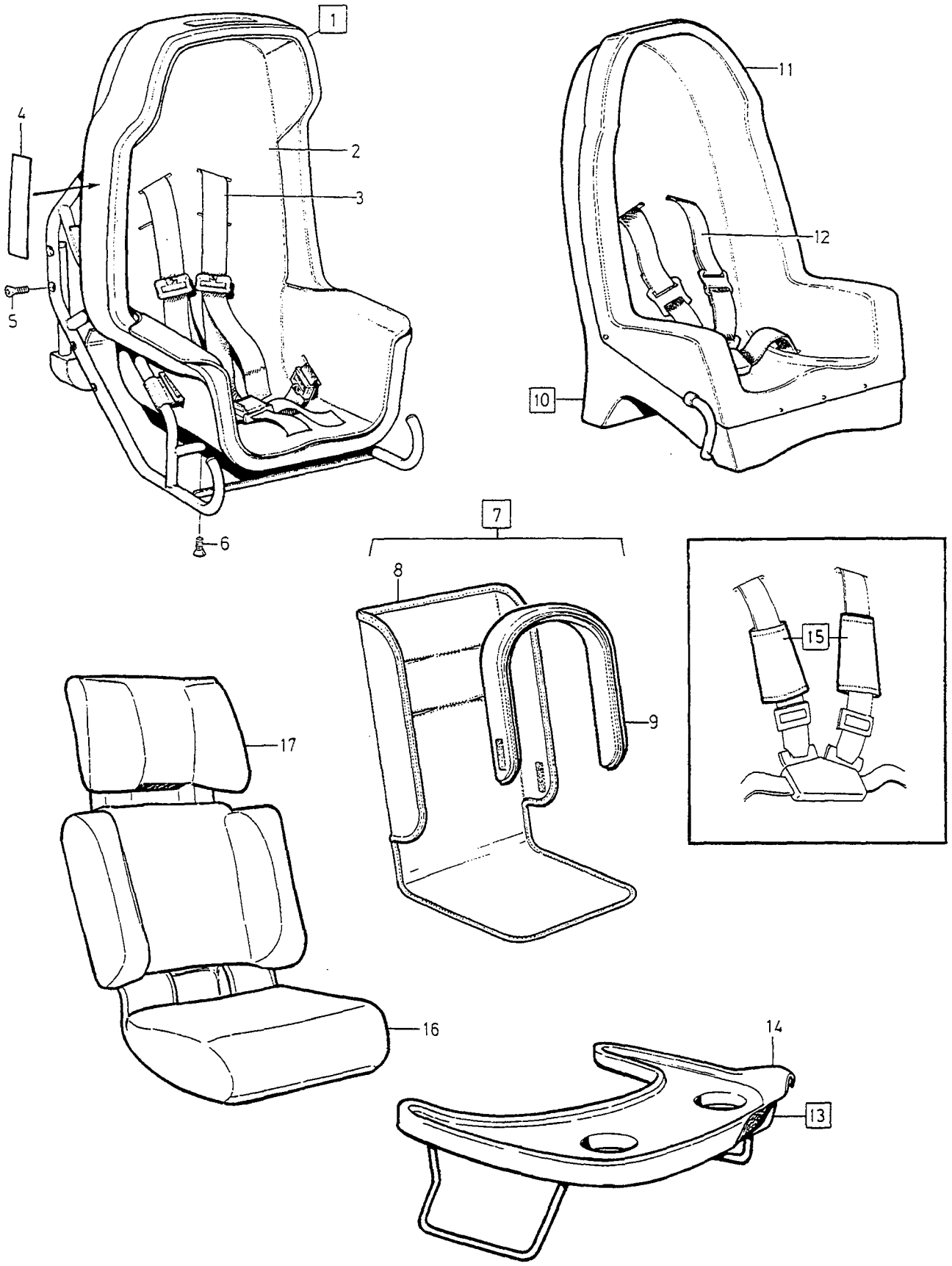
1
2
3
4
5
6
7
8
9
10
11
12
13
14
15
16
17

A
B
C
D
E

CHILD (SAFETY) SEAT BARNSTOL

Group / Grupp 89

Page / Sida 1285

Fig	Part No. Artikelnummer	Quantity / Antal A	B	C	D	E	P S	Description	Benämning	Notes Anmärkning	S R
1	3529952-8	1	-	-	-	-		Child seat	Barnstol		3
2	3529957-7	1	-	-	-	-		• Upholstery	• Klädsel		4
3	3529953-6	1	-	-	-	-		• Seat belt	• Bilbälte		4
4	3529842-1	1	-	-	-	-		• Decal	• Dekal		3
5		4	-	-	-	-	NS	• Screw	• Skruv		
6	*969818*	5	-	-	-	-	OP	• Screw	• Skruv		3
7	6820702-6	1	-	-	-	-		Baby insert	Baby insats		3
8	*3529796*	1	-	-	-	-	OP	• Lower section	• Underdel		3
9	*3529797*	1	-	-	-	-	OP	• Collar	• Krage		3
10	6820980-8	1	-	-	-	-		Child seat	Barnstol		3
11	6820985-7	1	-	-	-	-		• Upholstery	• Klädsel		4
12	6820982-4	1	-	-	-	-		• Seat belt	• Bilbälte		4
13	3529453-7	1	-	-	-	-		Child table	Lekbord		3
14	*1394826*	1	-	-	-	-	OP	• Upholstery	• Klädsel		3
15	9166369-0	1	-	-	-	-		Sleeve	Muff		3
☆ 16	9184746-7	1	-	-	-	-		Upholstery	Klädsel	1)	3
☆ 17	9184758-2	1	-	-	-	-		Head cushion	Nackkudde	1)	3

1) For cars with integrated child booster cushion. / För bilar med intergrerad barnkudde.